ТИПОВОЙ ПРОЕКТ
244-1-66.86

СПАЛЬНЫЙ КОРПУС НА 250 МЕСТ ДЛЯ САНАТОРИЕВ

(СТЕНЫ КИРПИЧНЫЕ)

АЛЬБОМ III

ЧАСТЬ 1 (СТР. 1 – 87)

АРХИТЕКТУРНО – СТРОИТЕЛЬНЫЕ РЕШЕНИЯ
ВЫШЕ ОТМ. 0,000 ЛЕЧЕБНАЯ ТЕХНОЛОГИЯ

gost.e-ecolog.ru

ТИПОВОЙ ПРОЕКТ
244-1-66.86
СПАЛЬНЫЙ КОРПУС НА 250 МЕСТ
ДЛЯ САНАТОРИЕВ
(СТЕНЫ КИРПИЧНЫЕ)

АЛЬБОМ III
СОСТАВ ПРОЕКТА

АЛЬБОМ	I	ОБЩАЯ ЧАСТЬ АРХИТЕКТУРНО-СТРОИТЕЛЬНЫЕ РЕШЕНИЯ НИЖЕ ОТМЕТКИ 0.000 /ОСНОВНОЕ РЕШЕНИЕ/
АЛЬБОМ	II	АРХИТЕКТУРНО-СТРОИТЕЛЬНЫЕ РЕШЕНИЯ НИЖЕ ОТМЕТКИ 0.000 /ВАРИАНТ С ХОЗЯЙСТВЕННО-БЫТОВЫМИ ПОМЕЩЕНИЯМИ В ПОДВАЛЕ/
АЛЬБОМ ЧАСТИ 1,2	III	АРХИТЕКТУРНО-СТРОИТЕЛЬНЫЕ РЕШЕНИЯ ВЫШЕ ОТМЕТКИ 0.000 ЛЕЧЕБНАЯ ТЕХНОЛОГИЯ
АЛЬБОМ	IV	ИНЖЕНЕРНОЕ ОБОРУДОВАНИЕ НИЖЕ ОТМЕТКИ 0.000 /ОСНОВНОЕ РЕШЕНИЕ/
АЛЬБОМ	V	ИНЖЕНЕРНОЕ ОБОРУДОВАНИЕ НИЖЕ ОТМ 0.000 /ВАРИАНТ С ХОЗЯЙСТВЕННО-БЫТОВЫМИ ПОМЕЩЕНИЯМИ В ПОДВАЛЕ/
АЛЬБОМ	VI	ИНЖЕНЕРНОЕ ОБОРУДОВАНИЕ ВЫШЕ ОТМЕТКИ 0.000
АЛЬБОМ	VII	ИЗДЕЛИЯ ЗАВОДСКОГО ИЗГОТОВЛЕНИЯ
АЛЬБОМ ЧАСТИ 1,2	VIII	СМЕТЫ /ОСНОВНОЕ РЕШЕНИЕ/
АЛЬБОМ	IX	СМЕТЫ /ВАРИАНТ С ХОЗЯЙСТВЕННО-БЫТОВЫМИ ПОМЕЩЕНИЯМИ В ПОДВАЛЕ/
АЛЬБОМ	X	ВЕДОМОСТИ ПОТРЕБНОСТИ В МАТЕРИАЛАХ
АЛЬБОМ	XI	СПЕЦИФИКАЦИИ ОБОРУДОВАНИЯ
АЛЬБОМ	XII	ПРОЕКТНАЯ ДОКУМЕНТАЦИЯ НА ПРИСПОСОБЛЕНИЕ СПАЛЬНОГО КОРПУСА ПОД ЛЕЧЕБНОЕ УЧРЕЖДЕНИЕ
АЛЬБОМ	XIII	ПРОЕКТНАЯ ДОКУМЕНТАЦИЯ ПО ПЕРЕВОДУ ХОЗЯЙСТВЕННО-БЫТОВЫХ ПОМЕЩЕНИЙ ПОДВАЛА НА РЕЖИМ ПРУ

РАЗРАБОТАН ЦНИИЭП КУРОРТНО-ТУРИСТСКИХ ЗДАНИЙ И КОМПЛЕКСОВ

ГЛАВНЫЙ ИНЖЕНЕР ИНСТИТУТА ОВЕЧКИН В.Н.
ГЛАВНЫЙ КОНСТРУКТОР ИНСТИТУТА ЧЕРНОВ Ю.А.
ГЛАВНЫЙ АРХИТЕКТОР ПРОЕКТА БЕЛЬМАН И.Д.
ГЛАВНЫЙ ИНЖЕНЕР ПРОЕКТА КУДРЯВЦЕВА Г.И.

ПРОЕКТ УТВЕРЖДЕН ГОСГРАЖДАНСТРОЕМ
ПРИКАЗ № 280 ОТ 3.X.84
РАБОЧИЕ ЧЕРТЕЖИ ВВЕДЕНЫ В ДЕЙСТВИЕ
ЦНИИЭП КУРОРТНО-ТУРИСТСКИХ ЗДАНИЙ И КОМПЛЕКСОВ
ПРИКАЗ № 169 ОТ 08.12.86

Содержание альбома

Лист	Наименование	Стр.	Примечания
	Часть I		
	Архитектурно-строительные решения выше отм 0.000		
1	Общие данные (начало)	4	
2	Общие данные (продолжение)	5	
3	Общие данные (продолжение)	6	
4	Общие данные (продолжение)	7	
5	Общие данные (продолжение)	8	
6	Общие данные (окончание)	9	
7	План 1 этажа между осями В-И	10	
8	План 1 этажа между осями А-В	11	
9	План 1 этажа между осями В-И для варианта с подвалом	12	
10	План 1 этажа между осями А-В для варианта с подвалом	13	
11	План 2 этажа между осями В-И	14	
12	План 2 этажа между осями А-В	15	
13	План 3, 4 этажей	16	
14	План 5 этажа и кровли между осями В-И	17	
15	План 5 этажа и кровли между осями А-В	18	
16	План 6 этажа и кровли между осями В-И	19	
17	План 6 этажа между осями А-В	20	
18	Спецификация элементов заполнения проемов	21	
19	Спецификация элементов заполнения проемов (продолжение) Спецификация элементов к планам	22	
20	Схема заполнения оконных проемов	23	
21	Спецификация к схемам заполнения оконных проемов	24	
22	Спецификация к схемам заполнения оконных проемов (продолжение)	25	
23	Сечения и узлы установки импостов	26	
24	Ведомость перемычек	27	
25	Ведомость перемычек (продолжение)	28	
26	Ведомость перемычек (продолжение)	29	
27	Спецификация перемычек	30	
28	Разрез I-I	31	
29	Разрез 2-2	32	
30	Разрез 3-3	33	
31	Фасад 1-4; 11-9	34	
32	Фасад 4-11	35	
33	Фасад А-И	36	
34	Фасад И-А	37	
35	Фасад 8-1	38	
36	Фрагменты 1, 2	39	
37	Фрагменты 3, 4	40	
38	Схемы расположения сантехкабин, воздуховодов, элементов лоджий	41	
39	Схемы расположения сантехкабин, воздуховодов, элементов лоджий (продолжение)	42	
40	План кровки между осями В-И План на отм. 21.000	43	
41	План кровли между осями А-В Схема устройства молниезащиты	44	
42	Схема расположения элементов воздуховодов Вид I-I	45	
43	Схема расположения элементов мусоропровода	46	
44	Узлы 1 ... 4, 10 ... 12	47	
45	Узлы 5 ... 9	48	
46	Узлы 13 ... 17, сечение а-а	49	
47	Схема расположения балок перекрытия на отм 3.300	50	
48	Схема расположения балок перекрытия на отм. 6.600 и 9.900	51	
49	Схема расположения балок перекрытия на отм. 13.200	52	
50	Схема расположения балок перекрытия на отм. 16.500	53	
51	Схемы расположения балок перекрытия между осями 4-6 и В-Г и покрытия	54	
52	Узлы к схемам балок	55	
53	Узлы к схемам балок	56	
54	Схема расположения элементов перекрытия на отм 3.300 между осями В-И и 1-8	57	
55	Схема расположения элементов перекрытия на отм. 3.300 между осями А-В и 4-11	58	
56	Схема расположения элементов перекрытия на отм. 6.600, 9.900 между осями Б-И и 1-8	59	
57	Схема расположения элементов перекрытия на отм. 6.600 между осями А-В и 4-11	60	
58	Схема расположения элементов перекрытия на отм. 9.900 между осями А-В и 4-11	61	
59	Схема расположения элементов перекрытия на отм. 13.200 между осями Б-И и 1-8	62	
60	Схема расположения элементов перекрытия на отм. 13.200 между осями А-В и 4-11	63	
61	Схема расположения элементов перекрытия на отм. 16.500 между осями Б-И и 1-8	64	
62	Схема расположения элементов перекрытия на отм. 16.500 между осями А-В и 4-11	65	
63	Схема расположения элементов покрытия между осями Б-И и 1-8	66	
64	Схема расположения элементов покрытия между осями А-В и 4-10, Б-Г и 4-6	67	
65	Сечения по перекрытиям 1-1 ... 5-5	68	
66	Сечения по перекрытиям 6-6 ... 10-10	69	
67	Сечения по перекрытиям 11-11 ... 15-15	70	
68	Сечения по перекрытиям 16-16 ... 19-19	71	
69	Спецификация элементов перекрытия	72	
70	Балки монолитные БМ1, БМ2, БМ3	73	
71	Участки монолитные УМ1, УМ2, УМ3	74	
72	Участки монолитные 1М1 ... 1М3, УМ11 ... УМ13 УМ27, УМ28 Сечения 2-2 ... 4-4	75	
73	Участки монолитные УМ4, УМ5	76	
74	Участки монолитные УМ6, УМ7	77	
75	Участки монолитные УМ8, УМ9, УМ10	78	
76	Участки монолитные УМ11 ... УМ13	79	
77	Участки монолитные УМ14 ... УМ16	80	
78	Участки монолитные УМ17 ... УМ19	81	
79	Участки монолитные УМ20 ... УМ21	82	

Содержание альбома (продолжение)

Лист	Наименование	Стр	Примечания
80	Участки монолитные УМ22.. УМ24	83	
81	Участки монолитные УМ25.	84	
82	Участок монолитный УМ26	85	
83	Участок монолитный УМ27, УМ28	86	
84	Ведомость расхода стали на элемент	87	
85	Схема расположения элементов лестницы I	88	
86	Фрагмент 1 лестницы I	89	
87	Фрагмент 2 лестницы I	90	
88	Схема расположения лестницы 2	91	
89	Схема расположения объемных элементов и плит перекрытия лифтовых шахт Разрезы 1-1. 3-3	92	
90	Развертки и сечения лифтовых шахт	93	
91	План приямка шахты и машинного помещения лифтов	94	
92	Развертки типового этажа шахты лифта Виды А, Б, В, Г. Сечение 3-3	95	
93	Развертки типового этажа шахты лифта Виды Д, Е, Ж, И Сечение 4-4	96	
94	Чертеж на заказ лифта пассажирского Q=500 т, V=1.0 м/сек Кабина 1020×1420×2100	97	
95	Чертеж на заказ лифта пассажирского Q=500т. V=1.0м/сек Кабина 1080×2200×2100	98	
96	Венташахта ВШ1, ВШ2	99	
97	Венташахта ВШ3	100	
98	Венташахта ВШ4, ВШ5	101	
99	Венташахта ВШ6	102	
	Часть II		
100	Схема расположения элементов витража В-1 (для Т=-20°С, Т=-30°С)	103	
101	Схема расположения элементов витражей В-2, В-3 (для Т=-20°С, Т=-30°С)	104	
102	Схема остекления витражей В-1, В-2, В-3 (для Т=-20°С, Т=-30°С)	105	
103	Схемы расположения элементов витражей В-5, В-6 (для Т=-20°С, Т=-30°С)	106	
104	Схема остекления витража В-6 Схема расположения элементов витражей В-7, В-8 (для Т=-20°С, Т=-30°С)	107	
105	Схема остекления витража В-8 Схема расположения элементов витражей В-9 и В-10 (для Т=-20°С, Т=-30°С)	108	
106	Схемы расположения элементов витражей В-4, В-11 (для Т=-20°С, Т=-30°С)	109	
107	Выборка материалов (для Т=-20°С, Т=-30°С)	110	
108	Узлы I-VI (для Т=-20°С, Т=-30°С)	111	
109	Узлы VII, VIII (для Т=-20°С, Т=-30°С	112	
110	Подвесной потолок Схема I	113	
111	Схема несущего каркаса подвесного потолка Схема I	114	
112	Схема расположения элементов витражей В-1 (для Т=-40°С)	115	
113	Схемы расположения элементов витражей В-2, В-3 (для Т=-40°С)	116	
114	Схема остекления витражей В-1, В-2, В-3, В-4 (для Т=-40°С)	117	
115	Схемы расположения элементов витражей В-5, В-6 (для Т=-40°С)	118	
116	Схема остекления витража В-6 Схема расположения элементов витражей В-7, В-8 (для Т=-40°С)	119	
117	Схема остекления витража В-8 Схемы расположения витражей В-9, В-10 (для Т=-40°С)	120	
118	Схемы расположения элементов витражей В-4, В-11 (для Т=-40°С)	121	
119	Выборка материалов (для Т=-40°С)	122	
120	Узлы I-VI (для Т=-40°С)	123	
121	Узлы VII, VIII (для Т=-40°С)	124	
122	Выборка материалов (для Т=-40°С)	125	
123	Лестницы ЛМ-1, ЛМ-2, ЛМ-3	126	
124	Подвесные потолки	127	
125	Венташахта ВШ7	128	
	Лечебная технология		
1	Общие данные	129	
2	Фрагмент I плана 1 этажа	130	
3	Фрагмент II и III плана 1 этажа Фрагменты 2, 3, 4, 5, 6 этажей	131	
4	План подвала между осями А-В, 4-11 (вариант с хозяйственно-бытовыми помещениями подвала)	132	
5	План подвала между осями Б-И, 1-8 (вариант с хозяйственно-бытовыми помещениями)	133	

Альбом III

Типовые проекты

ВЕДОМОСТЬ ЧЕРТЕЖЕЙ ОСНОВНОГО КОМПЛЕКТА АС3

Лист	Наименование	Примечание
1	Общие данные /начало/	
2	Общие данные /продолжение/	
3	Общие данные/ продолжение/	
4	Общие данные/ продолжение/	
5	Общие данные/ продолжение/	
6	Общие данные/ окончание/	
7	План 1 этажа между осями В-И	
8	План 1 этажа между осями А-В	
9	План 1 этажа между осями В-И	
	для варианта с подвалом	
10	План 1 этажа между осями А-В	
	для варианта с подвалом	
11	План 2 этажа между осями В-И	
12	План 2 этажа между осями А-В	
13	План 3,4 этажей	
14	План 5 этажа и кровли между	
	осями В-И	
15	План 5 этажа и кровли между	
	осями А-В	
16	План 6 этажа и кровли между	
	осями В-К	
17	План 6 этажа между осями А-В	
18	Спецификация элементов заполнения	
	проемов	

Лист	Наименование	Примечание
19	Спецификация элементов заполнения	
	проемов /продолжение/. Спецификация	
	элементов к планам.	
20	Схема заполнения оконных проемов	
21	Спецификация к схемам заполнения	
	оконных проемов	
22	Спецификация к схемам заполнения	
	оконных проемов / продолжение/	
23	Узлы установки импостов	
24	Ведомость перемычек	
25	Ведомость перемычек /продолжение/	
26	Ведомость перемычек/ продолжение/	
27	Спецификация перемычек	
28	Разрез 1-1	
29	Разрез 2-2	
30	Разрез 3-3	
31	Фасад 1-4, 11-9	
32	Фасад 4-11	
33	Фасад А-И	
34	Фасад И-А	
35	Фасад 8-1	
36	Фрагменты 1,2	
37	Фрагменты 3,4	
38	Схемы расположения сантехкабин,	
	воздуховодов, элементов лоджий	
39	Схемы расположения сантехкабин	
	воздуховодов, элементов лоджий /продолжение/	
40	План кровли между осями В-И.	
	План на отм. 21.000	
41	План кровли между осями А-В.	
	Схема устройства молниезащиты	
42	Схема расположения элементов воздуховодов Вид I-I	
43	Схема расположения элементов мусоропровода.	
44	Узлы 1...4; 10...12	
45	Узлы 5...9	
46	Узлы 13...	
47	Схема расположения балок перек-	
	рытия на отм 3.300	
48	Схема расположения балок перек-	
	рытия на отм. 6.600 и 9.900	
49	Схема расположения балок	
	перекрытия на отм. 13.200	

Лист	Наименование	Примечание
50	Схема расположения балок	
	перекрытия на отм 16.500	
51	Схема расположения балок	
	перекрытия между осями 4-6 и Б-Г	
	покрытия	
52	Узлы к схемам балок	
53	Узлы к схемам балок	
54	Схема расположения элементов пере-	
	крытия на отм 3.300 между осями	
	Б-И и 1-8	
55	Схема расположения элементов	
	перекрытия на отм. 3.300 между	
	осями А-В и 4-11	
56	Схема расположения элементов	
	перекрытия на отм. 6.600 и 9.900	
	между осями Б-И и 1-8	
57	Схема расположения элементов	
	перекрытия на отм. 6.600 между	
	осями А-В и 4-11	
58	Схема расположения элементов	
	перекрытия на отм 9.900 между	
	осями А-В и 4-11	
59	Схема расположения элементов	
	перекрытия на отм 13.200 между	
	осями Б-И и 1-8	
60	Схема расположения элементов	
	перекрытия на отм 13.200 между	
	осями А-В и 4-11	
61	Схема расположения элементов	
	перекрытия на отм 16.500 между	
	осями Б-И и 1-8	

Привязка настоящего типового проекта выполнена в соответствии с действующими нормами и предусматривает мероприятия, обеспечивающие взрывную, взрывопожарную и пожарную безопасность при эксплуатации здания.

Гл. архитектор проекта
Гл. инженер проекта

Типовой проект разработан в соответствии с действующими нормами и правилами и предусматривает мероприятия обеспечивающие взрывную, взрывопожарную и пожарную безопасность при эксплуатации здания

Гл. архитектор проекта
Гл. инженер проекта

Инв. №

Привязан

244-1-66.86 - АС3

Нач АПМБ	Орзул		
Гл инж м	Собенников		
ГАП	Бельман		
ГИП	Кудрявцева		
Рук гр арх	Пехтер		
Разраб	Табунова		
Н контр	Новикова		

Спальный корпус на 250мест для санаториев /стены кирпичные/

Стадия	Лист	Листов
	1	

Общие данные /начало/

ЦНИИЭП курортно-туристских зданий и комплексов

ВЕДОМОСТЬ РАБОЧИХ ЧЕРТЕЖЕЙ ОСНОВНОГО КОМПЛЕКТА АС-3

Лист	Наименование	Примечание
62	Схема расположения элементов перекрытия на отм. 16 500	
	между осями А-В и 4-11	
63	Схема расположения элементов покрытия между	
	осями Б-И и 1-8	
64	Схема расположения элементов покрытия между	
	осями А-В и 4-10, Б-Г и 4-6	
65	Сечения по перекрытиям 1-1 и 5-5	
66	Сечения по перекрытиям 6-6 . 10-10	
67	Сечения по перекрытиям 11-11 15-15	
68	Сечения по перекрытиям 16-16 19-19	
69	Спецификация элементов перекрытия	
70	Балки монолитные БМ1, БМ2, БМ3	
71	Участки монолитные УМ1, УМ2, УМ3	
72	Участки монолитные УМ1 . УМ3, УМ11 УМ13, УМ27, УМ28	
	Сечения 2-2 .4-4	
73	Участки монолитные УМ4, УМ5	
74	Участки монолитные УМ6, УМ7	
75	Участки монолитные УМ8, УМ9, УМ10	
76	Участки монолитные УМ11 . УМ13	
77	Участки монолитные УМ14 .. УМ16	
78	Участки монолитные УМ17 . УМ19	
79	Участки монолитные УМ20, УМ21	
80	Участки монолитные УМ22 УМ24	
81	Участки монолитные УМ25	
82	Участки монолитные УМ26	
83	Участки монолитные УМ27, УМ28	
84	Ведомость расхода стали на элемент	
85	Схема расположения элементов лестницы I	
86	Фрагмент 1 лестницы 1	
87	Фрагмент 2 лестницы 1	
88	Схема расположения элементов лестницы 2	
89	Схема расположения объемных элементов и плит	
	перекрытия лифтовых шахт Разрезы 1-1 ... 3-3	
90	Развертки и сечения лифтовых шахт	
91	План приямка шахты и машинного помещения лифтов	
92	Развертки типового этажа шахты лифта Виды А, Б, В, Г	
	Сечение 3-3	
93	Развертки типового этажа шахты лифта Виды Д, Е, Ж, И	
	Сечение 4-4	
94	Чертеж на заказ лифта пассажирского Q=500, =1,0 м/сек	
	кабина 1020×1420×2100	
95	Чертеж на заказ лифта грузопассажирского Q=500 т,	
	=1,0 м/сек Кабина 1080×2200×2100	

(ПРОДОЛЖЕНИЕ)

Лист	Наименование	Примечания
96	Венткамера ВШ1, ВШ2	
97	Венткамера ВШ3	
98	Венткамера ВШ4, ВШ5	
99	Венткамера ВШ6	
100	Схема расположения элементов витража В-1	
	(для Т=-20°С, Т=-30°С)	
101	Схема расположения элементов витражей В-2, В-3	
	(для Т=-20°С, Т=-30°С)	
102	Схема остекления витражей В-1, В-2, В-3	
	(для Т=-20°С, Т=-30°С)	
103	Схемы расположения элементов витражей В-5, В-6	
	(Т=-20°С, Т=-30°С)	
104	Схема остекления витража В-6 Схема расположения	
	элементов витражей В-7, В-8 (для Т=-20°С, Т=-30°С)	
105	Схема остекления витража В-8 Схема расположения	
	элементов витражей В-9, В-10 (для Т=-20°С, Т=-30°С)	
106	Схемы расположения элементов витражей В-4, В-11	
	(для Т=-20°С, Т=-30°С)	
107	Выборка материалов (для Т=-20°С, Т=-30°С)	
108	Узлы I-VI (для Т=-20°С, Т=-30°С)	
109	Узлы VII, VIII (для Т=-20°С, Т=-30°С)	
110	Подвесной потолок. Схема I	
111	Схема несущего каркаса подвесного потолка. Схема 1	
112	Схема расположения элементов витражей В-1 (для Т=-40°С)	
113	Схемы расположения элементов витражей В-2 (для Т=-40°С)	
114	Схема остекления витражей, В-1, В-2, В-3, В-4 (для Т=-40°С)	
115	Схема расположения элементов витражей В-5, В-6	
	(для Т=-40°С)	
116	Схема остекления витража В-6 Схема расположения	
	элементов витражей В-7, В-8 (для Т=-40°С)	
117	Схема остекления витража В-8. Схемы расположения	
	витражей В-9, В-10 (для Т=-40°С)	
118	Схемы расположения элементов витражей В-4, В-11	
	(для Т=-40°С)	
119	Выборка материалов (для Т=-40°С)	
120	Узлы I-VI (для Т=-40°С)	
121	Узлы VII, VIII (для Т=-40°С)	
122	Выборка материалов (для Т=-40°С)	
123	Лестницы ЛМ-1, ЛМ-2, ЛМ-3	
124	Подвесные потолки	
125	Венткамера ВШ7	

ВЕДОМОСТЬ СПЕЦИФИКАЦИЙ

Лист	Наименование	Примечание
18	Спецификация элементов заполнения проемов	
19	Спецификация элементов к планам	
21	Спецификация к схемам заполнения оконных проемов	
27	Спецификация перемычек	
39	Спецификация элементов сантехкабин, ограждений, лод-	
	ний, разделительных экранов лоджий и воздуховодов	
41	Спецификация элементов кровли и молниезащиты	
47	Спецификация элементов балок перекрытия на отм 3.300	
48	Спецификация элементов балок перекрытия на отм 6.600,	
	9.900	
49	Спецификация элементов балок перекрытия на отм. 13,200	
50	Спецификация элементов балок перекрытия на отм 16 500	
51	Спецификация элементов балок покрытия	
69	Спецификация элементов балок перекрытия	
85,86	Спецификация элементов лестницы 1	
88	Спецификация элементов лестницы 2	
89	Спецификация элементов лифтовых шахт	
91	Спецификация элементов приямка и машинного	
	помещения лифтов	
99	Спецификация элементов венткамер	

ОБЩИЕ УКАЗАНИЯ

1. Данные о природных условиях, с учетом которых разработаны несущие и ограждающие конструкции здания и указания по привязке проекта оговорены в пояснительной записке общей части проекта

2. Временные нормативные нагрузки на перекрытие помещений приняты в соответствии со СНиП П-6-74 „Нагрузки и воздействия"

3. Кирпичные стены выкладывать из отборного глиняного обыкновенного кирпича пластического прессования марки 100 на цементно-песчаном растворе марки 75 Наружные стены выполняются с облицовкой по периметру лицевым кирпичом светложгущихся глин марки 100 с перевязкой швов в каждом ряду и с полным заполнением швов раствором

4. Армирование стен и простенков выполнять сетками из стержней ф4 В4-1 с ячейкой 50×50 через 2 ряда

			244-1-66.86 – АС3
Нач АПМ-6	Орзул		
Гл инж м	Собенников		
ГАП	Бельман		
ГИП	Кудрявцева		
Рук гр арх	Пехтер		
Разраб	Гиляревский		
Н контр	Новикова		

Спальный корпус на 250 мест для санаториев /стены кирпичные/

Стадия	Лист	Листов
Р	2	

Общие данные /продолжение/

ЦНИИЭП курортно-туристских зданий и комплексов

Привязан

Инв №

Копировал

Формат А2

Армирование стен в местах опирания несущих балок и перемычек / разработано на листах 52, 53/

5. Водопоглощение лицевого кирпича должно быть не более 12%

6. Раствор для кладки наружных стен применять сложный, марки 50

7. Кладку стен, соприкасающихся с грунтом, из глиняного обыкновенного кирпича пластического прессования по ГОСТ 530-80 марки 100 на цементно-известковом растворе марки 50.

8. Проектные решения предусматривают перекрытие проемов в стенах и перегородках шириной до 600 мм включительно рядовыми перемычками из 8АШ в слое цементного раствора марки 100 толщиной 30 мм из расчета два диаметра на 120 мм толщины стены

9. При возведении кладки для крепления оконных и дверных колодок закладывать антисептированные деревянные пробки размером 65 × 120 × 250 через 8 рядов кладки по высоте и крайние на расстоянии не более 300 мм от верха и низа проемов

10. Под опорными участками сборных железобетонных элементов предусмотреть слой раствора не более 20 мм Установка этих элементов на кладку „насухо" запрещается

11. Перегородки на полах по грунту устанавливать на утолщенную бетонную подготовку пола серии 2.230-1 вып 5 деталь I

12. Неоштукатуриваемую по проекту кладку вести с расшивкой швов, а оштукатуриваемую – в пустошовку.

13. Низкие откосы оконных проемов покрыть оцинкованным кровельным железом

14. Оштукатуривание стен и перегородок помещений с повышенной влажностью производить цементно-песчаным, а остальных помещений – известковым раствором

15, Сварные швы выполнять в соответствии с ГОСТ 5264-80

16. Сварные швы и участки закладных деталей с нарушенным в результате сварки защитным покрытием, нанесенном на заводе изготовителем, должны быть дополнительно покрыты протекторным грунтом

17. Все открытые закладные детали и соединительные элементы должны быть защищены от коррозии оцинкованием

18. При выполнении и приемке строительно-монтажных работ необходимо руководствоваться строительными нормами и правилами / СНиП/ на производство строительно-монтажных работ и другими действующими нормативными документами

19. Указания о мероприятиях при производстве работ в зимнее время и о мероприятиях по ограничению шума и вибрации, оговорены в пояснительной записке общей части проекта

20. За отметку 0.000 условно принята отметка чистого пола 1 этажа спального корпуса

21. Сварочные работы при ручной сварке обычных углеродистых сталей производить электродами типа Э-42 по ГОСТ 9467-75

22. Анкера для связи настилов перекрытия между собой и стенами сварить дуговой сваркой электродами Э-42 После сварки анкера следует покрывать слоем цементного раствора толщиной 20 мм

23. Строительная часть пассажирского и грузопассажирского лифтов разработана в соответствии с альбомом АТ-6 00-001 ГОСТ 22845-85 „Лифты пассажирские больничные и грузовые Правила производства и приема работ"

24. Заливку чистого пола в машинном помещении производить при монтаже после установки оборудования лифта и прокладки труб электропроводки. Высота заливки пола в машинном помещении при групповой установке лифтов должна быть 100 мм.

25. Устройство перекрытия над машинным помещением производить после монтажа оборудования лифтов

26. Монтаж блоков шахты лифтов должен производиться с опережением возведения примыкающих конструкций здания на один этаж После монтажа основных блоков ШЛ 50г-28п-а и ШЛ 50-28-а они крепятся к перекрытиям и к стенам в двух точках с каждой стороны блока

27. Прц монтаже должна быть обеспечена соосность блоков Для обеспечения точности монтажа металлическая и пластмассовая шайбы ранее смонтированного блока при помощи гайки устанавливаются на уровне, обеспечивающем установку последующего блока на проектной отметке

28. Отклонения стен шахты от вертикальной плоскости не должно превышать 15 мм Блоки шахты должны монтироваться на цементном растворе М 300, толщина шва 20 мм Особое внимание необходимо обращать на тщательное заполнение швов раствором

29. Для подъема блоков шахт лифтов должны применяться специальные траверсы с вертикальными стропами

30. После установки блока шахты лифта в проектное положение монтажные петли должны быть срезаны

31. Ориентация в плане
– основных блоков – по дверному проему,
– доборных блоков – стенка блока со знаком А должна находиться со стороны дверного проема

32. Плиты перекрытий над шахтами монтируются на цементном растворе М-200 после монтажа оборудования, толщина шва - 20 мм

					244-1-66.86 – АС 3	
Нач.ОПМ-7	Орзул					
Гл.инж	Собенников			Спальный корпус на 250 мест для санаториев /стены кирпичные/	Стадия	Лист	Листов
ГАП	Бельман				Р	3	
ГИП	Кудрявцева						
Рук.гр.арх	Пехтер			Общие данные /продолжение/	ЦНИИЭП курортно-туристских зданий и комплексов		
Разраб	Гиляревский						
Н.контр	Новикова						

Привязан

Инв. №

Копировал

Формат А2

Обозначение	Наименование	Примечание
	Ссылочные документы	
1.225-2 вып. 8	Железобетонные прогоны предварительно напряженные прямоугольного сечения длиной 358, 318 и 278 см, армированные стержнями из стали класса А-IV Метод натяжения - электротермический	
1.225-2 вып. 4	Железобетонные прогоны предварительно напряженные таврового сечения длиной 628 и 598 см, армированные высокопрочной проволокой ф 5 класса Вр-II с линейно-групповым расположением арматуры Метод натяжения - механический	
1.225.1-3	Прогоны железобетонные длиной 448, 598 и 898 см с односторонней полкой для наружных и внутренних кирпичных стен общественных зданий.	
1.242.1-3 вып. 1	Панели перекрытий железобетонные ребристые для общественных зданий предварительно-напряженные.	
1.243.1-5 вып. 1	Панели перекрытий железобетонные беспустотные предварительно напряженные длиной 628 и 598 см шириной 99, 119 и 149 см, армированные стержнями из стали класса Ат-Vск Метод натяжения - электротермический	
1.137.1-8 вып 1	Панели лоджий многопустотные для жилых зданий предварительно напряженные	
1.141-1 вып. 60 вып. 63	Панели перекрытий железобетонные многопустотные с круглыми пустотами	
1.241-1 вып. 28	Панели перекрытий железобетонные многопустотные предварительно напряженные	
1.038.1-1 вып. 1 вып. 2	Перемычки железобетонные для зданий с кирпичными стенами	
1.251.1-4 вып 1	Лестничные марши для общественных зданий для высот этажей 3,3; 3,6 и 4,2 м шириной 120, 135, 150 и 165 см ребристой конструкции с фризовыми ступенями накладные проступи	

Обозначение	Наименование	Примечание
1.252-1 вып 1	Лестничные площадки для общественных зданий ребристой конструкции шириной 120, 135, 150 и 165 см	
1.236.4-7/84 вып. 1.3	Витрины и тамбуры из алюминиевых сплавов для общественных зданий.	
1.289.1-4 вып. 0,1	Шахты лифтов из объемных железобетонных блоков для общественных зданий.	
1.136.5-16 часть 1,2	Окна и балконные двери деревянные с двойным остеклением для жилых зданий	
1.136.5-17	Окна и балконные двери деревянные с тройным остеклением для жилых зданий.	
1.136-10	Двери деревянные внутренние для жилых и общественных зданий	
1.136.5-19	Двери деревянные наружные для жилых и общественных зданий	
1.236-6 вып. 1 часть 1и2	Окна и балконные двери общественных зданий.	
1.288-1 вып. 1	Санитарно-технические кабины полного заводского изготовления для спальных корпусов, санаториев и учреждений отдыха.	
2.244-1 вып. 4	Детали полов общественных зданий	
2.260-1 вып. 3	Детали покрытий общественных зданий.	
2.250-2 вып. 1	Детали лестниц общественных зданий	
2.240-1 вып. 3	Детали перекрытий общественных зданий.	

Обозначение	Наименование	Примечание
	Прилагаемые документы	
КЖИ-1	Чертежи бетонных и железобетонных изделий	
АСИ-1	Чертежи архитектурно-строительных изделий	
ИД-1	Чертежи деревянных изделий	
Альбом X	Ведомости потребности в материалах	

Ведомость объемов сборных бетонных и железобетонных конструкций по рабочим чертежам основного комплекта марки АС-3

	Наименование группы элементов конструкций	Код	Кол м3	Примечание
	Ригели и прогоны преднапряженные из тяжелого бетона	582511	4.60	
	Ригели и прогоны с обычным армированием из тяжелого бетона	582521	3.29	
	Перемычки с обычным армированием из тяжелого бетона	582821	107.62	
	Плиты перекрытий преднапряженные из тяжелого бетона	584211	471.99	
	Плиты перекрытий преднапряженные из легкого бетона	584212	83.50	
	Плиты перекрытий с обычным армированием из тяжелого бетона	584221	107.89	
	Элементы лестниц с обычным армированием из тяжелого бетона	589121	30.20	
	Всего бетона и железобетона		812.09	

Материалы на изготовление сборных бетонных и железобетонных конструкций учтены в ведомости потребности в материалах и отдельно не учитываются.

Привязан

Инв №

Нач АПМБ	Орзул	
Гл инж АПМ	Собенников	
ГАП	Бельман	
ГИП	Кудрявцева	
Рук пр ин	Иванова	
Разраб	Павлова	
Н контр	Новикова	

244-1-66.86 - АС3

Спальный корпус на 250 мест для санаториев / стены кирпичные /

Общие данные / продолжение /

Стадия	Лист	Листов
Р	4	

ЦНИИЭП курортно туристских зданий и комплексов

ВЕДОМОСТЬ ОТДЕЛКИ ПОМЕЩЕНИЙ

	Наименование или номер помещения	Потолок		Стены или перегородки		Низ стен или перегородок /панель/			Примечание
		Площадь	Вид отделки	Площадь	Вид отделки	Площадь	Вид отделки	Высота/мм/	
1	Спальная комната на 1 место 1А (мест-44)	8,6*	Затирка побелка	24,5	Подготовка. Покраска клеевая		—		Отделка на всю высоту
2	Спальная комната на 1 место 1Б (мест-2)	8,8	То же	24,5	То же		—		То же
3	Спальная комната на 1 место 1В (мест 4)	9,6	"	28,9	"		—		"
4	Спальная комната на 2 места 2А (мест-84)	11,8	"	30,5	"		—		"
5	Спальная комната на 2 места 2Б (мест-2)	12,0	"	34,9	"		—		"
6	Спальная комната на 2 места 2В (мест-5)	12,5		34,6	"		—		
7	Спальная комната на 2 места 2Г (мест-4)	11,4	"	33,1			—		
8	Спальная комната на 2 места 2Д (мест-5)	12,1	"	34,3			—		"
9	Санузел при спальной комнате (мест-150)								Серия 1 288-1 выпуск 1
10	Прихожая при спальной комнате (мест-150)	3,4	"	16,3	"		—		"
11	Вестибюль с гардеробом	72,0	"	72,6	Лицевой кирпич		—		"
12	Комната дежурного администратора	6,0	"	9,0	"		—		"
13	Телевизионный холл	17,0	"	81,0	"		—		"
14	Гостиная - зимний сад	36,0	"	39,0	"		—		"
15	Камера хранения	16,0	"	46,0	Подготовка покраска клеевая		—		"
16	Кабинет врача (мест-5)	11,7	Затирка покраска ЭВА-27	35,4	Подготовка. Покраска клеевая		—		"
17	Комната медсестры (мест-5)	11,7	То же	11,8	То же	23,6	Керамическая плитка	1800	
18	Ожидальная (мест-5)	4,0	Затирка побелка	12,7	"		—		Отделка на всю высоту
19	Клизменная	11,3	Затирка покраска ЭВА 27	13,8	"	21,0	Керамическая плитка	1800	
20	Инекционная со стерилизационной	15,7	То же			33,8	Керамическая плитка	3000	

* Кроме помещений с указанным количеством мест площадь потолков и стен указана суммарная

ПРОДОЛЖЕНИЕ

	Наименование или номер помещения	Потолок		Стены или перегородки		Низ стен или перегородок /панель/			Примечание
		Площадь	Вид отделки	Площадь	Вид отделки	Площадь	Вид отделки	Высота/мм/	
21	Комната сестры-хозяйки	8,7	Затирка побелка	32,1	Подготовка покраска клеевая		—		Отделка на всю высоту
22	Кладовая грязного белья	10,4	Затирка покраска Э-ВА-27	13,0	То же	25,8	Керамическ плитка	1800	
23	Электрощитовая	7,2	Известковая побелка	25,1	Известковая побелка		—		Отделка на всю высоту
24	Лестнично-лифтовой холл	192,3	Затирка побелка	880,5	Лицевой кирпич		—		То же
25	Кладовая чистого белья	44	То же	49,0	Подготовка покраска клеевая		—		"
26	Уборные общего пользования (мест-7)	18,6	"	10,2	То же	13,8	Керамическ плитка	1800	
27	Кладовая уборочного инвентаря	19,9	"	117,6	"				Отделка на всю высоту
28	Мусорокамера	31,1	Известковая побелка	51,0	Известковая побелка	69	Керамическ плитка	1800	
29	Коридоры	826	Затирка побелка	2564	Подготовка покраска клеевая		—		Отделка на всю высоту
30	Помещение чистки и глажения одежды (мест-3)	10,1	То же	55,0	То же		—		То же
31	Комната персонала (мест-2)	10,1	"	35,0	"		—		
32	Тамбуры	18,5	"	26,4	Лицевой кирпич		—		
33	Машинное отделение лифтов	28,9	Известковая побелка		Известковая побелка				

ВЕДОМОСТЬ ОТДЕЛКИ ФАСАДОВ

Элементы	Вариант /основной/	
	Отделка	Колер
Цоколь, стены, пилоны, парапеты	Керамический лицевой кирпич ГОСТ 7484 78	Желтый
Окна и двери	Покраска краской масляной	Белый
Ограждение лоджий	Кузбасслаком за два раза	Черный

Привязан	Н. ч. АПМБ	Орзул	
	Гл. инж. м	Собенников	
	ГАП	Бельман	
	ГИП	Кудрявцева	
	Рук. гр.	Пехтер	
	Провер.	Логвинов	
	Разраб.	Полежаева	
Инв. №	Н. контр.	Новикова	

244 1-66 86 - [illegible]

Спальный корпус на 250 мест дат санаторий /стены кирпичные/

Общие данные /продолжение/

Стадия | Лист | Листов

Ленинград Курортно-туристский зданий и комплексов

Альбом III

Типовой проект

ЭКСПЛИКАЦИЯ ПОЛОВ

НАИМЕНОВАНИЕ ИЛИ НОМЕР ПОМЕЩЕНИЯ ПО ПЛАНУ	ТИП ПОЛА ПО ПРОЕКТУ	СХЕМА ПОЛА ИЛИ НОМЕР УЗЛА ПО СЕРИИ 2.244-1 ВЫП 4	ЭЛЕМЕНТЫ ПОЛА И ИХ ТОЛЩИНА	ПЛОЩАДЬ ПОЛА $м^2$	ПРИМЕЧАНИЕ
СПАЛЬНАЯ КОМНАТА НА 1 МЕСТО (МЕСТ-2), ПРИХОЖАЯ СПАЛЬНОЙ КОМНАТЫ (МЕСТ-2),	1	148	ПОКРЫТИЕ - ЛИНОЛЕУМ ПОЛИВИНИЛХЛОРИДНЫЙ НА ТКАНЕВОЙ ОСНОВЕ ГОСТ 7251 77-2,5 мм Н=110	24,6*	ПОЛЫ ПОМЕЩЕНИЙ 1 ЭТАЖА
САНУЗЕЛ ПРИ СПАЛЬНОЙ КОМНАТЕ (МЕСТ-2)** , КЛИЗМЕННАЯ ИНЕКЦИОННАЯ УБОРНЫЕ ПРИ ВЕСТИБЮЛЕ, МУСОРОПРИЕМНИК, ПОМЕЩЕНИЕ УБОРОЧНОГО ИНВЕНТАРЯ	2	180	ПОКРЫТИЕ - КЕРАМИЧЕСКАЯ ПЛИТКА ГОСТ 6787-80-10 мм Н=110	40,0	
КАБИНЕТ ВРАЧА (МЕСТ 5), КОМНАТА МЕДСЕСТРЫ (МЕСТ 5), КЛАДОВАЯ ЧИСТОГО БЕЛЬЯ, КЛАДОВАЯ ГРЯЗНОГО БЕЛЬЯ, КАМЕРА ХРАНЕНИЯ	3	155	ПОКРЫТИЕ - ЛИНОЛЕУМ ПОЛИВИНИЛХЛОРИДНЫЙ НА ТКАНЕВОЙ ОСНОВЕ ГОСТ 7251-77-2,5 мм Н=110	163,4	
ВЕСТИБЮЛЬ, ГОСТИНАЯ, ТЕЛЕВИЗИОННЫЙ ХОЛЛ, КОРИДОР, ЛЕСТНИЧНО-ЛИФТОВОЙ ХОЛЛ, ТАМБУР (МЕСТ-3)	4	185	ПОКРЫТИЕ - БЕТОН МОЗАИЧНОГО СОСТАВА МАРКИ 200 Н=110	366,5	
ЛЕСТНИЧНО-ЛИФТОВЫЕ ХОЛЛЫ (МЕСТ-5)	5	141	ПОКРЫТИЕ - БЕТОН МОЗАИЧНОГО СОСТАВА МАРКИ 200 Н=80	145,5	ПОЛЫ ПОМЕЩЕНИЙ 2-6 ЭТАЖЕЙ

ПРОДОЛЖЕНИЕ

НАИМЕНОВАНИЕ ИЛИ НОМЕР ПОМЕЩЕНИЯ ПО ПЛАНУ	ТИП ПОЛА ПО ПРОЕКТУ	СХЕМА ПОЛА ИЛИ НОМЕР УЗЛА ПО СЕРИИ 2.244-1 ВЫП 4	ЭЛЕМЕНТЫ ПОЛА И ИХ ТОЛЩИНА	ПЛОЩАДЬ ПОЛА $м^2$	ПРИМЕЧАНИЕ
СПАЛЬНАЯ КОМНАТА НА 1 МЕСТО (МЕСТ-48), СПАЛЬНАЯ КОМНАТА НА 2 МЕСТА (МЕСТ-100) ПРИХОЖАЯ СПАЛЬНОЙ КОМНАТЫ (МЕСТ-148)	6	41	ПОКРЫТИЕ - ЛИНОЛЕУМ ПОЛИВИНИЛХЛОРИДНЫЙ НА ТКАНЕВОЙ ОСНОВЕ ГОСТ 7251-77-25 мм Н=80	2443,3	ПОЛЫ ПОМЕЩЕНИЙ 2-6 ЭТАЖЕЙ
САНУЗЕЛ ПРИ СПАЛЬНОЙ КОМНАТЕ** (МЕСТ-148), УБОРНАЯ ОБЩЕГО ПОЛЬЗОВАНИЯ (МЕСТ-5) МУСОРОПРИЕМНИК (МЕСТ-5) ПОМЕЩЕНИЕ УБОРОЧНОГО ИНВЕНТАРЯ (МЕСТ-5)	7	127	ПОКРЫТИЕ - КЕРАМИЧЕСКАЯ ПЛИТКА, ГОСТ 6787-80 10 мм Н=80	48,0	
ПОМЕЩЕНИЕ ПЕРСОНАЛА (МЕСТ-2), ПОМЕЩЕНИЕ ЧИСТКИ И ГЛАЖЕНИЯ БЕЛЬЯ (МЕСТ-3), КЛАДОВАЯ ЧИСТОГО БЕЛЬЯ (МЕСТ-5), КОРИДОР	8	70	ПОКРЫТИЕ - ЛИНОЛЕУМ ПОЛИВИНИЛХЛОРИДНЫЙ НА ТКАНЕВОЙ ОСНОВЕ ГОСТ 7251-77-2,5 мм Н=80	810,9	
МАШИННОЕ ОТДЕЛЕНИЕ ЛИФТОВ	9	140	ПОКРЫТИЕ - БЕТОН МАРКИ 200 Н=100	28 9	
ЛОДЖИИ	10	127	ПОКРЫТИЕ - КЕРАМИЧЕСКАЯ ПЛИТКА, ГОСТ 6787 80, Н=70 мм	1015 2	

1. В ЭКСПЛИКАЦИИ УКАЗАНА СУММАРНАЯ ПЛОЩАДЬ ПОЛОВ
2. САНУЗЛЫ ЗАВОДСКОГО ИЗГОТОВЛЕНИЯ СМ АЛЬБОМ СКП СЕРИЯ 1.288-1 ВЫП.1

НАЧ АПМ6	ОРЗУЛ		
ГЛ ИНЖ М	СОБЕННИКОВ		
ГАП	БЕЛЬМАН		
ГИП	КУДРЯВЦЕВА		
РУКГРАРХ	ПЕХТЕР		
ПРОВЕРИЛ	ЛОГВИНОВ		
РАЗРАБ	ПОЛЕЖАЕВА		

244-1-66.86 - АС3

СПАЛЬНЫЙ КОРПУС НА 250 МЕСТ ДЛЯ САНАТОРИЕВ /СТЕНЫ КИРПИЧНЫЕ/

ОБЩИЕ ДАННЫЕ /ОКОНЧАНИЕ/

СТАДИЯ	ЛИСТ	ЛИСТОВ
	6	

ЦНИИЭП КУРОРТНО-ТУРИСТСКИХ

ПРИВЯЗАН

ИНВ №

ИНВ № ПОДЛ | ПОДПИСЬ И ДАТА | ВЗАМ ИНВ №

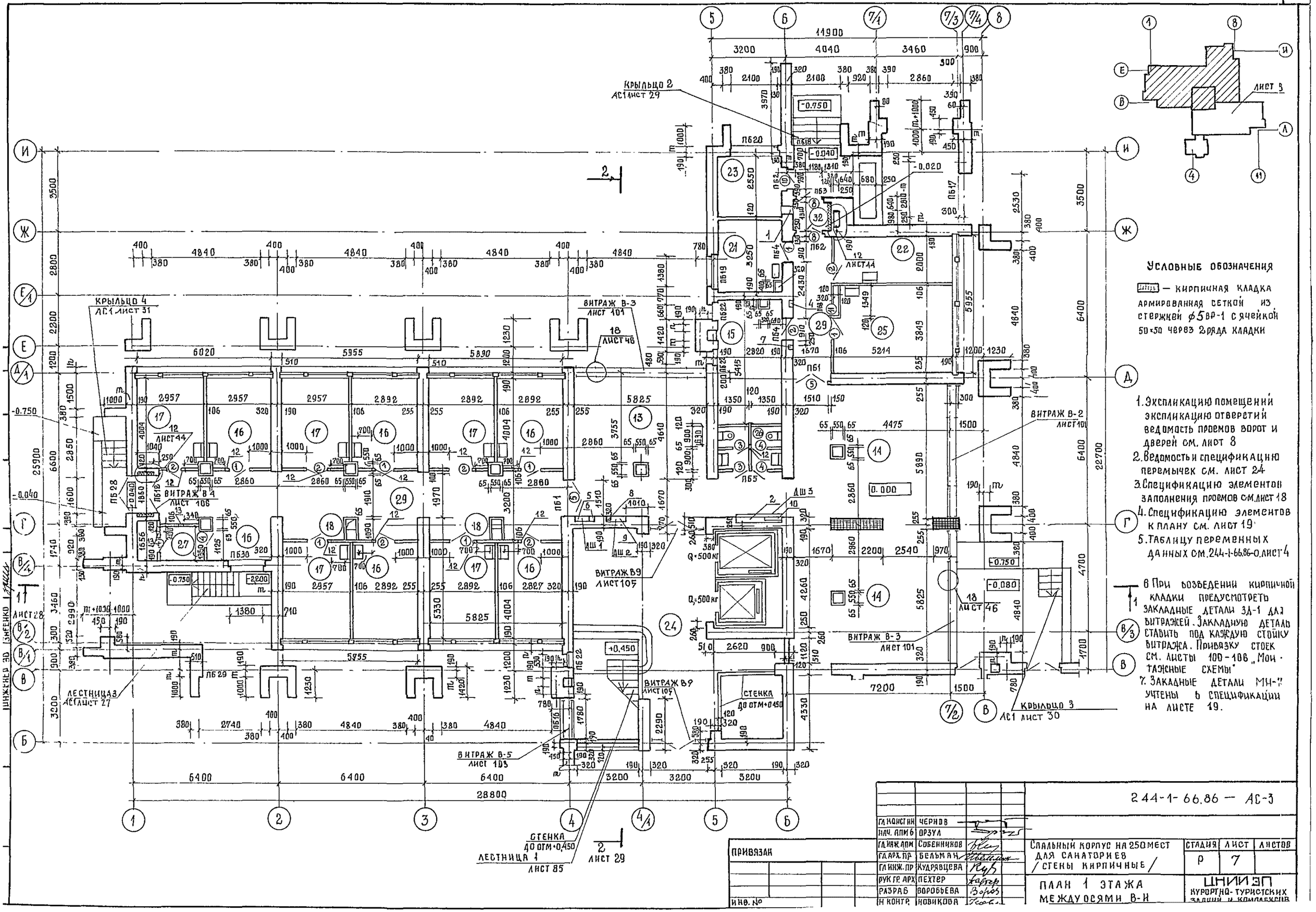

Условные обозначения

— кирпичная кладка армированная сеткой из стержней ϕ5 Вр-1 с ячейкой 50×50 через 2 ряда кладки

1. Экспликацию помещений экспликацию отверстий ведомость проемов ворот и дверей см. лист 8
2. Ведомость и спецификацию перемычек см. лист 24
3. Спецификацию элементов заполнения проемов см. лист 18
4. Спецификацию элементов к плану см. лист 19
5. Таблицу переменных данных см. 244-1-66.86-0. лист 4
6. При возведении кирпичной кладки предусмотреть закладные детали 3Д-1 для витражей. Закладную деталь ставить под каждую стойку витража. Привязку стоек см. листы 100-106 „Монтажные схемы"
7. Закладные детали МН-1 учтены в спецификации на листе 19.

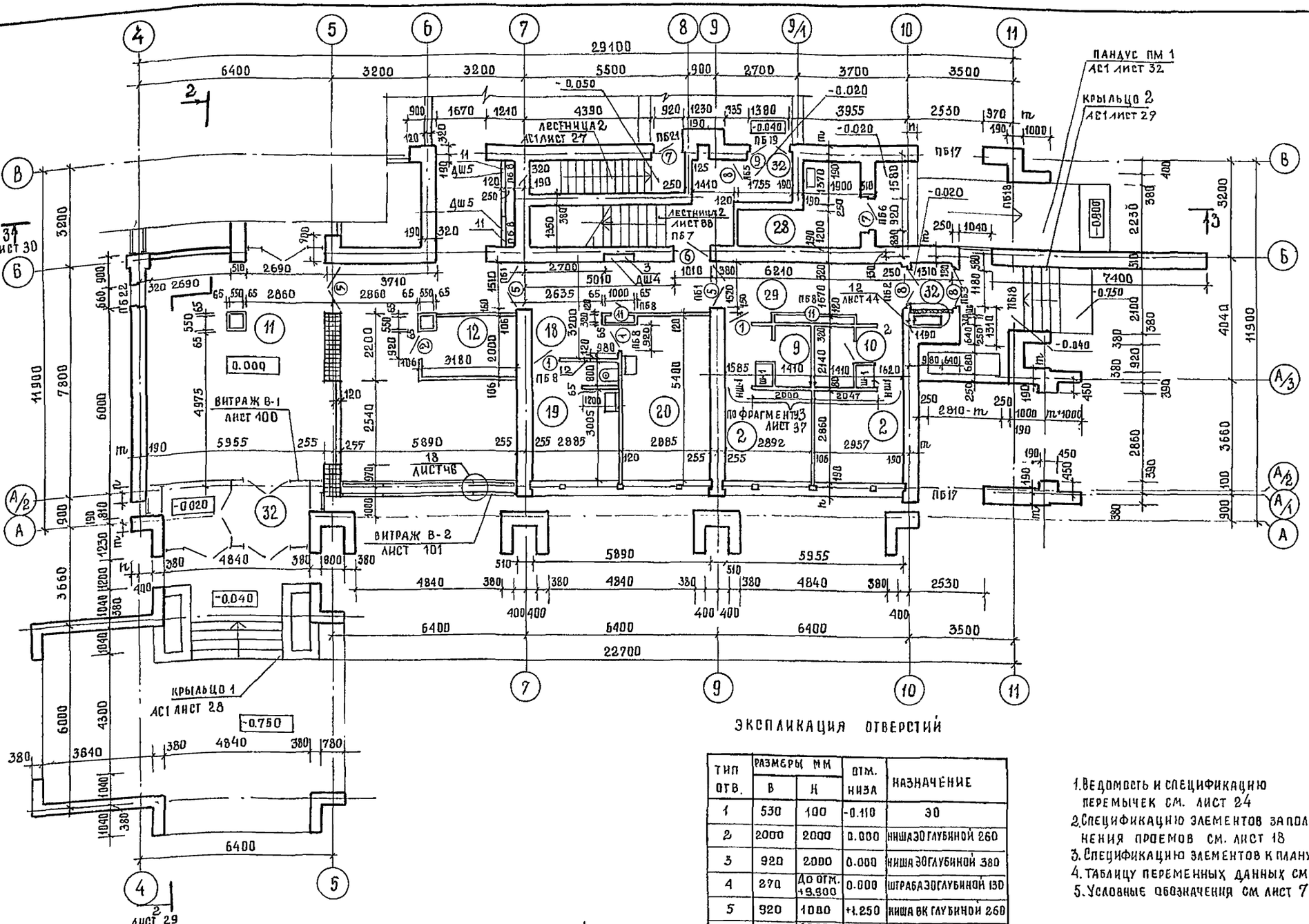

ЭКСПЛИКАЦИЯ ПОМЕЩЕНИЙ

НОМЕР ПОМЕЩЕНИЯ ПО ПЛАНУ	НАИМЕНОВАНИЕ	ПЛОЩАДЬ М²
2	СПАЛЬНАЯ КОМНАТА НА 1 МЕСТО 1Б	8,8
9	САНУЗЕЛ ПРИ СПАЛЬНОЙ КОМНАТЕ	3,0
10	ПРИХОЖАЯ	2,8
11	ВЕСТИБЮЛЬ С ГАРДЕРОБОМ	72,0
12	ДЕЖУРНЫЙ АДМИНИСТРАТОР	6,0
13	ТЕЛЕВИЗИОННЫЕ ХОЛЛЫ	77,8
14	ГОСТИНАЯ-ЗИМНИЙ САД	36,0
15	КАМЕРА ХРАНЕНИЯ	15,0
16	КАБИНЕТ ВРАЧА	11,8
17	КОМНАТА МЕДИЦИНСКОЙ СЕСТРЫ	11,8
18	ОЖИДАЛЬНАЯ	4,0
19	КЛИЗМЕННАЯ	11,3
20	ИНЕКЦИОННАЯ СОСТЕРИЛИЗАЦИОННОЙ	15,7
21	КОМНАТА СЕСТРЫ-ХОЗЯЙКИ	8,7
22	КЛАДОВАЯ ГРЯЗНОГО БЕЛЬЯ	10,4
23	ЭЛЕКТРОЩИТОВАЯ	7,2
24	ЛЕСТНИЧНО-ЛИФТОВОЙ ХОЛЛ	70,3
25	КЛАДОВАЯ ЧИСТОГО БЕЛЬЯ	20,0
26	УБОРНАЯ ОБЩЕГО ПОЛЬЗОВАНИЯ	5,1
27	КЛАДОВАЯ УБОРОЧНОГО ИНВЕНТАРЯ	6,4
28	МУСОРОКАМЕРА	7,1
29	КОРИДОРЫ	80,8
32	ТАМБУР	18,5

ВЕДОМОСТЬ ПРОЕМОВ ВОРОТ И ДВЕРЕЙ

МАРКА ПОЗ	РАЗМЕР ПРОЕМА В ММ	МАРКА ПОЗ	РАЗМЕР ПРОЕМА В ММ
1,2	910 × 2070	7	1050 × 2070
3,4	710 × 2070	8	1310 × 2370
5,9	1510 × 2370	10	920 × 1870
6	1010 × 2070	11	710 × 1570

ЭКСПЛИКАЦИЯ ОТВЕРСТИЙ

ТИП ОТВ.	РАЗМЕРЫ ММ В	РАЗМЕРЫ ММ Н	ОТМ. НИЗА	НАЗНАЧЕНИЕ
1	530	100	-0.110	30
2	2000	2000	0.000	НИША 30 ГЛУБИНОЙ 260
3	920	2000	0.000	НИША 30 ГЛУБИНОЙ 380
4	270	ДО ОТМ. +9.300	0.000	ШТРАБА 30 ГЛУБИНОЙ 130
5	920	1000	+1.250	НИША ВК ГЛУБИНОЙ 260
6	150	ДО ОТМ. +17.750	-0.500	ШТРАБА ВК ГЛУБИНОЙ 260
7	150	ДО ОТМ. +11.150	-0.500	ШТРАБА ВК ГЛУБИНОЙ 260
8	270	ДО ОТМ. +20.500	-0.500	ШТРАБА СС ГЛУБИНОЙ 130
9	920	650	+1.000	НИША СВ ГЛУБИНОЙ 260
10	700	ДО ОТМ. +19.800	-0.080	ШТРАБА 30 ГЛУБИНОЙ 130
11	920	1000	+1.200	ВК. 90
12	150	200	+2.700	О.В.

1. Ведомость и спецификацию перемычек см. лист 24
2. Спецификацию элементов заполнения проемов см. лист 18
3. Спецификацию элементов к плану см. лист 19
4. Таблицу переменных данных см. 244-1-66.86-0. лист 4
5. Условные обозначения см лист 7

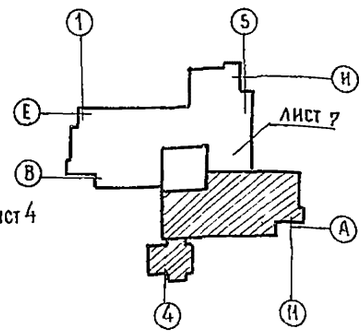

ГИ КОНСТ.КН	ЧЕРНОВ	
НАЧ АПИ 6	ОРЗУЛ	
ГЛ.КНЖ АПК	СОБЕННИКОВ	
ГИ АРХ.ПР	БЕЛЬМАН	
ГИ ИНЖ ПР	КУДРЯВЦЕВА	
РУК.ГРАРХ	ПЕХТЕР	
РАЗРАБ	ВОРОБЬЕВА	
Н.КОНТР.	НОВИКОВА	

ПРИВЯЗАН

ИНВ. №

244-1-66.86 — АС-3

Спальный корпус на 250 мест для санаториев /стены кирпичные/

План 1 этажа между осями А-В

СТАДИЯ	ЛИСТ	ЛИСТОВ
Р	8	

ЦНИИЭП курортно-туристских зданий и комплексов

КОПИРОВАЛ

ФОРМАТ А-3

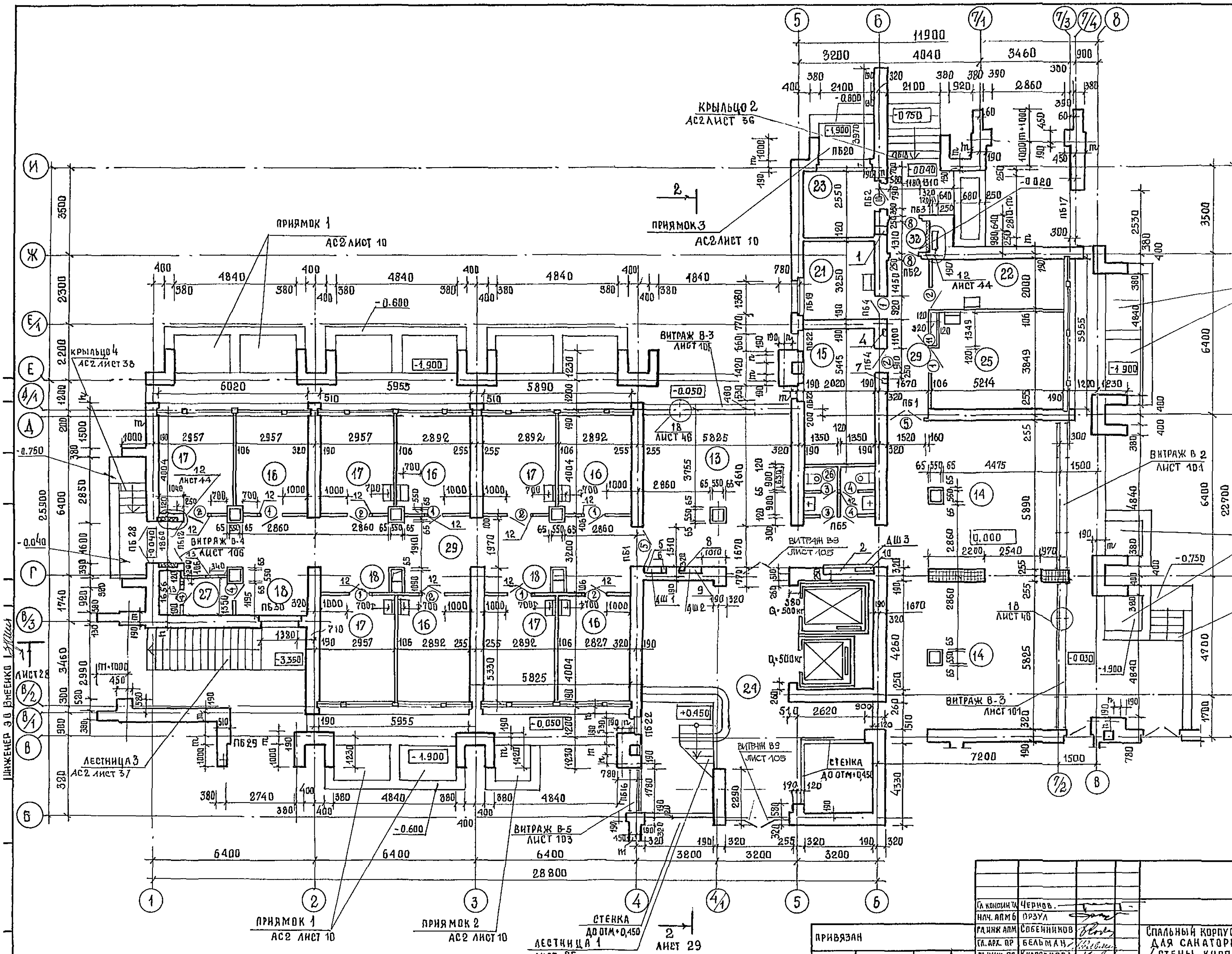

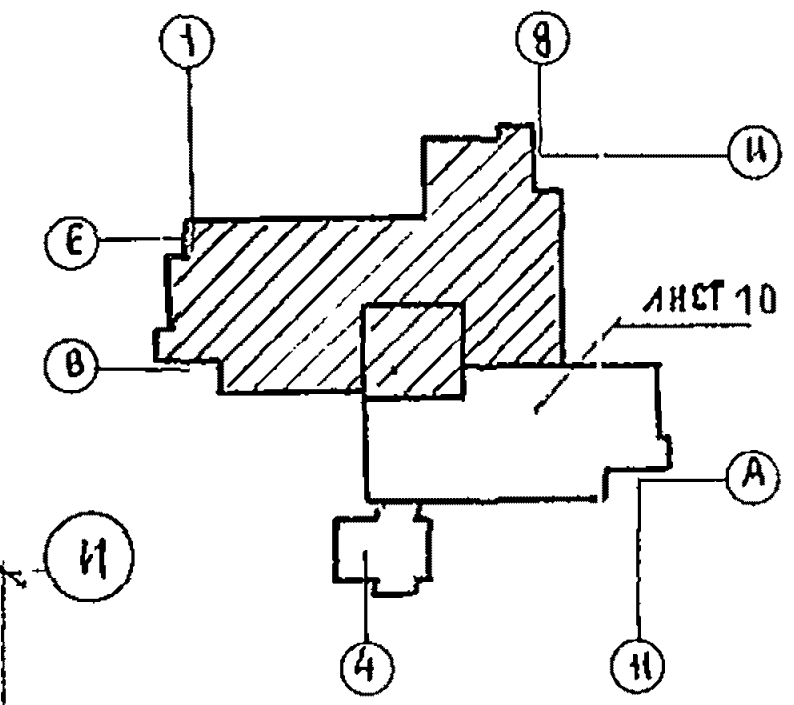

Условные обозначения

– кирпичная кладка армированная сеткой из стержней ⌀5 Вр-1 с ячейкой 50×50 через 2 ряда кладки

1. Экспликацию помещений, экспликацию отверстий ведомость проемов ворот и дверей см. лист 10
2. Ведомость и спецификацию перемычек см. лист 24
3. Спецификацию элементов заполнения проемов см. лист 18
4. Спецификацию элементов к плану см. лист 19
5. Таблицу переменных данных см 244-1-66.86-0 лист 4

Инженер Зоценко

Гл. констр.	Чернов		
Нач. АПМ 6	Орзул		
Гл. инж. АПМ	Собенников		
Гл. арх. пр	Бельман		
Гл. инж. пр	Кудрявцева		
Рук. гр. арх	Пехтер		
Разраб	Воробьева		

Привязан

Инв. №

244-1-66.86 – АС-3

Спальный корпус на 250 мест для санаториев /стены кирпичные/

План 1 этажа

Стадия	Лист	Листов
Р	9	

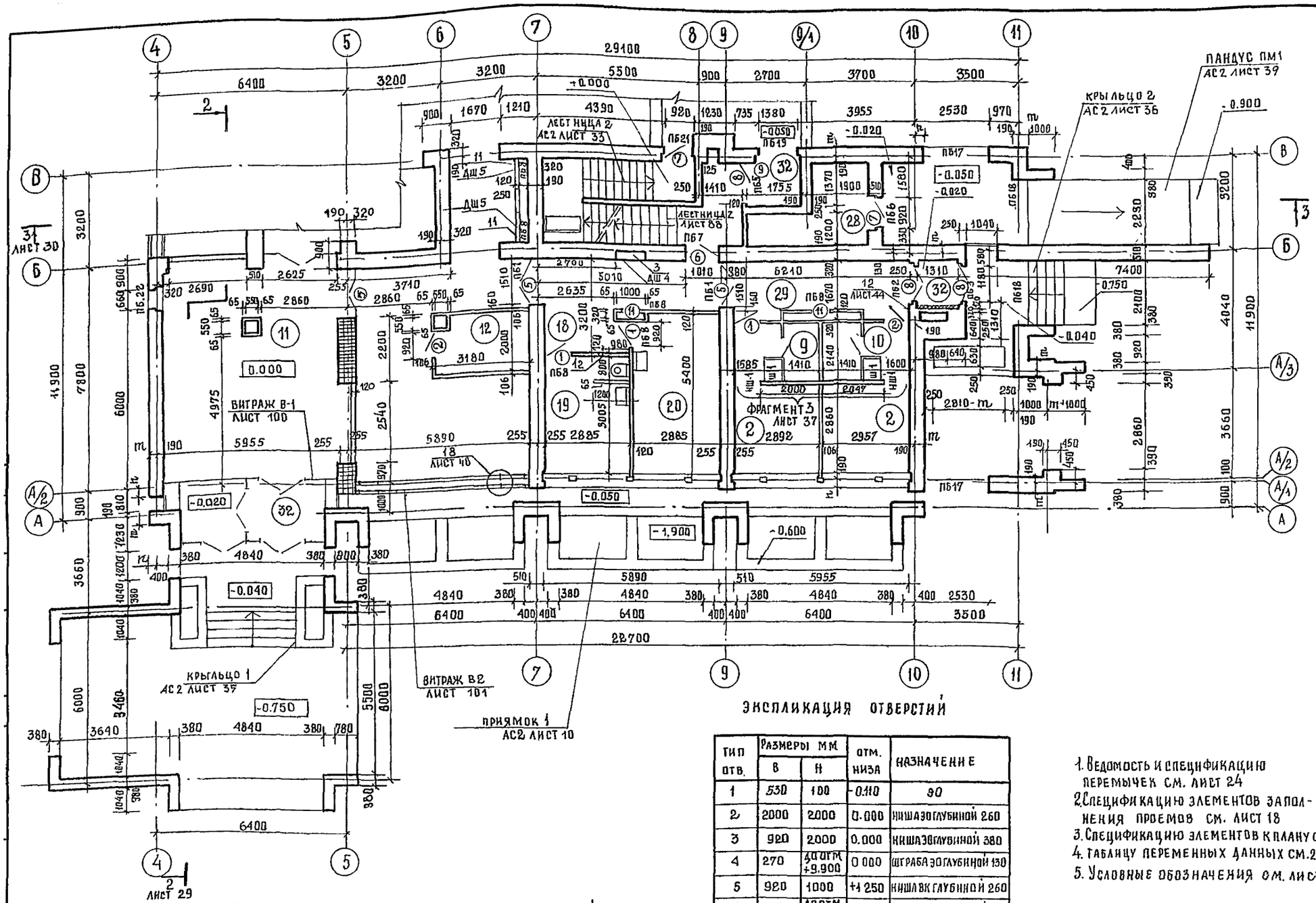

ЭКСПЛИКАЦИЯ ПОМЕЩЕНИЙ

НОМЕР ПОМЕЩЕНИЯ	НАИМЕНОВАНИЕ	ПЛОЩАДЬ М²
2	СПАЛЬНАЯ КОМНАТА НА 1 МЕСТО 16	8.8
9	САНУЗЕЛ ПРИ СПАЛЬНОЙ КОМНАТЕ	3.0
10	ПРИХОЖАЯ	2.8
11	ВЕСТИБЮЛЬ С ГАРДЕРОБОМ	72.0
12	ДЕЖУРНЫЙ АДМИНИСТРАТОР	6.0
13	ТЕЛЕВИЗИОННЫЕ ХОЛЛЫ	77.0
14	ГОСТИНАЯ-ЗИМНИЙ САД	36.0
15	КАМЕРА ХРАНЕНИЯ	16.0
16	КАБИНЕТ ВРАЧА	11.8
17	КОМНАТА МЕДИЦИНСКОЙ СЕСТРЫ	11.8
18	ОЖИДАЛЬНАЯ	4.0
19	КЛИЗМЕННАЯ	11.3
20	ИНЪЕКЦИОННАЯ СО СТЕРИЛИЗАЦИОННОЙ	15.7
21	КОМНАТА СЕСТРЫ-ХОЗЯЙКИ	8.7
22	КЛАДОВАЯ ГРЯЗНОГО БЕЛЬЯ	10.4
23	ЭЛЕКТРОЩИТОВАЯ	7.2
24	ЛЕСТНИЧНО-ЛИФТОВОЙ ХОЛЛ	70.3
25	КЛАДОВАЯ ЧИСТОГО БЕЛЬЯ	20.0
26	УБОРНАЯ ОБЩЕГО ПОЛЬЗОВАНИЯ	5.1
27	КЛАДОВАЯ УБОРОЧНОГО ИНВЕНТАРЯ	6.4
28	МУСОРОКАМЕРА	7.1
29	КОРИДОРЫ	80.8
32	ТАМБУР	18.5

ВЕДОМОСТЬ ПРОЕМОВ ВОРОТ И ДВЕРЕЙ

МАРКА ПОЗ.	РАЗМЕР ПРОЕМА В М.М	МАРКА ПОЗ	РАЗМЕР ПРОЕМА В ММ
1,2	910 × 2070	7	1050 × 2070
3,4	710 × 2070	8	1310 × 2370
5,9	1510 × 2370	10	920 × 1870
6	1010 × 2070	11	710 × 1570

ЭКСПЛИКАЦИЯ ОТВЕРСТИЙ

ТИП ОТВ.	РАЗМЕРЫ ММ В	РАЗМЕРЫ ММ Н	ОТМ. НИЗА	НАЗНАЧЕНИЕ
1	530	100	-0.110	ЭО
2	2000	2000	0.000	НИША ЭО ГЛУБИНОЙ 260
3	920	2000	0.000	НИША ЭО ГЛУБИНОЙ 380
4	270	ДО ОТМ +9.900	0.000	ШТРАБА ЭО ГЛУБИНОЙ 130
5	920	1000	+1.250	НИША ВК ГЛУБИНОЙ 260
6	150	ДО ОТМ +17.750	-0.500	ШТРАБА ВК ГЛУБИНОЙ 260
7	150	ДО ОТМ +11.150	-0.500	ШТРАБА ВК ГЛУБИНОЙ 260
8	270	ДО ОТМ. +20.500	-0.500	ШТРАБА СС ГЛУБИНОЙ 130
9	920	650	+1.000	НИША СС ГЛУБИНОЙ 260
10	700	ДО ОТМ. +19.800	-0.080	ШТРАБА ЭО ГЛУБИНОЙ 130
11	920	1000	-1.200	ВК. ЭО
12	150	200	+2.700	ОВ

1. Ведомость и спецификацию перемычек см. лист 24
2. Спецификацию элементов заполнения проемов см. лист 18
3. Спецификацию элементов к плану см. лист 19
4. Таблицу переменных данных см. 244-1-66.86-0 лист 4
5. Условные обозначения см. лист 9

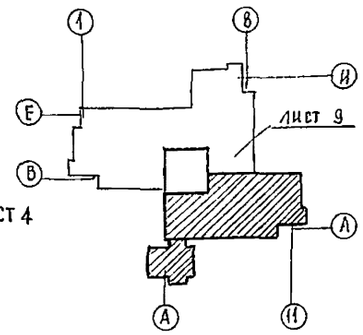

ГЛКОНСЦИН	ЧЕРНОВ	
НАЧ АДМ Б	ОРЗУЛ	
ГЛ ИНЖ АДМ	СОБЕННИКОВ	
ГЛ АРХ ПР	БЕЛЬМАН	
ГЛ ИНЖ ПР	КУДРЯВЦЕВА	
РУК ГРАРХ	ПЕХТЕР	
РАЗРАБ	ВОРОБЬЕВА	
Н.КОНТР	НОВИКОВА	

ПРИВЯЗАН

ИНВ. №

244-1-66.86 — АС-1

СПАЛЬНЫЙ КОРПУС НА 250 МЕСТ ДЛЯ САНАТОРИЕВ /СТЕНЫ КИРПИЧНЫЕ/

СТАДИЯ	ЛИСТ	ЛИСТОВ
Р	10	

ПЛАН 1 ЭТАЖА МЕЖДУ ОСЯМИ А-В ДЛЯ ВАРИАНТА С ПОДВАЛОМ

ЦНИИЭП КУРОРТНО-ТУРИСТСКИХ ЗДАНИЙ И КОМПЛЕКСОВ

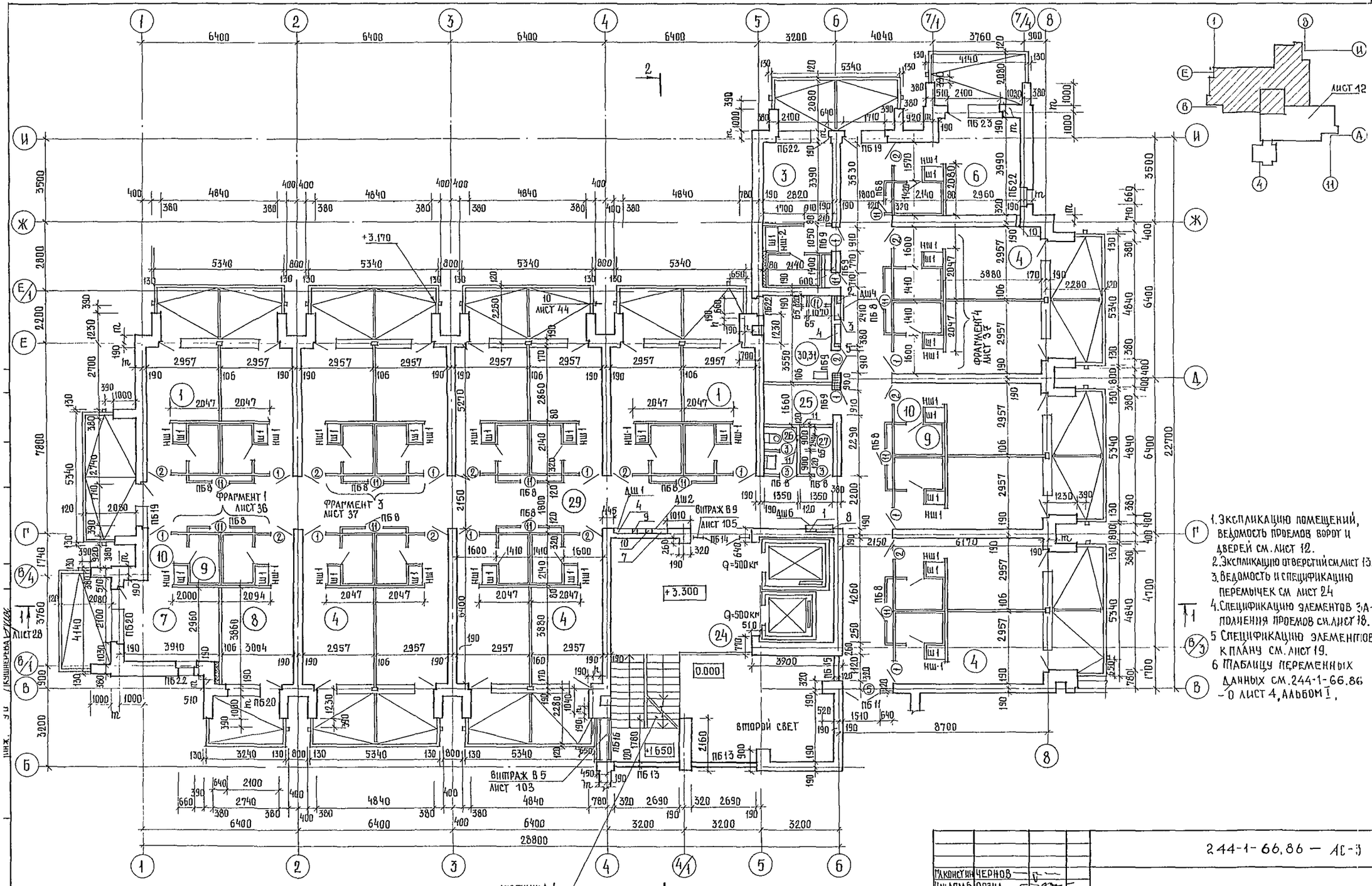

1. Экспликацию помещений, ведомость проемов ворот и дверей см. лист 12.
2. Экспликацию отверстий см. лист 13.
3. Ведомость и спецификацию перемычек см. лист 24
4. Спецификацию элементов заполнения проемов см. лист 18.
5. Спецификацию элементов к плану см. лист 19.
6. Таблицу переменных данных см. 244-1-66.86 – О лист 4, альбом I.

Привязан			
Инв. №			
Гл. инженер	Чернов		
Нач. АПМБ	Орзул		
Гл. инженер	Собенников		
ГАП	Бельман		
ГИП	Кудрявцева		
Рук. гр. АР	Пехтер		
Разраб.	Воробьева		
Н. контр.	Новикова		

244-1-66.86 – АС-3

Спальный корпус на 250 мест для санаторием / стены кирпичные /

План 2 этажа между осями В-И

Стадия	Лист	Листов
Р	11	

ЦНИИЭП курортно-туристских зданий и комплексов

Кириллова Юдакова

Формат А2

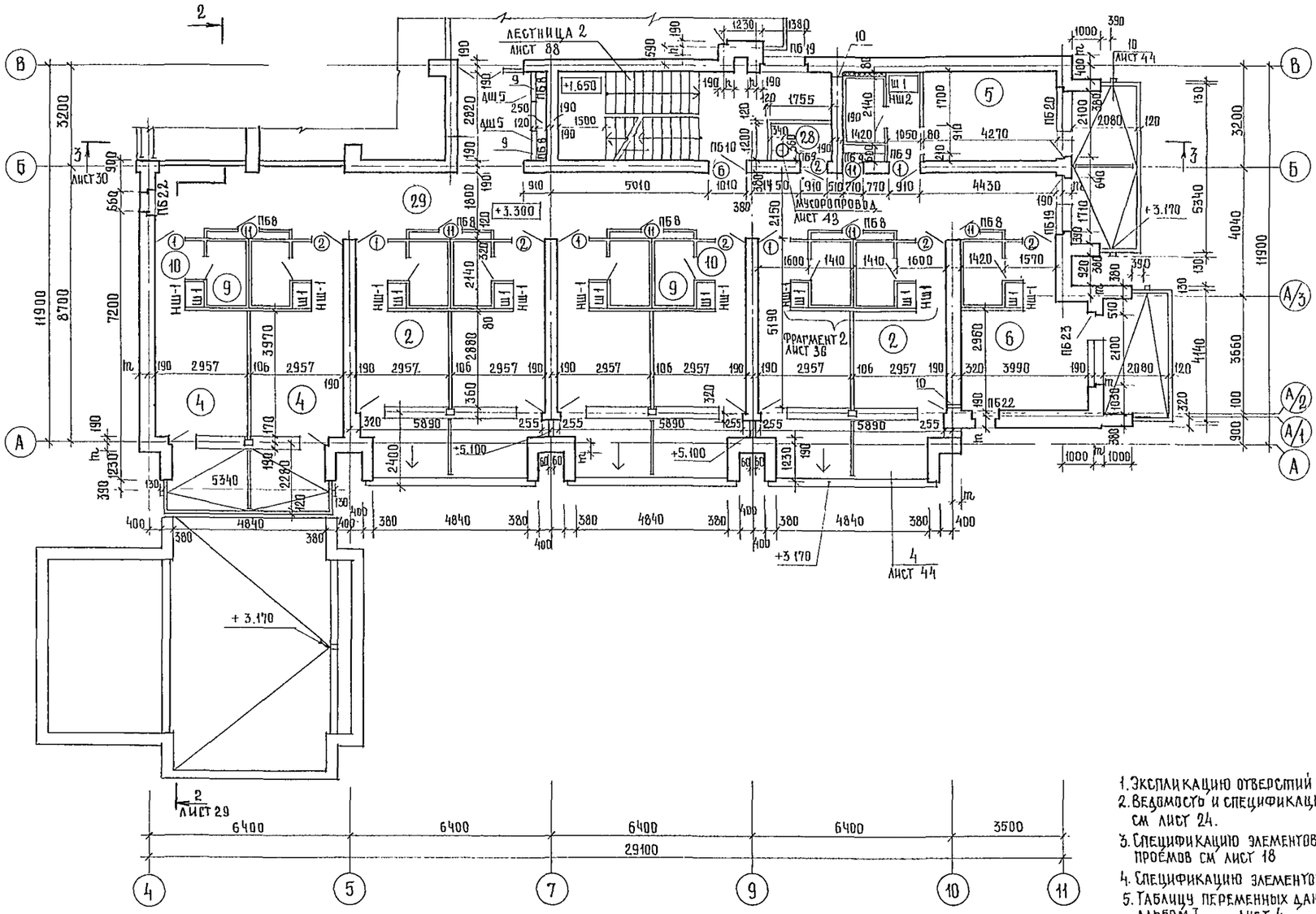

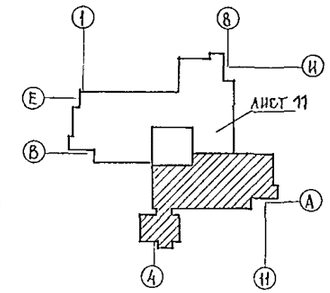

ЭКСПЛИКАЦИЯ ПОМЕЩЕНИЙ

НОМЕР ПО ПЛАНУ	НАИМЕНОВАНИЕ	ПЛОЩАДЬ М²
1	СПАЛЬНАЯ КОМНАТА НА 1 МЕСТО 1А	8.6
2	1Б	8.8
3	1В	9.6
4	СПАЛЬНАЯ КОМНАТА НА 2 МЕСТА 2А	11.8
5	2Б	12.0
6	2В	12.5
7	2Г	11.7
8	2Д	11.8
9	САНУЗЕЛ ПРИ СПАЛЬНОЙ КОМНАТЕ	3.0
10	ПРИХОЖАЯ	2.8
24	ЛЕСТНИЧНО-ЛИФТОВОЙ ХОЛЛ	24.4
25	КЛАДОВАЯ ДЛЯ ЧИСТОГО БЕЛЬЯ	4.8
26	УБОРНАЯ ОБЩЕГО ПОЛЬЗОВАНИЯ	2.7
27	КЛАДОВАЯ УБОРОЧНОГО ИНВЕНТАРЯ	2.7
28	ПОМЕЩЕНИЕ С МУСОРОПРИЕМНИКОМ	6.9
29	КОРИДОРЫ	159.6
30	ПОМЕЩЕНИЕ ДЛЯ ЧИСТКИ И ГЛАЖЕНИЯ	10.1

1. Экспликацию отверстий см. лист 13
2. Ведомость и спецификацию перемычек см лист 24.
3. Спецификацию элементов заполнения проёмов см лист 18
4. Спецификацию элементов к плану см лист 19
5. Таблицу переменных данных см. альбом I, лист 4.

Ведомость проемов ворот и дверей

МАРКА ПОЗ	РАЗМЕР ПРОЕМА В ММ
1, 2	910 × 2070
3	710 × 2070
5	1510 × 2370
6	1010 × 2070
11	710 × 1570

ГИП	БЕЛЬМАН	
РУК.ГР.АРХ	ПЕХТЕР	
РАЗРАБ	ЗОРОБЬЕВА	
Н.КОНТР.	НОВИКОВА	

ПРИВЯЗАН

ИНВ №

244-1-66.86 – АС-3

СПАЛЬНЫЙ КОРПУС НА 250 МЕСТ ДЛЯ САНАТОРИЕВ / СТЕНЫ КИРПИЧНЫЕ/

СТАДИЯ	ЛИСТ	ЛИСТОВ
Р	12	

ПЛАН 2 ЭТАЖА МЕЖДУ ОСЯМИ А-В

ЦНИИЭП КУРОРТНО-ТУРИСТСКИХ ЗДАНИЙ И КОМПЛЕКСОВ

ИНЖ. 3.10. /КУШНИРЕВА/

План 3,4 этажей остальное — см. план 2 этажа.

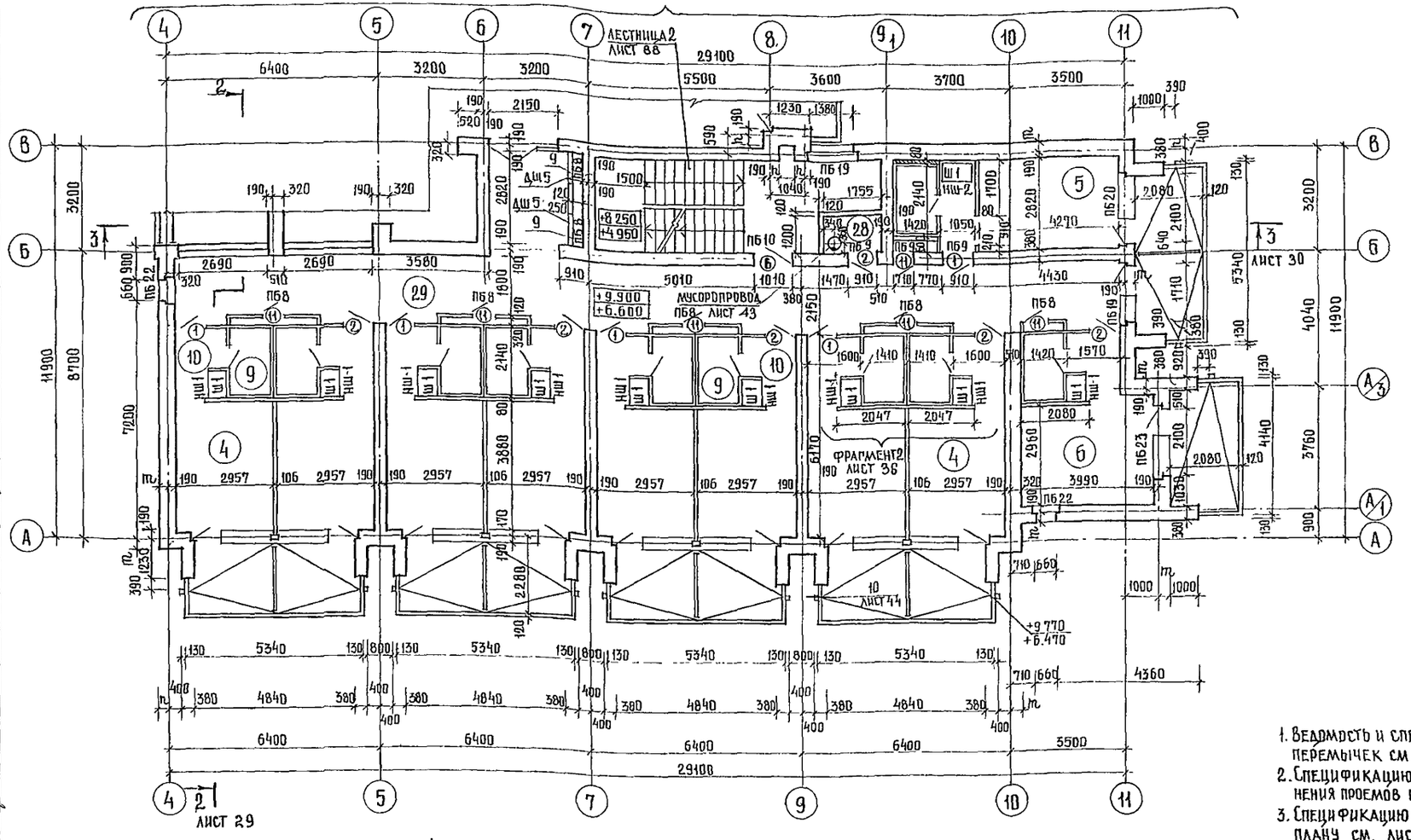

Экспликация помещений

Номер помещения	Наименование	Площадь м²
1	Спальная комната на 1 место 1А	8,6
2	1Б	8,8
3	1В	9,6
4	Спальная комната на 2 места 2А	11,8
5	2Б	12,0
6	2В	12,5
7	2Г	11,7
8	2Д	11,8
9	Санузел при спальной комнате	3,0
10	Прихожая	2,8
24	Лестнично-лифтовой холл	24,4
25	Кладовая для чистого белья	4,8
26	Уборная общего пользования	2,7
27	Кладовая уборочного инвентаря	2,7
28	Помещение с мусороприемником	5,8
29	Коридоры	159,6
30	Помещение для чистки и глажения	10,1
31	Комната персонала	10,1

Ведомость проемов ворот и дверей

Марка поз.	Размер проема в мм.
1,2	910 × 2070
3	710 × 2070
5	1510 × 2370
6	1010 × 2070
11	710 × 1570

Экспликация отверстий

Тип отв.	Размеры мм. В	Размеры мм. h	Отм. низа	Назначение	Тип отв.	Размеры мм. В	Размеры мм. h	Отм. низа	Назначение
1	1200	2000	+3.300 для 2 эт	Ниша ЭО глубиной 130	8	700	До отм. +20.350	-0.080	Штраба ЭО глубиной 130
	1200	2080	+6.600 для 3 эт	Ниша ЭО глубиной 130	9	920	1000	+4.500 для 2 эт	ВК; ЭО
	1200	2000	+9.900 для 4 эт	Ниша ЭО глубиной 130		920	1000	+7.800 для 3 эт.	ВК; ЭО
2	270	До отм. +9.900	0.000	Штраба ЭО глубиной 130		920	1000	+11.100 для 4 эт	ВК; ЭО
3	920	2000	+9.900 для 4 эт	Ниша ЭО глубиной 260	10	150	100	+3.300 для 2 эт	ОВ
4	920	1000	+4.550 для 2 эт	Ниша ВК глубиной 260	11	150	200	+6.000 для 2 эт	ОВ
	920	1000	+7.850 для 3 эт	Ниша ВК глубиной 260		150	200	+9.300 для 3 эт	ОВ
	920	1000	+11.150 для 4 эт	Ниша ВК глубиной 260		150	200	+12.600 для 4 эт.	ОВ
5	150	До отм. +17.750	-0.500	Штраба ВК глубиной 260					
6	270	До отм. +20.500	-0.500	Штраба СС глубиной 130					
7	920	650	+4.300 для 2 эт	Ниша СС глубиной 260					
	920	650	+7.600 для 3 эт.	Ниша СС глубиной 260					
	920	650	+10.900 для 4 эт	Ниша СС глубиной 260					

1. Ведомость и спецификацию перемычек см лист 24
2. Спецификацию элементов заполнения проемов см. лист 18
3. Спецификацию элементов к плану см. лист 19.
4. Таблицу переменных данных см 244-1-66.86 — 0. лист 4, альбом I.
5. Привязку отв 11 для 3 этажа см по отв. 8 для 5 этажа

Привязан

Инв. №

			244-1-66.86 — АС-3
Гл. конструктор	Чернов		
Нач. АПМБ	Орзул		
Гл. инж. АПМ	Собенников		Спальный корпус на 250 мест для санаториев (стены кирпичные)
Гип	Бельман		Стадия Р; Лист 13; Листов
Гип	Кудрявцева		ЦНИИЭП
Рук. гр. арх.	Пехтер		План 3,4 этажей
Разраб.	Воробьева		

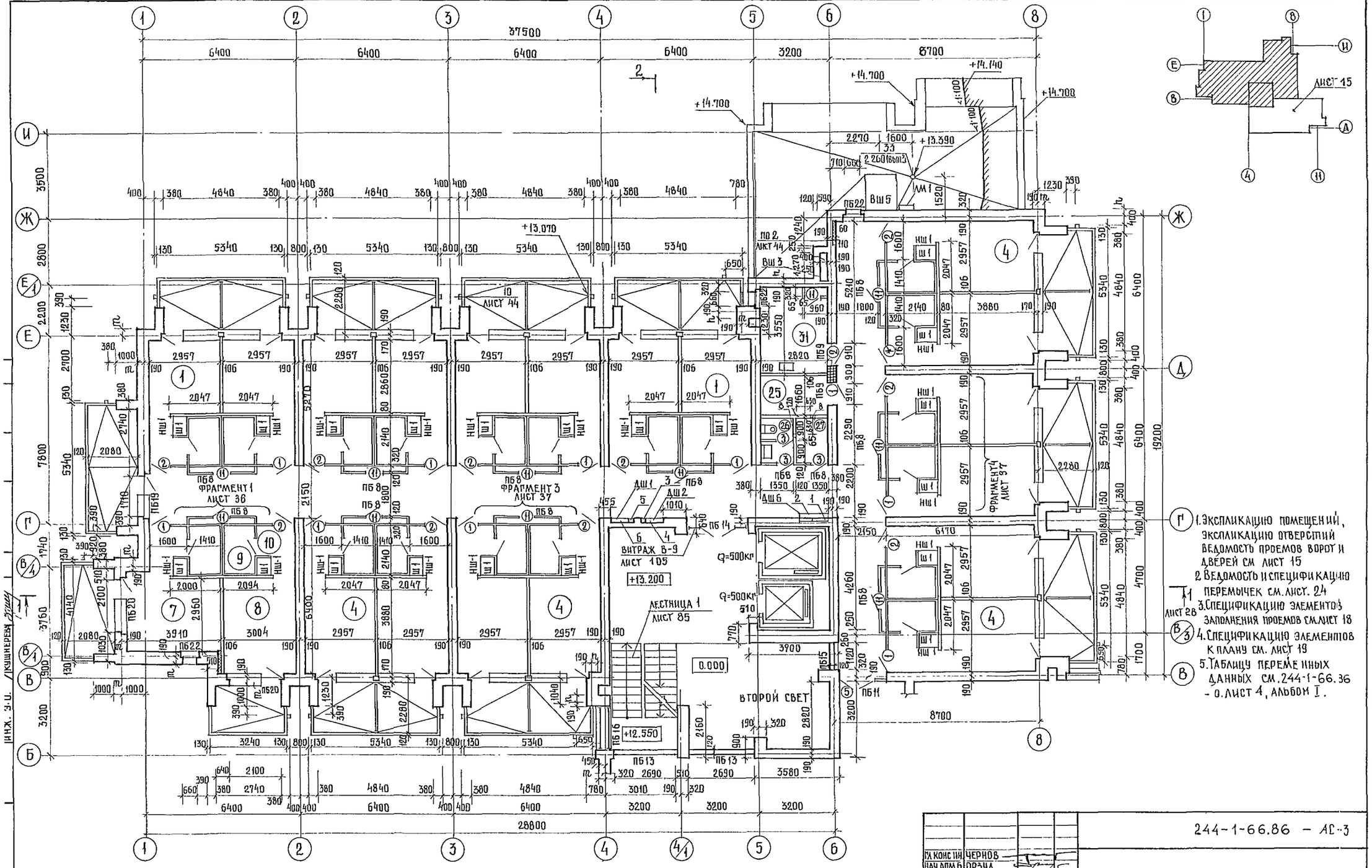

1. Экспликацию помещений, экспликацию отверстий ведомость проемов ворот и дверей см лист 15
2. Ведомость и спецификацию перемычек см. лист. 24
3. Спецификацию элементов заполнения проемов см. лист 18
4. Спецификацию элементов к плану см. лист 19
5. Таблицу переменных данных см. 244-1-66.36 - о. лист 4, альбом I.

ИНЖ. Э.О. /КУШНЕРЕВА

ГЛ КОНСТ ИН	ЧЕРНОВ		
НАЧ АПМ Б	ОРЗУЛ		
ГЛ ИНЖ АПМ	СОБЕННИКОВ		
ГАП	БЕЛЬМАН		
ГИП	КУДРЯВЦЕВА		
РУК ГР АРХ	ПЕХТЕР		
РАЗРАБ	ВОРОБЬЕВА		
Н КОНТР	НОВИКОВА		

ПРИВЯЗАН.

ИНВ №

244-1-66.86 - АС-3

СПАЛЬНЫЙ КОРПУС НА 250 МЕСТ ДЛЯ САНАТОРИЕВ /СТЕНЫ КИРПИЧНЫЕ/

ПЛАН 5 ЭТАЖА И КРОВЛИ МЕЖДУ ОСЯМИ В-И

СТАДИЯ	ЛИСТ	ЛИСТОВ
Р	14	

ЦНИИЭП КУРОРТНО-ТУРИСТСКИХ ЗДАНИЙ И КОМПЛЕКСОВ

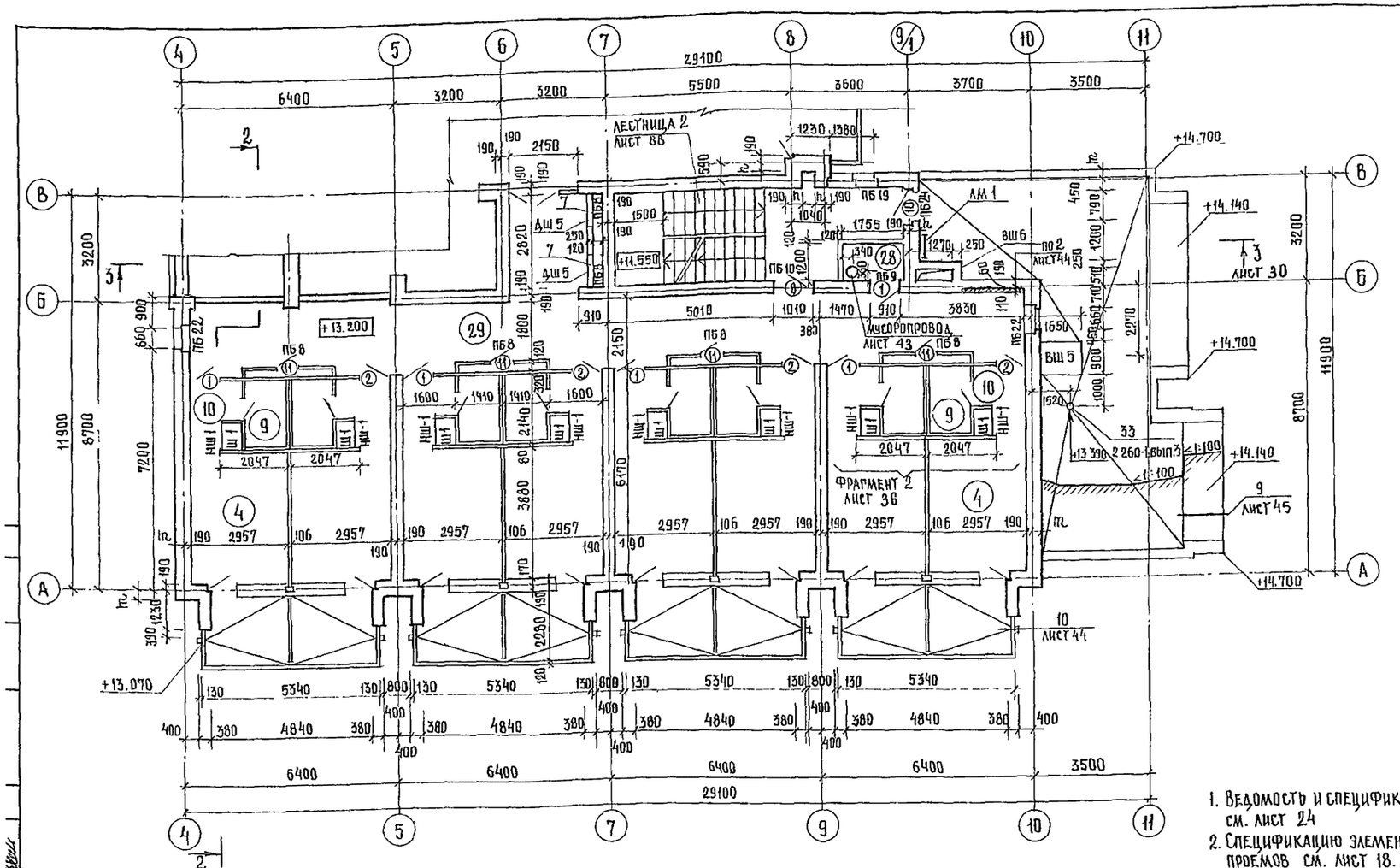

Экспликация помещений

Номер по плану	Наименование	Площадь м2
1	Спальная комната на 1 место 1А	8,6
4	Спальная комната на 2 места 2А	11,8
7	2Г	11,7
8	2А	11,8
9	Санузел при спальной комнате	3,0
10	Прихожая	2,8
24	Лестнично-лифтовой холл	29,0
25	Кладовая для чистого белья	4,8
26	Уборная общего пользования	2,7
27	Кладовая уборочного инвентаря	2,7
28	Помещение с мусороприемником	1,8
29	Коридоры	134,3
31	Комната персонала	10,1

Ведомость проемов ворот и дверей

Марка поз.	Размер проема в мм
1,2	910 × 2070
3	710 × 2070
5	1510 × 2370
6	1010 × 2070
10	920 × 1870
11	710 × 1570

Экспликация отверстий

Тип отв.	Размеры мм b	Размеры мм h	Отм. низа	Примечание
1	700	до отм. +20.350	-0.080	штраба 30 глубиной 130
2	1200	2000	+13.200	ниша 30 глубиной 130
3	270	до отм. +20.500	-0.500	штраба 55 глубиной 130
4	920	650	+14.200	ниша 55 глубиной 260
5	150	до отм. +17.750	-0.500	штраба ВК глубиной 260
6	920	1000	+14.450	ниша ВК глубиной 260
7	920	1000	+14.400	ВК; 90
8	150	200	+15.900	ВВ

1. Ведомость и спецификацию перемычек см. лист 24
2. Спецификацию элементов заполнения проемов см. лист 18.
3. Спецификацию элементов к плану см лист 19
4. Таблицу переменных данных см 244-1-66.86-0 лист 4, альбом 1.
5. Спецификацию элементов кровли см. лист 41

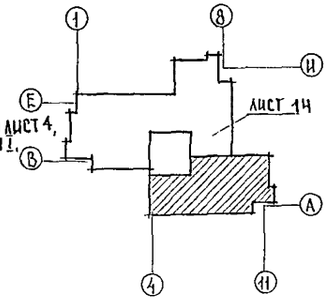

Гл.констр.	Чернов		
Нач.отд.	Орзул		
Гл.инж.пр.	Собенников		
ГАП	Бельман		
Рук.гр.	Кудрявцева		
Рук.гр.арх.	Пехтер		
Разраб.	Воробьева		
Н.контр.	Новикова		

Привязан

Инв.№

244-1-66.86 – АС-3

Спальный корпус на 250 мест для санаториев / стены кирпичные /

План 5 этажа и кровли между осями А–В

Стадия	Лист	Листов
Р	15	

ЦНИИЭП курортно-туристских зданий и комплексов

Инж. 30. / Кушнерева

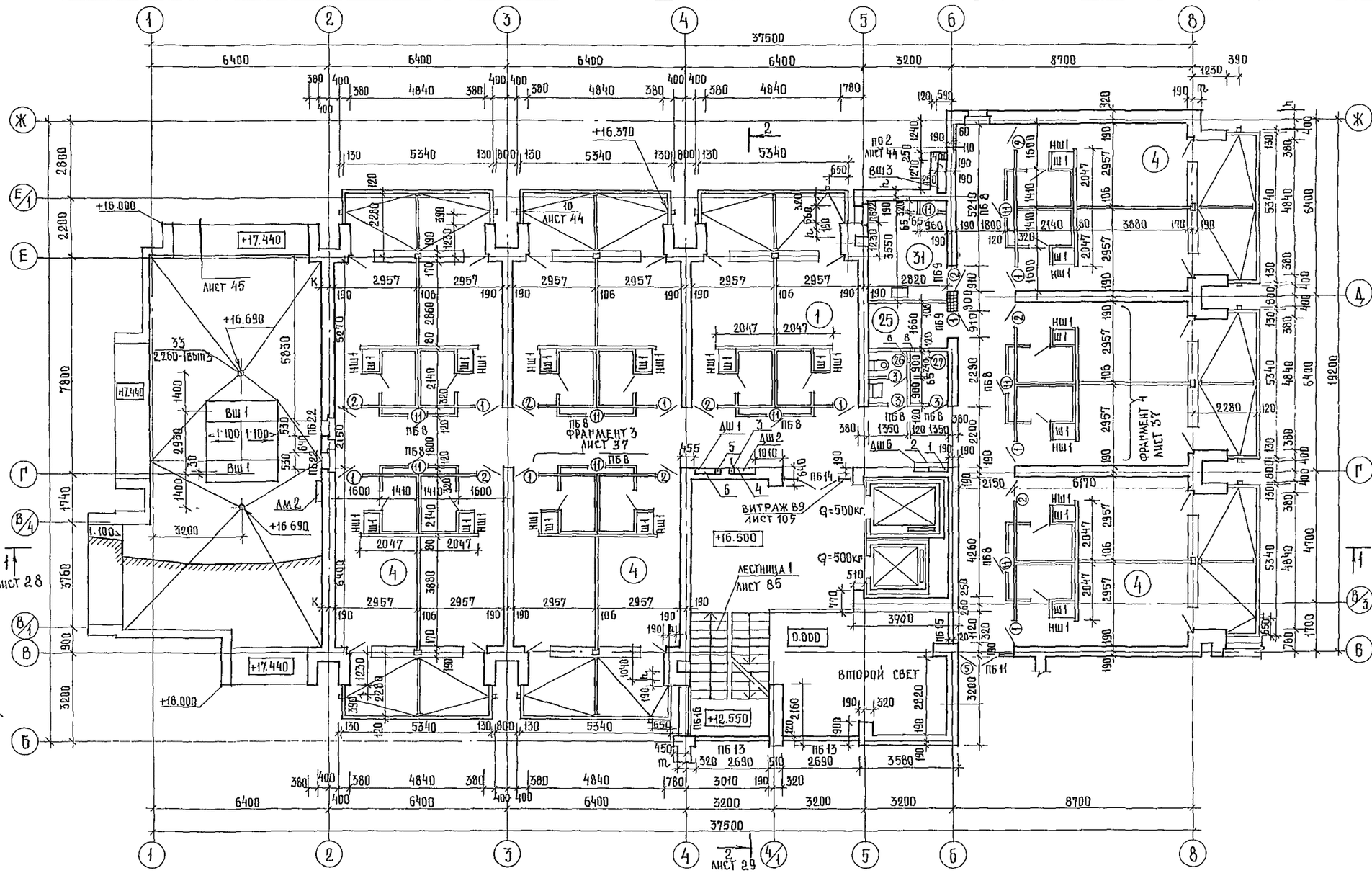

1. Экспликацию помещений экспликацию отверстий ведомость проемов ворот и дверей см. лист 17
2. Ведомость и спецификацию перемычек см лист 24.
3. Спецификацию элементов заполнения проемов см лист 18
4. Спецификацию элементов к плану см. лист 19
5. Таблицу переменных данных см. 244-1-66.86 - О лист 4, альбом I.

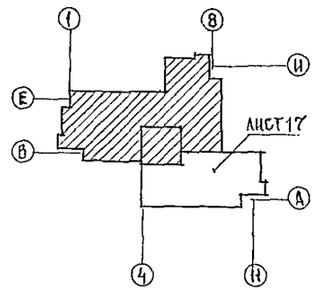

ГАКонстр	Чернов		244-1-66.86 – АС-3
НачАПМБ	Орзул		
ГИПжАПМ	Собенников		Спальный корпус на 250 мест для санаториев / стены кирпичные /
ГАП	Бельман		Стадия Р; Лист 16; Листов
ПИП	Кудрявцева		План 6 этажа и кровли между осями В-И
Рук.гр.АР	Пехтер		ЦНИИЭП курортно-туристских зданий и комплексов
Разраб.	Воробьева		
Н.контр	Новикова		

Привязан

Инв.№

Инж. 90 Кушнерева

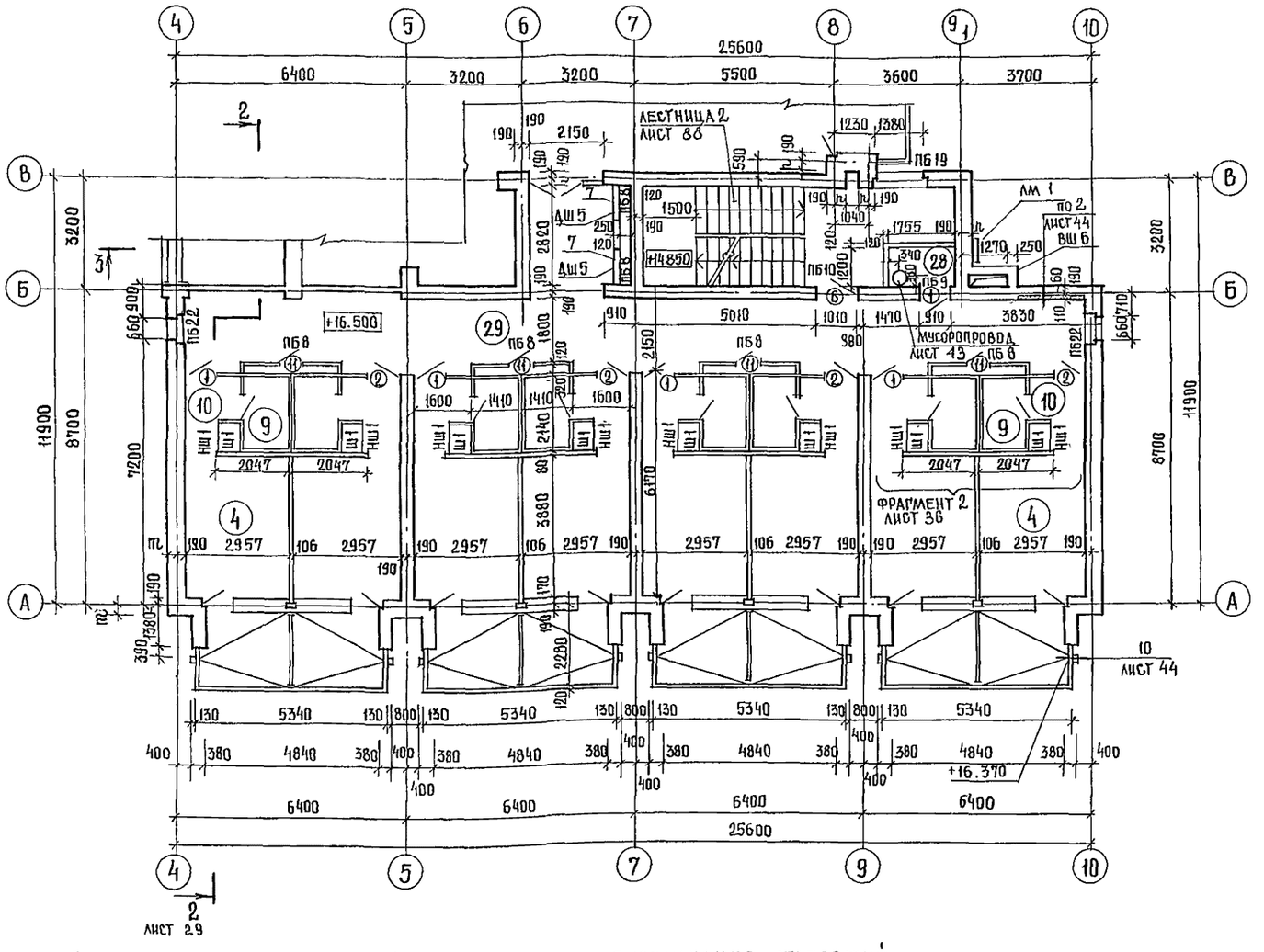

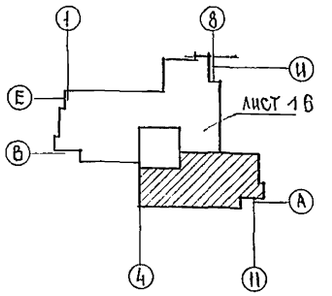

ЭКСПЛИКАЦИЯ ПОМЕЩЕНИЙ

НОМЕР ПО ПЛАНУ	НАИМЕНОВАНИЕ	ПЛОЩАДЬ м²
1	СПАЛЬНАЯ КОМНАТА НА 1 МЕСТО 1А	8,6
4	СПАЛЬНАЯ КОМНАТА НА 2 МЕСТА 2А	11,8
7	2Г	11,7
8	2Д	11,8
9	САНУЗЕЛ ПРИ СПАЛЬНОЙ КОМНАТЕ	3,0
10	ПРИХОЖАЯ	2,8
24	ЛЕСТНИЧНО-ЛИФТОВОЙ ХОЛЛ	29,0
25	КЛАДОВАЯ ДЛЯ ЧИСТОГО БЕЛЬЯ	4,8
26	УБОРНАЯ ОБЩЕГО ПОЛЬЗОВАНИЯ	2,7
27	КЛАДОВАЯ УБОРОЧНОГО ИНВЕНТАРЯ	2,7
28	ПОМЕЩЕНИЕ С МУСОРОПРИЕМНИКОМ	1,8
29	КОРИДОРЫ	122,1
30	ПОМЕЩЕНИЕ ЧИСТКИ И ГЛАЖЕНИЯ	10,1

1. ВЕДОМОСТЬ И СПЕЦИФИКАЦИЮ ПЕРЕМЫЧЕК СМ. ЛИСТ 24
2. СПЕЦИФИКАЦИЮ ЭЛЕМЕНТОВ ЗАПОЛНЕНИЯ ПРОЕМОВ СМ. ЛИСТ 18
3. СПЕЦИФИКАЦИЮ ЭЛЕМЕНТОВ К ПЛАНУ СМ. ЛИСТ 19
4. ТАБЛИЦУ ПЕРЕМЕННЫХ ДАННЫХ СМ 244-1-66.86 – Д. ЛИСТ 4, АЛЬБОМ I.

ВЕДОМОСТЬ ПРОЕМОВ ВОРОТ И ДВЕРЕЙ

МАРКА ПОЗ	РАЗМЕР ПРОЕМА В ММ.
1; 2	910 × 2070
3	710 × 2070
5	1510 × 2370
6	1010 × 2070
11	710 × 1570

ЭКСПЛИКАЦИЯ ОТВЕРСТИЙ

ТИП ОТВ	РАЗМЕРЫ ММ		ОТМ НИЗА	ПРИМЕЧАНИЯ
	B	h		
1	700	ДО ОТМ. +20.350	-0.080	ШТРАБА ЭО ГЛУБИНОЙ 130
2	1200	2000	+16.500	НИША ЭО ГЛУБИНОЙ 130
3	270	ДО ОТМ +20.500	-0.500	ШТРАБА СС ГЛУБИНОЙ 130
4	920	650	+17.500	НИША СС ГЛУБИНОЙ 260
5	150	ДО ОТМ +17.750	-0.500	ШТРАБА ВК ГЛУБИНОЙ 260
6	920	1000	+17.750	НИША ВК ГЛУБИНОЙ 260
7	920	1000	+17.700	ВК, ЭО
8	150	200	+19.200	О.В.

ГЛ.КОНСТ.ИН	ЧЕРНОВ	
НАЧ.АПМ 6	ОРЗУЛ	
ГЛ.ИНЖ.АПМ	СОБЕННИКОВ	
ГЛ.АРХ.ПР	БЕЛЬМАН	
ГЛ.ИНЖ.ПР	КУДРЯВЦЕВА	
РУК.ГР.АРХ	ПЕХТЕР	
РАЗРАБ	ВОРОБЬЕВА	
Н.КОНТР.	НОВИКОВА	

ПРИВЯЗАН

ИНВ №

244-1-66.86 — АС-3

СПАЛЬНЫЙ КОРПУС НА 250 МЕСТ ДЛЯ САНАТОРИЕВ /СТЕНЫ КИРПИЧНЫЕ/

СТАДИЯ	ЛИСТ	ЛИСТОВ
Р	17	

ПЛАН 6 ЭТАЖА МЕЖДУ ОСЯМИ А-В

ЦНИИЭП КУРОРТНО-ТУРИСТСКИХ ЗДАНИЙ И КОМПЛЕКСОВ

КОПИРОВ. ЮДАКОВА

ФОРМАТ А 2

Марка, поз.	Обозначение	Наименование	Кол.-во на этаж 1 эт.	2 эт.	3 эт	4 эт	5 эт	6 эт.	маш. пом.	всего	Масса ед кг	Приме-чание
1	1.136-10	Дверной блок ДГ 21-9 Ц	10	17	17	17	16	14		91		
2	1.136-10	ДГ 21-9 ЦЛ	9	18	18	18	15	13		91		
3	1.136-10	ДГ 21-9 В	2	3	3	3	3			17		
4	1.136-10	ДГ 21-9 ВЛ	3							3		
5	1.136-10	ДО 24-15	4	1	1	1	1	1		9		
6	1.136-10	ДО 21-10 УП	1	1	1	1	1	1		6		
7	1.136-5-19 02.000-03	ДН 21-10 АП	2							2		
8	1.136-5-19 07.000-01	ДН 24-13 ЩР1П	4							4		
9	1.136-5-19.08.000-04	ДН 24-15 АЩР1П	2							2		
10	1.136-5-19.11.000-01	ДС 19-9 ГТ	1				1		2	4		
11	-АСК-03.000	ДР 1	3	19	19	19	15	13		83		
	Переменные данные											
		t = -20°С										
12	1.236-6.81-4000-05	ОКНО ОС 21-15 В		10	13	13	13	12		61		
13	1.236-6.81-4000-05	ОС 21-15 ВН		10	13	13	13	12		61		
18	1.236-6-81-4000-06	ОС 21-18 В		3						3		
19	1.236-6.81-4000-06	ОС 21-18 ВН		3						3		
21	1.136-5-16.4 1.04.00.000-04	ОС 15-13,5 ВН		3	3	3	1			10		
23	1136-5-16.4.1 04.00.000-04	ОС 15-13,5 В		3	3	3	1			10		
24	1.136-5-16 4.1 02.00.000-04	ОС 15-9 ВН		1	1	1	1			4		
26	1.136-5-16.4.1 02.00.000-04	ОС 15-9 В		2	2	2				6		
27	1.136-5-16.4.1.01.00.000-01	ОС 9-9	25							25		
28	1.136-5-16.4.1.01.00.000-01	ОС 9-9К	24							24		
29	1.136-5-16 4.1.01.00.000-05	ОС 15-9А	8							8		
30	1.136-5-16.4.1 01.00.000-05	ОС 15-9АН	8							8		
32	1.136-5-16.41.04.00.000-05	ОС 15-15	2	1	1	1	1	1		7		
34	1.136-5-16.41.01.00.000-04	ОС 15-7,5А	2	5	5	5	5	4		26		
36	1.136-5-16 4.1.01.00.000-02	ОС 15-6	2					2		4		
38	1.136-5-16.4.1.03.00.000-02	ОС 9-13,5	1							1		
14	1.236-6.81-13000	Дверь балконная БС 28-9		13	13	13	13	12		64		
15	1.236-6.81-13000	БС 28-9Л		13	13	13	13	12		64		
39	1.136-5-16 4 1.06.00.000-03	БС 24-9		4	4	4	2			14		
40	1.136-5-16.4.1.06.00.000-03	БС 24-9Л		5	5	5	1			16		
16	ГОСТ 17280-79	Доска подоконная ПД 16-20	2	21	27	27	27	25		129		
20	ГОСТ 17280-79	ПД 19-20	16	6						22		
22	ГОСТ 17280-79	ПД 14-45		6	6	6	2			20		
25	ГОСТ 17280-79	ПД 10-45		3	3	3	1			10		
33	ГОСТ 17280-79	ПД 25-10	1							1		
35	ГОСТ 17280-79	ПД 8-20	2	5	5	5	5	4		26		
37	ГОСТ 17280-79	ПД 7-20	2					2		4		
17	-АСИ-14.000	Импост ИП-1		19	13	13	13	12		70		
31	-АСИ-14.000-03	ИП-4	24							24		

Марка поз	Обозначение	Наименование	Кол-во на этаж 1 эт.	2 эт.	3 эт	4 эт.	5 эт.	6 эт	маш. пом.	всего	Масса ед. кг	Приме-чание
		t = -30°С										
12	1.236-6.81-10000 -05	ОКНО ОР 21-15 В		10	13	13	13	12		61		
13	1.236-6 81-10000 -05	ОР 21-15 ВН		10	13	13	13	12		61		
18	1.236-6.81-10000 -06	ОР 21-18 В		3						3		
19	1.236-6.81-10000 -06	ОР 21-18 ВН		3						3		
21	1.136.5-16.4.2.04.00 000-04	ОР 15-13,5 ВН		3	3	3	1			10		
23	1.136.5-16.4.2.04.00 000-04	ОР 15-13,5 В		3	3	3	1			10		
24	1.136.5-16 4.2.02.00.000-04	ОР 15-9 ВК		1	1	1	1			4		
26	1.136.5-16.4.2 02.00.000-04	ОР 15-9 В		2	2	2				6		
27	1.136.5-16 4.2.01.00.000-01	ОР 9-9	25							25		
28	1.136.5-16.4.2 01.00.000-01	ОР 9-9К	24							24		
29	1 136.5-16.4.2.01.00.000-05	ОР 15-9А	8							8		
30	1.136.5-16.4.2.01.00.000-05	ОР 15-9АН	8							8		
32	1.136 5-16.4 2.04.00.000-05	ОР 15-15	2	1	1	1	1	1		7		
34	1.136.5-16.4.2.01.00.000-04	ОР 15-7,5А	2	5	5	5	5	4		26		
36	1.136.5-16.4.2.02.00.000-02	ОР 15-6	2					2		4		
38	1.136.5-16.4.2.03.00.000-02	ОР 9-13,5	1							1		
14	1.236-6.81-15000	Дверь балконная БР 28-9		13	13	13	13	12		64		
15	1.236-6.81-15000	БР 28-9Л		13	13	13	13	12		64		
39	1.136.5-16.4.2.06 00.000-03	БР 24-9		4	4	4	2			14		
40	1.136.5-16.4.2.06.00.000-03	БР 24-9Л		5	5	5	1			16		
16	ГОСТ 17280-79	Доска подоконная ПД 16-14	2	21	27	27	27	25		129		
20	ГОСТ 17280-79	ПД 19-14	16	6						22		
22	ГОСТ 17280-79	ПД 14-30		6	6	6	2			20		
25	ГОСТ 17280-79	ПД 10-30		3	3	3	1			10		
33	ГОСТ 17280-79	ПД 25-14	1							1		
35	ГОСТ 17280-79	ПД 8-14	2	5	5	5	5	4		26		
37	ГОСТ 17280-79	ПД 7-14	2					2		4		
17	-АСИ-14.000-01	Импост ИП-2		19	13	13	13	12		70		
31	-АСИ-14.000-04	ИП-5	24							24		

Инв. № подл. | Подпись и дата | Взам. инв. №

				244-1-66.86 — АС3
Нач. АПМ.6	Орзул			
Привязан	Гл. инж. АПМ	Собенников		Спальный корпус на 250 мест для санаториев /стены кирпичные/
	Гл. арх. пр	Бельман		Стадия: Р; Лист: 18; Листов:
	Гл. инж. пр	Кудрявцева		Спецификация элементов заполнения проемов
	Рук. гр. арх.	Пехтер		ЦНИИЭП курортно-туристских зданий и комплексов
Инв. №	Разраб	Воробьева		
	Н. контр.	Новикова		

СПЕЦИФИКАЦИЯ ЭЛЕМЕНТОВ ЗАПОЛНЕНИЯ ПРОЕМОВ (ПРОДОЛЖЕНИЕ)

МАРКА ПОЗ.	ОБОЗНАЧЕНИЕ	НАИМЕНОВАНИЕ	КОЛ-ВО НА ЭТАЖ							ВСЕГО	МАССА ЕД. КГ	ПРИМЕЧАНИЕ
			1ЭТ.	2ЭТ.	3ЭТ.	4ЭТ.	5ЭТ.	6ЭТ	МАШ ПОМ			
		t = -40°C										
12	1.236.5-9	ОКНО ОРС 21-15В		10	13	13	13	12		61		
13	1.236.5-9	ОРС 21-15ВН		10	13	13	13	12		61		
18	1.236.5-9	ОРС 21-18В		3						3		
19	1.236.5-9	ОРС 21-18ВН		3						3		
21	1.136.5-17.04.00.000-05	ОРС 15-13,5ВН		3	3	3	1			10		
23	1.136.5-17.04.00.000-05	ОРС 15-13,5В		3	3	3	1			10		
24	1.136.5-17.02.00.000-05	ОРС 15-9ВН		1	1	1	1			4		
26	1.136.5-17.02.00.000-05	ОРС 15-9В		2	2	2				6		
27	1.136.5-17.01.00.000-01	ОРС 9-9	25							25		
28	1.136.5-17.01.00.000-01	ОРС 9-9Н	24							24		
29	1.136.5-17.01.00.000-05	ОРС 15-9А	8							8		
30	1.136.5-17.01.00.000-05	ОРС 15-9АН	8							8		
32	1.136.5-17.04.00.000-07	ОРС 15-15	2	1	1	1	1	1		7		
34	1.136.5-17.01.00.000-04	ОРС 15-7,5А	2	5	5	5	5	4		26		
36	1.136.5-17.02.00.000-03	ОРС 15-6	2					2		4		
38	1.136.5-17.03.00.000-02	ОРС 9-13,5	1							1		
14	1.236.5-9	ДВЕРЬ БАЛКОННАЯ БРС 28-9		13	13	13	13	12		64		
15	1.236.5-9	БРС 28-9А		13	13	13	13	12		64		
39	1.136.5-17.06.00.000-03	БРС 24-9		4	4	4	2			14		
40	1.136.5-17.06.00.000-03	БРС 24-9А		5	5	5	1			16		
16	ГОСТ 17280-79	ДОБКА ПОДОКОННАЯ ПД 16-14	2	21	27	27	27	25		129		
20	ГОСТ 17280-79	ПД 19-14	16	6						22		
22	ГОСТ 17280-79	ПД 14-45		6	6	6	2			20		
25	ГОСТ 17280-79	ПД 10-45		3	3	3	1			10		
33	ГОСТ 17280-79	ПД 25-14	1							1		
35	ГОСТ 17280-79	ПД 8-14	2	5	5	5	5	4		26		
37	ГОСТ 17280-79	ПД 7-14	2					2		4		
17	-АСИ-14.000-02	ИМПОСТ ИП-3		19	13	13	13	12		70		
31	-АСИ-14.000-04	ИП-5	24							24		

СПЕЦИФИКАЦИЯ ЭЛЕМЕНТОВ К ПЛАНУ

Марка поз.	Обозначение	Наименование	КОЛ-ВО НА ЭТАЖ						ВСЕГО	МАССА ЕД КГ	ПРИМЕЧАНИЕ
			1эт	2эт	3эт	4эт	5эт	6эт			
ДШ1	1.279.9-2-22.00.03	ШКАФ ПК-4	1	2	2	2	1	1			
ДШ2	1.279.9-2-20.00.02	ШКАФ СЛАБОТОЧНЫХ УСТРОЙСТВ ОУ-3	1	1	1	1	1	1			
ДШ3	АСИ-02.000	ШКАФ ЭО	1								
ДШ4	АСИ-02.001	ШКАФ ЭО	1			1					
ДШ5	АСИ-02.002	ШКАФ ЭО,ВК	2	2	2	2	2	2			
ДШ6	АСИ-02.003	ШКАФ ЭО					1	1			
НШ1	ГОСТ 8242-75	НАЛИЧНИК ТИП I	2	30	30	30	28	28	146	70	
НШ2	ГОСТ 8242-75	НАЛИЧНИК ТИП II		2	2	2			6	71	М.ПОГ.
		ШКАФ Ш1									
Ш1	1.272.5-6-09.00.00.01	ШКАФ ША-18	2	32	32	32	28	28	154		
	1.292.9-2-07.00.00.00	ШКАФ ША-13	2	32	32	32	28	28	154		
МН-7	-КЖИ-46.010	ЗАКЛАДНОЕ ИЗДЕЛИЕ ДЛЯ ВИТРАЖЕЙ	123	62	62	62	62	62	433	2.77	
6*		С $\frac{5Вр1-50}{5Вр1-50}$ 520 ГОСТ 2715-75								454,1	КГ
7*		С $\frac{4Вр-50}{4Вр-50}$ 340 ГОСТ 2715-75								333,6	КГ

ПОЗ. 6; 7 - СМ. НА ЛИСТЕ 47-93

Инв. № подл. | Подпись и дата | Взам. инв. №

				244-1-66.86 - АС 3	
НАЧ ЛПМ 6	ОРЗУЛ				
ГЛ ИНЖ ЛПМ	СОБОВНИКОВ				
ГЛ АРХ ПР	БЕЛЬМАН				
ГЛ ИНЖ ПР	КУДРЯВЦЕВА				
РУК ГР АРХ	ПЕХТЕР				
РАЗРАБ.	ВОРОБЬЕВА				
Н КОНТР	НОВИКОВА				
ПРИВЯЗАН				СПАЛЬНЫЙ КОРПУС НА 250 МЕСТ ДЛЯ САНАТОРИЕВ /СТЕНЫ КИРПИЧНЫЕ/	СТАДИЯ Р; ЛИСТ 19; ЛИСТОВ 108
				Спецификация элементов заполнения проемов /продолжение/ Спецификация элементов к плану	ЦНИИ КУРОРТНО-ТУРИСТСКИХ ЗДАНИЙ И КОМПЛЕКСОВ
ИНВ. №					

КОПИРОВАЛ | ФОРМАТ А2

ОК-1

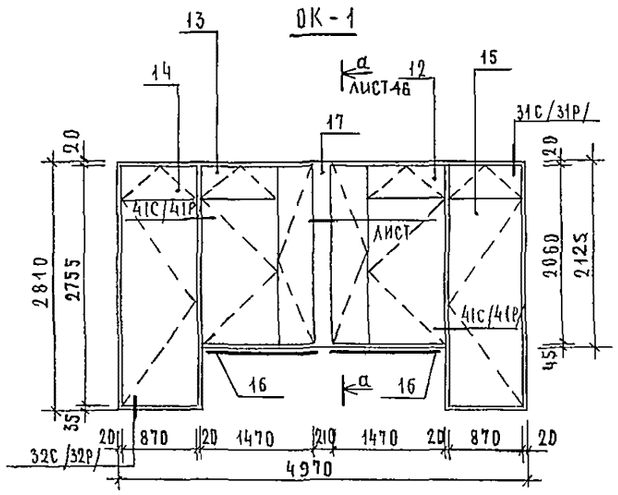

ОК-2

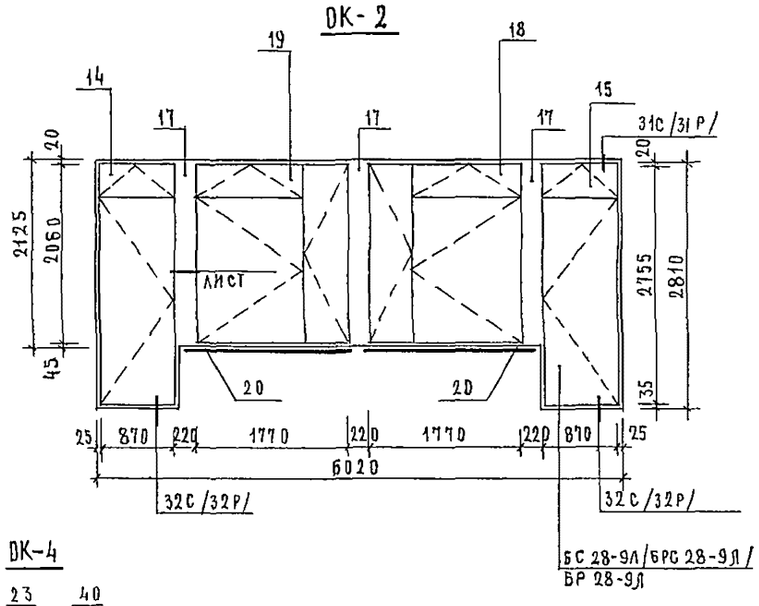

ОК-7

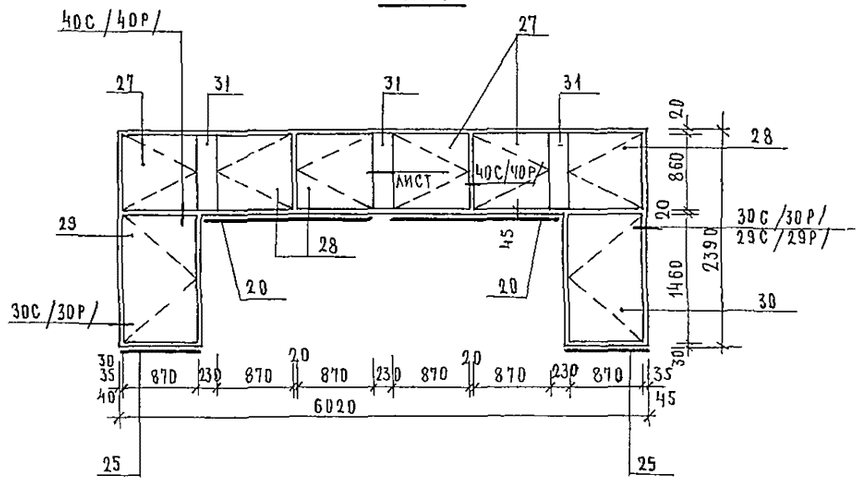

ОК-3

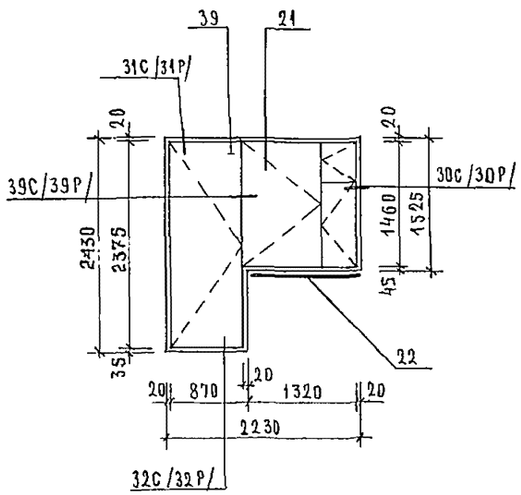

ОК-4

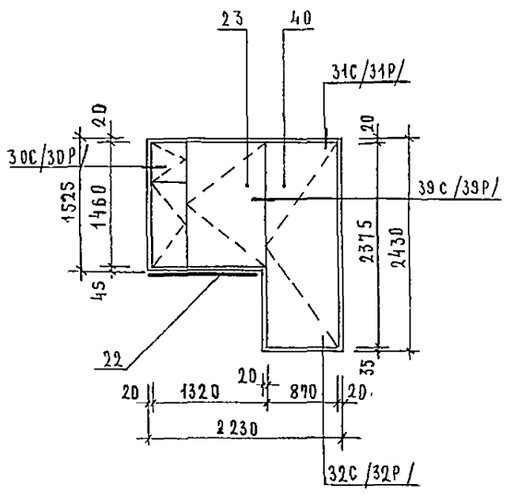

ОК-8

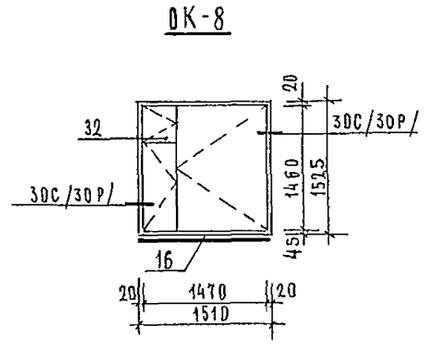

ОК-10

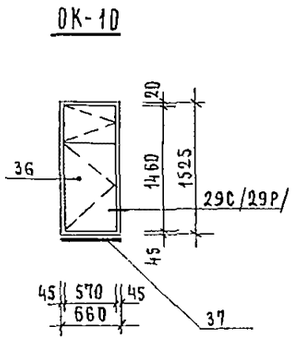

ОК-11

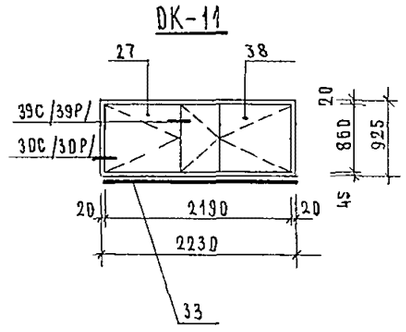

ОК-9

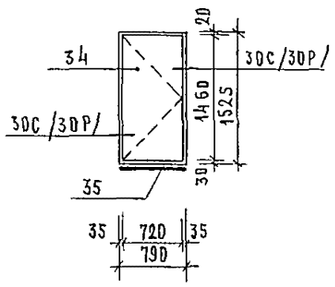

ОК-5

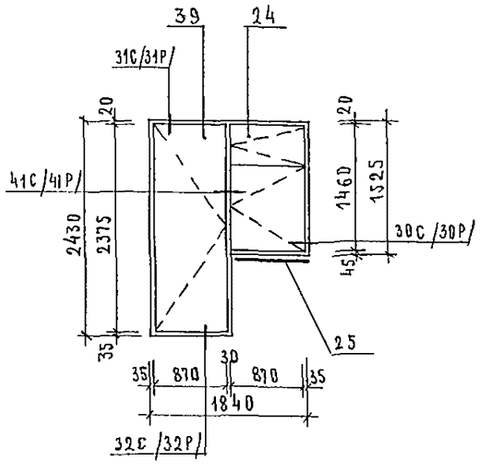

ОК-6

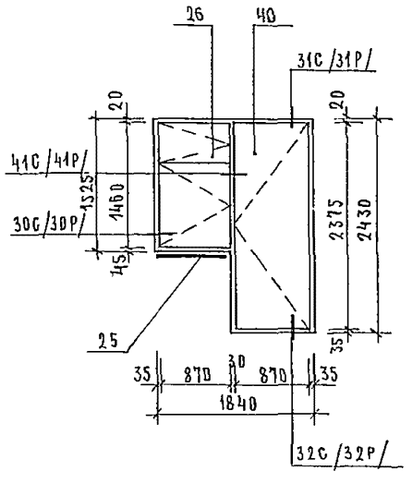

1. В СКОБКАХ ДАНЫ НОМЕРА УЗЛОВ ДЛЯ ТЕМПЕРАТУРЫ −30°С; −40°С
2. СПЕЦИФИКАЦИЮ К СХЕМАМ ЗАПОЛНЕНИЯ ОКОННЫХ ПРОЁМОВ СМ. ЛИСТ 21

				244-1-66.86 — АС 3			
НАЧ АПМ-6	ОРЗУЛ						
ГИП ЖАПМ	СОБЕННИКОВ			СПАЛЬНЫЙ КОРПУС НА 250 МЕСТ ДЛЯ САНАТОРИЕВ /СТЕНЫ КИРПИЧНЫЕ/	СТАДИЯ	ЛИСТ	ЛИСТОВ
ГА АРХ ПР	БЕЛЬМАН				Р	20	
ГА НИЖ ПР	КУДРЯВЦЕВА			СХЕМЫ ЗАПОЛНЕНИЯ ОКОННЫХ ПРОЕМОВ.	ЦНИИЭП КУРОРТНО-ТУРИСТСКИХ ЗДАНИЙ И КОМПЛЕКСОВ		
РУК ГР АРХ	ПЕХТЕР						
РАЗРАБ	ВОРОБЬЕВА						
Н КОНТР	НОВИКОВА						

ПРИВЯЗАН

ИНВ №

Кальки: Ильин, Петухова. Формат А3

Марка поз.	Обозначение	Наименование	Кол на температ °С -20	-30	-40	Масса ед. кг	Приме-чание
		ОК-1 /мест 61/					
12	1.236-6 В1-4000 -05	Окно ОС 21-15 В	1				
	1.236-6 В1-10000 -05	ОР 21-15 В		1			
	1.236 5-9 -4000	ОРС 21-15 В			1		
13	1.236-6 В1-4000 -05	ОС 21-15 В Н	1				
	1.236-6 В1-10000 -05	ОР 21-15 ВН		1			
	1.236. 5-9-4000	ОРС 21-15 В Н			1		
14	1.236-6. В1-13000	Дверь балконная БС 28-9	1				
	1.236-6 В1-15000	БР 28-9		1			
	1.236.-5-9 - 7000	БРС 28-9			1		
15	1.236-6 В1-13000	БС 28-9 Л	1				
	1.236-6 В1-15000	БР 28-9Л		1			
	1.236-5-9 - 7000	БРС 28-9Л			1		
16	ГОСТ 17280-79	Доска подоконная ПД 16-20	2				
	ГОСТ 17280-79	ПД 16-14		2	2		
17		Импост ИП-1	1				
		ИП-2		1			
		ИП-3			1		
		ОК-2 /мест 3/					
18	1.236-6.В1-4000 -06	Окно ОС 21-18 В	1				
	1.236-6.В1-10000 -06	ОР 21-18 В		1			
	1.236.5-9-4000	ОРС 21-18 В			1		
19	1.236-6.В1-4000 -06	ОС 21-18 В Н	1				
	1.236-6.В1-1000 -06	ОР 21-18 ВН		1			
	1.236-5-9-4000	ОРС 21-18 ВН			1		
14	1.236-6. В1-13000	Дверь балконная БС 28-9	1				
	1.236-6.В1-15000	БР 28-9		1			
	1.236-5-9 -7000	БРС 28-9			1		
15	1.236-6.В1-13000	БС 28-9Л	1				
	1.236-6. В1-15000	БР 28-9Л		1			
	1.236 5-9-7000	БРС 28-9Л			1		
20	ГОСТ 17280-79	Доска подоконная ПД 19-20	2				
	ГОСТ 17280-79	ПД 19-14		2	2		
17		Импост ИП-1	3				
		ИП-2		3			
		ИП-3			3		

Марка поз	Обозначение	Наименование	Кол на температ °С -20	-30	-40	Масса ед. кг	Приме-чание
		ОК-3 /мест 10/					
21	1.136 5-16.4.1 04 00 000 -04	Окно ОС 15-13.5 ВН	1				
	1.136 5-16 4.2.04 00.000-04	ОР 15-13.5 ВН		1			
	1.136.5-17.04.00 000 -05	ОРС 15-13 5 ВН			1		
39	1.136.5-16.4 1.06.00 000 -03	Дверь балконная БС 24-9	1				
	1.136 5-16.4 2 06 00 000 -03	БР 24-9		1			
	1136 5-17 06 00 000 -03	БРС 24-9			1		
22	ГОСТ 17280-79	Доска подоконная ПД 14-45	1		1		
		ПД 14-30		1			
		ОК-4 /мест 10/					
23	1.136 5-16 4.1.04 00.000 -04	Окно ОС 15-13.5 В	1				
	1.136.5-16 4.2 04.00 000-04	ОР 15-13 5 В		1			
	1.136.5-17.04 00.000 -05	ОРС 15-13 5В			1		
40	1.136.5-16.4.1.06 00 000 -03	Дверь балконная БС 24-9Л	1				
	1.136.5-16.4.2 06 00 000-03	БР 24-9Л		1			
	1.136.5-17 06.00 000 -03	БРС 24-9Л			1		
22	ГОСТ 17280-79	Доска подоконная ПД 14-45	1		1		
	ГОСТ 17280-79	ПД 14-30		1			
		ОК-5 /мест 4/					
24	1.136.5-16.4 1 02 00.000 -04	Окно ОС 15-9 ВН	1				
	1.136.5-16 4 2.02 00 000 -04	ОР 15-9 ВН		1			
	1.136.5-17 02 00.000 -05	ОРС 15-9 ВН			1		
39	1.136.5-16.4.1 06 00 000 -03	Дверь балконная БС 24-9	1				
	1.136.5-16 4.2 06 00 000 -03	БР 24-9		1			
	1.136.5-17 06 00 000 -03	БРС 24-9			1		
25	ГОСТ 17280-79	Доска подоконная ПД 10-45	1		1		
	ГОСТ 17280-79	ПД 10-30		1			
		ОК-6 /мест 6/					
26	1.136.5-16 4 1 02.00 000 -04	Окно ОС 15-9 В	1				
	1.136.5-16 4 2 02.00 000-04	ОР 19-9 В		1			
	1.136.5-17 02.00 000 -05	ОРС 15-9 В			1		
40	1.136.5-16 4 1 06 00 000 -03	Дверь балконная БС 24-9Л	1				
	1.136.5-16 4 1.06 00 000 -03	БР 24-9Л		1			
	1.136.5-17 06 00 000 -03	БРС 24-9Л			1		
25	ГОСТ 17280-79	Доска подоконная ПД 10-45	1		1		
	ГОСТ 17280-79	ПД 10-30		1			

Нач.АПМ-6	Орзул	
Гл.инж.АПМ	Собенников	
Гл.арх.пр	Бельман	
Гл.инж.пр	Кудрявцева	
Рук.гр.арх	Пехтер	
Разраб.	Воробьева	
Н.контр.	Новикова	

Привязан

Инв. №

244-1-66.86 - АС3

Спальный корпус на 250 мест для санаториев /стены кирпичные

Стадия	Лист	Листов
Р	21	

Спецификация к схемам заполнения оконных проёмов

ЦНИИЭП курортно-туристских зданий и комплексов

Марка поз	Обозначение	Наименование	Кол на температ °С -20	-30	-40	Масса ед, кг	Примечание
		ОК-7 /мест 8/					
27	1.136.5-164.101.000000	ОКНО ОС 9-9	3				
	1.136.5-164201.00000-01	ОР 9-9		3			
	1.136.5-17.01 00000-01	ОРС. 9-9			3		
28	1.136.5-16.4101 00000-01	ОС 9-9Н	3				
	1.136.5-164201 00000-01	ОР 9-9Н		3			
	1.136.5-1701 00000-01	ОРС 9-9Н			3		
29	1.136.5-16410100000-05	ОС 15-9А	1				
	1.136.5-164201.00000-05	ОР 15-9А		1			
	1.136.5-17.01.00000-05	ОРС 15-9А			1		
30	1.136.5-16410100000-05	ОС 15-9АН	1				
	1.136.5-164201 00000-05	ОР 15-9АН		1			
	1.136.5-17 01 00000-05	ОРС 15-9АН			1		
25	ГОСТ 17280-79	Доска подоконная ПД 10-20	2				
	ГОСТ 17280-79	ПД 10-14		2	2		
20	ГОСТ 17280-79	ПД 19-20	2				
	ГОСТ 17280-79	ПД 19-14		2	2		
31		Импост ИП-4	3				
		ИП-5		3	3		
		ОК-8 /мест 7/					
32	1.136.5-164104.00000-05	ОКНО ОС 15-15	1				
	1.136.5-164204.00000-05	ОР 15-15		1			
	1.136.5-17.04 00000-07	ОРС 15-15			1		
16	ГОСТ 17280-79	Доска подоконная ПД 16-20					
	ГОСТ 17280-79	ПД 16-14					

Марка поз	Обозначение	Наименование	Кол на температ °С -20	-30	-40	Масса ед, кг	Примечание
		ОК-9 /мест 27/					
34	1.136.5-164101 00000-04	ОКНО ОС 15-7,5А	1				
	1.136.5-164201 00000-04	ОР 15-7,5А		1			
	1.136.5-1701 00000-04	ОРС 15-7,5А			1		
35	ГОСТ 17280-79	Доска подоконная ПД 8-20	1				
	ГОСТ 17280-79	ПД 8-14		1	1		
		ОК-10/мест 4/					
36	1.136.5-164101 00000-02	ОКНО ОС 15-6	1				
	1.136.5-164202 00000-02	ОР 15-6		1			
	1.136.5-1702 00.000-03	ОРС 15-6			1		
37	ГОСТ 17280-79	Доска подоконная ПД 7-20	1				
	ГОСТ 17280-79	ПД 7-14		1	1		
		ОК-11 /мест 1/					
27	1.136.5-164101 00000-01	ОКНО ОС 9-9	1				
	1.136.5-164201 00000-01	ОР 9-9		1			
	1.136.5-17 01.00000-01	ОРС 9-9			1		
38	1.136.5-16.4.1 03 00000-02	ОС 9-13,5	1				
	1.136.5-164.2.03 00.000-02	ОР 9-13 5		1			
	1.136.5-17 03 00.000-02	ОРС 9-13 5			1		
33	ГОСТ 17280-79	Доска подоконная ПД 25-20	1				
	ГОСТ 17280-79	ПД 25-14		1	1		

Нач АПМ 6	Орзул		25
Гл инж АПМ	Собенников		
Гл арх пр	Бельман		
Гл инж пр	Кудрявцева		
Рук. гр арх	Пехтер		
Разраб	Воробьева		
Н. контр	Новикова		

Привязан

Инв №

244-1-66.86 - АС3

Спальный корпус на 250 мест для санаториев /стены кирпичные/

Спецификация к схемам заполнения оконных проемов /продолжение/

Стадия	Лист	Листов
Р	22	

ЦНИИЭП курортно-туристских зданий и комплексов

Сечение 1 - 1

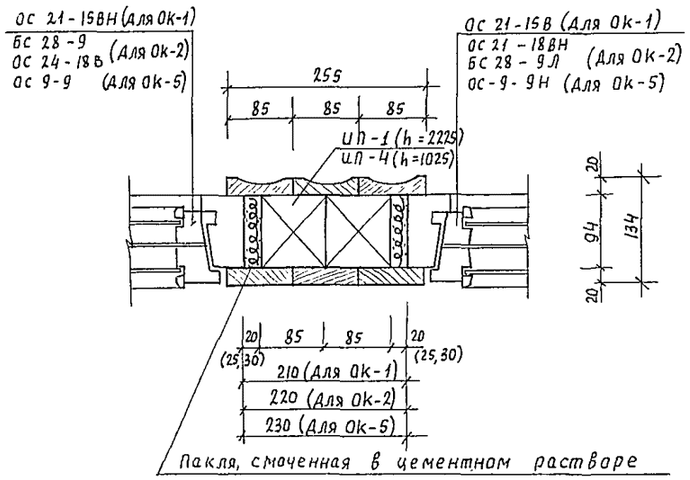

Сечение 3 - 3

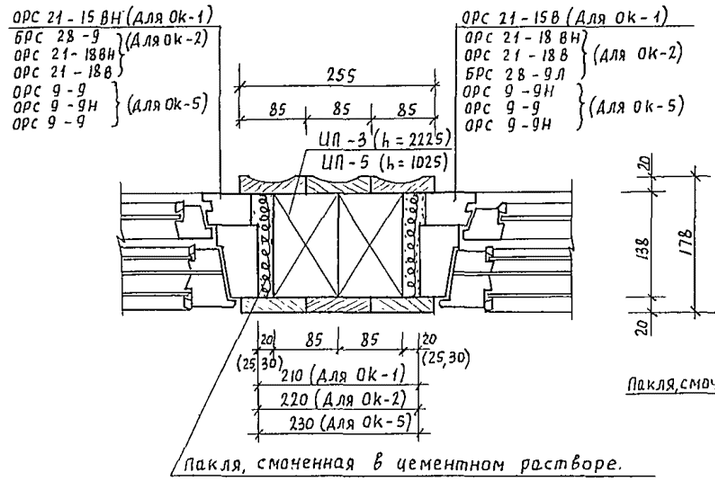

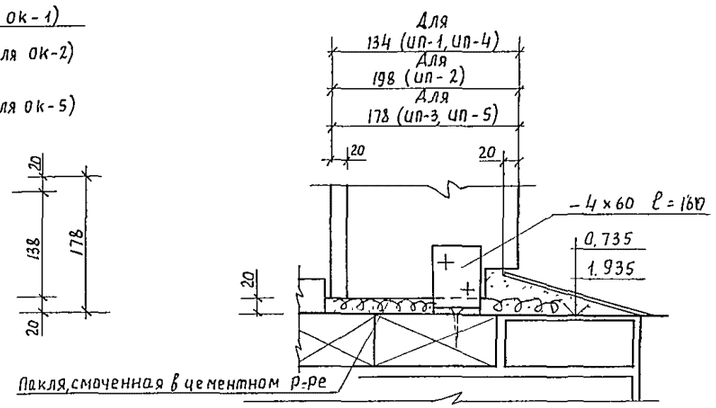

Сечение 2 - 2

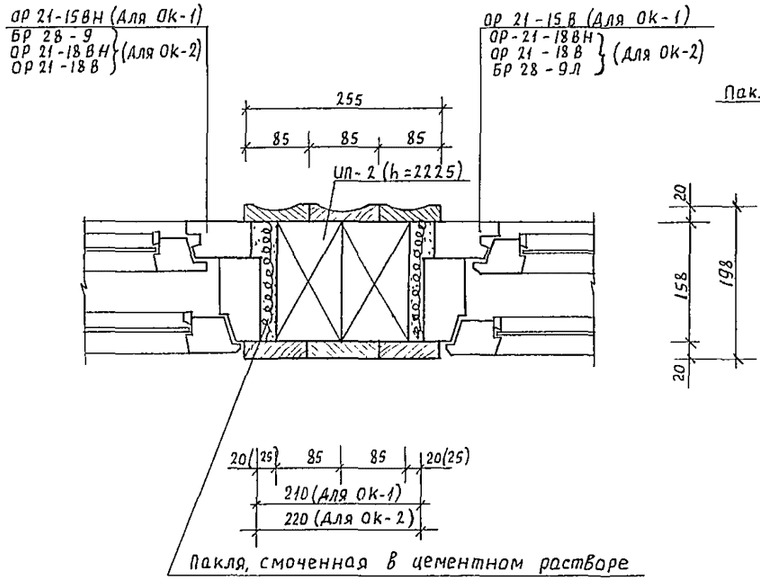

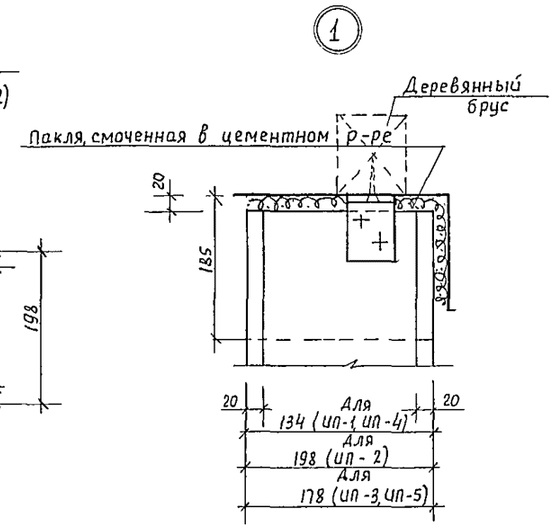

1. Крепление деревянного импоста в верхних и нижних частях выполнять металлическими „Г"-образными элементами к деревянным пробкам в конструкциях.
2. Узлы крепления разработаны на листе 46 сечение 0-0.
3 Зазоры в местах примыкания деревянного импоста к перегородкам тщательно проконопатить войлоком или паклей, смоченной в алебастровом молоке

Привязан:			244-1-66.86 – АС-3
Инв №	Нач АПМ 6	Орзул	
	Гл инж.м	Собенников	Спальный корпус на 250 мест для санаториев. /Стены кирпичные/ — Стадия: Р; Лист: 23; Листов: 1
	Гл арх.пр	Бельман	
	Гл инж пр	Кудрявцева	
	Рук.гр арх	Пехтер	Сечения и узлы установки импостов
	Разраб	Клименка	ЦНИИЭП курортно-туристских зданий и комплексов
	Н. контр	Навикова	

Тип	Схема сечения
ПБ 1	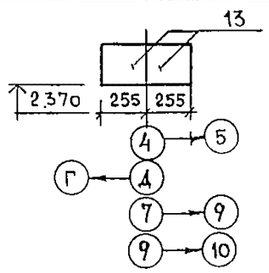
ПБ 2	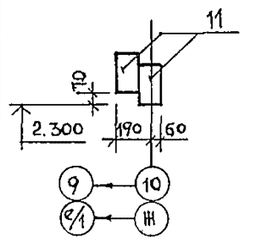
ПБ 3	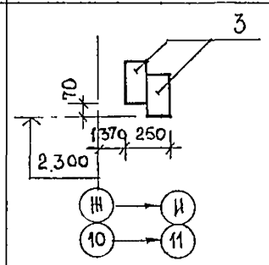
ПБ 4	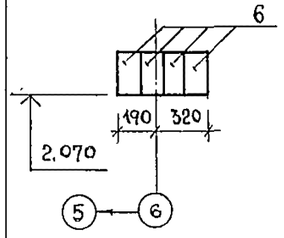
ПБ 5	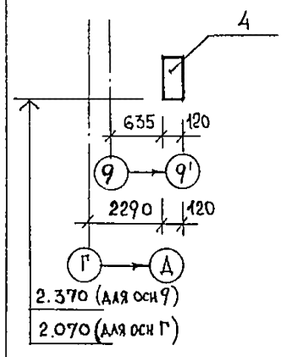
ПБ 6	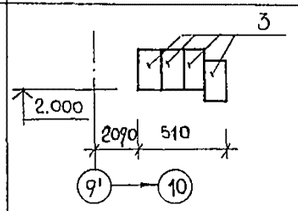
ПБ 7	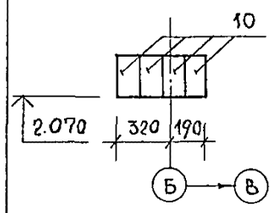
ПБ 8	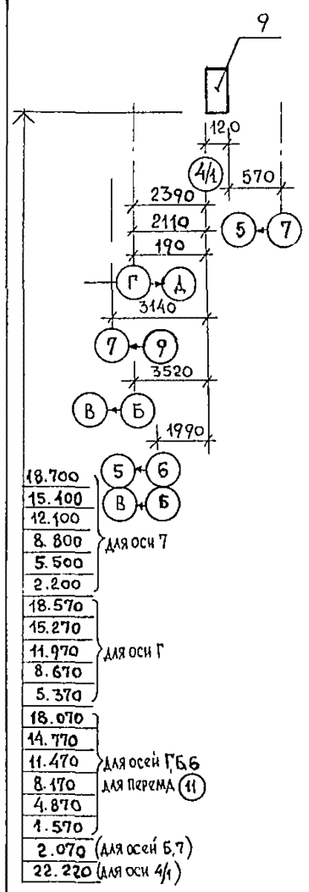
ПБ 9	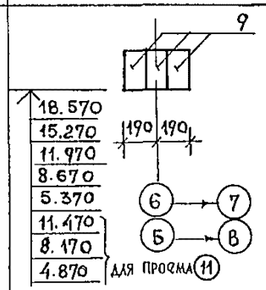
ПБ 10	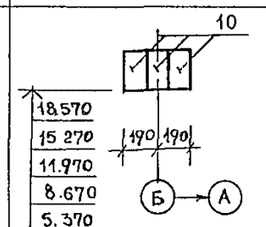
ПБ 11	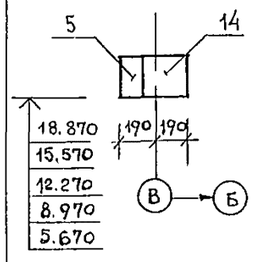
ПБ 12	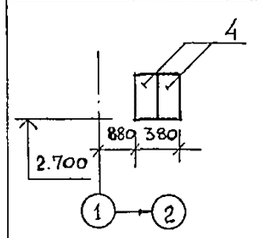
ПБ 13	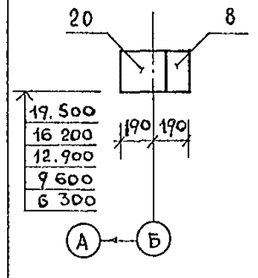
ПБ 14	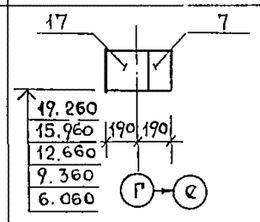
ПБ 15	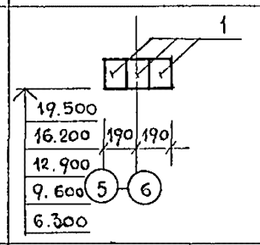
ПБ 16	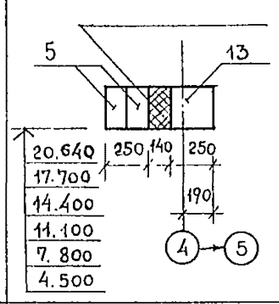
	переменные данные
	$t_н = -20°C$
ПБ 17	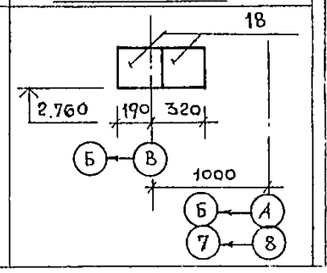
ПБ 18	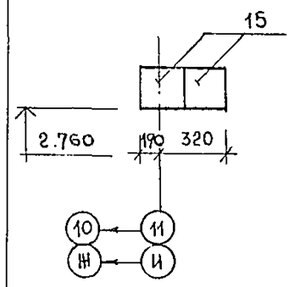
ПБ 19	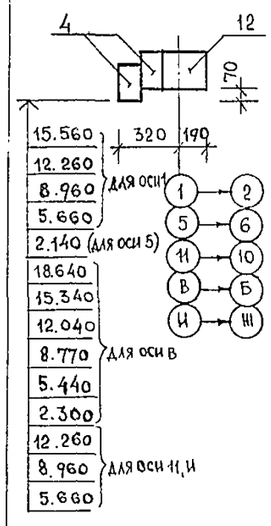
ПБ 20	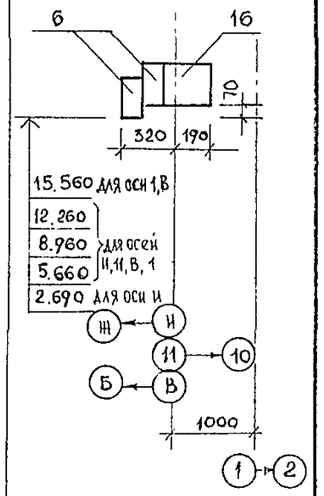
ПБ 21	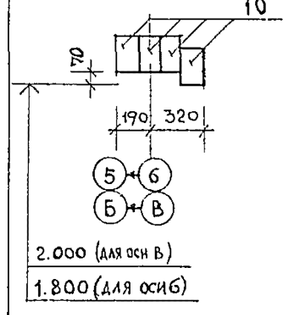

244-1-66.86 - АС-3

Нач АПМ-6	Орзул		
Гл инж АПМ	Собенников		
ГАП	Бельман		
ГИП	Кудрявцева		
Рук.гр инж	Иванова		
Разраб	Тимохина		
Н контр	Норикова		

ПРИВЯЗАН

ИНВ. №

Спальный корпус на 250 мест для санатория /стены кирпичные/

Ведомость перемычек

Стадия	Лист	Листов
Р	24	

ЦНИИЭП курортно-туристских зданий и комплексов

Тип	Схема сечения
ПБ 22	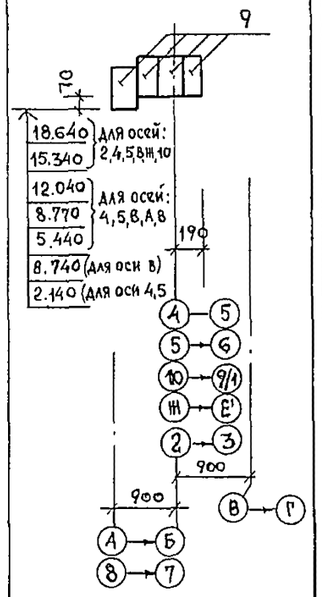
ПБ 23	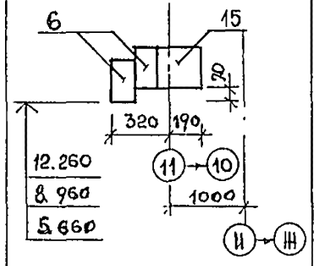
ПБ 24	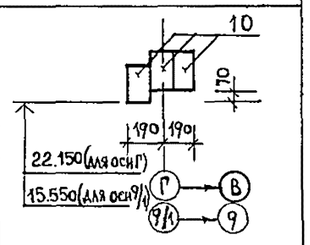
ПБ 25	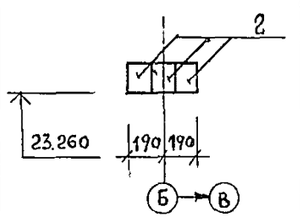
ПБ 26	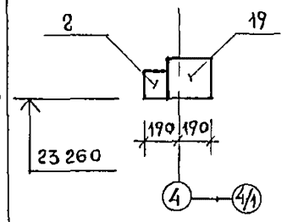
ПБ 27	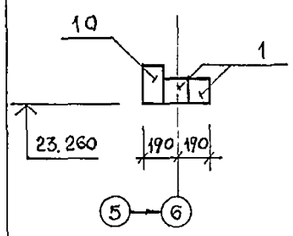
ПБ 28	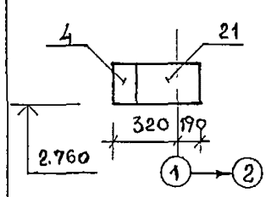
ПБ 29	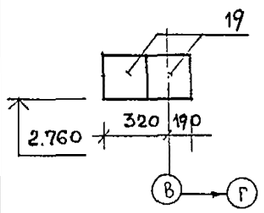
ПБ 30	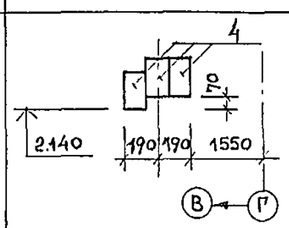

$t_н = -30°C$

Тип	Схема сечения
ПБ 17	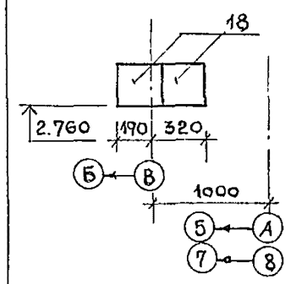
ПБ 18	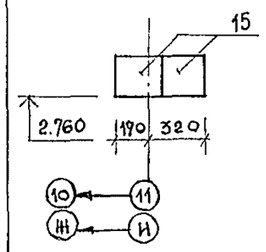
ПБ 19	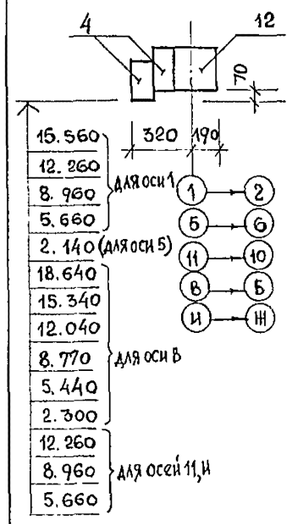
ПБ 20	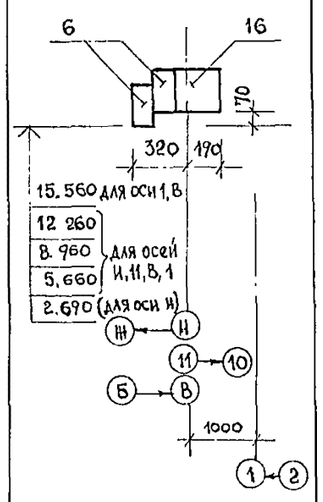

Тип	Схема сечения
ПБ 21	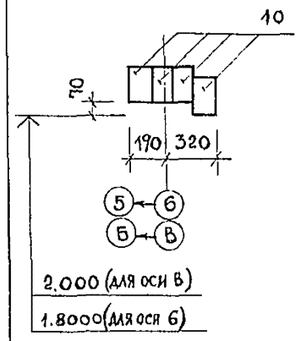
ПБ 22	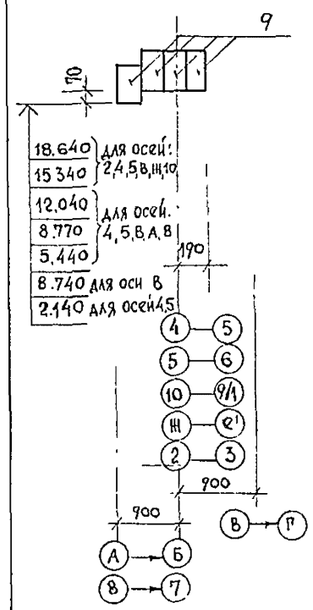

Тип	Схема сечения
ПБ 23	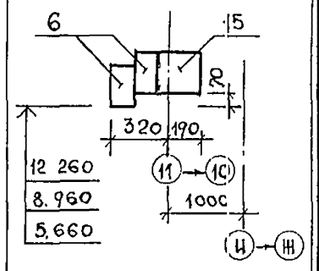
ПБ 24	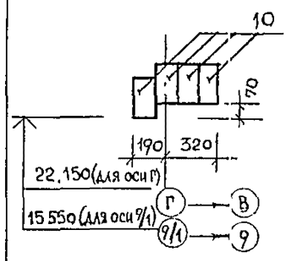
ПБ 25	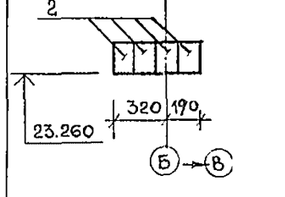
ПБ 26	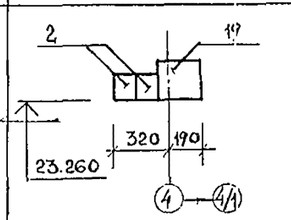

Привязан			
Инв №			
Нач. АПМ6	Орзул		
Гл. инж. АПМ	Собенников		
ГАП	Бельман		
ГИП	Кудрявцева		
Рук. группы	Иванова		
Разраб.	Тимохина		
Н. контр.	Новикова		

244-1-66.86 – АС-3

Спальный корпус на 250 мест для санатория /стены кирпичные/

Стадия	Лист	Листов
Р	25	

Ведомость перемычек /продолжение/

ЦНИИЭП курортно-туристских зданий и комплексов

Альбом III

Типовой проект

Тип	Схема сечения
ПБ 27	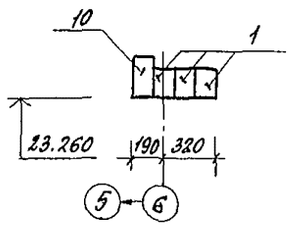
ПБ 28	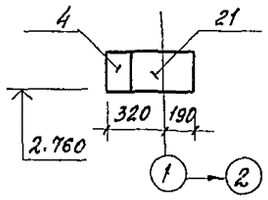
ПБ 29	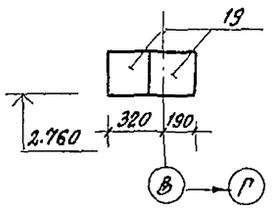
ПБ 30	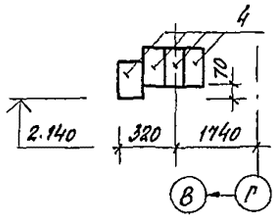

Тип	Схема сечения
	$t_н = -40°C$
ПБ 17	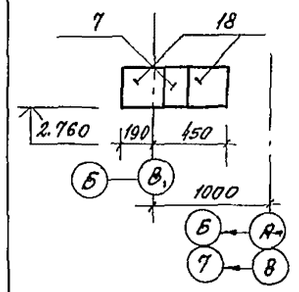
ПБ 16	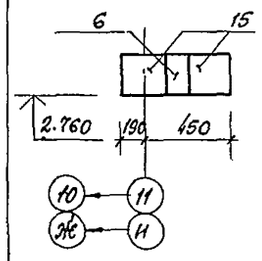
ПБ 19	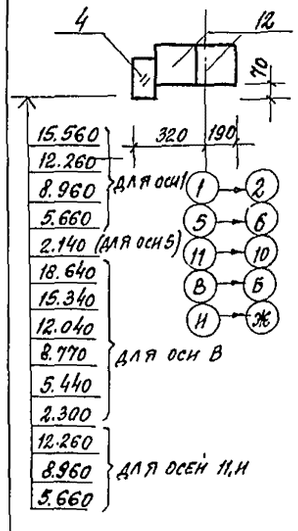

Тип	Схема сечения
ПБ 20	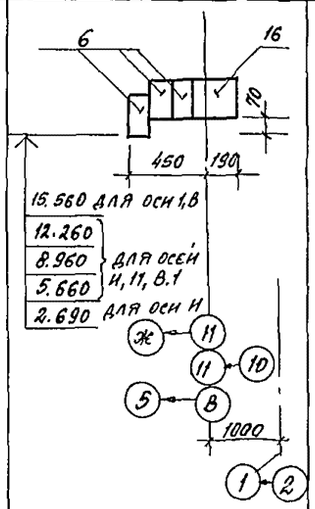
ПБ 21	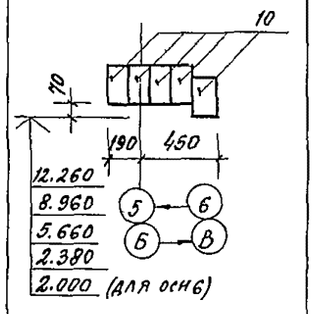
ПБ 22	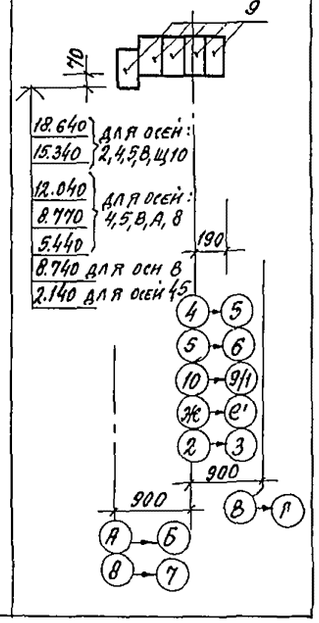

Тип	Схема сечения
ПБ 23	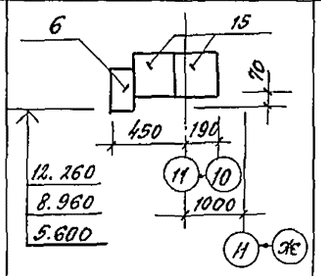
ПБ 24	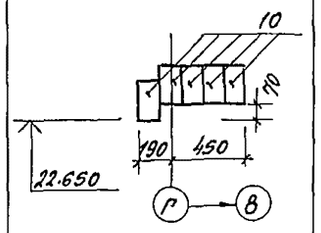
ПБ 25	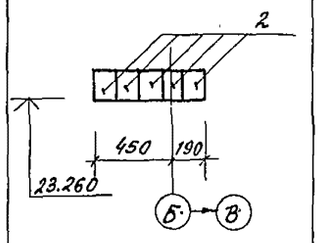
ПБ 26	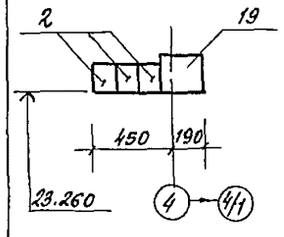

Тип	Схема сечения
ПБ 27	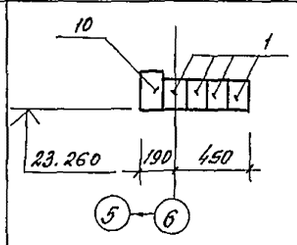
ПБ 28	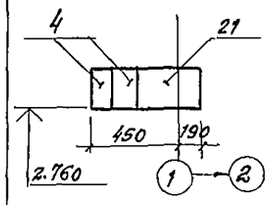
ПБ 29	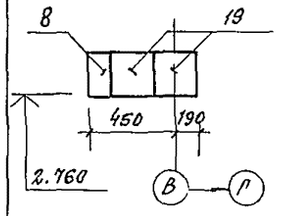
ПБ 30	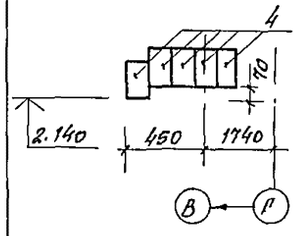

Нач. АПМ 6	Орзул		
Гл. инж. АПМ	Собенников		
ГАП	Бельман		
ГИП	Кудрявцева		
Рук. гр. инж.	Иванова		
Разраб.	Тимохина		
Н. контр.	Новикова		

Привязан

Инв. №

244-1-66.86 - АС-3

Спальный корпус на 250 мест для санатория (стены кирпичные)

Ведомость перемычек /продолжение/

Стадия	Лист	Листов
Р	26	

ЦНИИЭП курортно-туристских зданий и комплексов

Инв. № подл. | Подпись и дата | Взам. инв. №

Марка поз.	Обозначение	Наименование	Количество на этаж 1эт.	2эт.	3эт	4эт.	5эт	6эт	7эт	всего	Масса ед. кг	Примечание
1	1.038.1-1.1 020000 -04	перемычки 2ПБ 16-2		3	3	3	3	3		15	65	
3	1.038.1-1.1 080000	3ПБ 18-8	8							8	119	
4	1.038.1-1.1 -02	3ПБ 21-8	4							4	137	
5	1.038.1-1.1 -04	3ПБ 25-8	2	3	3	3	3	3	2	19	162	
6	1.038.1-1.1 070000	3ПБ 27-8	8							8	180	
7	1.038.1-1.1 -02	3ПБ 30-8		1	1	1	1	1		5	197	
8	1.038.1-1.1 080000	3ПБ 34-4		2	2	2	2	2		10	222	
9	1.038.1-1.1 090000	3ПБ 13-37	7	41	41	41	27	25	1	183	85	
10	1.038.1-1.1 -02	3ПБ 16-37	4	3	3	3	3	3		19	102	
11	1.038.1-1.1 -04	3ПБ 18-37	4							4	119	
13	1.038.1-1.1 130000	5ПБ 25-37	9	1	1	1	1	1	1	15	338	
14	1.038.1-1.1 -02	5ПБ 25-27		1	1	1	1	1		5	338	
17	1.038.1-1.1 150000	5ПБ 30-37		1	1	1	1	1		5	410	
20	1.038.1-1.1 160000 -02	5ПБ 34-20		2	2	2	2	2		10	463	
		переменные данные										
		$t_н = -20°C$										
1	1.038.1-1.1 020000 -04	перемычки 2ПБ 16-2							2	2	65	
2	1.038.1-1.1 050000 -02	2ПБ 30-4							12	12	125	
4	1.038.1-1.1 060000 -02	3ПБ 21-8	8	8	8	8	4	2		38	137	
6	1.038.1-1.1 070000	3ПБ 27-8	2	12	12	12	4			42	180	
9	1.038.1-1.1 090000	3ПБ 13-37	16	20	20	20	16	12		104	85	
10	1.038.1-1.1 090000 -02	3ПБ 16-37	8				3		4	15	102	
12	1.038.1-1.1 120000 -02	5ПБ 21-27	2	4	4	4	2	1		17	285	
15	1.038.1-1.1 140000	5ПБ 27-37	6	2	2	2				12	375	
16	1.038.1-1.1 -02	5ПБ 27-27	1	1	4	4	4	2		16	375	
18	1.038.1-1.1 150000 -02	5ПБ 30-27	6							6	410	
19	1.038.1-1.1 160000	5ПБ 31-27	2						3	5	428	
21	1.038.1-1.2 40000 -03	3ПП 21-27	1							1	433	
		$t_н = -30°C$										
1	1.038.1-1.1 020000-04	перемычки 2ПБ 16-2							3	3	65	
2	1.038.1-1.1 050000-02	2ПБ 30-4							18	18	125	
4	1.038.1-1.1 060000-02	3ПБ 21-8	9	8	8	8	4	2		39	137	
5	1.038.1-1.1 -04	3ПБ 25-8									162	
6	1.038.1-1.1 070000	3ПБ 27-8	2	12	12	12	4			42	180	
9	1.038.1-1.1 090000	3ПБ 13-37	16	20	20	20	20	16	12	124	85	
10	1.038.1-1.1 090000 -02	3ПБ 16-37	8				4		5	17	102	
12	1.038.1-1.1 120000 -02	5ПБ 21-27	2	4	4	4	2	1		17	285	
15	1.038.1-1.1 140000	5ПБ 27-37	6	2	2	2				12	375	

Марка поз.	Обозначение	Наименование	Количество на этаж 1эт	2эт.	3эт	4эт.	5эт	6эт	7эт	всего	Масса ед. кг.	Примечание
16	1.038.1-1.1 140000 - 02	перемычки 5ПБ27 - 27	1	4	4	4	2			15	375	
18	1.038.1-1.1 150000 - 02	5ПБ30 - 27	6							6	410	
19	1.038.1-1.1 160000	5ПБ31 - 27	2						3	5	428	
21	1.038.1-1.2 40000 - 03	3ПП 21-71	1							1	433	
		$t_н = -40°C$										
1	1.038.1-1.1 020000 - 04	перемычки 2ПБ 16 -2							4	4	65	
2	1.038.1-1.1 050000 - 02	2ПБ 30-4							24	24	125	
4	1.038.1-1.1 060000 - 02	3ПБ 21-8	9	4	4	4	2	1		24	137	
6	1.038.1-1.1 070000	3ПБ 27-8	6	14	14	14	6			54	180	
7	1.038.1-1.1 070000 - 02	3ПБ 30-8	3							3	197	
8	1.038.1-1.1 080000	3ПБ 34-4	1							1	222	
9	1.038.1-1.1 090000	3ПБ 13-37	20	25	25	25	20	15		130	85	
10	1.038.1-1.1 090000 - 02	3ПБ 16-37	10				5		6	21	102	
12	1.038.1-1.1 120000 - 02	5ПБ 21-27	4	8	8	8	4	2		34	285	
15	1.038.1-1.1 140000	5ПБ 27-37	6	4	4	4				18	375	
16	1.038.1-1.1 - 02	5ПБ 27-27	1	4	4	4	2			15	375	
18	1.038.1-1.1 150000 - 02	5ПБ 30-27	6							6	410	
19	1.038.1-1.1 160000	5ПБ 31-27	2						3	5	428	
21	1.038.1-1.2 40000 - 03	3ПП 21-71	1							1	433	

			244-1-66.86 - АС-3
Нач АПМБ	Орзул		
Гл инж АПМ	Собенников		
ГАП	Бельман		Спальный корпус на 250 мест для санатория /стены кирпичные/
ГИП	Кудрявцева		Стадия Р; Лист 27; Листов
Рук гр инж	Иванова		Спецификация перемычек
Разраб	Тимохина		ЦНИИЭП курортно-туристских зданий и комплексов
Н контр	Новикова		
Привязан			
Инв №			

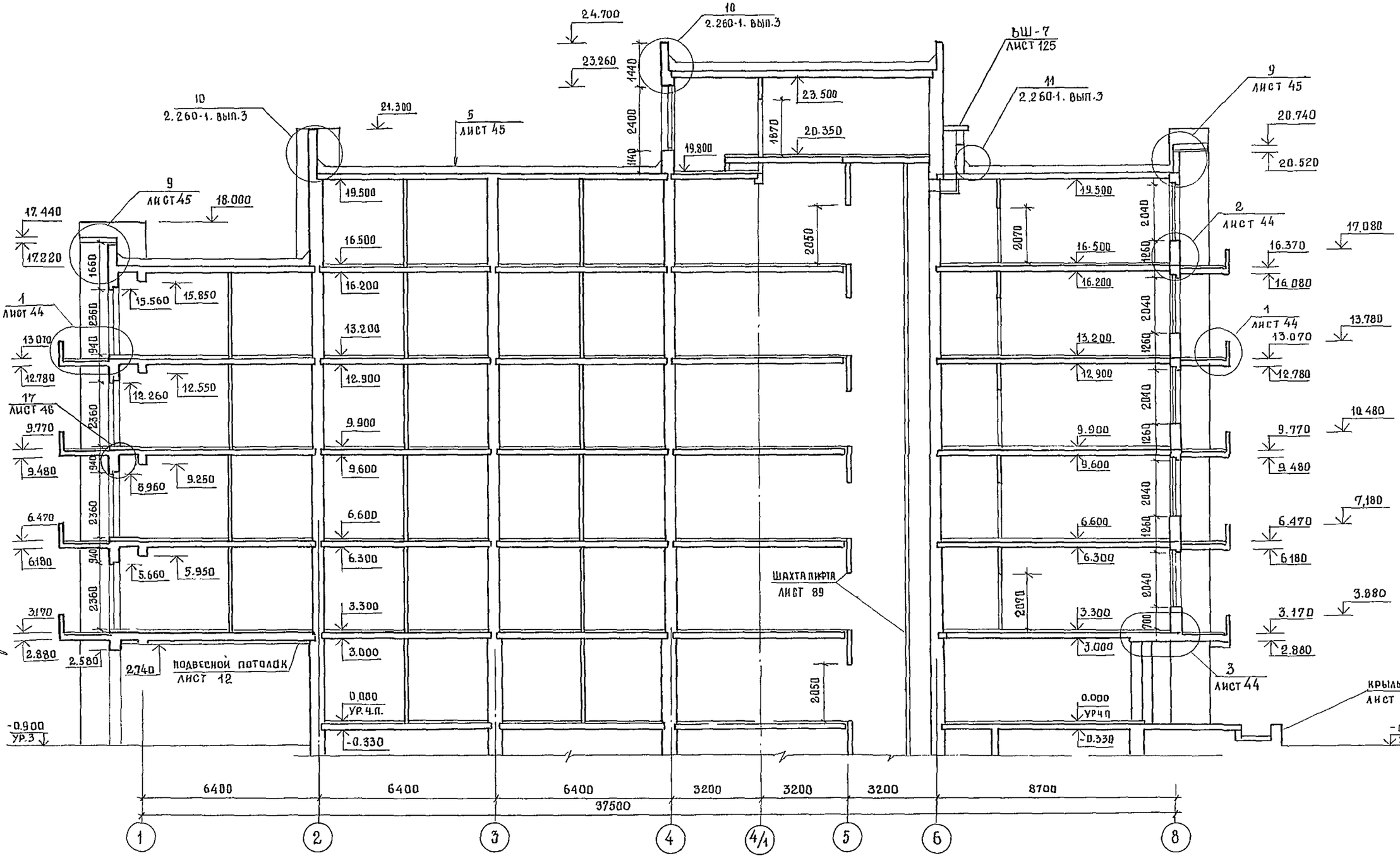

Гл. конст. ин-та	Чернов		
Нач. апм-6	Орзул		
Гл. инж. апм	Собенников		
Гл. арх. пр	Бельман		
Гл. инж. пр	Кудрявцева		
Рук. гр. арх	Пехтер		
Разраб.	Пехтер		
Н. контр.	Новикова		

ПРИВЯЗАН

ИНВ. №

244-1-66.86 - АС-3

СПАЛЬНЫЙ КОРПУС НА 250 МЕСТ ДЛЯ САНАТОРИЕВ / СТЕНЫ КИРПИЧНЫЕ /

СТАДИЯ	ЛИСТ	ЛИСТОВ
Р	28	

РАЗРЕЗ 1-1

ЦНИИЭП КУРОРТНО-ТУРИСТСКИХ ЗДАНИЙ И КОМПЛЕКСОВ

ИНВ. № ПОДЛ. | ПОДПИСЬ И ДАТА | ВЗАМ. ИНВ. №

ИНЖЕНЕР В.К. | ИНЖЕНЕР Э.П. | РАЗЖИВИНА | ЗМЕЕНКО

АЛЬБОМ III

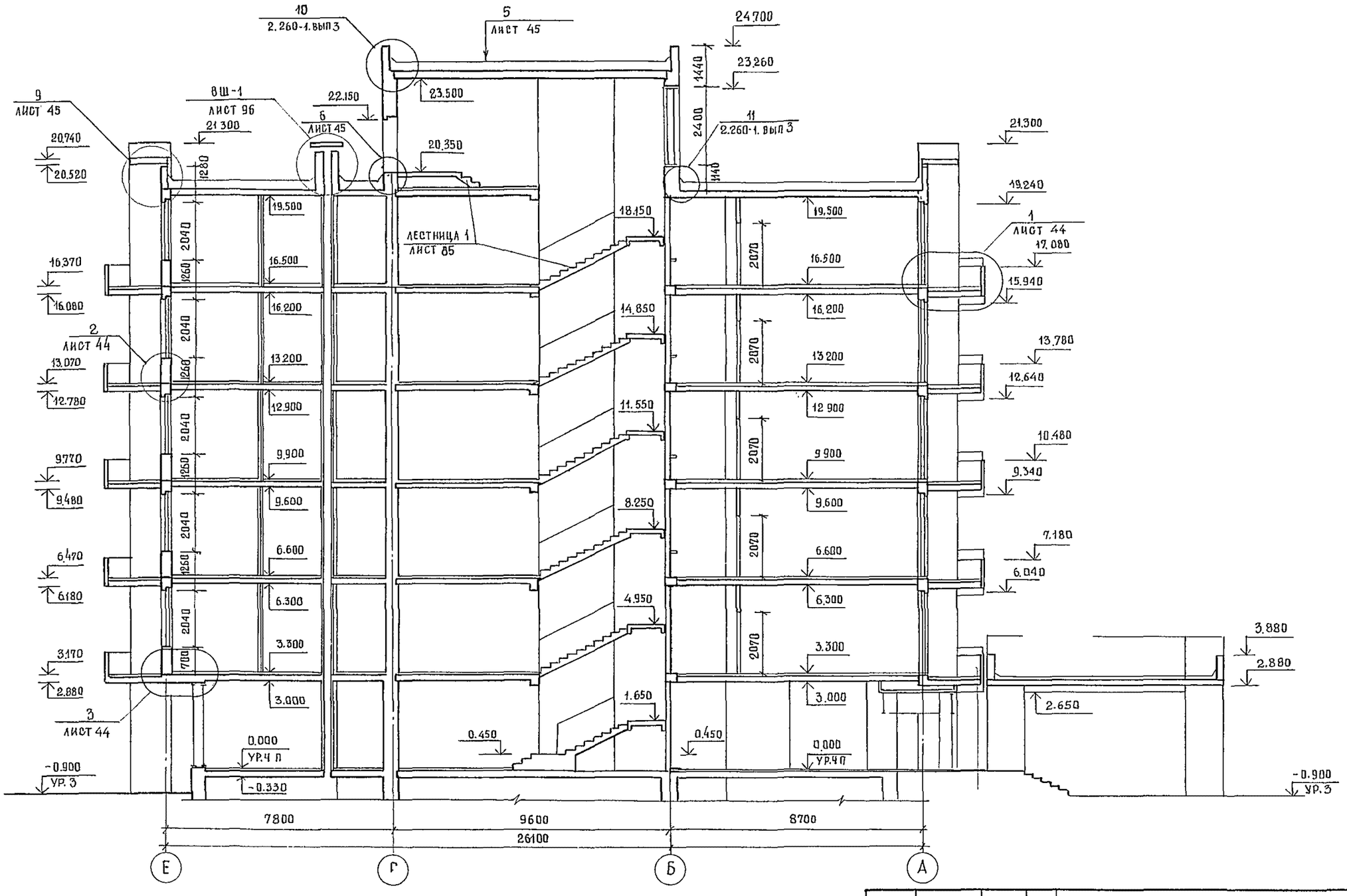

				244-1-66.86 — АС-3
ГЛ.КОНСТИНТА	ЧЕРНОВ			
НАЧ АПМ-6	ОРЗУЛ			
ГЛ.ИНЖ.АПМ	СОБЕННИКОВ			
ГЛ.П	БЕЛЬМАН			СПАЛЬНЫЙ КОРПУС НА 250 МЕСТ ДЛЯ САНАТОРИЕВ /СТЕНЫ КИРПИЧНЫЕ/
ГИП	КУДРЯВЦЕВА			
РУКТР.АРХ.	ПЕХТЕР			РАЗРЕЗ 2-2
РАЗРАБ	ПЕХТЕР			
Н.КОНТР	НОВИКОВА			

СТАДИЯ	ЛИСТ	ЛИСТОВ
Р	29	

ЦНИИЭП КУРОРТНО-ТУРИСТСКИХ ЗДАНИЙ И КОМПЛЕКСОВ

ПРИВЯЗАН

ИНВ. №

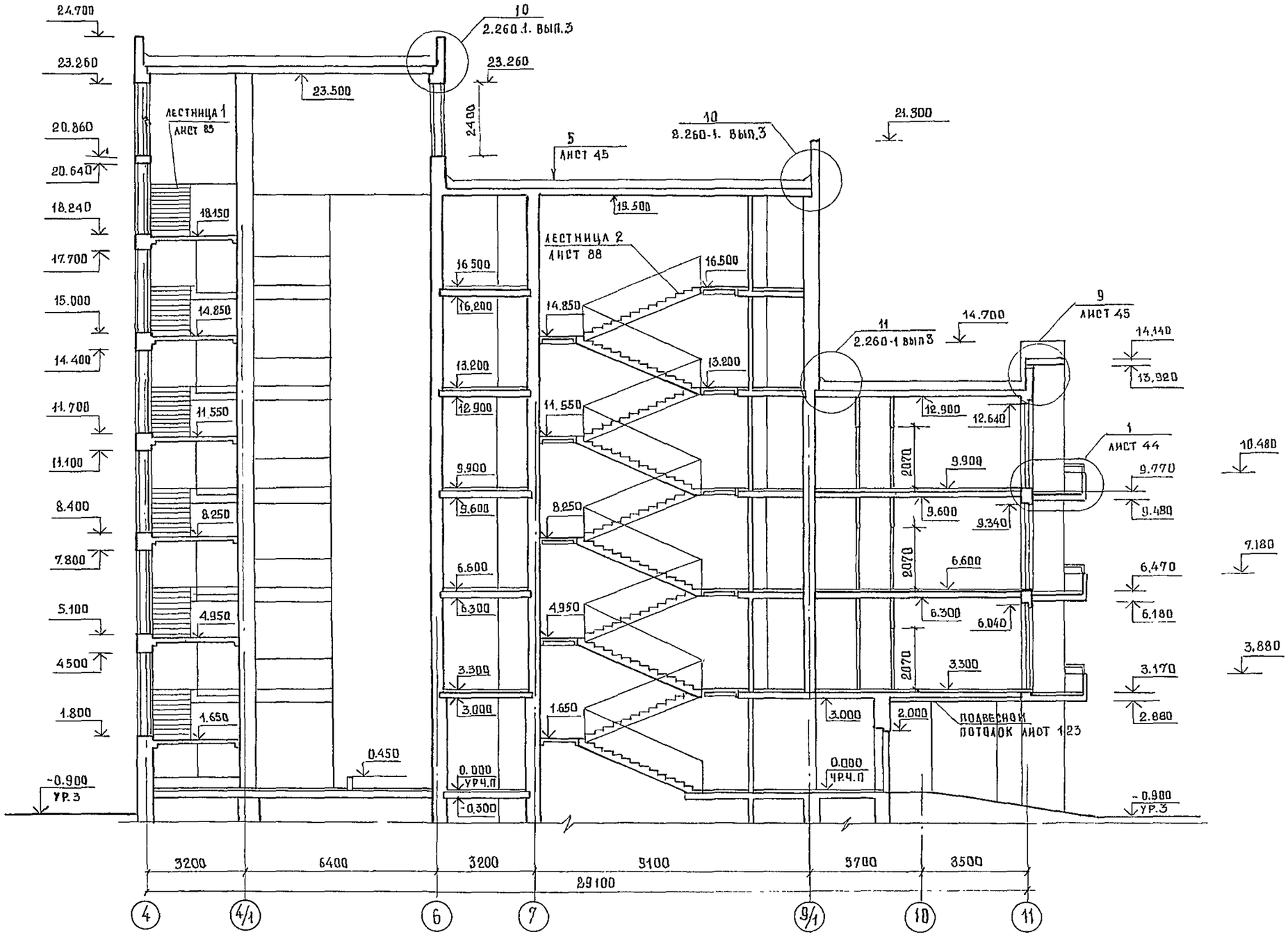

ИНЖЕНЕР Э.Ш.ЮМЕНКИ

			244 -1- 66.86 - АС-3
ГА.КОНСТИН	ЧЕРНОВ		
НАЧ.ОТД-6	ОРЗУЛ		
ГЛ.ИНЖ.ПРМ	СОБЕННИКОВ		Спальный корпус на 250 мест для санаториев
ГЛ.АРХ.ПР.	БЕЛЬМАН		
ПРИВЯЗАН			стадия / лист / листов

ФАСАД 1-4

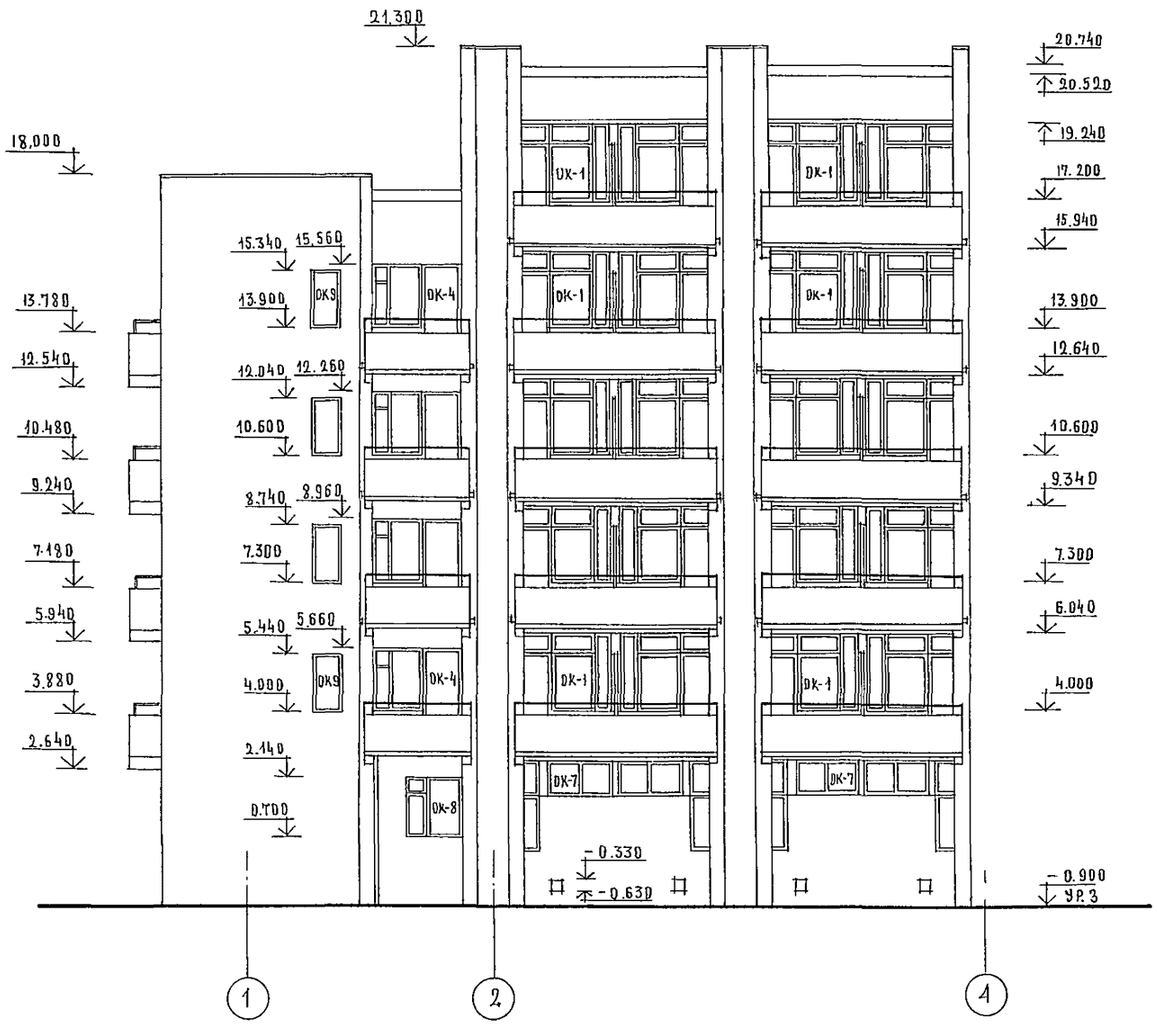

ФАСАД 11-9

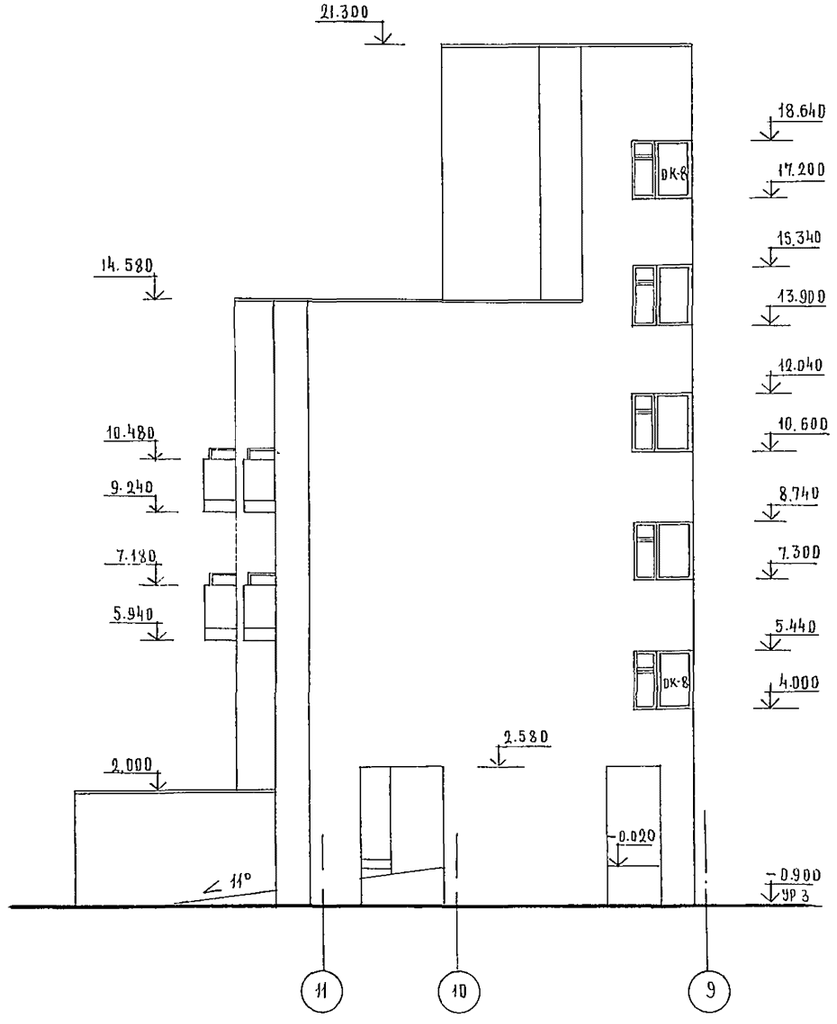

				244-1-66.86 — АС 3			
	НАЧ АПМБ	ОРЗУЛ					
ПРИВЯЗАН	ГЛ ИНЖ М.	СОБЕННИКОВ		СПАЛЬНЫЙ КОРПУС НА 250 МЕСТ ДЛЯ САНАТОРИЕВ /СТЕНЫ КИРПИЧНЫЕ/	СТАДИЯ	ЛИСТ	ЛИСТОВ
	ГЛП	БЕЛЬМАН			Р	31	
	ГИП	КУДРЯВЦЕВА					
	РУК ГРАРХ	ПЕХТЕР		ФАСАД 1-4	ЦНИИЭП КУРОРТНО-ТУРИСТСКИХ ЗДАНИЙ И КОМПЛЕКСОВ		
	РАЗРАБ.	ПОЛЕЖАЕВА		ФАСАД 11-9			
ИНВ №	Н КОНТР	НОВИКОВА					

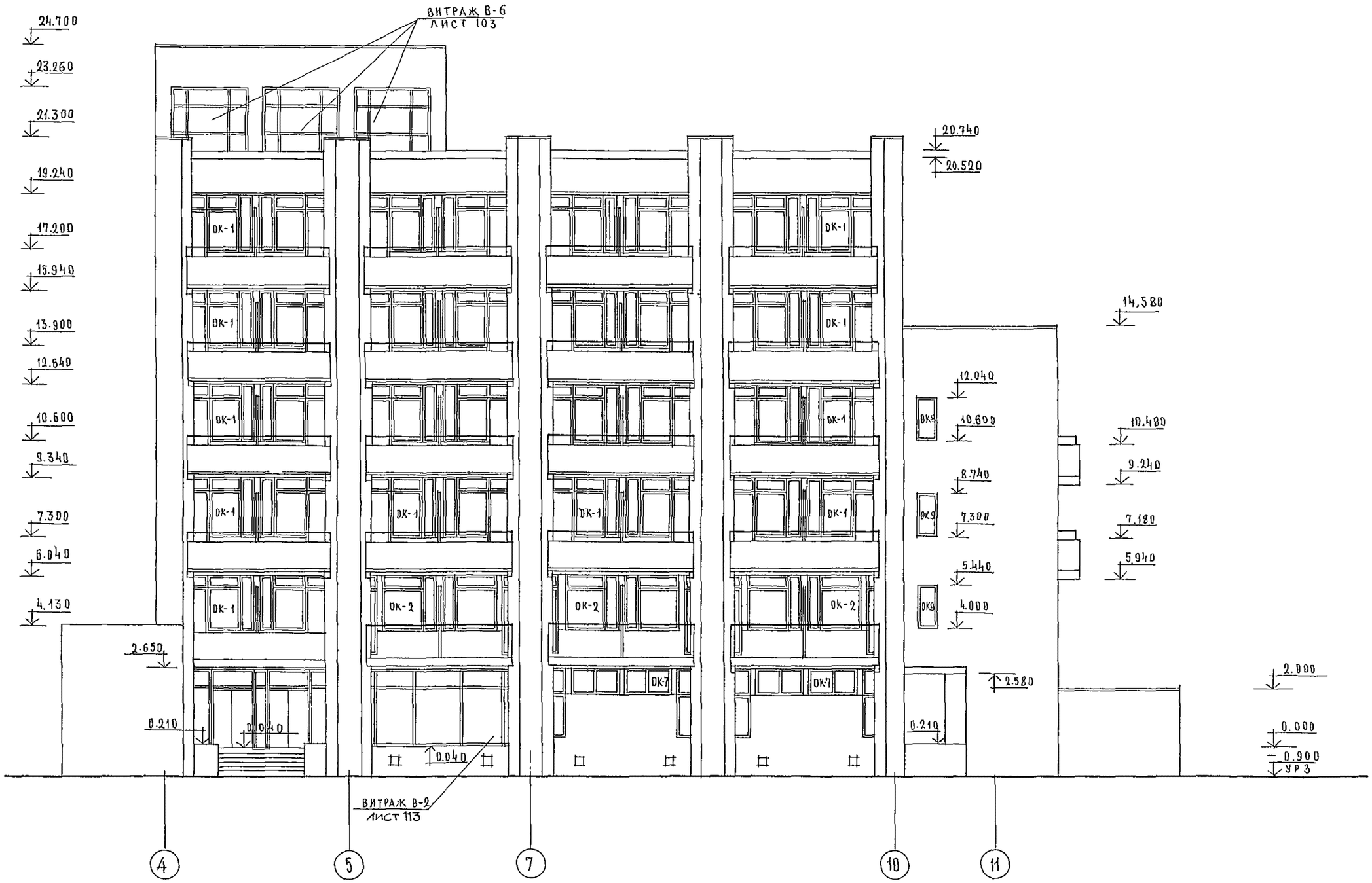

1. Ведомость отделки фасадов см. лист 5
2. Маркировку ограждений лоджий и разделительных экранов см. лист 38,39
3. Схема заполнения оконных проемов см. лист 20

					244-1-66.86 — АС 3		
Нач. отд.	Орзул						
Гл. инж. м.	Собенников						
ГАП	Бельман						
ГИП	Кудрявцева						
Рук. гр. арх.	Дехтер						
Разработ.	Полежаева						
Н. контр.	Новикова						
Привязан				Спальный корпус на 250 мест для санаториев /стены кирпичные/	Стадия	Лист	Листов
						32	
Инв. №				Фасад 4–11	ЦНИИЭП курортно-туристских зданий и комплексов		

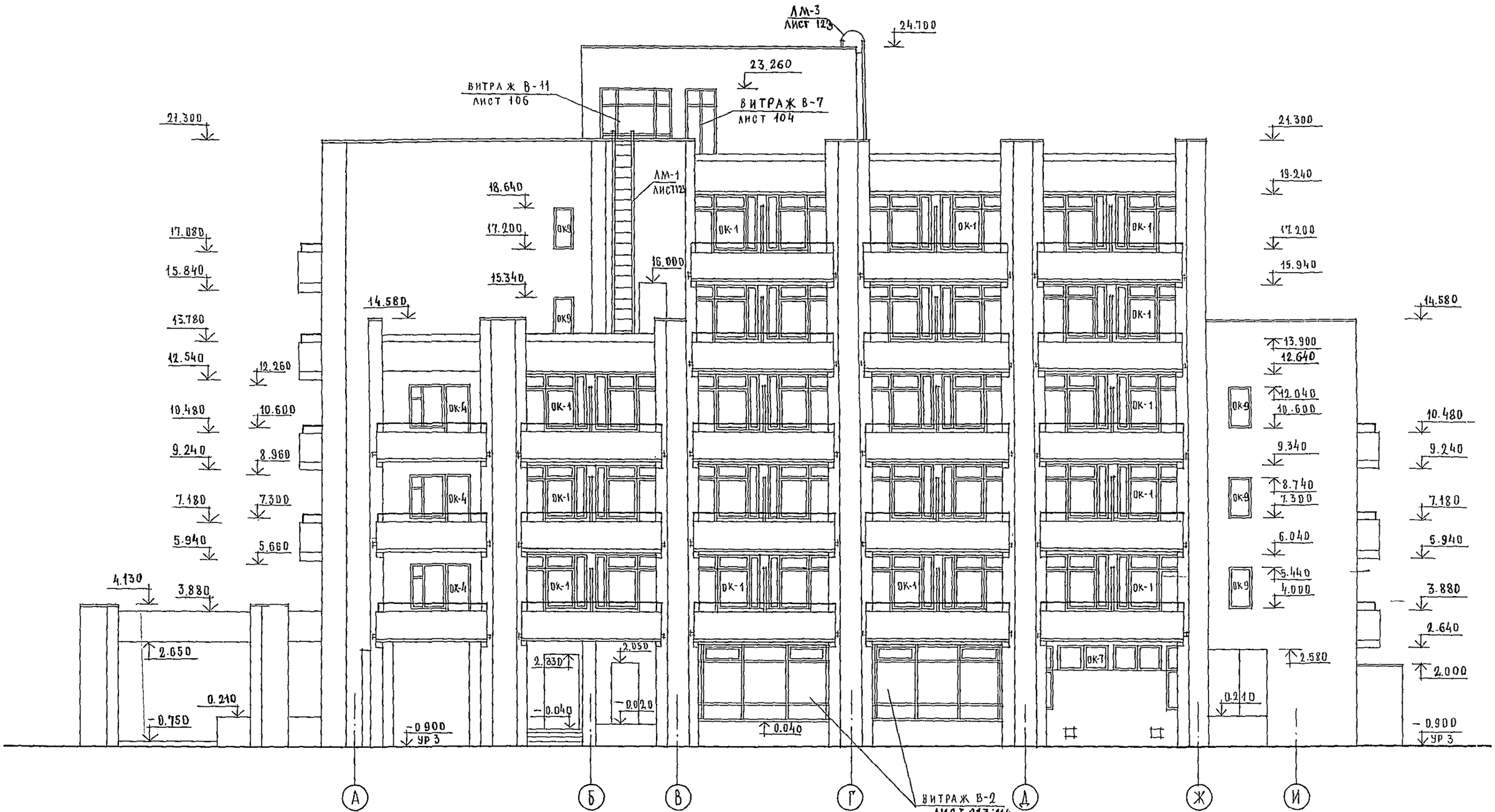

				244-1-66.86 - АС3	
НАЧ.АПМ.6	ОРЗУЛ				
ПРИВЯЗАН	ГИП	КУДРЯВЦЕВА		СПАЛЬНЫЙ КОРПУС НА 250 МЕСТ ДЛЯ САНАТОРИЕВ /СТЕНЫ КИРПИЧНЫЕ/	СТАДИЯ: Р; ЛИСТ: 33; ЛИСТОВ:
	РУК.ГР.АРХ	ПЕХТЕР		ФАСАД А-И	ЦНИИЭП КУРОРТНО-ТУРИСТСКИХ ЗДАНИЙ И КОМПЛЕКСОВ
ИНВ.№	РАЗРАБ	ПОЛЯЖАЕВА			
	Н.КОНТР	НОВИКОВА			

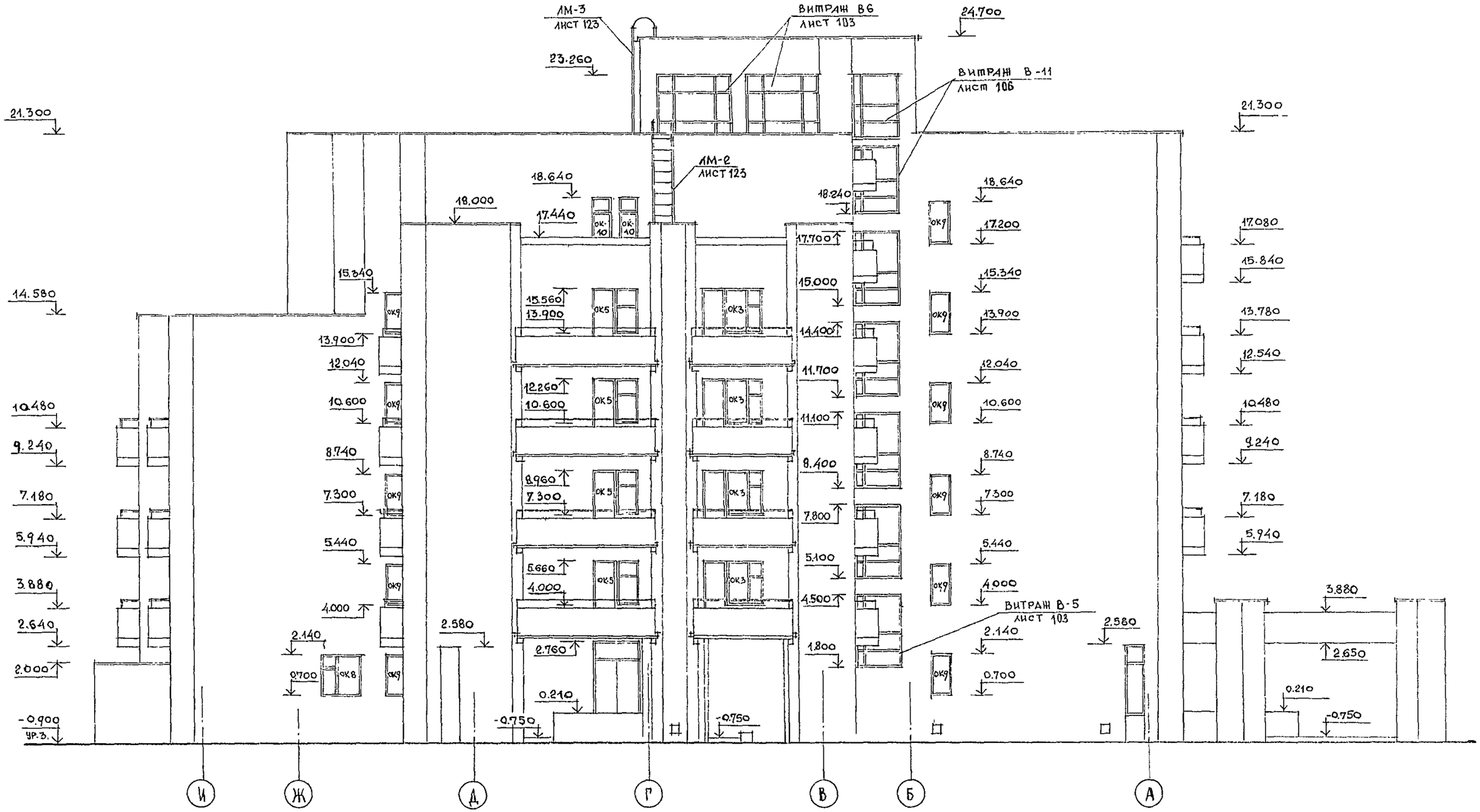

				244-1-66.86 – АС-3	
Нач АПМБ	Орзул				
Гл инж	Собенников				
ГАП	Бельман				
ГИП	Кудрявцева				
Рук гр арх	Пехтер				
Разраб	Полежаева				
Н контр.	Новикова				
Привязан				Спальный корпус на 250 мест для санаториев /стены кирпичные/	Стадия: Р; Лист: 34; Листов:
Инв. №				Фасад И-А	ЦНИИЭП курортно-туристских зданий и комплексов

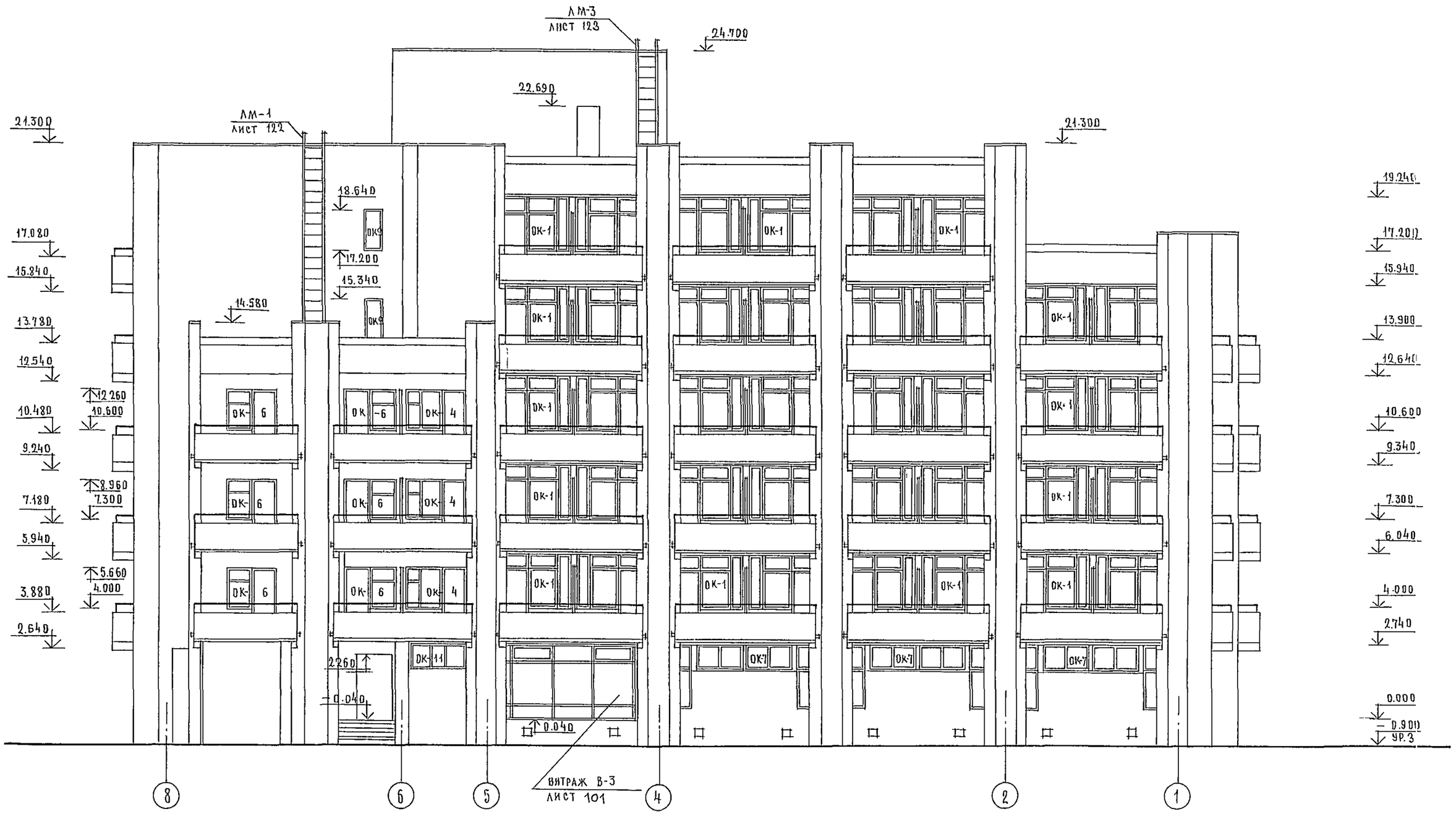

				244-1-66.86 — АС3			
		НАЧ ЛПМ6	ОРЗУЛ				
ПРИВЯЗАН		ГЛ ИНЖ М	СОБЕННИКОВ	СПАЛЬНЫЙ КОРПУС НА 250 МЕСТ ДЛЯ САНАТОРИЕВ /СТЕНЫ КИРПИЧНЫЕ/	СТАДИЯ	ЛИСТ	ЛИСТОВ
		ГАП	БЕЛЬМАН		Р	35	
		ГИП	КУДРЯВЦЕВА				
		РУКГ'Р АРХ	ПЕХТЕР	ФАСАД 8-1	ЦНИИЭП КУРОРТНО-ТУРИСТСКИХ ЗДАНИЙ И КОМПЛЕКСОВ		
		РАЗРАБ	ПОЛЕЖАЕВА				
ИНВ №		Н КОНТР	НОВИКОВА				

КОПИРОВАЛ ПЕТУХОВА Петухова ФОРМАТ А2

ФРАГМЕНТ 1

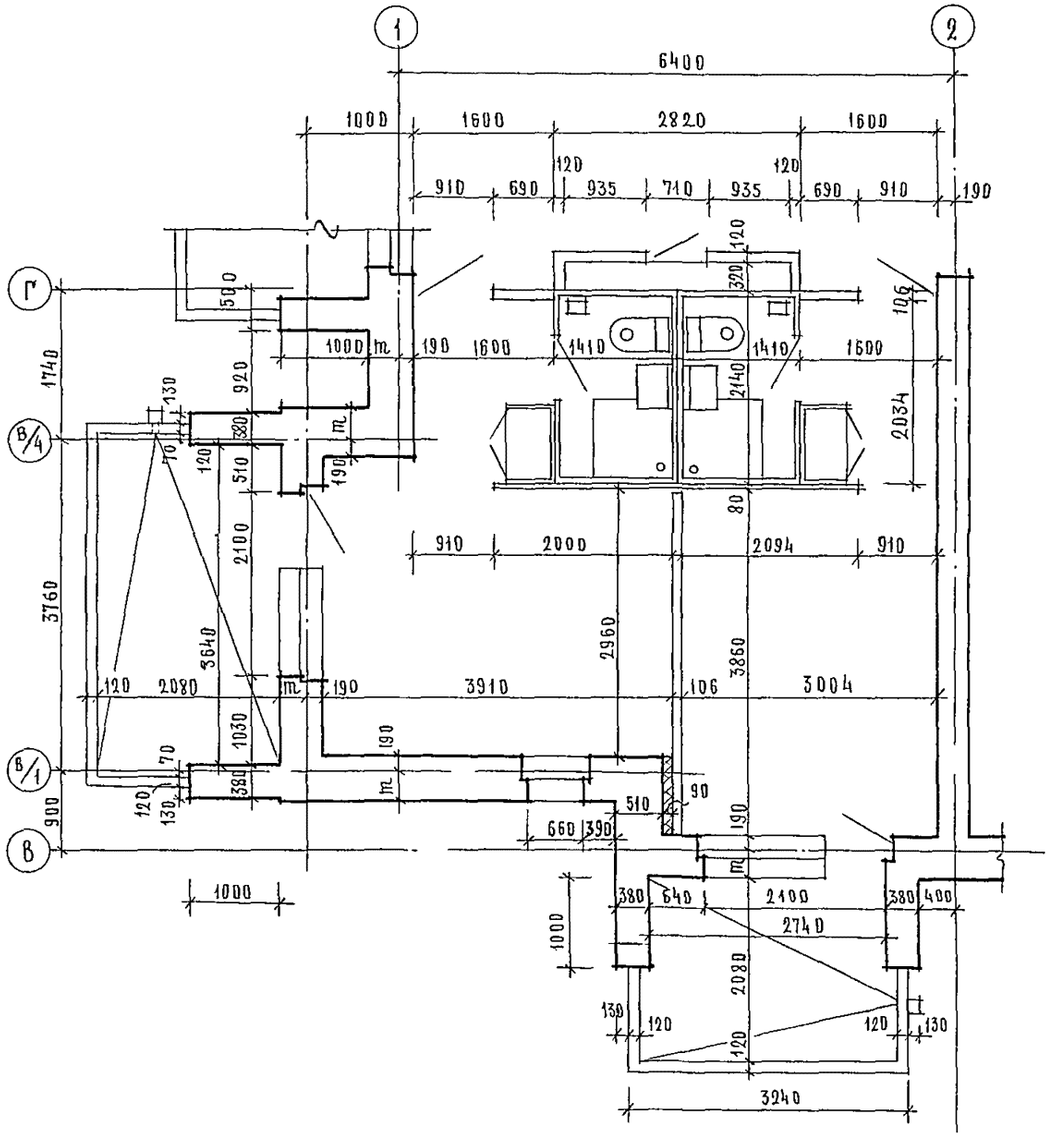

ФРАГМЕНТ 2

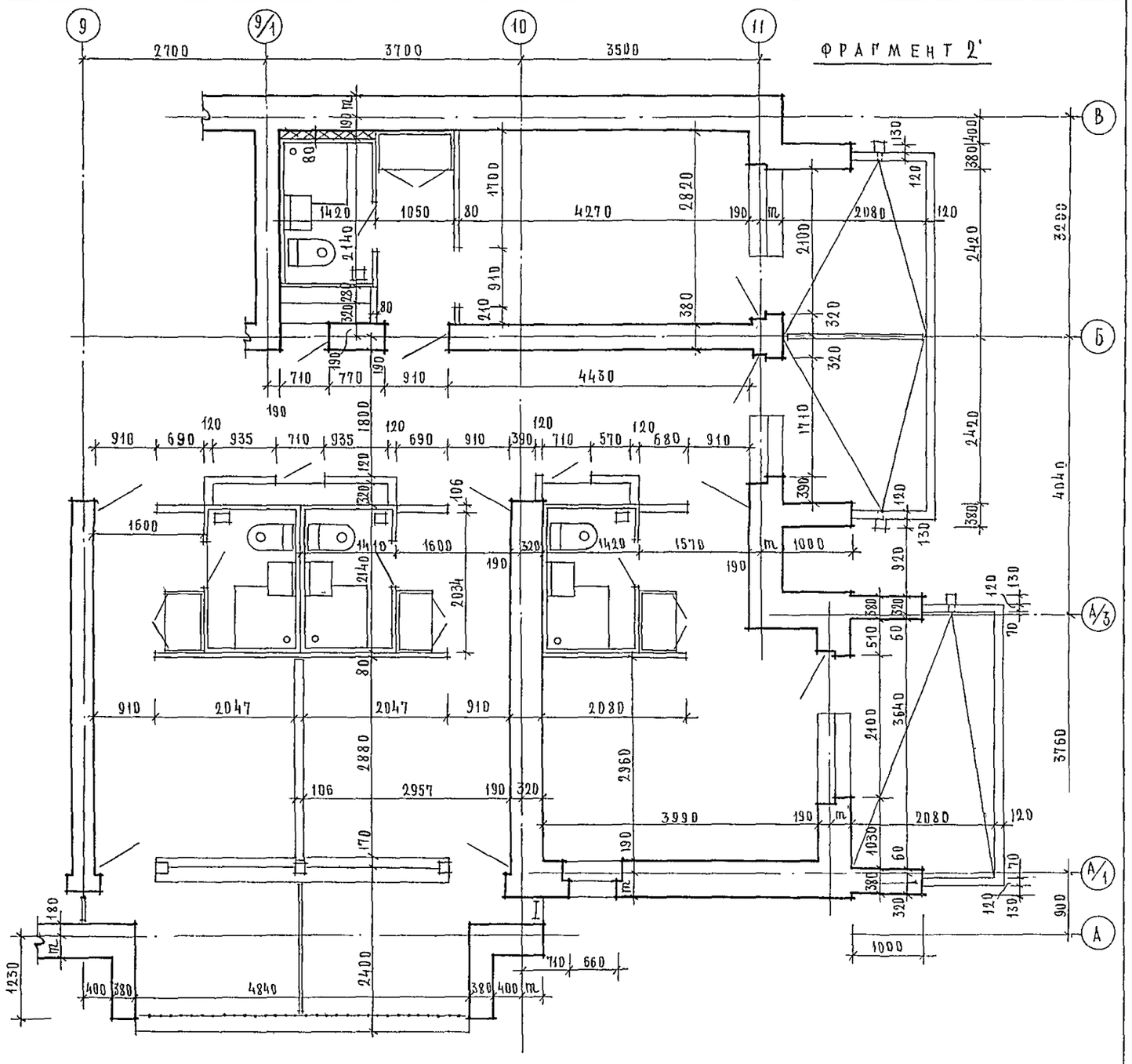

Нач АПМ 6	ОРЗУЛ		
Гл инж АПМ	СОБЕННИКОВ		
Гл арх пр.	БЕЛЬМАН		
Гл инж пр	КУДРЯВЦЕВА		
Рук гр арх	ПЕХТЕР		
Разраб	ВОРОБЬЕВА		
Н контр	НОВИКОВА		

ПРИВЯЗАН

ИНВ №

244-1-66.86 — АС3

СПАЛЬНЫЙ КОРПУС НА 250 МЕСТ ДЛЯ САНАТОРИЕВ /СТЕНЫ КИРПИЧНЫЕ/

СТАДИЯ	ЛИСТ	ЛИСТОВ
Р	36	

ФРАГМЕНТЫ 1; 2

ЦНИИЭП КУРОРТНО-ТУРИСТСКИХ ЗДАНИЙ И КОМПЛЕКСОВ

ИНЖЕНЕР Э.П. ЗИМЕНКО

Альбом III

Типовой проект

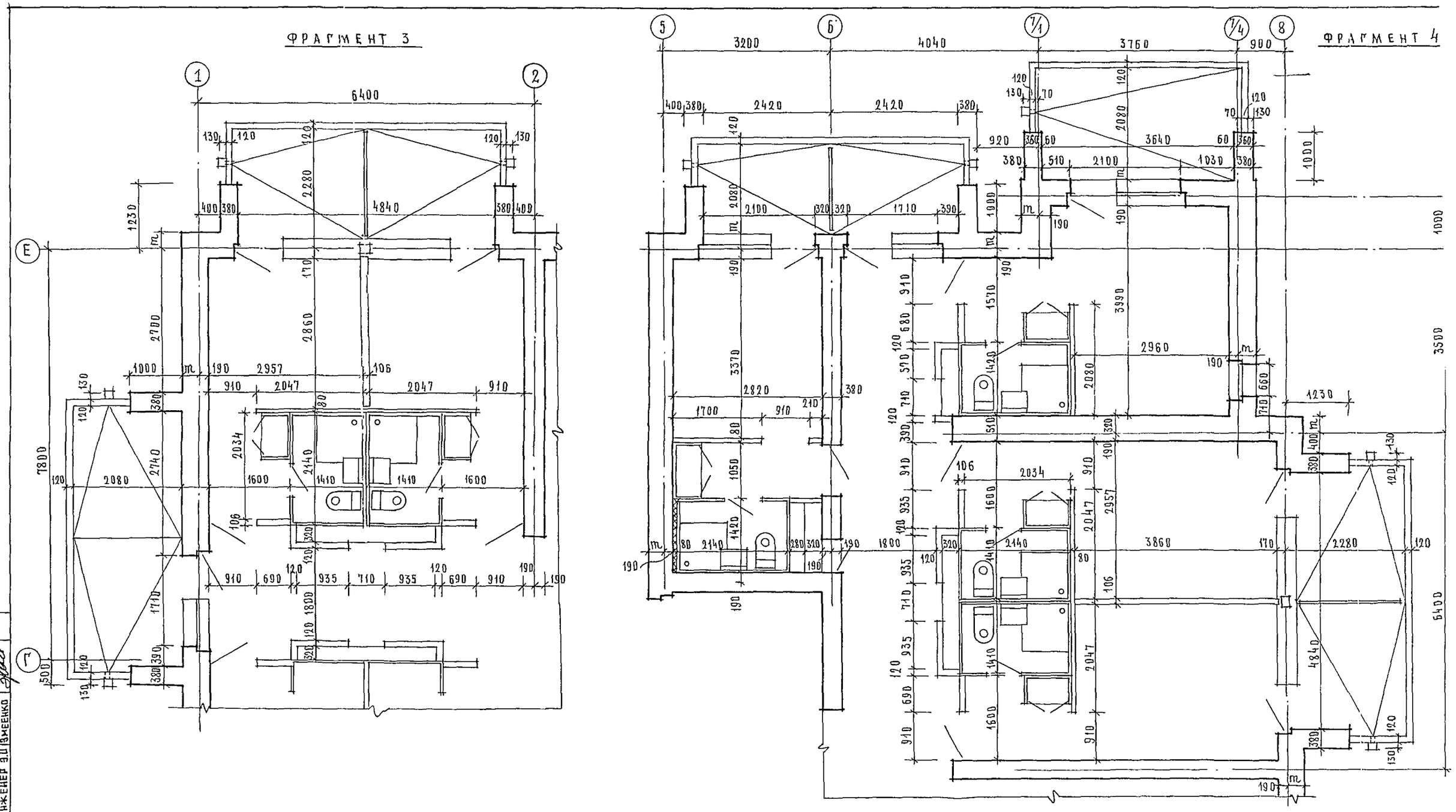

Нач АПМ-6	Орзул		
Гл инж АПМ	Собенников		
Гл арх пр.	Бельман		
Гл инж пр	Кудрявцева		
Рук гр арх	Пехтер		
Разраб	Воробьева		
Н контр	Новикова		

Привязан

Инв №

244-1-66.86 — А

Спальный корпус на 250 мест для санаториев /стены кирпичные/

Стадия: Р | Лист: 37

Фрагменты 3; 4

ЦНИИЭ курортно-туристич. зданий и комп.

Копировал Петухова Петухова Формат А2

Согласовано

Инженер П.В.	Вайль
Инженер Б.К.	Разживина
Инженер Э.Д.	Змеенко

Инв № подл | Подпись и дата | Взам инв №

Альбом 17

Типовой проект

СХЕМА РАСПОЛОЖЕНИЯ САНТЕХКАБИН, ЭЛЕМЕНТОВ ОГРАЖДЕНИЯ ЛОДЖИЙ И ВОЗДУХОВОДОВ НА 2 ЭТАЖЕ

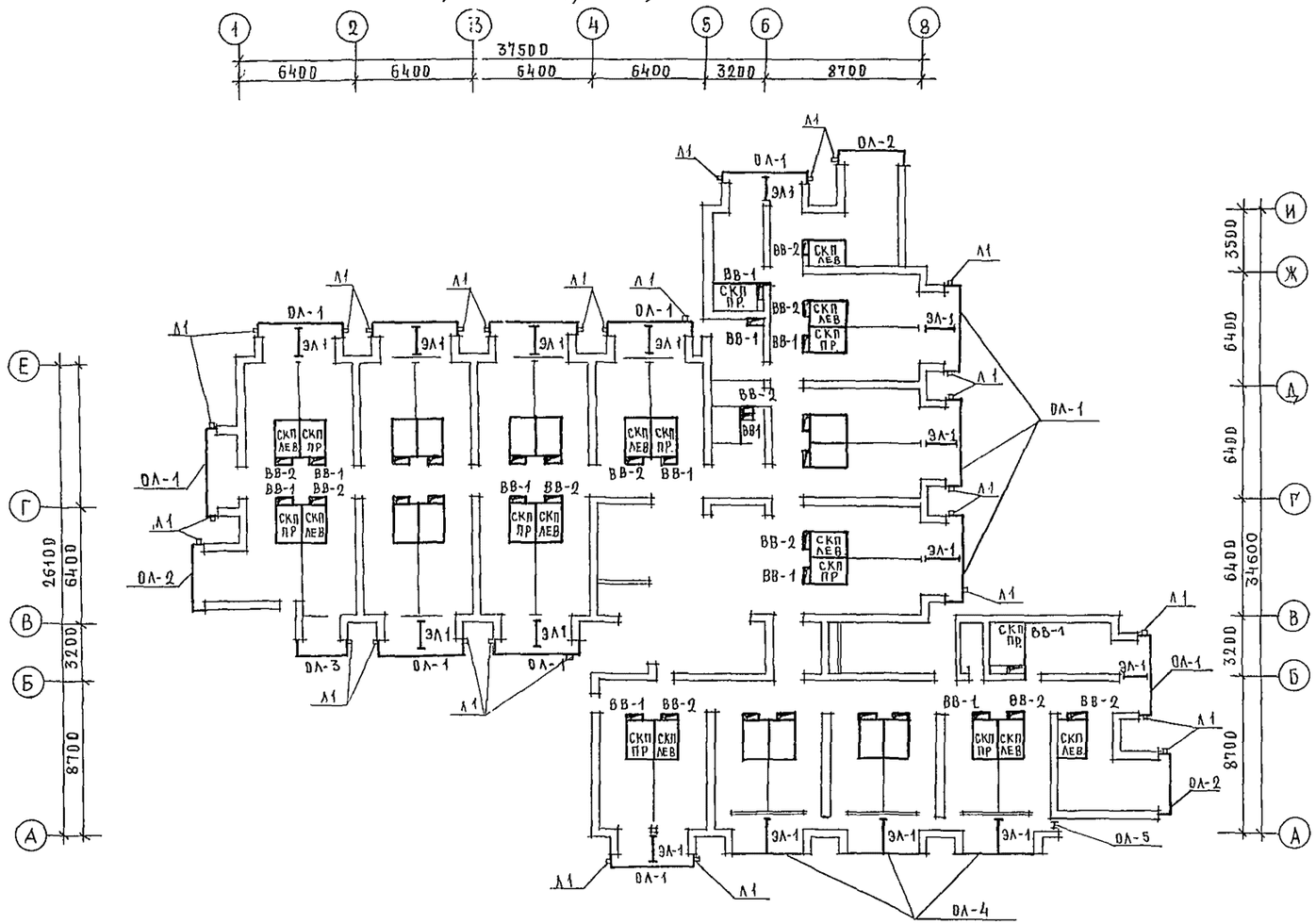

СХЕМА РАСПОЛОЖЕНИЯ САНТЕХКАБИН И ВОЗДУХОВОДОВ НА 1 ЭТАЖЕ

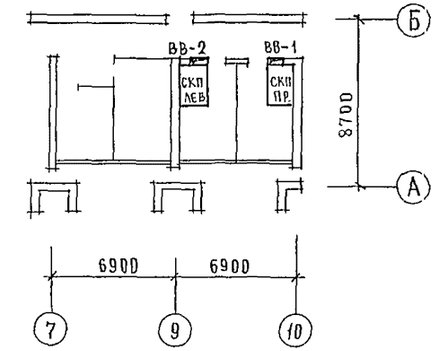

ФРАГМЕНТ СХЕМЫ РАСПОЛОЖЕНИЯ САНТЕХКАБИН, ЭЛЕМЕНТОВ ОГРАЖДЕНИЯ ЛОДЖИЙ И ВОЗДУХОВОДОВ НА 3 И 4 ЭТАЖЕ. ОСТАЛЬНОЕ - СМ СХЕМУ РАСПОЛОЖЕНИЯ САНТЕХКАБИН, ЭЛЕМЕНТОВ ОГРАЖДЕНИЯ ЛОДЖИЙ И ВОЗДУХОВОДОВ НА 2 ЭТАЖЕ

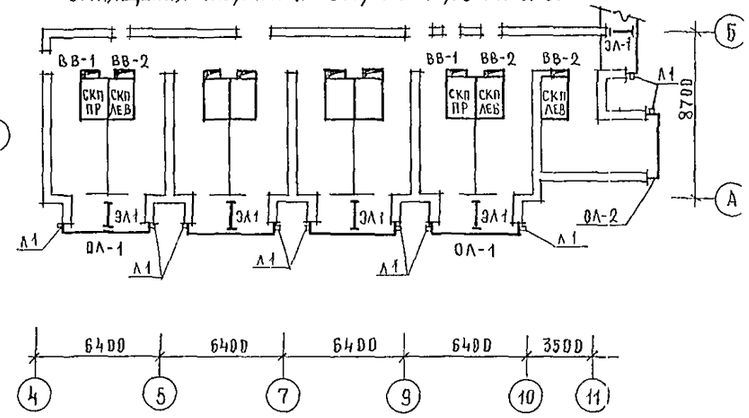

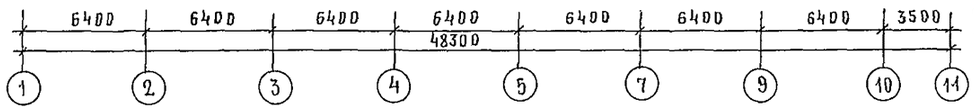

СПЕЦИФИКАЦИЮ САНТЕХКАБИН, ВОЗДУХОВОДОВ, ЭЛЕМЕНТОВ ЛОДЖИЙ СМ. ЛИСТ 39

Инв.№ подл.	Подпись и дата	Взам.инв.№	
			Инженер Ю.Б. Данилин
			Инженер В.К. Ляшкина
			Инженер Э.Д. Змеенко

			244-1-66.86 — АС3
Нач.партии	Орзул		
Гл.инж.м	Собенников		Спальный корпус на 250 мест для санаториев /стены кирпичные/
ГАП	Бельман		
Рип	Кудрявцева		
Рук.прак	Пехтер		
Разраб	Полежаева		Схема расположения сантехкабин, элементов лоджий, воздуховодов
Н.контр	Новикова		

Стадия	Лист	Листов
	38	

ЦНИИЭП курортно-туристских зданий и комплексов

Привязан

Инв.№

Копировал Пестухова Пестухова Формат А-1

Схемы расположения сантехкабин, элементов ограждения лоджий и воздуховодов на 5 этаже

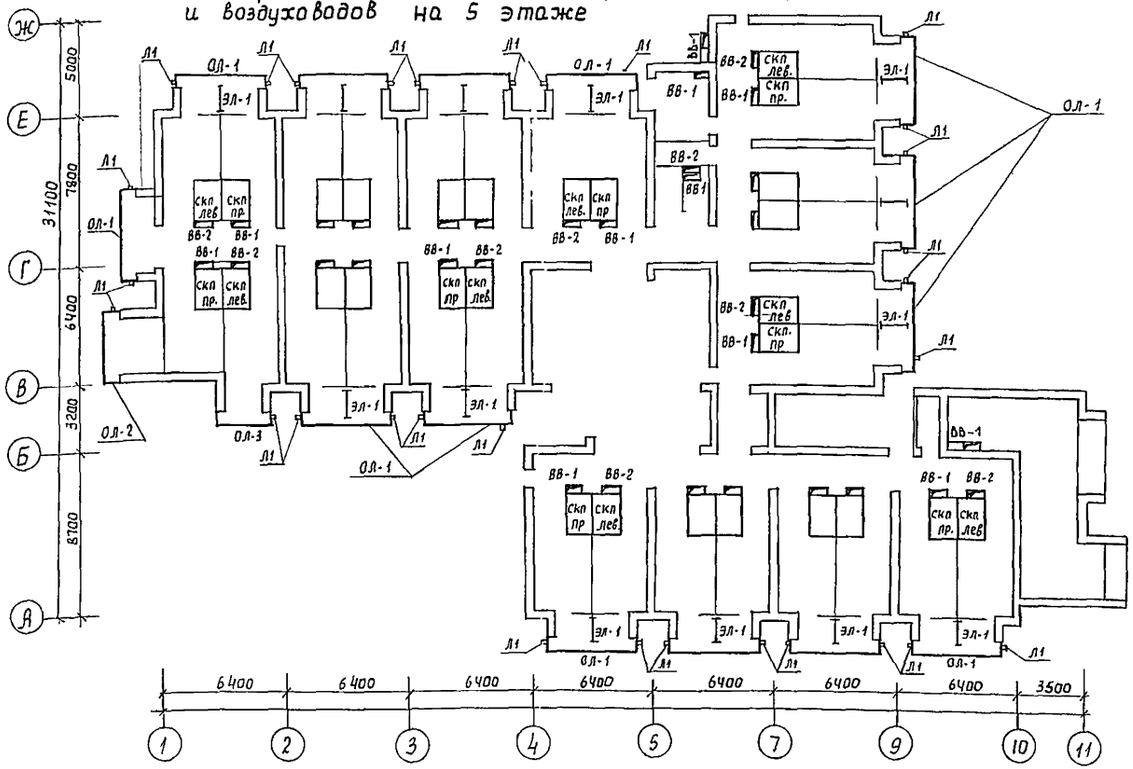

Спецификация сантехкабин, воздуховодов, элементов лоджий.

Марка поз.	Обозначение	Наименование	Количество на этаж 1 эт.	2 эт	3 эт.	4 эт	5 эт	6 эт	Всего	Масса ед. кг	Примечание
		Сантехкабины									
скп пр-21-27	1.288-1	Сантехкабина скп. пр	1	16	16	16	14	12	75	2525	
скп лев-21-27	1.288-1	скп лев	1	16	16	16	14	12	75	2525	
		Воздуховоды									
ВВ-1	244-1-66.86-АС 3 лист 42	Воздуховод ВВ-1	1	18	18	18	16	14	85		
ВВ-2	244-1-66.86-АС 3 лист 42	ВВ-2	1	17	17	17	15	13	80		
		Элементы лоджий									
ОЛ-1	244-1-66.86-АСИ-05.000	Ограждение ОЛ-1		13	16	16	14	12	71		
ОЛ-2	244-1-66.86-АСИ-05.000-01	ОЛ-2		3	3	3	1		10		
ОЛ-3	244-1-66.86-АСИ-05.000-02	ОЛ-3		1	1	1	1		4		
ОЛ-4	244-1-66.86-АСИ-04 000	ОЛ-4		3					3		
ОЛ-5		Профиль 60×40×3 ГОСТ 8645-68 / прямоуг ВСТ3 КП2 ТУ14-1-3023-80									
		ℓ=630		1					1		
Л1*		Лоток Л1 из стали листовой		30	36	36	30	24	156		
1*		Полоса -4×20 ГОСТ 103-76 / ВСТ3 КП2 ГОСТ 535-79*									
		ℓ=130	158	188	188	152	120	120	806		
2*		С 4 ВР1-50 / 4 ВР1-150 1040 ГОСТ 8478-81									
				182,3	216,0	216,0	174,5	134,4	923,2		кг
3*		Анкер из ФВ А I ℓ=270	70								
4**		Шуруп 1-3×20 ГОСТ 1144-80		30	30	30	26	24	140		
5**		Полоса -4×40 ГОСТ 103-76 / ВСТ3 КП2 ГОСТ 535-79*									
		ℓ=250		15	15	15	13	12	70		
6**		Арматура 18А-I ℓ=300		15	15	15	13	12	70		ГОСТ 5781-82
7**		Полоса -6×60 ГОСТ 103-76 / ВСТ3 КП2 ГОСТ 535-79*									
		ℓ=40		30	30	30	26	24	140		
8**		Полоса -4×60 ГОСТ 103-76 / ВСТ3 КП2 ГОСТ 535-79*									
		ℓ=160	96	76	52	52	52	48	376		
ЭЛ-1**		Экран разделительный ЭЛ-1		15	15	15	13	12	70		

* поз. 1, 2, 3 и марку Л1 – см на листе 44

** поз. 4, 5, 6, 7, 8 и марку ЭЛ-1 – см. на листе 46

фрагмент схемы расположения сантехкабин, элементов ограждения, лоджий и воздуховодов на 6 этаже

остальное – см. схему расположения сантехкабин, элементов ограждения, лоджий и воздуховодов на 5 этаже.

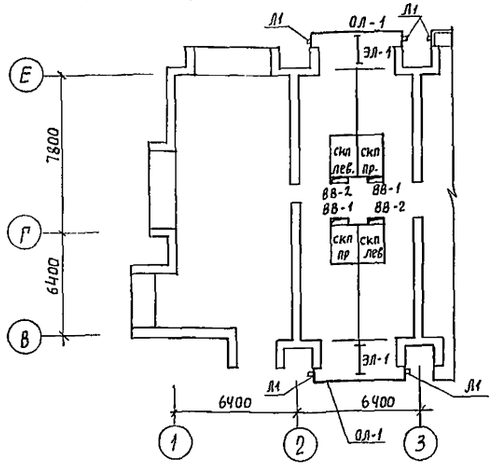

Альбом III

Типовой проект

Инженер Б.К.	Радживин		
Инженер Э.Д.	Змеенко		

Инв. № подл. | Подпись и дата | Взам. инв. №

Нач АПМБ	Орзул		
Гл инж. м	Собенников		
ГАП	Бельман		
ГИП	Кудрявцева		
Рук. гр. арх	Пехтер		
Разраб	Полежаева		
Н контр	Новикова		

244-1-66.86 — АС3

Спальный корпус на 250 мест для санаториев / стены кирпичные /

Схема расположения сантехкабин, воздуховодов, элементов лоджий / окончание /

Стадия	Лист	Листов
	39	

ЦНИИЭП курортно-туристских зданий и комплексов

Формат А2

Альбом III

План кровли между осями 2-8

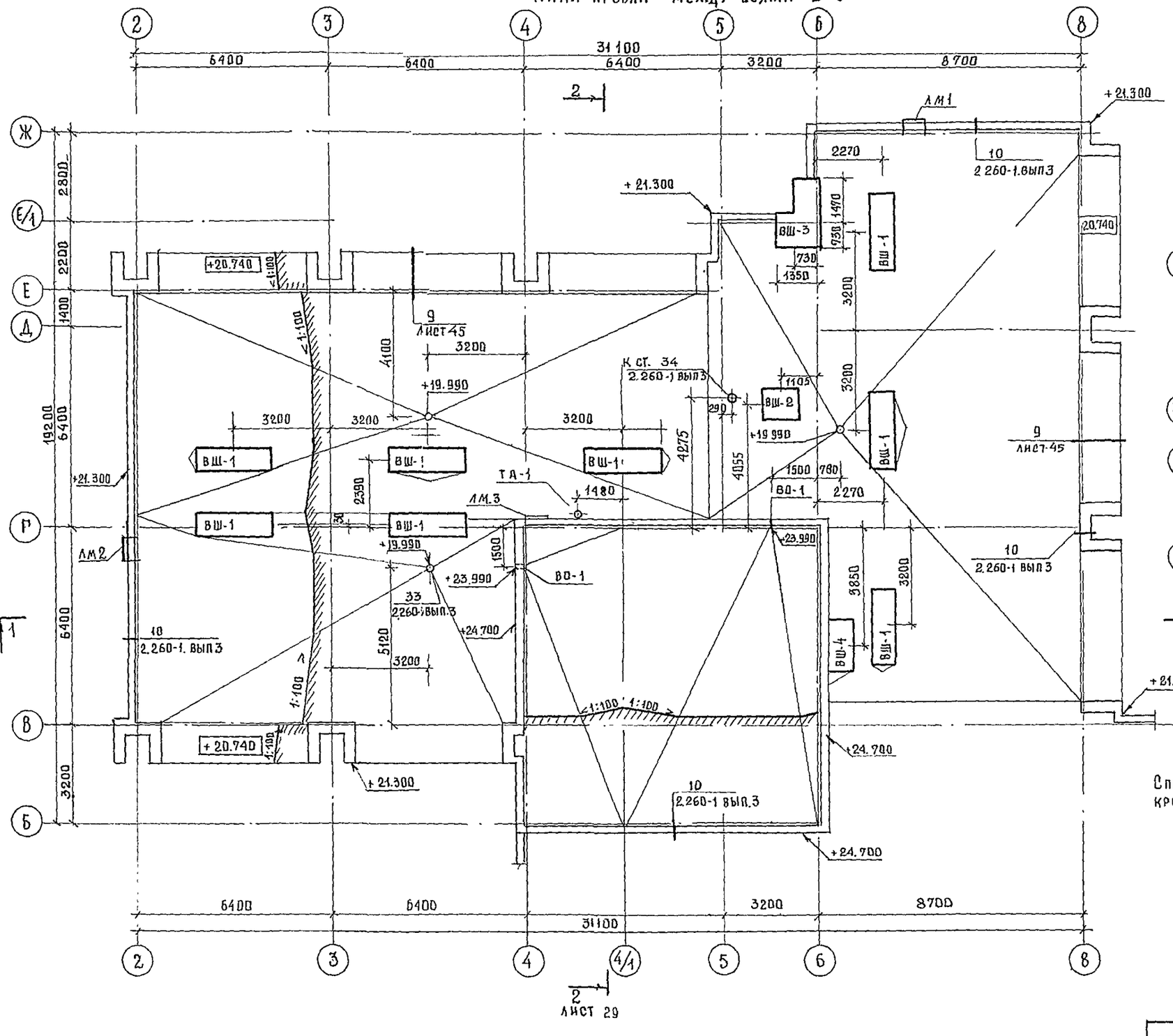

Экспликация помещений

Номер по плану	Наименование	Площ. м²
33	Машинное отделение лифтов	28.2

План на отм. 21.000

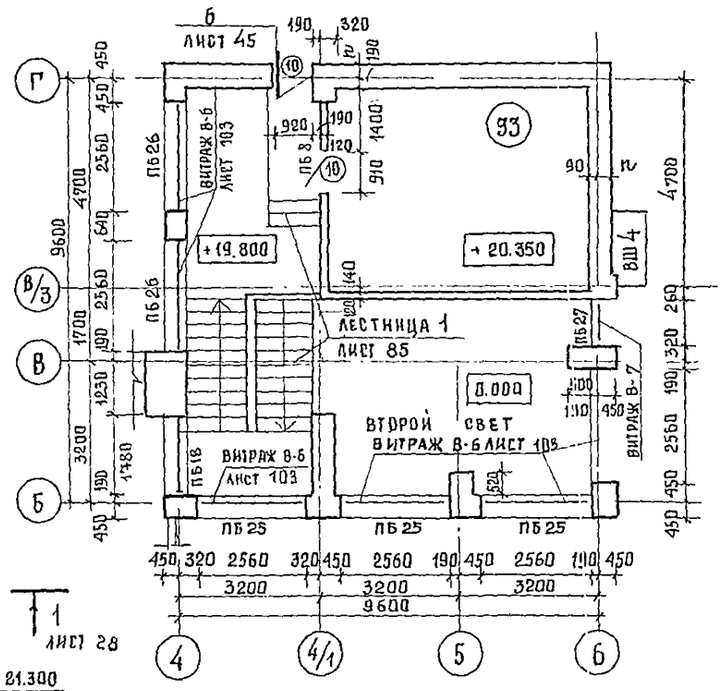

Спецификацию элементов кровли см. лист 41

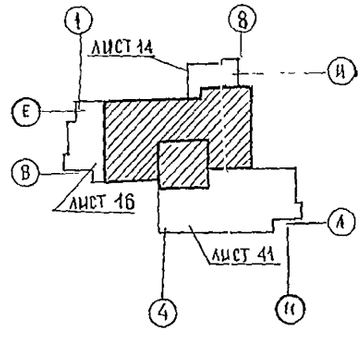

Гл. констр. ин	Чернов		
Нач. апм-б	Орзул		
Гл. инж. арх.	Собенников		
Гл. арх. пр	Бельман		
Гл. инж. пр	Кудрявцева		
Рук. гр. арх	Лехтер		
Разраб	Лехтер		
Н. контр	Новикова		

Привязан

Инв. №

244-1-66.86 — АС-3

Спальный корпус на 250 мест для санаториев /стены кирпичные/

План кровли между осями 8-11 план на отм. 21,000

Стадия	Лист	Листов
Р	40	

ЦНИИЭП курортно-туристских зданий и комплексов

Инв. № подл. | Подпись и дата | Взам. инв. № | Инжен. О.В. | Инжен. В.К. | Инжен. | Вайль | Разживина | Змеенко | Инжен. С.С. | Инжен. | Юданов | Фефелов

Альбом III

План кровли между осями 4-10

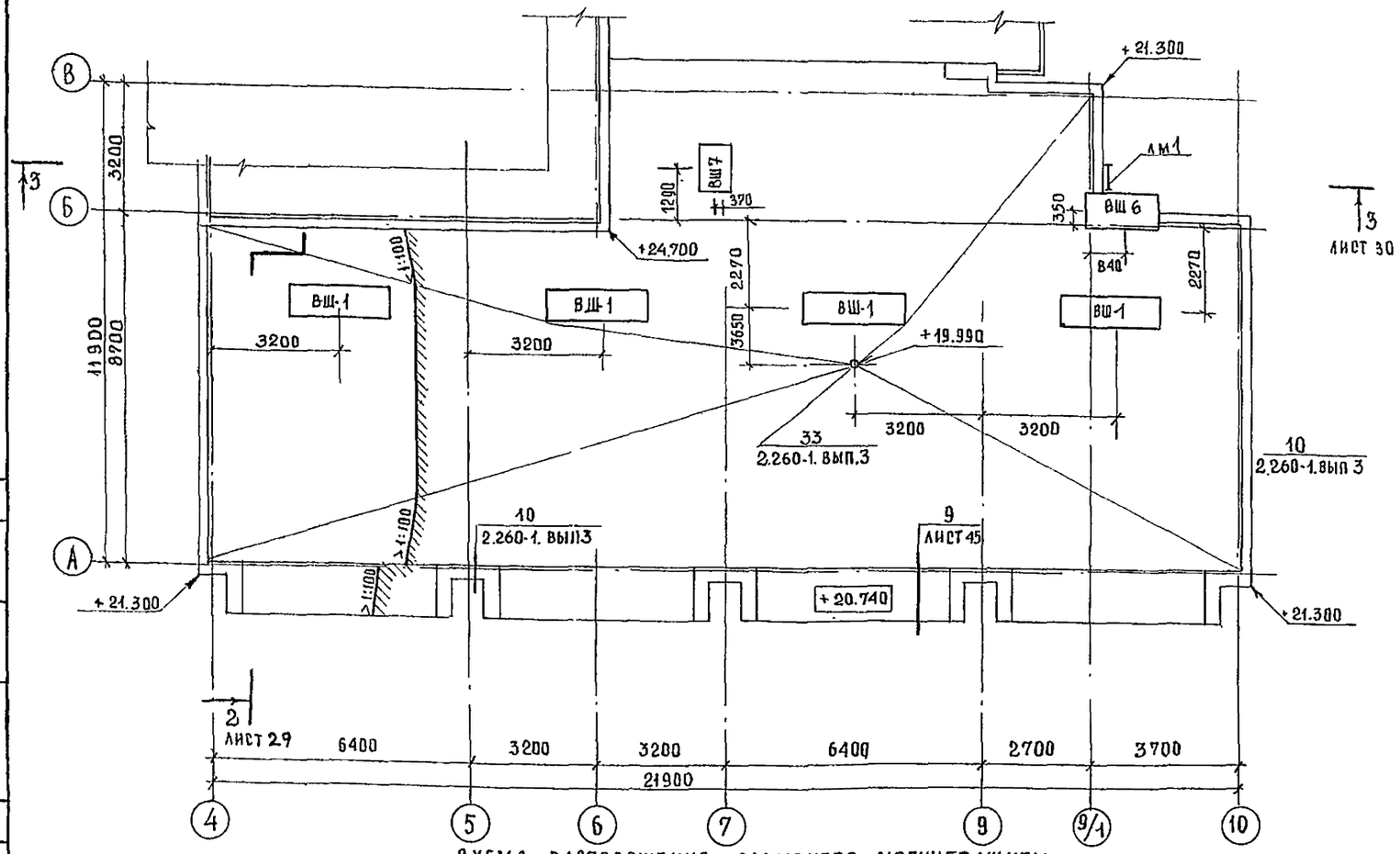

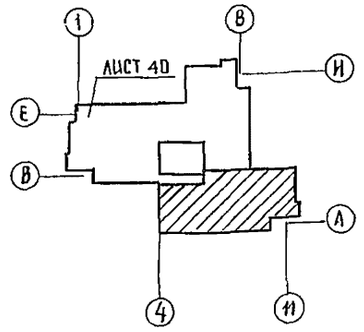

Спецификация элементов кровли и молниезащиты

Марка поз	Обозначение	Наименование	Кол-во	Масса ед.кг	Примечание
		Элементы кровли			
ВШ 1	244-1-66.86-АС3 лист 96	Вентшахта ВШ 1	14		
ВШ 2	244-1-66.86-АС3 лист 96	ВШ 2	1		
ВШ 3	244-1-66.86-АС3 лист 97	ВШ 3	1		
ВШ 4	244-1-66.86-АС3 лист 98	ВШ 4	1		
ВШ 5	244-1-66.86-АС3 лист 98	ВШ 5	2		
ВШ 6	244-1-66.86-АС3 лист 99	ВШ 6	1		
ЛМ 1	244-1-66.86-АС3 лист 122	Стремянка ЛМ 1	2		
ЛМ 2	244-1-66.86-АС3 лист 122	ЛМ 2	1		
ЛМ 3	244-1-66.86-АС3 лист 122	ЛМ 3	1		
ВО 1	244-1-66.86-АС3 лист 45	Водосток открытый ВО 1	2		
ТА-1	244-1-66.86-АС3 лист 45	Телеантенна ТА-1	1		
		Элементы молниезащиты			
1		10 А-I ГОСТ 5781-82*	316	0.62	М пог
2		8 А-I ГОСТ 5781-82*	484	0.40	М.пог
ВШ 7	244-1-66.86-АС3 лист 127	Вентшахта ВШ 7	1		

Схема расположения элементов молниезащиты

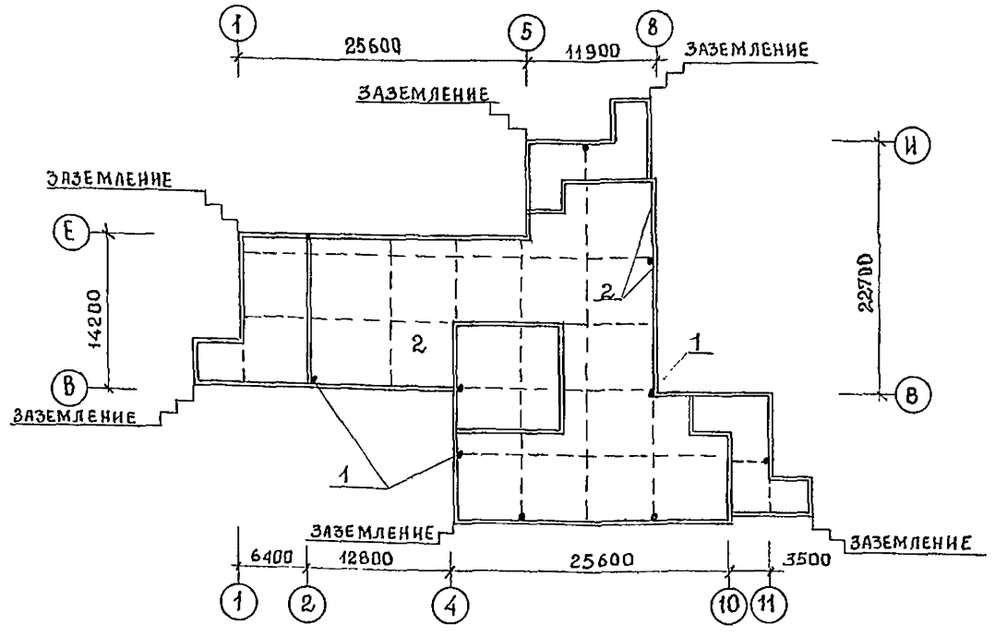

Гл.констр.инж.	Чернов		
Нач.апм.6	Орзул		
Гл.инж.пр.	Собенников		
ГАП	Бельман		
ГИП	Кудрявцева		
Рук.грарх.	Пектер		
Разраб.	Пектер		
Н.контр.	Новикова		

Привязан

Инв. №

244-1-66.86 — АС-3

Спальный корпус на 250 мест для санаториев /стены кирпичные/

Стадия	Лист	Листов
Р	41	

План кровли м/о 4-10
Схема устройства молниезащиты

ЦНИИЭП курортно-туристских зданий и комплексов

Копировал

Формат А2

Инв. № подл. | Подпись и дата | Взам. инв. № | Инженер ВК Разживина | Инженер ЭО Змеенко | Инженер | Фафелов

СХЕМА РАСПОЛОЖЕНИЯ ЭЛЕМЕНТОВ ВОЗДУХОВОДОВ

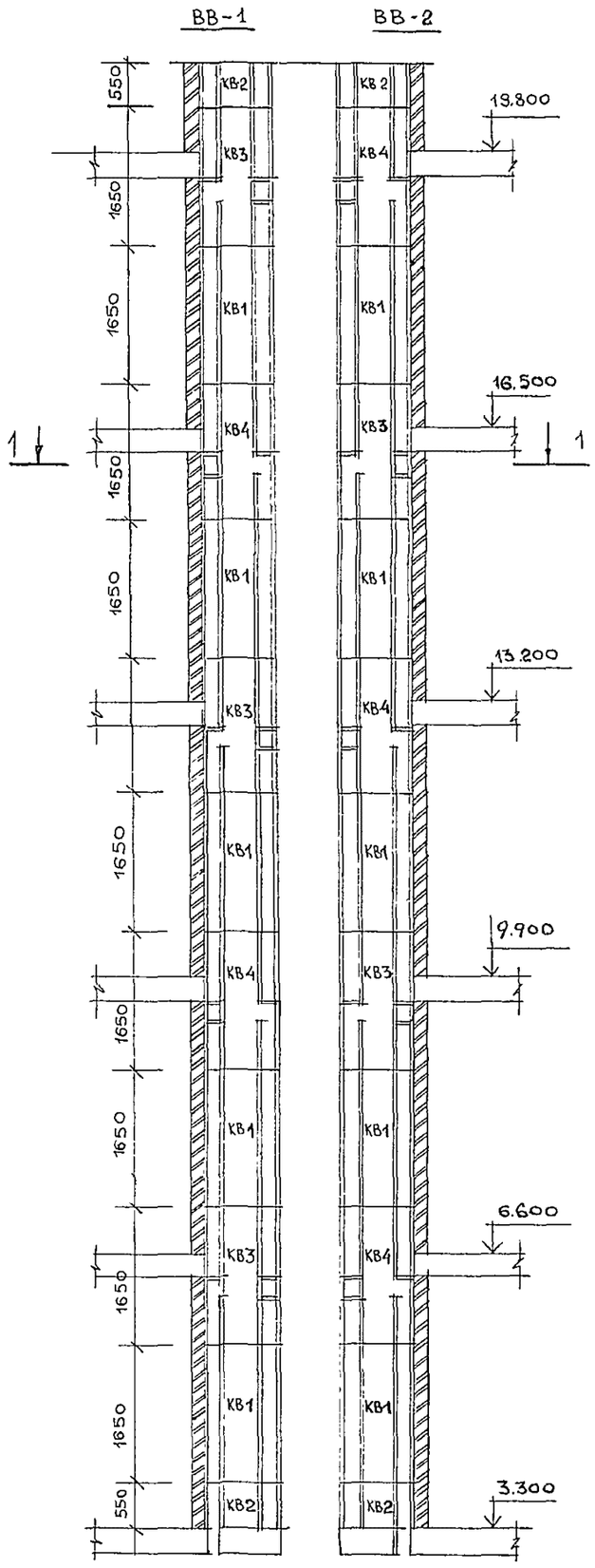

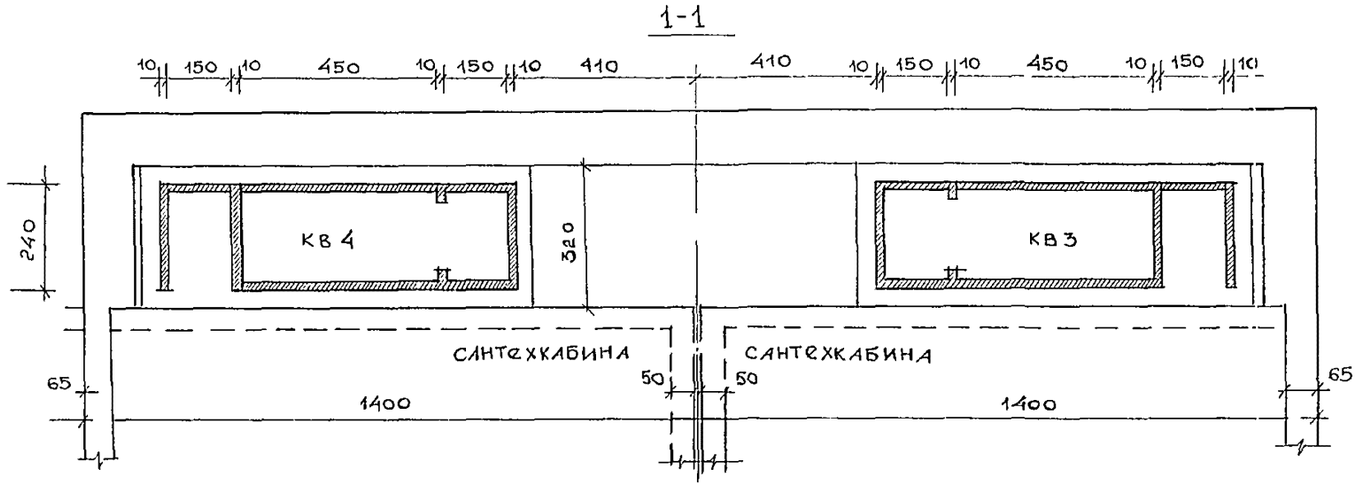

СПЕЦИФИКАЦИЯ ЭЛЕМЕНТОВ ВОЗДУХОВОДОВ ВВ-1, ВВ-2.

МАРКА, ПОЗ	ОБОЗНАЧЕНИЕ	НАИМЕНОВАНИЕ	КОЛ-ВО	МАССА	ПРИМЕЧАН.
		ВОЗДУХОВОД ВВ-1 (мест-85)			
КВ-1	АСИ-01.000	ЗВЕНО ВОЗДУХОВОДА КВ-1	5		
КВ-2	-01	ЗВЕНО ВОЗДУХОВОДА КВ-2	2		
КВ-3	-02	ЗВЕНО ВОЗДУХОВОДА КВ-3	3		
КВ-4	-03	ЗВЕНО ВОЗДУХОВОДА КВ-4	2		
		ВОЗДУХОВОД ВВ-2 (мест-80)			
КВ-1	АСИ-01.000	ЗВЕНО ВОЗДУХОВОДА КВ-1	5		
КВ-2	-01	ЗВЕНО ВОЗДУХОВОДА КВ-2	2		
КВ-3	-02	ЗВЕНО ВОЗДУХОВОДА КВ-3	2		
КВ-4	-03	ЗВЕНО ВОЗДУХОВОДА КВ-4	3		

244-1-66.86 -

НАЧ АПМГ	ОРЗУЛ		
ГА ИНЖ М.	СОБЕННИКОВ		
ГАП	БЕЛЬМАН		
ГИП	КУДРЯВЦЕВА		
РУК ГР АРХ	ПЕХТЕР		
РАЗРАБ	ПОЛЕНИЧЕВА		
НКОНТР	НОВИКОВА		

ПРИВЯЗАН

ИНВ №

СПАЛЬНЫЙ КОРПУС НА 250 МЕСТ ДЛЯ САНАТОРИЕВ /СТЕНЫ КИРПИЧНЫЕ/

СХЕМА РАСПОЛОЖЕНИЯ ЭЛЕМЕНТОВ ВОЗДУХОВОДОВ

СТАДИЯ	ЛИСТ
	42

ЦНИИЭ КУРОРТНО-ТУРИС ЗДАНИЙ И КОМ

1 - 1

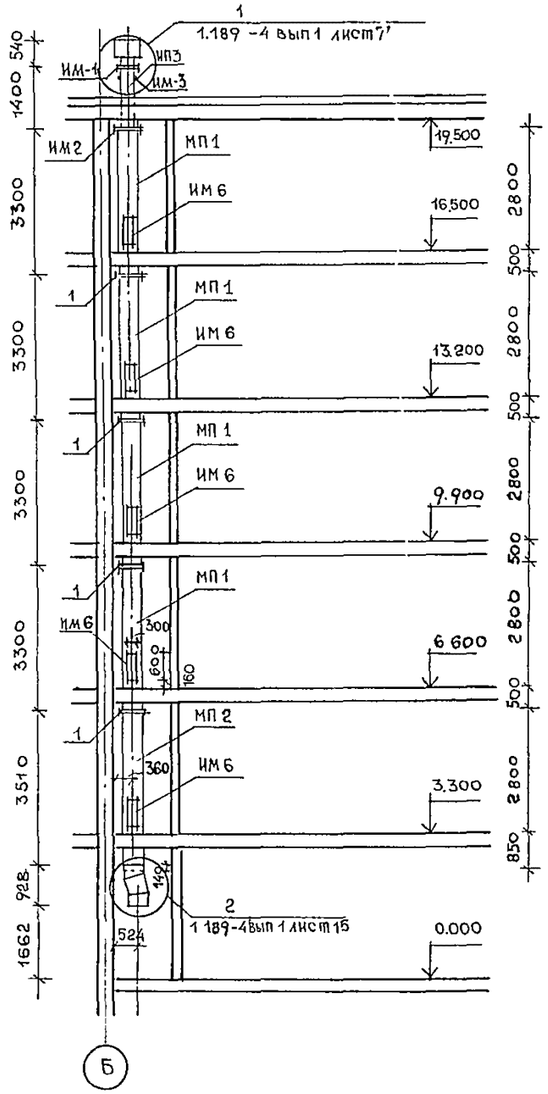

II ЭТАЖ

I ЭТАЖ

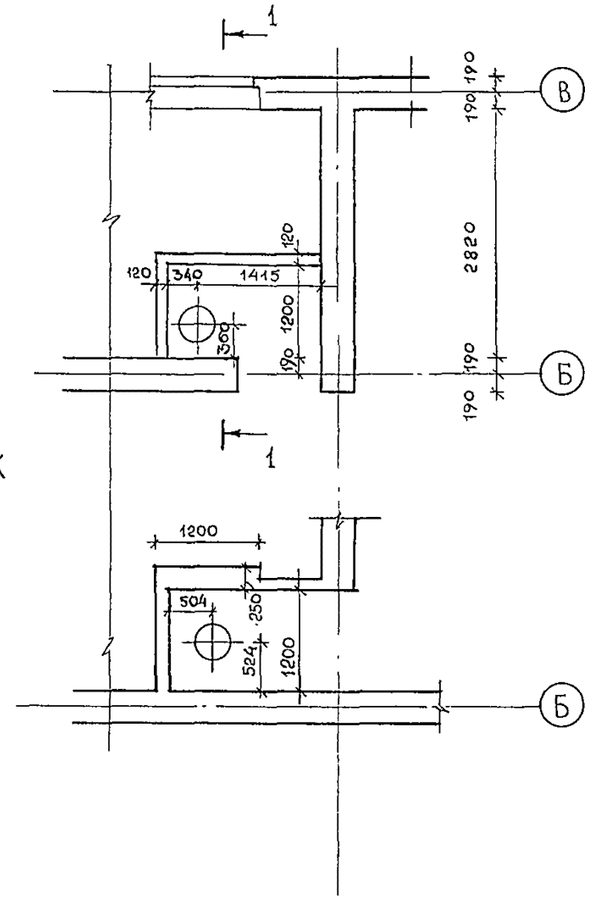

СПЕЦИФИКАЦИЯ ЭЛЕМЕНТОВ МУСОРОПРОВОДА

МАРКА ПОЗ	ОБОЗНАЧЕНИЕ	НАИМЕНОВАНИЕ	КОЛ	МАССА ЕД.КГ	ПРИМЕЧАНИЕ
МП1	АСИ-06 000	ЗВЕНО МУСОРОПРОВОДА МП1	4		
МП2	-01	МП2	1		
МП3	-02	МП3	1	53	
		АСБЕСТОЦЕМЕНТНЫЕ МУФТЫ ГОСТ 1839-72			
1		ДУСЛ ТР - 100	4	9	
ИМ-1	1.189-4 ВЫП 1 ЛИСТ 12	ХОМУТ ФЛАНЦЕВЫЙ М1	1	11.82	
ИМ-2	ЛИСТ 7	ФЛАНЕЦ М2	1	10.95	
ИМ-3	ЛИСТ 7	ХОМУТ М3	1	2.42	
ИМ-4	ЛИСТ 7	КОЛПАК М4	1	3.90	
ИМ-5	ЛИСТ 7	ПАТРУБОК М5	1	3.66	
ИМ-6	ГОСТ 2432-80	КЛАПАН ПРИЕМНЫЙ КП-1	5	-	
ИМ-7	1.189-4 ВЫП. 1 ЛИСТ 16...19	МЕХАНИЗМ ДЛЯ ЗАКРЫВАНИЯ СТВОЛА МУСОРОПРОВОДА ИМ7	1	15.79	
ИМ-8	ЛИСТ 15	СТАЛЬНОЙ ЭЛЕМЕНТ ОТВОДА СТВОЛА МУСОРОПРОВОДА ИМ8	1	110.51	
Т19	1.494 -32	ДИФЛСКТОРД.00 000-01d=280	1	—	
		КОНТЕЙНЕР	1	—	
	1.189-4 ВЫП 1 ЛИСТ 4	ТЕЛЕЖКА ДЛЯ ВЫВОЗКИ КОНТЕЙНЕРОВ ВМК 0.75 М³	1	—	ЗДАНИИ АКХ МЕХАНИЗАЦИЯ УДАЛЕНИЯ МУСО И ИЗ МУСОРО- КАМЕР" ЧАСТЬ IV ПРОЕКТ №360

			244-1-66.86 - АС-3
НАЧ АПМБ	ОРЗУЛ		
ГЛ ИНЖ АПМ	СОБЕННИКОВ		
ГАП	БЕЛЬМАН		
ГИП	КУДРЯВЦЕВА		
РУК ГР ИНЖ	ИВАНОВА		
РУК ГР АРХ	ПЕХТЕР		
РАЗРАБ	ТКАЧЕНКО		
Н. КОНТР.	НОВИКОВА		

ПРИВЯЗАН

ИНВ. №

СПАЛЬНЫЙ КОРПУС НА 250 МЕСТ ДЛЯ САНАТОРИЕВ /СТЕНЫ КИРПИЧНЫЕ/

СТАДИЯ	ЛИСТ	ЛИСТОВ
Р	43	

СХЕМА РАСПОЛОЖЕНИЯ ЭЛЕМЕНТОВ МУСОРОПРОВОДА

ЦНИИЭП КУРОРТНО - ТУРИСТСКИХ ЗДАНИЙ И КОМПЛЕКСОВ

Альбом III

Типовой проект

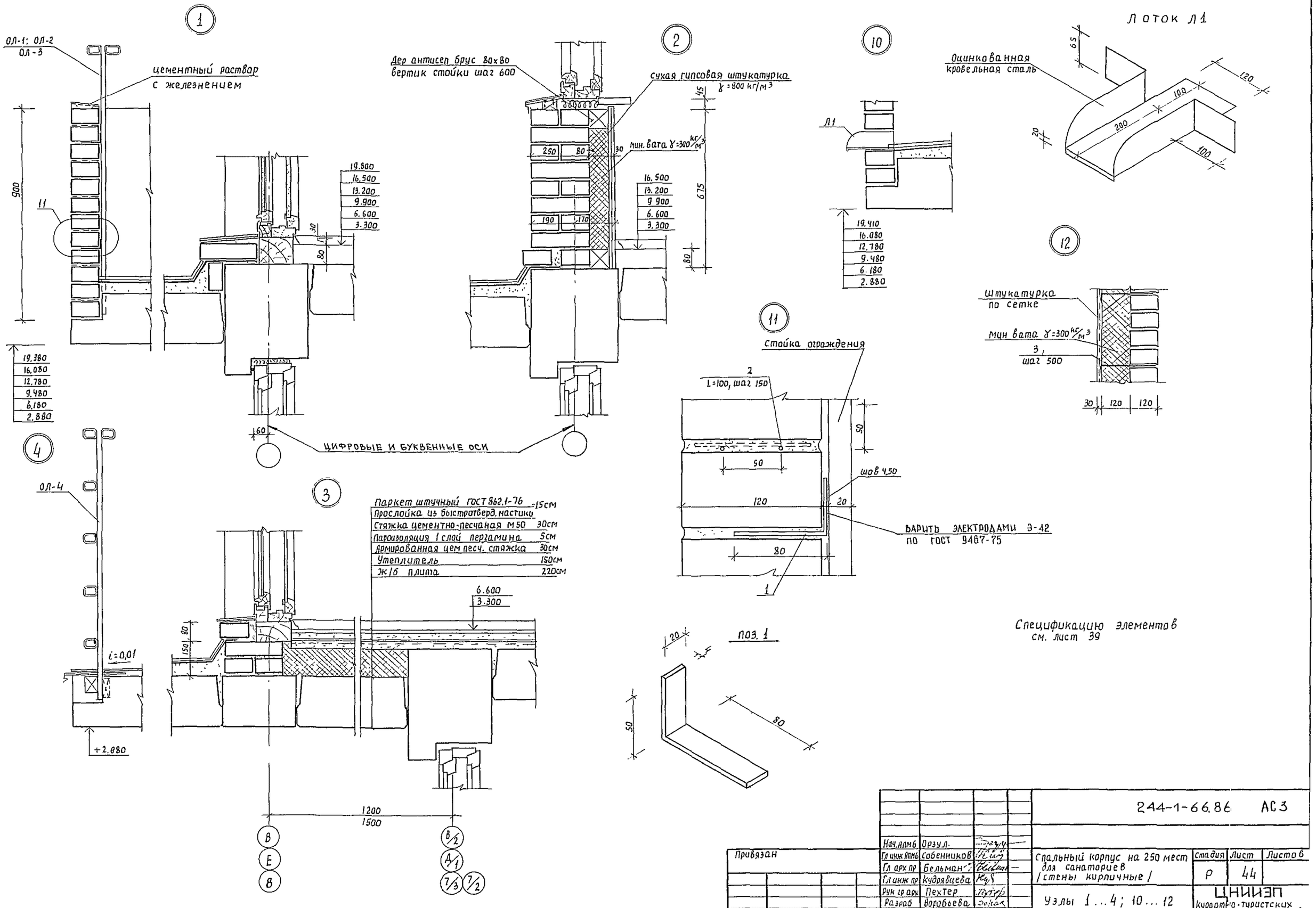

Спецификацию элементов
см. лист 39

				244-1-66.86 АС3			
Привязан	Нач.АПМБ	Орзул.		Спальный корпус на 250 мест для санаториев /стены кирпичные/	Стадия	Лист	Листов
	Гл инж АПМБ	Собенников			Р	44	
	Гл арх пр	Бельман					
	Гл инж пр	Кудрявцева					
	Рук гр арх	Пехтер		Узлы 1...4; 10...12	ЦНИИЭП курортно-туристских зданий и комплексов		
Инв. №	Разраб	Воробьева					
	Н контр	Новикова					

5

Защитный слой из гравия по ГОСТ 82-68-74 втопленного в горячую мастику — 10

4 слоя рубероида кровельного с мелкозернистой посыпкой марки РКМ-350Т, РКМ-350С (ГОСТ 10923-76) — 20

Стяжка из цементно-песчаного раствора М50 γ=1800 кг/м3 — 15

Ячеистый бетон ГОСТ 5742-61 γ=400 (см. примечания)

Пароизоляция — 1 слой рубероида на горячей битумной мастике — 5

Жел. бет. плита — 220

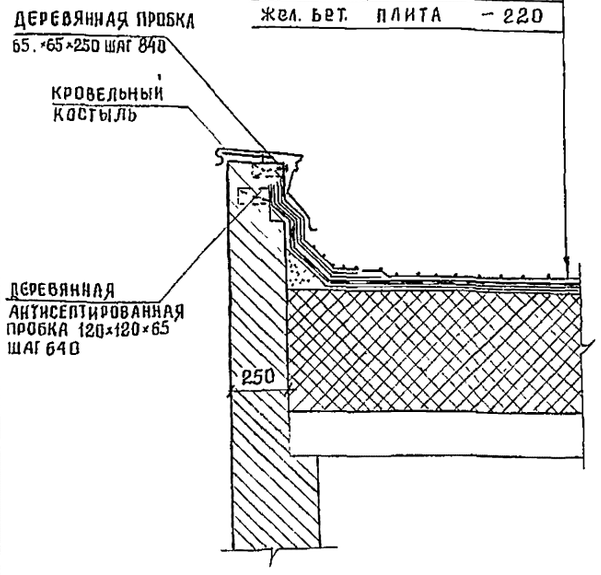

6

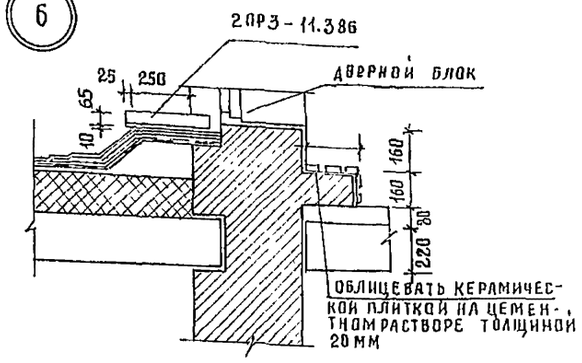

7

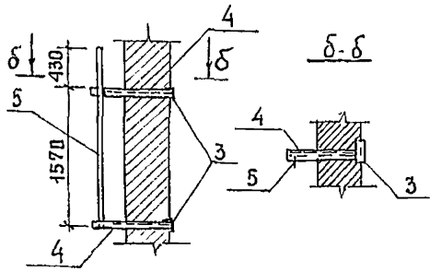

8

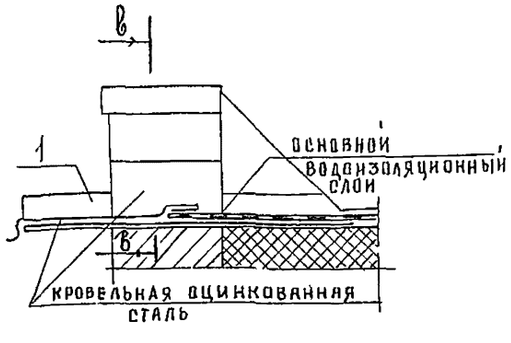

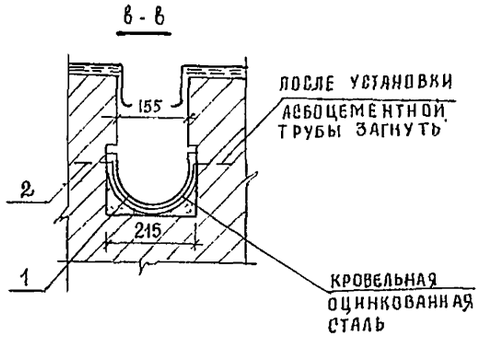

9

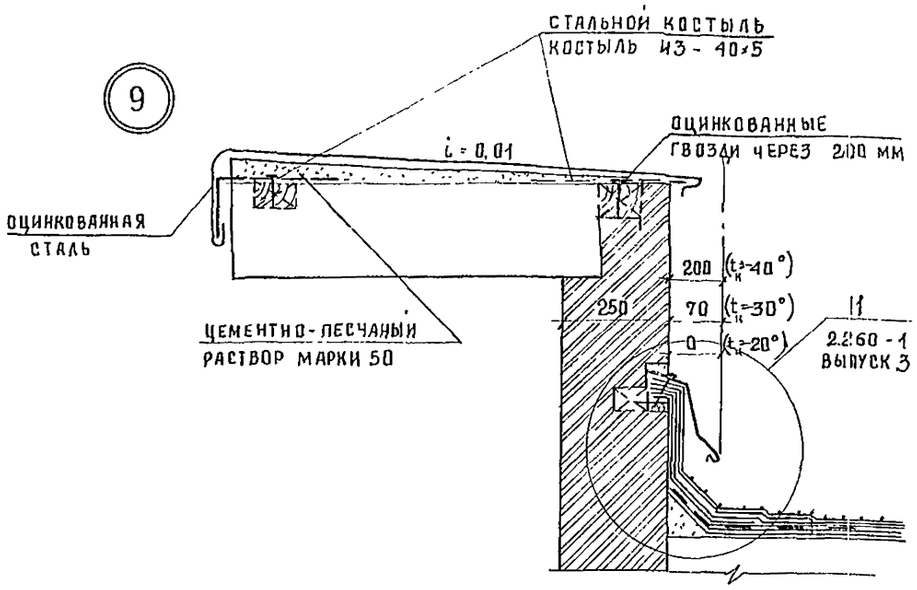

Спецификация элементов водостока ВО-1, телеантенны ТА-1

Марка поз	Обозначение	Наименование	Кол во	Масса	Примечание
		Водосток ВО-1/мест-2/			
1		Асбоцементная труба БНТ 200 ГОСТ 1839-80 ℓ=770			
2		Полоса 150 δ=5 ℓ=200 ГОСТ 103-76		1.20	
2ПР3 11.386		2ПР3-11386			
		Телеантенна ТА-1			
		Уголок 63×5 ГОСТ 8509-72			
3		ℓ=250		1.20	
4		ℓ=550		2.60	
5		ℓ=2000		9.60	

1. Значение толщины утеплителя для вариантов температур наружного воздуха см. таблицу альбом I, лист 4

Нач. АПМб	Орзул		244-1-66.86 — АС-3
Гл. инж. м	Собенников		
ГАП	Бельман		Спальный корпус на 250 мест для санаториев /стены кирпичные/
ГИМ	Кудрявцева		Стадия: — Лист: 45 — Листов:
Рук. гр. арх.	Лехтер		Узлы 5...9
Разраб.	Полежаева		ЦНИИЭП курортно-туристских зданий и комплексов
Н. контр.	Новикова		

Привязан

Инв. №

Альбом III

Типовой проект

Инв N подл | Подпись и дата | Взам. инв N

13

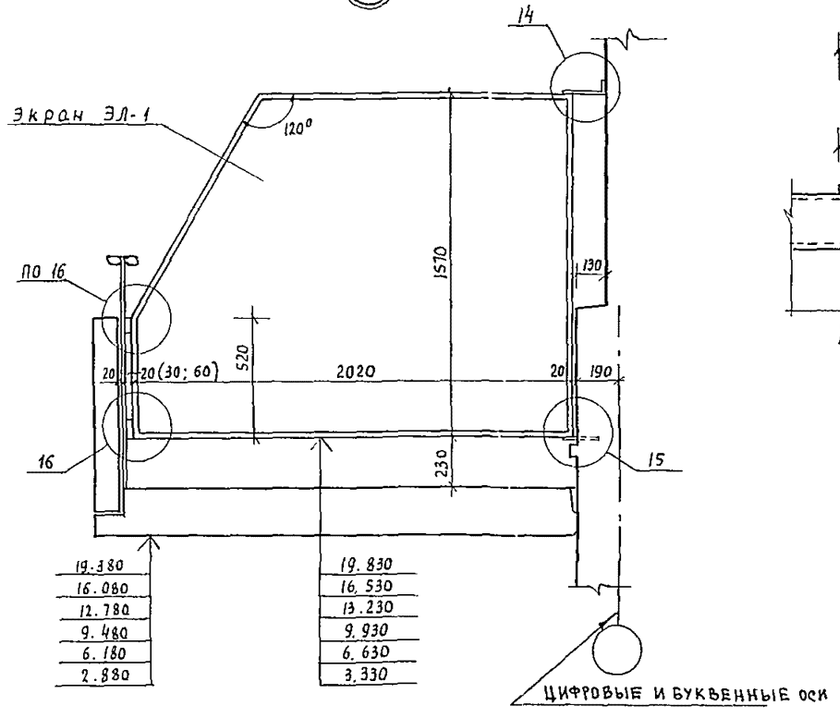

14

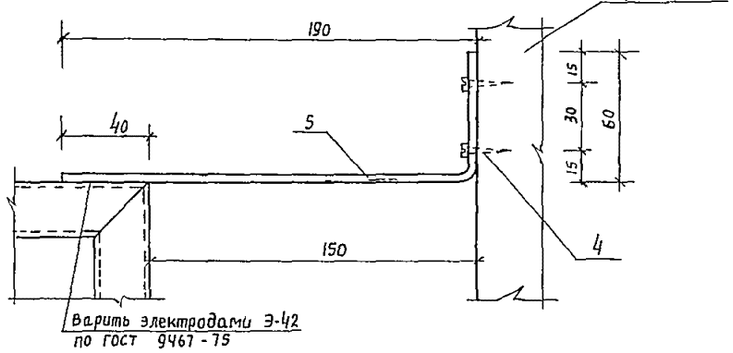

15

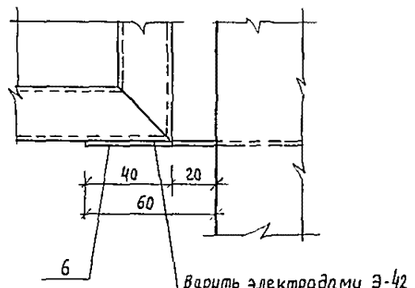

16

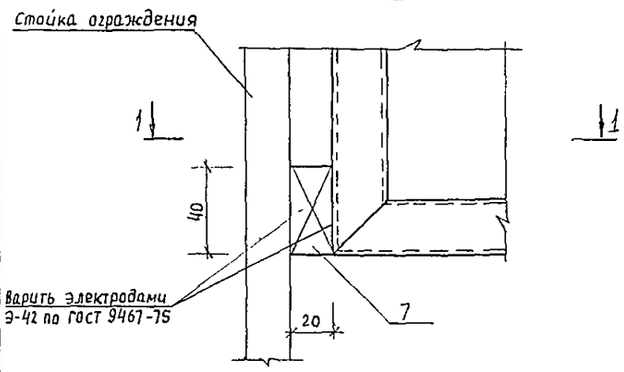

1-1

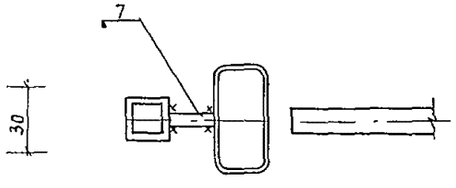

17

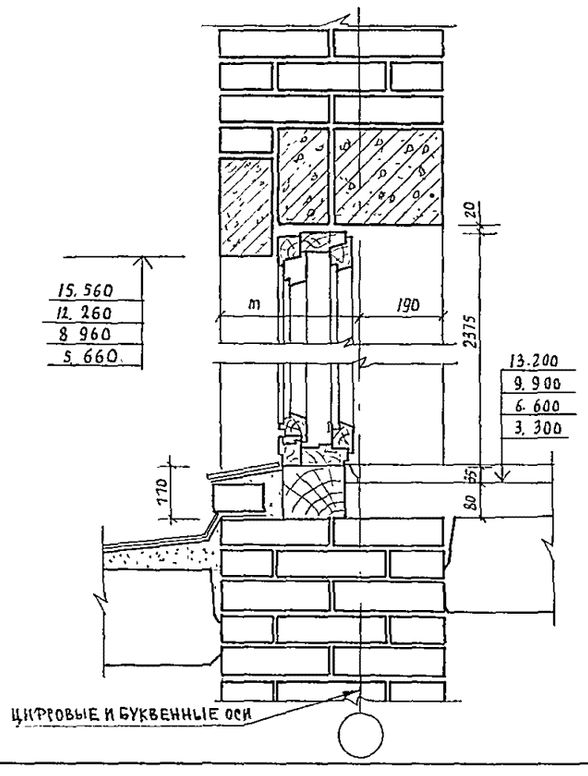

а - а

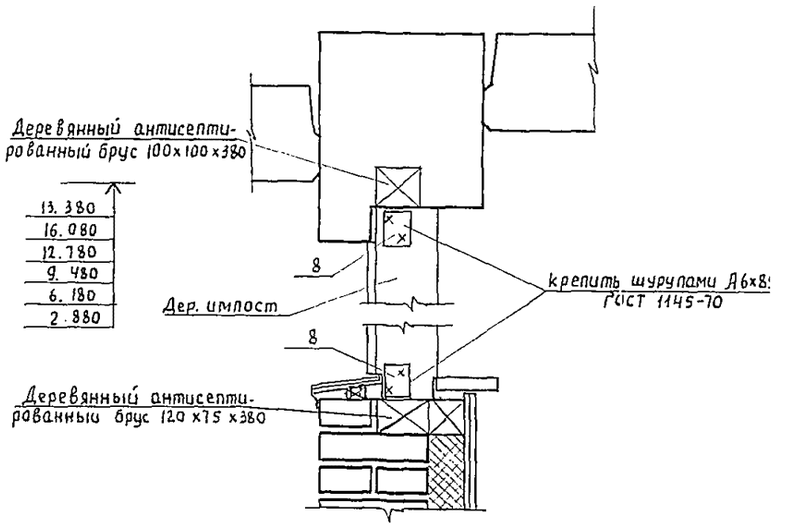

18

УЗЕЛ УСТАНОВКИ ЗАКЛАДНОЙ ДЕТАЛИ ДЛЯ КРЕПЛЕНИЯ ВИТРАЖЕЙ

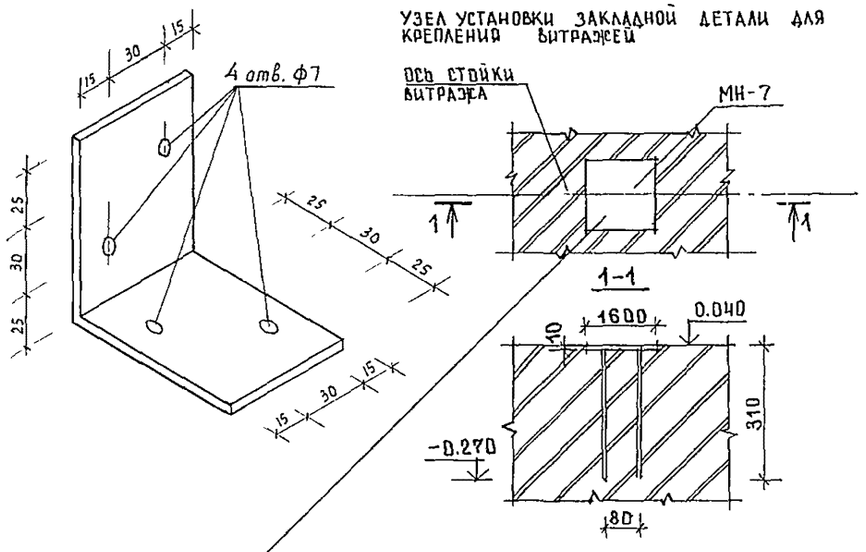

ЗАКЛАД ДЕТАЛИ УСТАНАВИТЬ ПОД КАЖДУЮ СТОЙКУ ВИТРАЖА СОГЛАСНО СХЕМАМ НА ЛИСТАХ 100 106

Спецификацию элементов см. лист 39

Нач. АПМ-6	Орзул		
Гл инж АПМ	Савенников		
ГАП	Бельман		
ГИП	Кудрявцева		
Рукгр. арх	Пехтер		
Разраб.	Воробьева		
Н контр	Навикова		

Привязан:

Инв №

244-1-66.86 — АС3

Спальный корпус на 250 мест для санаториев / стены кирпичные /

Узлы 13...17
Сечение а-а

Стадия	Лист	Листов
Р	46	

ЦНИИЭП курортно-туристских зданий и комплексов

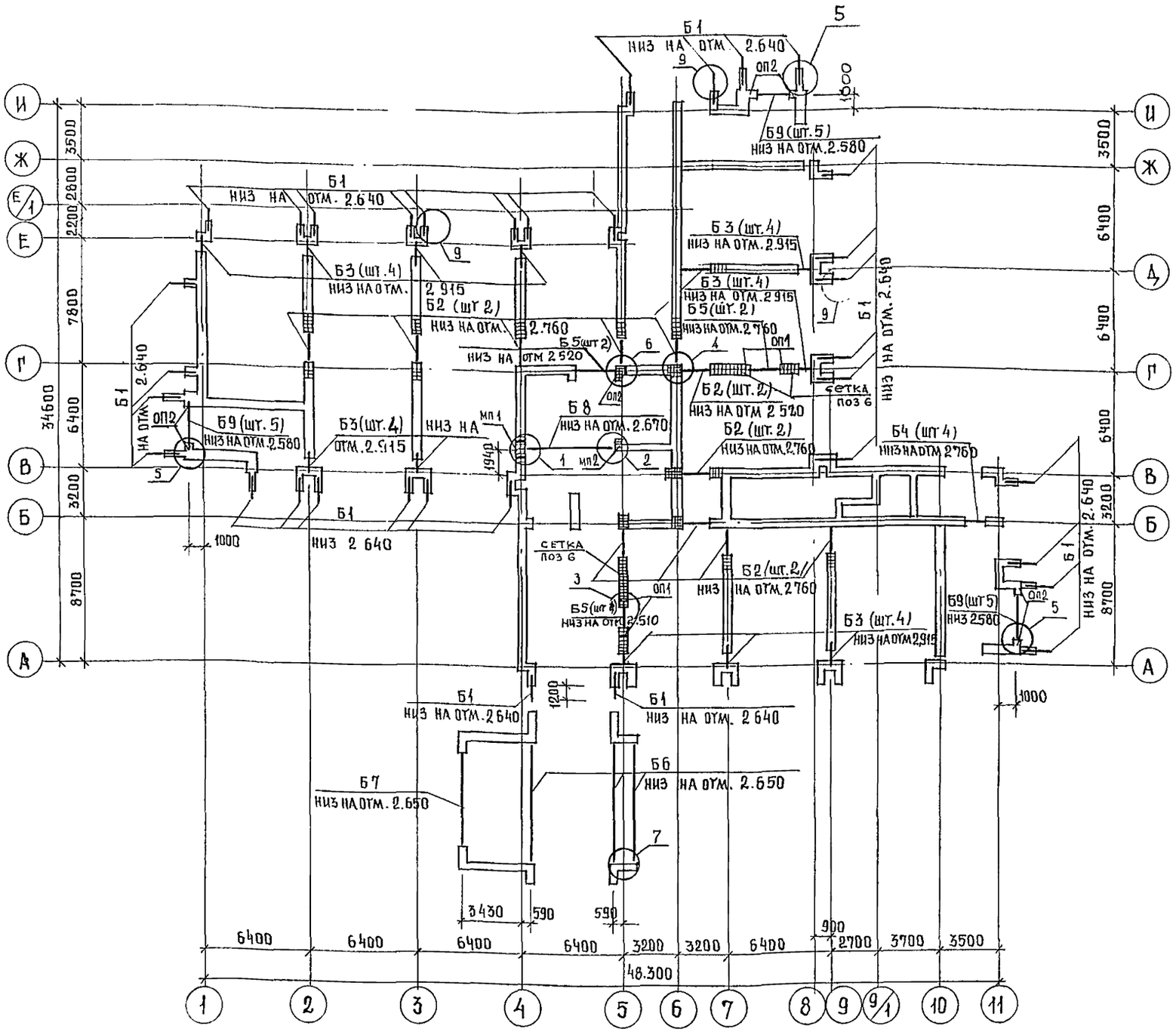

Спецификация элементов балок перекрытия на отм. 3.300

Марка позиц	Обозначение	Наименование	Кол	Масса ед кг	Примеч
Б1	244-1-66.86-КЖИ-15.010	Перемычка 5ПБ 25-37-И	34	338	по серии 1.038.1-1
Б2	1038 1-1.1 130000	Перемычка 5ПБ 25-37	22	338	
Б3	1.038.1-1.1 010000	Перемычка 1ПБ 10-1	44	20	
Б4	1.038.1-1.1 060000	Перемычка 3ПБ 18-8	4	119	
Б5	1.038.1-1.1 150000	Перемычка 5ПБ 30-37	2	375	
Б6	1.225.1-3-2000-01	Балка ПР 60 4.4-3	3	2050	
Б7	1.225.1-3-1000	Балка ПР 45.4.4-3	1	1550	
Б8	1.225-2 вып 4 лист 12	Балка П52-63	1	3470	
Б9	1.225-2. 10000	Балка П40-36П	15	2150	
ОП1	1.225-2 вып 11	Опорная подушка ОП 5-4	4	70	
ОП2	1.225-2 вып 11	Опорная подушка ОП 6-4	7	140	
МП1	244-1-66.86- лист 52	Монолитная подушка МП 1	1		
МП2	- лист 52	Монолитная подушка МП 2	1		
А4	244-1-66.86-КЖИ-38.010	Анкер А4	34		
1		Уголок $\frac{63\times63\times6\ ГОСТ\ 8509-72}{ВСТ3КП2-1ТУ14-1-3023-80}$	6	3.43	
		$\ell=600$			
2		Уголок $\frac{63\times63\times6\ ГОСТ\ 8509-72}{ВСТ3КП2-1ТУ14-1-3023-80}$			
		$\ell=150$	6	0.86	
3		Уголок $\frac{63\times63\times6\ ГОСТ\ 8509-72}{ВСТ3КП2-1ТУ14-1-3023-80}$			
		$\ell=800$	1	4.58	
4		Уголок $\frac{63\times63\times6\ ГОСТ\ 8509-72}{ВСТ3КП2-1ТУ14-1-3023-80}$			
		$\ell=650$	1	3.71	
5		Полоса $\frac{6\times40\ ГОСТ\ 103-76}{ВСТ3КП2-1ГОСТ535-79}$			
		$\ell=450$	4	0.85	

1. Узлы разработаны на листах 52, 53, 50
2. Сетки для армирования кладки учтены на листе 19 (поз 6; поз 7)

Условные обозначения

▦ – кирпичная кладка армированная сеткой из стержней ⌀4ВР-1 с ячейкой 50×50 длинной 1200 через 2 ряда кладки (поз.7)

Гл.конс.ин.	Чернов		
Нач.АПМБ	Орзул		
Гл.инж.АПМБ	Собенников		
ГАП	Бельман		
ГИП	Кудрявцева		
Рук.гр.ин.	Иванова		
Разраб.	Буссель		
Н.контр.	Новикова		
Копир.	Юдакова		

244-1-66.86-АС-3

Спальный корпус на 250 мест для санаториев /стены кирпичные/

Схема расположения балок перекрытия на отм. 3.300

Стадия	Лист	Листов
Р	47	

ЦНИИЭП курортно-туристских зданий и комплексов

Формат А2

Привязан

Инв №

Типовым

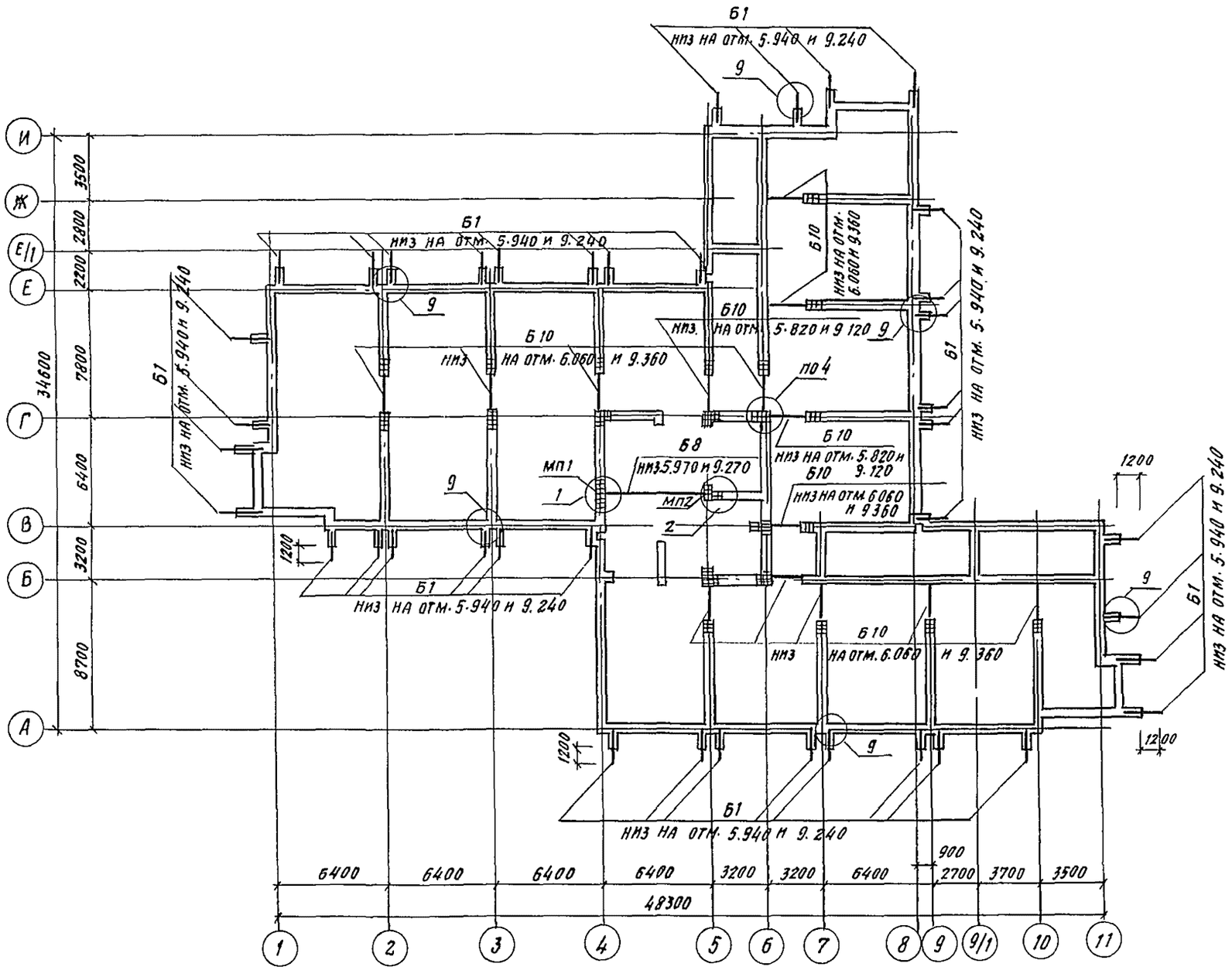

Спецификация элементов балок перекрытия на отм. 5.600 и 9.900

Марка поз.	Обозначение	Наименование	Кол.	Масса ед.кг	Примечание
Б1	244-1-66.86-КЖИ-15.010	Перемычка 5ПБ-25-37-И	80	338	По серии 1.038.1-1
Б8	1.225-2 вып.4 лист 12	Балка П52-63	2	3470	
Б10	1.038 1-1.2 40000-04	Перемычка ЗПП 27-71	28	568	
МП1	244-1-66.86-АС-3 лист 52	Монолитная подушка МП1	1		
МП2	лист 52	Монолитная подушка МП2	1		
А4	244-1-66.86-КЖИ-38.010	Анкер А4	80		
3		Уголок 63×63×6 ГОСТ 8509-72			
		Ст 3 КП2-1ТУ 11-1-3023-80			
		ℓ=800	1	4.58	
4		ℓ=650	1	3.71	

Условные обозначения

- кирпичная кладка армированная сеткой из стержней Ф4 Вр-1 с ячейкой 50×50 длиной 1200 через 2 ряда кладки (поз. 7)

1. Узлы разработаны на листах 52, 53, 50
2. Сетки для армирования кладки учтены на листе 19 (поз. 7)

				244-1-66.86-АС-3	
Гл.конс.пр	Чернов				
Нач.АПМ 6	Орзул				
Гл.пр.АПМ	Собенников			Спальный корпус на 250 мест для санаториев / стены кирпичные /	Стадия: Р; Лист: 48; Листов:
ГАП	Бельман				
ГИП	Кудрявцева				
Рук.гр.пр	Иванова			Схема расположения балок перекрытия на отм. 6.600 и 9.900	ЦНИИЭП курортно-туристских зданий и комплексов
Разраб.	Бусселъ				
Н.контр.	Новикова				

Привязан

Инв. №

Спецификация элементов балок перекрытия на отм. 13.200

Марка поз.	Обозначение	Наименование	Кол	Масса ед. кг	Примечание
Б 1	244-1-66.86 - КЖИ-15.010	Перемычка 5ПБ 25-37-И	32	338	по серии 1.038.1-1
Б 8	1.225-2 вып. 4 лист. 12	Балка П52-63	1	3470	
Б 10	1038.1-1.2 40000-04	Перемычка 3ПП-27-71	14	568	
МП 1	244-1-66.86-АС-3 лист 52	Монолитная подушка МП1	1		
МП 2	лист 52	Монолитная подушка МП2	1		
А 4	244-1-66.86-КЖИ-38.010	Анкер А4	32		
3		Уголок 63×63×6 ГОСТ 8509-72			
		ВСТ3КП2-1ТУ14-1-3023-80			
		ℓ=800	1	458	
4		Уголок 63×63×6 ГОСТ 8509-72			
		ВСТ3КП2-1ТУ14 1-3023-80			
		ℓ=650	1	371	

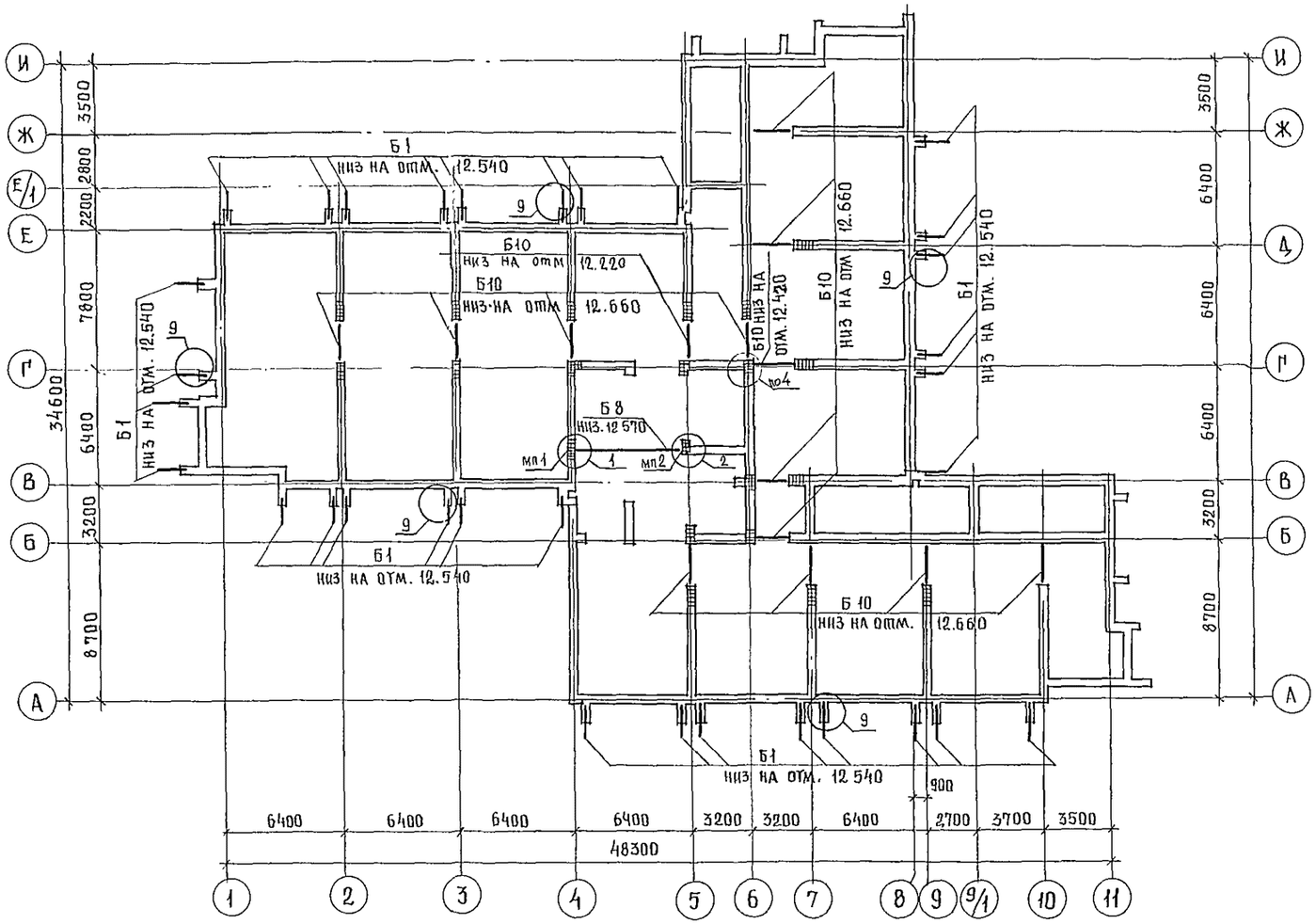

Условные обозначения

Кирпичная кладка армированная сеткой из стержней Ø4 Вр-1 с ячейкой 50×50 длиной 1200 через 2 ряда кладки (поз.7)

1. Узлы разработаны на листах 50, 52, 53
2. Сетки для армирования кладки учтены на листе 19 (поз.7)

Гл. конс. ин.	Чернов		244-1-66.86 - АС-3
Нач. АПМБ	Орзуа		
Гл. инж. АПМ	Собенников		Спальный корпус на 250 мест для санаториев /стены кирпичные/
ГАП	Бельман		Стадия: Р; Лист: 49; Листов:
ГИП	Кудрявцева		
Рук. гр. инж.	Иванова		Схема расположения балок перекрытия на отм. 13.200
Разраб.	Буссель		ЦНИИЭП курортно-туристских зданий и комплексов
Н. контр.	Новикова		

Привязан

Инв. №

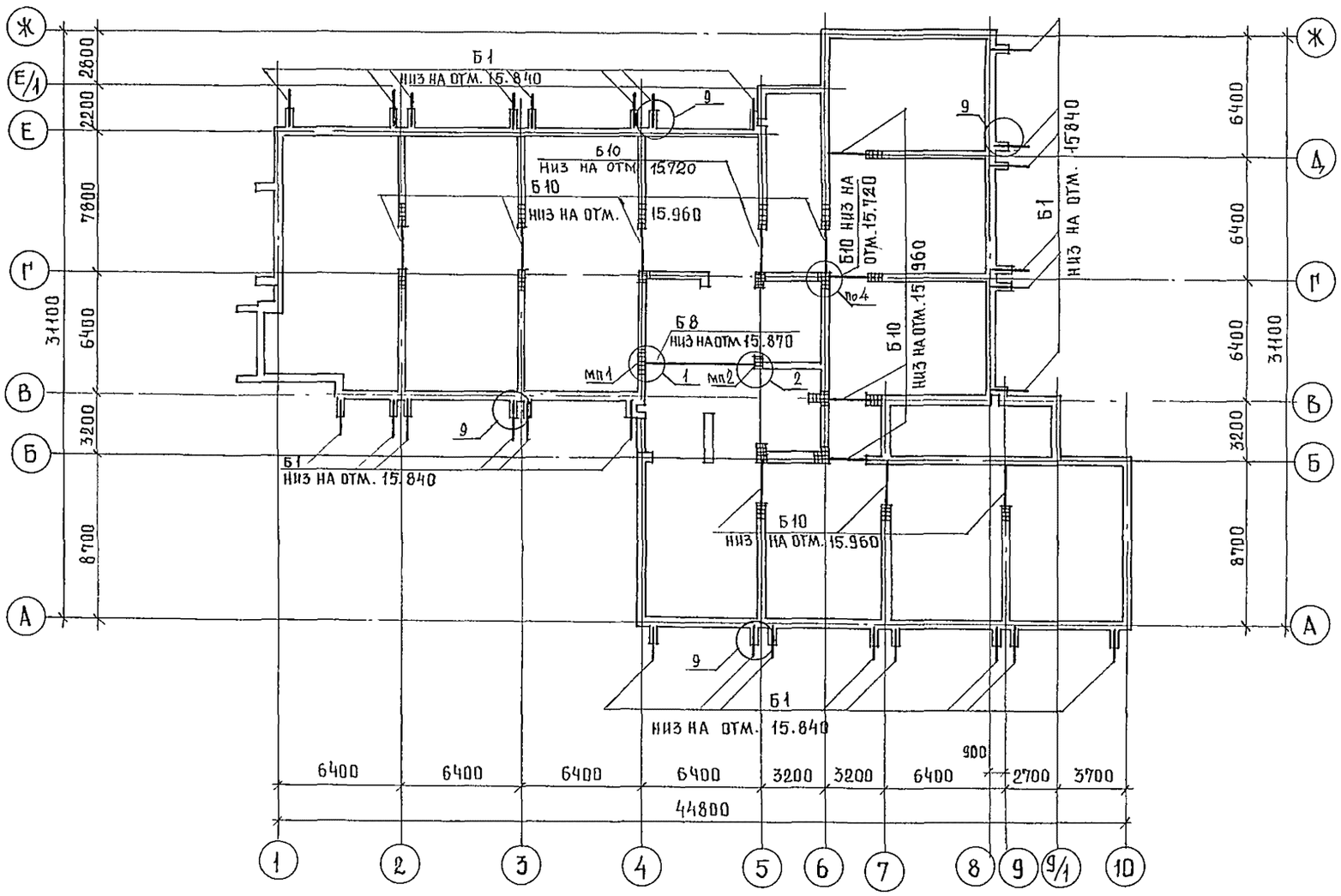

Спецификация элементов балок перекрытия на отм 16.500

Марка поз.	Обозначение	Наименование	Кол	Масса ед. кг.	Примечание
Б1	244-1-66 86-КЖИ-15 010	Перемычка 5ПБ25-37-И	28	338	по серии 1.038 1-1
Б8	1.225-2 вып 4 лист 12	Балка П 52-63	1	3470	
Б10	1.038.1-1.2 40000-04	Перемычка 3ПП 27-71	12	568	
МП1	244-1-66.86-АС-3-лист 52	Монолитная подушка МП1	1		
МП2	лист 52	Монолитная подушка МП2	1		
А4	244-1-66.86-КЖИ-38.010	Анкер А4	28		
3		уголок 63×63×6 ГОСТ 8509-72			
		ВСТ 3кп2-ТУ14-1-3023-80			
		ℓ= 800	1	4 58	
4		уголок 63×63×6 ГОСТ 8509-72			
		ВСТ 3кп2-ТУ14-1-3023-80			
		ℓ= 650	1	3.71	

Условные обозначения

— Кирпичная кладка, армированная сеткой Ø4Вр1 с ячейкой 50×50, ℓ=1200 через 2 ряда кладки по всей высоте этажа (поз.7)

1. Узлы разработаны на листах 52,53
2. Сетки для армирования кладки учтены на листе 19 (поз.7)

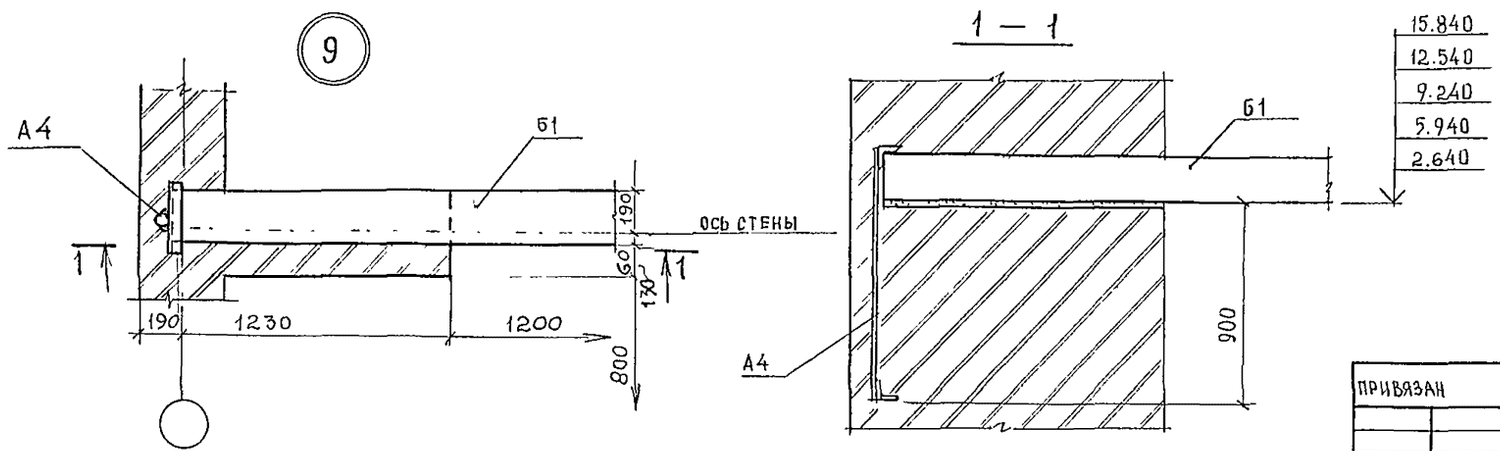

Гл конс ин	Чернов		
Нач АПМБ	Орзул		
Гл инж АПМ	Собенников		
ГАП	Бельман		
ГИП	Кудрявцева		
Рук гр инж	Иванова		
Разраб.	Буссель		
Н контр.	Новикова		

Привязан

Инв. №

244-1-66.86-АС3

Спальный корпус на 250 мест для санаториев /стены кирпичные/

Схемы расположения балок перекрытия на отметке 16.500

Стадия	Лист	Листов
Р	50	

ЦНИИЭП курортно-туристских зданий и комплексов

Схема расположения элементов балок покрытия и перекрытия на отм. 19.800 между осями 4-6 и Б-Г

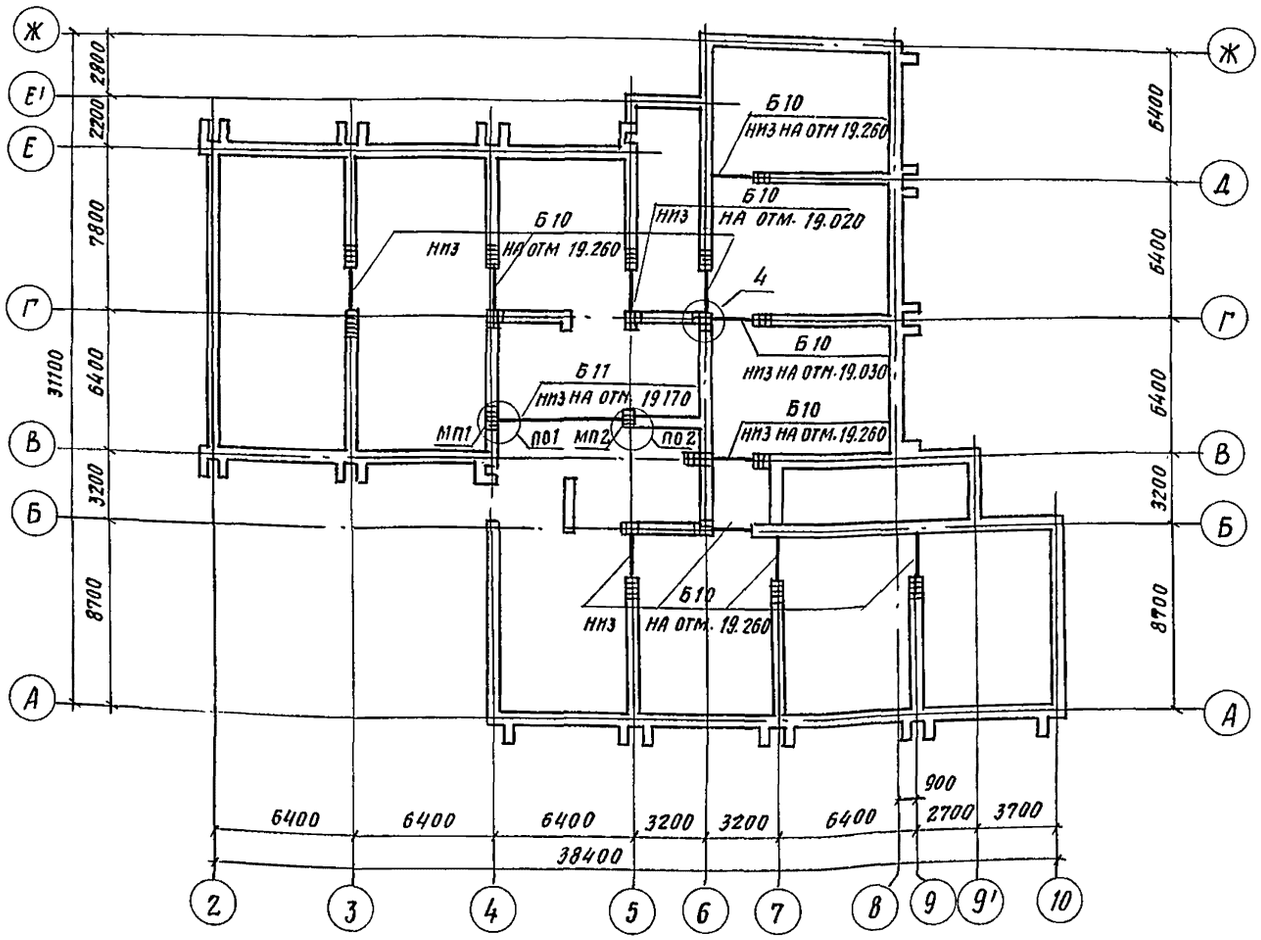

Спецификация элементов балок покрытия

Марка поз.	Обозначение	Наименование	Кол.	Масса ед., кг	Примечание
Б10	1.038..1-1.2 40000-04	Перемычка ЗПП 27-71	11	568	
Б11	1.225-2 вып.4 лист 12	Балка П72-63	1	3470	
Б12	1.225.1-3-3000-01	Балка ПР 90.4.7-4	1	4780	
МП1	лист 52	Монолитная подушка МП1	1		
МП2	лист 52	Монолитная подушка МП2	1		
3		Уголок 63×63×6 ГОСТ 8509-72			
		ВСт3 КП2-ТУ 14-1-3023-80			
		Р=800	1	4.58	
4		Уголок 63×63×6 ГОСТ 8509-72			
		ВСт3 КП2-ТУ 14-1-3023-80			
		Р=650	1	3.71	

Условные обозначения

▦ — кирпичная кладка армированная сеткой из стержней ФАВР-1 с ячейкой 50×50 длиной 1200 через 2 ряда кладки (поз. 7)

1. Узлы разработаны на листах 52,53
2. Сетки для армирования кладки учтены на листе 19 (поз. 7)

Схема расположения элементов балок покрытия между осями 4-6 и Б-Г

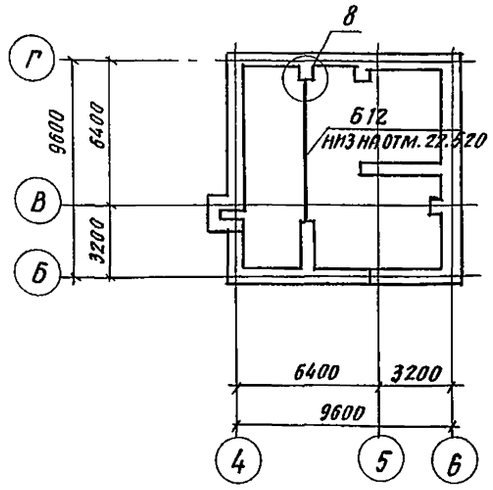

				244-1-66.86-АС3	
Гл.конс.инж.	Чернов				
Нач.АПиБ	Орзул				
Гл.инж.апр	Собенников				
ГАП	Бельман				
ГИП	Кудрявцева				
Рук.гр.инж	Иванова				
Разраб.	Бусоель				
Н.контр	Новикова				

Привязан

Инв. №

Спальный корпус на 250 мест для санаториев / стены кирпичные /

Стадия	Лист	Листов
Р	51	

Схема расположения балок перекрытия между осями 4-6, Б-Г и покрытия

ЦНИИЭП курортно-туристских зданий и комплексов

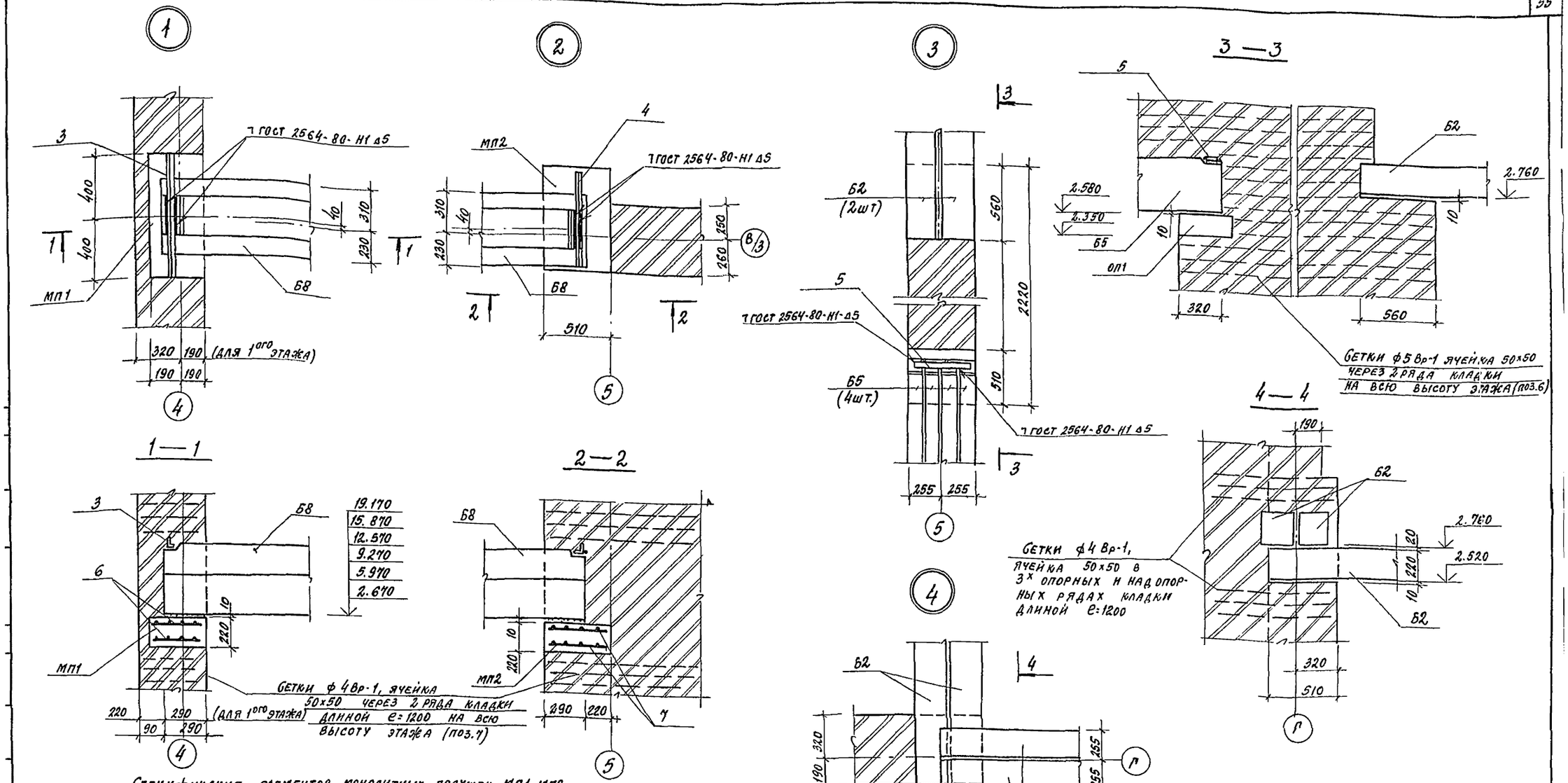

Спецификация элементов монолитных подушек МП1, МП2

Формат	Зона	Поз.	Обозначение	Наименование	Кол.	Примечание
				МП1		
				ДЕТАЛИ		
Б.4		6		С 5Вр1-100 / 5Вр1-100 360×780 ГОСТ 8478-81	2	
				МАТЕРИАЛЫ		
		8		Бетон В 12.5	0.07	м³
				МП2		
				ДЕТАЛИ		
Б.4		7		С 5Вр1-100 / 5Вр1-100 480×740 ГОСТ 8478-81	2	
				МАТЕРИАЛЫ		
		8		Бетон В 12.5	0.09	м³

Ведомость расхода стали на элемент, кг

Марка изделия	Изделия арматурные		
	Арматура класса		
	Вр-1		
	ТУ 14-4-659-75		
	ф5		
МП-1	0.9		
МП-2	1.2		

Нач.АПМ6	Орзул		
Глинж.АПМ	Собенников		
ГАП	Бельман		
ГИП	Кудрявцева		
Рук.гр.НН	Иванова		
Разраб	Павлова		
Н.контр	Новикова		

Привязан

Инв.№

244-1-66.86-АС3

Стальный корпус на 250 мест для санаториев /стены кирпичные/

Стадия	Лист	Листов
Р	52	

Узлы к схемам балок

ЦНИИЭП курортно-туристских зданий и комплексов

5

1 — 1

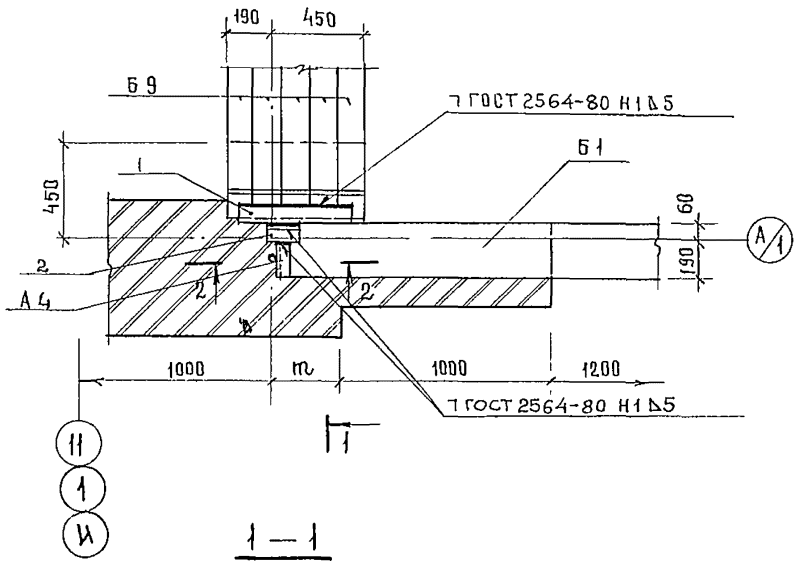

2 — 2

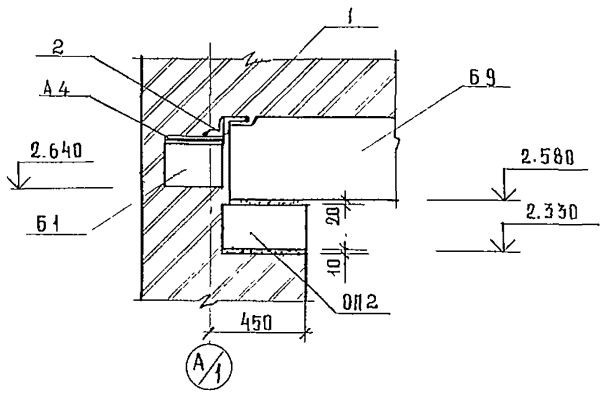

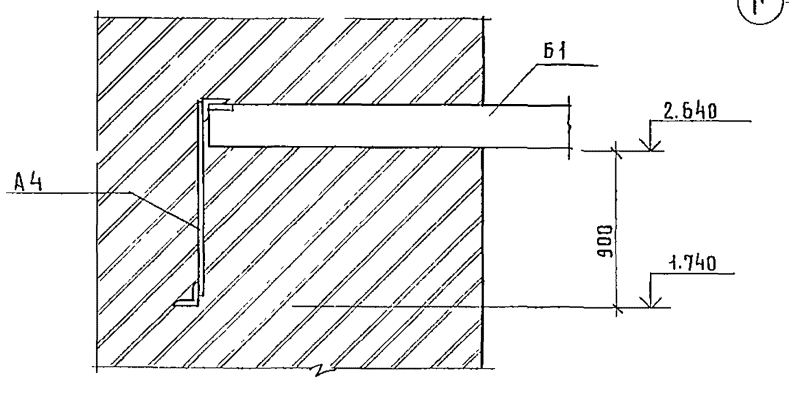

6

3 — 3

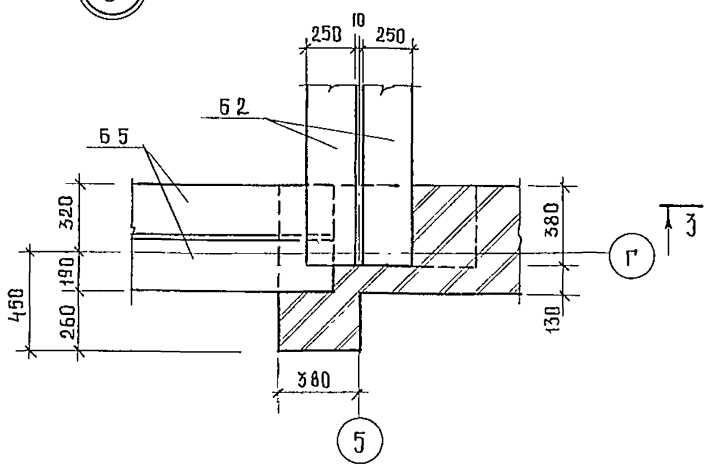

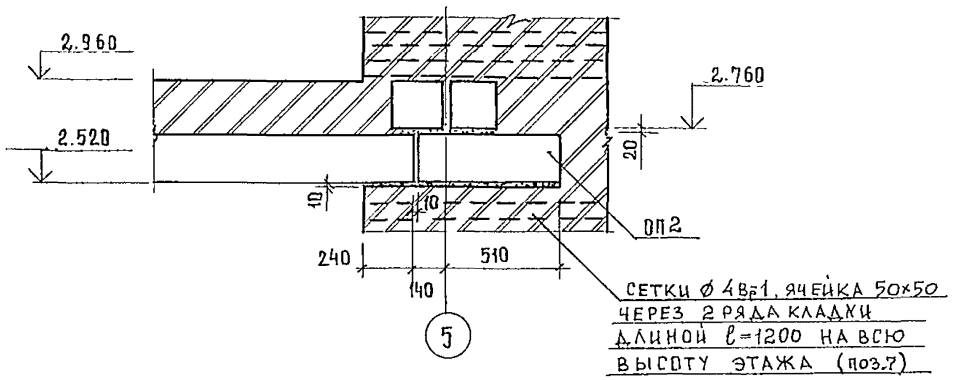

7

4 — 4

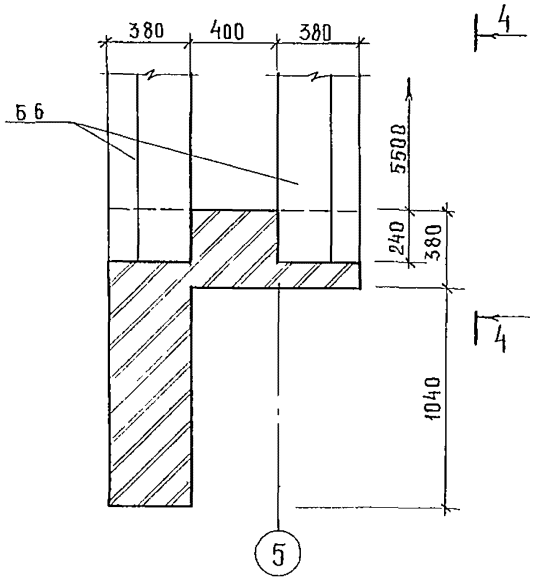

5 — 5

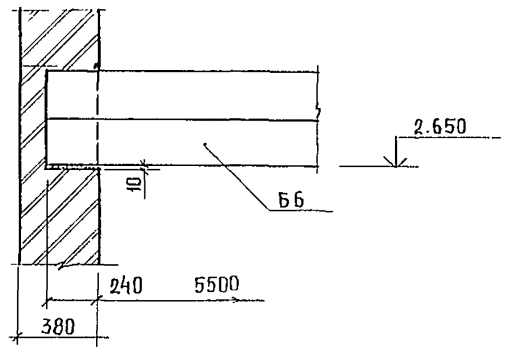

8

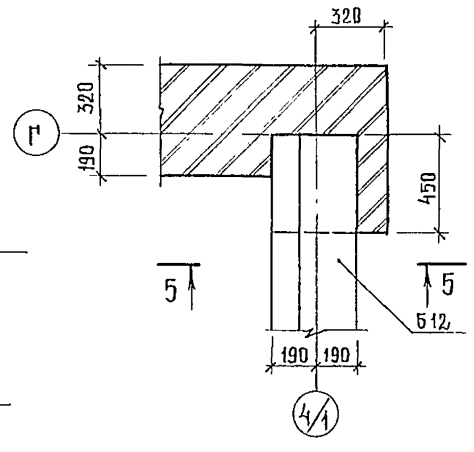

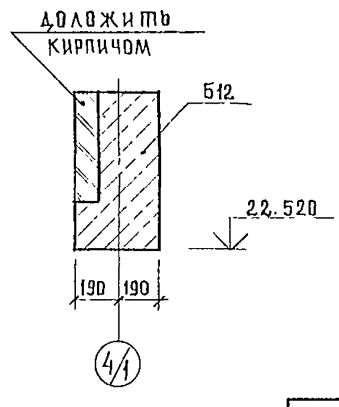

				244-1-66.86 - АС-3		

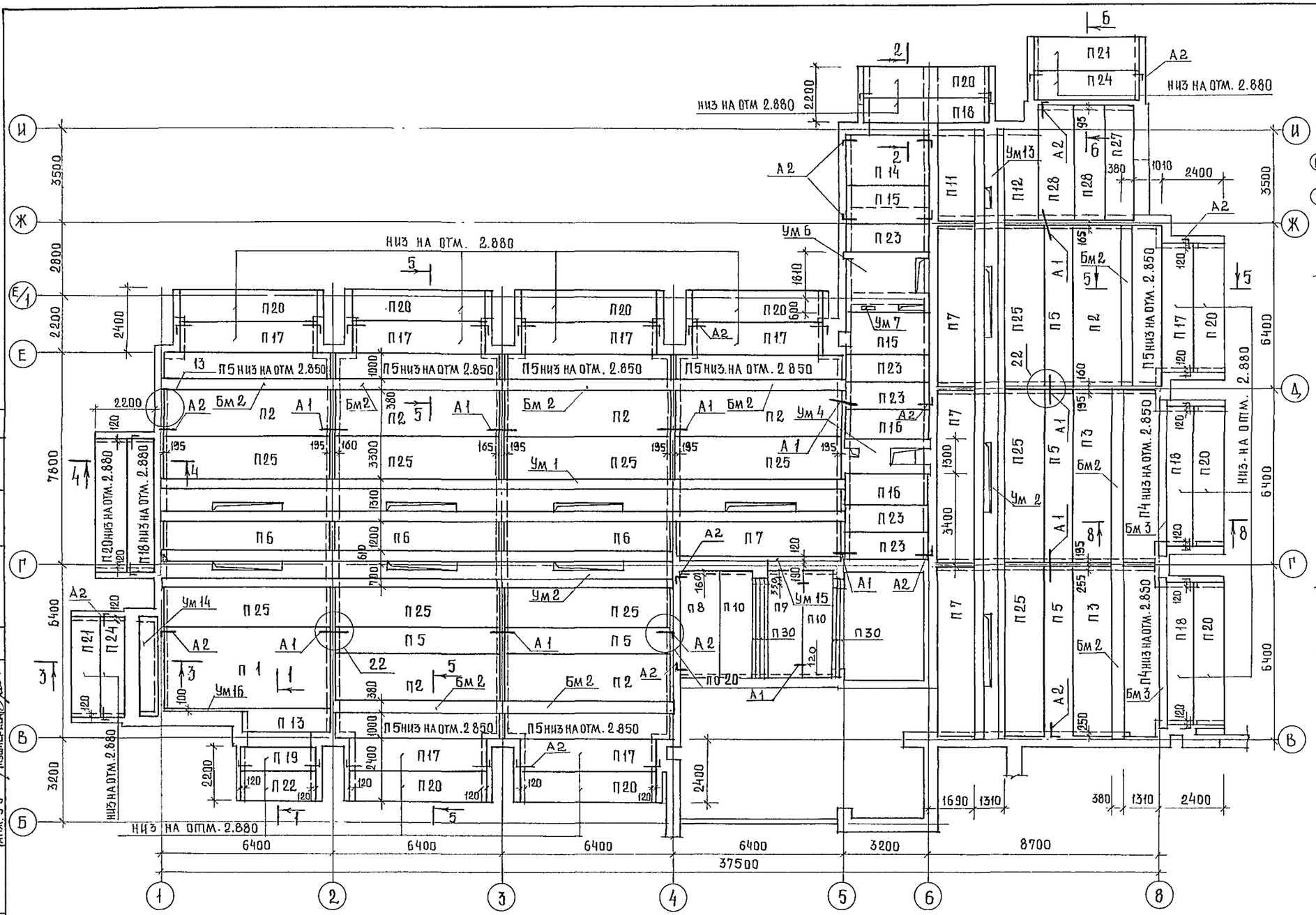

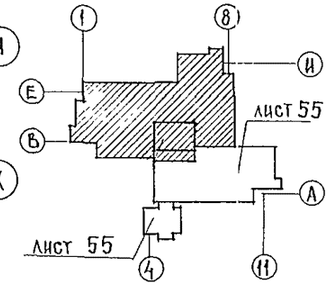

1. Низ плит на отметке 3.300, кроме оговоренных на схеме
2. Спецификацию элементов перекрытия см. лист 69
3. Все узлы приняты по серии 2.240-1 вып. 2
4. Сечения 1-1... 6-6 и 8-8 см. лист 65, 66.
5. Монолитные участки см. листы 70 .. 84.

Гл. конс. ин	Чернов		
Нач. АПМ Б	Орзул		
Гл. инж. АПМ	Собенников		
ГАП	Бельман		
ГИП	Кудрявцева		
Рук. гр. инж	Иванова		
Ст. инж.	Тимохина		
Разраб	Чижов		
Н. контр	Новикова		

ПРИВЯЗАН

ИНВ. N

244-1-66.86 - АС-3

Спальный корпус на 250 мест для санаториев /стены кирпичные/

Стадия	Лист	Листов
Р	54	

Схема расположения элементов перекрытия на отм. 3.300 между осями Б-И и 1-8

ЦНИИЭП курортно-туристских зданий и комплексов

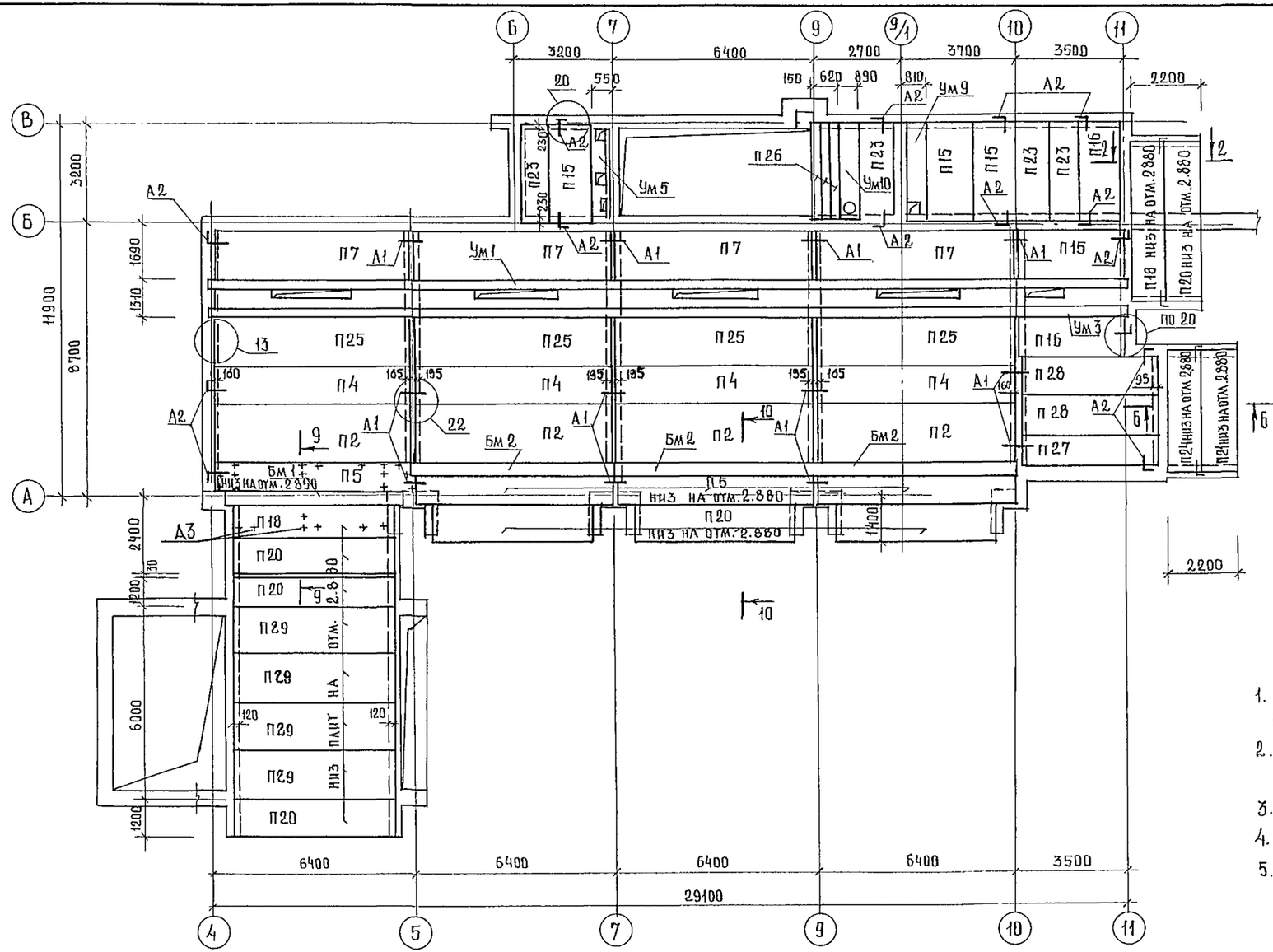

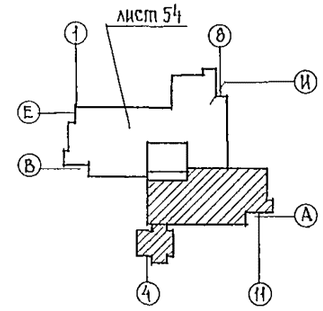

1. Низ плит на отметке 3.000, кроме оговоренных на схеме.
2. Спецификацию элементов перекрытия смотри лист 69
3. Все узлы приняты по серии 2.240-1 вып 2.
4. Сечения смотри листы 65..68
5. Закладную деталь А3 устанавливать согласно схеме витражей см лист 100

				244-1-66.86-АС-3
ГЛ.КОНСИН	ЧЕРНОВ			
НАЧ.АПМБ	ОРЗУЛ			
ГЛ.ИНЖ.АПМБ	СОБЕННИКОВ			
ГАП	БЕЛЬМАН			
ГИП	КУДРЯВЦЕВА			
РУК.ГР	ИВАНОВА			
РАЗРАБ	БУССЕЛЬ			
Н.КОНТР.	НОВИКОВА			

ПРИВЯЗАН

ИНВ.N

СПАЛЬНЫЙ КОРПУС НА 250 МЕСТ ДЛЯ САНАТОРИЕВ /СТЕНЫ КИРПИЧНЫЕ/	СТАДИЯ	ЛИСТ	ЛИСТОВ
	Р	55	
СХЕМА РАСПОЛОЖЕНИЯ ЭЛЕМЕНТОВ ПЕРЕКРЫТИЯ НА ОТМ 3.300 МЕЖДУ ОСЯМИ А-В И 4-11	ЦНИИЭП КУРОРТНО-ТУРИСТСКИХ ЗДАНИЙ И КОМПЛЕКСОВ		

КОПИР ЮДАКОВА

ФОРМАТ А2.

ИНЖ. 9.0 ГАЗЖИВИНА КУШНЕРЕВА

Альбом III

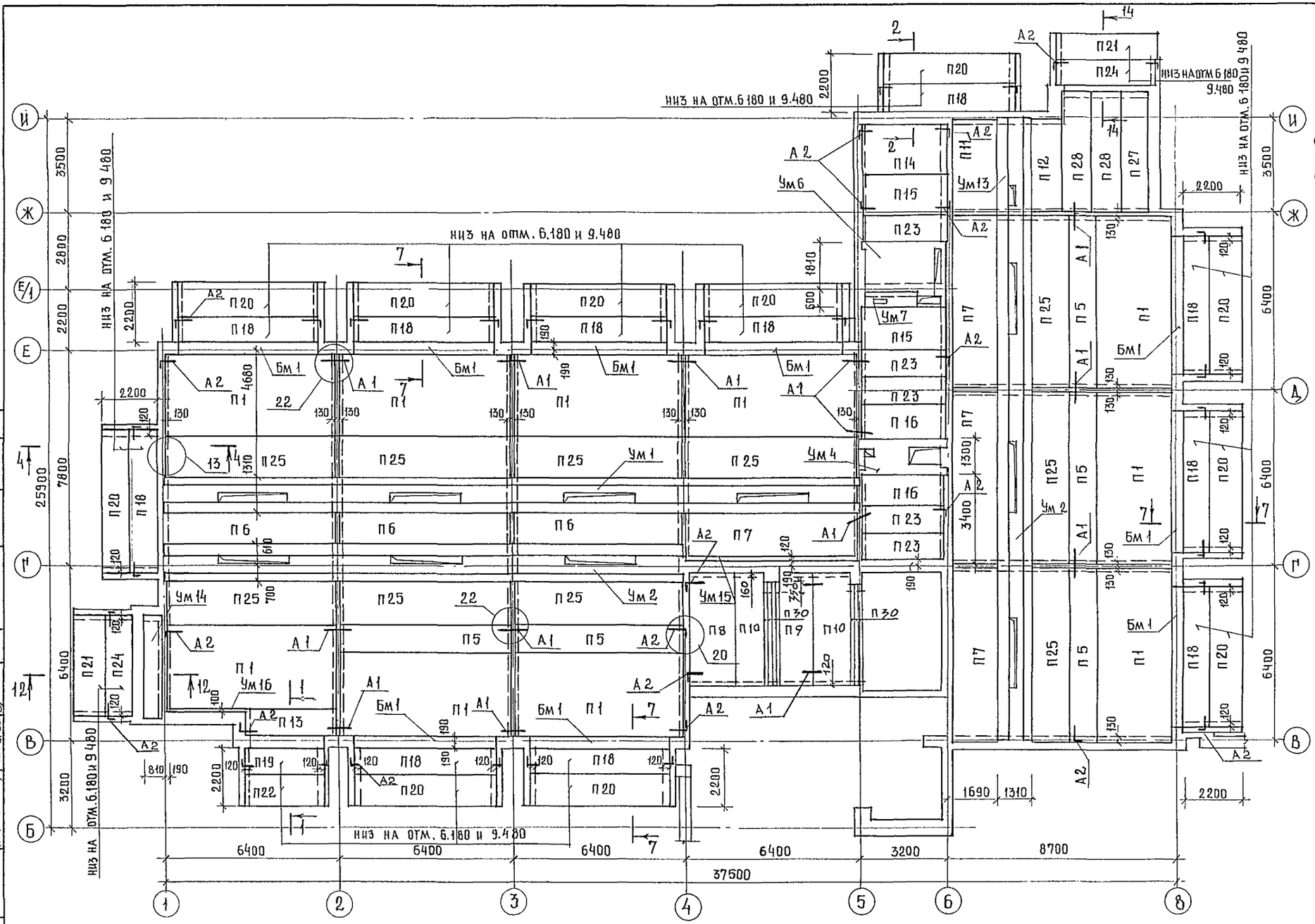
низ на отм. 6.180 и 9.480
низ на отм. 6.180 и 9.480
низ на отм. 6.180 и 9.480

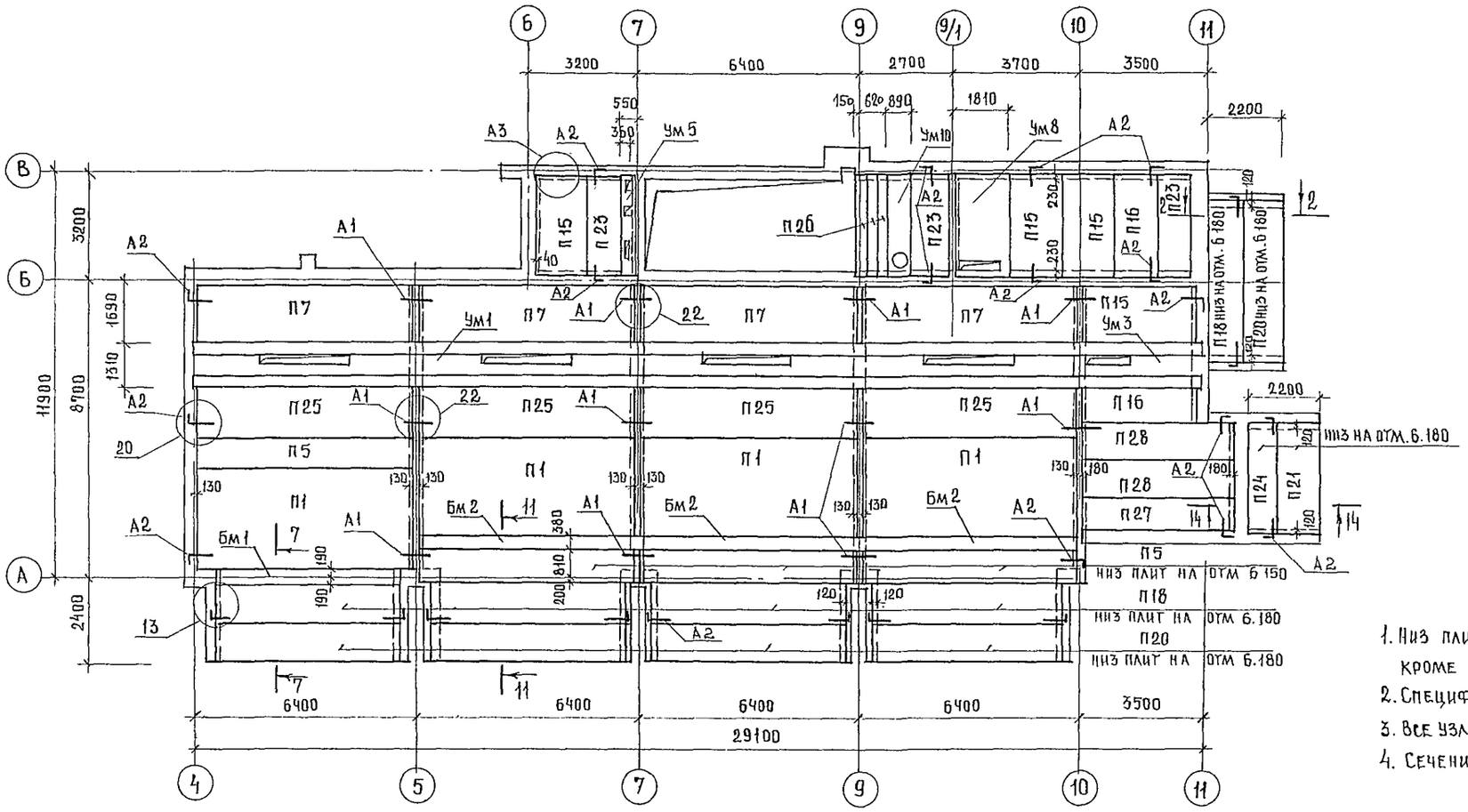

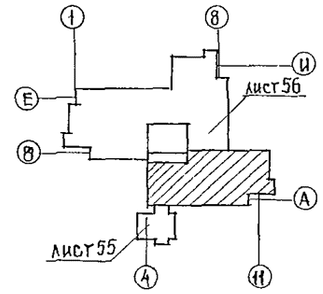

1. Низ плит перекрытия на отметке 6.300, кроме оговоренных на схеме.
2. Спецификацию элементов перекрытия см лист 69
3. Все узлы приняты по серии 2.240-1 вып. 2.
4. Сечения смотри листы 65...68

				244-1-66.86 – АС-3		
			Гл. конст. ин	Чернов		
			Нач. АПМБ	Орзуа		
			Гл. инж. АПМ	Собенников		
ПРИВЯЗАН			ГАП	Бельман	Спальный корпус на 250 мест для санаториев /стены кирпичные/	Стадия: Р; Лист: 57; Листов:
			ГИП	Кудрявцева		
			Рук. гр. ин	Иванова	Схема расположения элементов перекрытия на отм. 6.600 между осями А-В и 4-11	ЦНИИЭП курортно-туристских зданий и комплексов
			Разраб.	Чижов		
ИНВ. №			Н. контр.	Новикова		
			Копир.	Юдакова		Формат А2

Альбом III

Инв. № подл. | Подпись и дата | Взам. инв. N | Инж. В.К. | Инж. Э.О. | Разживина | Кушнерева

АЛЬБОМ III

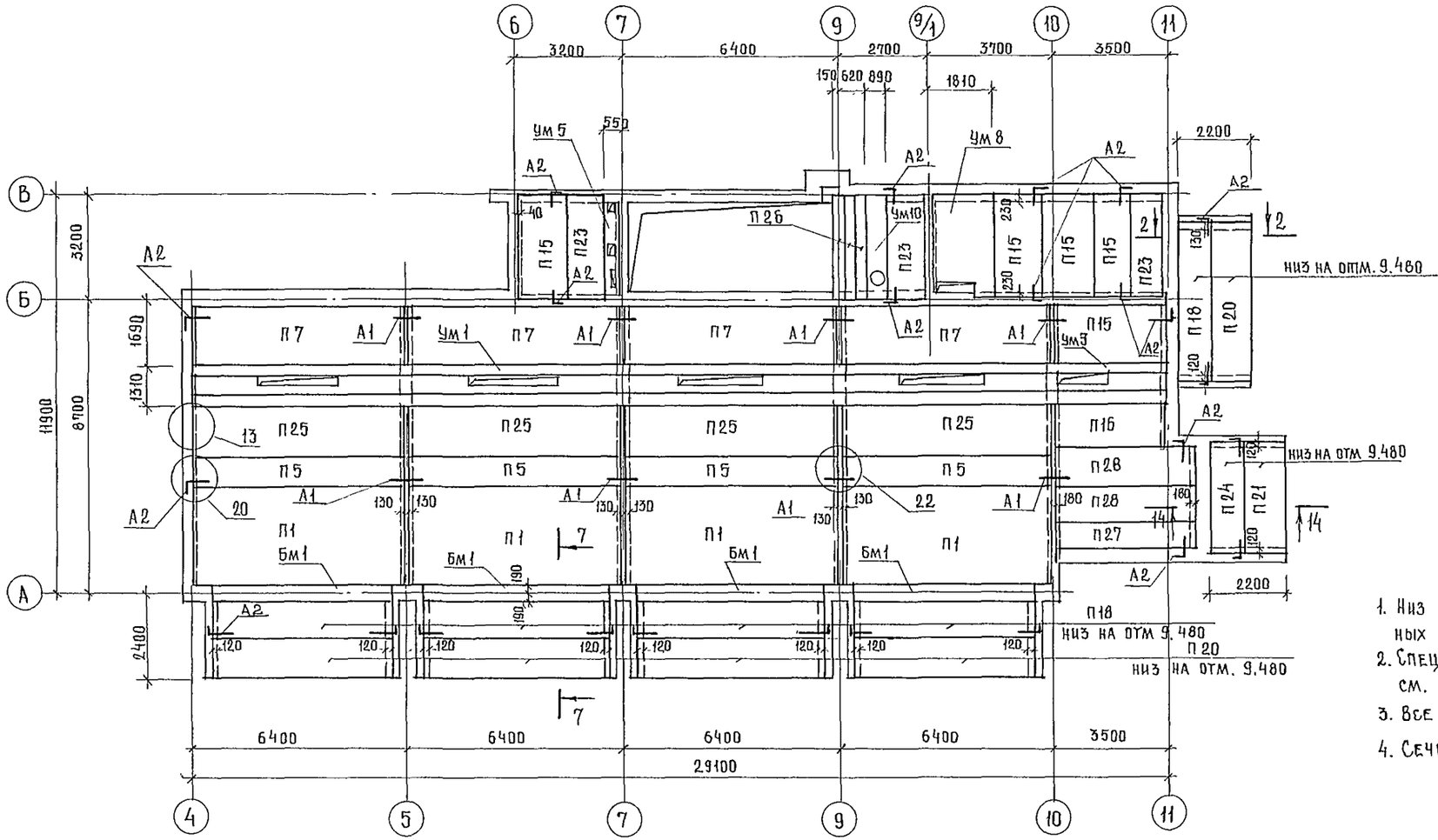

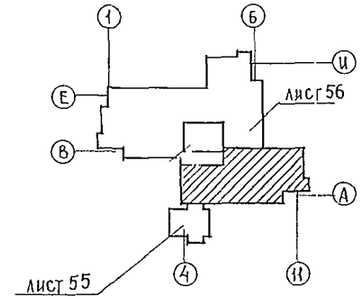

1. Низ плит перекрытия, кроме оговоренных на схеме, на отметке 9,600
2. Спецификацию элементов перекрытия см. лист 69
3. Все узлы приняты по серии 2.240-1 вып. 2
4. Сечения см. листы 65...68.

				244-1-66.86-АС-3
	ГЛ.КОНС.ИН	ЧЕРНОВ		
	НАЧ.АПМБ	ОРЗУЛ		
ПРИВЯЗАН	ГЛ.ИНЖ.АПМБ	СОБЕННИКОВ		СПАЛЬНЫЙ КОРПУС НА 250 МЕСТ ДЛЯ САНАТОРИЕВ /СТЕНЫ КИРПИЧНЫЕ/
	ГАП	БЕЛЬМАН		СТАДИЯ: Р; ЛИСТ: 58; ЛИСТОВ:
	ГИП	КУДРЯВЦЕВА		
	РУКГР.ИН	ИВАНОВА		СХЕМА РАСПОЛОЖЕНИЯ ЭЛЕМЕНТОВ ПЕРЕКРЫТИЯ НА ОТМ. 9.900 МЕЖДУ ОСЯМИ А-В И 4-11
	РАЗРАБ	БУССЕЛЬ		ЦНИИЭП КУРОРТНО-ТУРИСТСКИХ ЗДАНИЙ И КОМПЛЕКСОВ
ИНВ.№	Н.КОНТР	НОВИКОВА		

КОПИР. ЮЛАКОВА ФОРМАТ А2

ИНЖ. Б.К. ИНЖ. Э.О. РАЗЖИВИНА КУШНЕРЕВА

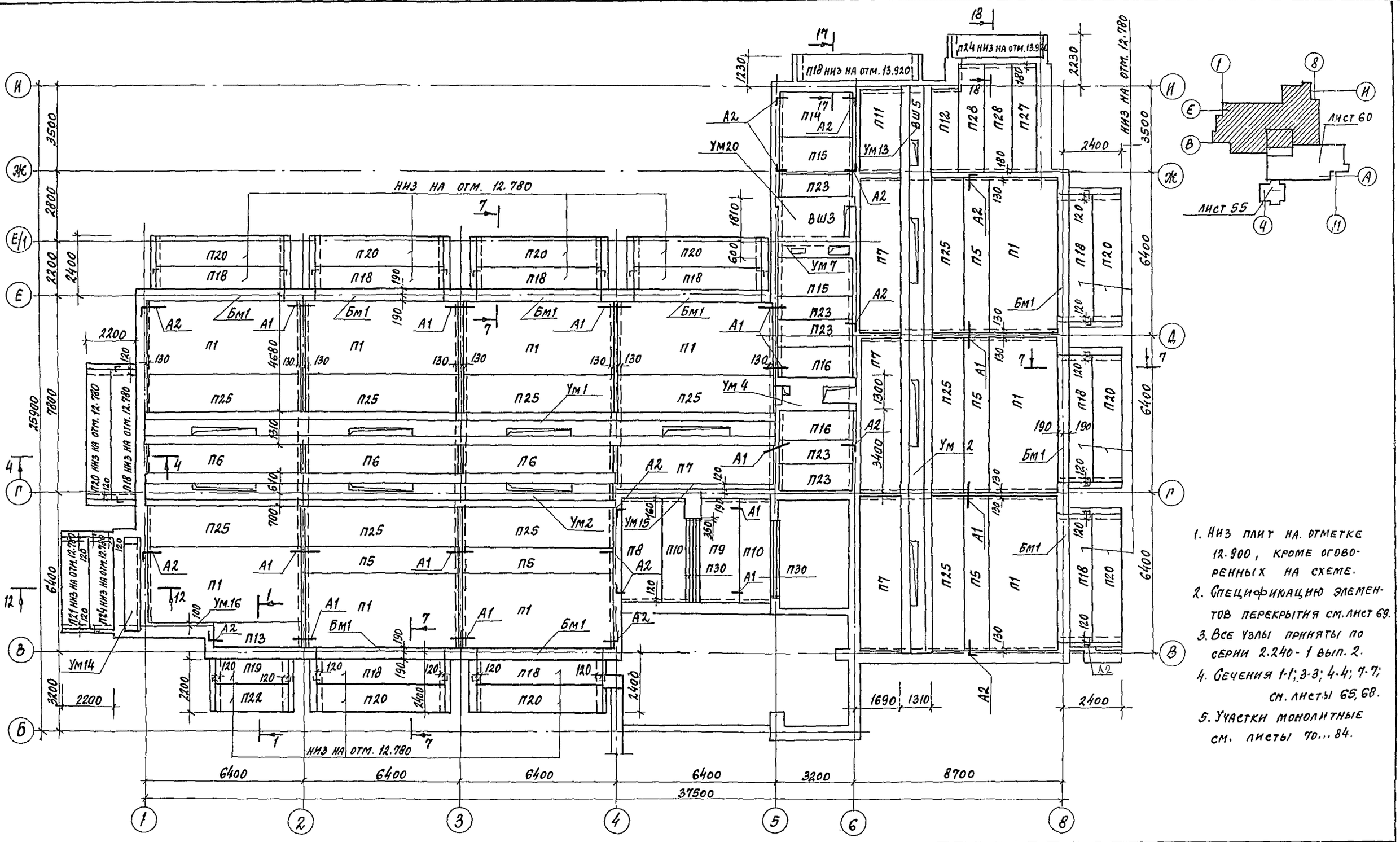

1. Низ плит на отметке 12.900, кроме оговоренных на схеме.
2. Спецификацию элементов перекрытия см. лист 69.
3. Все узлы приняты по серии 2.240-1 вып. 2.
4. Сечения 1-1; 3-3; 4-4; 7-7; см. листы 65, 68.
5. Участки монолитные см. листы 70...84.

			244-1-66.86-АС-3
Гл. конс. инж.	Чернов		
Нач. АПМБ	Орзул		
Гл. инж. АПМ	Собенников		
ГАП	Бельман		
ГИП	Кудрявцева		
Рук. гр. НК	Иванова		
Разраб.	Тимохина		
Н. контр.	Новикова		

Спальный корпус на 250 мест для санаториев (стены кирпичные)	Стадия	Лист	Листов
	Р	59	
Схема расположения элементов перекрытия на отм. 13.200 между осями Б-И и 1-8	ЦНИИЭП курортно-туристских зданий и комплексов		

Привязан

Инв. №

Инв. № подл. | Подпись и дата | Взам. инв. № | Кушнерева

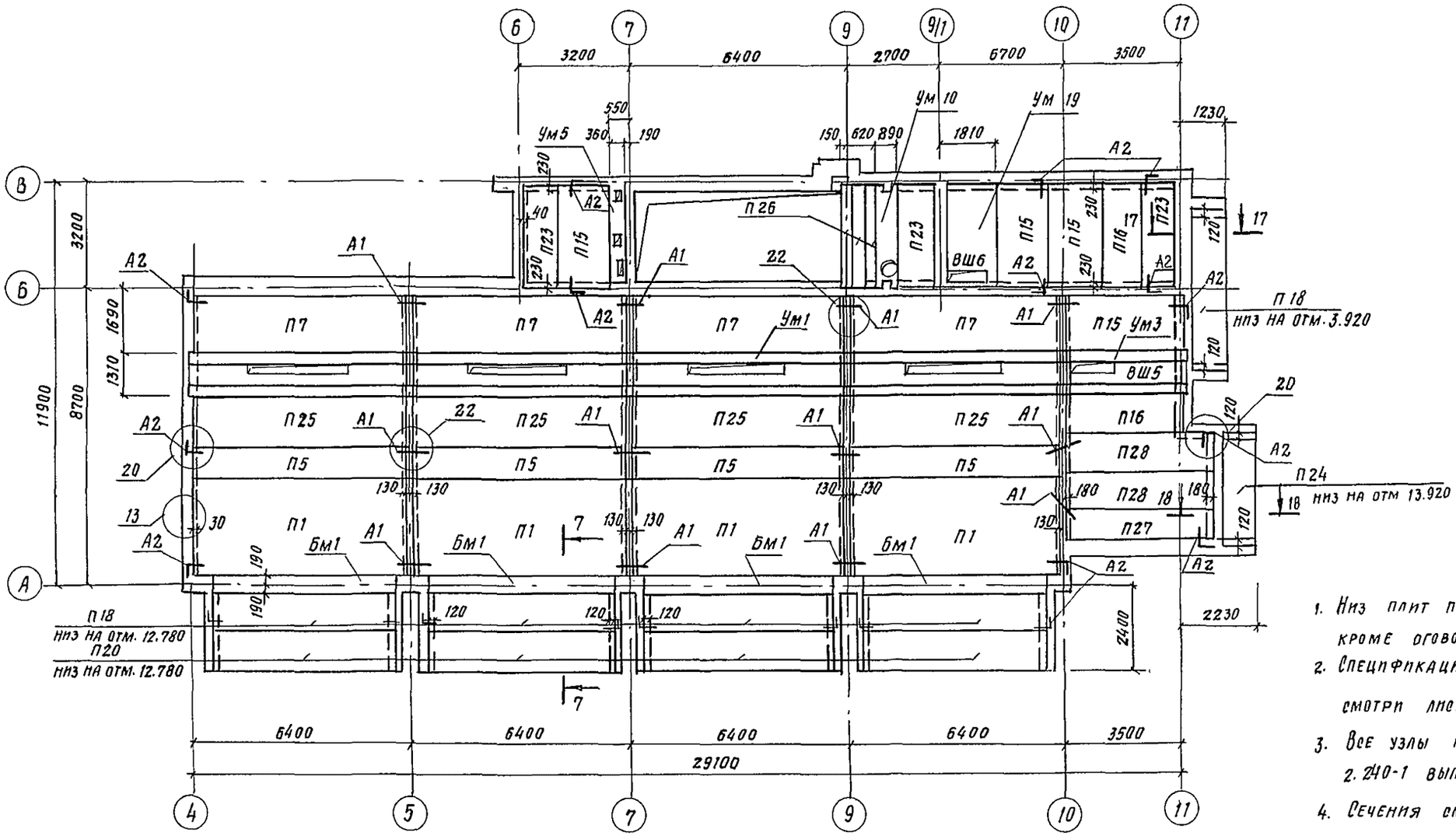

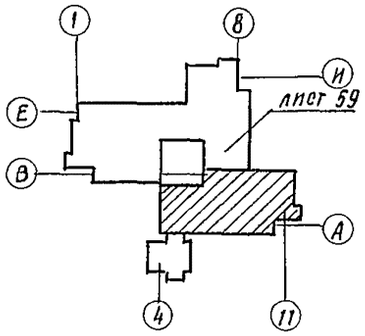

1. Низ плит перекрытия на отм. 12.900, кроме оговоренных на схеме
2. Спецификацию элементов перекрытия смотри лист 69.
3. Все узлы приняты по серии 2.240-1 вып. 2
4. Сечения смотри листы 65.... 68

			244-1-66.86-АС-3
Гл.конс.ин.	Чернов		
Нач АПМБ	Орзул		
Гл.инж.АПМ	Собенников		Спальный корпус на 250 мест для санаторнев (стены кирпичные)
ГАП	Бельман		Стадия: Р; Лист: 60; Листов:
ГИП	Кударявцева		
Рук.гр.ин.	Иванова		Схема расположения элементов перекрытия на отм. 13.200 между осями А-В и 4-11.
Разраб.	Павлова		ЦНИИЭП курортно-туристских зданий и комплексов
Н.контр.	Новикова		

Привязан

Инв.№

Инв.№ подл. | Подпись и дата | Взам.инв.№

Альбом III

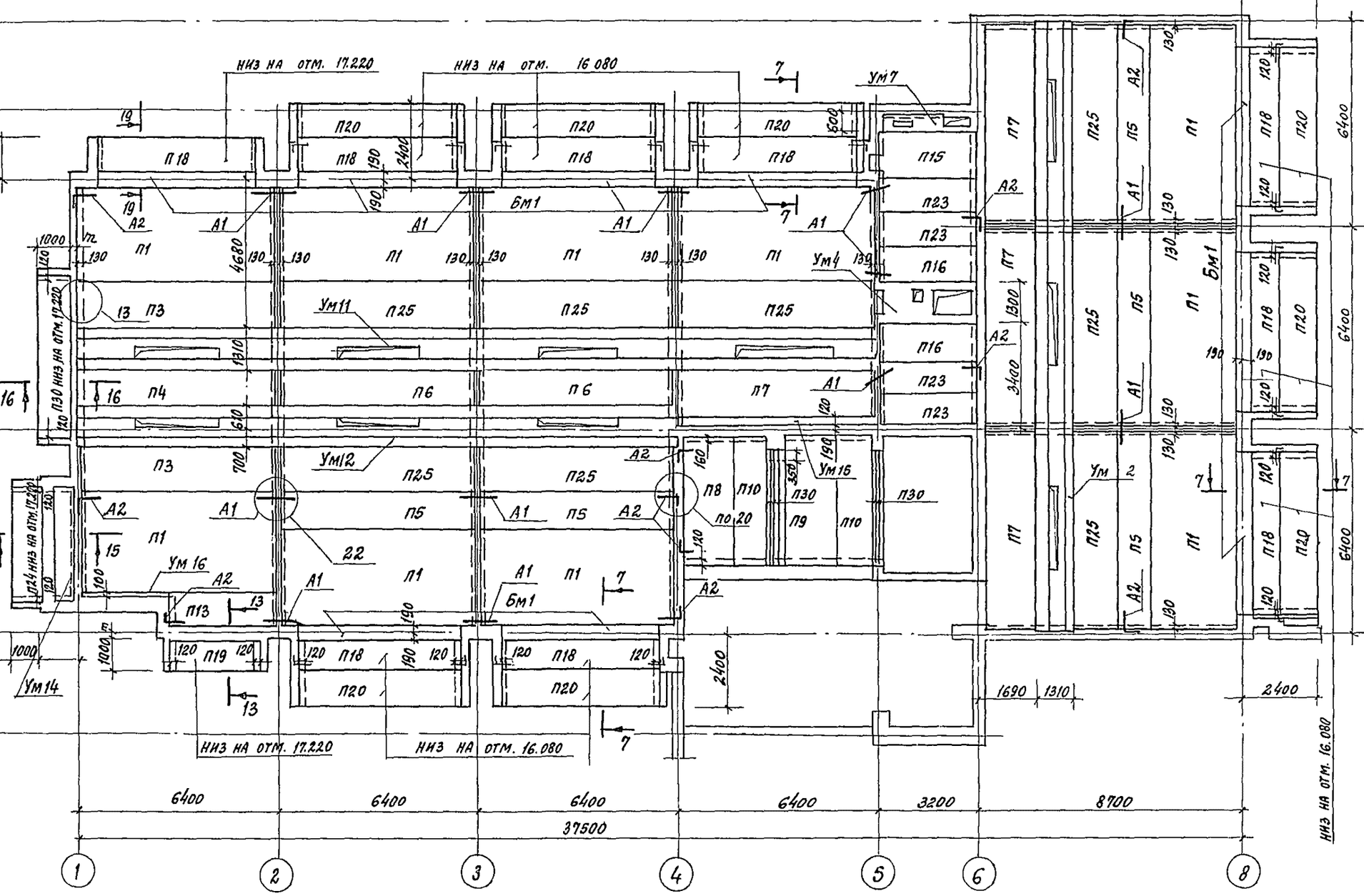

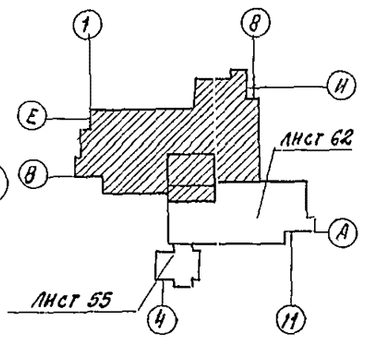

1. Низ плит на отметке 16.500, кроме оговоренных на схеме.
2. Спецификацию элементов перекрытия см. лист 69.
3. Все узлы приняты по серии 2.240-1 вып. 2.
4. Сечения 7-7; 13-13; см. листы 66, 67.
5. Участки монолитные см. листы 70... 84

Инж. В.К. Разживина
Инж. З.О. Кушнерева

Гл.конст.инж.	Чернов		
Нач.АПМБ	Орзул		
Гл.инж.АПМБ	Собенников		
ГАП	Бельман		
ПИП	Кудрявцева		
Рук.гр.инж.	Иванова		
Ст. инж.	Тимохина		
Разраб.	Чижов		
Н.контр.	Новикова		

244-1-66.86-АС-3

Привязан

Инв.№

Спальный корпус на 250 мест для санаториев /стены кирпичные/	Стадия	Лист	Листов
	Р	61	
Схема расположения элементов покрытия на отм. 16.500 между осями Б-И и 1-8	ЦНИИЭП курортно-туристских зданий и комплексов		

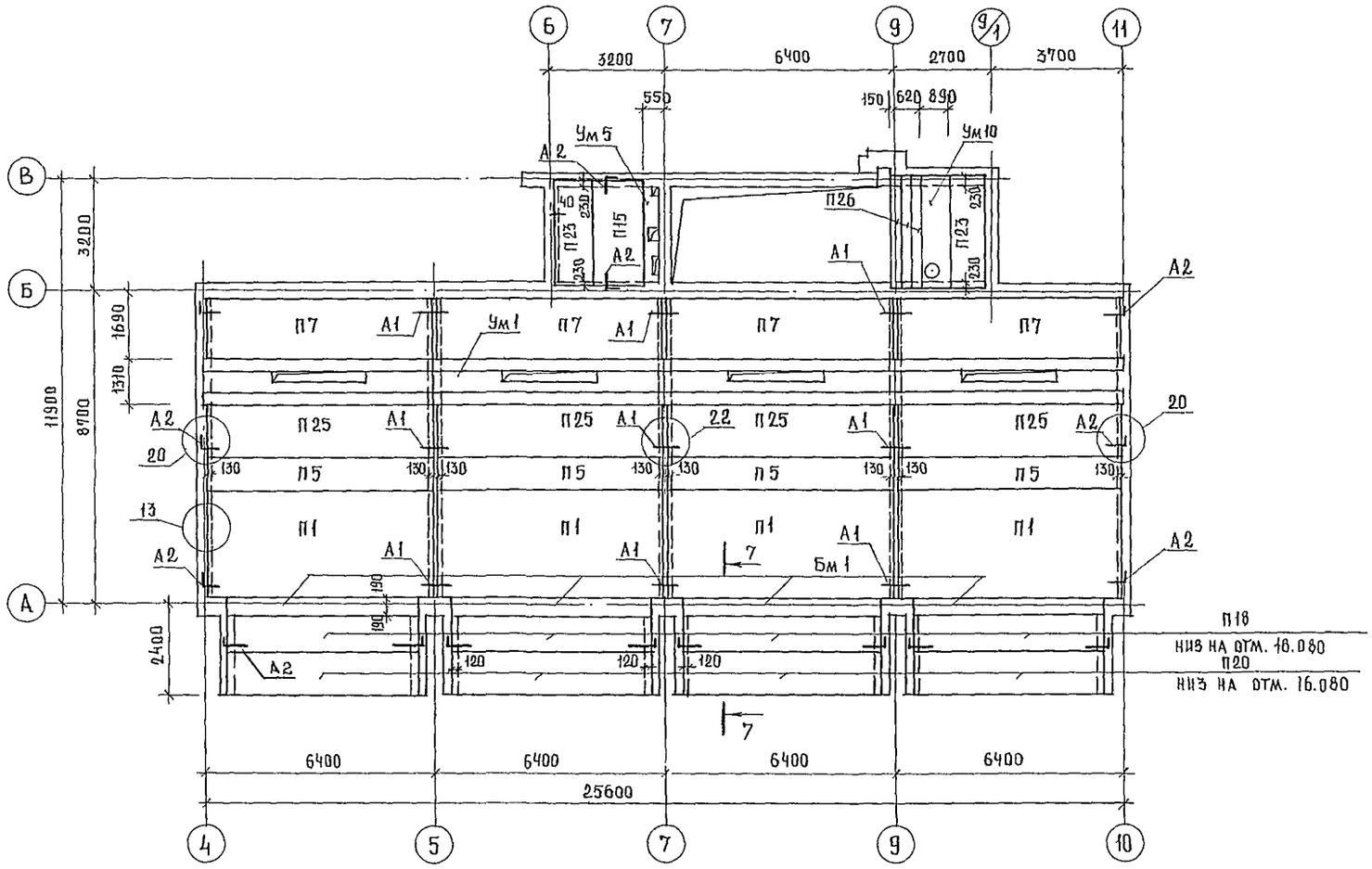

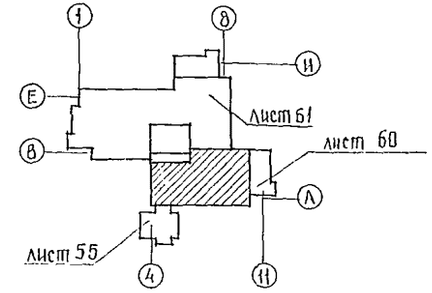

1. Низ плит перекрытия на отметке 16.200, кроме оговоренных на схеме
2. Спецификацию элементов перекрытия смотри лист 69
3. Все узлы приняты по серии 2.240-1 вып. 2
4. Сечения смотри листы 65... 68

				244-1-66.86-АС-3
ГЛ. КОНС. ИН.	ЧЕРНОВ			
НАЧ. АПМБ	ОРЗУЛ			
ГЛ. ИНЖ. АПМБ	СОБЕННИКОВ			
ГАП	БЕЛЬМАН			
ГИП	КУДРЯВЦЕВА			
РУК. ГРИН.	ИВАНОВА			
РАЗРАБ.	ПАВЛОВА			
Н. КОНТР.	НОВИКОВА			
КОПИР.	ЮЛАКОВА			

ПРИВЯЗАН

ИНВ. №

СПАЛЬНЫЙ КОРПУС НА 250 МЕСТ ДЛЯ САНАТОРИЕВ /СТЕНЫ КИРПИЧНЫЕ/

СХЕМА РАСПОЛОЖЕНИЯ ЭЛЕМЕНТОВ ПЕРЕКРЫТИЯ НА ОТМ. 16.500 МЕЖДУ ОСЯМИ А-В И 4-11

СТАДИЯ	ЛИСТ	ЛИСТОВ
Р	62	

ЦНИИЭП КУРОРТНО-ТУРИСТСКИХ ЗДАНИЙ И КОМПЛЕКСОВ

ФОРМАТ А.0

ИНЖ. Б.К. РАЗЖИВИНА
ИНЖ. Э.О. КУШНЕРЕВА

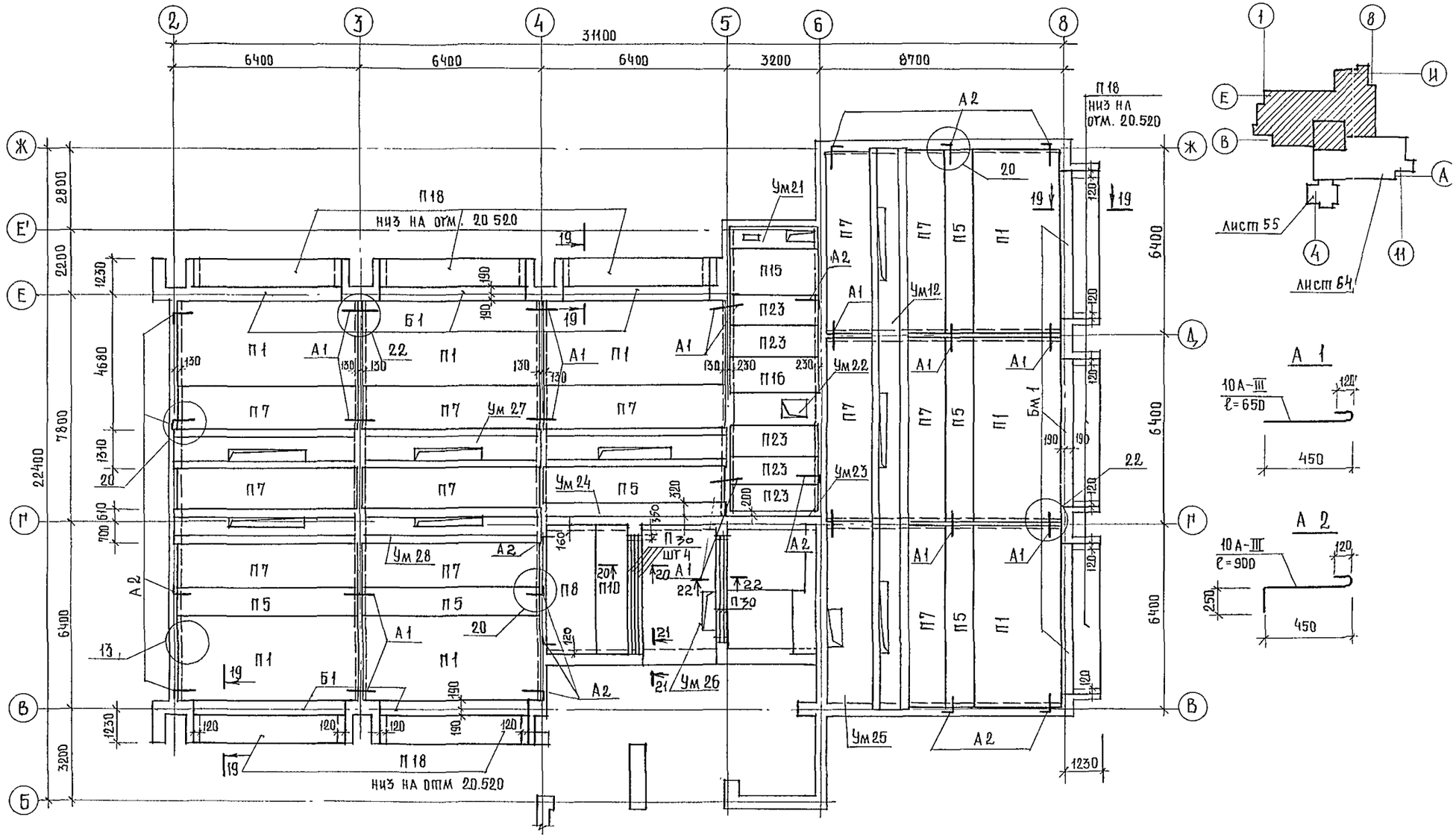

1. Низ плит покрытия на отм. 19.500, кроме оговоренных на схеме.
2. Спецификацию элементов покрытия см. лист 69.
3. Все узлы приняты по серии 2.240-1 вып. 2
4. Сечения смотри листы 67...68

				244-1-66.86-АС3			
		ГИП	Чернов				
		Нач.отд.6	Орзул				
		Гл.инж.проекта	Собенников	Стальный корпус на 250 мест для санаториев / стены кирпичные	Стадия	Лист	Листов
		ГАП	Бельман		Р	63	
		ГИП	Кудрявцева				
		Рук.гр.инж.	Иванова	Схема расположения элементов покрытия между осями Б-И и 1-8	ЦНИИЭП курортно-туристских зданий и комплексов		
		Разработ.	Чижов				
		Н.контр.	Новикова				
Привязан							
Инв. №							

Копиров. Шалакова

Формат А2

Альбом III

Инв. № подл. | Подпись и дата | Взам. инв. №

Разживина | Кушнерева

Инж. В.К. | Инж. Э.О.

АЛЬБОМ III

Схема расположения элементов покрытия между осями А-В и 4-10.

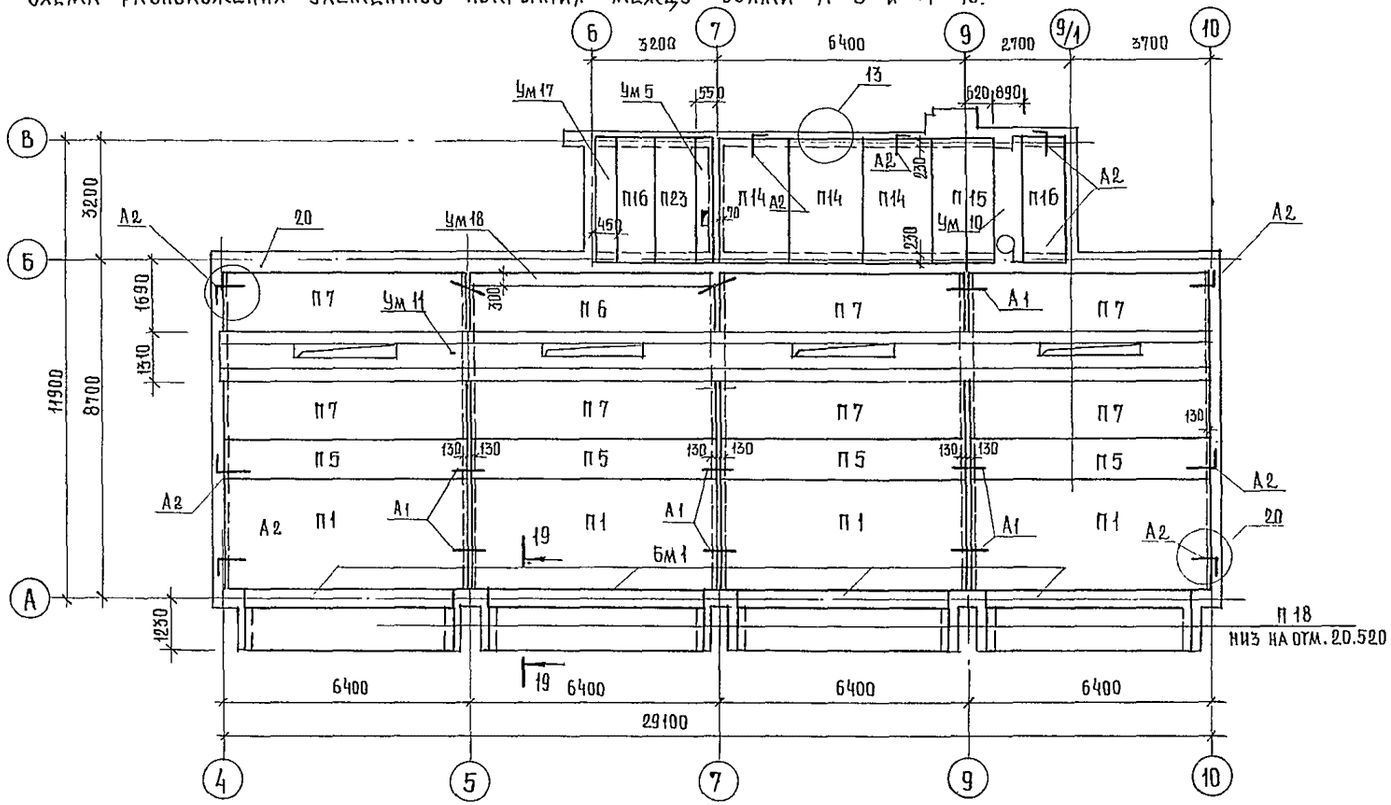

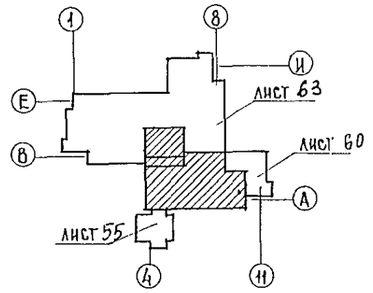

Схема расположения элементов покрытия между осями Б-Г и 4-6.

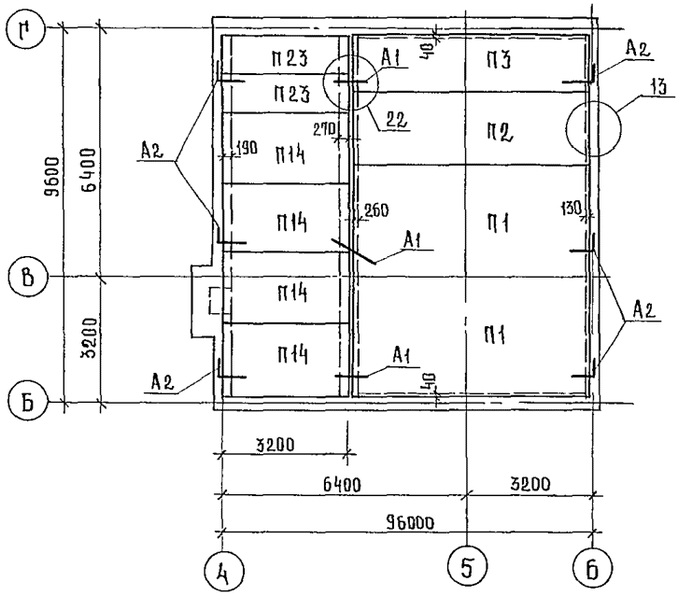

1. Между осями А-В и 1-10 низ плит на отметке 19.500, кроме оговоренных на схеме. Между осями Б-Г и 4-6 низ плит на отметке 23.500.
2. Спецификацию элементов покрытия см лист 69
3. Все узлы приняты по серии 2.240.1 вып. 2
4. Сечения см. листы 65...68

				244-1-66.86-АС-3			
		ГЛ КОНСИН	ЧЕРНОВ				
		НАЧ АПМ 6	ОРЗУЛ				
ПРИВЯЗАН		ГЛ ИНЖКАПМ	СОБЕННИКОВ	СПАЛЬНЫЙ КОРПУС НА 250 МЕСТ ДЛЯ САНАТОРИЕВ / СТЕНЫ КИРПИЧНЫЕ /	СТАДИЯ	ЛИСТ	ЛИСТОВ
		ГАП	БЕЛЬМАН		Р	64	
		ГИП	КУДРЯВЦЕВА				
		РУК ГРИП	ИВАНОВА	СХЕМА РАСПОЛОЖЕНИЯ ЭЛЕМЕНТОВ ПОКРЫТИЯ МЕЖДУ ОСЯМИ А-В и 4-10, Б-Г и 4-6	ЦНИИЭП КУРОРТНО-ТУРИСТСКИХ ЗДАНИЙ И КОМПЛЕКСО		
		РАЗРАБ.	БУССЕЛЬ				
ИНВ. №		Н. КОНТР	НОВИКОВА				

ИНВ № ПОДЛ | ПОДПИСЬ И ДАТА | ВЗАМ. ИНВ. N | ИНЖ. ОВ | ВАИЛЬ | ИНЖ. ВК | РАЗЖИВИНА | ИНЖ. ЭО | КУШНЕРЕВА | ИНЖ. С.С. | ЮДАНОВ

КОПИРОВАЛ ЮДАКОВА | ФОРМАТ А2

1 — 1

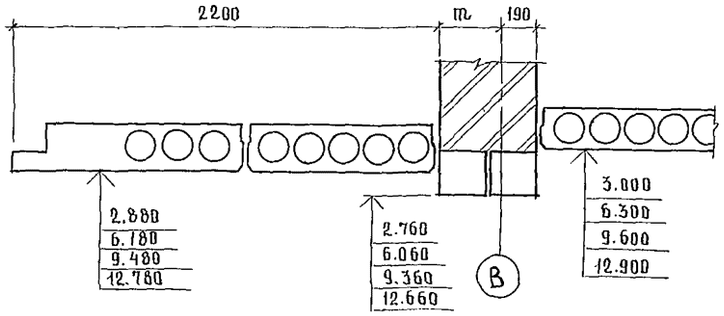

2 — 2

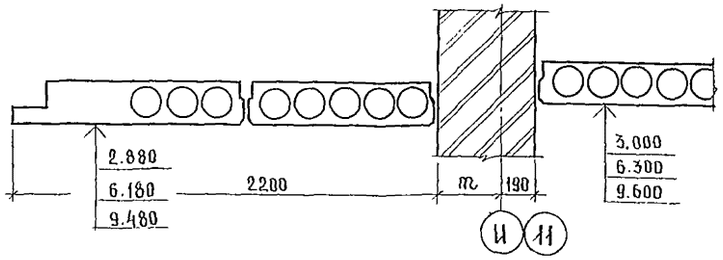

3 — 3

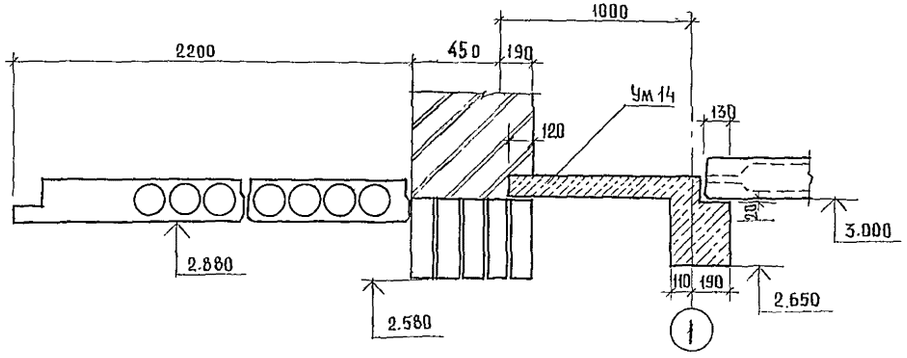

4 — 4

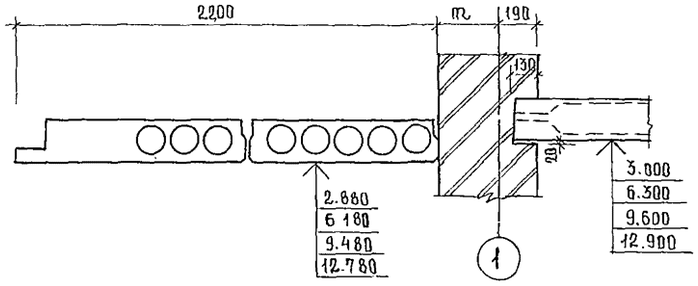

5 — 5

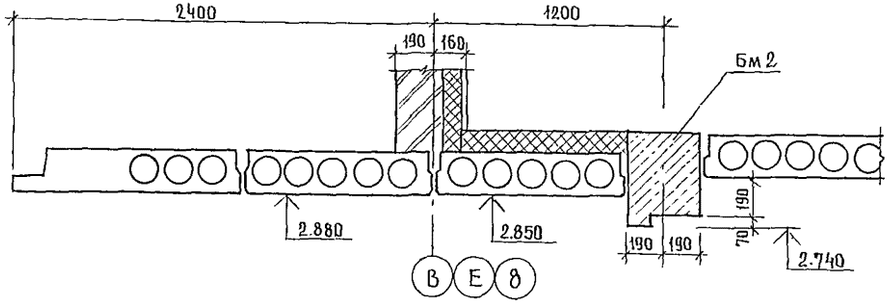

				244-1-66.86-АС-3			
				АС-3			
	НАЧАПМБ	ОРЗУЛ		СПАЛЬНЫЙ КОРПУС НА 250 МЕСТ ДЛЯ САНАТОРИЕВ /СТЕНЫ КИРПИЧНЫЕ/	СТАДИЯ	ЛИСТ	ЛИСТОВ
ПРИВЯЗАН	ИНЖАПМБ	СОБЕННИКОВ			Р	65	
	ГАП	БЕЛЬМАН					
	ГИП	КУДРЯВЦЕВА					
	РУК ГР ИНЖ	ИВАНОВА		СЕЧЕНИЯ ПО ПЕРЕКРЫТИЯМ 1-1 ... 5-5.	ЦНИИЭП КУРОРТНО-ТУРИСТСКИХ ЗДАНИЙ И КОМПЛЕКСОВ		
	РАЗРАБ.	БУССЕЛЬ					
ИНВ. №	Н КОНТР.	НОВИКОВА					

6 — 6

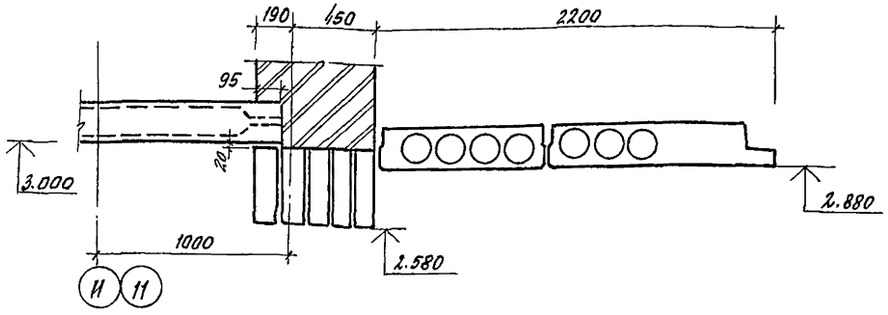

9 — 9

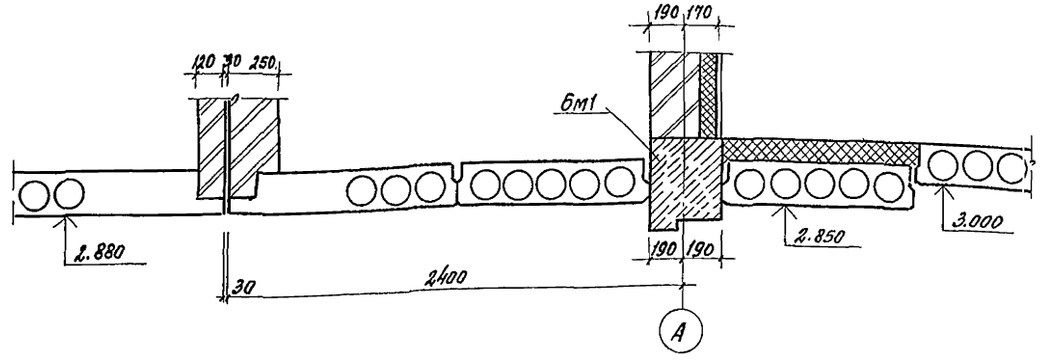

7 — 7

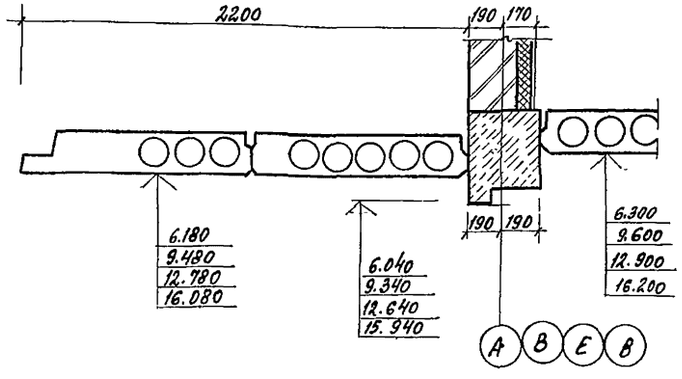

10 — 10

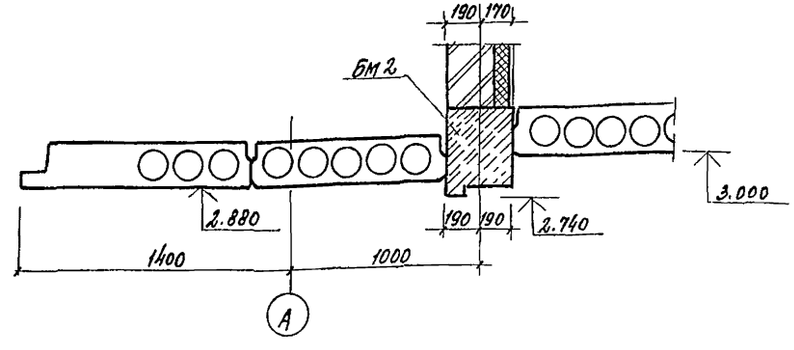

8 — 8

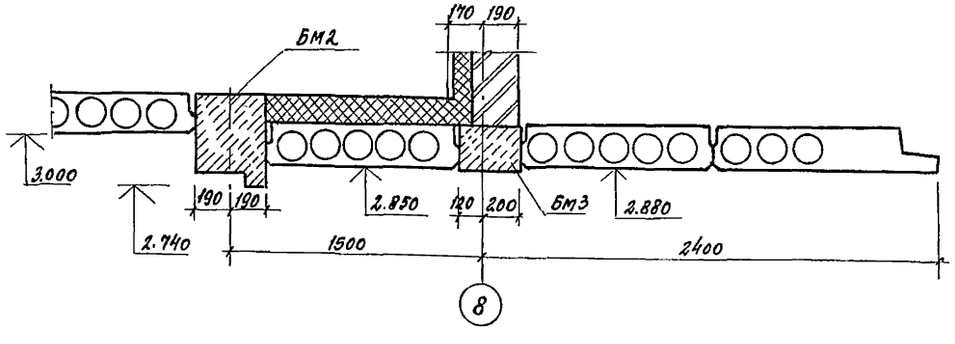

				244-1-66.86-АС-3			
ПРИВЯЗАН	НАЧ.АПМ6	ОРЗУЛ		СПАЛЬНЫЙ КОРПУС НА 250 МЕСТ ДЛЯ САНАТОРИЕВ /СТЕНЫ КИРПИЧНЫЕ/	СТАДИЯ	ЛИСТ	ЛИСТОВ
	ГЛ.ИНЖ.АПМ	СОБЕННИКОВ			Р	66	
	ГАП	БЕЛЬМАН					
	ГИП	КУДРЯВЦЕВА					
	РУК.ГР.ИНЖ	ИВАНОВА		СЕЧЕНИЯ ПО ПЕРЕКРЫТИЯМ 6-6 ... 10-10	ЦНИИЭП КУРОРТНО-ТУРИСТСКИХ ЗДАНИЙ И КОМПЛЕКСОВ		
	РАЗРАБ.	БУССЕЛЬ					
ИНВ.N	Н.КОНТР.	НОВИКОВА					

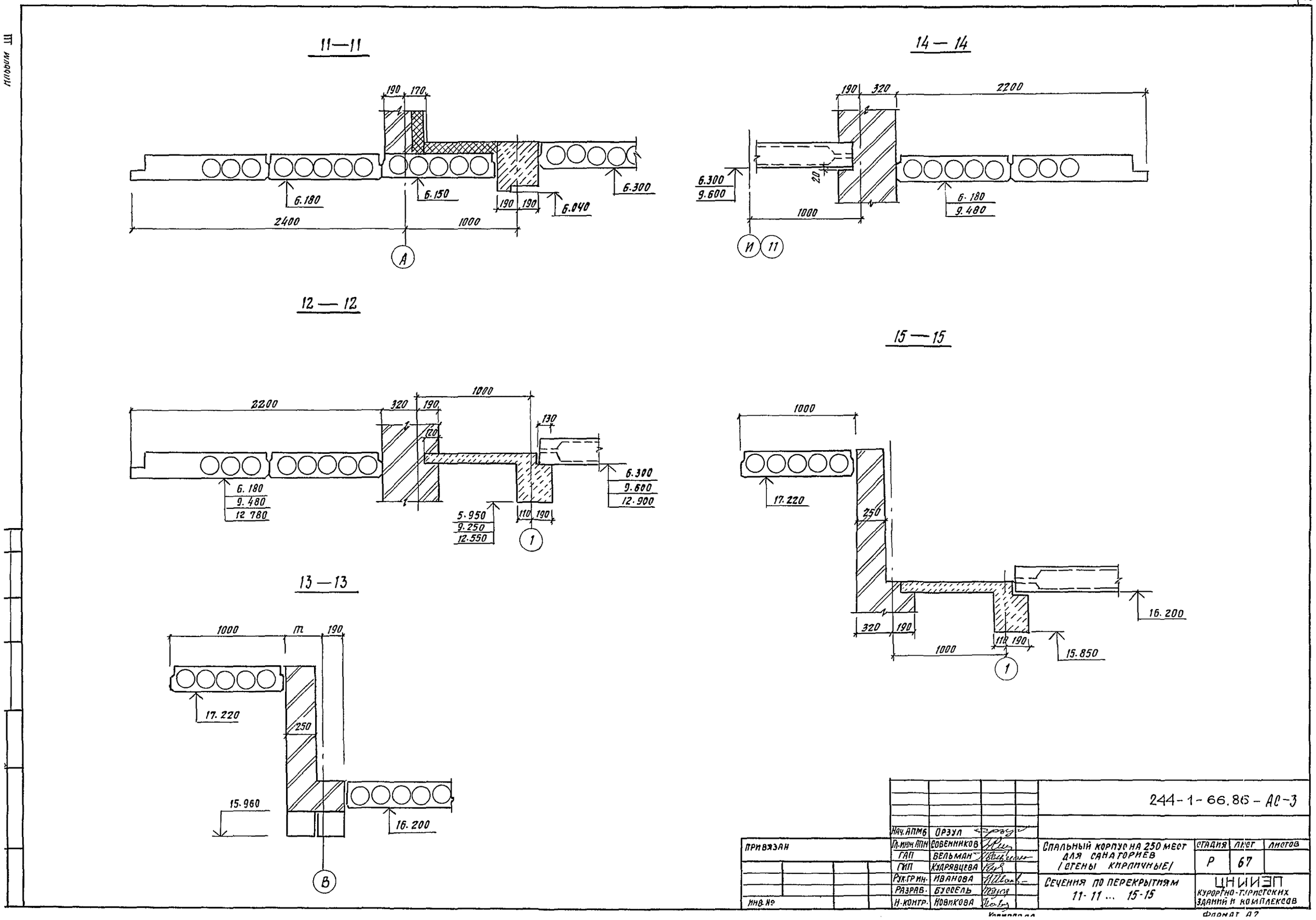

				244-1-66.86-АС-3		
	Нач. АПМ6	Орзул				
ПРИВЯЗАН	Гл. инж. АПМ	Собенников		Спальный корпус на 250 мест для санаториев (стены кирпичные)	Стадия	Лист	Листов
	ГАП	Бельман			Р	67	
	ГИП	Кудрявцева					
	Рук. гр. ин.	Иванова		Сечения по перекрытиям 11-11 ... 15-15	ЦНИИЭП курортно-туристских зданий и комплексов		
	Разраб.	Буссель					
Инв. №	Н. контр.	Новикова					

Копировал

Формат А2

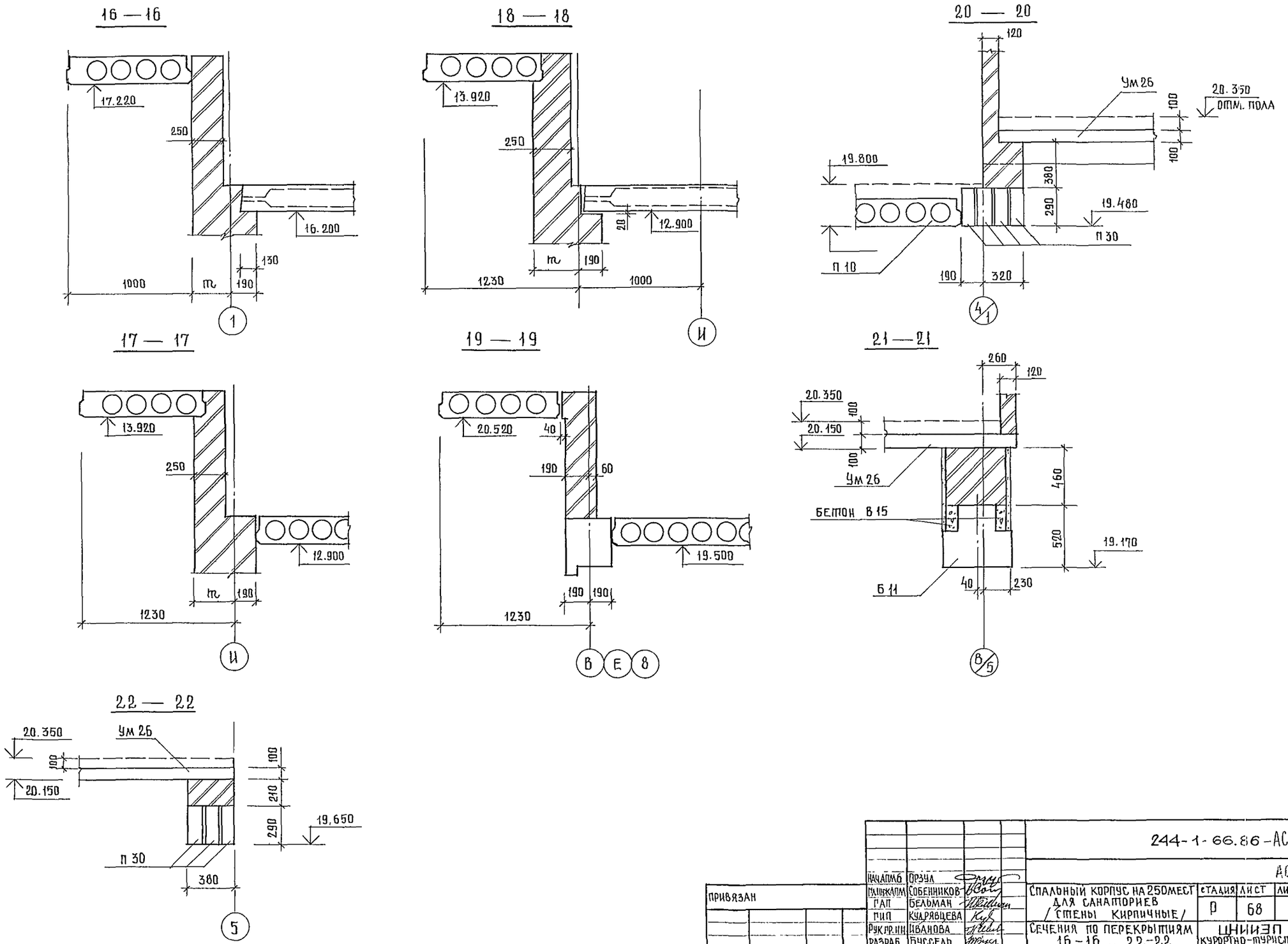

				244-1-66.86-АС-3	
				АС-3	
ПРИВЯЗАН	НАЧ.АПМБ	ОРЗУЛ		СПАЛЬНЫЙ КОРПУС НА 250 МЕСТ ДЛЯ САНАТОРИЕВ /СТЕНЫ КИРПИЧНЫЕ/	СТАДИЯ: Р; ЛИСТ: 68; ЛИСТОВ:
	ГЛ.ИНЖ.АПМ	СОБЕННИКОВ			
	ГАП	БЕЛЬМАН			
	ГИП	КУДРЯВЦЕВА			
	РУК.ГР.ИН	ИВАНОВА		СЕЧЕНИЯ ПО ПЕРЕКРЫТИЯМ 16-16 ... 22-22	ЦНИИЭП КУРОРТНО-ТУРИСТСКИХ ЗДАНИЙ И КОМПЛЕКСОВ
	РАЗРАБ	БУССЕЛЬ			
ИНВ.№	Н.КОНТР	НОВИКОВА			

Копир. Юдакова 1998

Формат А 2.

Марка поз.	Обозначение	Наименование	Кол. на перекрытие на отм. 3.300	6.600	9.900	13.200	16.500	19.500	23.500			Всего	Масса ед. кг	Примечание
П1	1.241-1.28	Плита ПК 63.30-6АтVт	1	14	14	14	14	12	2			71	5625	
П2	1.141-1.63 100-06	ПК 63.18-6АтVт	11						1			12	3350	
П3	1.141-1.63 200-06	ПК 63.15-6АтVт	2						1			3	2950	
П4	1.141-1.63 300-06	ПК 63.12-6АтVт	6									6	2200	
П5	1.141-1.63 400	ПК 63.10-8АтVт	16	9	9	9	9	10				62	1825	
П6	1.141-1.63 300	ПК 63.12-8АтVт	3	3	3	3	2	3				17	2200	
П7	1.141-1.63 200	ПК 63.15-8АтVт	8	8	8	8	8	17				57	2950	
П8	1.141-1.60	ПК 8-45-18	1	1	1	1	1	1				6	2390	
П9	1.141-1.60	ПК 8-45-15	1	1	1	1	1					5	2120	
П10	1.141-1.60	ПК 8-45-10	2	2	2	2	2	1				11	1920	
П11	1.141-1.60 2000-01	ПК 36.15-8т	1	1	1	1						4	1700	
П12	1.141-1.60 3000-01	ПК 36.12-8т	1	1	1	1						4	1280	
П13	1.141-1.60 4000-01	ПК 36.10-8т	1	1	1	1	1					5	1055	
П14	1.141-1.60	ПК 8-33.18	1	1	1	1		3	4			11	1760	
П15	1.141-1.60	ПК 8-33.15	6	6	6	6	2	2				28	1560	
П16	1.141-1.60	ПК 8-33.12	4	4	4	4	2	3				21	1175	
П17	1.141-1.63 300-04	ПК 51.12-8АтVт	7									7	1800	
П18	1.141-1.63 400-04	ПК 51.10-8АтVт	6	16	16	16	14	12				80	1476	
П19	1.141.160 4000-02	ПК 30.10-8т	1	1	1	1	1					5	882	
П20	1.137.1-8.1 1000-03	ПЛП 51.12А IVт-а	18	16	16	14	12	4				80	2325	
П21	1.137.1-8.1 3000-02	ПЛП 39.12-а	3	3	3	1						10	1600	
П22	1.137.1-8.1 3000-03	ПЛП 30.12-а	1	1	1	1						4	1240	
П23	1.141-1.60	ПК 8-33.10	9	8	8	8	6	6	2			47	737	
П24	1.141-1.60	ПК 6-39.10	3	3	3	3	1					13	890	
П25	1.243.1-5.1 1.0-08	ПБ 63.15-10АтVскт	14	14	14	14	12					68	5080	
П26	1.038.1-1.1 1.60000-02	Перемычка 5ПБ 34-20	3	3	3	3	3					15	463	
П27	1.141-1.60 4000	Плита ПК 42.10-8т	2	2	2	2						8	1230	
П28	1.141-1.60 3000	ПК 42.12-8т	4	4	4	4						16	1490	
П29	1.141-1.63 200-10	ПК 51.15-6АтVт	4									4	2400	
П30	1.038.1-1.1.100000-02	Перемычка 4ПБ 44-8	7	7	7	7	7	7				42	384	
А1	лист 63	10А-III ГОСТ 5781-82 Р-650	44	40	40	48	42	38	6			258	0.4	
А2	лист 63	10А-III ГОСТ 5781-82 Р-900	54	55	55	55	41	41	6			309	0.6	
БМ1	лист 70	Балка монолитная БМ1	1	10	13	13	11	12				60		
БМ2	лист 70	» БМ2	12	3								15		
БМ3	лист 70	» БМ3	2									2		

Марка поз.	Обозначение	Наименование	Кол. на перекрытие на отм. 3.300	6.600	9.900	13.200	16.500	19.500	23.500			Всего	Масса ед. кг	Примечание
Ум 1	лист 71	Участок монолитный Ум1	2	2	2	2	1					9		
Ум 2	лист 71	Ум2	2	2	2	2	1					9		
Ум 3	лист 71	Ум3	1	1	1	1						4		
Ум 4	лист 73	Ум4	1	1	1	1	1					5		
Ум 5	лист 73	Ум5	1	1	1	1	1	1				6		
Ум 6	лист 74	Ум6	1	1	1							3		
Ум 7	лист 74	Ум7	1	1	1	1	1					5		
Ум 8	лист 75	Ум8		1	1							2		
Ум 9	лист 75	Ум9	1									1		
Ум 10	лист 75	Ум10	1	1	1	1	1	1				6		
Ум 11	лист 76	Ум11					1	1				2		
Ум 12	лист 76	Ум12					1	1				2		
Ум 13	лист 76	Ум13	1	1	1	1						4		
Ум 14	лист 77	Ум14	1	1	1	1	1					5		
Ум 15	лист 77	Ум15	1	1	1	1	1					5		
Ум 16	лист 77	Ум16	1	1	1	1	1					5		
Ум 17	лист 78	Ум17						1				1		
Ум 18	лист 78	Ум18						1				1		
Ум 19	лист 78	Ум19				1						1		
Ум 20	лист 79	Ум20				1						1		
Ум 21	лист 79	Ум21						1				1		
Ум 22	лист 80	Ум22						1				1		
Ум 23	лист 80	Ум23						1				1		
Ум 24	лист 80	Ум24						1				1		
Ум 25	лист 81	Ум25						1				1		
Ум 26	лист 82	Ум26						1				1		
Ум 27	лист 83	Ум27						1				1		
Ум 28	лист 83	Ум28						1				1		

Привязан

Инв. №

Нач. АПМБ	Орзул	
Гл. инж. АПМ	Собенников	
ГАП	Бельман	
ГИП	Кудрявцева	
Рук. гр.	Иванова	
Разраб.	Умнов	
Н. контр.	Новикова	

244-1-66.86-АС-3

Спальный корпус на 250 мест для санаториев /стены кирпичные/

Спецификация элементов перекрытия

Стадия	Лист	Листов
Р	69	

ЦНИИЭП курортно-туристских зданий и комплексов

Спецификация элементов балок монолитных Бм1, Бм2, Бм3.

Формат	Зона	Поз.	Обозначение	Наименование	Кол	Примечание
				Бм 1		
				Сборочные единицы		
А4		1	244-1-66.86-КЖИ-25.010	Каркас плоский КР 5	2	
А4		2	244-1-66.86-КЖИ-26.010	То же КР 6	2	
				Детали		
Б.ч		3	244-1-66.86-КЖИ-БМ1-010	6А-I ГОСТ 5781-82 ℓ=270	18	0,05 кг
Б.ч		4	-02	ℓ=100	18	0,02 кг
Б.ч		12	-03	ℓ=360	18	0,09 кг
				Материалы		
		9		Керамзитобетон М 200	0,7	м³
				Бм 2		
				Сборочные единицы		
А4		5	244-1-66.86-КЖИ-27.010	Каркас плоский КР 7	2	
А4		6	244-1-66.86-КЖИ-28.010	То же КР 8	2	
				Детали		
Б.ч		3	244-1-66.86-АС-3-БМ2-01	6А-I ГОСТ 5781-82 ℓ=240	22	0,05 кг
Б.ч		4	-02	ℓ=100	22	0,02 кг
Б.ч		12	-03	ℓ=360	22	0,09 кг
				Материалы		
		10		Керамзитобетон М 200	0,9	м³
				Бм 3		
				Сборочные единицы		
А4		7	244-1-66.86-КЖИ-29.010	Каркас плоский КР 9	2	
				Детали		
Б.ч		8	244-1-66.86-АС-3-БМ3-01	6А-I ГОСТ 5781-82 ℓ=300	36	0,06 кг
				Материалы		
		11		Керамзитобетон М 200	0,36	м³

Бм 1

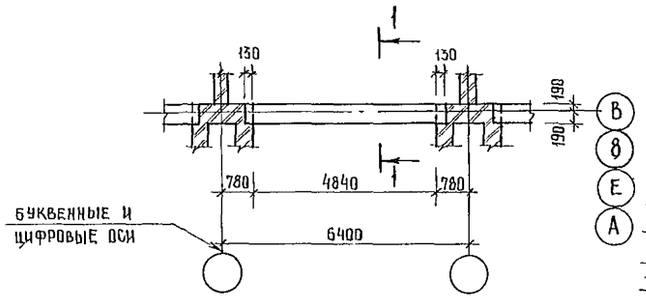

1 — 1

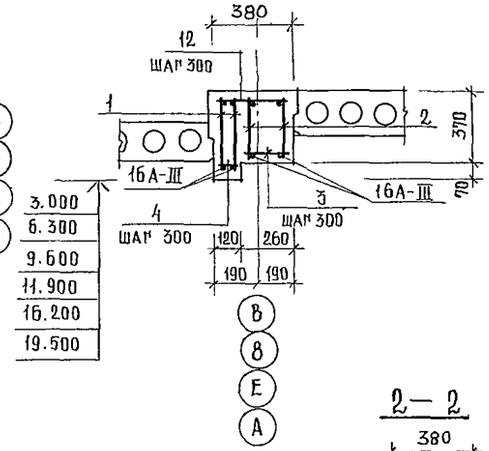

Бм 2

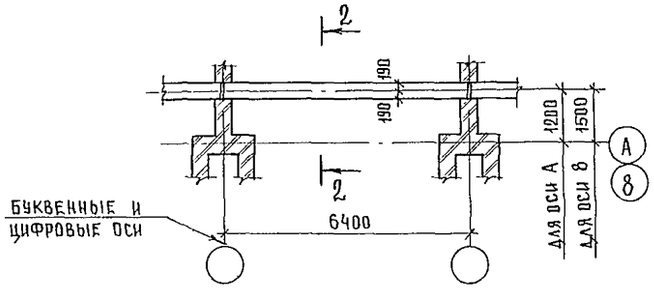

2 — 2

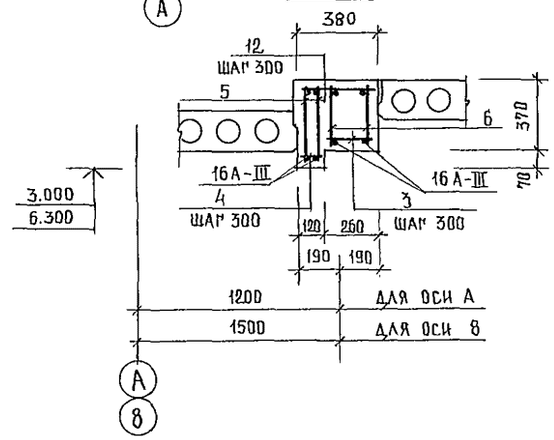

Бм 3

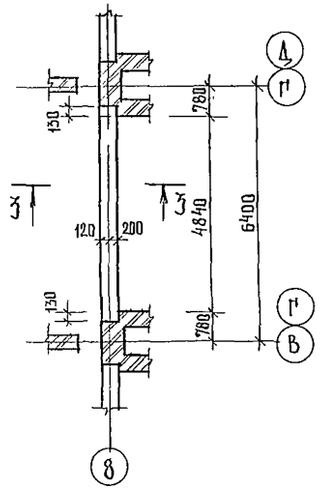

3 — 3

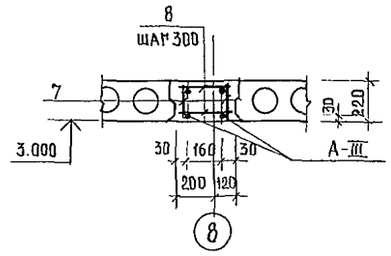

1. Ведомость расхода стали дана на листе 84
2. Сборку и сварку каркасов выполнять контактно-точечной сваркой в соответствии с ГОСТ 10922-75.
3. Защитный слой бетона до низа рабочей арматуры принят 20 мм Отклонение защитного слоя бетона не должна превышать величин, указанных в ГОСТ 13015-75.**

					244-1-66.86-АС-3	
					АС-3	
Нач. АПМБ	Орзул			Спальный корпус на 250 мест для санаториев /стены кирпичные/	Стадия	Лист	Листов
Гл. инж. АПМ	Собенников				Р	70	
Нач. МАП	Бельман			Балки монолитные Бм1, Бм2, Бм3.	ЦНИИЭП курортно-туристских зданий и комплексов		
Нач. МПП	Кудрявцева						
Рук. гр.	Иванова						
Инж.	Павлова						
Разраб.	Чижов						
Н. контр.	Новикова						
Привязан							
Инв. №							

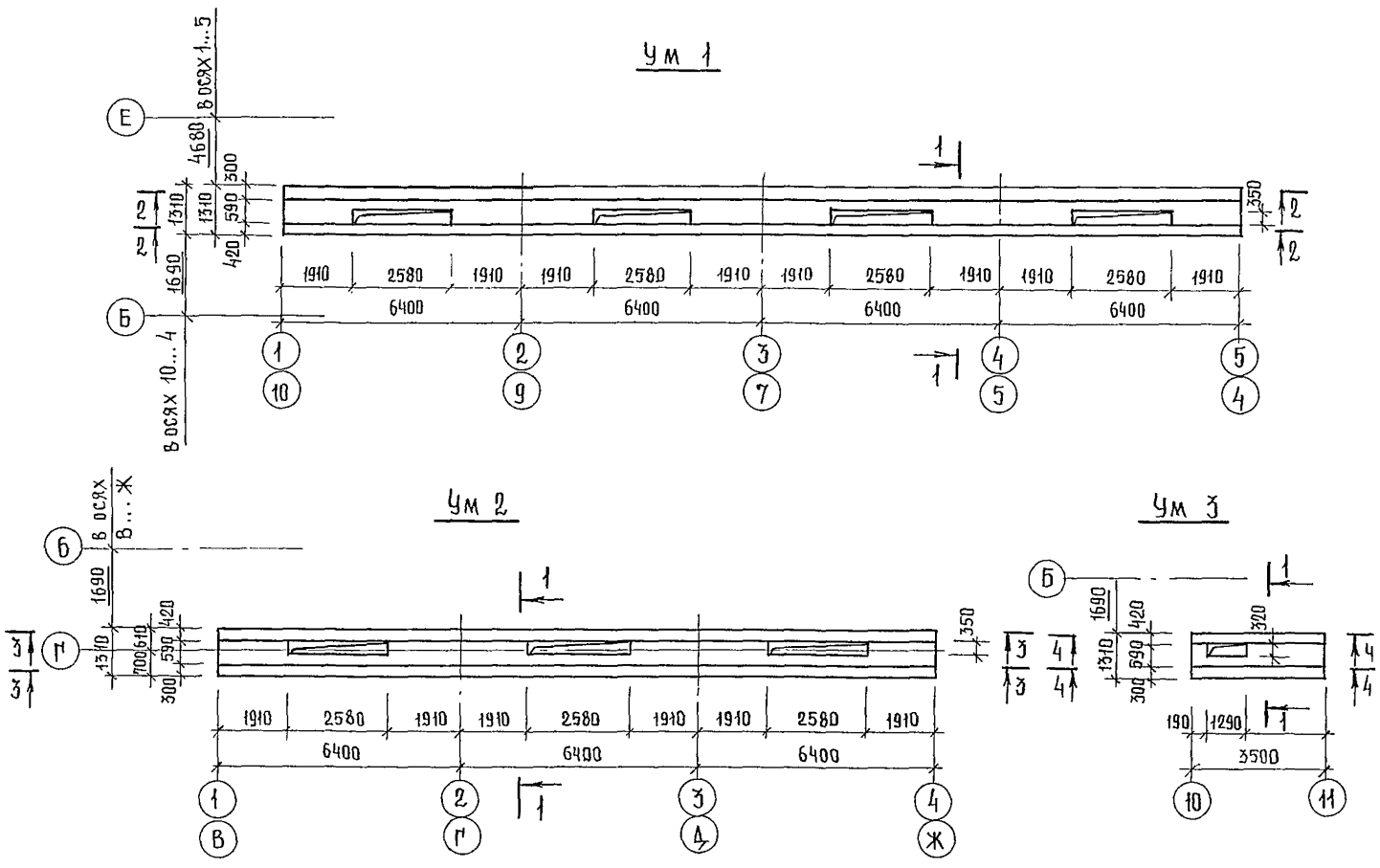

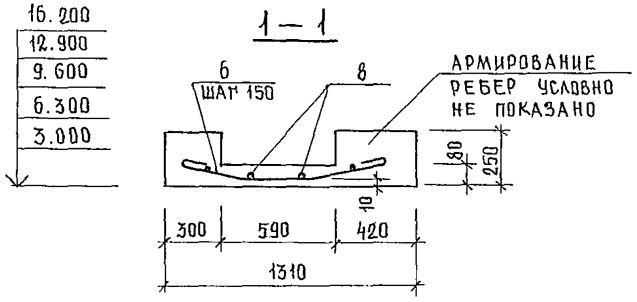

Ведомость деталей.

Поз	Эскиз
4	375 50
5	255 50
6	350 300 350 70

1. Сечения 2-2...4-4 см. лист 72
2. Ведомость расхода стали дана на листе 84.

Спецификация элементов монолитных участков Ум 1...Ум 3

Формат	Зона	Поз.	Обозначение	Наименование	Кол	Примеч.
				Ум 1		
				Сборочные единицы		
А4		1	244-1-66.86-КЖИ-21.010	Каркас плоский КР 1	20	
А4		3	244-1-66.86-КЖИ-22.010	КР 3	14	
				Детали		
Б.4		5*	244-1-66.86-АС-3-Ум1-01	6А-I ГОСТ 5781-82 ℓ=355	104	0,08 кг
Б.4		4*	-02	ℓ=475	104	0.106 кг
Б.4		6*	-03	ℓ=1500	104	0.33 кг
Б4		8	-04	ℓ=102.4м	22.7	кг
				Материалы		
		9		Бетон класса В 15	5,4	м³
				Ум 2		
				Сборочные единицы		
А4		1	244-1-66.86-КЖИ-21.010	Каркас плоский КР 1	15	
А4		3	244-1-66.86-КЖИ-22.010	КР 3	10	
				Детали		
Б4		5*	244-1-66.86-АС-3-Ум2-01	6А-I ГОСТ 5781-82 ℓ=355	78	0.08 кг
Б4		4*	-02	ℓ=475	78	0.106 кг
Б.4		6*	-03	ℓ=1500	78	0.33 кг
Б4		8	-04	ℓ=76.8м	170	кг
				Материалы		
		9		Бетон класса В 15	4.0	м³
				Ум 3		
				Сборочные единицы		
А4		2	244-1-66.86-КЖИ-23.010	Каркас плоский КР 2	4	
				Детали		
Б.4		5*	244-1-66.86-АС-3-Ум3-01	6А-I ГОСТ 5781-82 ℓ=355	16	0,08 кг
Б4		4*	-02	ℓ=475	16	0,106 кг
Б.4		6*	-03	ℓ=1500	16	0,33 кг
			-04	ℓ=17.5м	3,9	кг
				Материалы		
		9		Бетон класса В 15	0,8	м³

* позиции 4,5,6-см. ведомость деталей на данном листе

Нач.АПМБ	Орзул		
Гл.инж.АПМ	Собенников		
ГАП	Бельман		
ГИП	Кудрявцева		
Рук.гр.ин	Иванова		
Разраб.	Павлова		
Н.контр.	Новикова		

Привязан

Инв №

244-1-66.86-АС-3

Спальный корпус на 250 мест для санаториев /стены кирпичные/

Стадия	Лист	Листов
Р	71	

Участки монолитные Ум 1, Ум 2, Ум 3

ЦНИИЭП курортно-туристских зданий и комплексов

Копир. Юдакова Юрь

Формат А 2

2—2

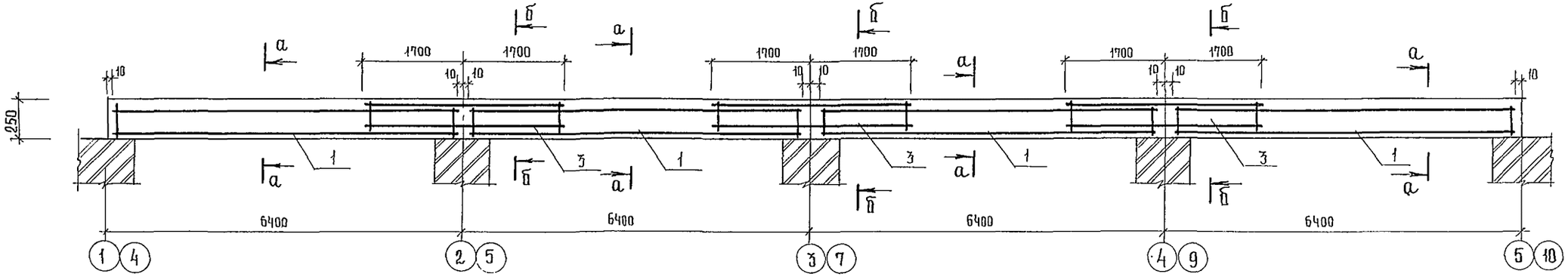

3—3

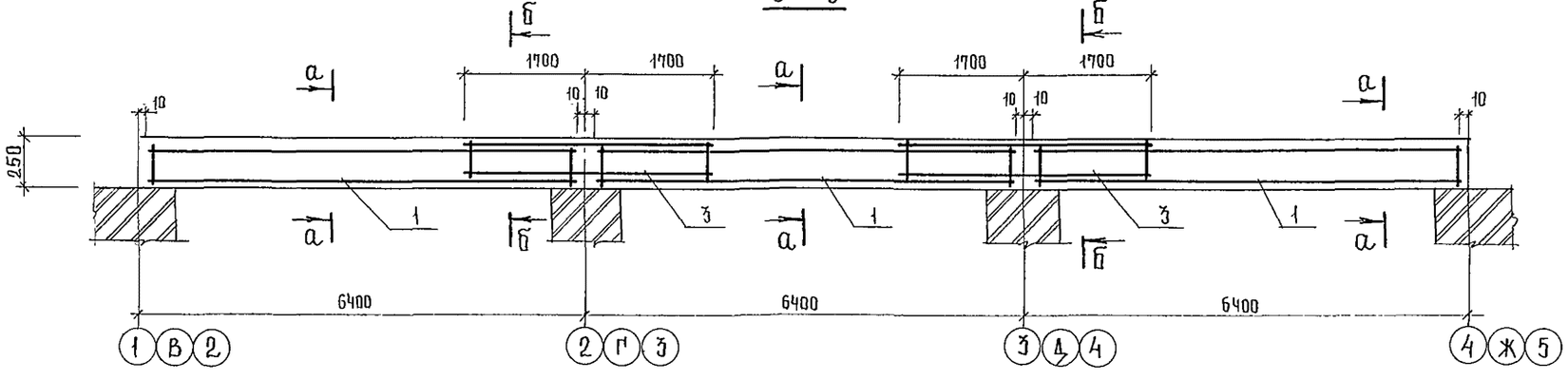

4—4

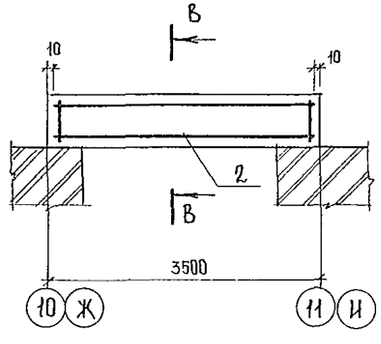

а—а

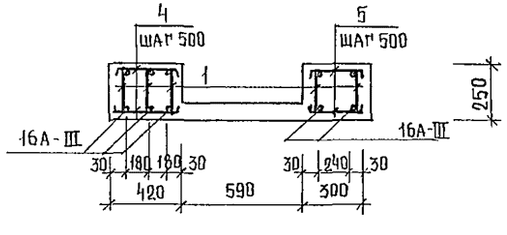

б—б

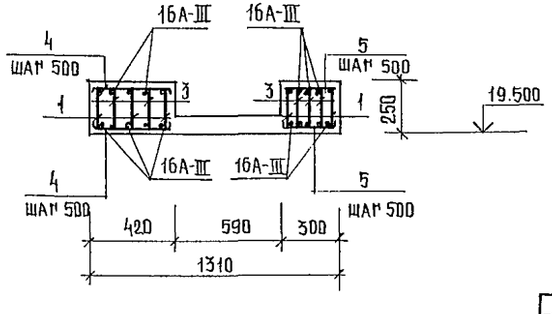

в—в

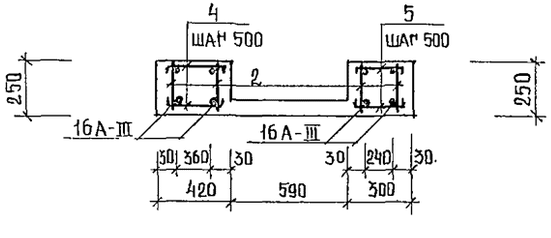

1. Ведомость расхода стали дана на листе 84.
2. Сборку и сварку каркасов и сеток выполнять контактно-точечной сваркой в соответствии с ГОСТ 10922-75.
3. Поз. 4, 5 - см. ведомость деталей на листе 71.
4. Защитный слой бетона до низа рабочей арматуры принят 20 мм. Отклонение защитного слоя бетона не должно превышать величин, указанных в ГОСТ 13015-75.**

					244-1-66.86 — АС-3		

Ум 4

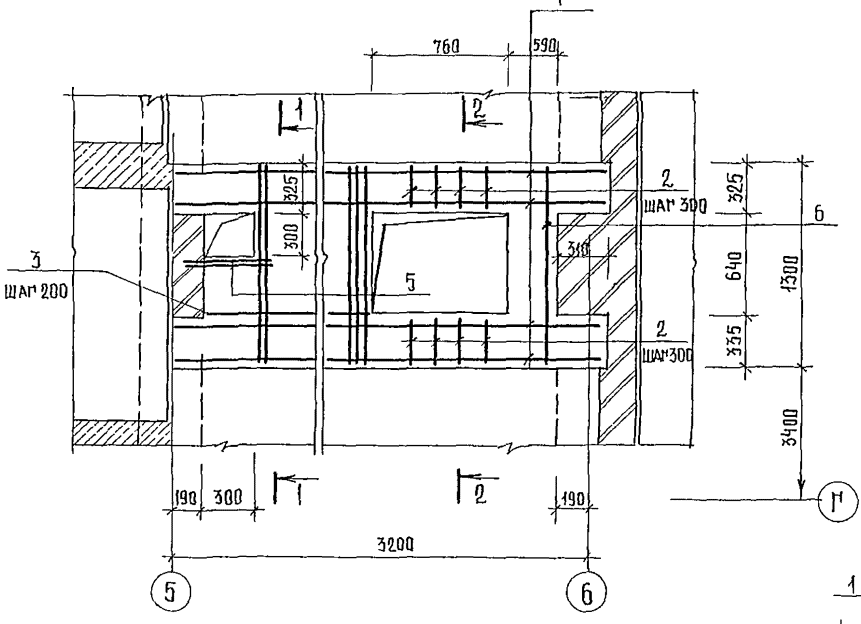

1 — 1

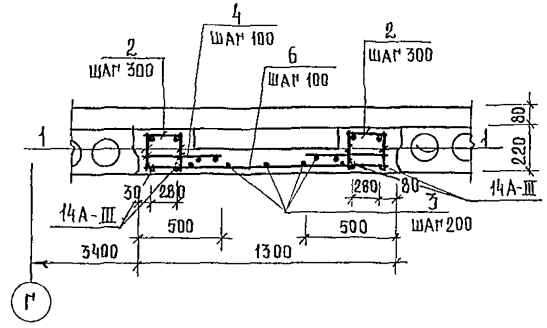

2 — 2

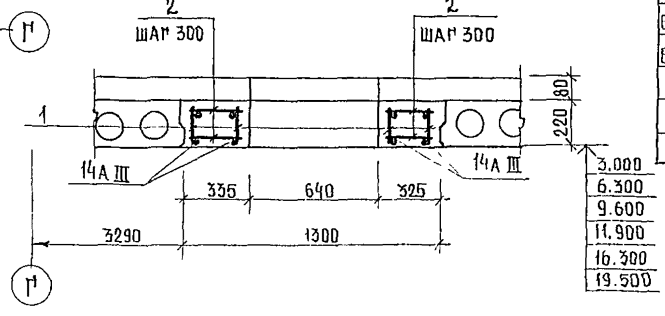

Ум 5

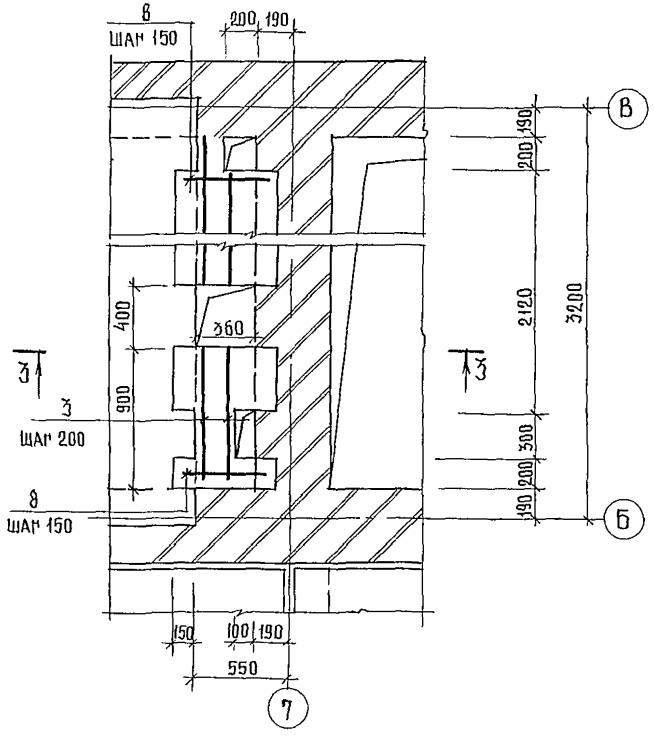

3 — 3

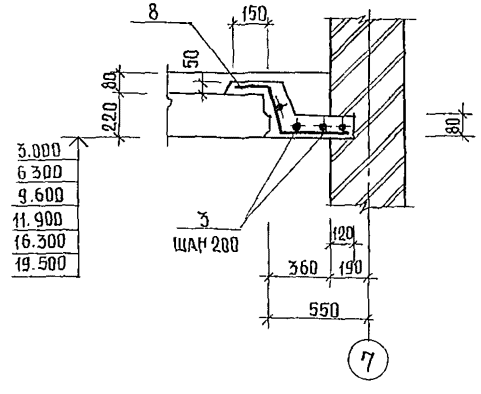

Спецификация элементов участков монолитных Ум 4, Ум 5

Формат	Зона	Поз.	Обозначение	Наименование	Кол	Примечание
				Ум 4		
				Сборочные единицы		
А4		1	244-1-66.86-КЖИ-24.010	Каркас плоский КР4	4	
				Детали		
Б4		2	244-1-66.86-АС-3-Ум4-01	6А-I ГОСТ 5781-82 ℓ=310	44	0.07
Б4		3	-02	ℓ=15,8м	3,4	кг
Б4		4	-03	12А-III ГОСТ 5781-82 ℓ=500	38	0,11
Б4		5	-04	ℓ=800	2	0,71
Б4		6	-05	ℓ=12.80	11	1,13 кг
				Материалы		
		7		Бетон класса В 15	0,53	м³
				Ум 5		
				Детали		
Б4		8*	244-1-66.86-АС-3-Ум5-01	6А-I ГОСТ 5781-82 ℓ=800	16	0,18 кг
Б4		3	244-1-66.86-АС-3-Ум5-02	ℓ=16.8м	3,6	кг
				Материалы		
		9		Бетон класса В 15	0,2	м³

* поз. 8 - см. на данном листе

Поз. 8

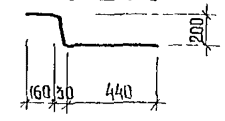

1. Ведомость расхода стали дана на листе 84
2. Сборку и сварку каркасов и сеток выполнять контактно-точечной сваркой в соответствии с ГОСТ 10922-75
3. Защитный слой бетона до низа рабочей арматуры принят 20 мм. Отклонение защитного слоя бетона не должно превышать величин, указанных в ГОСТ 13015-75.**

Привязан		244-1-66.86-АС-3	
Инв.№			
Нач. АПМО	Орзул		
Гл. инж. АПМ	Собенников		
ГАП	Бельман	Спальный корпус на 250 мест для санаториев / стены кирпичные /	Стадия: Р; Лист: 73; Листов:
Нач.	Кудрявцева		
Рук. гр.	Иванова		
Пров.	Павлова	Участки монолитные Ум 4, Ум 5.	ЦНИИЭП курортно-туристских зданий и комплексов
Разраб.	Чиков		
Н. контр.	Шпиков		

Спецификация элементов участков монолитных Ум6, Ум7

Формат	Зона	Поз.	Обозначение	Наименование	Кол.	Примечание
				Ум 6		
				Сборочные единицы		
А4		1	244-1-66.86-КЖИ-24.010	Каркас плоский КР4	2	
				Детали		
Б4		2	244-1-66.86-АС-3-Ум6-01	БАI ГОСТ 5781-82 ℓ=190	22	0,04 кг
Б4		3	-02	ℓ=36,1м	7,3	кг
Б4		4	-03	12АIII ГОСТ 5781-82 ℓ=560	17	0,49 кг
Б4		5	-04	ℓ=1990	18	1,76 кг
				Материалы		
		6		Бетон класса В 15	0,5	м³
				Ум 7		
				Детали		
Б4		7*	244-1-66.86-АС-3-Ум7-01	БАI ГОСТ 5781-82 ℓ= 850	13	0,19
Б4		4	-02	ℓ=94м	2,0	кг
				Материалы		
		6		Бетон класса В 15	0,1	м³

* поз. 7 – см. на данном листе

Ум 6

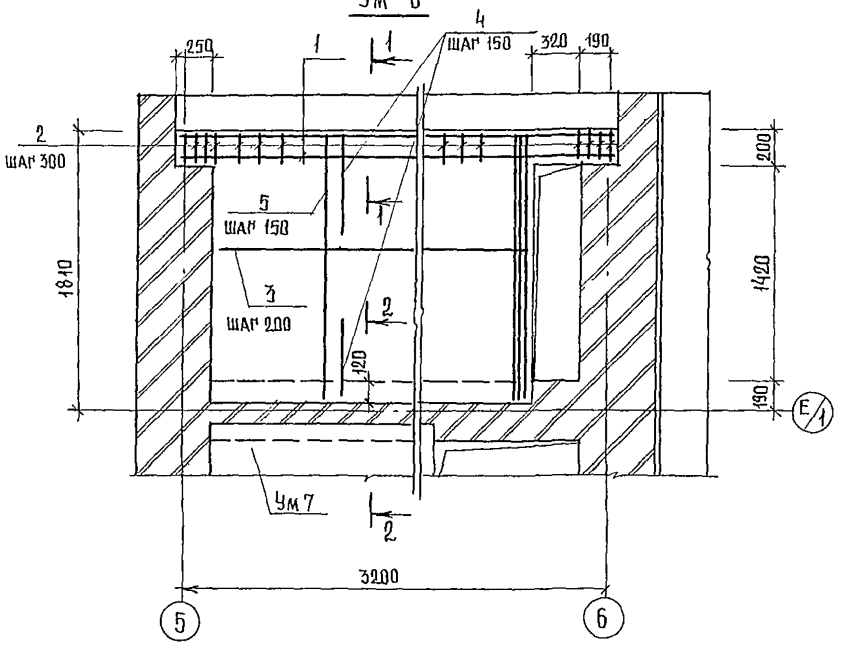

1—1

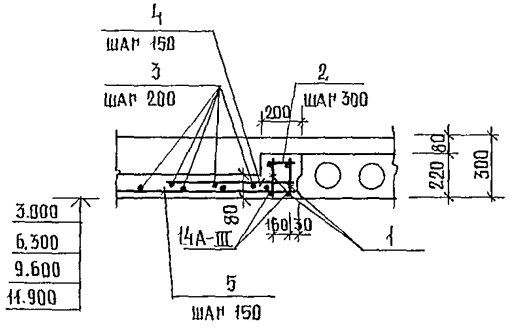

2—2

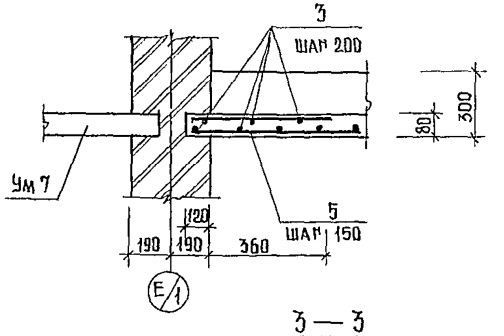

Ум 7

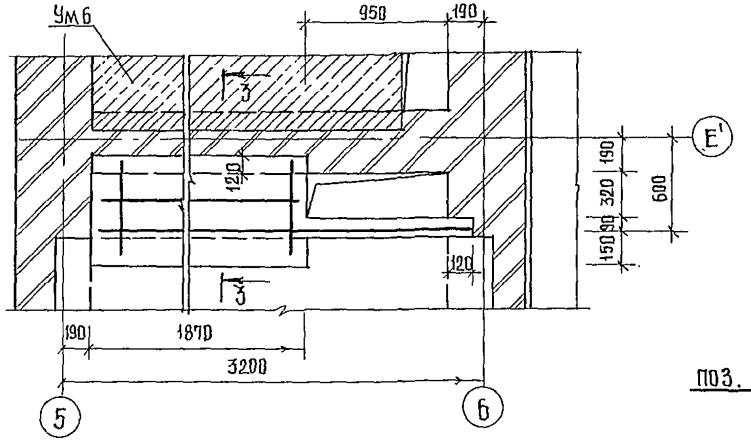

3—3

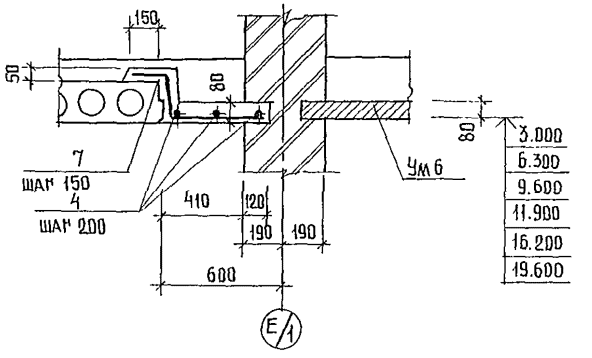

Поз. 7

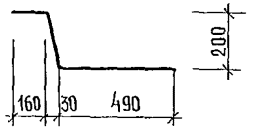

1. Ведомость расхода стали на 1 элемент дана на листе 84.
2. Сборку и сварку каркасов и сеток выполнять контактно-точечной сваркой в соответствии с ГОСТ 10922-75.
3. Защитный слой бетона до низа рабочей арматуры принят 20 мм. Отклонение защитного слоя бетона не должно превышать величин, указанных в ГОСТ 13015-75.**

Нач. АПМ-6	Друзь		244-1-66.86 - АС-3
Гл. инж. АПМ	Собенников		
Рап	Бельман		Спальный корпус на 250 мест для санаториев / стены кирпичные /
ГИП	Кударявцева		Стадия Р; Лист 74; Листов
Рук. гр. ин.	Иванова		Участки монолитные Ум.6, Ум7
Инж.	Павлова		ЦНИИЭП курортно-туристских зданий и комплексов
Разраб.	Чижов		
Н. контр.	Новикова		
Привязан			
Инв. №			

Копир. Юдакова

Формат А2

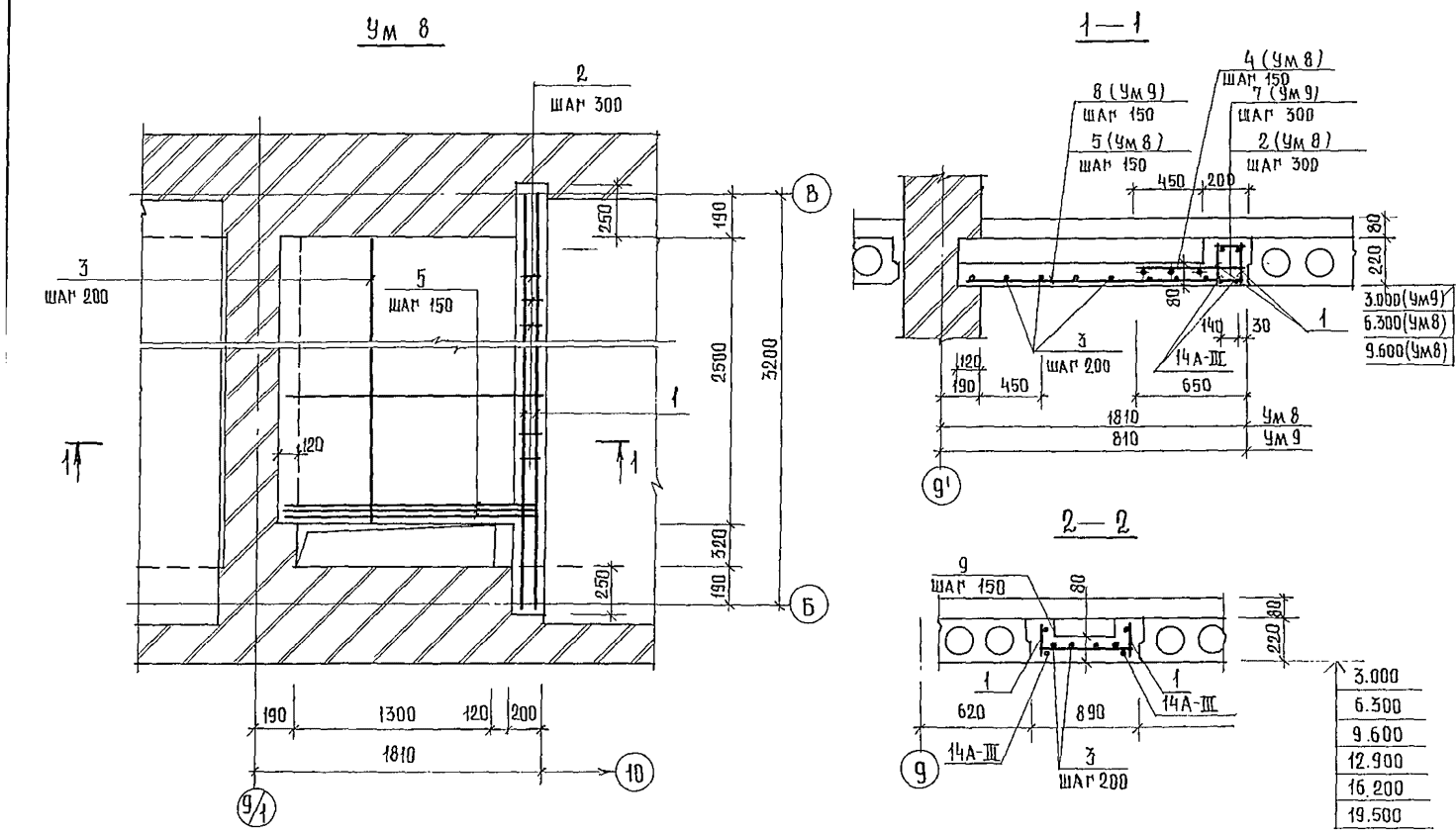

1. Ведомость расхода стали дана на листе 84.
2. Сборку и сварку каркасов и сеток выполнять контактно-точечной сваркой в соответствии с ГОСТ 10922-75
3. Защитный слой бетона до низа рабочей арматуры принят 20мм. Отклонение защитного слоя бетона не должно превышать величин, указанных в ГОСТ 13015-75.**

Спецификация элементов участков монолитных Ум 4, Ум 5, Ум 10

Формат	Зона	Поз.	Обозначение	Наименование	Кол	Примечание
				Ум 8		
				Сборочные единицы		
А4		1	244-1-66.86-КЖИ-24 010	Каркас плоский КР4	2	
				Детали		
Б4		2	244-1-66.86-АС-3-Ум8-01	6А-I ГОСТ 5781-82 ℓ=180	22	0.04 кг
Б4		3	-02	ℓ=24.2м	5,3	кг
Б4		4	-03	12А-III ГОСТ 5781-82 ℓ=650	1.8	0.57 кг
Б4		5	-04	ℓ=1730	19	1.32 кг
				Материалы		
		6		Бетон класса В 15	0.4	м³
				Ум 9		
				Сборочные единицы		
А4		1	244-1-66.86-КЖИ-24 010	Каркас плоский КР4	2	
				Детали		
Б4		7	244-1-66.86-АС-3-Ум9-01	6А-I ГОСТ 5781-82 ℓ=200	22	0,04 кг
Б4		3	-02	ℓ=10,0м	2,2	кг
Б4		8	-03	12А-III ГОСТ 5781-82 ℓ=700	19	0,62 кг
				Материалы		
		6		Бетон класса В 15	0,11	м³
				Ум 10		
				Сборочные единицы		
А4		1	244-1-66.86-КЖИ-24.010	Каркас плоский КР4	2	
				Детали		
Б4		3	244-1-66.86-АС-3-Ум10-01	6А-I ГОСТ 5781-82 ℓ=11,2м	2,5	кг
Б4		9	-02	12А-III ГОСТ 5781-82 ℓ=870	17	0,77 кг
				Материалы		
		6		Бетон класса В 15	0,3	м³

Нач АПМ	Орзул		244-1-66.86 - АС-3
Гл инж АПМ	Собенников		
ГАП	Бельман	Спальный корпус на 250 мест для санаториев /стены кирпичные/	Стадия: Р; Лист: 75; Листов:
ГИП	Кудрявцева		
Рук гр инж	Иванова		
Инж	Павлова	Участки монолитные Ум 8, Ум 9, Ум 10	ЦНИИЭП курортно-туристских зданий и комплексов
Разраб	Чижов		
Н. контр.	Новикова		

Привязан

Инв. №

Ум 11

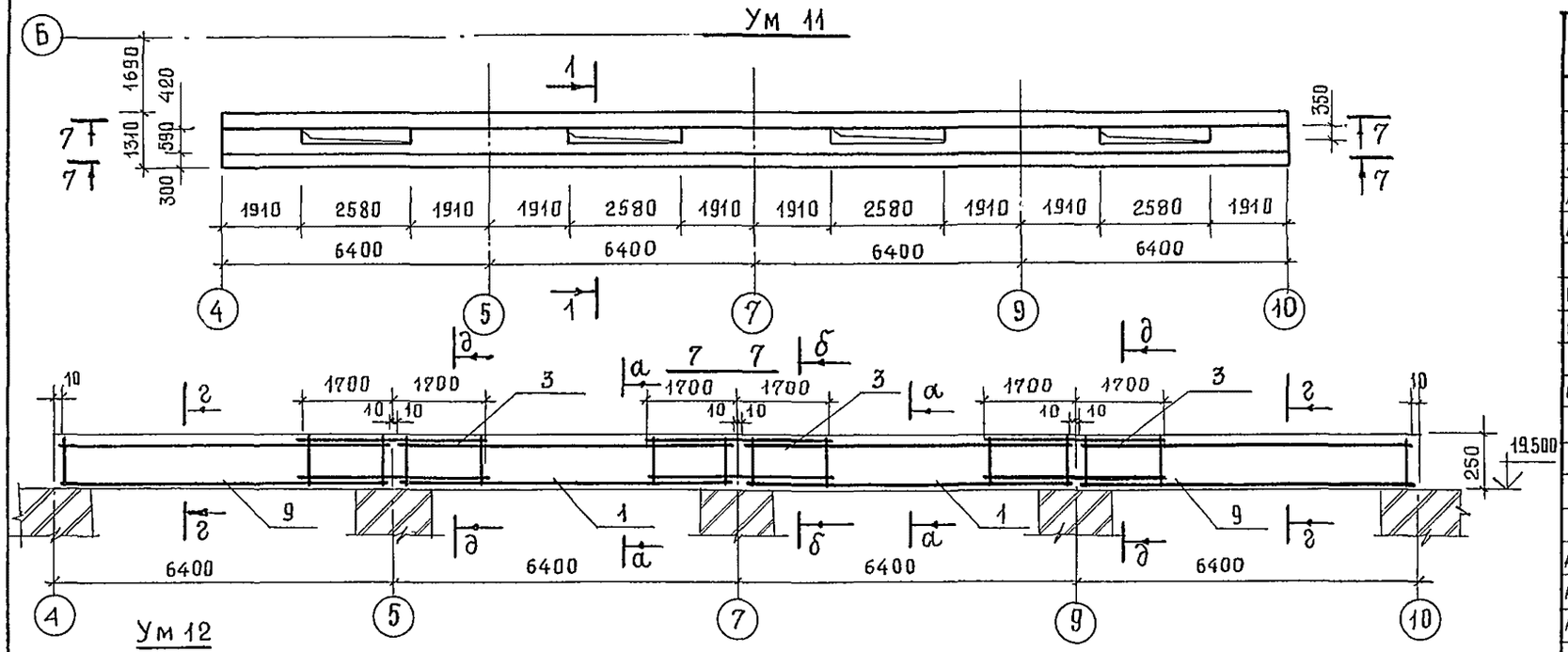

Ум 12

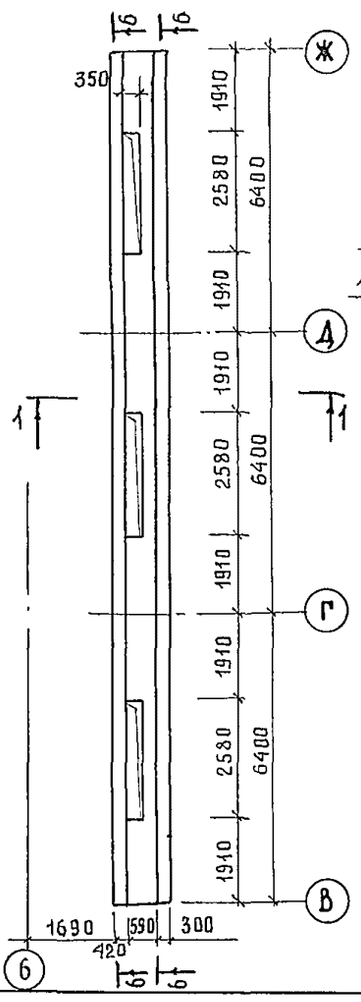

б — б

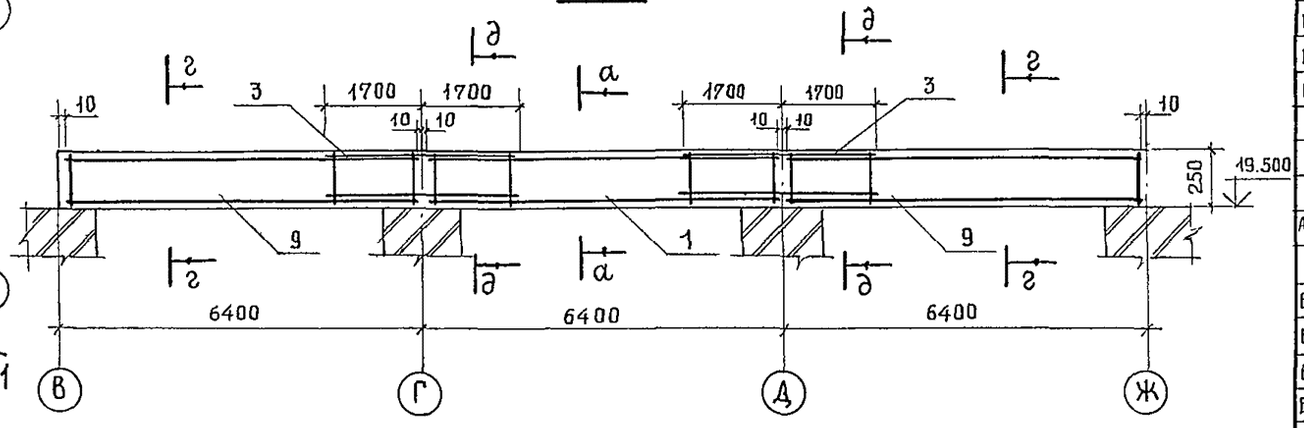

Ум 13

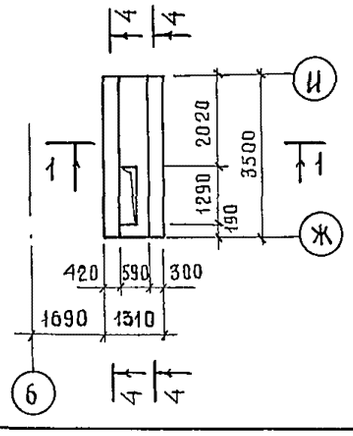

1 — 1

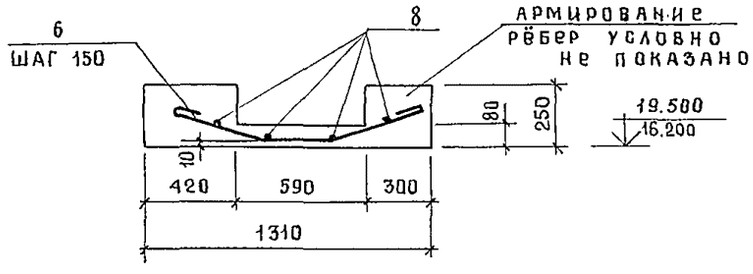

Спецификация элементов монолитных участков Ум11... Ум13

Формат	Зона	Поз.	Обозначение	Наименование	Кол.	Примечание
				Участок монолитный Ум11		
				Сборочные единицы		
А4		1	244-1-66.86-КЖИ-21.010	Каркас плоский КР1	10	
А4		3	244-1-66.86-КЖИ-22.010	КР3	14	
А4		9	244-1-66.86-КЖИ-35.010	КР15	10	
				Детали		
Бч		5	244-1-66.86-АС-3-Ум11-01	6 А-I ГОСТ 5781-82 ℓ=355	104	0.08 кг
Бч		4	-02	ℓ=425	104	0.106 кг
Бч		6	-03	ℓ=1500	104	0.33 кг
Бч		8	-04	ℓ=102.4 м	22.7	кг
				Материалы		
		10		Бетон класса В 25	5,4	м³
				Участок монолитный Ум12		
				Сборочные единицы		
А4		1	244-1-66.86-КЖИ-21.010	Каркас плоский КР1	5	
А4		3	244-1-66.86-КЖИ-22.010	КР3	10	
А4		9	244-1-66.86-КЖИ-35.010	КР15	10	
				Детали		
Бч		5	244-1-66.86-АС-3-Ум12-01	6 А-I ГОСТ 5781-82 ℓ=355	78	0.08 кг
Бч		4	-02	ℓ=475	78	0.106 кг
Бч		6	-03	ℓ=1500	78	0.33 кг
Бч		8	-04	ℓ=76.8м	17.0	кг
				Материалы		
		10		Бетон класса В 25	4.0	м3
				Участок монолитный Ум13		
А4		2	244-1-66.86-КЖИ-23.010	Каркас плоский КР2	4	
				Детали		
Бч		5	244-1-66.86-АС-3-Ум13-01	6 А-I ГОСТ 5781-82 ℓ=355	16	0.08 кг
Бч		4	-02	ℓ=475	16	0.106 кг
Бч		6	-03	ℓ=1500	16	0.33 кг
Бч		8	-04	ℓ=12,5 м	3,9	кг
				Материалы		
		10		Бетон класса В 25	0.71	м³

1. Сечения 4-4; а-а; б-б см. лист 72.
2. Сечения г-г; д-д см. лист 83
3. Ведомость расхода стали дана на листе 84

			244-1-66.86-АС-3
Нач. АПМБ	Орзул		
Гл. инж. М	Собенников		Спальный корпус на 250 мест для санаториев /стены кирпичные/
ГАП	Бельман		
ГИП	Кудрявцева		Участки монолитные Ум11 ... Ум13
Рук. гр. инж.	Иванова		
Разраб.	Тимохина		
Н. контр.	Новикова		

Стадия	Лист	Листов
Р	76	

ЦНИИЭП курортно-туристских зданий и комплексов

Привязан

Инв. №

Формат А3

АЛЬБОМ III

Ум 14

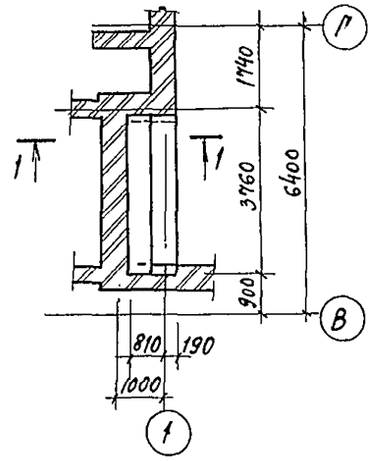

1—1

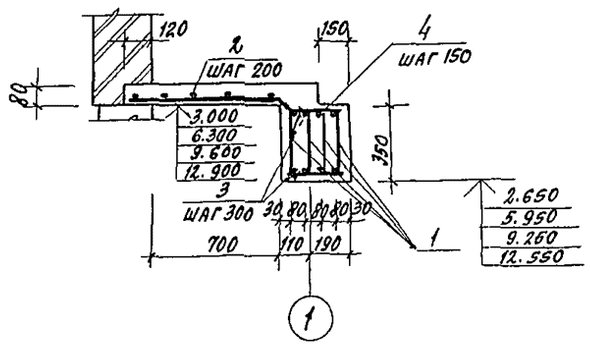

Ум 15

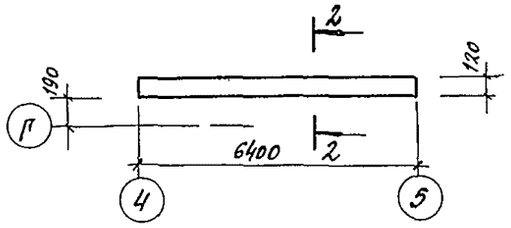

2—2

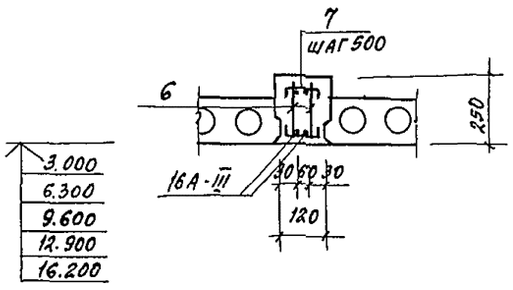

Ум 16

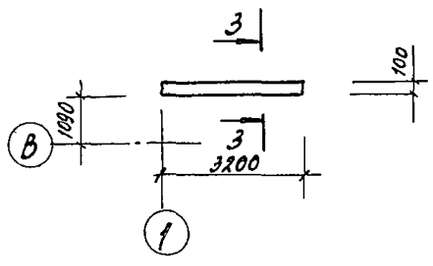

3—3

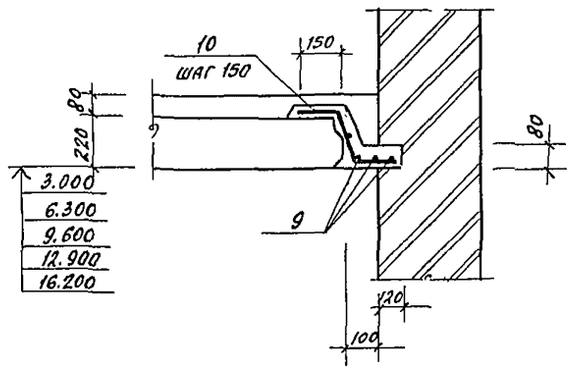

поз. 4

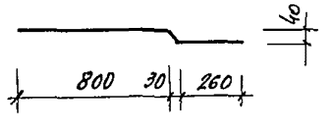

поз. 10

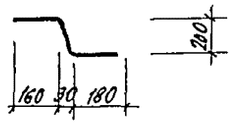

Спецификация элементов участков монолитных Ум 14, Ум 15, Ум 16

Формат	Зона	Поз.	Обозначение	Наименование	Кол	Примечание
				Ум 14		
				Сборочные единицы		
АЧ		1	244-1-66.86-КЖИ-30.010	Каркас плоский КР 10	4	
				Детали		
БЧ		2	244-1-66.86-АС-3-УМ14-01	6А-I ГОСТ 5781-82 ℓ=3740	5	0.82кг
БЧ		3	-02	ℓ=300	26	0.06кг
БЧ		4*	-03	10А-III ГОСТ 5781-82 ℓ=1130	26	0.45кг
				Материалы		
		5		Бетон класса В15	1.3	м³
				Ум 15		
				Сборочные единицы		
АЧ		6	244-1-66.86-КЖИ-21.010	Каркас плоский КР1	2	
				Детали		
БЧ		7	244-1-66.86-АС-3-УМ15-01	6А-I ГОСТ 5781-82 ℓ=175	26	0.04кг
				Материалы		
		8		Бетон класса В15	0.2	м³
				Ум 16		
				Детали		
БЧ		9	244-1-66.86-АС-3-УМ16-01	6А-I ГОСТ 5781-82 ℓ=12.8м	0.5	кг
БЧ		10*	-02	12А-III ГОСТ 5781-82 ℓ=600	32	0.54кг
				Материалы		
		11		Бетон класса В 15	0.03	м³

* - поз. 4, 10 см. на данном чертеже.

1. Ведомость расхода стали дана на листе 84.
2. Сборку и сварку каркасов и сеток выполнять контактно-точечной сваркой в соответствии с ГОСТ 10922-75.
3. Защитный слой бетона до низа рабочей арматуры принят 20 мм. Отклонение защитного слоя бетона не должно превышать величин указанных в ГОСТ 13015-75.**

Нач. АПМ6	Орзул		
Гл. инж. АПМ	Собенников		
ГАП	Бельман		
ГИП	Кудрявцева		
Рук. гр. инж.	Иванова		
Разраб.	Павлова		
Н. контр.	Новикова		

ПРИВЯЗАН

ИНВ. №

244-1-66.86-4С3

Спальный корпус на 250 мест для санаториев /стены кирпичные/

Участки монолитные Ум 14 ... Ум 16

Стадия	Лист	Листов
Р	77	

ЦНИИЭП курортно-туристских зданий и комплексов

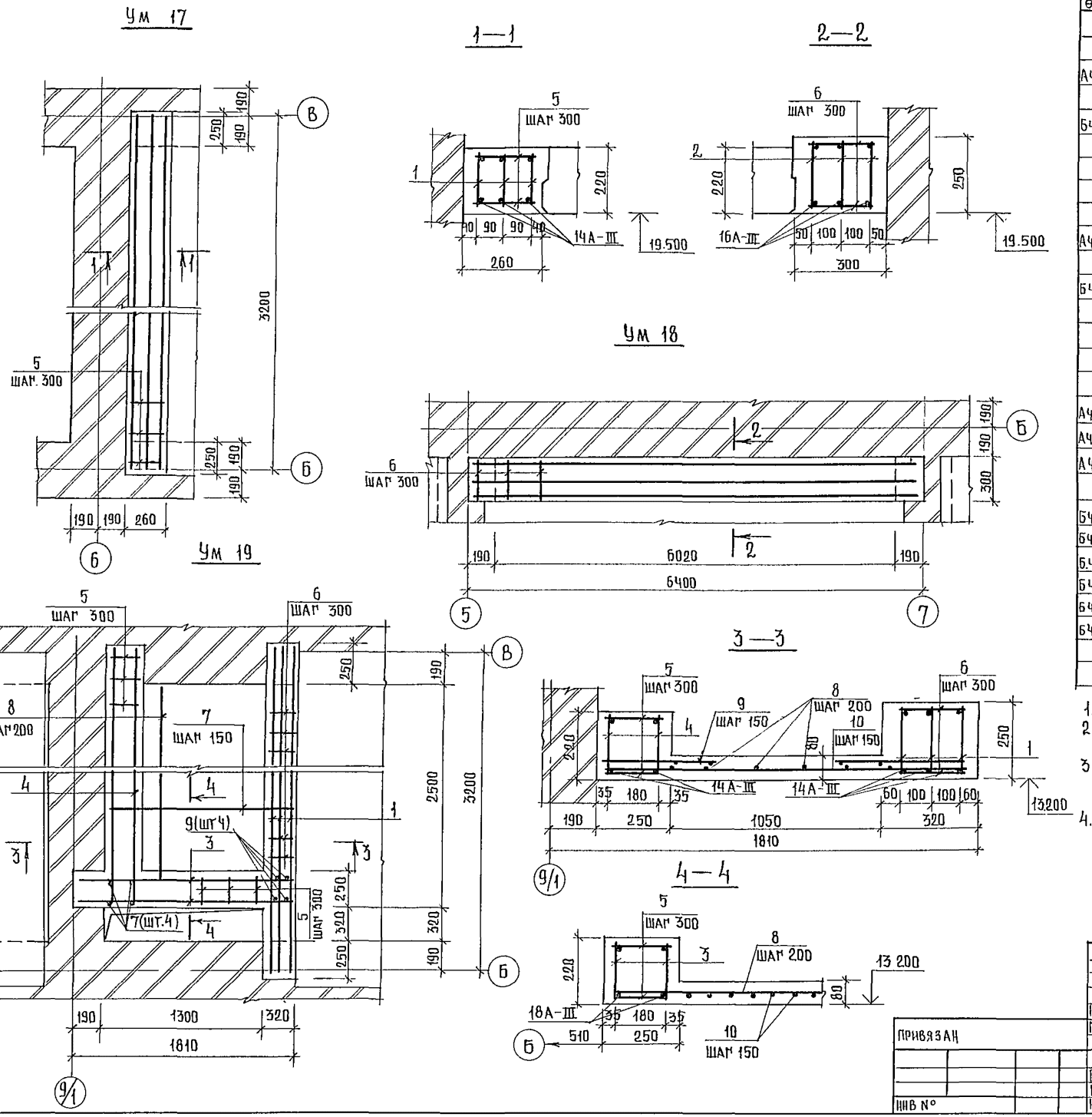

Спецификация элементов участков монолитных Ум 17 ... Ум 19

Формат	Зона	Поз.	Обозначение	Наименование	Кол	Примечание
				Ум 17		
				Сборочные единицы		
А4		1	244-1-66.86-КЖИ-24.010	Каркас плоский КР4	3	
				Детали		
Б4		5	244-1-66.86-АС-3-Ум17-01	6А-I ГОСТ 5781-82 ℓ=200	22	0,04 кг
				Материалы		
		11		Бетон класса В15	0,2	м³
				Ум 18		
				Сборочные единицы		
А4		2	244-1-66.86-КЖИ-21.010	Каркас плоский КР1	3	
				Детали		
Б4		6	244-1-66.86-АС-3-Ум18-01	6А-I ГОСТ 5781-82 ℓ=220	44	0,04
				Материалы		
		11		Бетон класса В15	0,5	м³
				Ум 19		
				Сборочные единицы		
А4		1	244-1-66.86-КЖИ-24.010	Каркас плоский КР4	3	
А4		3	244-1-66.86-КЖИ-32.010	КР12	2	
А4		4	244-1-66.86-КЖИ-31.010	КР11	2	
				Детали		
Б4		5	244-1-66.86-АС-3-Ум19-01	6А-I ГОСТ 5781-82 ℓ=200	34	0,04 кг
Б4		6	-02	ℓ=220	22	0,04 кг
Б4		7	-03	10А-I ГОСТ 5781-82 ℓ=200	8	0,12 кг
Б4		8	-04	ℓ=2500	8	1,54 кг
Б4		9	-05	10А-III ГОСТ 5781-82 ℓ=580	32	0,35 кг
Б4		10	-06	ℓ=1620	16	0,99 кг
				Материалы		
		11		Бетон класса В15	0,7	м³

1. Ведомость расхода стали дана на листе 84
2. Сборку и сварку каркасов и сеток выполнять контактно точечной сваркой в соответствии с ГОСТ 10922-75.
3. Защитный слой бетона до низа рабочей арматуры принят 20 мм. Отклонение защитного слоя бетона не должно превышать величин, указанных в ГОСТ 13015-75.**
4. После установки каркасов поз 3;4 приварить стержни поз. 9, как указано на схеме (Ум 19).

Начапм 6	Орзул		
Гл инж апм	Собенников		
Гап	Бельман		
Гип	Кудрявцева		
Рук гр инж	Иванова		
Разраб	Буссель		
Н контр	Новикова		

Привязан

Инв №

244-1-66.86-АС-3

Спальный корпус на 250 мест для санаториев /стены кирпичные/

Участки монолитные Ум 17 ... Ум 19

Стадия	Лист	Листов
Р	78	

ЦНИИЭП курортно-туристских зданий и комплексов

Копир Юлакова Юдс

Формат А 2

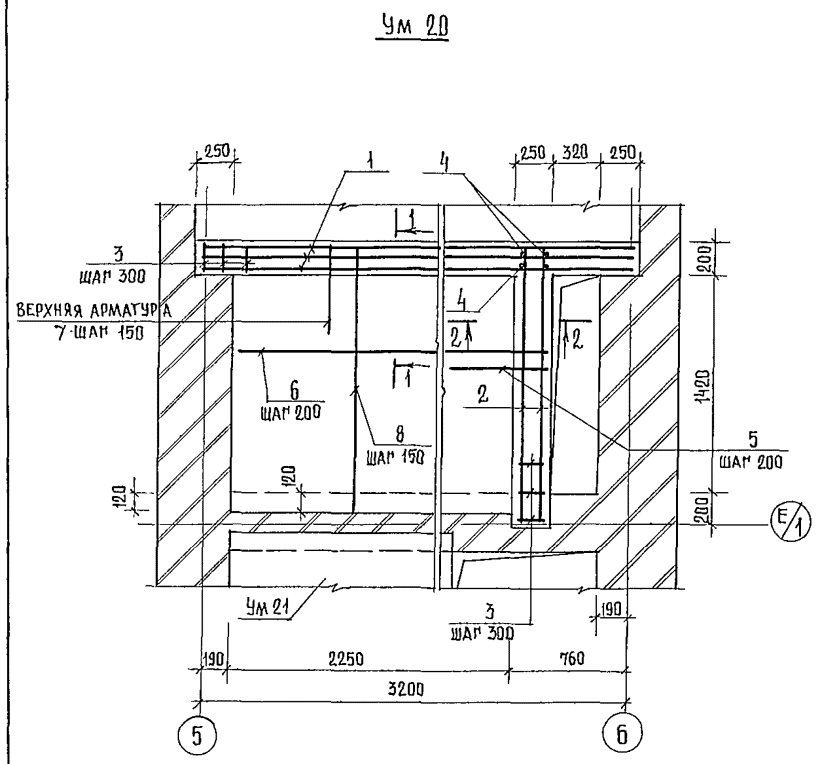

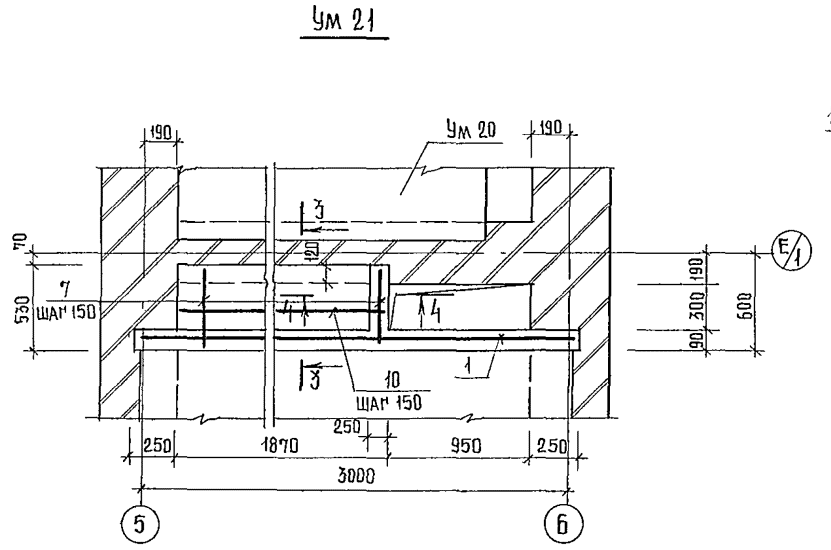

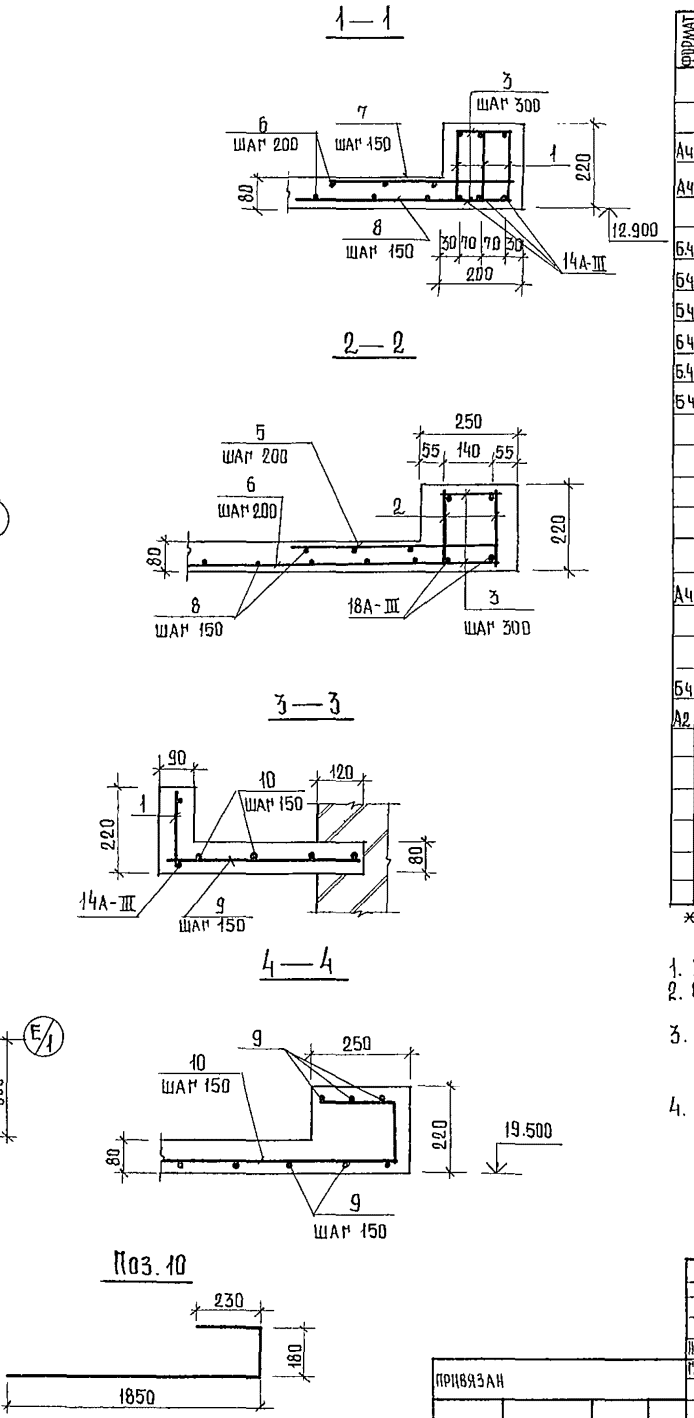

Спецификация элементов участков монолитных Ум 20 ... Ум 21

Формат	Зона	Поз	Обозначение	Наименование	Кол.	Примечание
				Ум 20		
				Сборочные единицы		
А4		1	244-1-66.86-КЖИ-24.010	Каркас плоский КР 4	3	
А4		2	244-1-66.86-КЖИ-32 010	КР 12	2	
				Детали		
Б4		3	244-1-66.86-АС-3-Ум20-01	6А-I ГОСТ 5781-82 ℓ=160	24	0,04 кг
Б4		4	-02	ℓ=200	4	0,04 кг
Б4		5	-03	ℓ=450	13	0,09 кг
Б4		6	-04	ℓ=2500	14	0,55 кг
Б4		7	-05	12А-III ГОСТ 5781-82 ℓ=350	14	0,31 кг
Б4		8	-06	ℓ=1740	16	1,54 кг
				Материалы		
		11		Бетон класса В 15	0,6	м³
				Ум 21		
				Сборочные единицы		
А4		1	244-1-66.86-КЖИ-24 010	Каркас плоский КР 4	1	
				Детали		
Б4		9	244-1-66.86-АС-3-Ум21-01	6А-I ГОСТ 5781-82 ℓ=530	16	0,12 кг
А2		10*	-02	ℓ=2260	4	0,50 кг
				Материалы		
		11		Бетон класса В 15	0,2	м³

* Поз. 10 - см на данном листе

1. Ведомость расхода стали дана на листе 84
2. Сборку и сварку каркасов и сеток выполнять контактно-точечной сваркой в соответствии с ГОСТ 10922-75.
3. Защитный слой бетона до низа рабочей арматуры принят 20мм Отклонение защитного слоя бетона не должно превышать величин, указанных в ГОСТ 13015-75.**
4. После установки каркасов поз 1; 2 приварить стержни поз 6 как указано на схеме (Ум 20).

Нач АПМБ	Орзул		
Гл инж АПМ	Собенников		
ГАП	Бельман		
ГИП	Кудрявцева		
Рук гр ин	Иванова		
Раз РАБ	Бусселъ		
Н контр	Новикова		

Привязан

Инв №

244-1-66.86-АС-3

Спальный корпус на 250 мест для санаториев /стены кирпичные/

Участки монолитные Ум 20... Ум 21

Стадия	Лист	Листов
Р	79	

ЦНИИЭП курортно-туристских зданий и комплексов

Альбом III

Ум 22

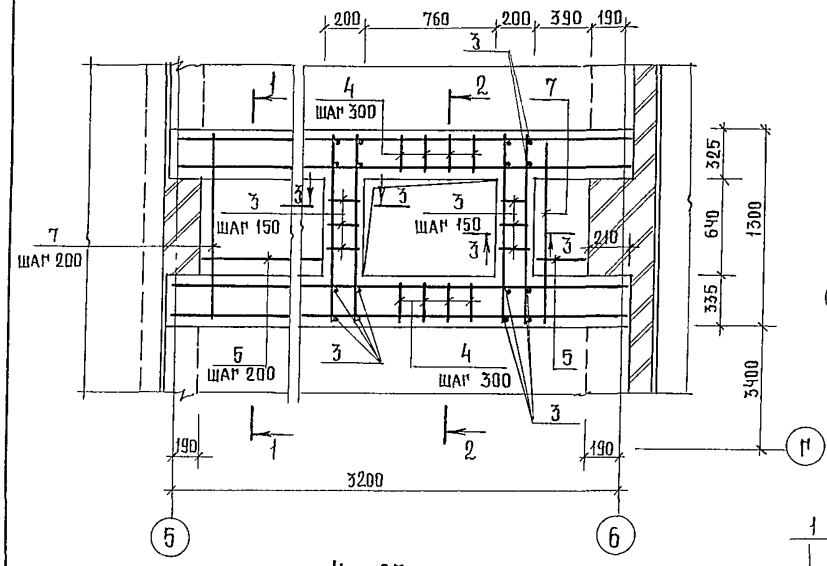

1—1

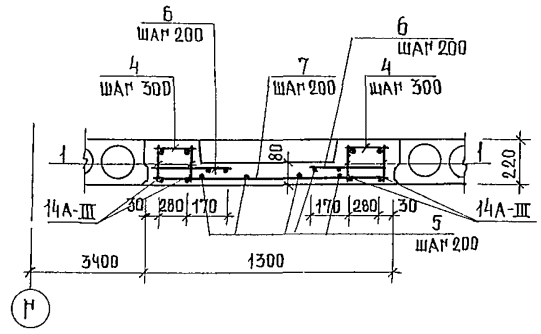

2—2

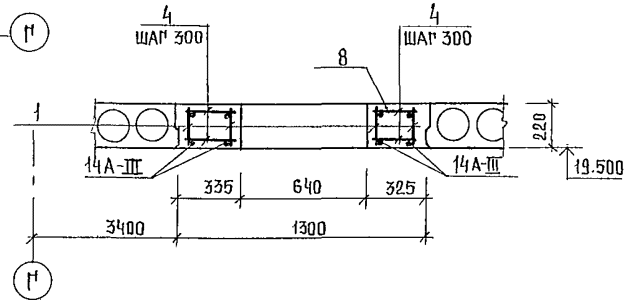

Ум 23

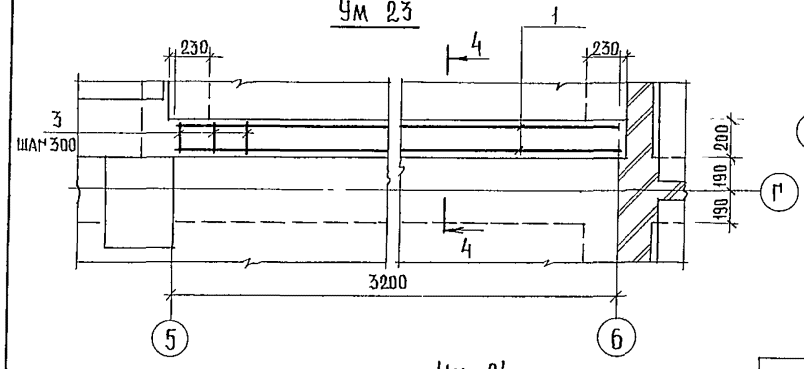

3—3

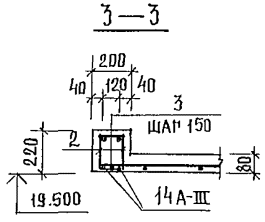

4—4

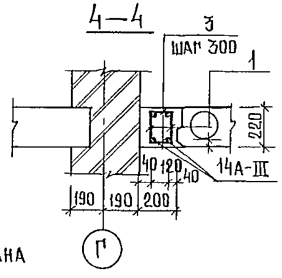

5—5

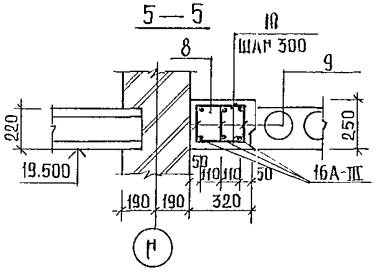

Ум 24

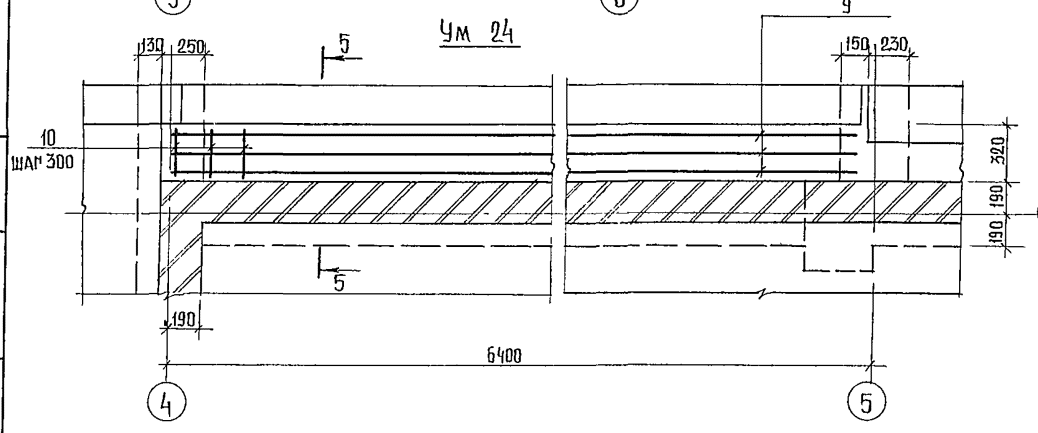

1. Ведомость расхода стали дана на листе 84.
2. Пункты 2; 3 примечания см. лист 79.
3. После установки каркасов поз. 1; 2. приварить стержни поз. 3, как указано на схеме (Ум 22)

Спецификация элементов участков монолитных Ум 22 ... Ум 24

Формат	Зона	Поз.	Обозначение	Наименование	Кол	Примечание
				Ум 22		
				Сборочные единицы		
А4		1	244-1-66.86-КЖИ-24.010	Каркас плоский КР 4	4	
А4		2	244-1-66.86-КЖИ-33.010	КР 13	4	
				Детали		
Б4		3	244-1-66.86-АС-3-Ум22-01	6А-I ГОСТ 5781-82 ℓ=180	36	0,04 кг
Б4		4	-02	ℓ=310	44	0,07 кг
Б4		5	-03	ℓ=9,24	2,0	кг
Б4		6	-04	12А-III ГОСТ 5781-82 ℓ=480	9	0,42 кг
Б4		7	-05	ℓ=1280	9	1,13 кг
				Материалы		
		8		Бетон класса В15	0.67	м³
				Ум 23		
				Сборочные единицы		
А4		1	244-1-66.86-КЖИ-24.010	Каркас плоский КР 4	2	
				Детали		
Б4		3	244-1-66.86-АС-3-Ум23-01	6А-I ГОСТ 5781-82 ℓ=180	22	0,04
				Материалы		
		8		Бетон класса В15	0,14	м³
				Ум 24		
				Сборочные единицы		
А4		9	244-1-66.86-КЖИ-21.010	Каркас плоский КР 1	3	
				Детали		
Б4		10	244-1-66.86-АС-3-Ум24-01	6А-I ГОСТ 5781-82 ℓ=280	44	0.06 кг
				Материалы		
		8		Бетон класса В15	0,51	м³

Привязан

Инв. №

Нач. АПМБ	Орзул	
Рук. ГИП	Собенников	
ГАП	Бельман	
ГИП	Кудрявцева	
Рук. прж.	Иванова	
Разраб.	Тимохина	
Н. контр.	Новикова	

244-1-66.86 - АС-3

Спальный корпус на 250 мест для санаториев /стены кирпичные/

Участки монолитные Ум 22 ... Ум 24

Стадия	Лист	Листов
Р	80	

ЦНИИЭП курортно-туристских зданий и комплексов

Копир Юдакова 1091 Формат А2

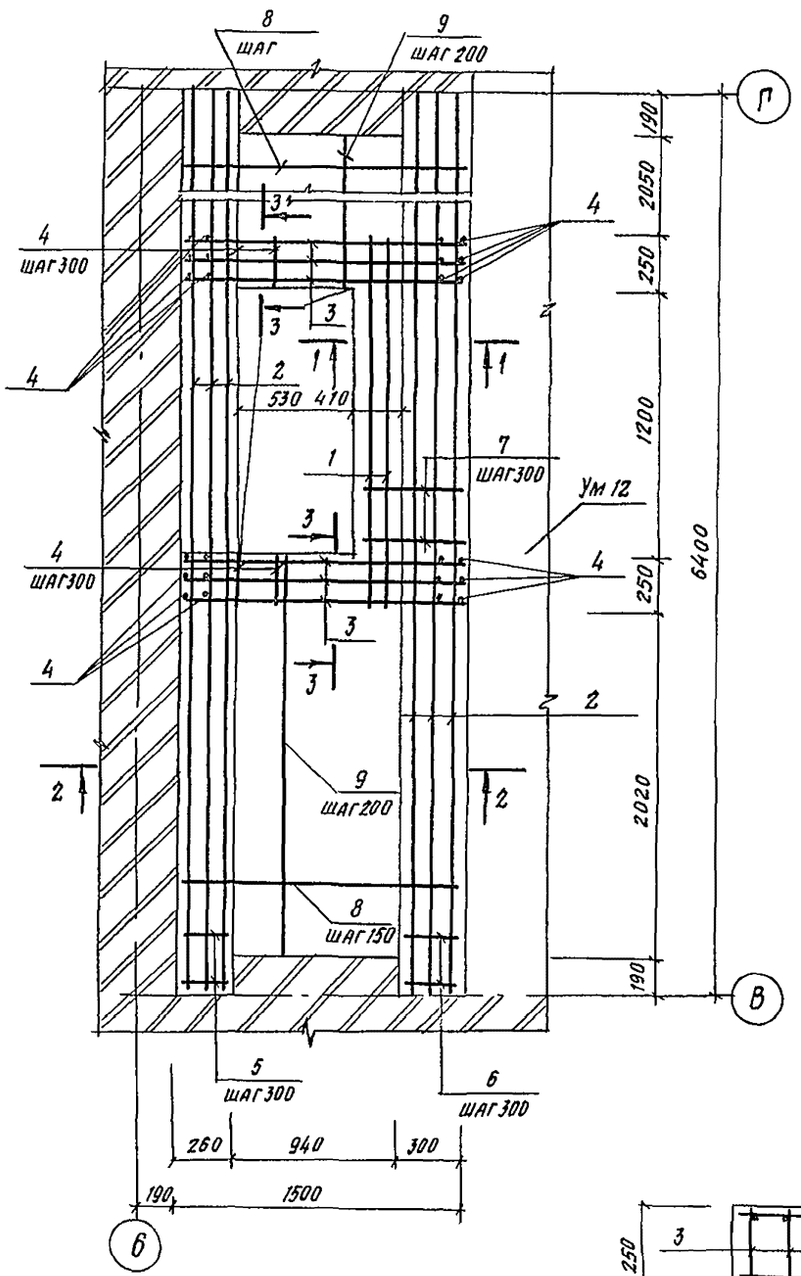

1—1

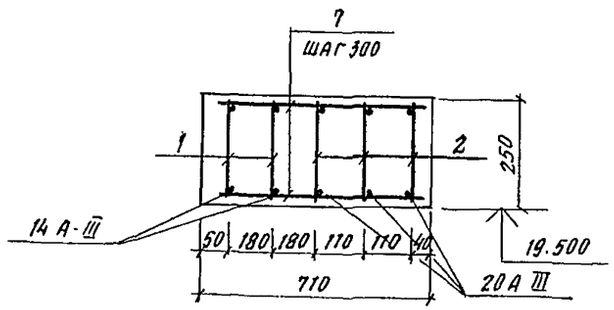

2—2

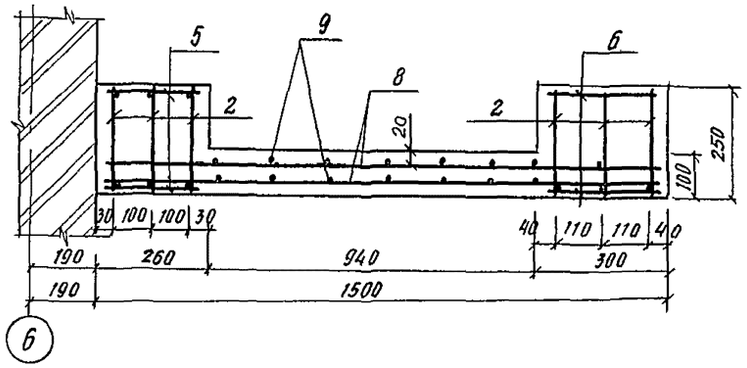

3—3

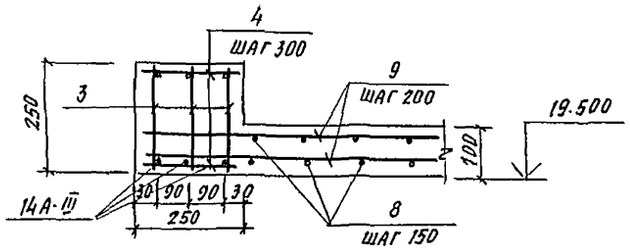

Спецификация элементов монолитного участка Ум 25

Формат	Зона	Поз.	Обозначение	Наименование	Кол	Примеч.
				Участок монолитный Ум 25		
				Сборочные единицы		
А4		1	244-1-66.86-КЖИ-34.010	Каркас плоский КР14	2	
А4		2	244-1-66.86-КЖИ-35.010	КР15	6	
А4		3	244-1-66.86-КЖИ-36.010	КР16	6	
				Детали		
Б.Ч		4	244-1-66.86-АС-3-Ум25-01	6А-I ГОСТ 5781-82 ℓ=230	40	0.05 кг
Б.Ч		5	-02	ℓ=240	44	0.05 кг
Б.Ч		6	-03	ℓ=280	36	0.06 кг
Б.Ч		7	-04	ℓ=690	10	0.13 кг
Б.Ч		8	-05	ℓ=1450	56	0.32 кг
Б.Ч		9	-06	ℓ=2250	24	0.58
				Материалы		
		11		Бетон класса В20	1.32	м3

1. Ведомость расхода стали дана на листе 84
2. Сборку и сварку каркасов и сеток выполнять контактно-точечной сваркой в соответствии с ГОСТ 10922-75
3. Защитный слой бетона до низа рабочей арматуры принят 20 мм. Отклонение защитного слоя бетона не должно превышать величин указанных в ГОСТ 13015-75*
4. После установки каркасов поз. 3 приварить стержни поз. 4, как указано на схеме.

					244-1-66.86-АС-3		
Привязан							
Инв. №							

Альбом III

Ум 26

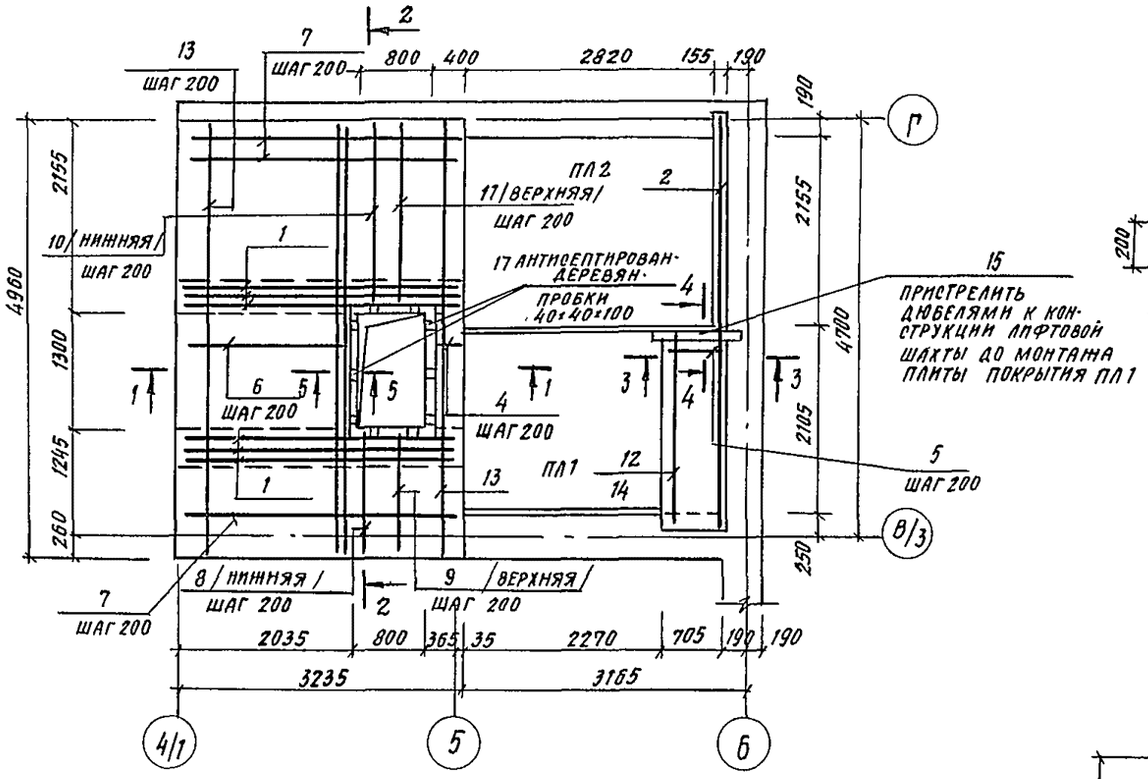

3—3

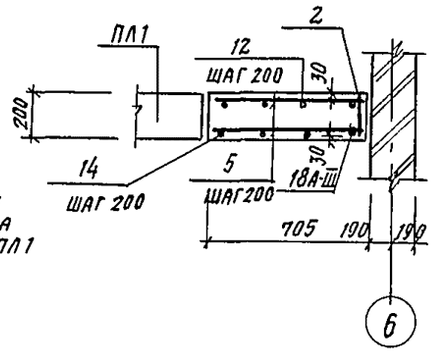

5—5

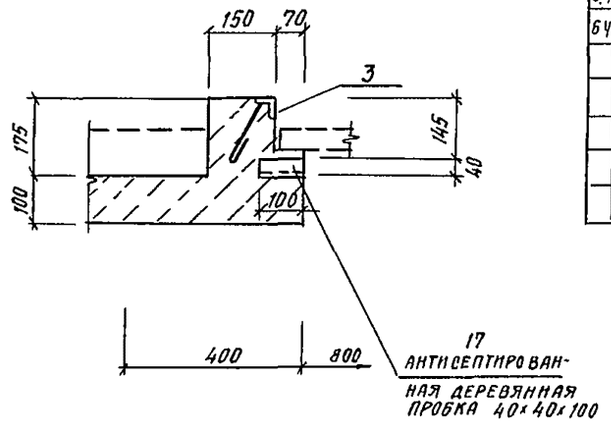

1—1

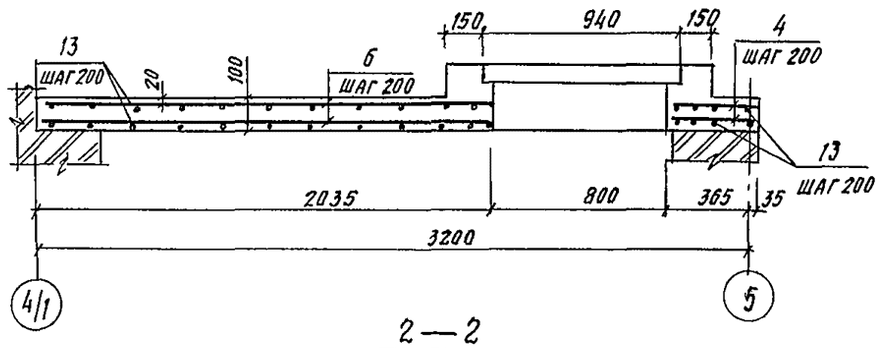

2—2

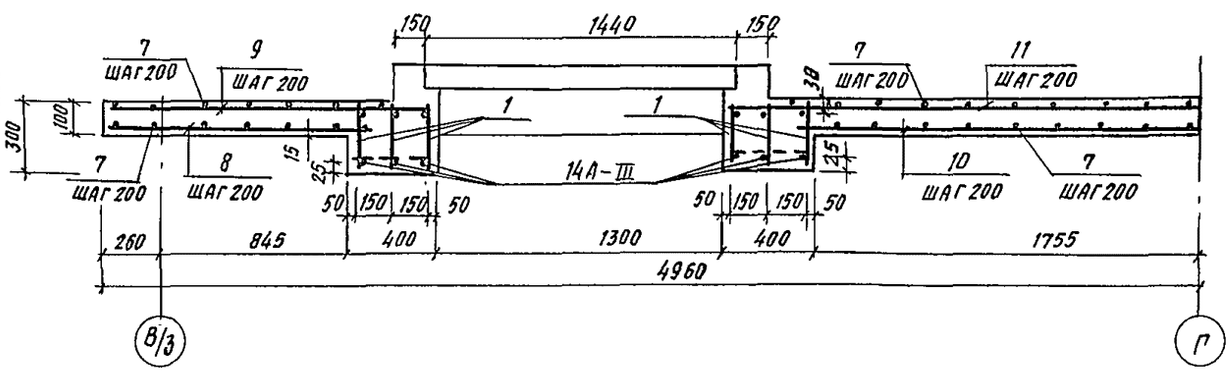

4—4

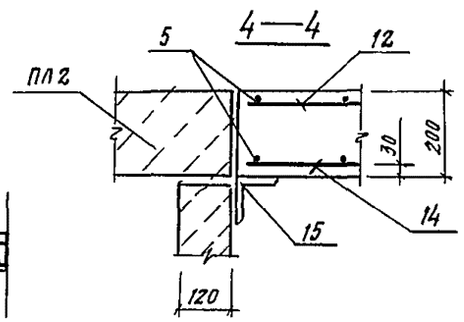

Спецификация элементов участка монолитного Ум 26

Формат	Зона	Поз.	Обозначение	Наименование	Кол.	Примечание
				Ум 26		
				Сборочные единицы		
А4		1	244-1-66.86-КЖИ-43.010	Каркас плоский КР-19	6	7.24 кг
А4		2	244-1-66.86-КЖИ-44.010	Каркас плоский КР-20	1	16.5 кг
А4		3	244-1-66.86-КЖИ-47.010	Изделие закладное МН-6	1	17.2 кг
				Детали		
Б.Ч		4	244-1-66.86-АС-3-Ум26-01	6А-I ГОСТ 5781-82 ℓ=360	16	0.08 кг
Б.Ч		5	-02	ℓ=680	26	0.15 кг
Б.Ч		6	-03	ℓ=2000	14	0.444 кг
Б.Ч		7	-04	ℓ=3190	32	0.71 кг
Б.Ч		8	-05	10А-III ГОСТ 5781-82 ℓ=1200	5	0.74 кг
Б.Ч		9	-06	ℓ=1460	5	0.90 кг
Б.Ч		10	-07	ℓ=1845	5	1.14 кг
Б.Ч		11	-08	ℓ=2120	5	1.31 кг
Б.Ч		12	-09	ℓ=2330	14	1.44 кг
Б.Ч		13	-10	ℓ=4940	28	2.88 кг
Б.Ч		14	-11	14А-III ГОСТ 5781-82 ℓ=2330	4	2.82 кг
Б.Ч		15	-12	Уголок 100×8 ГОСТ 8509-72 ℓ=1000 Вст3 ГУ14-1-3023-80	1	12.2 кг
				Материалы		
		16		Бетон класса В15	2,53	м³
		17		Деревянная пробка 40×40×100	0,010	м³

1. Ведомость расхода стали дана на листе 84.
2. Сборку и сварку каркасов и сеток выполнять контактно-точечной сваркой в соответствии с ГОСТ 10922-75.

Нач. АПМБ	Орзул		244-1-66.86-АС-3
Гл. инж.-арх.	Собенников		
ГАП	Бельман		
ГИП	Кудрявцева		
Рук. гр. ин.	Иванова		Спальный корпус на 250 мест для санаториев (стены кирпичные)
Разраб.	Павлова		Участок монолитный Ум 26
Н. контр.	Новикова		Стадия Р; Лист 82; Листов
Привязан			ЦНИИЭП курортно-туристских зданий и комплексов
Инв. №			

Ум 27

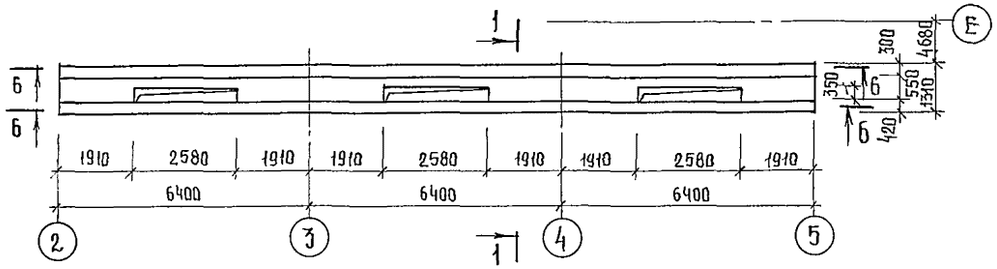

1—1

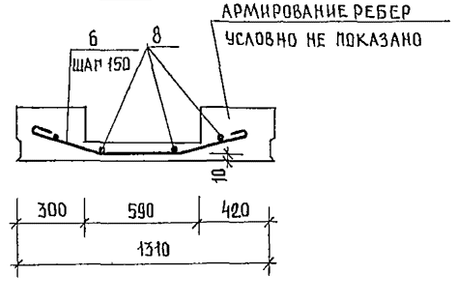

Ум 28

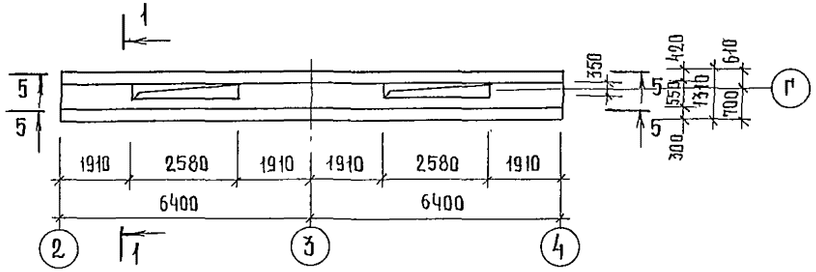

2—2

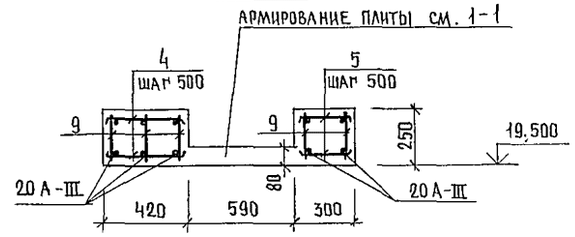

д—д

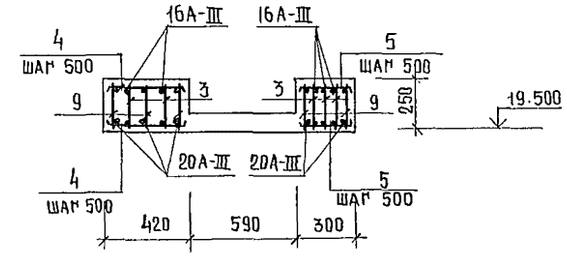

5—5

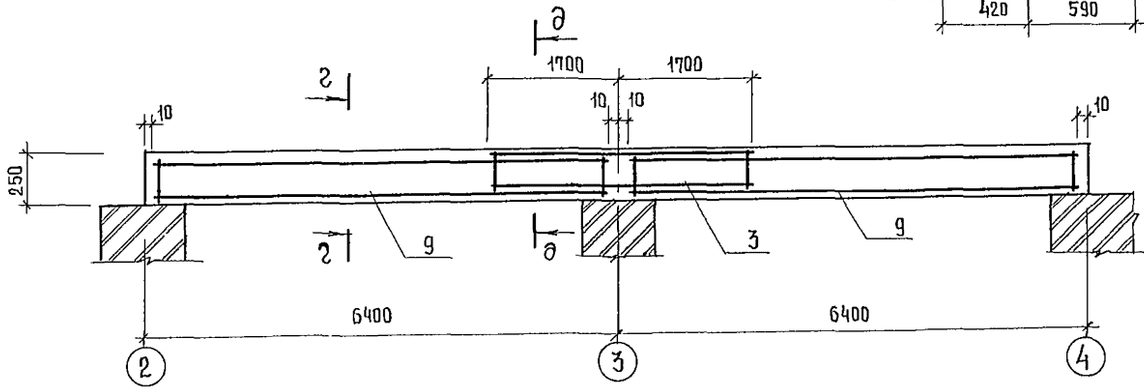

Спецификация элементов участков монолитных Ум 27, Ум 28.

Формат	Зона	Поз.	Обозначение	Наименование	Кол	Примечание
				Ум 27		
				Сборочные единицы		
А4		1	244-1-66.86-КЖИ-21.010	Каркас плоский КР 1	5	
А4		3	244-1-66.86-КЖИ-22.010	КР 3	10	
А4		9	244-1-66.86-КЖИ-33.010	КР 13	10	
				Детали		
Б4		5*	244-1-66.86-АС-3-Ум27-01	6А-I ГОСТ 5781-82 ℓ=355	78	0,08 кг
Б4		4*	-02	ℓ=475	78	0,106 кг
Б4		6*	-03	ℓ=1500	72	0,33 кг
Б4		8	-04	ℓ=76,8м	17.0	кг
				Материалы		
				Бетон класса В 25	41	м³
				Ум 28		
				Сборочные единицы		
А4		3	244-1-66.86-КЖИ-22.010	Каркас плоский КР 3	4	
А4		9	244-1-66.86-КЖИ-35.010	КР 15	10	
				Детали		
Б4		5*	244-1-66.86-АС-3-Ум28-01	6А-I ГОСТ 5781-82 ℓ=355	52	0,08 кг
Б4		4*	-02	ℓ=475	52	0,106 кг
Б4		6*	-03	ℓ=1500	48	0,33 кг
Б4		8	-04	ℓ=51,2м	11.4	кг
				Материалы		
				Бетон класса В 25	2,7	м³

поз. 4*, 5*, 6* - см. на листе 71.

1. Ведомость расхода стали дана на листе 84.
2. Сборку и сварку каркасов и сеток выполнять контактно-точечной сваркой в соответствии с ГОСТ 10922-75.
3. Сечение а-а см. лист 72, сечение 6-6 см. лист 76.
4. Защитный слой бетона до низа рабочей арматуры принят 20 мм. Отклонение защитного слоя бетона не должно превышать величин, указанных в ГОСТ 13015-75.**

Привязан			244-1-66.86-АС-3
Инв №	Нач. АПМБ	Орзул	
	Гл. инж. АПМ	Собенников	
	МАП	Бельман	
	МИП	Кудрявцева	
	Рук. гр.	Иванова	
	Разраб.	Павлова	
	Н. контр.	Новикова	

Спальный корпус на 250 мест для санаториев /стены кирпичные/ | Стадия Р | Лист 83 | Листов

Участки монолитные Ум 27, Ум 28

ЦНИИЭП курортно-туристских зданий и комплексов

Ведомость расхода стали на элемент, кг

Марка элемента	Изделия арматурные													Всего	Изделия закладные						Всего	Общий расход
	Арматура класса														Арматура класса	Прокат марки						
	A-I						A-III								A-I	ВСТ3ТУ						
	ГОСТ 5781-82						ГОСТ 5781-82								ГОСТ 5781-82	ГОСТ 8509-72*						
	ф6	ф8	ф10	ф12		Итого	ф10	ф12	ф14	ф16	ф18	ф20		Итого	ф6	Итого	L50х5	L80х8		Итого		
БМ1	11.5			18.4		29.9				25.2				25.2	55.1							55.1
БМ2	15.0			22.8		37.8				40.0				40.0	77.8							77.8
БМ3	4.3			9.2		13.5		9.2						9.2	22.7							22.7
УМ1	149.5	208.0				357.5				279.6				279.6	637.1							637.1
УМ2	119.5	53.0				172.5				207.0				207.0	379.5							379.5
УМ3	18.0	5.6				23.6				22.4				22.4	46.0							46.0
УМ4	10.5	5.2				15.7		18.0	16.0					34.0	49.7							49.7
УМ5	6.6					6.6									6.6							6.6
УМ6	8.4	2.6				11.0		40.0	8.0					48.0	59.0							59.0
УМ7	4.6					4.6									4.6							4.6
УМ8	8.2	2.6				10.8		35.4	8.0					43.4	54.2							54.2
УМ9	5.1	2.6				7.7		11.8	8.0					19.8	27.5							27.5
УМ10	4.5	2.6				7.1		13.1	8.0					21.1	28.2							28.2
УМ11	149.2	45.6	39.3			234.1				177.6		157.6		335.2	569.3							569.3
УМ12	111.0	27.0	39.3			177.3				105.0		157.6		262.6	439.9							439.9
УМ13	18.0	5.6				23.6				23.4				23.4	47.0							47.0
УМ14	5.9	10.4		13.6		29.9	18.1				30.0			48.1	78.0							78.0
УМ15	4.9	5.2				10.1				20.4				20.4	30.5							30.5
УМ16	2.8					2.8		17.0						17.0	19.9							19.9
УМ17	3.9	3.9				7.8			12.0					12.0	19.8							19.8
УМ18	8.9	7.8				16.7				30.6				30.6	47.3							47.3
УМ19	5.3	3.9	27.6			36.8	35.2		18.6		7.2			61.0	97.8							97.8
УМ20	26.0	3.9	4.2			21.1	8.2	29.0	12.0		7.2			56.4	77.5							77.5
УМ21	4.9	1.3				6.2			4.0					4.0	10.2							10.2
УМ22	11.3	7.2				18.5		14.0	22.0					36.0	54.5							54.5
УМ23	2.9	2.6				5.5			8.0					8.0	13.5							13.5
УМ24	10.0	7.8				17.8				30.6				30.6	48.4							48.4
УМ25	61.4	4.5	23.6			89.5			13.5			94.6		108.1	197.6							197.6
УМ26	45.9		19.2			65.1	105.4		14.1		9.4	70.2		199.1	264.2	0.6	0.6	16.6	12.2		28.2	30.0	294.2
УМ27	109.0	27.0	39.3			175.3				105.0		157.6		262.6	437.9							437.9
УМ28	68.2	5.6	39.3			113.1				21.6				179.2	292.3							292.3

gost.e-ecolog.ru

Нач. АПМ 6	Орзул		
Гл. инж. Апр.	Собенников		
ГАП	Бельман		
ГИП	Кудрявцева		
Рук. грин	Иванова		
Разраб.	Тимохина		
Н. контр.	Юрийкова		

Привязан

244-1-66.86-АС-3

Спальный корпус на 250 мест для санаториев / стены кирпичные /

Стадия	Лист	Листов
Р	84	

Ведомость расхода стали на элемент, кг

ЦНИИЭП курортно-туристских зданий и комплексов