ТИПОВОЙ ПРОЕКТ
244-1-66.86

# СПАЛЬНЫЙ КОРПУС НА 250 МЕСТ ДЛЯ САНАТОРИЕВ

## (СТЕНЫ КИРПИЧНЫЕ)

## АЛЬБОМ II

АРХИТЕКТУРНО - СТРОИТЕЛЬНЫЕ РЕШЕНИЯ НИЖЕ ОТМ. 0,000
/ВАРИАНТ С ХОЗЯЙСТВЕННО-БЫТОВЫМИ ПОМЕЩЕНИЯМИ В ПОДВАЛЕ/

gost.e-ecolog.ru

# ТИПОВОЙ ПРОЕКТ
## 244-1-66.86

# СПАЛЬНЫЙ КОРПУС НА 250 МЕСТ
# ДЛЯ САНАТОРИЕВ
## (СТЕНЫ КИРПИЧНЫЕ)

# АЛЬБОМ II
## СОСТАВ ПРОЕКТА

| | | |
|---|---|---|
| АЛЬБОМ | I | ОБЩАЯ ЧАСТЬ<br>АРХИТЕКТУРНО-СТРОИТЕЛЬНЫЕ РЕШЕНИЯ НИЖЕ ОТМЕТКИ 0.000 /ОСНОВНОЕ РЕШЕНИЕ/ |
| АЛЬБОМ | II | АРХИТЕКТУРНО-СТРОИТЕЛЬНЫЕ РЕШЕНИЯ НИЖЕ ОТМЕТКИ 0.000 /ВАРИАНТ С ХОЗЯЙСТВЕННО-БЫТОВЫМИ ПОМЕЩЕНИЯМИ В ПОДВАЛЕ/ |
| АЛЬБОМ<br>ЧАСТИ 1,2 | III | АРХИТЕКТУРНО-СТРОИТЕЛЬНЫЕ РЕШЕНИЯ ВЫШЕ ОТМЕТКИ 0.000. ЛЕЧЕБНАЯ ТЕХНОЛОГИЯ |
| АЛЬБОМ | IV | ИНЖЕНЕРНОЕ ОБОРУДОВАНИЕ НИЖЕ ОТМЕТКИ 0.000 /ОСНОВНОЕ РЕШЕНИЕ/ |
| АЛЬБОМ | V | ИНЖЕНЕРНОЕ ОБОРУДОВАНИЕ НИЖЕ ОТМ 0.000 /ВАРИАНТ С ХОЗЯЙСТВЕННО-БЫТОВЫМИ ПОМЕЩЕНИЯМИ В ПОДВАЛЕ/ |
| АЛЬБОМ | VI | ИНЖЕНЕРНОЕ ОБОРУДОВАНИЕ ВЫШЕ ОТМЕТКИ 0.000. |
| АЛЬБОМ | VII | ИЗДЕЛИЯ ЗАВОДСКОГО ИЗГОТОВЛЕНИЯ |
| АЛЬБОМ<br>ЧАСТИ 1,2 | VIII | СМЕТЫ /ОСНОВНОЕ РЕШЕНИЕ/ |
| АЛЬБОМ | IX | СМЕТЫ /ВАРИАНТ С ХОЗЯЙСТВЕННО-БЫТОВЫМИ ПОМЕЩЕНИЯМИ В ПОДВАЛЕ/ |
| АЛЬБОМ | X | ВЕДОМОСТИ ПОТРЕБНОСТИ В МАТЕРИАЛАХ |
| АЛЬБОМ | XI | СПЕЦИФИКАЦИИ ОБОРУДОВАНИЯ |
| АЛЬБОМ | XII | ПРОЕКТНАЯ ДОКУМЕНТАЦИЯ НА ПРИСПОСОБЛЕНИЕ СПАЛЬНОГО КОРПУСА ПОД ЛЕЧЕБНОЕ УЧРЕЖДЕНИЕ |
| АЛЬБОМ | XIII | ПРОЕКТНАЯ ДОКУМЕНТАЦИЯ ПО ПЕРЕВОДУ ХОЗЯЙСТВЕННО-БЫТОВЫХ ПОМЕЩЕНИЙ ПОДВАЛА НА РЕЖИМ ПРУ |


РАЗРАБОТАН ЦНИИЭП КУРОРТНО-ТУРИСТСКИХ ЗДАНИЙ И КОМПЛЕКСОВ

ГЛАВНЫЙ ИНЖЕНЕР ИНСТИТУТА ОВЕЧКИН В.Н.
ГЛАВНЫЙ КОНСТРУКТОР ИНСТИТУТА ЧЕРНОВ Ю.А.
ГЛАВНЫЙ АРХИТЕКТОР ПРОЕКТА БЕЛЬМАН И.Д.
ГЛАВНЫЙ ИНЖЕНЕР ПРОЕКТА КУДРЯВЦЕВА Г.И.



ПРОЕКТ УТВЕРЖДЕН Госгражданстроем
ПРИКАЗ № 280 ОТ 3.X.84
РАБОЧИЕ ЧЕРТЕЖИ ВВЕДЕНЫ В ДЕЙСТВИЕ ЦНИИЭП КУРОРТНО-ТУРИСТСКИХ ЗДАНИЙ И КОМПЛЕКСОВ
ПРИКАЗ № 169 ОТ 08.12.86


| | | | | | |
|---|---|---|---|---|---|
| | | | | ПРИВЯЗАН | |
| | | | | | |
| | | | | | |
| | | | | | |
| | | | | | |
| ИНВ.№ | | | | | |

## Ведомость рабочих чертежей основного комплекта АС-2

| Лист | Наименование | Примечание |
|---|---|---|
| 1 | Общие данные (начало) | |
| 2 | Общие данные (продолжение) | |
| 3 | Общие данные (продолжение) | |
| 4 | Общие данные (окончание) | |
| 5 | План разбивки осей | |
| 6 | План подвала между осями В-К | |
| 7 | План подвала между осями А-В | |
| 8 | Разрезы 1-1; 2-2; 3-3 | |
| 9 | Ведомость и спецификация перемычек, ведомость проемов дверей, схема и спецификация к схеме заполнения оконных проёмов, спецификация элементов проёмов | |
| 10 | Приямки пр1, пр2, пр3 | |
| 11 | Схема сечений для таблицы нормативных нагрузок на фундаменты | |
| 12 | Схема расположения элементов фундаментов между осями 1-8, Б-И. | |
| 3 | Схема расположения элементов фундаментов между осями 4-11, А-В | |
| 4 | Спецификация элементов фундаментов, элементов железобетонных конструкций | |
| 5 | Развертки стен подвала по осям 1, 2, 3, 4 Е/1; 9/1; 9Д; 7/4; А/1 | |
| 6 | Развертки стен подвала по осям 6; 7; 8; 9; 10; 11 | |

## продолжение

| Лист | Наименование | Примечание |
|---|---|---|
| 17 | Развертки стен подвала по осям А;Б; Ж; И; 7/1, А/3 | |
| 18 | Развертки стен подвала по осям В; Г; Д; Е, 4/1 | |
| 19 | Развертки стен подвала по осям 5; В/4; В/3; В/1; 1/1; по 1-1; 2-2; 3-3 | |
| 20 | Сечения 4-4; 13-13; а-а, б-б | |
| 21 | Схема расположения элементов перекрытия на отм. -0.300 в осях 1... 8 и Б... И | |
| 22 | Схема расположения элементов перекрытия на отм. -0.300 в осях 4... 11 и А... В | |
| 23 | Спецификация элементов перекрытия на отм -0.300 | |
| 24 | Узлы А; Б; В; Г. | |
| 25 | Участки монолитные Ум1 и Ум2 | |
| 26 | Участок монолитный Ум3 | |
| 27 | Участок монолитный Ум4 | |
| 28 | Участок монолитный Ум5 | |
| 29 | Участок монолитный Ум6 | |
| 30 | Участок монолитный Ум7 | |
| 31 | Участок монолитный Ум8 | |
| 32 | Участок монолитный Ум9 | |
| 33 | Схема расположения лестницы 2 | |
| 34 | Схема расположения лестницы 3 | |
| 35 | Схема расположения крыльца 1 | |
| 36 | Схема расположения крыльца 2 | |

## продолжение

| Лист | Наименование | Примечание |
|---|---|---|
| 37 | Схема расположения крыльца 3 | |
| 38 | Схема расположения крыльца 4 | |
| 39 | Пандус монолитный ПМ1 | |
| 40 | Приямок лифтов. фундаменты, монолитная плита Ум 11 | |

## Ведомость основных комплектов марки АС

| Обозначение | Наименование | Примечание |
|---|---|---|
| АС-1 | Архитектурно-строительное решение ниже отм. 0.000 (основное решение) | |
| АС-2 | Архитектурно-строительное решение ниже отм. 0000 (вариант с хозяйственно-бытовыми помещениями в подвале) | |
| АС-3 | Архитектурно-строительные решения выше отм 0.000 | |

Типовой проект разработан в соответствии с действующими нормами и правилами и предусматривает мероприятия, обеспечивающие взрывную, взрывопожарную и пожарную безопасность при эксплуатации здания

Гл. архитектор проекта /Бельман И.Д./

Гл. инженер проекта /Кудрявцева Р.И./

Привязка настоящего типового проекта выполнена в соответствии с действующими нормами и правилами и предусматривает мероприятия, обеспечивающие взрывную, взрывопожарную и пожарную безопасность при эксплуатации здания

Гл. архитектор проекта

Гл. инженер проекта

| | | | |
|---|---|---|---|
| | | Привязан | |
| Инв. № | | | |
| | | 244-1-66.86-АС2 | |
| Нач. АПМ | Орзул | | |
| Гл. инж. АПМ | Совенников | | |
| Гл. арх. пр. | Бельман | | |
| Гл. инж. пр. | Кудрявцева | | |
| Рук. гр. арх | Гиларевский | | |
| Проверил | Логвинов | | |
| Норм. конт | Новикова | | |

| Спальный корпус на 250 мест для санаториев (стены кирпичные) | Стадия | Лист | Листов |
|---|---|---|---|
| | Р | 1 | 40 |
| Общие данные (начало) | ЦНИИЭП курортно-туристских зданий и комплексов | | |

Копировал Петухова Петухова

Формат А2

## Ведомость ссылочных и прилагаемых документов

| Обозначение | Наименование | Примечание |
|---|---|---|
| | ССЫЛОЧНЫЕ ДОКУМЕНТЫ | |
| ГОСТ 8242-75 | Детали деревянные фрезерованные | |
| ГОСТ 8478-81 | Сетки сварные для железобетонных конструкций | |
| ГОСТ 9330-76 | Детали из древесины, основные соединения | |
| ГОСТ 13579-78 | Блоки бетонные для стен подвалов | |
| ГОСТ 13580-80 | Фундаменты сборные железобетонные ленточные | |
| | | |
| ГОСТ 8717.0-84 | Ступени бетонные и железобетонные | |
| 1 136 5-19 | Двери деревянные входные наружные тамбурные и служебные | |
| 1 038.1-1 вып.1 | Перемычки железобетонные для зданий с кирпичными стенами | |
| 1 141-1 вып 60,61,63 | Панели перекрытий железобетонные многопустотные | |
| 1 243 1-5 вып 1 1 242 3 вып 1 | | |
| 2 130-1 вып 8.9 | Детали стен и перегородок | |
| 2 244-1 вып 4 | Детали полов общественных зданий. | |
| | | |
| | ПРИЛАГАЕМЫЕ ДОКУМЕНТЫ | |
| КЖИ-1 | Изделия железобетонные | |
| АСИ-1 | Архитектурно-строительные изделия | |
| Альбом X часть 2 | Ведомости потребности в материалах | |
| Альбом IX | Сметы | |

## Ведомость спецификаций

| Лист | Наименование | Примечание |
|---|---|---|
| 9 | Спецификация элементов заполнения проемов | |
| 14 | Спецификация элементов фундаментов | |
| 7 | Спецификация элементов стен подвала | |
| 23 | Спецификация элементов перекрытия на отм-0 330 | |
| 33 | Спецификация элементов лестницы 2 | |
| 34 | Спецификация элементов лестницы 3 | |
| 10 | Спецификация элементок к приямку | |

## Ведомость объемов сборных бетонных и железобетонных конструкций по рабочим чертежам основного комплекта марки АС-1

| Наименование группы, элементов конструкций | Код | Кол. м³ | Примечание |
|---|---|---|---|
| Плиты фундаментов | 581321 | 279.02 | |
| Блоки стеновые | 581121 | 455.45 | |
| Ригели | | | |
| Плиты перекрытий преднапряженные | 584211 | 93.74 | из тяжелого бетона |
| Плиты перекрытий с обыч. армир. | 584223 | 15.71 | из тяжелого бетона |
| Плиты каналов | | | |
| Лотки каналов | | | |
| Перемычки | 582821 | 10.07 | |
| Ступени | | | |
| Элементы лестниц | 589121 | 3.76 | |
| Всего бетона и железобетона | | 857.55 | |

Материалы на изготовление сборных бетонных и железобетонных конструкций учтены в ведомости потребности в материалах и отдельно не учитываются.

## Общие указания

1 Данные о природных условиях, с учетом которые разработаны несущие и ограждающие конструкции здания, и указания по привязке проекта оговорены в пояснительной записке общей части проекта

2 Фундаменты запроектированы в соответствии со СНиП 2.02.01-83 из условии строительства здания на горизонтальной площадке в сухих непучинистых грунтах со следующими характеристиками $C_н$=0,11 кг/см2; $_н$=1,8 тс/м³; $У_н$=30°, $_н$=1,7 тс/м³; $_1$=1,1; $_н$=1,0; $К_н$=1,0

3 Проектом предусматривается срезка плодородного слоя почвы для последующего использования в целях восстановления (рекультивации), нарушенных или малопродуктивных сельскохозяйственных земель, озеленения района застройки и т.д.

4 Производство работ по отрывке котлована выполнять с учетом мероприятий по полному сохранению естественной структуры грунтов основания

5 Фундаментные плиты и блоки укладываются на выравненное песчаное основание толщиной 10см

6 Горизонтальную гидроизоляцию стен выполнять из слоя цементно-песчаного раствора состава 1:2 толщиной 20мм Отметки гидроизоляции см монтажные схемы стен

7. Вертикальная гидроизоляция стен подвала - обмазка горячим битумом за два раза

8 Обратную засыпку грунта производить очищенным от строительного мусора местным грунтом с тщательным послойным трамбованием слоями 20-30см

9. Временные нормативные нагрузки перекрытий помещений приняты в соответствии со СНиП 2.01.07-85 "Нагрузки и воздействия"

10. Водопоглощение лицевого кирпича должно быть не более 12%

11 Раствор для кладки наружных и внутренних стен применять сложный марк 50

| | | | |
|---|---|---|---|
| Нач. АПМ | Орзуа | | |
| Гл. инж. | Собенников | | |
| Гл. арх. пр. | Бельман | | |
| Гл. инж. пр. | Кудрявцева | | |
| Рук. гр. арх. | Гиляревский | | |
| Проверил | Логвинов | | |
| Нормоконт | Новикова | | |

Привязан

Инв. №

244-1-66.86-АС 2

| | | | |
|---|---|---|---|
| Спальный корпус на 250 мест для санаториев /стены кирпичные/ | Стадия | Лист | Листов |
| | Р | 2 | |
| Общие данные /продолжение/ | ЦНИИЭП курортно-туристских зданий и комплексов | | |

Копировал Петухова Формат А2

12 Кладку стен, соприкасающихся с грунтом, выполнять из бетонных блоков, глиняного обыкновенного кирпича пластического прессования по ГОСТ 530/80 марки 100 на цементно-известковом растворе марки 50

13 Проектные решения предусматривают перекрытие проемов в стенах и перегородках шириной до 600мм включительно рядовыми перемычками и 8А Ш в слое цементного раствора марки 100 толщиной 30 мм из расчета два диаметра на 120мм толщины стены

14 При возведении кладки для крепления оконных и дверных коробок закладывать антисептированные деревянные пробки размером 65х120х250 мм через 8 рядов кладки по высоте и крайние на расстоянии не более 300 мм от верха и низа проемов

15 Под опорными участками сборных железобетнных элементов предусмотреть слой раствора марки 100 не более 20мм Установка этих элементов на кладку "насухо" запрещается Швы между плитами перекрытия тщательно заделать раствором марки 100

16 Перегородки на полах по грунту устанавливать на утолщенную бетонную подготовку пола серии 2.230-1 вып 5 деталь 1

17 Неоштукатуриваемую по проекту кладку вести с расшивкой швов, оштукатуриваемую в пустошевку

18 Нижние откосы проемов окон покрыть оцинкованным кровельным железом

19 Оштукатуривание стен и перегородок помещений с повышенной влажностью производить цементно-песчаным, а остальных помещений - известковым раствором

20 Сварные швы выполнять в соответствии с ГОСТ 5264-80

21 Сварные швы и участки закладных деталей с нарушеным в результате сварки защитным покрытием, нанесенным на заводе изготовителе, должны быть дополнительно покрыты протекторным грунтом

22 Все открытые закладные детали и соединительные элементы должны быть защищены от коррозии оцинкованием

23. При выполнении и приемке строительно-монтажных работ необходимо руководствоваться строительными нормами и правилами (СНиП) на производство строительно-монтажных работ и другими действующими нормативными документами

24. Указания о мероприятиях при производстве работ в зимнее время и о мероприятиях по ограничению шума и вибрации, оговорены в пояснительной записке общей части проекта см 244-1-66.86 лист 4, лист 1.

25. За отметку 0.000 условно принята отметка чистого пола 1 этажа спального корпуса

26. Сварочные работы при ручной сварке обычных углеродистых сталей производить электродами типа Э-42 по ГОСТ 9467-75.

27. Анкера для связи настилов перекрытия между собой и стенами сваривать дуговой сваркой электродами Э-42. После сварки анкера следует покрывать слоем цементного раствора толщиной 20мм

28 Строительная часть пассажирского и грузопассажирского лифтов разработана в соответствии с альбомом АС-6.00-001, ГОСТ 22845-85 "Лифты пассажирские больничные и грузовые. Правила производства и приемки работ"

29. Заливку чистого пола в машинном отделении производить при монтаже после установки оборудования лифта и прокладки труб электропроводки. Высота заливки пола в машинном помещении при групповой установке лифтов должна быть 100 мм

30 Устройство перекрытия над машинным помещением производить после монтажа оборудования лифтов

31 Монтаж блоков шахты лифтов должен производиться с опережением возведения примыкающих конструкций здания на один этаж. После монтажа основных блоков ШЛ 50г-28п-а и ШЛ 50-28а они крепятся к перекрытиям и к стенам в двух точках с каждой стороной блока.

32. При монтаже должна быть обеспечена соосность блоков для обеспечения точности монтажа металлическая и пластмассовая шайбы ранее смонтированного блока при помощи гайки устанавливаются на уровне, обеспечивающем установку последующего блока на проектной отметке.

33. Отклонения стен шахты от вертикальной плоскости не должно превышать 15 мм Блоки шахты должны монтироваться на цементном растворе М300, толщина шва 20мм Особое внимание необходимо обращать на тщательное заполнение швов раствором

34 Для подъема блоков шахт лифтов должны применяться специальные траверсы с вертикальными стропами

35 После установки блока шахты лифта в проектное положение монтажные петли должны быть срезаны

36 Ориентация в плане

- основных блоков - по дверному проему,
- дверных блоков - стенка блока со знаком А должна находиться со стороны дверного проема

37 Плиты перекрытий над шахтами монтируются на цементном растворе М-200 после монтажа оборудования толщина шва - 20 мм

| | | | |
|---|---|---|---|
| | | | 244-1-66.86 - АС 2 |
| Нач. АПМ | Орзул | | |
| Гл.инж.м | Собенников | | |
| Гл. арх. пр | Бельман | | Спальный корпус на 250 мест для санаториев (стены кирпичные) |
| Гл.инж.пр | Кудрявцева | | Стадия: Р; Лист: 3; Листов: |
| Рук.гр.арх | Гиляревский | | Общие данные (продолжение) |
| Н.провер | Логвинов | | ЦНИИЭП курортно-туристских зданий и комплексов |
| Норм.конт | Новикова | | |

Привязан

Инв. №

Копировал Петухова Формат А2

## Ведомость отделки помещений

| | Наименование или номер помещения | Потолок | | Стены или перегородки | | Низ стен или перегородок | | | Примечание |
|---|---|---|---|---|---|---|---|---|---|
| | | Площадь | Вид отделки | Площадь | Вид отделки | Площадь | Вид отделки | Высота (мм) | |
| 1 | Кабинет политпросвещения | 33,7 | Затирка побелка | 114 | Затирка покраска клеевая | | ——— | | Отделка на всю высоту |
| 2 | Красный уголок | 46,8 | То же | 5,9 | То же | | ——— | | То же |
| 3 | Узел ввода | 16,5 | Известковая побелка | 52,2 | Известковая побелка | | ——— | | " |
| 4 | Зал игровых автоматов | 212,9 | Затирка побелка | 279,3 | Затирка покраска клеев. | | ——— | | " |
| | То же | | То же | | То же | | ——— | | " |
| 5 | Лыжехранилище (мест-2) | 22,4+38,4 | Известковая побелка | 129,0 | " | | ——— | | " |
| 6 | Помещение дежурного технического персонала | 14,7 26,4 21,1 | То же | 173,9 | " | | ——— | | " |
| 7 | Кладовая спортинвентаря | 9,3 | " | 27 | " | | ——— | | " |
| 8 | Буфет персонала | 16,0 | Затирка побелка | 63 | " | | ——— | | " |
| 9 | Санузлы (мест-2) | 10,6+6,1 | То же | 45 | " | 91 | Керамическ плитка | 1800 | ——— |
| 10 | Гардероб персонала | 16,8 13,2 | " | 97 | " | | ——— | | Отделка на всю высоту |
| 11 | Венткамера | 84,9 | Известковая побелка | 162,2 | Известковая побелка | | ——— | | То же |
| 12 | Коридор | 128,7 | Затирка побелка | 147 | Затирка покраска клеев. | | ——— | | " |
| 13 | Тамбур | 8,3+4,3 | То же | 18 | То же | | | | " |
| 14 | Техническое помещение | 13,4 | Известковая побелка | 44,1 | Известковая побелка | | ——— | | " |

## Экспликация полов

| Наименование или номер помещения по проекту | Тип пола по проекту | Схема пола или номер узла по серии 2.244-1 выпуска | Элементы пола и их толщина | Площадь пола м2 | Примечание |
|---|---|---|---|---|---|
| Санузлы | 1 | 240 | Покрытие – керамические плитки ГОСТ 6787-80 – 10мм<br>Н=105 | 17,0 | |
| Кабинет политпросвещения, красный уголок, узел ввода, тамбур, зал игровых автоматов, лыжехранилище, помещение дежурного технического персонала, кладовая спортинвентаря, буфет персонала; гардероб персонала; венткамера, коридор; техпомещ. | 2 | 238 | Покрытие – бетонные плиты из бетона марки 200 – 20мм<br>Н=115 | 704,0 | |

| | | | |
|---|---|---|---|
| Нач. АПМБ | Друзь | | 244-1-66.86-АС2 |
| Гл. инж. м | Собенников | | |
| ГАП | Бельман | | Спальный корпус на 250 мест для санаториев /стены кирпичные/ — Стадия Р; Лист 4; Листов |
| ГИП | Кудрявцева | | |
| Рук. грарх | Гиляревский | | |
| Провер | Логвинов | | Общие данные (окончание) |
| Разраб | Полежаева | | ЦНИИЭП курортно-туристских зданий и комплексов |
| Н. контр | Новикова | | |

Привязан

Инв. №

Копировал Петухова Петухова

Формат А2

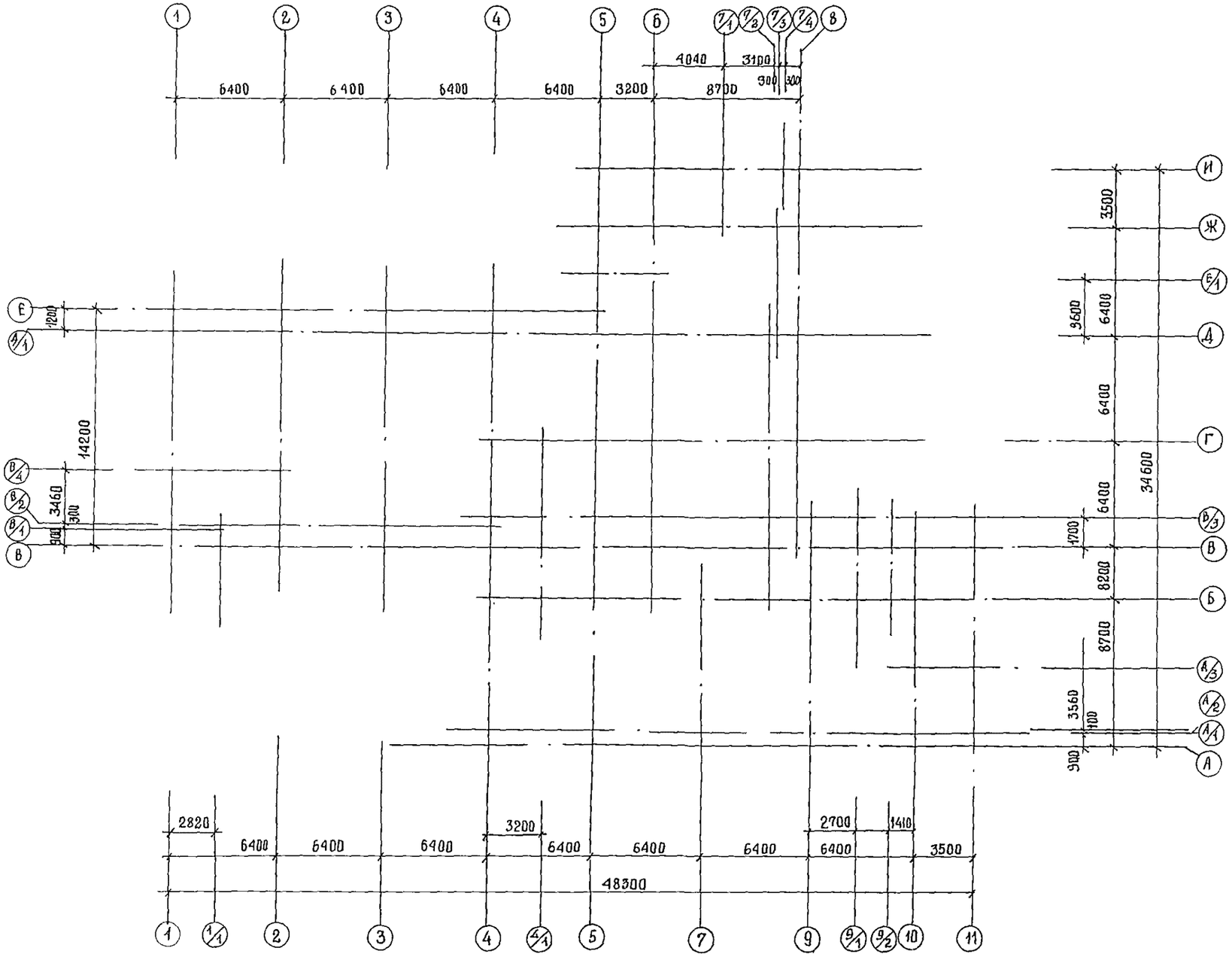


| | | | | | | | |
|---|---|---|---|---|---|---|---|
| | | | | | | 244-1-66.86 — АС2 | |
| | | Нач АПМ | Орзул | | | | |
| | | ГИ ИНЖ М | Собенников | | | | |
| Привязан | | ГИ АРХ ПР | Бельман | | Спальный корпус на 250 мест для санаториев /стены кирпичные/ | Стадия: Р | Лист: 5 | Листов: |
| | | ГИ ИНЖ ПР | Кудрявцева | | | | | |
| | | РУК ГР АРХ | Гиляревский | | | | | |
| | | ПРОВЕР | Логвинов | | План разбивки осей | ЦНИИЭП курортно-туристских зданий и комплексов | | |
| Инв. № | | Н КОНТР | Иванова | | | | | |

Копировал

Формат А2

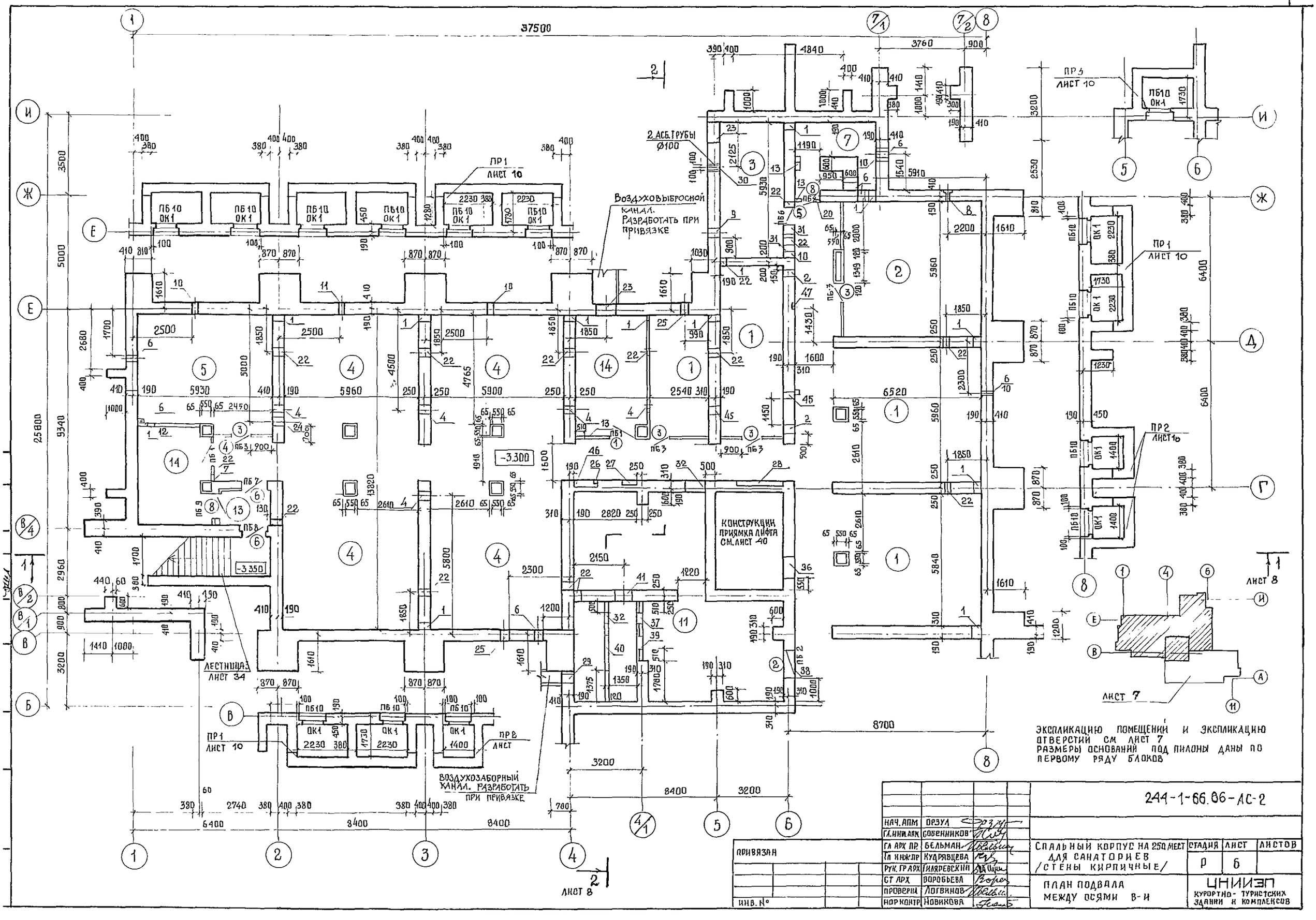


ЭКСПЛИКАЦИЮ ПОМЕЩЕНИЙ И ЭКСПЛИКАЦИЮ ОТВЕРСТИЙ СМ ЛИСТ 7
РАЗМЕРЫ ОСНОВАНИЙ ПОД ПИЛОНЫ ДАНЫ ПО ПЕРВОМУ РЯДУ БЛОКОВ

| | | | |
|---|---|---|---|
| | | | 244-1-66.86-АС-2 |
| НАЧ. АПМ | ОРЗУЛ | | |
| ГЛ. ИНЖ. АПК | СОБЕННИКОВ | | |
| ГЛ. АРХ. ПР. | БЕЛЬМАН | | |
| ГЛ. КНЖ. ПР | КУДРЯВЦЕВА | | |
| РУК. ГР. АРХ | ГИЛЯРЕВСКИЙ | | |
| СТ. АРХ. | ВОРОБЬЕВА | | |
| ПРОВЕРИЛ | ЛОГВИНОВ | | |
| НОРКОНТР. | НОВИКОВА | | |

Привязан

Инв. №

Спальный корпус на 250 мест для санаториев /стены кирпичные/

| Стадия | Лист | Листов |
|---|---|---|
| Р | 6 | |

План подвала между осями В-И

ЦНИИЭП курортно-туристских зданий и комплексов

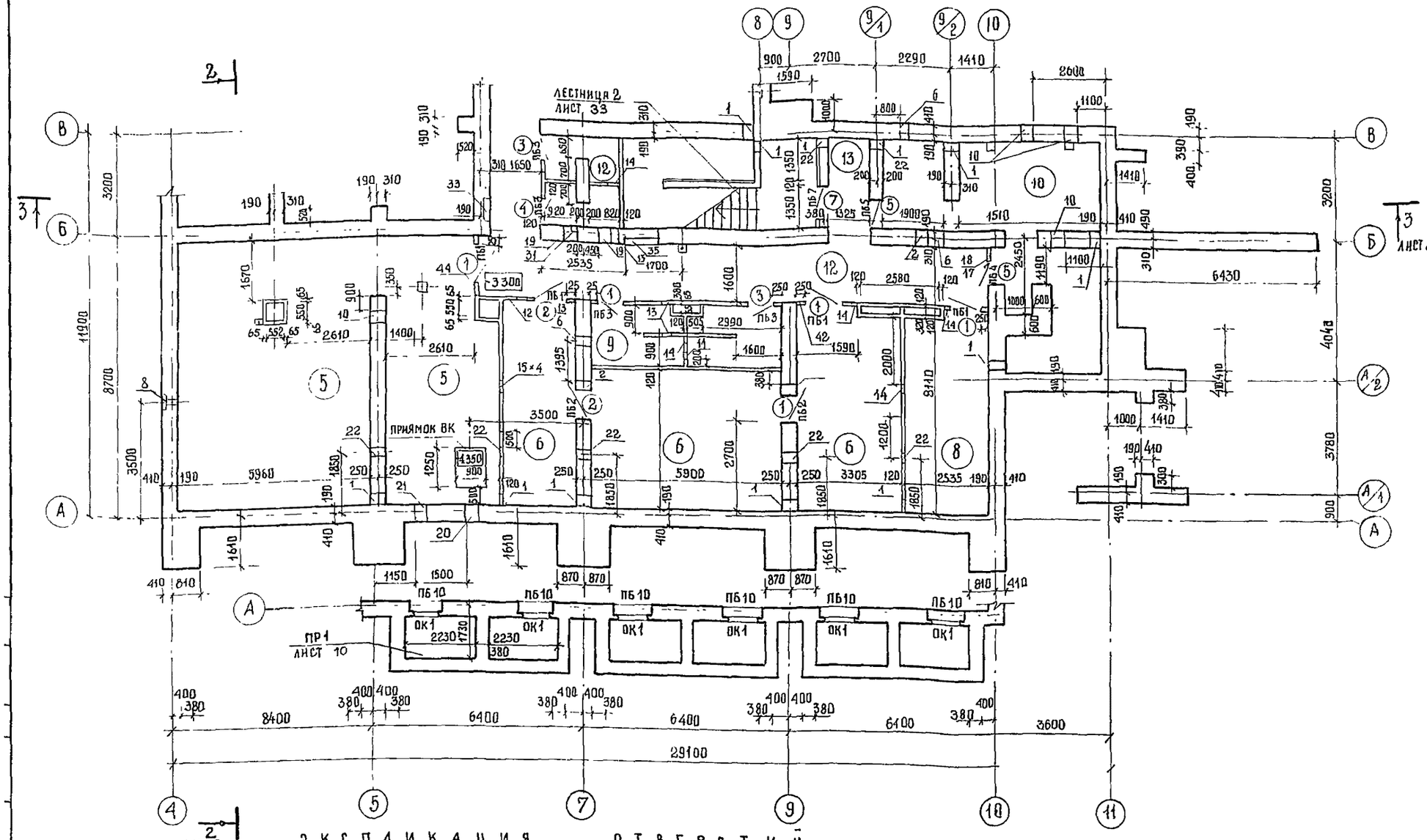


## ЭКСПЛИКАЦИЯ ПОМЕЩЕНИЙ

| НОМЕР ПО ПЛАНУ | НАИМЕНОВАНИЕ ПОМЕЩЕНИЙ | ПЛОЩАДЬ м² |
|---|---|---|
| 1 | КРУЖКОВАЯ | 34,4 |
| 2 | КРАСНЫЙ УГОЛОК | 40,8 |
| 3 | УЗЕЛ ВВОДА | 16,5 |
| 4 | ЗАЛ ИГРЫ В НАСТОЛЬНЫЙ ТЕННИС | 234,9 |
| 5 | ЛЫЖЕХРАНИЛИЩЕ 22,4+38,4 | 60,8 |
| 6 | ПОМЕЩЕНИЕ ДЕЖУРНОГО ТЕХНИ- | |
| | ЧЕСКОГО ПЕРСОНАЛА 14,7+26,4+21,1 | 62,2 |
| 7 | КЛАДОВАЯ СПОРТИНВЕНТАРЯ | 9,3 |
| 8 | БУФЕТ ПЕРСОНАЛА | 16,0 |
| 9 | САНУЗЛЫ 10,6+6,1 | 16,7 |
| 10 | ГАРДЕРОБ ПЕРСОНАЛА 16,8+13,2 | 30,0 |
| 11 | ВЕНТКАМЕРА | 31,9 |
| 12 | КОРИДОР | 115,1 |
| 13 | ТАМБУР 8,3+4,3 | 12,6 |
| 14 | ТЕХНИЧЕСКОЕ ПОМЕЩЕНИЕ | 13,4 |

## ЭКСПЛИКАЦИЯ ОТВЕРСТИЙ

| N ОТВ | РАЗМЕРЫ В | РАЗМЕРЫ Н | ОТМЕТКА НИЗА ОТВЕРСТИЯ | НАЗНАЧЕНИЕ ОТВЕРСТИЯ |
|---|---|---|---|---|
| 1 | 300 | 400 | -3.200 | ОВ |
| 2 | 300 | 350 | -0.650 | ОВ |
| 3 | 300 | 350 | -0.650 | ВК |
| 4 | 300 | 600 | -0.950 | ТОЖЕ |
| 5 | 400 | 400 | -0.380 | " |
| 6 | 300 | 300 | -0.700 | " |
| 7 | 300 | 300 | -0.930 | " |
| 8 | 270 | 350 | -0.800 | НИША ВК ГЛУБ 250 |
| | 100 | 100 | -0.700 | ОТВ ВК |
| 9 | 400 | 600 | -3.400 | ВК |
| 10 | 460 | 600 | 3.800 | ТОЖЕ |
| 11 | 400 | 600 | -4.100 | " |
| 12 | 400 | 350 | -1.100 | ОВ |
| 13 | 350 | 350 | -0.650 | ОВ |
| 14 | 200 | 200 | -0.500 | ТОЖЕ |
| 15 | 250 | 250 | -1.100 | " |
| 16 | 200 | 100 | -0.400 | ЭО |
| 17 | 300 | 900 | -1.100 | ВК И ОВ |
| 18 | 400 | 300 | -3.800 | ТОЖЕ |
| 19 | 400 | 300 | -3.700 | " |
| 20 | 400 | 600 | -4.350 | " |
| 21 | 400 | 600 | -3.800 | " |
| 22 | 300 | 400 | -0.900 | ОВ |
| 23 | 900 | 700 | -2.200 | ОВ |
| 24 | 400 | 400 | -3.900 | ВК |
| 25 | 400 | 150 | -1.800 | СС |
| 26 | 150 | 150 | -0.500 | ШТРАБА ВК |
| 27 | 650 | 950 | -1.330 | НИША СО ГЛУБ 280 |
| 28 | 2000 | 2970 | -3.300 | НИША ЭО ГЛУБ 280 |
| 29 | 1000 | 1600 | -3.200 | ОВ |
| 30 | 100 | 100 | -1.600 | ЭО |
| 31 | 400 | 400 | -0.700 | ВК |
| 32 | 950 | 550 | -1.100 | ОВ |
| 33 | 700 | 2970 | -2.100 | НИША ЭО ГЛУБ 300 |
| 34 | 250 | 100 | -0.600 | ШТАБА ЭО |
| 35 | 1000 | 2970 | - | НИША ЭО ГЛУБ 350 |
| 36 | 1000 | 600 | -1.500 | ОВ |
| 37 | 505 | 1255 | -3.000 | ТОЖЕ |
| 38 | 1150 | 500 | -0.800 | " |
| 39 | 400 | 400 | -2.930 | ОВ |
| 40 | 1560 | 1560 | -3.000 | ТОЖЕ |
| 41 | 980 | 1150 | -3.050 | " |
| 42 | 400 | 600 | -0.930 | " |
| 43 | 1150 | 650 | -1.150 | " |
| 44 | 1600 | 550 | -1.100 | " |
| 45 | 400 | 600 | -1.200 | ВК |
| 46 | 900 | 1000 | -2.050 | НИША ВК. ГЛУБ. 250 |
| 47 | 150 | | -0.500 | ШТРАБА ВК ГЛУБ 250 |

Спецификацию к схемам заполнения проемов спецификацию элементов заполнения проемов, ведомость проемов дверей, ведомость перемычек, спецификацию перемычек см, Лист 9
Размер оснований под пилоны дан по первому ряду блоков

| | | | |
|---|---|---|---|
| НАЧ. АПМ.6 | ОРЗУЛ | | |
| ГЛ. ИНЖ. АПМ | СОБЕННИКОВ | | |
| ГЛ. АРХ. ПР | БЕЛЬМАН | | |
| ГЛ. ИНЖ. ПР | КУДРЯВЦЕВА | | |
| РУК. ГР. АРХ | ПИЛЯРЕВСКИЙ | | |
| СТ. АРХ. | ВОРОБЬЕВА | | |
| ПРОВЕРИЛ | ЛОГВИНОВ | | |
| НОРМ. КОНТР. | НОВИКОВА | | |

Привязан

Инв. №

244-1-66.86 - АС - 2

Спальный корпус на 250 мест для санаториев / стены кирпичные /

| СТАДИЯ | ЛИСТ | ЛИСТОВ |
|---|---|---|
| Р | 7 | |

План подвала между осями А-В

ЦНИИЭП курортно-туристских зданий и комплексов

Копировал

Формат А2

## РАЗРЕЗ 1-1

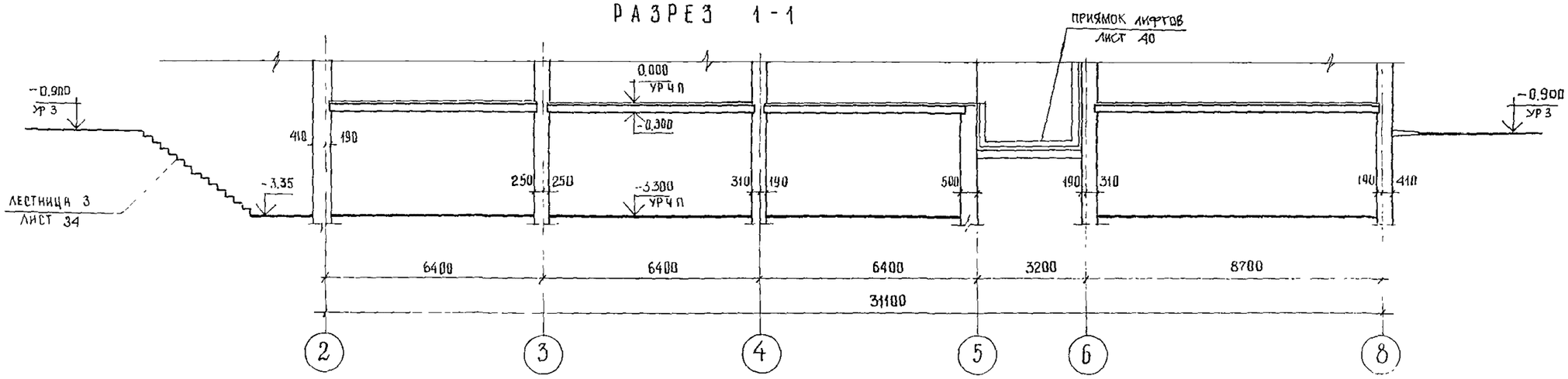


## РАЗРЕЗ 2-2

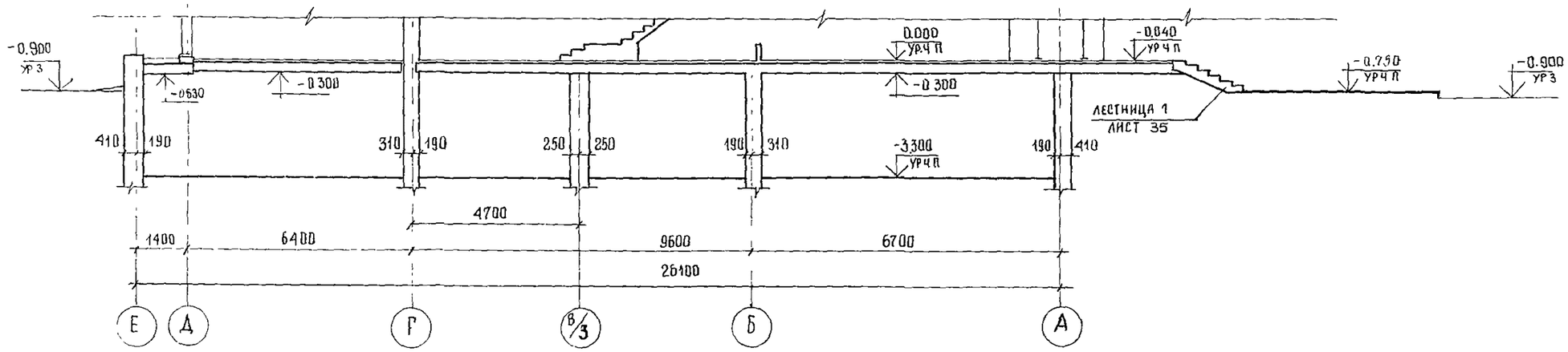


## РАЗРЕЗ 3-3

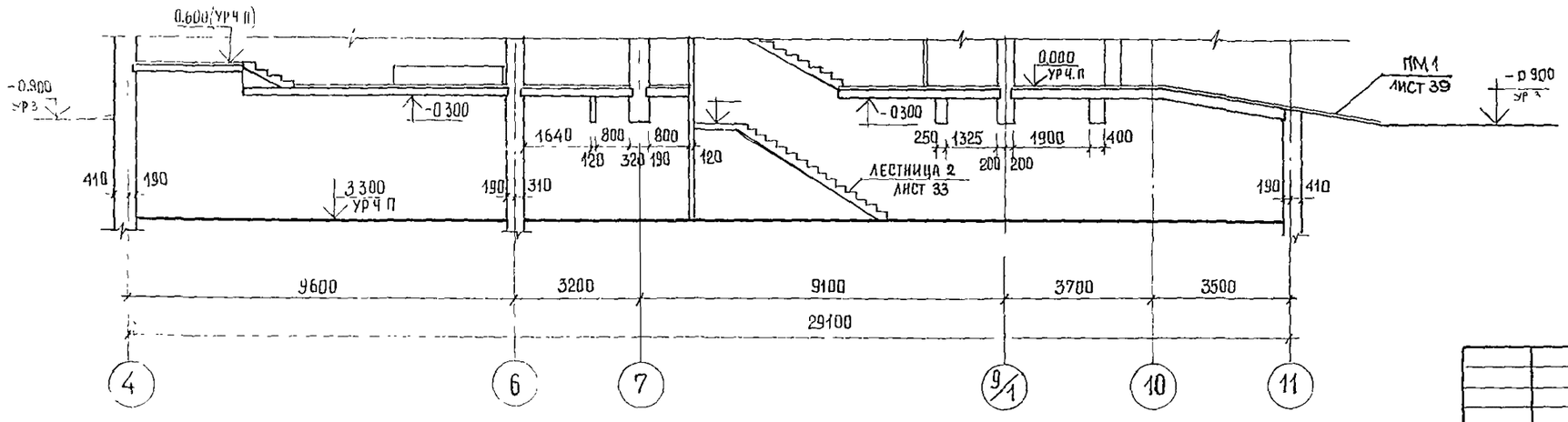


| | | | | | |
|---|---|---|---|---|---|
| | | | | 244-1-66.86 - АС.2 | |
| НАЧ АПМ | ОРЗУЛ | | | | |
| ГЛ. ИНЖ АПМ | СОБЕННИКОВ | | | | |
| ГЛ АРХ ПР | БЕЛЬМАН | | | СПАЛЬНЫЙ КОРПУС НА 250 МЕСТ ДЛЯ САНАТОРИЕВ /СТЕНЫ КИРПИЧНЫЕ/ | СТАДИЯ Р; ЛИСТ 8; ЛИСТОВ |
| ГЛ ИНЖ ПР | КУДРЯВЦЕВА | | | | |
| РУК ГР АРХ | ГИЛЯРЕВСКИЙ | | | РАЗРЕЗЫ 1-1, 2-2, 3-3 | ЦНИИЭП КУРОРТНО-ТУРИСТСКИХ ЗДАНИЙ И КОМПЛЕКСОВ |
| ПРОВЕРИЛ | ЛОГВИНОВ | | | | |
| НОРМ КОНТР | НОВИКОВА | | | | |
| ПРИВЯЗАН | | | | | |
| ИНВ.№ | | | | | |

КОПИРОВАЛ

ФОРМАТ А2

## ВЕДОМОСТЬ ПЕРЕМЫЧЕК

| МАРКА ПОЗ | СХЕМА СЕЧЕНИЯ |
|---|---|
| ПБ 1 (МЕСТ 5) | 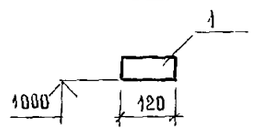  |
| ПБ 2 (МЕСТ 3) | 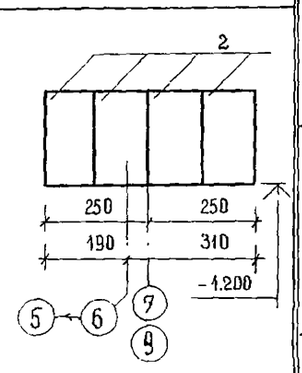  |
| ПБ 3 (МЕСТ 4) | 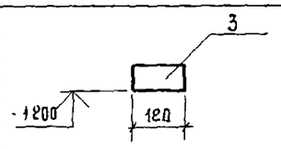  |
| ПБ 4 (МЕСТ 2) | 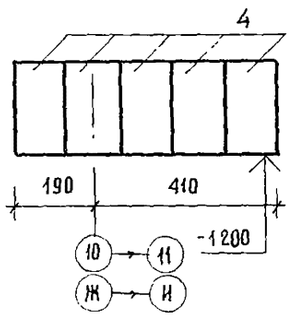  |
| ПБ 5 (МЕСТ 1) | 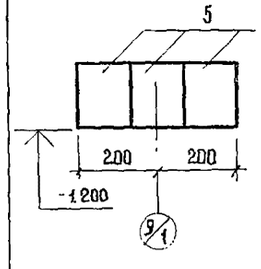  |
| ПБ 6 (МЕСТ 1) | 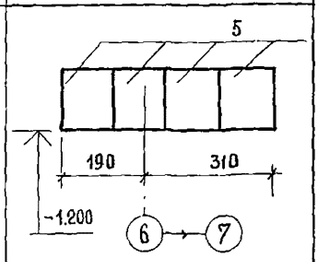  |
| ПБ 7 (МЕСТ 2) | 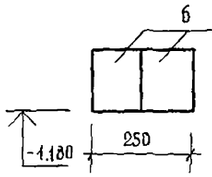  |
| ПБ 8 (МЕСТ 1) | 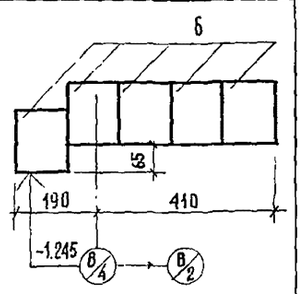  |
| ПБ 9 (МЕСТ 1) | 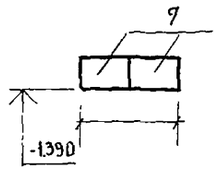  |
| ПБ 10 (МЕСТ 20) | 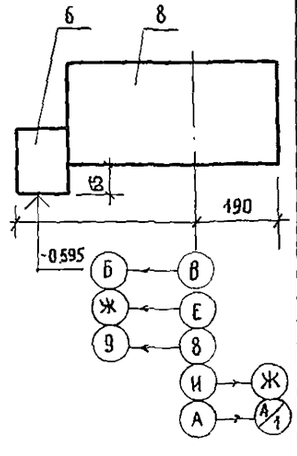  |

## ВЕДОМОСТЬ ПРОЁМОВ ДВЕРЕЙ

| МАРКА ПОЗ | РАЗМЕР ПРОЁМА В КЛАДКЕ ММ |
|---|---|
| 1, 2 | 1220 × 2100 |
| 3,4 | 820 × 2100 |
| 5 | 920 × 2100 |
| 6,7 | 1340 × 2120 |
| 8 | 950 × 1910 |

ОК1

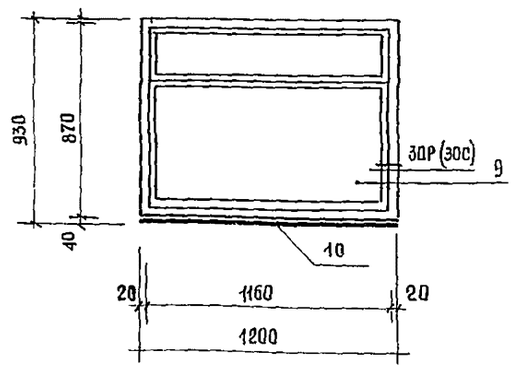


## СПЕЦИФИКАЦИЯ К СХЕМЕ ЗАПОЛНЕНИЯ ОКОННЫХ ПРОЕМОВ

| МАРКА ПОЗ | ОБОЗНАЧЕНИЕ | НАИМЕНОВАНИЕ | КОЛ НА t °С -20 | -30 | -40 | МАССА ЕД КГ | ПРИМЕЧАНИЕ |
|---|---|---|---|---|---|---|---|
| | | ОК 1 (МЕСТ 20) | | | | | |
| 9 | 1.136.5-16 Ч.1 01 00.00-01 | ОКНО ОС 12-9 | 1 | | | | |
| | 1.136 5-16 Ч 2 02 00.00-01 | ОР 12-9 | | 1 | | | |
| | 1. 136 5-17 02.00 00- 01 | ОРС 12-9 | | | 1 | | |
| 10 | ГОСТ 17.280-79 | ДОСКА ПОДОКОННАЯ ПД 13-35 | 1 | | | | |
| | ГОСТ 17 280-79 | ПД 13-40 | | 1 | 1 | | |

## СПЕЦИФИКАЦИЯ ЭЛЕМЕНТОВ ЗАПОЛНЕНИЯ ПРОЕМОВ

| МАРКА ПОЗ | ОБОЗНАЧЕНИЕ | НАИМЕНОВАНИЕ | КОЛ-ВО | МАССА ЕД.КГ | ПРИМЕЧАНИЕ |
|---|---|---|---|---|---|
| 1 | 1.136 - 10 | ДВЕРНОЙ БЛОК ДГ-21-12Л | 5 | | |
| 2 | ТО ЖЕ | ДГ-21-12 | 3 | | |
| 3 | " | ДГ-21-8Л | 6 | | |
| 4 | " | ДГ-21-8 | 3 | | |
| 5 | " | ДГ-21-9Л | 3 | | |
| 6 | 1.136.5-19 11.000-02 | ДС-21-13ГТА | 2 | | |
| 7 | ТО ЖЕ | ДС-21-13ГТА | 1 | | |
| 8 | " | ДС 19-9ГТ | 1 | | |
| | ПЕРЕМЕННЫЕ | ДАННЫЕ | | | |
| | t = -20°C | | | | |
| 9 | 1.136.5-16 4.1 01.00 00-01 | ОКНО ОС 12-9 | 20 | | |
| 10 | ГОСТ 17.280-79 | ДОСКА ПОДОКОННАЯ ПД 13-35 | 20 | | |
| | t = -30°C | | | | |
| 9 | 1.136.5-16 4 2 02.00.00-01 | ОКНО ОР 12-9 | 20 | | |
| 10 | ГОСТ 17 280-79 | ДОСКА ПОДОКОННАЯ ПД 13-40 | 20 | | |
| | t = -40°C | | | | |
| 9 | 1.136.5-17 02 00 00-01 | ОКНО ОРС 12-9 | 20 | | |
| 10 | ГОСТ 17.280-79 | ДОСКА ПОДОКОННАЯ ПД 13-40 | 20 | | |

## СПЕЦИФИКАЦИЯ ПЕРЕМЫЧЕК

| МАРКА ПОЗ | ОБОЗНАЧЕНИЕ | НАИМЕНОВАНИЕ | КОЛ-ВО | МАССА ЕД КГ | ПРИМЕЧАНИЕ |
|---|---|---|---|---|---|
| 1 | 1.038.1-1.1 01 00.00-02 | ПЕРЕМЫЧКА 1ПБ 16-1 | 1 | | |
| 2 | 1.038.1-1.1 09 00.00-04 | 3ПБ 18-37 | 12 | | |
| 3 | 1.038.1-1.1 01 00.00 | 1ПБ 10-1 | 6 | | |
| 4 | 1.038.1-1.1 09 00.00-02 | 3ПБ 16-37 | 10 | | |
| 5 | 1.038.1-1.1 02 00.00-02 | 2ПБ 13-1 | 7 | | |
| 6 | 1.038.1-1.1 02 00.00-04 | 2ПБ 16-2 | 29 | | |
| 7 | 1.038 1-1.1 01 00.00-01 | 1ПБ 13-1 | 2 | | |
| 8 | | | | | |

| | | | |
|---|---|---|---|
| НАЧ.АЛМ | ОРЗУЛ | | |
| ГА НИЖ М | СОБЕННИКОВ | | |
| ГА АРХ ПР | БЕЛЬМАН | | |
| ГА НИЖ ПР | КУДРЯВЦЕВА | | |
| РУК ГР АРХ | ГИДАРЕВСКИЙ | | |
| НОРМОК | НОВИКОВА | | |

ПРИВЯЗАН

ИНВ. №

244-1-66.86 - АС2

СПАЛЬНЫЙ КОРПУС НА 250 МЕСТ ДЛЯ САНАТОРИЕВ /СТЕНЫ КИРПИЧНЫЕ/

| СТАДИЯ | ЛИСТ | ЛИСТОВ |
|---|---|---|
| Р | 9 | |

ВЕДОМОСТЬ И СПЕЦИФИКАЦИЯ ПЕРЕМЫЧЕК СХЕМЫ СПЕЦИФИКАЦИЯ К СХЕМЕ ЗАПОЛНЕНИЯ ОКОННЫХ ПРОЕМОВ ВЕДОМОСТЬ ПРОЕМОВ ДВЕРЕЙ СПЕЦИФИКАЦИЯ ЭЛЕМЕНТОВ ЗАПОЛНЕНИЯ ПРОЕМОВ

ЦНИИЭП КУРОРТНО-ТУРИСТСКИХ ЗДАНИЙ И КОМПЛЕКСОВ

КОПИРОВАЛ

ФОРМАТ А2

## ПРИЯМОК ПР1

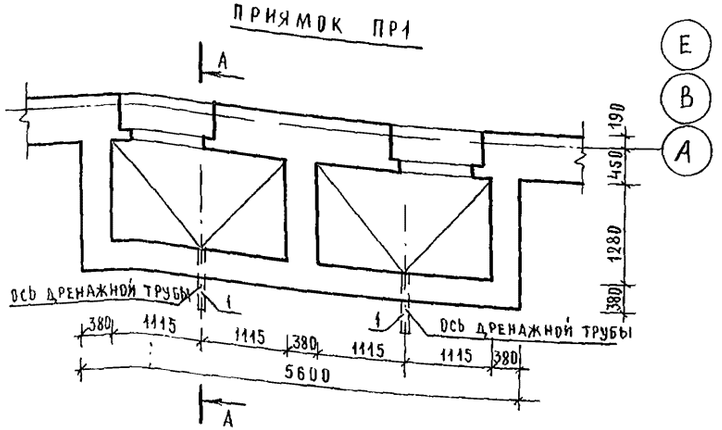


## ПРИЯМОК ПР 3

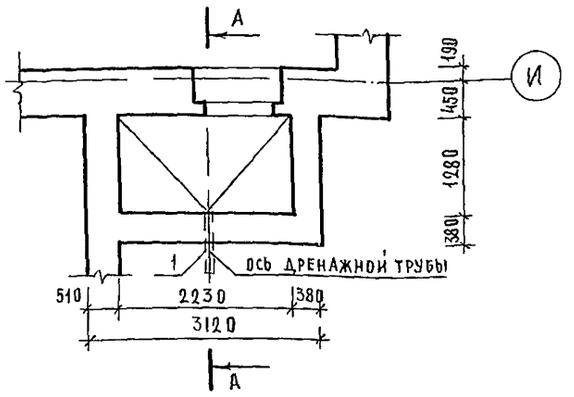


## ВЕДОМОСТЬ ПРИЯМКОВ

| МАРКА ПОЗ | ОБОЗНАЧЕНИЕ | НАИМЕНОВАНИЕ | КОЛ-ВО | ПРИМЕЧАНИЕ |
|---|---|---|---|---|
| ПР 1 | -АС2 ЛИСТ 10 | ПРИЯМОК ПР 1 | 8 | |
| ПР 2 | -АС-2 ЛИСТ 10 | ПР 2 | 3 | |
| ПР 3 | -АС 2 ЛИСТ 10 | ПР 3 | 1 | |

## СПЕЦИФИКАЦИЯ ЭЛЕМЕНТОВ ПРИЯМКА

| МАРКА ПОЗ | ОБОЗНАЧЕНИЕ | НАИМЕНОВАНИЕ | КОЛ НА ПРИЯМОК | | | МАССА ЕД. КГ | ПРИМЕЧАНИЕ |
|---|---|---|---|---|---|---|---|
| | | | ПР-1 | ПР-2 | ПР-3 | | |
| РШ-1 | -КЖИ-41 010 | РЕШЕТКА РШ-1 | 1 | | 1 | | |
| РШ-2 | -КЖИ-41.010 | РШ-2 | | 1 | | | |
| РШ-3 | -КЖИ-42.010 | РШ-3 | 1 | | 1 | | |
| РШ-4 | -КЖИ-42 010 | РШ-4 | | 1 | | | |
| 1 | | ДРЕНАЖНАЯ ТРУБА БНТ90 АСБОЦЕМЕНТНАЯ ГОСТ 1839-80 ℓ = 1000 | 1 | 1 | 1 | | |

## ПРИЯМОК ПР2

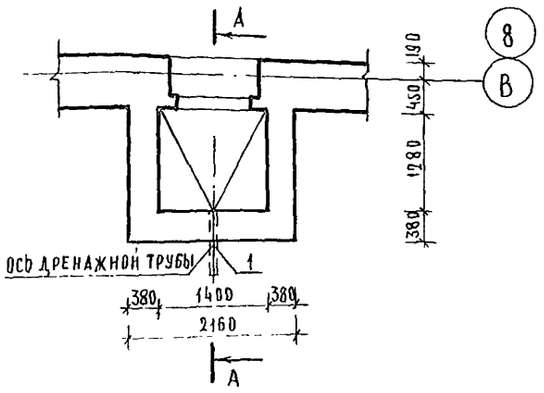


## А–А

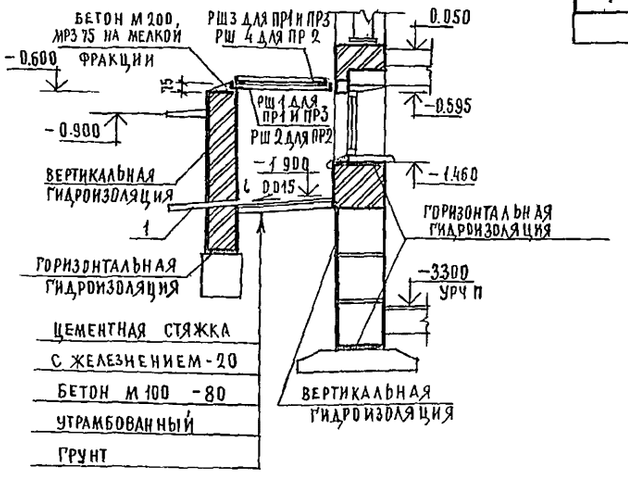


МЕТАЛЛИЧЕСКИЕ РЕШЕТКИ РШ1 – РШ4 СМ ЛИСТ КЖИ 41-45

| | | | |
|---|---|---|---|
| НАЧ АТМ. | ОРЗУЛ | | |
| ГА КНЖ М. | СОБЕННИКОВ | | |
| ГА АРХ ПР | БЕЛЬМАН | | |
| ГА КНЖ ПР | КУДРЯВЦЕВА | | |
| ДОК ТР АРХ | ГИЛЯРЕВСКИЙ | | |
| ПРОВЕР | ЛОГВИНОВ | | |
| НОРМОК. | НОВИКОВА | | |

ПРИВЯЗАН

ИНВ №

244-1-66.86-АС 2

СПАЛЬНЫЙ КОРПУС НА 250 МЕСТ ДЛЯ САНАТОРИЕВ (СТЕНЫ КИРПИЧНЫЕ)

ПРИЯМКИ ПР1, ПР2, ПР3.

| СТАДИЯ | ЛИСТ | ЛИСТОВ |
|---|---|---|
| Р | 10 | |

ЦНИИЭП КУРОРТНО-ТУРИСТСКИХ ЗДАНИЙ И КОМПЛЕКСОВ

КОПИРОВАЛ Петухова Петухова ФОРМАТ А2

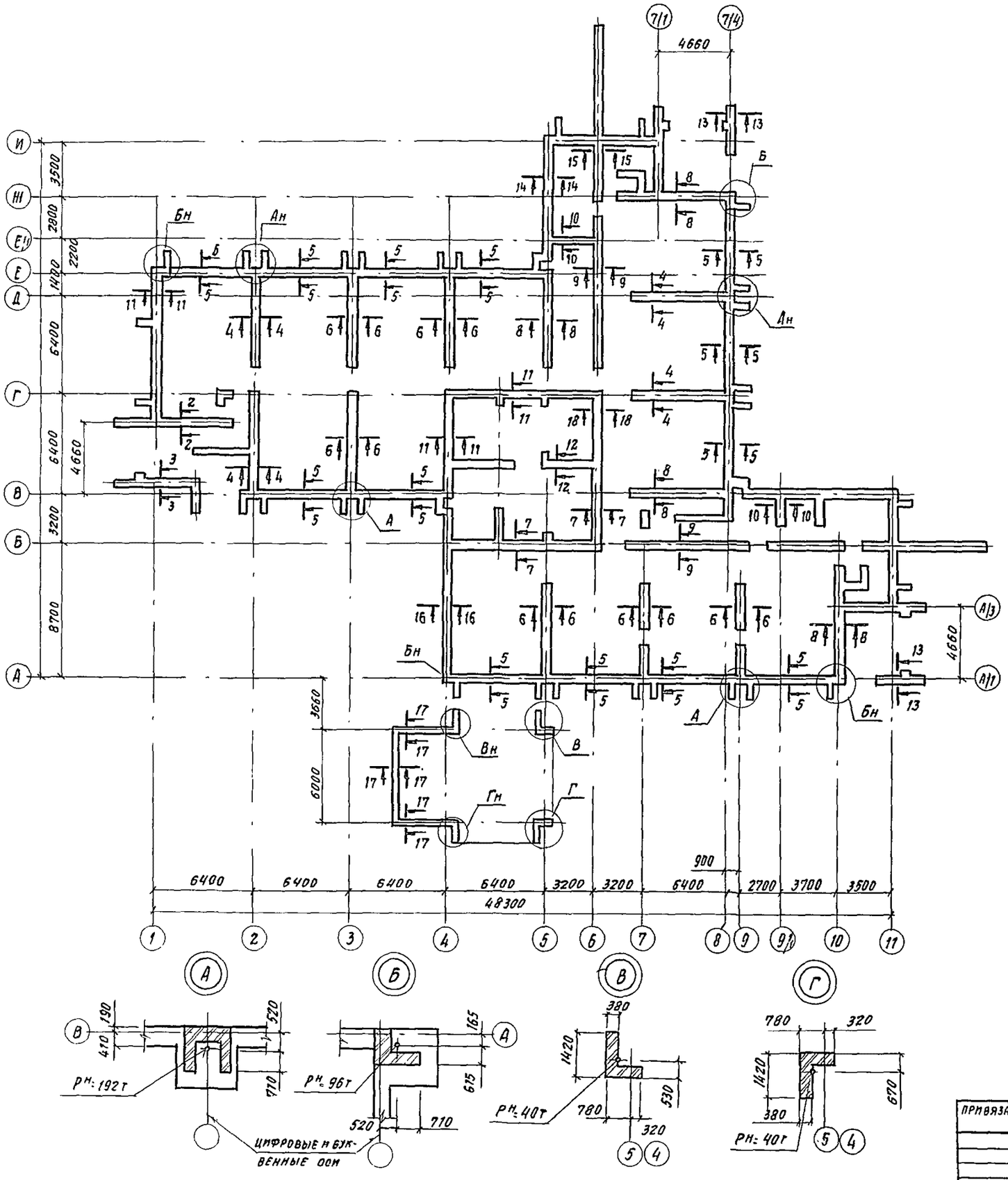


Таблица нормативных нагрузок на фундаменты в кН/м

| Ось | Сечение | от кирпичных стен при расчетной $t^н$ | | | от панелей перекрытия из тяжелого бетона | временные | прочие постоянные нагрузки | суммарная нагрузка по основному варианту при $t^н_{меч}=-30°C$ |
|---|---|---|---|---|---|---|---|---|
| | | -20°С | -30°С | -40°С | | | | |
| 1 | 1–1 | 19.5 | 19.5 | 26.7 | 6.5 | 4.0 | 8.4 | 38.4 |
| см. схему | 2–2 | 9.0 | 9.7 | 11.2 | 6 | 3 | 1.0 | 11.6 |
| см. схему | 3–3 | 9.0 | 9.7 | 11.2 | 12.0 | 4.1 | 5.1 | 30.9 |
| 2; Г; Д | 4–4 | 21.5 | 22.3 | 25.5 | 14.2 | 10.2 | 20.6 | 67.3 |
| см. схему | 5–5 | 4.0 | 4.0 | 4.5 | — | — | — | 4.0 |
| 3; 4; 5; 7; 9 | 6–6 | 22.2 | 22.2 | 22.2 | 17.7 | 10.5 | 22.0 | 72.4 |
| | 7–7 | 21.7 | 22.4 | 23.1 | | | | 22.4 |
| 8; 5; 10 | 8–8 | 19.8 | 19.8 | 26.0 | 11.8 | 7.2 | 15.1 | 53.9 |
| 6; Е÷Г | 9–9 | 19.8 | 19.8 | 19.8 | 7.0 | 3.9 | 8.4 | 39.4 |
| Е; 9' | 10–10 | 20.6 | 22.2 | 23.8 | — | — | — | 22.2 |
| | 11–11 | 21.7 | 22.7 | 23.7 | 17.2 | 11.3 | 9.2 | 60.4 |
| | 12–12 | 19.1 | 19.1 | 19.1 | 6.5 | 4.5 | 1.6 | 31.7 |
| см. схему | 13–13 | 18.1 | 21.6 | 25.6 | 3.2 | 2.2 | 1.7 | 28.7 |
| 5 | 14–14 | 13.6 | 15.6 | 18.2 | 2.3 | 1.2 | 2.7 | 22.0 |
| 6 | 15–15 | 12.9 | 12.9 | 12.9 | 4.5 | 2.4 | 4.5 | 24.3 |
| 4 | 16–16 | 22.6 | 22.6 | 27.5 | 7.8 | 4.8 | 10.1 | 45.3 |
| см. схему | 17–17 | 5.5 | 5.6 | 5.5 | — | — | — | 5.5 |
| 6 | 18–18 | 21.7 | 22.4 | 23.1 | 2.0 | 1.9 | 1.3 | 27.6 |
| | | | | | | | | |

| | | | |
|---|---|---|---|
| Рук. АПМ-6 | Орзул | | 244-1-66.86 – АС2 |
| Гл. инж. м. | Собенников | | |
| ГАП | Бельман | | Спальный корпус на 250 мест для санаториев |
| ГИП | Кудрявцева | | Стадия: Р; Лист: 11; Листов: |
| РГИ | Иванова | | Схема сечений для таблицы нормативных нагрузок на фундаменты |
| РГИ | Назарова | | ЦНИИЭП курортно-туристских зданий и комплексов |
| Инженер | Старостина | | |
| Н. контр. | Новикова | | |

Привязан

Инв. №

Копировал

Формат А2

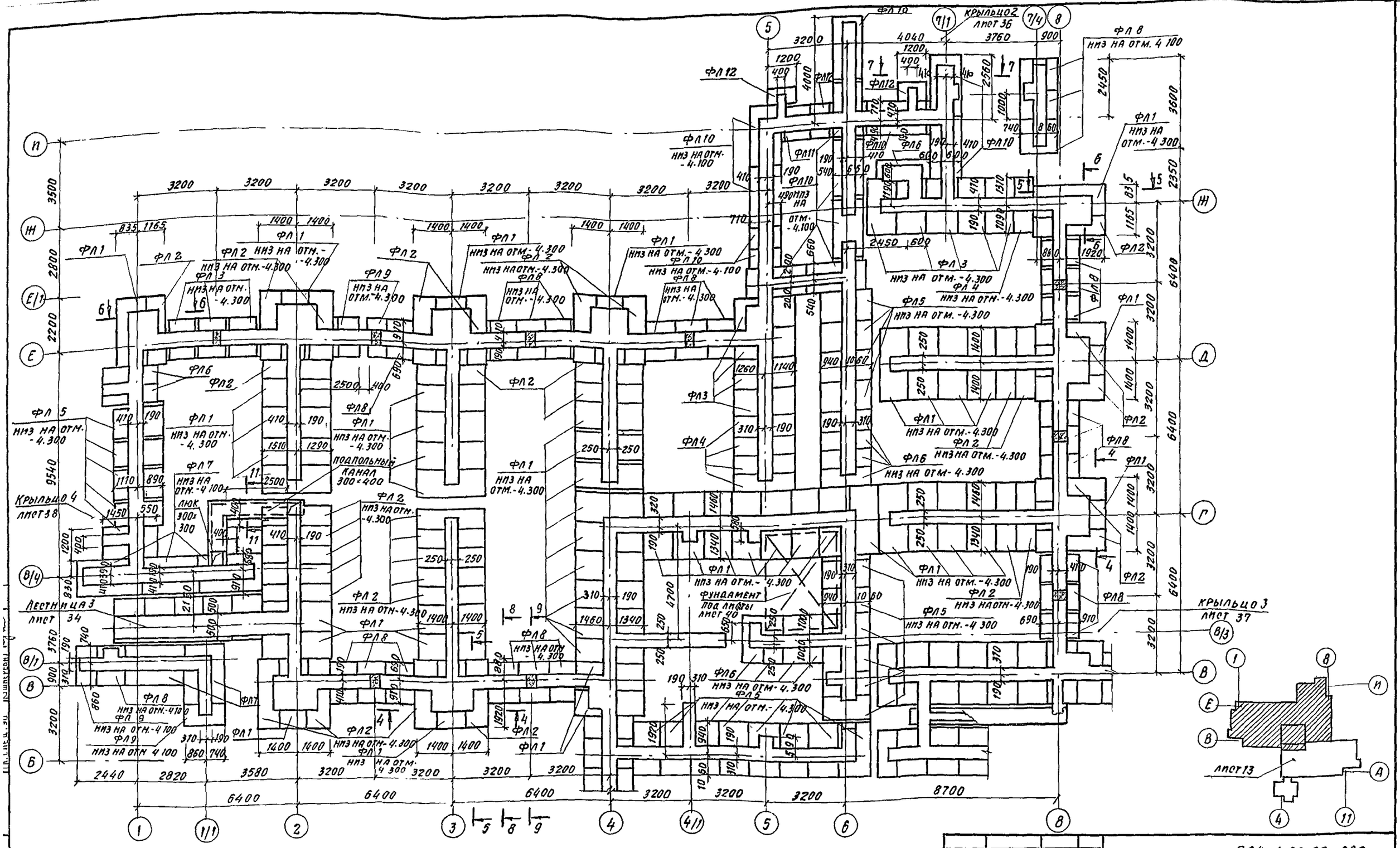


1. Спецификацию элементов фундаментов см. л. 14
2. Сечения 1-1, 2-2, 3-3 см л. 19, сечения 4-4 ... 13-13 см. л. 20

| | | | |
|---|---|---|---|
| Нач. АПМ. | Орзул | | |
| Гл. инж. пр. | Сабенников | | |
| ГАП | Бельман | | |
| ГИП | Кудрявцева | | |
| Рук. гр. ИМ | Иванова | | |
| Рук. гр. МК | Назарова | | |
| Ст. инж. | Левина | | |
| Н. контр. | Новиков | | |

244-1-66.86-АС2

Спальный корпус на 250 мест для санаториев

| Стадия | Лист | Листов |
|---|---|---|
| Р | 12 | |

Схема расположения элементов фундаментов между осями 1-8; Б-И

ЦНИИЭП курортно-туристских зданий и комплексов

Привязан

Инв. №

Копировал

Формат А2

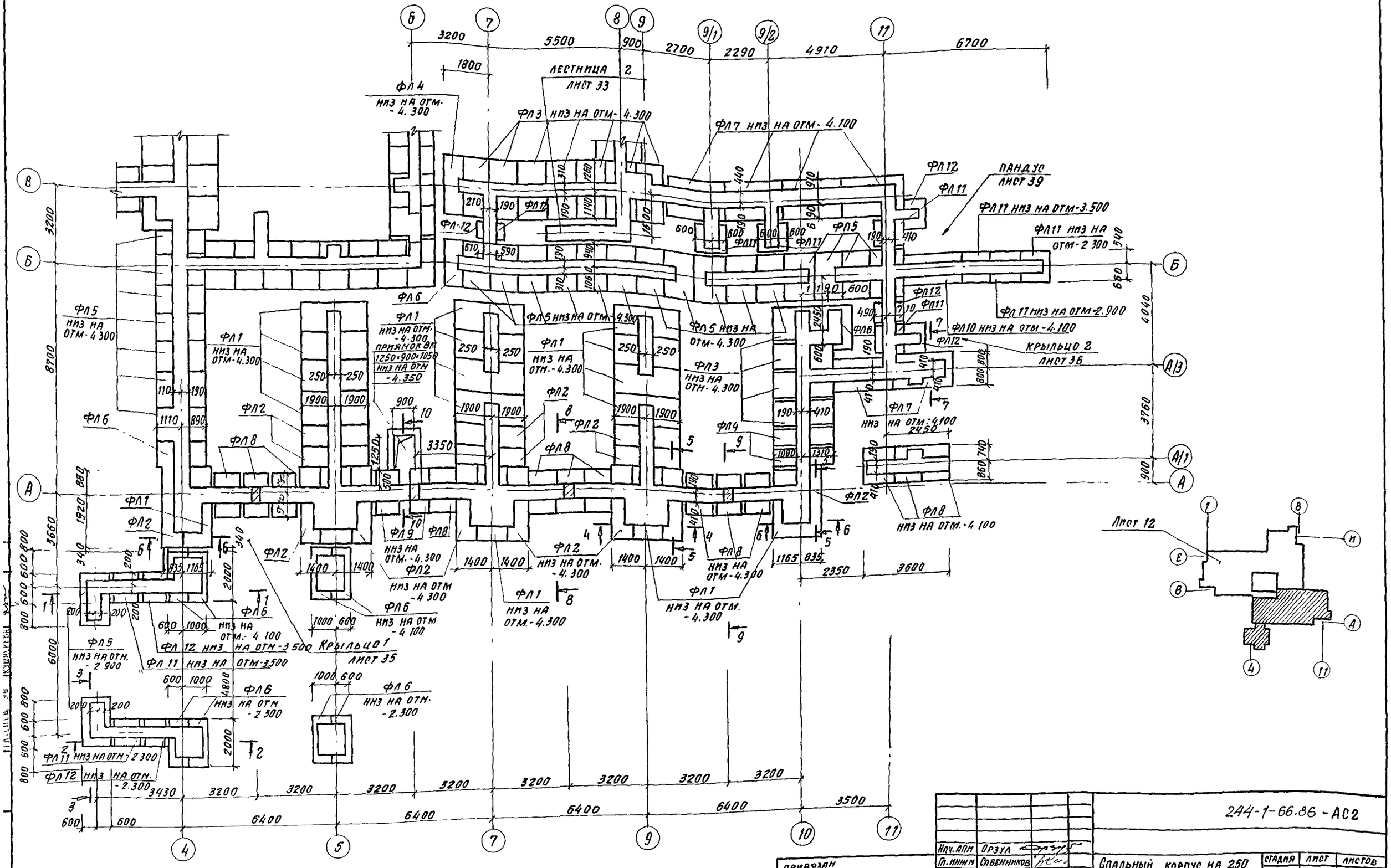


| | | | |
|---|---|---|---|
| Нач. АПМ | Орзул | | |
| Гл. инж.м | Сабенников | | |
| ГАП | Бильман | | |
| ГИП | Кудрявцева | | |
| Рук. грлн | Назарова | | |
| Ст инж. | Левина | | |
| Н. контр. | Новикова | | |

244-1-66.86 - АС2

Спальный корпус на 250 мест для санаториев

| стадия | лист | листов |
|---|---|---|
| Р | 13 | |

Схема расположения элементов фундаментов между осями 4-11; А-В

ЦНИИЭП курортно-туристских зданий и комплексов

Привязан

Инв. №

Копировал

Формат А2

## Спецификация элементов фундаментов

| Марка поз. | Обозначение | Наименование | Кол. ед. | Масса ед. кг | Примеч. |
|---|---|---|---|---|---|
| | | | | | |
| | | Фундаменты ленточные | | | |
| ФЛ1 | ГОСТ 13580-80 | ФЛ 28.12 | 65 | 3400 | |
| ФЛ2 | То же | ФЛ 28.8 | 48 | 2200 | |
| ФЛ3 | " | ФЛ 24.12 | 20 | 2800 | |
| ФЛ4 | " | ФЛ 24.8 | 8 | 1800 | |
| ФЛ5 | " | ФЛ 20.12 | 52 | 2400 | |
| ФЛ6 | " | ФЛ 20.8 | 22 | 1600 | |
| ФЛ7 | " | ФЛ 16.24 | 11 | 2500 | |
| ФЛ8 | " | ФЛ 16.12 | 42 | 1200 | |
| ФЛ9 | " | ФЛ 16.8 | 6 | 800 | |
| ФЛ10 | " | ФЛ 12.24 | 12 | 1800 | |
| ФЛ11 | " | ФЛ 12.12 | 10 | 870 | |
| ФЛ12 | " | ФЛ 12.8 | 11 | 570 | |
| | | | | | |
| | | | | | |
| | | | | | |
| | | Блоки фундаментные | | | |
| 1 | ГОСТ 13579-78 | ФБС 24.6.6-Т | 103 | 196 | |
| 2 | То же | ФБС 12.6.6-Т | 131 | 96 | |
| 3 | " | ФБС 9.6.6-Т | 290 | 70 | |
| 4 | " | ФБС 24.5.6-Т | 164 | 183 | |
| 5 | " | ФБС 12.5.6-Т | 149 | 79 | |
| 6 | " | ФБС 9 5.6-Т | 143 | 47 | |
| 7 | " | ФБС 24.4.6-Т | 21 | 130 | |
| 8 | " | ФБС 12.4.6-Т | 14 | 64 | |
| 9 | " | ФБС 9.4 6-Т | 22 | 35 | |
| 10 | " | ФБС 12.6 3-Т | 83 | 46 | |
| 11 | " | ФБС 12.5 3-Т | 40 | 38 | |
| | | | | | |
| | | | | | |
| | | Перемычки | | | |
| Б-1 | ГОСТ 1.038 1-1 В.1 | 1. ПБ 13-1 | 13 | 2.5 | |
| | | | | | |
| | | | | | |

## Ведомость деталей

| Поз. | Эскиз |
|---|---|
| 14 | 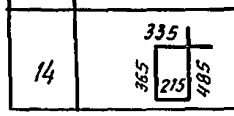  |

## Продолжение

| Марка поз. | Обозначение | Наименование | Кол. шт. | Масса ед. кг | Примеч. |
|---|---|---|---|---|---|
| | | Элементы монтажные | | | |
| РМ1 | 244-1-66.86-КЖИ-13.010 | РМ1 | 1 | 27.3 | |
| РМ2 | 244-1-66.86-КЖИ-13.010 | РМ2 | 1 | 17.7 | |
| РМ3 | 244-1-66.86-КЖИ-14.010 | РМ3 | 1 | 9.5 | |
| | | | | | |
| | | Подбетонка | | | |
| | | Бетон класса В12.5 | м3 | 8.0 | |
| | | | | | |
| | | | | | |
| | | Участок монолитный | | | |
| Ум 10 | 244-1-66-86-АС2-20 | Ум 10 | 13 | | |
| | | | | | |

## Спецификация элементов жел. бет. конструкций

| Формат | Зона | Поз. | Обозначение | Наименование | Кол. | Примеч. |
|---|---|---|---|---|---|---|
| | | | | Ум 10 | | |
| | | | | Сборочные единицы | | |
| Б.Ч. | | 12 | 244-1-66-86-КЖИ-07.010 | Каркас плоский К6 | 26 | |
| Б.Ч. | | 13 | | Сетка арматурная | | |
| | | | ГОСТ 23279-85 | 4с $\frac{6А\text{-}I\ 200}{6А\text{-}I\ 200}$ 150×350 | 13 | 12.2 |
| | | | | Детали | | |
| | | 14* | 244-1-66-86-АС2-Ум10-01 | 6А-I ГОСТ 5781-82* ℓ=1400 | 208 | 0 3 |
| | | | | Материалы | | |
| | | 15 | | Бетон класса В15 м³ | 18.5 | |

## Ведомость расхода стали на элемент

| Марка элемента | Изделия арматурные | | | | | Всего |
|---|---|---|---|---|---|---|
| | Арматура класса А-I | | | Арматура класса А-III | | |
| | ГОСТ 5781-82* | | | ГОСТ 5781-82* | | |
| | ф6А-I | ф 8А-I | Итого | 12А-III | Итого | |
| Ум 10 | 223.1 | 67.2 | 290.3 | 168.5 | 168 5 | 458.8 |

* поз 14 - см. ведомость деталей на данном листе

| | | | | | | |
|---|---|---|---|---|---|---|
| | | | | | 244-1-66.86 – АС2 | |
| Нач. АПК | Орзул | | | | | |
| Гл. инж. М | Сабенникова | | | Спальный корпус на 250 мест для санаториев | Стадия | Лист | Листов |
| ГАП | Бельман | | | | Р | 14 | |
| ГИП | Кудрявцева | | | Спецификации элементов, фундаментов, элементов железобетонных конструкций | ЦНИИЭП курортно-туристских зданий и комплексов | | |
| Рук. гр ин. | Назарова | | | | | | |
| Ст. инж. | Левина | | | | | | |
| Н. контр. | Новикова | | | | | | |

Привязан

Инв. №

Копировал

Формат А2

## Развертка стены по оси 1

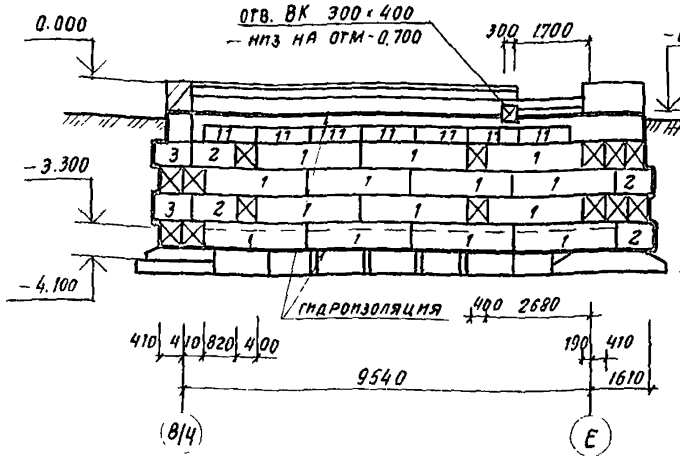


## Развертка по оси Е/1

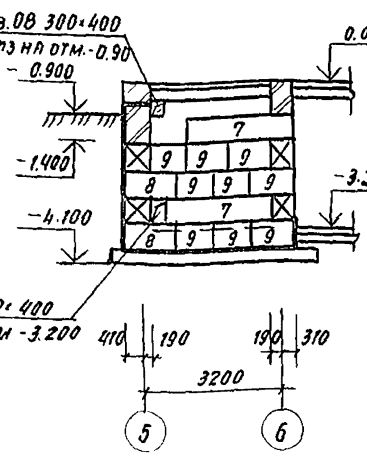


## Развертка по оси 9/1

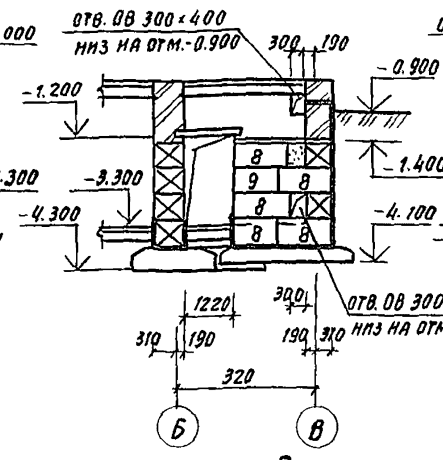


## Развертка по оси 9/2

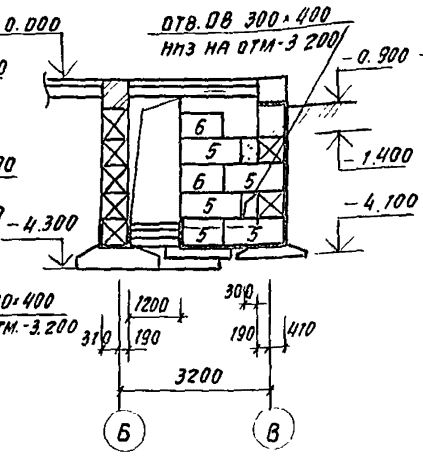


## Развертка стен по осям 7/4; А/1

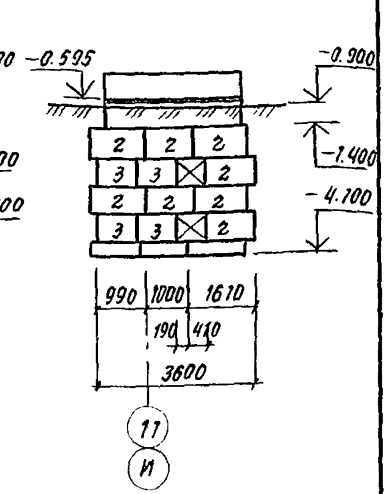


## Развертка стены по оси 2

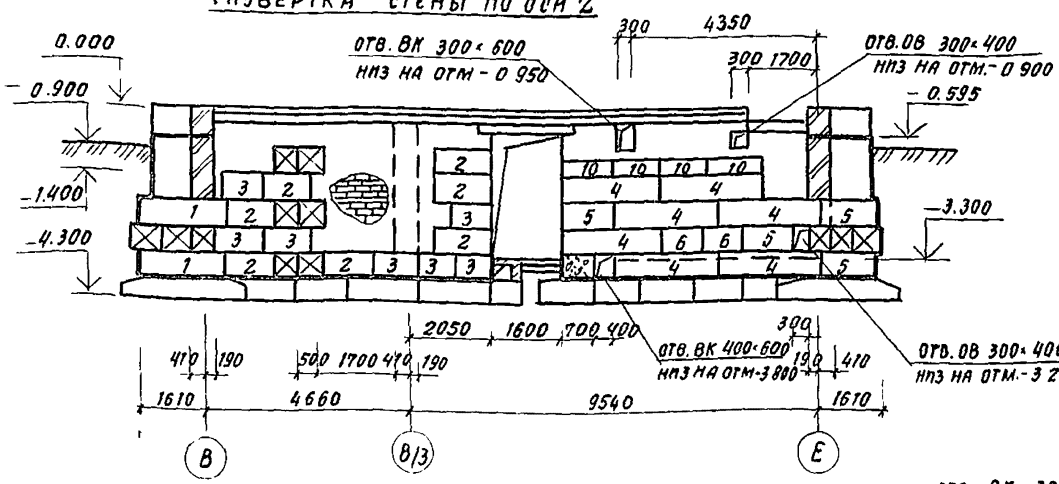


## Развертка стены по осям 3

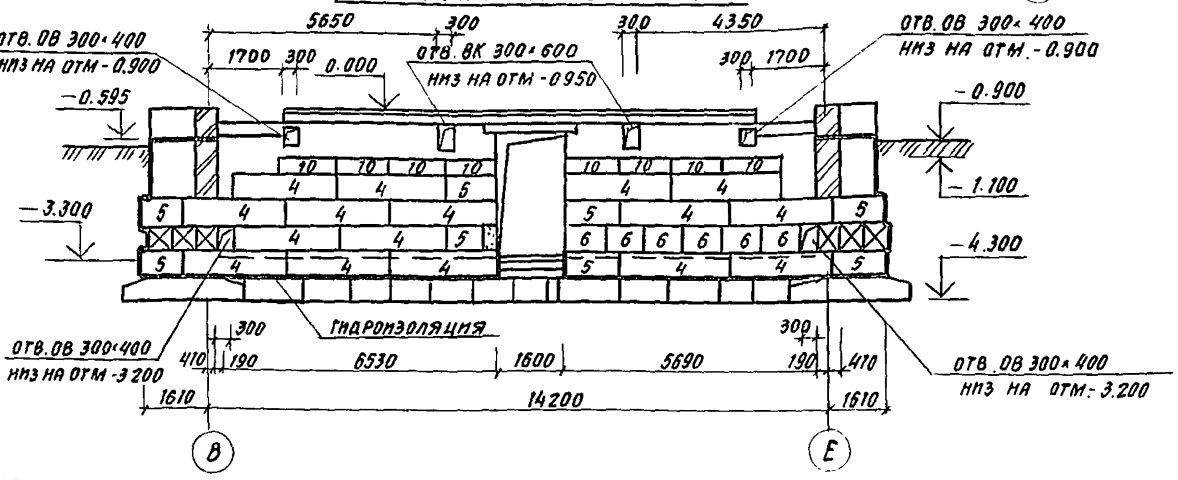


## Развертка стены по оси 4

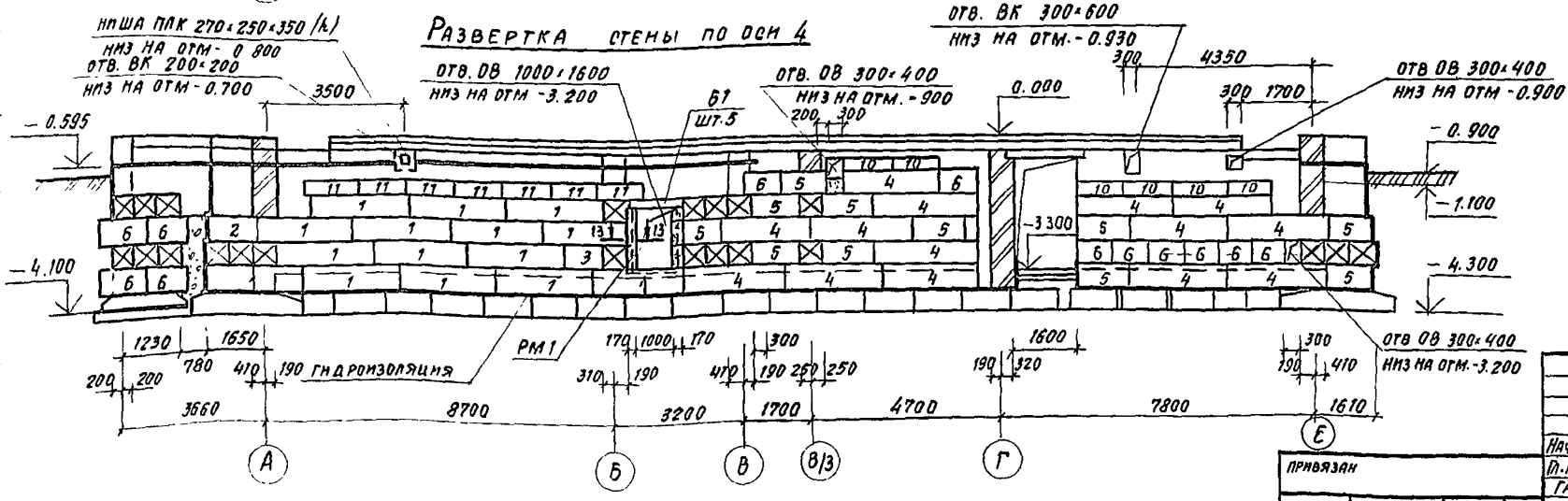


Спецификацию элементов фундаментов см лист 14

| | | | |
|---|---|---|---|
| Нач. АПМ | Орзул | | |
| Гл. инж. | Сабенников | | |
| ГАП | Бельман | | |
| ГИП | Кударявцева | | |
| Рук. гр. пл. | Назарова | | |
| Ст. инж. | Левина | | |
| Н. контр. | Новикова | | |

Привязан

Инв. №

244-1-66.86-АС2

Спальный корпус на 250 мест для санаториев

| Стадия | Лист | Листов |
|---|---|---|
| Р | 15 | |

Развертки стен подвала по осям 1, 2, 3, 4, Е/1; 9/1; 9/2, 7/4; А/1

ЦНИИЭП курортно-туристских зданий и комплексов

Формат А2

## Развертка стены по оси Б

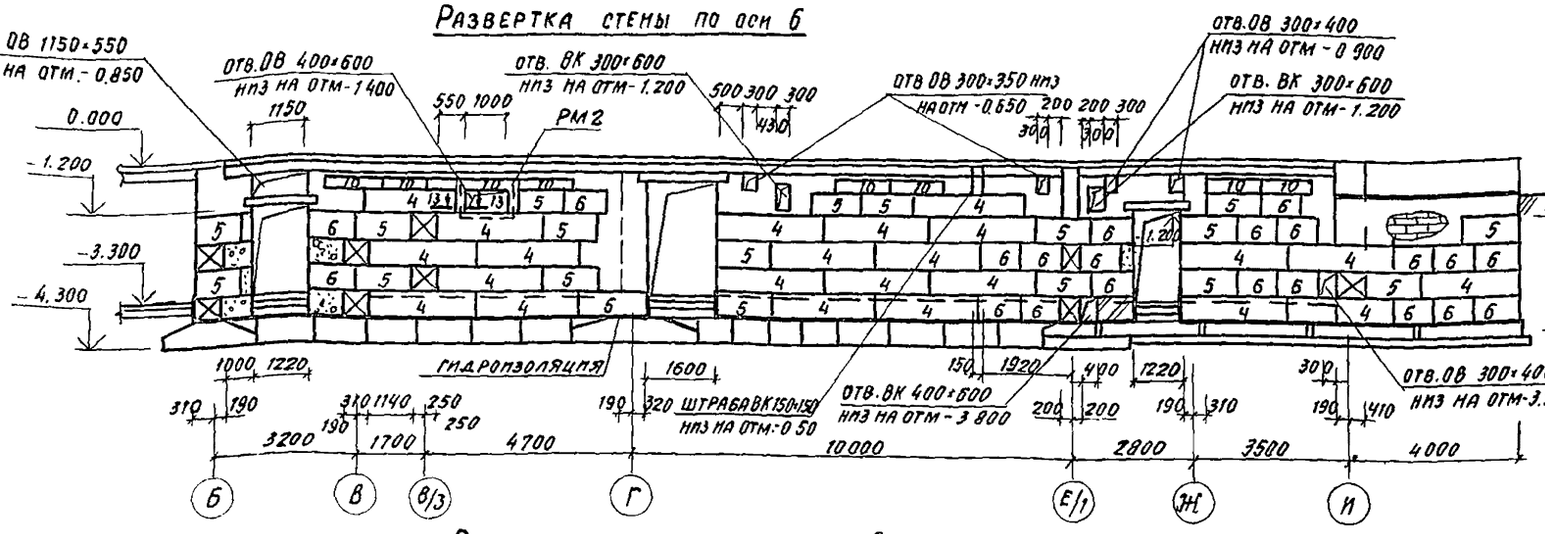


## Развертка стены по оси 9

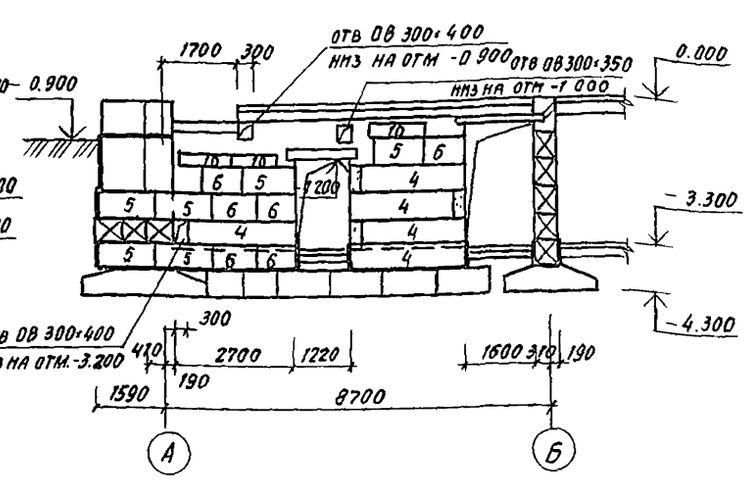


## Развертка стены по оси 8

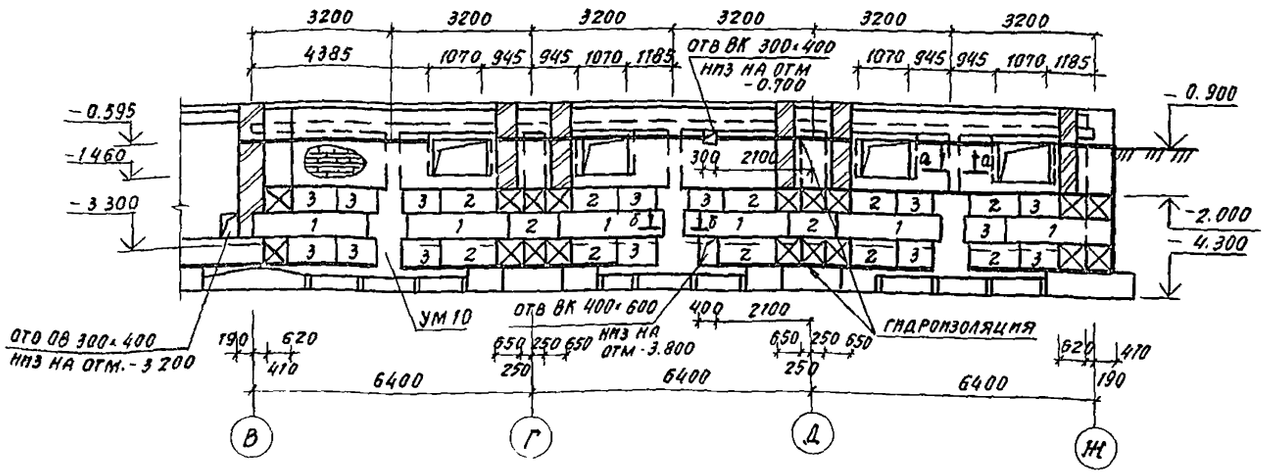


## Развертка стены по оси 7

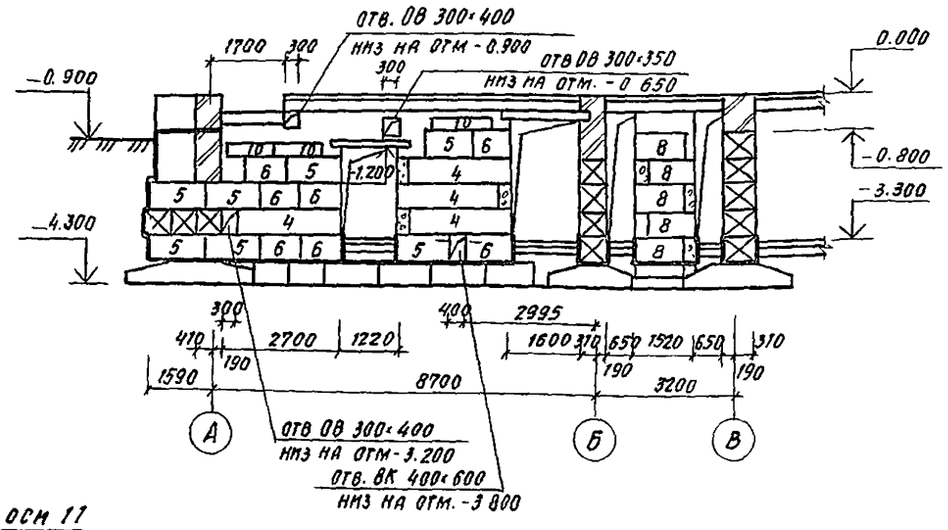


## Развертка стены по оси 10

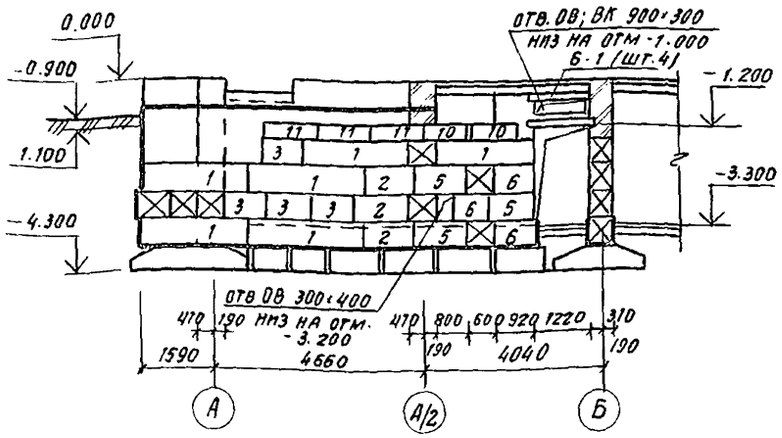


## Развертка стены по оси 11

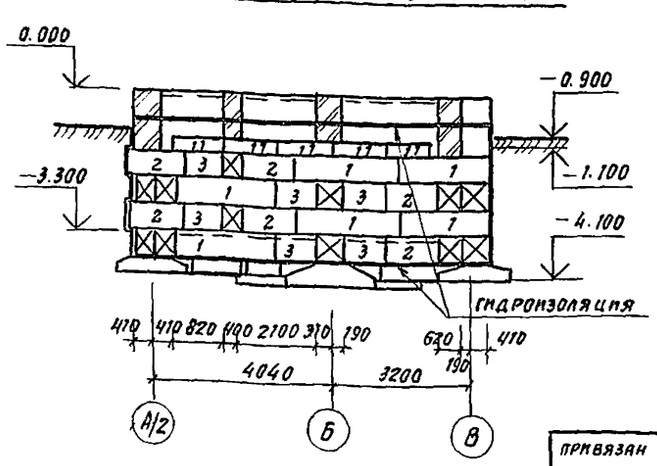


1 Спецификацию элементов фундаментов см лист 14.

| | | | | | |
|---|---|---|---|---|---|
| | | | | 244-1-66.86 - АС2 | |
| Нач. АПМ. | Орзул | | | | |
| Гл инж м | Савенников | | | | |
| ГАП | Бельман | | | Спальный корпус на 250 мест для санаторев | Стадия: Р; Лист: 16; Листов: |
| ГИП | Кудрявцева | | | | |
| Рук гр. пн. | Назарова | | | Развертка стен подвала по осям 6, 7, 8, 9, 10, 11 | ЦНИИЭП курортно-туристских зданий и комплексов |
| Ст. инж. | Левина | | | | |
| Н контр. | Новикова | | | | |

привязан

инв. №

Копировал

Формат А2

## Развертка стены по оси Б

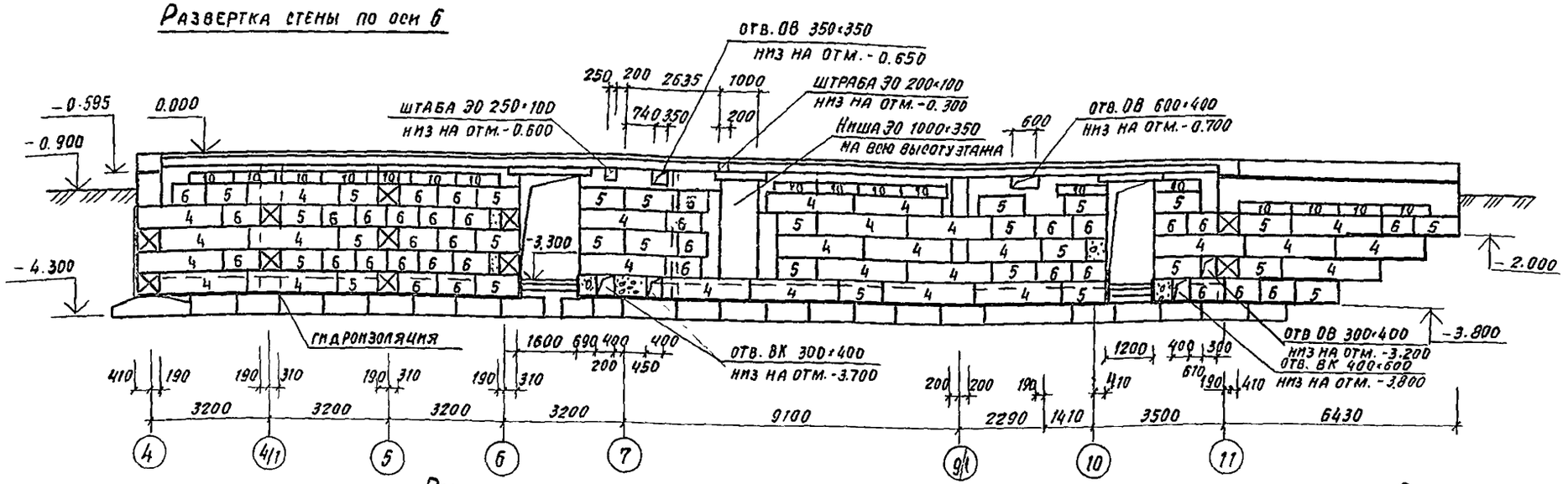


## Развертка стены по оси А

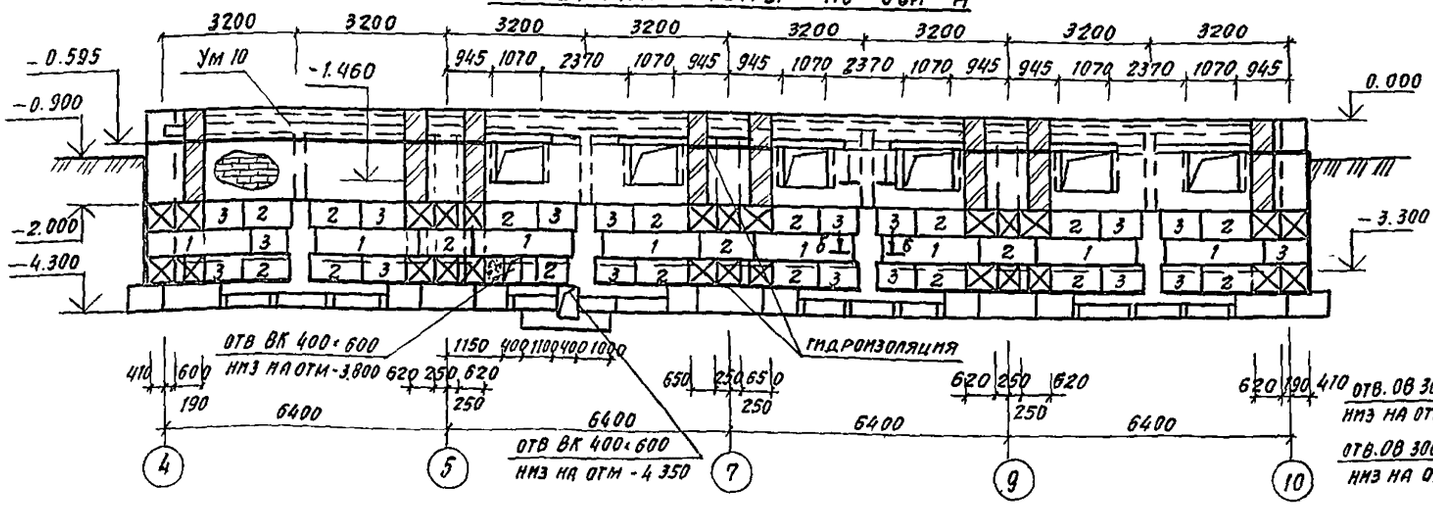


## Развертка стены по оси М

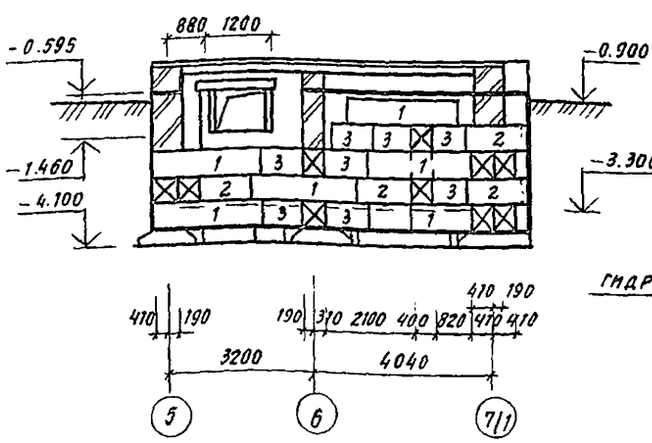


## Развертка стены по оси 7/1; А/3

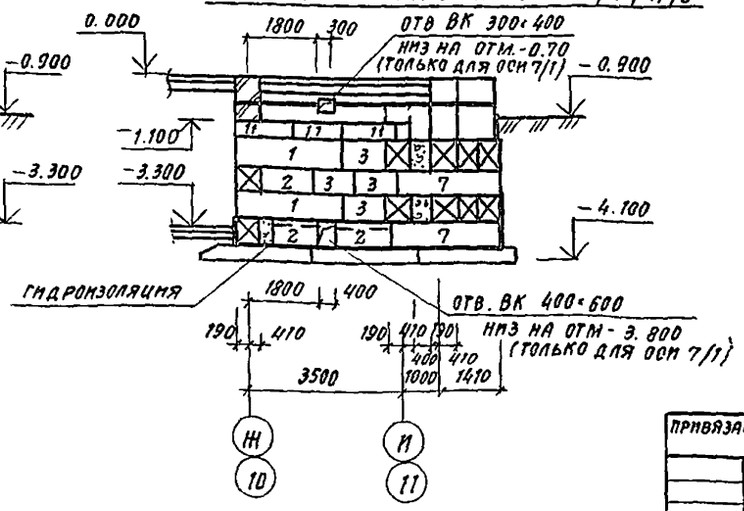


## Развертка стены по оси Ж

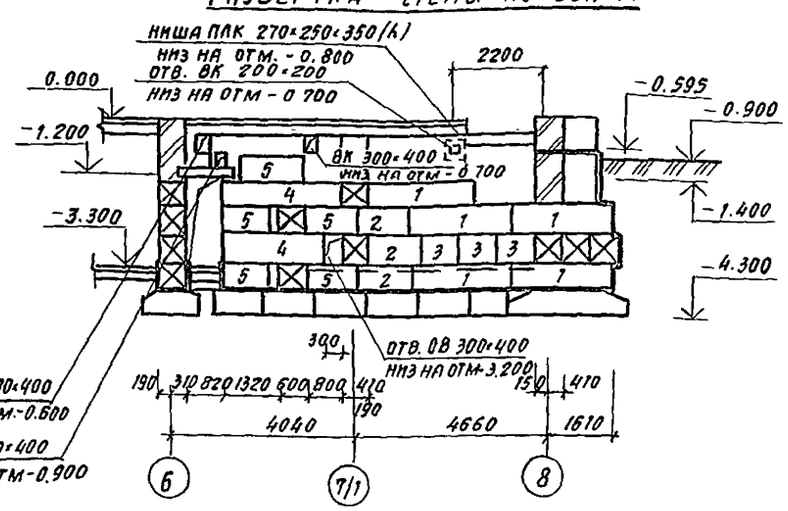


1. Спецификацию элементов фундаментов см. лист 14

| | | | |
|---|---|---|---|
| Нач. АПМ | Орзул | | |
| Гл. инж. м | Сабенников | | |
| ГАП | Бельман | | |
| ГИП | Кудрявцева | | |
| Рук. гр пн | Назарова | | |
| Ст. инж. | Левина | | |
| Н. контр | Новикова | | |

Привязан

Инв. №

244-1-66.86-АС2

Спальный корпус на 250 мест для санаторнев

Развертки стен подвала по осям А, Б, Ж, М, 7/1, А/3

| Стадия | Лист | Листов |
|---|---|---|
| Р | 17 | |

ЦНИИЭП курортно-туристских зданий и комплексов

Копировал

Формат А2

## Развертка стены по оси Е

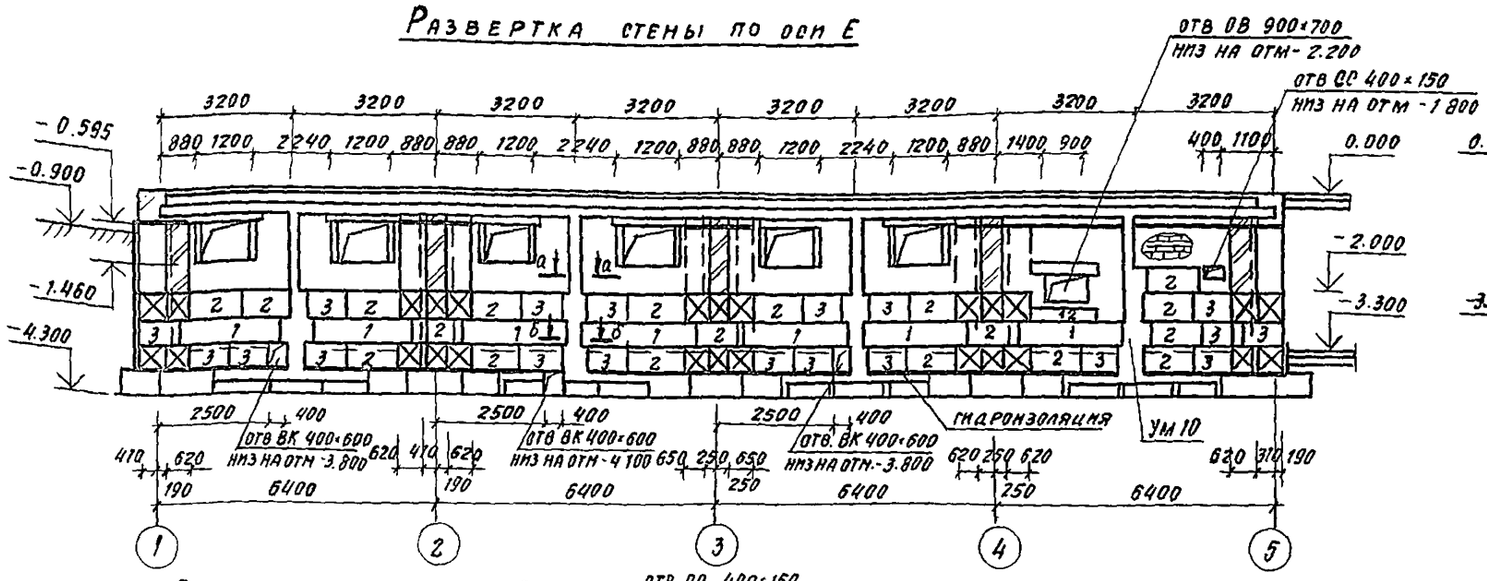


## Развертка стены по оси Д

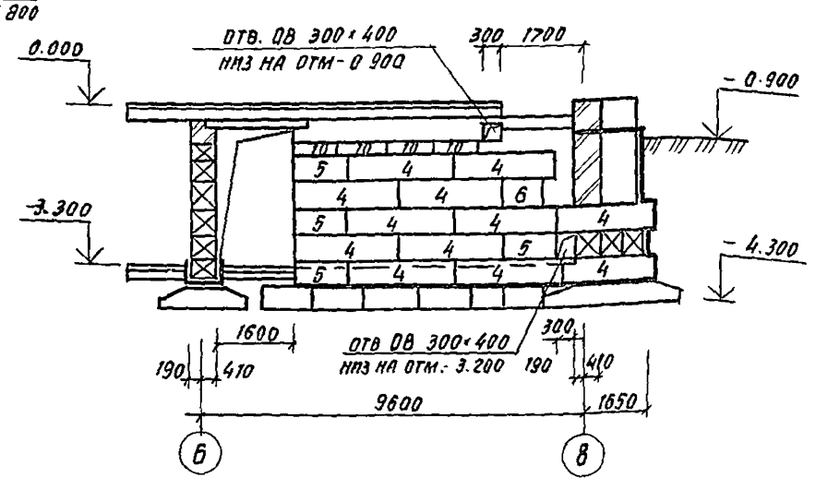


## Развертка стены по оси В

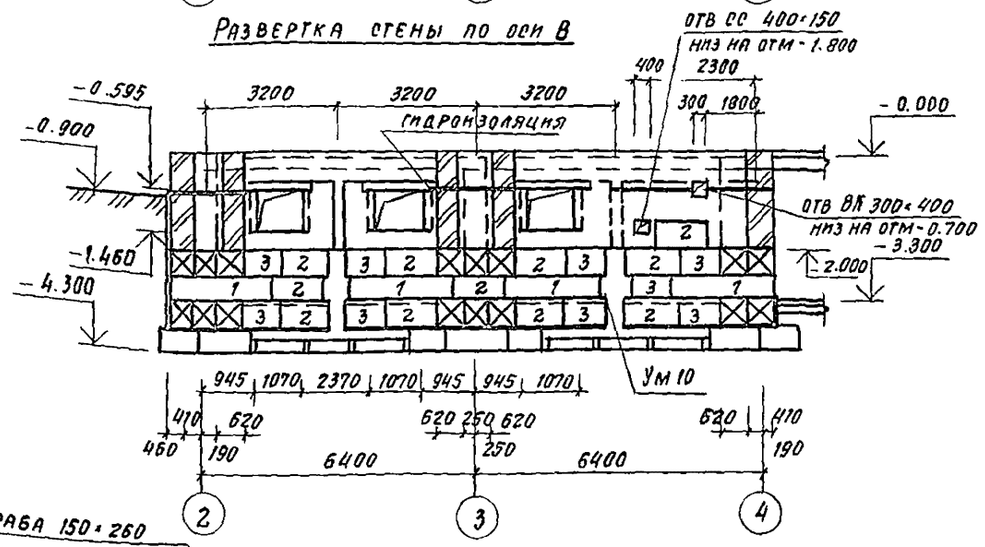


## Развертка стены по оси В

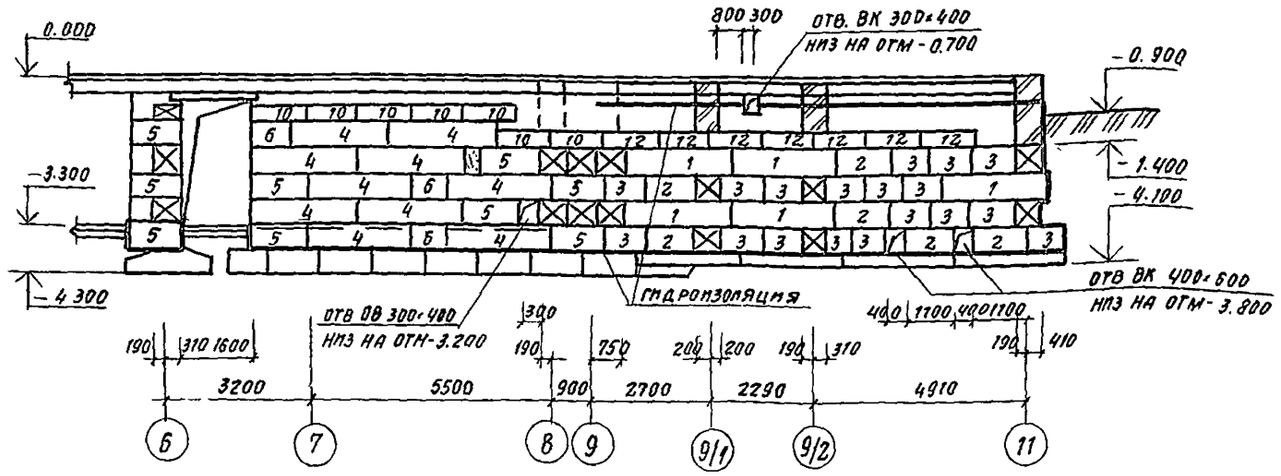


## Развертка стены по оси Г

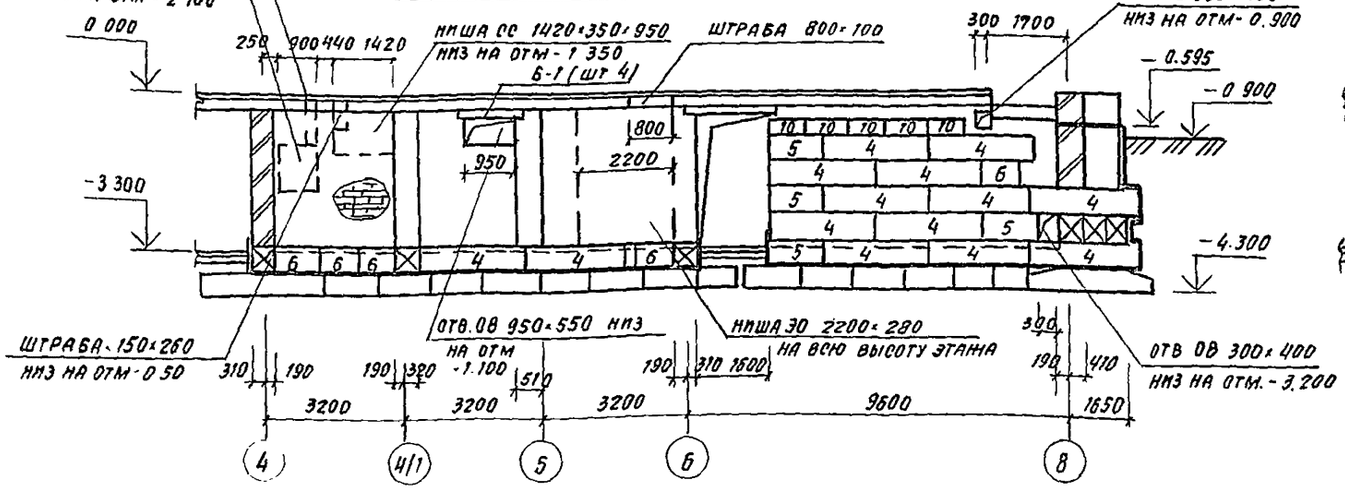


## Развертка стены по оси 4/1

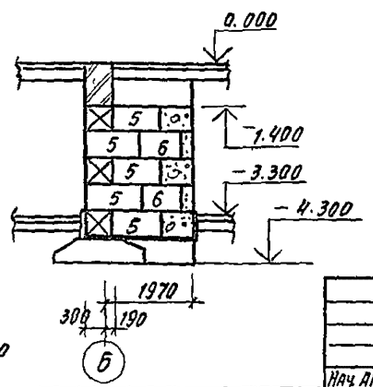


1. Спецификацию элементов фундаментов см лист 14

| | | | |
|---|---|---|---|
| Нач. АПМ | Орзул | | |
| Гл. инж. М | Сабенников | | |
| ГАП | Бельман | | |
| ГИП | Кудрявцева | | |
| Рук. гр. инж. | Назарова | | |
| Ст. инж. | Левина | | |
| Н. контр. | Новикова | | |

привязан

инв. №

244-1-66.86 – АС2

Спальный корпус на 250 мест для санаториев

| стадия | лист | листов |
|---|---|---|
| Р | 18 | |

Развертка стен подвала по осям В, Г, Д, Е, 4/1

ЦНИИЭП курортно-туристских зданий и комплексов

Копировал

Формат А2

Альбом II

## Развертка стены по оси 5

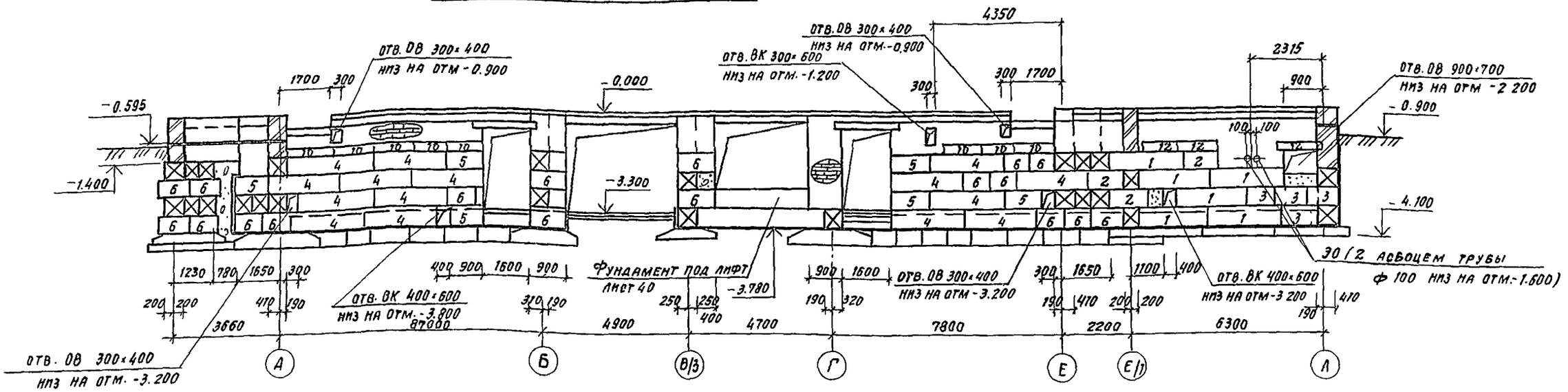


## Развертка стены по оси В/4

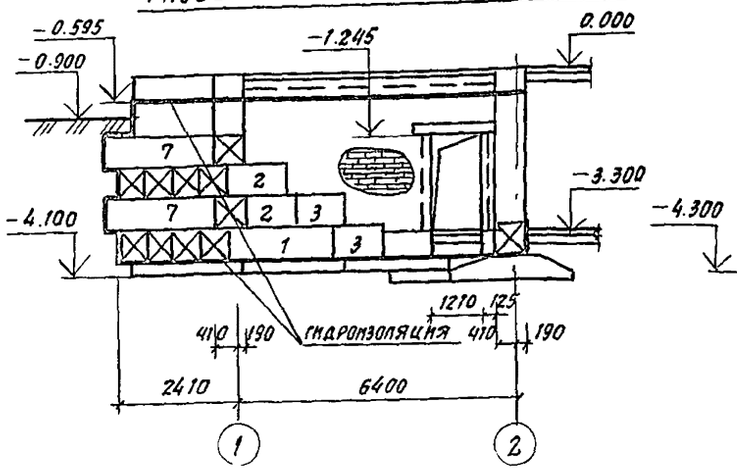


## Развертка стены по оси В/3

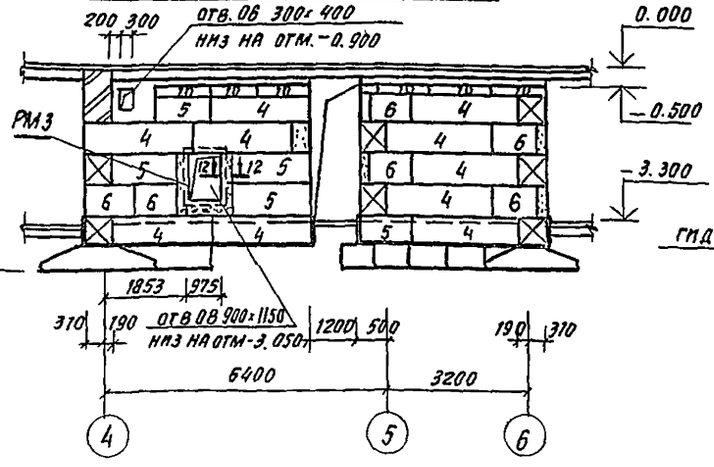


## Развертка стены по 1-1

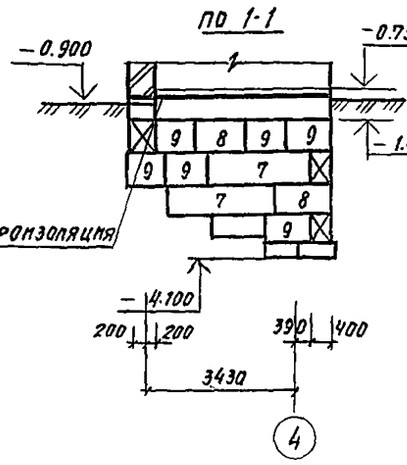


## Развертка стены по 2-2

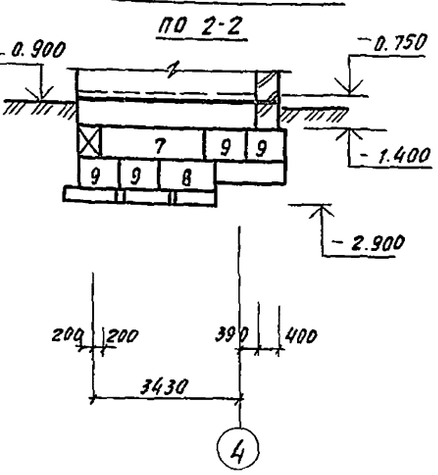


## Развертка стены по оси В/1

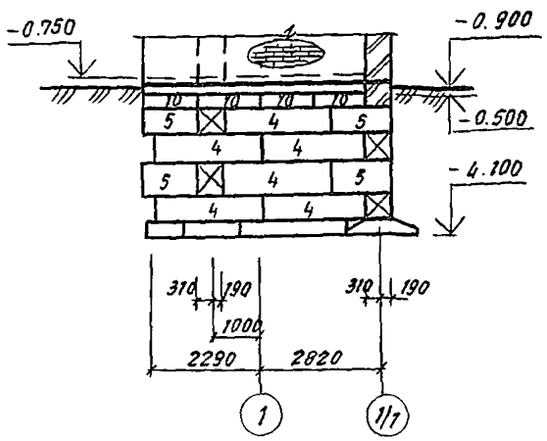


## Развертка стены по оси 1/1

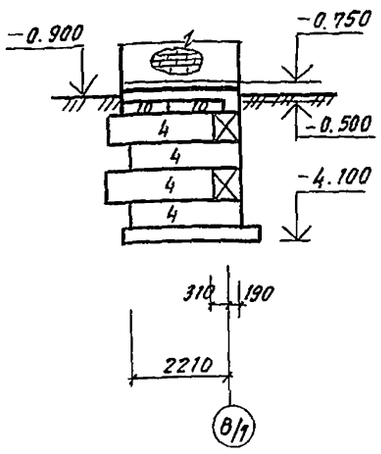


## Развертка стены по 3-3

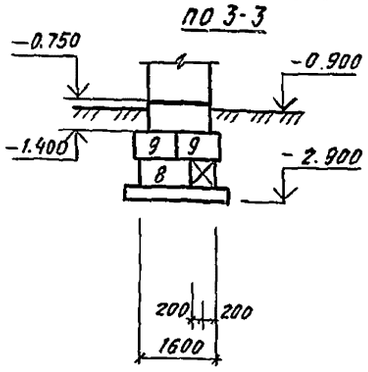


1. Спецификацию элементов фундаментов см. лист 14

| | | | |
|---|---|---|---|
| Нач. АПМ | Орзул | | |
| Гл. инж. М | Сабенников | | |
| ГАП | Бельман | | |
| ГИП | Кудрявцева | | |
| Рук. гр. инж. | Назарова | | |
| Ст. инж. | Левина | | |
| Н. контр. | Новикова | | |

244-1-66.86 - АС2

Спальный корпус на 250 мест для санаторнев

| стадия | лист | листов |
|---|---|---|
| Р | 19 | |

Развертки стен подвала по осям 5,8/1; 8/3; 8/4; 1/1 и по 1-1; 2-2; 3-3

ЦНИИЭП курортно-туристских зданий и комплексов

Привязан

Инв. №

Копировал

Формат А2

## 4 — 4

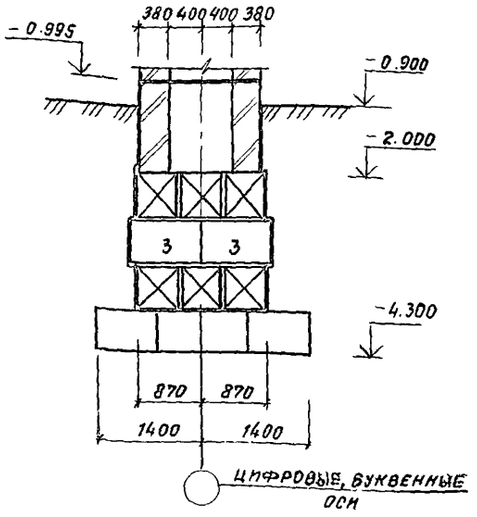


## 5 — 5

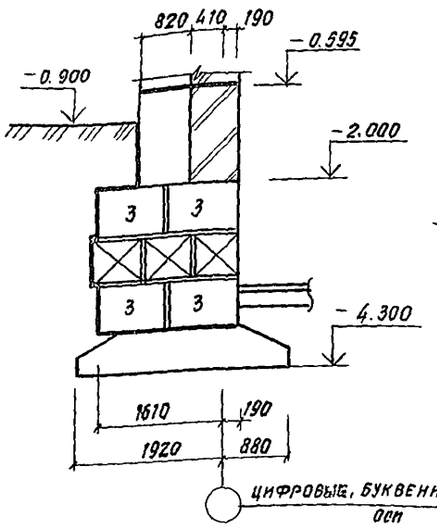


## 6 — 6

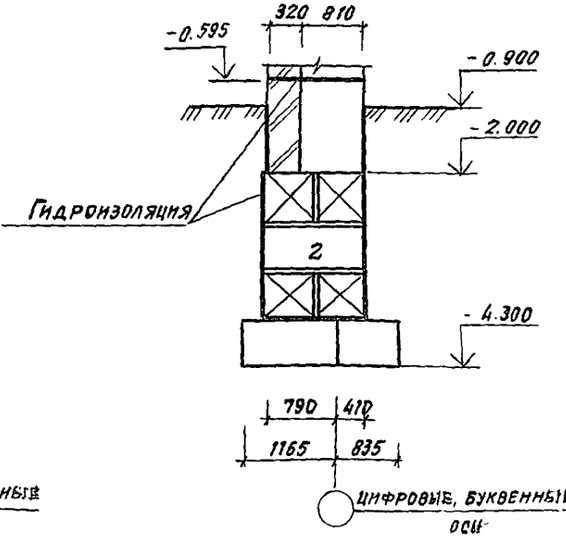


## 7 — 7

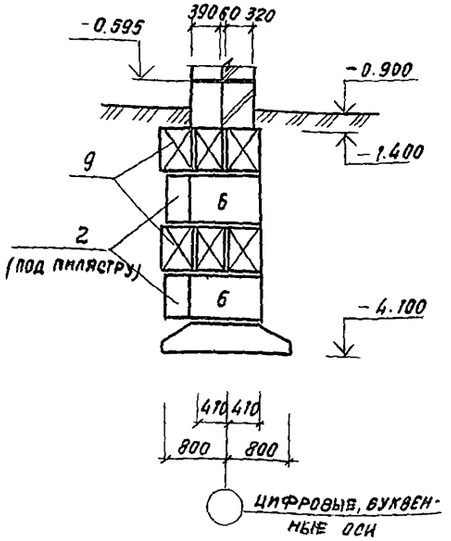


## 8 — 8

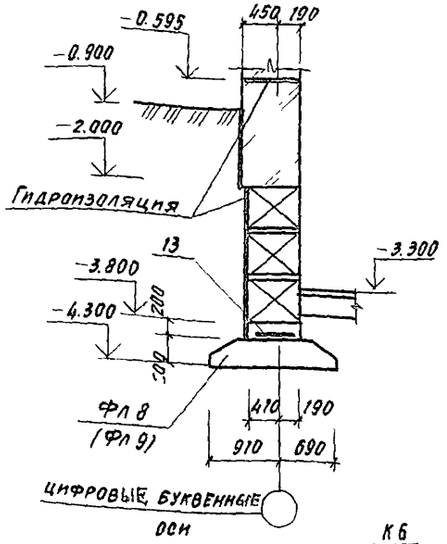


## 9 — 9

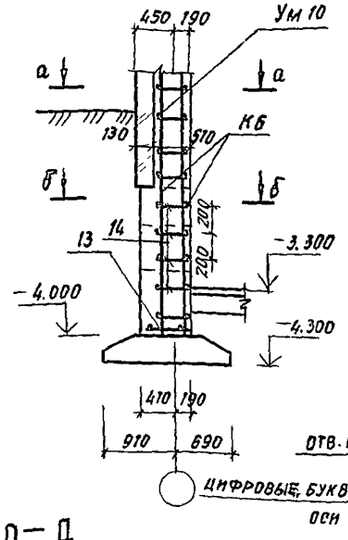


## 10 — 10

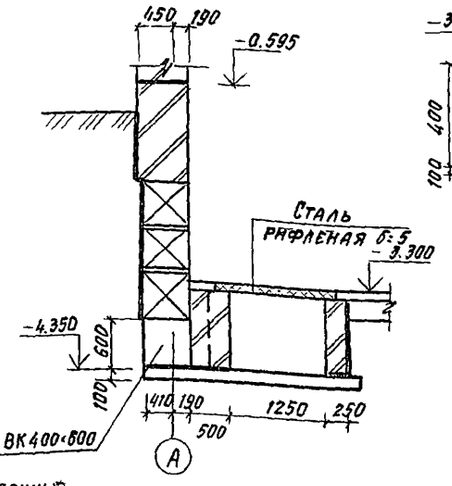


## 11 — 11

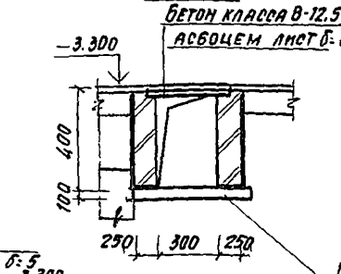


## 12 — 12

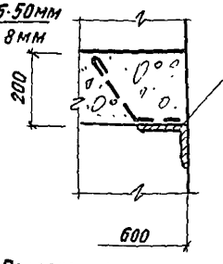


## 13 — 13

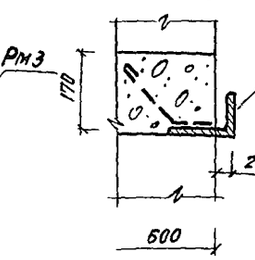


1. Спецификацию элементов фундаментов см. лист 14.

## а — а

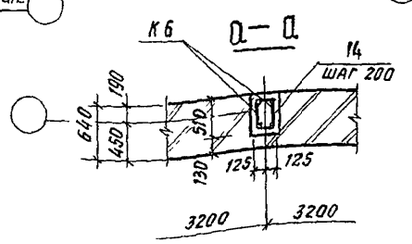


## б — б

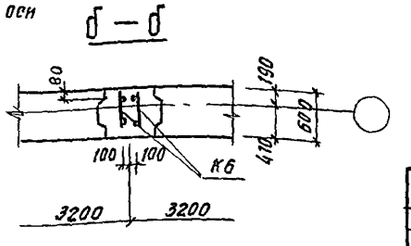


| | | | |
|---|---|---|---|
| Нач. АПМ | Орзул | | |
| Гл. инж. к | Савенников | | |
| ГАП | Бельман | | |
| ГИП | Кудрявцева | | |
| Рук. грин | Назарова | | |
| Ст. инж. | Левина | | |
| Н. контр | Новикова | | |

Привязан

Инв. №

244-1-66.86 — АС2

Спальный корпус на 250 мест для санаторнев

Сечения 4-4 ... 13-13, а-а, б-б

| Стадия | Лист | Листов |
|---|---|---|
| Р | 20 | |

ЦНИИЭП курортно-туристских зданий и комплексов

Копировал

Формат А2

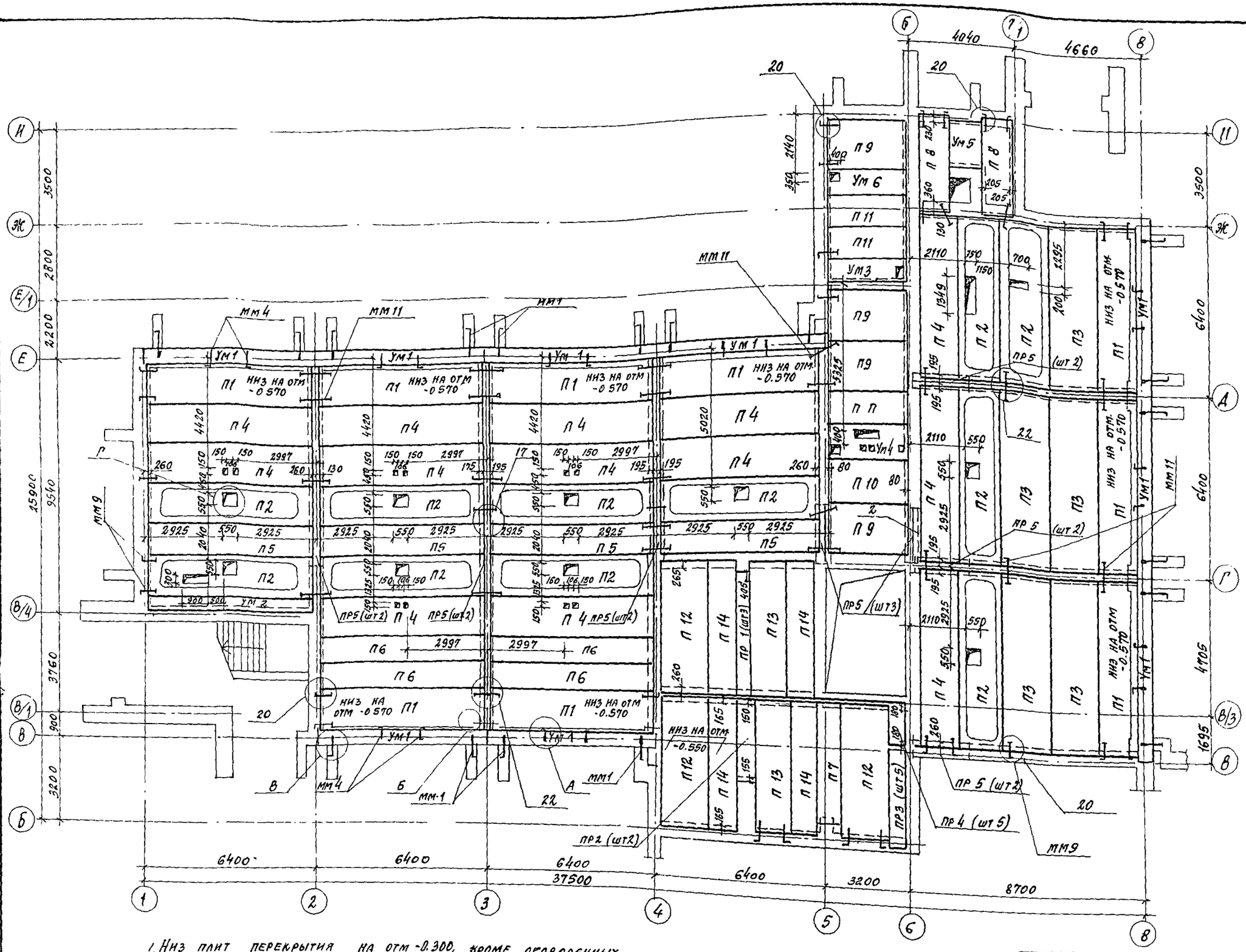


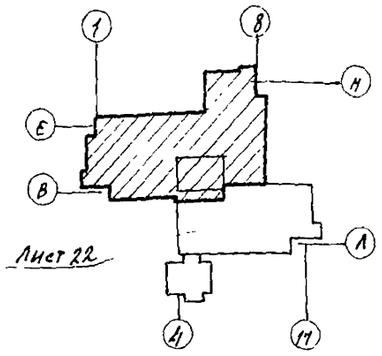


Лист 22

1. Низ плит перекрытия на отм -0.300, кроме оговоренных.
2. Спецификацию элементов перекрытия см. лист 23.
3. Отверстия под отояки отопления пробивать в пустотах плит по месту по чертежам ОВ, не нарушая ребер.
4. Узлы А, Б, В, Г см лист 24, узлы 17, 20, 22 см серию 2.240-1 вып. 2

| | | | |
|---|---|---|---|
| Нач. АПМ 6 | Орзул | | |
| Гл. инж. АПМ | Собенников | | |
| РАП | Бельман | | |
| ГИП | Кудрявцева | | |
| Рук. гр. инж. | Иванова | | |
| Рук. гр. инж. | Назарова | | |
| Исполн. | Клочихина | | |
| Н. контр. | Новикова | | |

244-1-66.86 -АС2

Привязан

Инв. №

Спальный корпус на 250 мест для санаториев

| Стадия | Лист | Листов |
|---|---|---|
| Р | 21 | |

Схема расположения элементов перекрытия на отм -0.300 в осях 1...8 и Б Н

ЦНИИЭП курортно-туристских зданий и комплексов

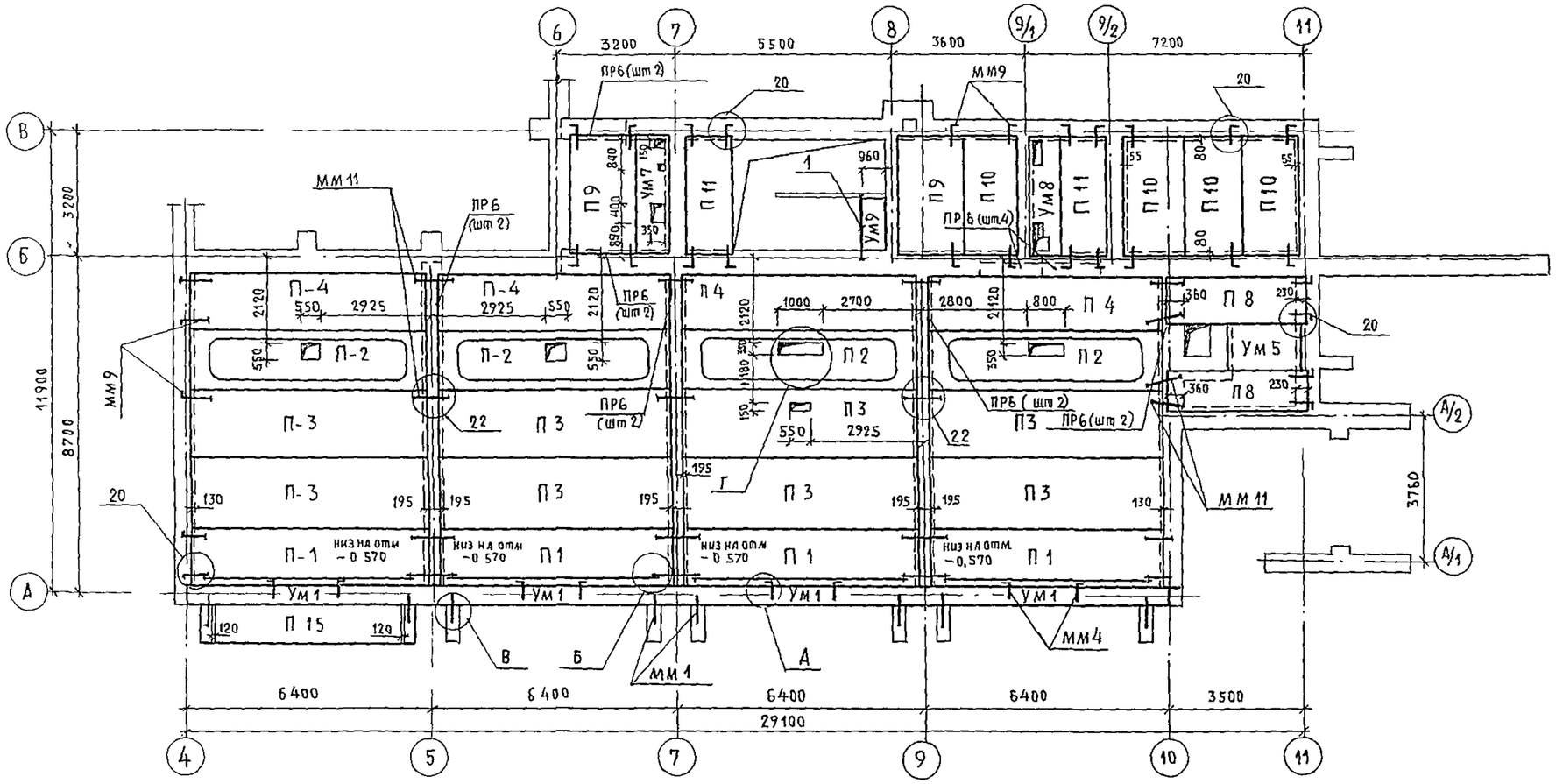


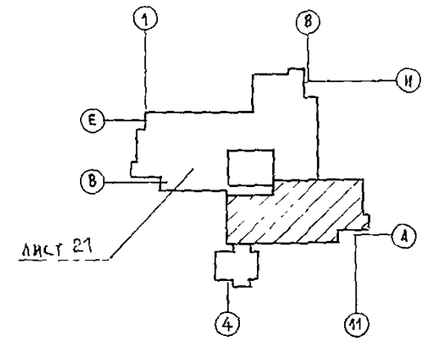


| | | | | | | |
|---|---|---|---|---|---|---|
| | | | | | 244-1-66.86 – АС2 | |
| Нач АПМ | Орзул | | | | | |
| Гл инж АПМ | Собенников | | | | | |
| Привязан | ГАП | Бельман | | Спальный корпус на 250 мест для санаториев | Стадия: Р | Лист: 22 |
| | ГИП | Худрявцева | | | | Листов: |
| | Рук группы | Иванова | | | | |
| | Рук группы | Назарова | | Схема расположения элементов перекрытия на отм. -0.300 в осях А, 11 и А, В | ЦНИИЭП курортно-туристских зданий и комплексов | |
| Инв. N | Исполн | Ключихина | | | | |
| | Н.контр | Новикова | | | | |

Копировал

Формат А2

| Марка, поз | Обозначение | Наименование | Кол шт | Масса ед кг | Примеч |
|---|---|---|---|---|---|
| | | Плиты перекрытия | | | |
| | | многопустотные | | | |
| П 3 | 1.141-1.63 100 | ПК 63.18-8 Ат V т | 13 | 3350 | |
| П 4 | 1.141-1.63 200 | ПК 63.15-8 Ат V т | 17 | 2950 | |
| П 5 | 1.141-1.63 300 | ПК 63 12-8 Ат V т | 4 | 2200 | |
| П 6 | 1.141-1.63 400 | ПК 63 10-8 Ат V т | 4 | 1825 | |
| П 7 | 1.141-1.60 400 | ПК 42.10-8 Ат V т | 1 | 1260 | |
| П 8 | 1.141-1.61 300 | ПК 36.12-8 Ат V т | 4 | 1280 | |
| П 9 | 1.141-1.61 100 | ПК 30.18-8 Ат V т | 6 | 1600 | |
| П 10 | 1.141-1.61 200 | ПК 30 15-8 Ат V т | 5 | 1425 | |
| П 11 | 1.141-1.61 300 | ПК 30.12-8 Ат V т | 5 | 1080 | |
| П 12 | 1.141-1.63 100 | ПК 48.18-8 Ат V т | 3 | 2550 | |
| П 13 | 1.141-1.63 200 | ПК 48 15-8 Ат V т | 2 | 2250 | |
| П 14 | 1.141-1.63 400 | ПК 48 10-8 Ат V т | 4 | 1400 | |
| П 15 | 1.141-1.63 400 | ПК 51 10-8 Ат V т | 1 | 1800 | |
| | | Панели перекрытия железобетонные беспустотные | | | |
| П 1 | 1.243 1-5 1.1 0 | П.63.15-10 Ат V СКТ | 13 | 5080 | |
| | | Перемычки железобетонные брусковые | | | |
| ПР 1 | 1.038.1-1.1 180000 | 4 ПБ 44-8 | 3 | 384 | |
| ПР 2 | 1.038.1-1.1 150000 | 5 ПБ 30-37 | 2 | 410 | |
| ПР 3 | 1.038.1-1.1 080000 | 3 ПБ 34-4 | 5 | 222 | |
| ПР 4 | 1.038.1-1.1 020000 | 2 ПБ 16-2 | 5 | 65 | |
| ПР 5 | 1.038.1-1.1 120000 | 5 ПБ 21-27 | 18 | 285 | |
| ПР 6 | 1.038.1-1.1 120000 | 5 ПБ 18-27 | 16 | 250 | |
| | | | | | |
| | | Плиты перекрытия | | | |
| | | ребристые | | | |
| П 2 | 1.242.1-3.1-1.0 0 0 | ПР 63.15-8 Ат V т | 15 | 2730 | |

| Марка, поз - | Обозначение | Наименование | Кол шт | Масса ед кг | Примеч |
|---|---|---|---|---|---|
| | | Элементы монтажные | | | |
| ММ1 | 244-1-66.86 КЖИ-12.001 | ММ 1 | 26 | 0,81 | |
| ММ3 | 244-1-66.86 КЖИ-12.003 | ММ 3 | 10 | 5,10 | |
| ММ4 | 244-1-66.86 КЖИ-12.004 | ММ 4 | 26 | 0,58 | |
| ММ5 | 244-1-66.86 КЖИ-02.010 | ММ 5 | 31 | 20,8 | |
| ММ9 | 244-1-66.86 КЖИ-11.001 | ММ 9 | 63 | 0,68 | |
| ММ11 | 244-1-66.86 КЖИ-11.002 | ММ 11 | 47 | 0,37 | |
| | | | | | |
| 1 | | Швеллер $\frac{16\ ГОСТ\ 8240-72*}{Вст3кп2\ ТУ14-1-3023-80}$ | | | |
| | | $\ell$ = 1850 | 1 | 26,3 | |
| 2 | | Уголок $\frac{L80\times100\times10\ ГОСТ\ 8510-72*}{Вст3кп2\ ТУ14-1-3023-80}$ | | | |
| | | $\ell$ = 2100 | 1 | 18,0 | |
| 3 | | 10А-I ГОСТ 5781-82* $\ell$=284м | 175,2 | | кг |
| 4 | | Керамзитовый гравий | | | |
| | | $\gamma = 200\ кг/м^3$, $м^3$ | 11,0 | | |
| | | | | | |
| | | Участки монолитные | | | |
| Ум1 | 244-1-66.86-АС2-25 | Ум 1 | 13 | | |
| Ум2 | 244-1-66.86-АС2-25 | Ум 2 | 1 | | |
| Ум3 | 244-1-66.86-АС2-26 | Ум 3 | 1 | | |
| Ум4 | 244-1-66.86-АС2-27 | Ум 4 | 1 | | |
| Ум5 | 244-1-66.86-АС2-28 | Ум 5 | 2 | | |
| Ум6 | 244-1-66.86-АС2-29 | Ум 6 | 1 | | |
| Ум7 | 244-1-66.86-АС2-30 | Ум 7 | 1 | | |
| Ум8 | 244-1-66.86-АС2-31 | Ум 8 | 1 | | |
| Ум9 | 244-1-66.86-АС2-32 | Ум 9 | 1 | | |

244-1-66.86 - АС2

| | | | |
|---|---|---|---|
| Рук.АПМ-6 | Орзул | | |
| Гл.инж.АПМ | Собенников | | |
| ГАП | Бельман | | |
| ГИП | Кудрявцева | | |
| Рук.группы | Иванова | | |
| Рук.группы | Назарова | | |
| Исполн. | Клочихина | | |
| Н.контр. | Новикова | | |

Привязан

Инв №

Спальный корпус на 250 мест для санаториев

Спецификация элементов перекрытия на отм -0.300

| Стадия | Лист | Листов |
|---|---|---|
| Р | 23 | |

ЦНИИЭП курортно-туристских зданий и комплексов

Копировал

Формат А2

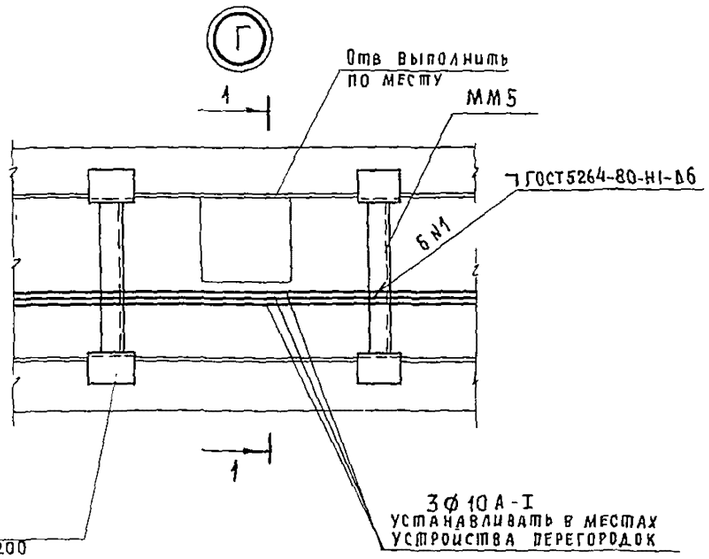


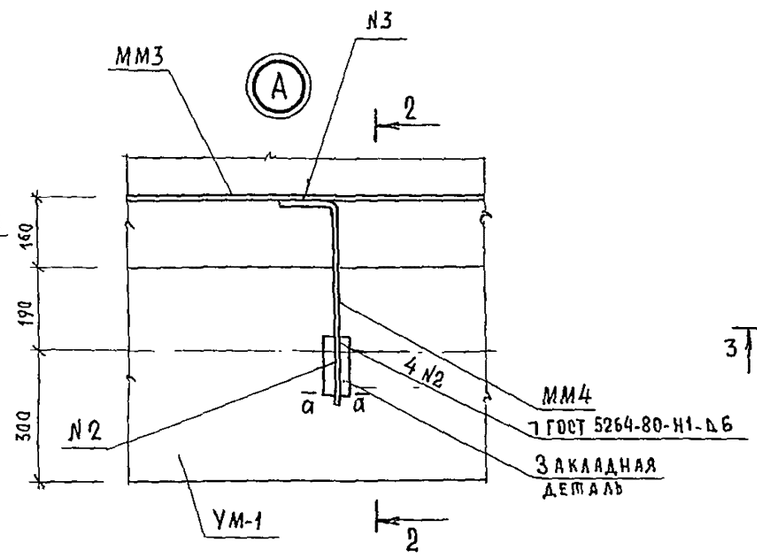


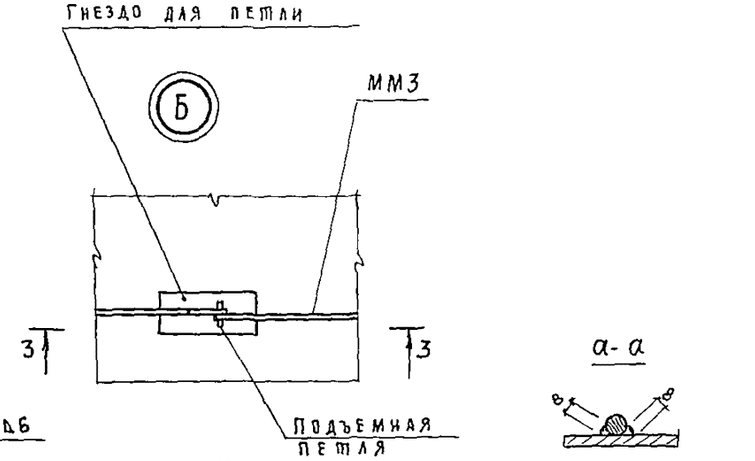


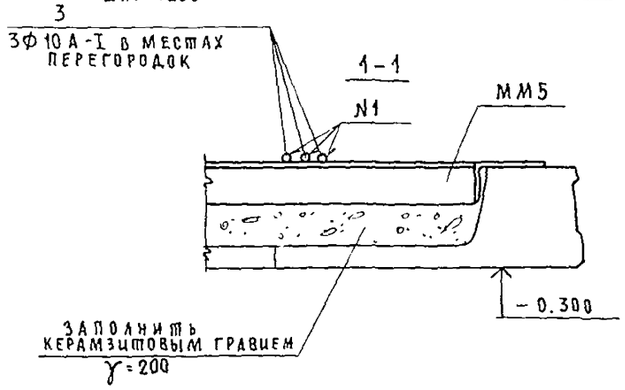


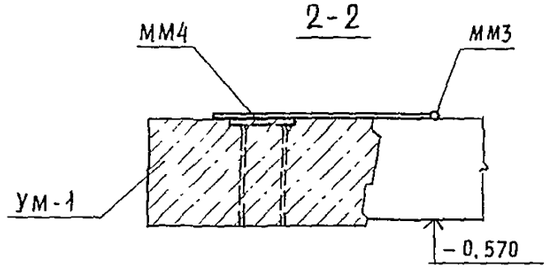


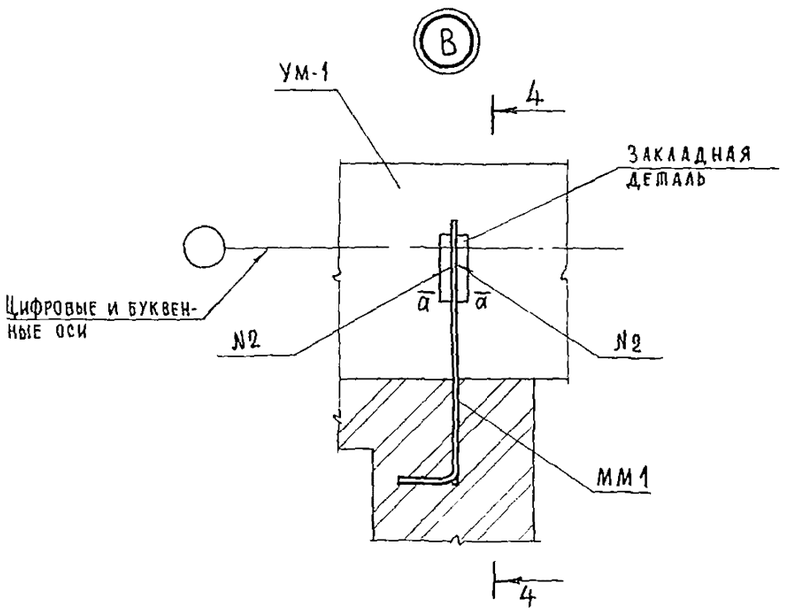


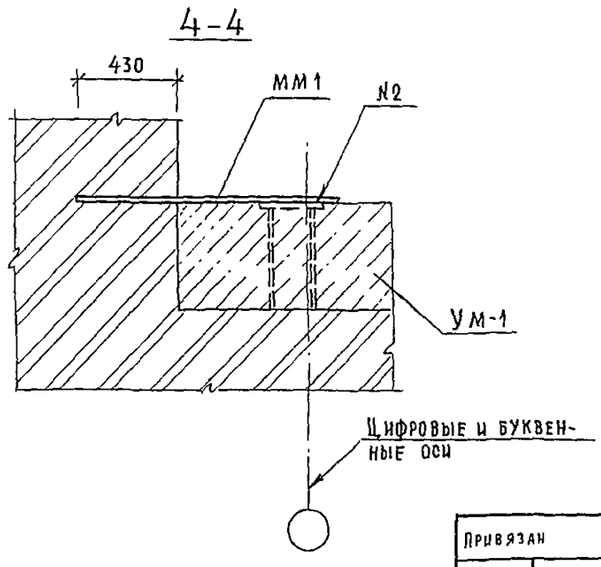


| | | | | | | |
|---|---|---|---|---|---|---|
| | | | | 244-1-66.86 - АС2 | | |
| Нач АПМ | Орзул | | | | | |
| Привязан | Гл.инж.м | Собенников | | Спальный корпус на 250 мест для санаториев | Стадия | Лист | Листов |
| | ГАП | Бельман | | | Р | 24 | |
| | ГИП | Кудрявцева | | | | | |
| | Рук.группы | Назарова | | Узлы А, Б, В, Г | ЦНИИЭП курортно-туристских зданий и комплексов | | |
| | Исполн | Ключихина | | | | | |
| Инв № | Н.контр | Новикова | | | | | |

Копировал

Формат А2

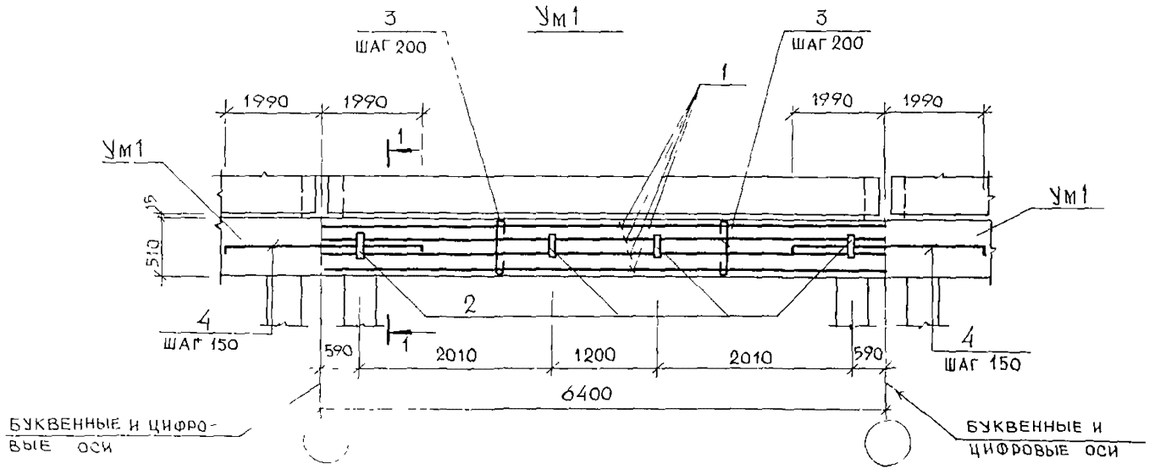


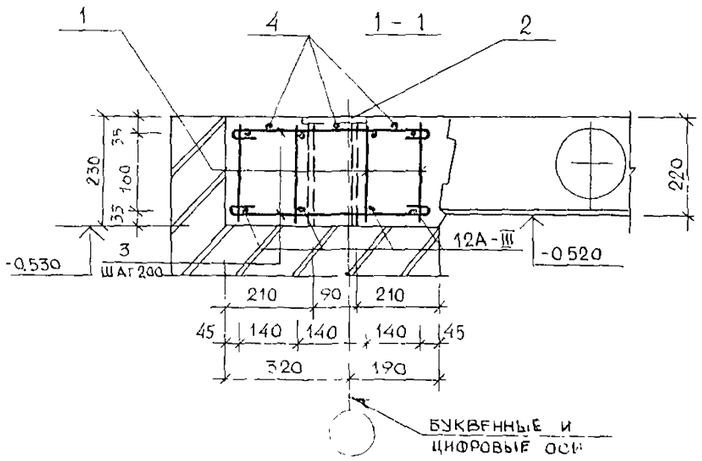


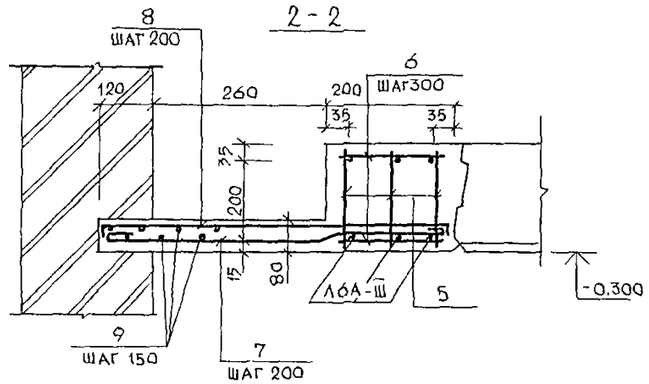


Ум2

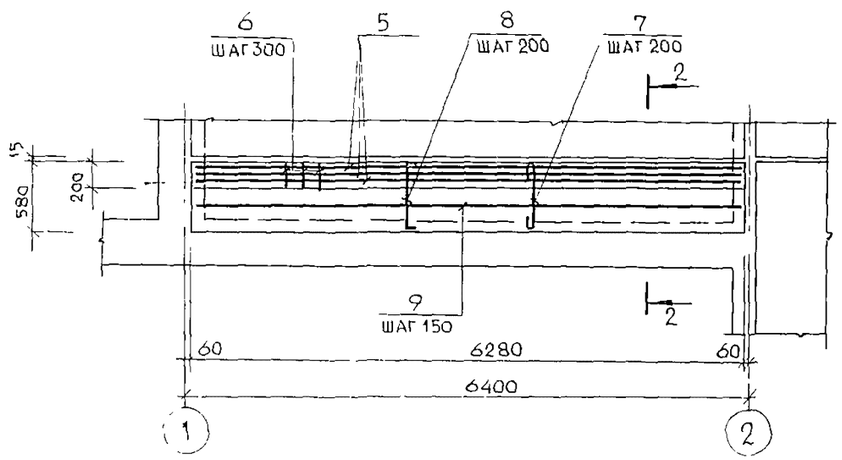


ВЕДОМОСТЬ ДЕТАЛЕЙ

| Поз | ЭСКИЗ |
|---|---|
| 3 | 50, 50, 460 |
| 4 | 3980, 70, 70 |
| 7 | 50, 40, 50, 360, 160 |
| 8 | 560, 70, 70 |

СПЕЦИФИКАЦИЯ ЭЛЕМЕНТОВ УЧАСТКОВ МОНОЛИТНЫХ Ум1 и Ум2

| Формат | Зона | Поз | Обозначение | Наименование | Кол | Прим |
|---|---|---|---|---|---|---|
| | | | | **Ум1** | | |
| | | | | Сборочные единицы | | |
| А4 | | 1 | 244-1-66.86- КЖИ-03 010 | Каркас плоский К2 | 4 | |
| А4 | | 2 | 244-1-66.86- КЖИ-06 010 | Закладная дет ЗД-1 | 4 | |
| | | | | Детали | | |
| БЧ | | 3* | 244-1-66.86- АС2-Ум1-01 | 8А-I ГОСТ 5781-82*, ℓ=560 | 32 | 0,2 кг |
| БЧ | | 4* | 244-1-66.86- АС2-Ум1-02 | 12А-III ГОСТ 5781-82*, ℓ=4120 | 2 | 3,7 кг |
| | | | | Материалы | | |
| | | 10 | | Бетон класса В20 | 0,72 | м3 |
| | | | | **Ум2** | | |
| | | | | сборочные единицы | | |
| А4 | | 5 | 244-1-66.86 - КЖИ - 04 010 | каркас плоский К3 | 3 | |
| | | | | Детали | | |
| БЧ | | 6 | 244-1-66.86 - АС2 - Ум2 - 01 | 8А-I ГОСТ 5781-82* ℓ=170 | 21 | 0,1 кг |
| БЧ | | 7* | 244-1-66.86- АС2 - Ум2-02 | 8А-I ГОСТ 5781-82* ℓ=660 | 31 | 0,3 кг |
| БЧ | | 8* | 244-1-66.86 - АС2 - Ум2-03 | ℓ=700 | 31 | 0,3 кг |
| БЧ | | 9 | 244-1-66.86 АС2 - Ум2-04 | 6А-I ГОСТ 5781-82* | 12,5 | п м |
| | | | | Материалы | | |
| | | 11 | | Бетон класса В20 | 0,5 | м3 |

*Поз 3,4,7,8 - см ведомость деталей на данном листе

ВЕДОМОСТЬ РАСХОДА СТАЛИ НА ЭЛЕМЕНТ, КГ

| Марка элемент | Изделия арматурные | | | | | | | Изделия закладные | | | Всего |
|---|---|---|---|---|---|---|---|---|---|---|---|
| | Арматура класса | | | | | | | Арматура класса | Прокат марки | | |
| | А-I | | | А-III | | | | А-III | Вст3кп2 | | |
| | ГОСТ 5781-82* | | | | | | | ГОСТ 5781-82* | ГОСТ 8510-72* | | |
| | ф6 | ф8 | Итого | ф10 | ф12 | ф16 | Итого | ф10 | -8×60 | | |
| Ум1 | 88 | 7,0 | 15,8 | 15,8 | 30,1 | — | 45,9 | 1,2 | 2,3 | | 65,2 |
| Ум2 | 2,8 | 29,2 | 32,0 | — | 16,7 | 29,3 | 46,0 | — | — | | 78,0 |

| | | | |
|---|---|---|---|
| Нач АПМ | Орзул | | 244-1-66.86-АС2 |
| Гл инж м | Собенников | | |
| ГАП | Бельман | | Спальный корпус на 250 мест для санаториев |
| ГИП | Кудрявцева | | Стадия Р; Лист 25; Листов |
| Рук гр инж | Назарова | | Участки монолитные Ум1 и Ум2 |
| Исполн | Клочихина | | ЦНИИЭП курортно-туристских зданий и комплексов |
| Н контр | Новикова | | |

Привязан

Инв №

Формат А2

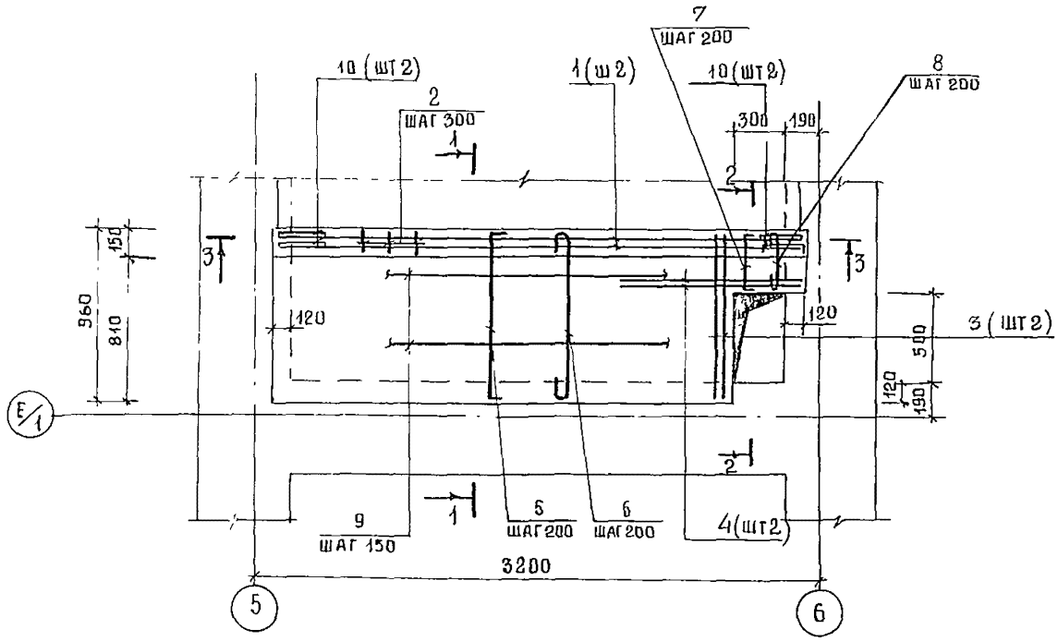


1–1

2–2

ВЕДОМОСТЬ ДЕТАЛЕЙ

| ПОЗ. | ЭСКИЗ |
|---|---|
| 3 | 770, 40, 140 |
| 5 | 70, 940, 70 |
| 6 | 50, 130, 40, 760, 50 |
| 7 10 | 70, 320, 70 |
| 8 | 50, 110, 40, 170, 50 |

Спецификация элементов участка монолитного УМ 3

| ФОРМАТ | ЗОНА | ПОЗ. | ОБОЗНАЧЕНИЕ | НАИМЕНОВАНИЕ | КОЛ | ПРИМ. |
|---|---|---|---|---|---|---|
| | | | | СБОРОЧНЫЕ ЕДИНИЦЫ | | |
| А4 | | 1 | - КЖИ - 08 010 | КАРКАС ПЛОСКИЙ К4 | 2 | |
| | | | | ДЕТАЛИ | | |
| БЧ | | 2 | 244-1-66.86- АС2-Ум3-001 | 8АI ГОСТ 5781-82* ℓ=130 | 20 | 0,1 кг |
| БЧ | | 3* | 244-1-66.86- АС2-Ум 3-002 | ℓ = 950 | 2 | 0,4 кг |
| БЧ | | 4 | 244-1-66.86- АС2-Ум3-003 | ℓ= 1040 | 2 | 0,4 кг |
| БЧ | | 5* | 244-1-66.86- АС2-Ум 3-004 | ℓ= 1080 | 13 | 04 кг |
| БЧ | | 6* | 244-1-66.86- АС2-Ум3-005 | ℓ=1030 | 13 | 0,4 кг |
| БЧ | | 7* | 244-1-66.86- АС2-Ум3-006 | ℓ= 460 | 2 | 02 кг |
| БЧ | | 8* | 244-1-66.86- АС2-Ум3-007 | ℓ = 420 | 2 | 0,2 кг |
| БЧ | | 9 | 244-1-66.86- АС2-Ум3 -008 | 6А- I ГОСТ 5781-82* | 28 | П М |
| БЧ | | 10* | 244-1-66.86 АС2-Ум3-009 | 12А III ГОСТ5781-82 * ℓ=460 | 4 | 0,4 кг |
| | | | | МАТЕРИАЛЫ | | |
| | | 11 | | БЕТОН КЛАССА В20 | 0,3 | М 3 |

ПОЗ. 3, 5...8, 10 - СМ. ВЕДОМОСТЬ ДЕТАЛЕЙ НА ДАННОМ ЛИСТЕ

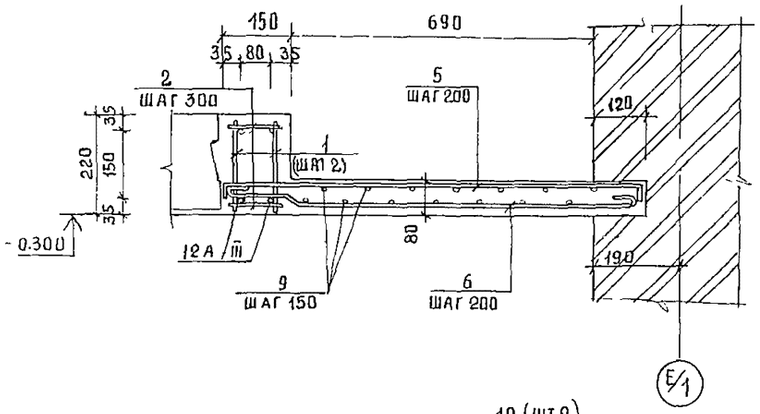


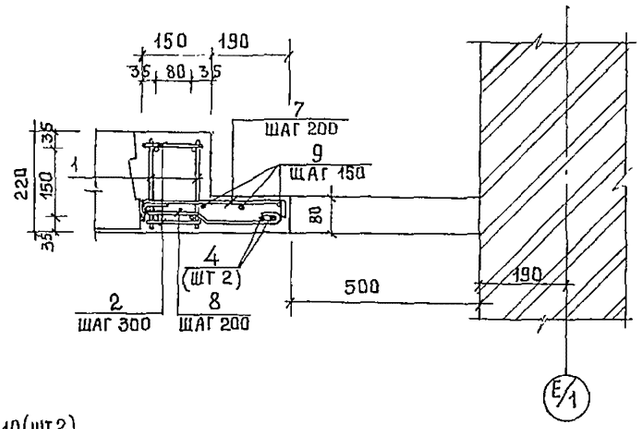


3–3

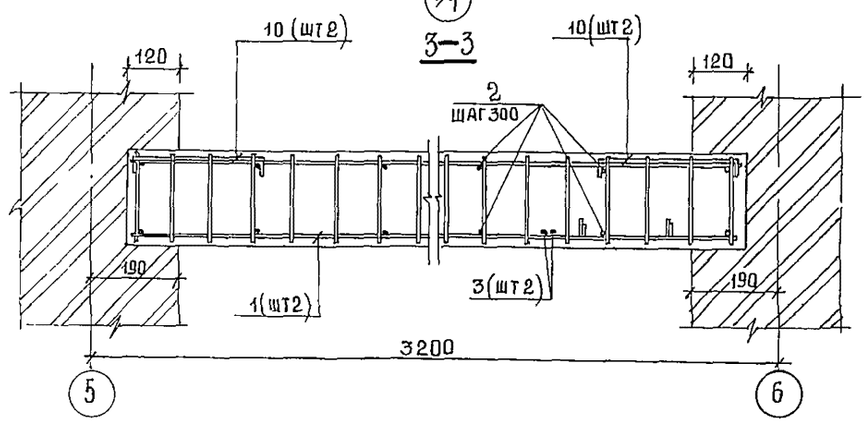


ВЕДОМОСТЬ РАСХОДА СТАЛИ НА ЭЛЕМЕНТ, КГ

| МАРКА ЭЛЕМЕНТА | ИЗДЕЛИЯ АРМАТУРНЫЕ | | | | | | | ВСЕГО |
|---|---|---|---|---|---|---|---|---|
| | АРМАТУРА КЛАССА | | | | | | | |
| | А-I | | | А-III | | | | |
| | ГОСТ 5781-82* | | | ГОСТ 5781-82* | | | | |
| | ф6 | ф8 | ИТОГО | ф10 | ф12 | | ИТОГО | |
| Ум 3 | 8,2 | 12,9 | 21,1 | 3,7 | 10,4 | | 14,1 | 35,2 |

| | | | | | |
|---|---|---|---|---|---|
| | | | | 244-1-66.86-АС2 | |
| РУК АПМБ | ОРЗУЛ | | | | |
| ГЛ ИНЖ М. | СОБЕННИКОВ | | | | |
| ГАП | БЕЛЬМАН | | | СПАЛЬНЫЙ КОРПУС НА 250 МЕСТ ДЛЯ САНАТОРИЕВ | СТАДИЯ Р; ЛИСТ 26; ЛИСТОВ |
| ГИП | КУДРЯВЦЕВА | | | | |
| РУК ГР ИНЖ | НАЗАРОВА | | | | |
| ИСПОЛН | КЛОЧИХИНА | | | УЧАСТОК МОНОЛИТНЫЙ УМ 3 | ЦНИИЭП КУРОРТНО-ТУРИСТСКИХ ЗДАНИЙ И КОМПЛЕКСОВ |
| Н КОНТР | НОВИКОВА | | | | |
| ПРИВЯЗАН | | | | | |
| ИНВ. № | | | | | |

формат А2

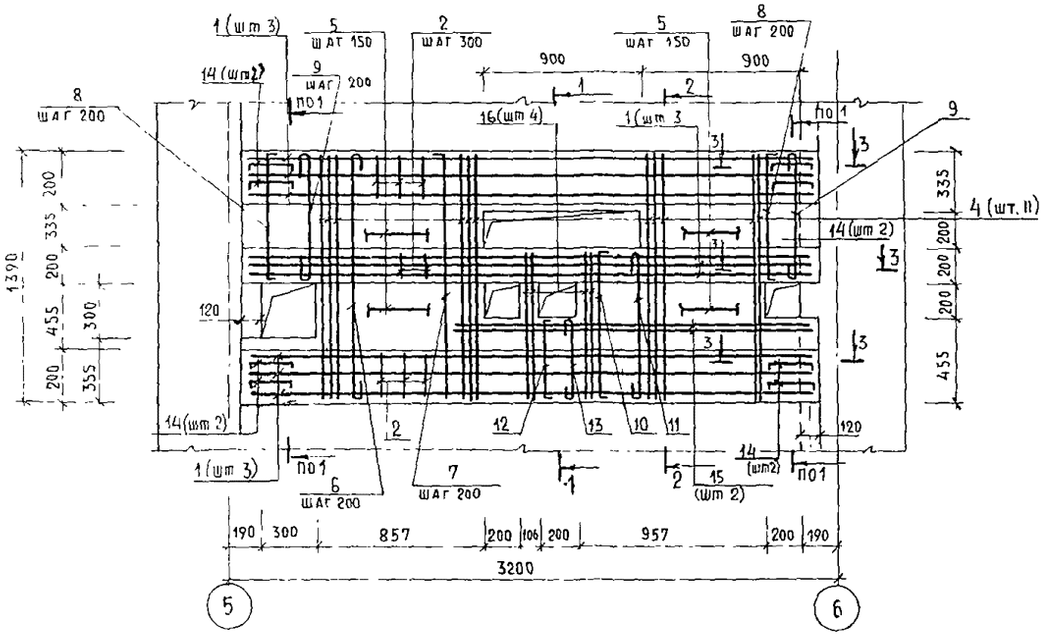


## 1-1

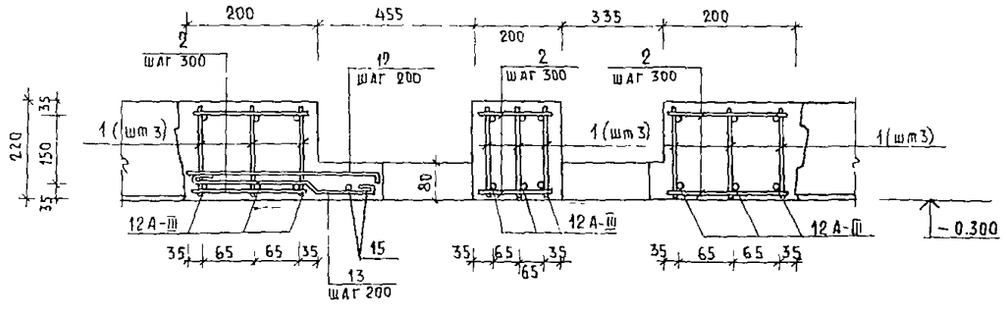


## 2-2

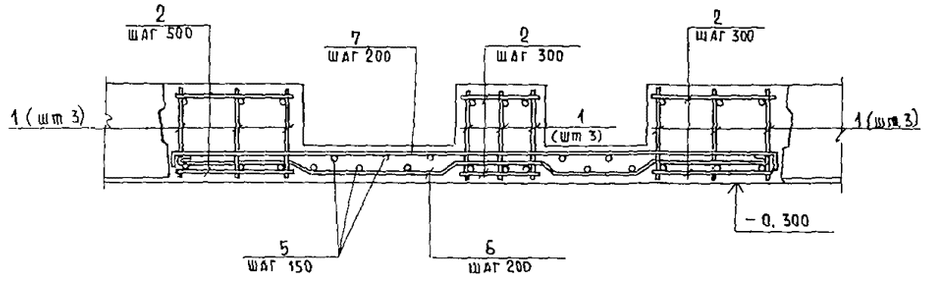


## Ведомость деталей

| Поз | Эскиз |
|---|---|
| 4 | 160 40 40 160 / 970 |
| 6 | 50 40 40 180 40 40 50 / 160 400 270 160 |
| 7 | 70 1370 70 |
| 9 | 50 40 50 / 515 160 |
| 8 | 70 715 70 |
| 10 | 70 835 70 |
| 11 | 50 40 50 / 635 160 |
| 12 | 70 340 70 |
| 13 | 50 40 50 / 235 160 |
| 14 | 70 320 70 |
| 16 | 40 / 635 160 |

## 3-3

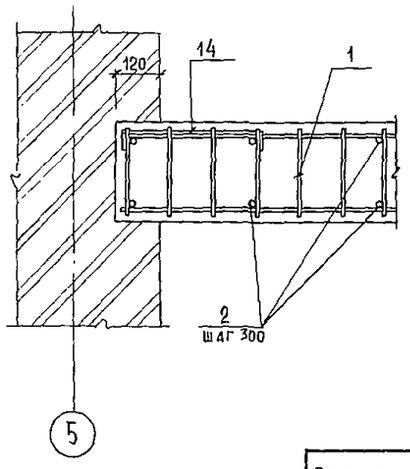


## Спецификация элементов участка монолитного Ум 4

| Формат | Зона | Поз | Обозначение | Наименование | Кол | Примеч |
|---|---|---|---|---|---|---|
| | | | | Сборочные единицы | | |
| А4 | | 1 | 244-1-66.86-КЖИ-08 010 | Каркас плоский К 4 | 6 | |
| | | | | Детали | | |
| Бч | | 2 | 244-1-66.86-АС2 - Ум4-01 | 8 А-I ГОСТ 5781-82* ℓ=470 | 60 | 0,1 кг |
| Бч | | 4* | 244-1-66.86- АС2 - Ум4-002 | ℓ = 1370 | 11 | 0,5 кг |
| Бч | | 5 | 244-1-66.86- АС2 - Ум4-003 | 6 А-I ГОСТ 5781-82*, п м | 39 | 8,7 кг |
| Бч | | 6* | 244-1-66.86- АС2 - Ум4-004 | 8 А-I ГОСТ 5781-82* ℓ=1470 | 8 | 0,6 кг |
| Бч | | 7* | 244-1-66.86- АС2 - Ум4-005 | ℓ = 1510 | 8 | 0,6 кг |
| Бч | | 8* | 244-1-66.86- АС2 - Ум4-006 | ℓ = 855 | 2 | 0,3 кг |
| Бч | | 9* | 244-1-66.86- АС2 - Ум4-007 | ℓ = 815 | 2 | 0,3 кг |
| Бч | | 10* | 244-1-66.86- АС2 - Ум4-008 | ℓ = 975 | 2 | 0,4 кг |
| Бч | | 11* | 244-1-66.86- АС2 - Ум4-009 | ℓ = 935 | 2 | 0,4 кг |
| Бч | | 12* | 244-1-66.86- АС2 - Ум4-010 | ℓ = 480 | 2 | 0,2 кг |
| Бч | | 13* | 244-1-66.86- АС2 - Ум4-011 | ℓ = 535 | 2 | 0,2 кг |
| Бч | | 14* | 244-1-66.86- АС2 - Ум4-012 | 12 А-III ГОСТ 5781-82* ℓ=460 | 8 | 0,4 кг |
| Бч | | 15 | 244-1-66.86- АС2 - Ум4-013 | 8 А-I ГОСТ 5781-82* ℓ=1880 | 2 | 0,7 кг |
| Бч | | 16 | 244-1-66.86- АС2 - Ум4-014 | ℓ = 835 | 4 | 0,3 кг |
| | | | | Материалы | | |
| | | 17 | | Бетон класса В 20 | 0,8 | м³ |

* поз 4,6 14,16 см ведомость деталей на данном листе

## Ведомость расхода стали на элемент, кг

| Марка элемента | Изделия арматурные | | | | | | Всего |
|---|---|---|---|---|---|---|---|
| | Арматура класса | | | | | | |
| | А-I | | | А-III | | | |
| | ГОСТ 5781-82* | | | ГОСТ 5781-82* | | | |
| | ф 6 | ф 8 | итого | ф10 | ф12 | итого | |
| Ум 4 | 14,7 | 26,3 | 43,0 | 11,0 | 19,0 | 30,0 | 71,0 |

| | | | | | |
|---|---|---|---|---|---|
| | | | | 244-1-66.86 - АС 2 | |
| Нач АПМ | Орзуа | | | | |
| Гл инж м | Собенников | | | | |
| ГАП | Бельман | | | Спальный корпус на 250 мест для санаторцев | Стадия Р; Лист 27; Листов |
| ГИП | Кудрявцева | | | | |
| Рук группы | Назарова | | | Участок монолитный Ум 4 | ЦНИИЭП курортно-туристских зданий и комплексов |
| Исполн | Клочихина | | | | |
| Н контр | Новикова | | | | |
| Привязан | | | | | |
| Инв № | | | | | |

Копировал

Формат А2

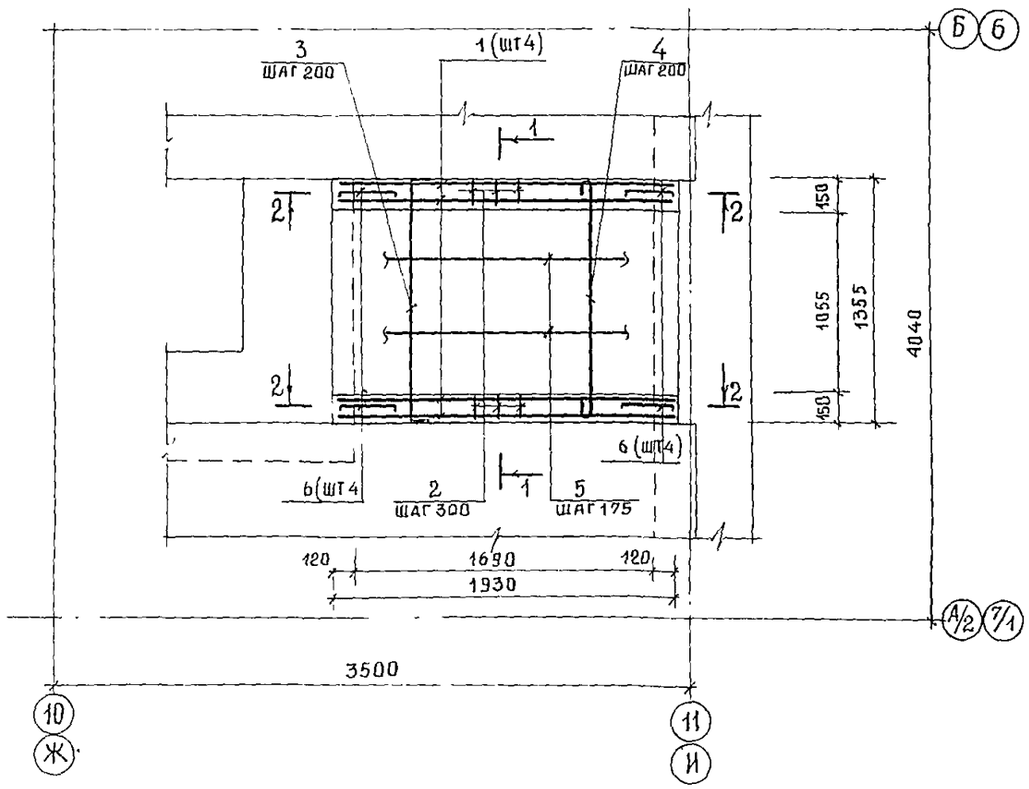


ВЕДОМОСТЬ ДЕТАЛЕЙ

| ПОЗ | ЭСКИЗ |
|---|---|
| 3 | 1330, 70, 70 |
| 4 | 50, 130, 10, 990, 10, 50, 130 |
| 6 | 320, 70, 70 |

СПЕЦИФИКАЦИЯ ЭЛЕМЕНТОВ УЧАСТКА МОНОЛИТНОГО УМ 5

| ФОРМАТ | ЗОНА | ПОЗ | ОБОЗНАЧЕНИЕ | НАИМЕНОВАНИЕ | КОЛ | ПРИМ |
|---|---|---|---|---|---|---|
| | | | | СБОРОЧНЫЕ ЕДИНИЦЫ | | |
| А4 | | 1 | -КЖИ-08.010 | КАРКАС ПЛОСКИЙ К4 | 4 | |
| | | | | ДЕТАЛИ | | |
| БЧ | | 2 | 244-1-66.86-АС2-Ум5-001 | 8А-I ГОСТ 5781-82*, ℓ=130 | 40 | 0,6 кг |
| БЧ | | 3* | 244-1-66.86-АС2-Ум5-002 | ℓ = 1470 | 9 | 0,6 кг |
| БЧ | | 4* | 244-1-66.86-АС2-Ум5-003 | ℓ = 1430 | 9 | 0,6 кг |
| БЧ | | 5 | 244-1-66.86-АС2-Ум5-004 | 6А-I ГОСТ 5781-82*, п м | 26,7 | 6,0 кг |
| БЧ | | 6* | 244-1-66.86-АС2-Ум5-005 | 12А-III ГОСТ 5781-82*, ℓ=460 | 8 | 0,4 кг |
| | | | | МАТЕРИАЛЫ | | |
| | | 7 | | БЕТОН КЛАССА В 20 | 0,3 | м³ |

* ПОЗ. 3,4,6 – СМ. ВЕДОМОСТЬ ДЕТАЛЕЙ НА ДАННОМ ЛИСТЕ

1-1

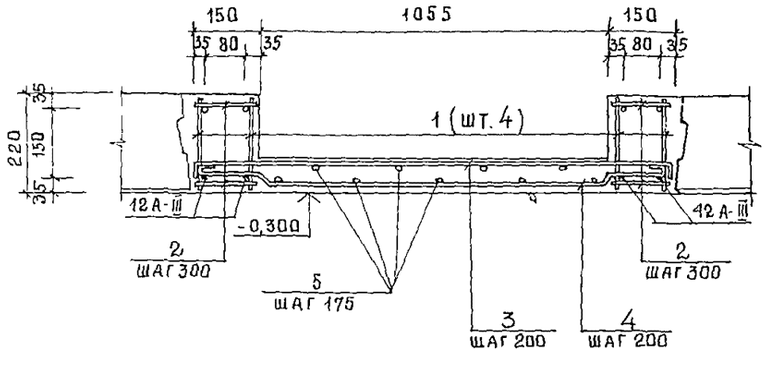


2-2

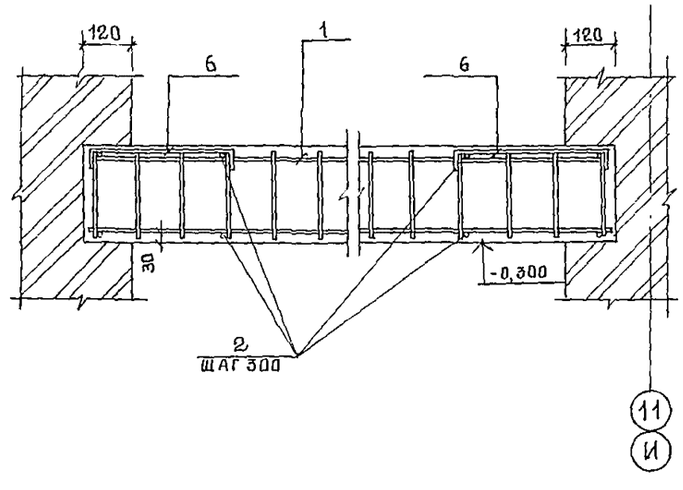


ВЕДОМОСТЬ РАСХОДА СТАЛИ НА ЭЛЕМЕНТ, КГ

| МАРКА ЭЛЕМЕНТА | ИЗДЕЛИЯ АРМАТУРНЫЕ | | | | | | ВСЕГО |
|---|---|---|---|---|---|---|---|
| | АРМАТУРА КЛАССА | | | | | | |
| | А-I | | | А-III | | | |
| | ГОСТ 5781-82* | | | ГОСТ 5781-82* | | | |
| | ф6 | ф8 | ИТОГО | ф10 | ф12 | ИТОГО | |
| УМ 5 | 9,9 | 12,4 | 22,3 | 7,3 | 13,8 | 21,1 | 43,4 |

| | | | |
|---|---|---|---|
| | | | 244-1-66.86-АС2 |
| НАЧ АПМБ | ОРЗУЛ | | |
| ГЛ. КНЖ. М. | СОБЕННИКОВ | | |
| ГАП | БЕЛЬМАН | | Спальный корпус на 250 мест для санаториев |
| ГИП | КУДРЯВЦЕВА | | Участок монолитный Ум 5 |
| РУК ГРППЖ | НАЗАРОВА | | |
| ИСПОЛН. | КЛОЧИХИНА | | |
| Н. КОНТР | НОВИКОВА | | |

| СТАДИЯ | ЛИСТ | ЛИСТОВ |
|---|---|---|
| Р | 28 | |

ЦНИИЭП курортно-туристских зданий и комплексов

ПРИВЯЗАН

ИНВ №

формат А2

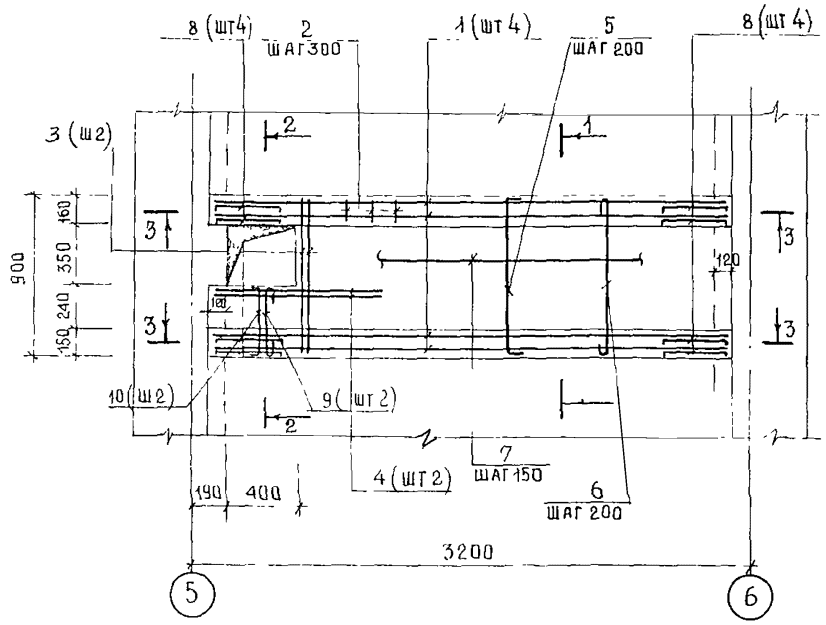


## ВЕДОМОСТЬ ДЕТАЛЕЙ

| ПОЗ | ЭСКИЗ |
|---|---|
| 3 | 140 40 520 40 140 |
| 5 | 70 880 70 |
| 6 | 50 130 40 540 40 50 130 |
| 8 | 70 320 70 |
| 9 | 50 200 40 50 130 |
| 10 | 70 370 70 |

## СПЕЦИФИКАЦИЯ ЭЛЕМЕНТОВ УЧАСТКА МОНОЛИТНОГО Ум 6

| ФОРМАТ | ЗОНА | ПОЗ | ОБОЗНАЧЕНИЕ | НАИМЕНОВАНИЕ | КОЛ. | ПРИМЕЧ |
|---|---|---|---|---|---|---|
| | | | | СБОРОЧНЫЕ ЕДИНИЦЫ | | |
| АЧ | | 1 | КЖИ ОВ. 010 | КАРКАС ПЛОСКИЙ К4 | 4 | |
| | | | | ДЕТАЛИ | | |
| БЧ | | 2 | 244-1-66.86-АС2-УМ6-001 | 8А-I ГОСТ 5781-82* ℓ=130 | 40 | 0,1 кг |
| БЧ | | 3 | 244-1-66.86-АС2-УМ6-002 | ℓ=880 | 2 | 0,4 кг |
| БЧ | | 4 | 244-1-66.86-АС2-УМ6-003 | ℓ=800 | 2 | 0,3 кг |
| БЧ | | 5* | 244-1-66.86-АС2-УМ6-004 | ℓ=1020 | 13 | 0/4 кг |
| БЧ | | 6* | 244-1-66.86-АС2-УМ6-005 | ℓ=980 | 13 | 0,4 кг |
| БЧ | | 7 | 244-1-66.86-АС2-УМ6-006 | 6А-I ГОСТ 5781-82*, п м | 26 | 6 0 кг |
| БЧ | | 8* | 244-1-66.86-АС2-УМ6-007 | 12А-III ГОСТ 5781-82 ℓ=460 | 8 | 04 кг |
| БЧ | | 9* | 244-1-66.86-АС2-УМ6-008 | 8А-I ГОСТ 5781-82* ℓ=470 | 2 | 0,2 кг |
| БЧ | | 10* | 244-1-66.86 АС2-УМ6-009 | ℓ=510 | 2 | 0,2 кг |
| | | | | МАТЕРИАЛЫ | | |
| | | 11 | | БЕТОН КЛАССА В20 | 0,3 | м³ |

ПОЗ. 3,5,6,8...10 - СМ. ВЕДОМОСТЬ ДЕТАЛЕЙ НА ДАННОМ ЛИСТЕ

1-1

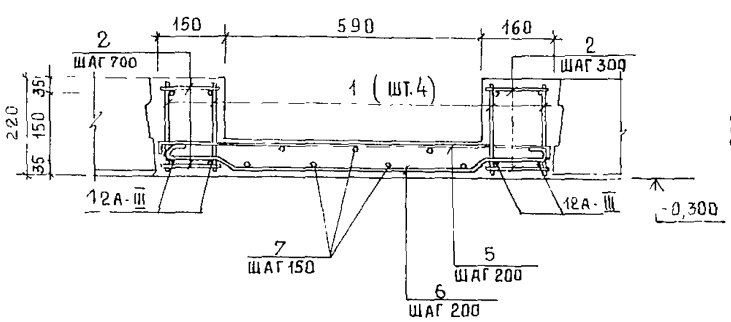


2-2

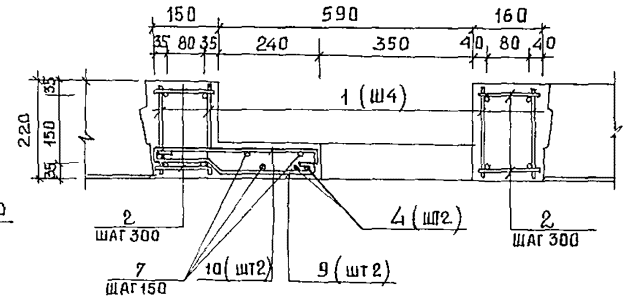


3-3

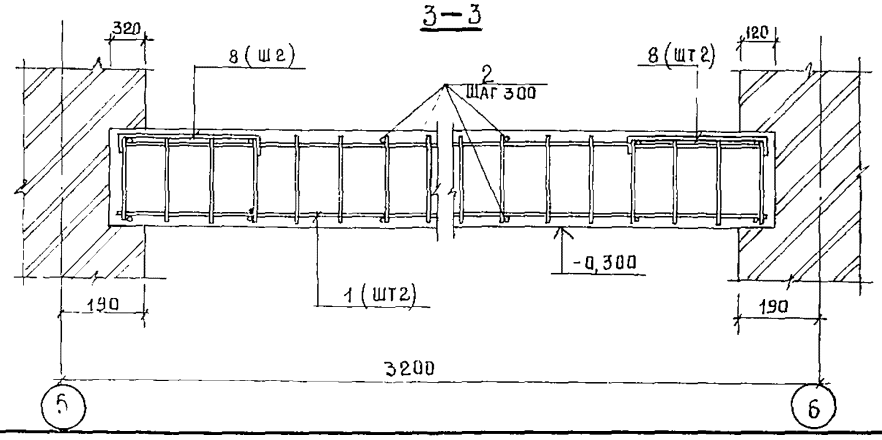


## ВЕДОМОСТЬ РАСХОДА СТАЛИ НА ЭЛЕМЕНТ кг

| МАРКА ЭЛЕМЕНТА | ИЗДЕЛИЯ АРМАТУРНЫЕ | | | | | | ВСЕГО |
|---|---|---|---|---|---|---|---|
| | АРМАТУРА КЛАССА | | | | | | |
| | А-I | | | А-III | | | |
| | ГОСТ 5781-82* | | | ГОСТ 5781-82* | | | |
| | ф 6 | ф 8 | ИТОГО | ф 10 | ф 12 | ИТОГО | |
| Ум 6 | 9,8 | 14,9 | 24,7 | 7,3 | 13,8 | 21,1 | 45,8 |

| | | | |
|---|---|---|---|
| НАЧ АПМ | ОРЗУЛ | | |
| ГЛ.ИНЖ М | СОВЕННИКОВ | | |
| ГАП | БЕЛЬМАН | | |
| ГИП | КУДРЯВЦЕВА | | |
| РУК ГРИНЖ | НАЗАРОВА | | |
| ИСПОЛН | КЛОЧИХИНА | | |
| Н КОНТР | НОВИКОВА | | |

ПРИВЯЗАН

ИНВ №

244-1-66.86-АС2

СПАЛЬНЫЙ КОРПУС НА 250 МЕСТ ДЛЯ САНАТОРИЕВ

УЧАСТОК МОНОЛИТНЫЕ Ум 6

| СТАДИЯ | ЛИСТ | ЛИСТОВ |
|---|---|---|
| Р | 29 | |

ЦНИИЭП КУРОРТНО-ТУРИСТСКИХ ЗДАНИЙ И КОМПЛЕКСОВ

ФОРМАТ А2

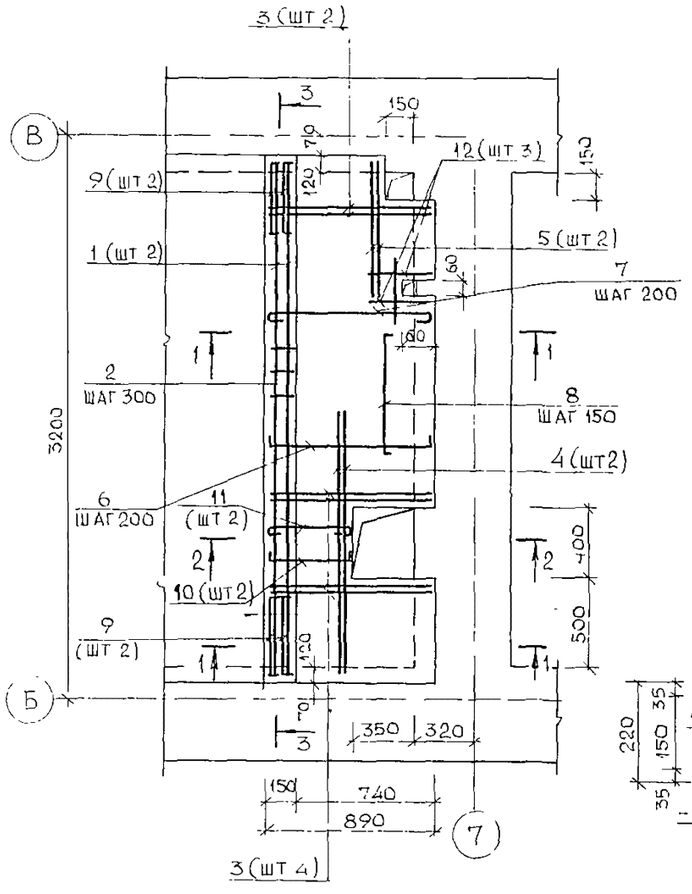


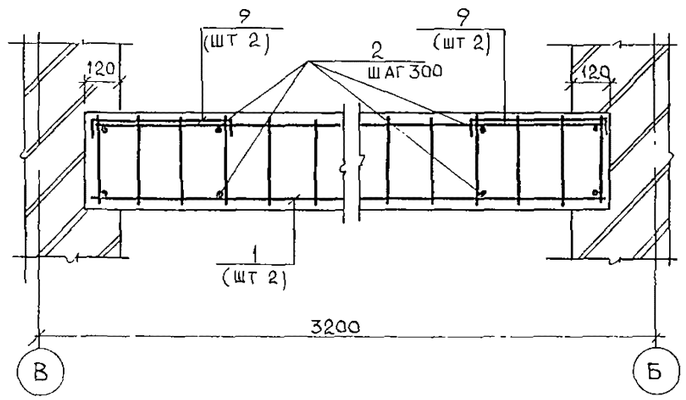


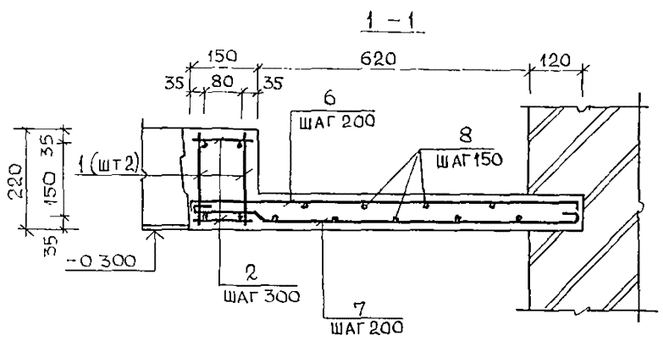


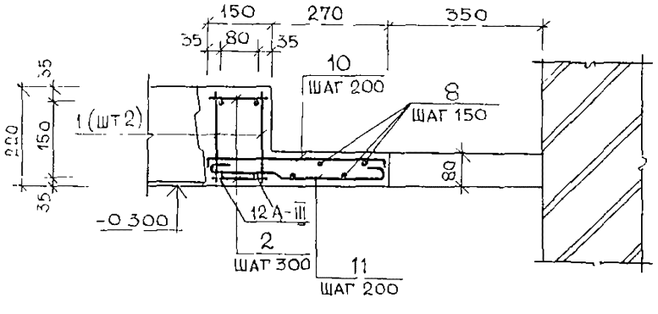


Ведомость деталей

| Поз | Эскиз |
|---|---|
| 3 | 40, 140; 700 |
| 6 | 70, 870, 70 |
| 7 | 50, 40, 50; 690, 130 |
| 10 | 70, 400, 70 |
| 11 | 50, 40, 50; 220, 130 |
| 9 | 70, 320, 70 |

Спецификация элементов участка монолитного Ум7

| Формат | Зона | Поз | Обозначение | Наименование | Кол | Примеч |
|---|---|---|---|---|---|---|
| | | | | Сборочные единицы | | |
| А4 | | 1 | КЖП-08 010 | Каркас плоский К4 | 2 | |
| | | | | Детали | | |
| Бч | | 2 | 244-1-66.86-АС2-Ум7-001 | 8А-I ГОСТ 5781-82* ℓ=130 | 20 | 0,1 кг |
| Бч | | 3* | 244-1-66.86-АС2-Ум7-002 | ℓ=880 | 6 | 0,4 кг |
| Бч | | 4 | 244-1-66.86-АС2-Ум7-003 | ℓ=1320 | 2 | 0,5 кг |
| Бч | | 5 | 244-1-66.86-АС2-Ум7-004 | ℓ=570 | 2 | 0,2 кг |
| Бч | | 6* | 244-1-66.86-АС2-Ум7-005 | ℓ=1010 | 12 | 0,4 кг |
| Бч | | 7* | 244-1-66.86-АС2-Ум7-006 | ℓ=960 | 12 | 0,4 кг |
| Бч | | 8 | 244-1-66.86-АС2-Ум7-007 | 6А-I ГОСТ 5781-82*, п м | 25,0 | 6,0 кг |
| Бч | | 9* | 244-1-66.86-АС2-Ум7-008 | 12А-III ГОСТ 5781-82* ℓ=460 | 4 | 0,4 кг |
| Бч | | 10* | 244-1-66.86-АС2-Ум7-009 | 8А-I ГОСТ 5781-82* ℓ=570 | 2 | 0,2 кг |
| Бч | | 11* | 244-1-66.86-АС2-Ум7-010 | ℓ=490 | 2 | 0,2 кг |
| Бч | | 12 | 244-1-66.86 АС2-Ум7-011 | ℓ=350 | 3 | 0,1 кг |
| | | | | Материалы | | |
| | | 13 | | Бетон класса В20 | 0,3 | м3 |

Поз 3,6,7,9...11 - см ведомость деталей на данном листе.

Ведомость расхода стали на элемент, кг

| Марка элемента | Изделия арматурные | | | | | | Всего |
|---|---|---|---|---|---|---|---|
| | Арматура класса | | | | | | |
| | А-I | | | А-III | | | |
| | ГОСТ 5781-82* | | | ГОСТ 5781-82* | | | |
| | ⌀6 | ⌀8 | итого | ⌀10 | ⌀12 | итого | |
| Ум7 | 7,6 | 15,5 | 23,1 | 3,7 | 6,9 | 10,6 | 33,7 |

| | | | |
|---|---|---|---|
| Нач АПМ | Орзул | | 244-1-66.86-АС2 |
| Гл инж м | Собенников | | |
| ГАП | Бельман | | |
| ГИП | Кударявцева | | |
| РГИ | Назарова | | |
| Исполн | Клочихина | | |
| Н контр | Новикова | | |

Привязан

Инв №

Спальный корпус на 250 мест для санаториев

| Стадия | Лист | Листов |
|---|---|---|
| Р | 30 | |

Участок монолитный Ум7

ЦНИИЭП курортно-туристских зданий и комплексов

Формат А2

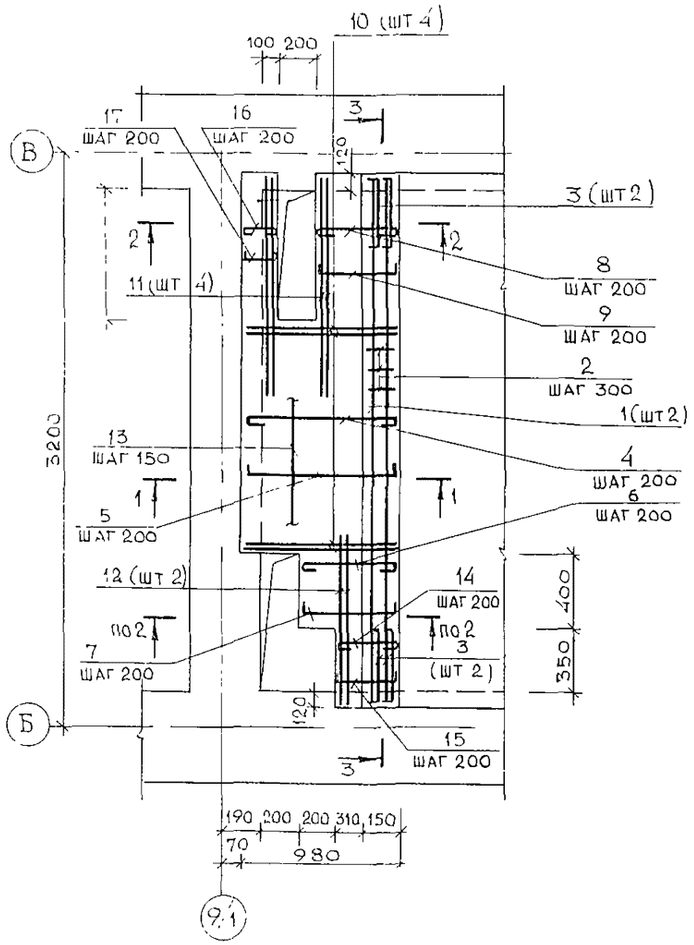


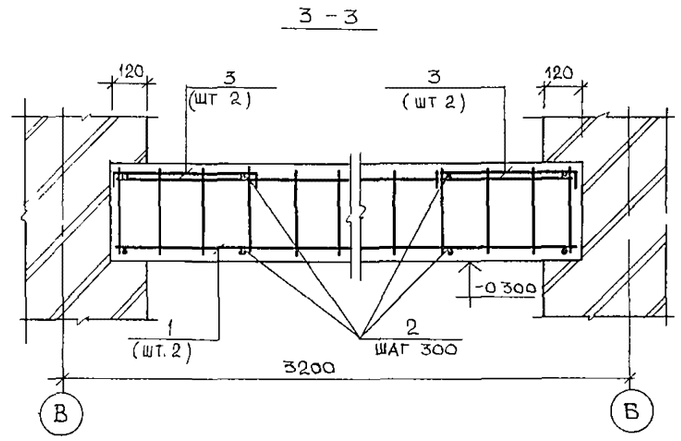


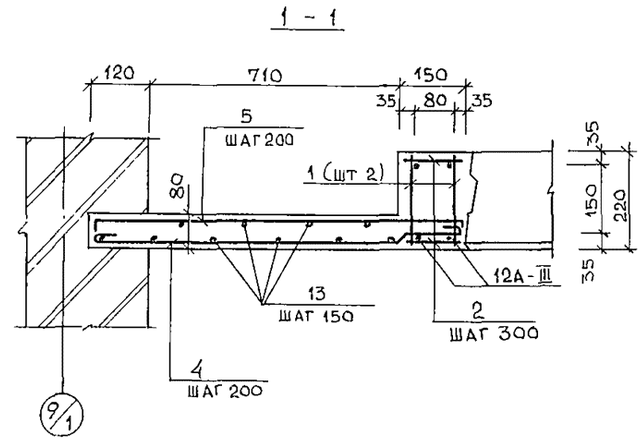


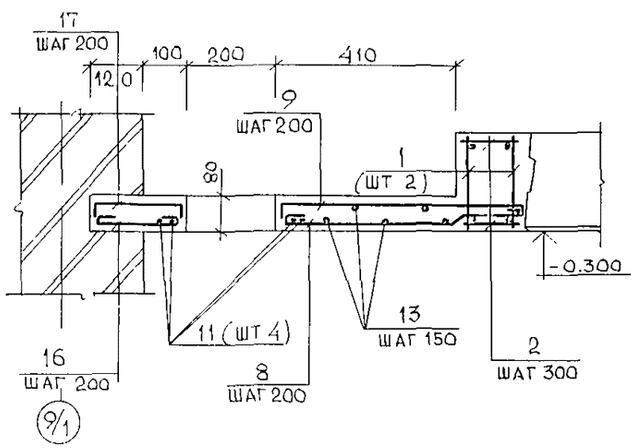


## Спецификация элементов участка монолитного УМ8

| Формат | Зона | Поз. | Обозначение | Наименование | Кол | Примеч |
|---|---|---|---|---|---|---|
| | | | | Сборочные единицы | | |
| А4 | | 1 | КЖИ-08-010 | Каркас плоский К4 | 2 | |
| | | | | Детали | | |
| | | | | | | |
| БЧ | | 2 | 244-1-66.86-АС2-УМ8-001 | 8А-I ГОСТ5781-82* ℓ=430 | 20 | 0,1 кг |
| БЧ | | 3* | 244-1-66.86-АС2-УМ8-002 | 12А-III ГОСТ5781-82* ℓ=460 | 4 | 0,4 кг |
| БЧ | | 4* | 244-1-66.86-АС2-УМ8-003 | 8А-I ГОСТ5781-82* ℓ=940 | 8 | 0,4 кг |
| БЧ | | 5* | 244-1-66.86-АС2-УМ8-004 | ℓ = 980 | 8 | 0,4 кг |
| БЧ | | 6* | 244-1-66.86-АС2-УМ8-005 | ℓ = 740 | 2 | 0 3 кг |
| БЧ | | 7* | 244-1-66.86-АС2-УМ8-006 | ℓ = 780 | 2 | 0,3 кг |
| БЧ | | 8* | 244-1-66.86-АС2-УМ8-007 | ℓ = 640 | 4 | 0,3 кг |
| БЧ | | 9* | 244-1-66.86-АС2-УМ8-008 | ℓ = 680 | 4 | 0,3 кг |
| БЧ | | 10* | 244-1-66.86-АС2-УМ8-009 | ℓ = 840 | 4 | 0,3 кг |
| БЧ | | 11 | 244-1-66.86-АС2-УМ8-010 | ℓ = 1130 | 4 | 0,5 кг |
| БЧ | | 12 | 244-1-66.86-АС2-УМ8-011 | ℓ = 960 | 2 | 0,4 кг |
| БЧ | | 13 | 244-1-66.86-АС2-УМ8-012 | 6А-I ГОСТ5781-82*, п м | 25,0 | 6,0 кг |
| БЧ | | 14* | 244-1-66.86-АС2-УМ8-013 | 8А-I ГОСТ5781-82* ℓ=540 | 3 | 0,2 кг |
| БЧ | | 15* | 244-1-66.86-АС2-УМ8-014 | ℓ = 580 | 3 | 0,2 кг |
| БЧ | | 16* | 244-1-66.86-АС2-УМ8-015 | ℓ = 300 | 4 | 0,1 кг |
| БЧ | | 17* | 244-1-66.86-АС2-УМ8-016 | ℓ = 340 | 4 | 0,1 кг |
| | | | | | | |
| | | | | | | |
| | | | | Материалы | | |
| | | 18 | | Бетон класса В20 | 0,27 | м3 |

Поз 3.10,14 17-см ведомость деталей на данном листе

### Ведомость деталей

| Поз | Эскиз | Поз | Эскиз |
|---|---|---|---|
| 3 | 70 320 70 | 9 | 70 540 70 |
| 4 | 50 40 50 / 670 130 | 10 | 140 40 660 |
| 5 | 70 840 70 | 14 | 50 40 50 / 270 130 |
| 6 | 50 40 50 / 470 130 | 15 | 70 440 70 |
| 7 | 70 640 70 | 16 | 50 50 / 200 |
| 8 | 50 40 50 / 370 130 | 17 | 70 200 70 |

### Ведомость расхода стали на элемент, кг

| Марка элемента | Изделия арматурные | | | | | | Всего |
|---|---|---|---|---|---|---|---|
| | Арматура класса | | | | | | |
| | А-I | | | А-III | | | |
| | ГОСТ 5781-82* | | | ГОСТ 5781-82* | | | |
| | ⌀6 | ⌀8 | Итого | ⌀10 | ⌀12 | Итого | |
| УМ8 | 7,6 | 16,4 | 24,0 | 3,7 | 6,9 | 10,6 | 34,6 |

Привязан

Инв №

| | | |
|---|---|---|
| Нач АПМ | Орзул | |
| Гл инж м | Собещиков | |
| ГАП | Бельман | |
| ГИП | Кудрявцева | |
| Рук гр инж | Назарова | |
| Исполн | Клочихина | |
| Н контр | Новикова | |

244-1-66.86-АС2

Спальный корпус на 250 мест для санаториев

Участок монолитный УМ8

| Стадия | Лист | Листов |
|---|---|---|
| Р | 31 | |

ЦНИИЭП курортно-туристских зданий и комплексов

Формат А2

Ум 9

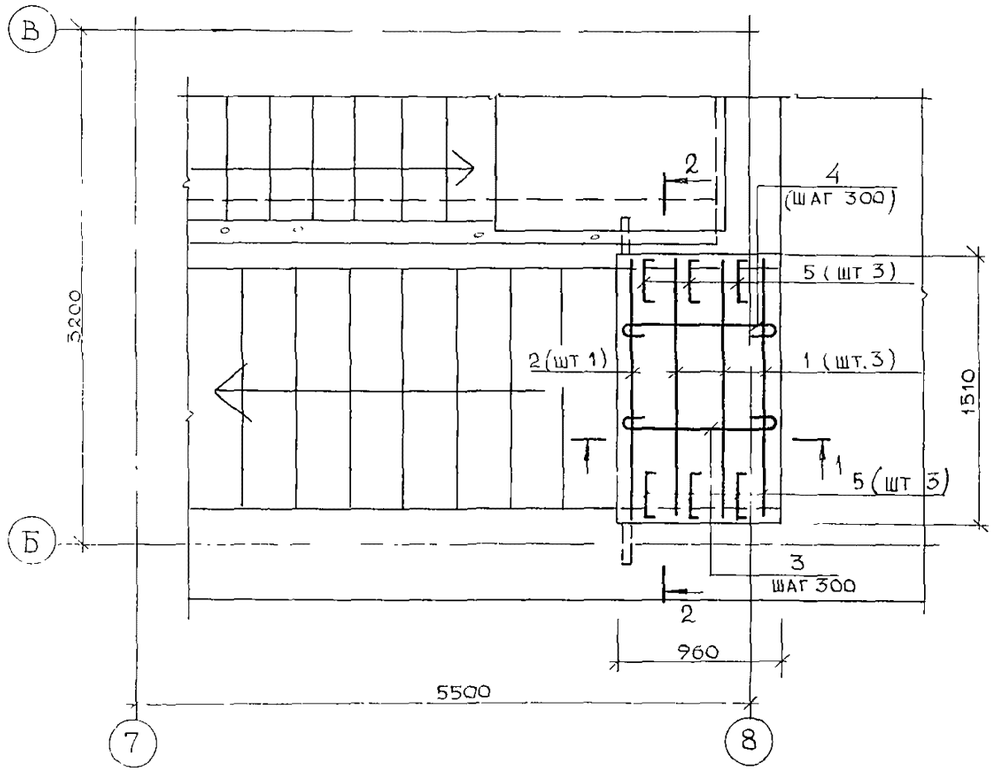


Ведомость деталей

| Поз | Эскиз |
|---|---|
| 3 | 50, 930, 50 |
| 4 | 50, 810, 60, 50, 80 |
| 5 | 330, 70, 70 |

Спецификация элементов участка монолитного Ум 9

| Формат | Зона | Поз | Обозначение | Наименование | Кол | Примеч |
|---|---|---|---|---|---|---|
| | | | | Сборочные единицы | | |
| А4 | | 1 | 244-1-66.86 - КЖИ-09-010 | Каркас плоский К7 | 3 | |
| А4 | | 2 | 244-1-66.86 - КЖИ-10-010 | Каркас плоский К8 | 1 | |
| | | | | Детали | | |
| БЧ | | 3* | 244-1-66.86- АС2-Ум9-001 | 8А-I ГОСТ5781-82*, ℓ=1030 | 5 | 0,4 кг/ед |
| БЧ | | 4* | 244-1-66.86- АС2-Ум9-002 | ℓ=1050 | 5 | 0,4 кг/ед |
| БЧ | | 5* | 244-1-66.86- АС2-Ум9-003 | 10А-III ГОСТ5781-82*, ℓ=470 | 6 | 0,1 кг/ед |
| | | | | Материалы | | |
| | | 6 | | Бетон класса В20 | 0,3 | м3 |

*Поз 3,4,5 - см ведомость деталей на данном листе

Ведомость расхода стали на элемент, кг

| Марка элемента | Изделия арматурные | | Всего |
|---|---|---|---|
| | Арматура класса | | |
| | A-I | A-III | |
| | ГОСТ 5781-82* | | |
| | ⌀8 | ⌀10 | |
| Ум9 | 8,4 | 7,4 | 15,8 |

1 - 1

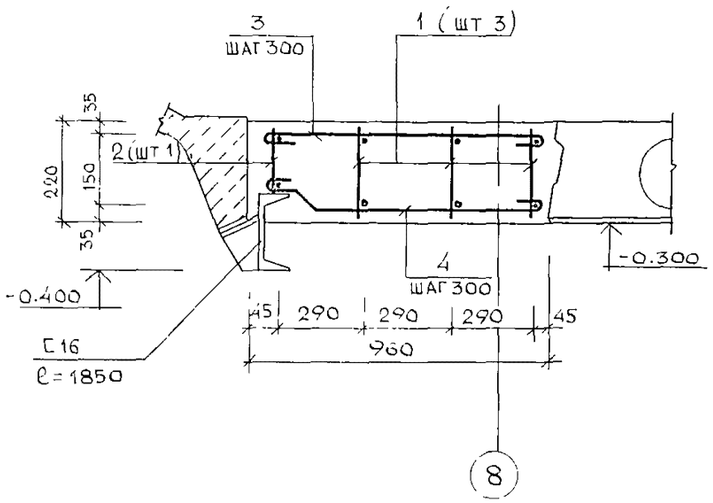


2 - 2

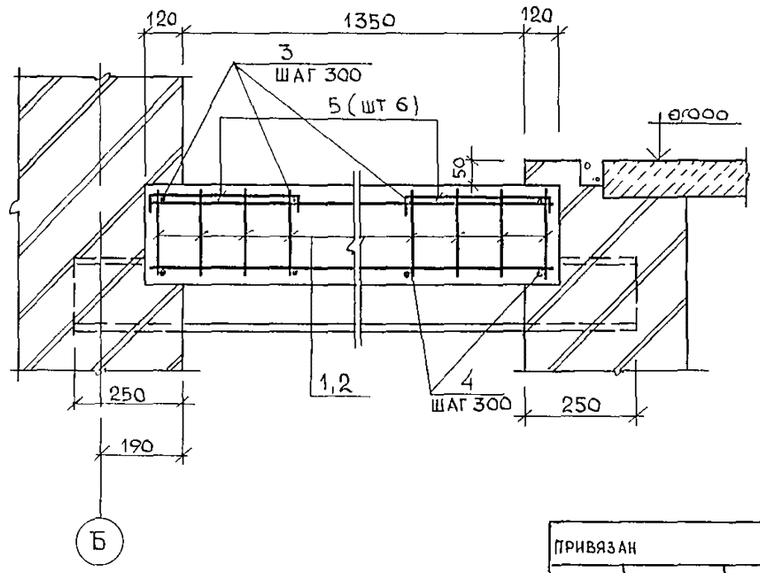


| | | | | | |
|---|---|---|---|---|---|
| Привязан | | Рук АПМБ | Орзул | 244-1-66 86 - АС.2 | |
| | | Гл инж м | Собенников | | |
| | | ГАП | Бельман | Спальный корпус на 250 мест для санаториев | Стадия: Р; Лист: 32; Листов: |
| | | ГИП | Куарявцева | | |
| | | Рук гр инж | Назарова | Участок монолитный Ум9 | ЦНИИЭП курортно-туристских зданий и комплексов |
| | | Исполн | Клочихина | | |
| Инв № | | Н контр. | Новикова | | |

Формат А2

## 1-1

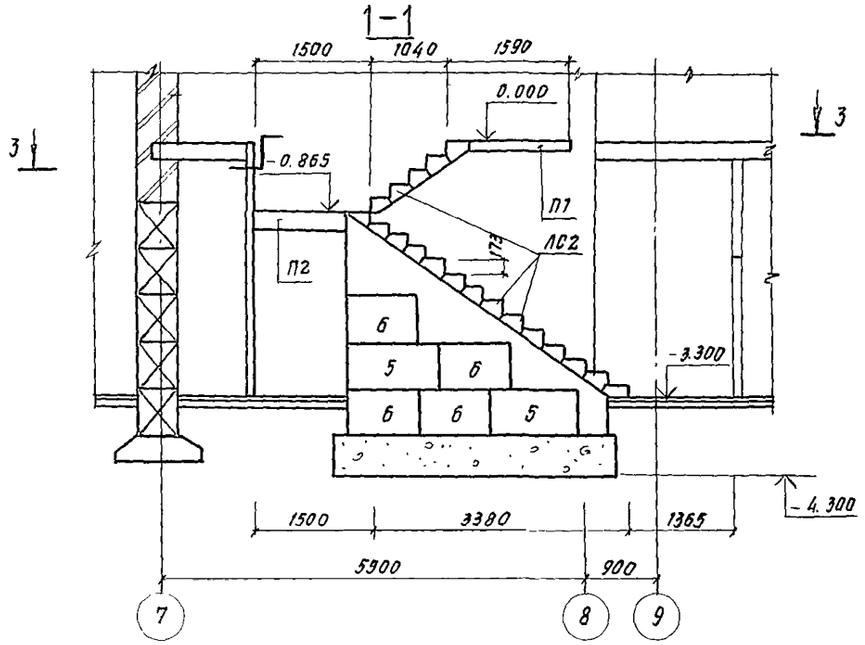


## 2-2

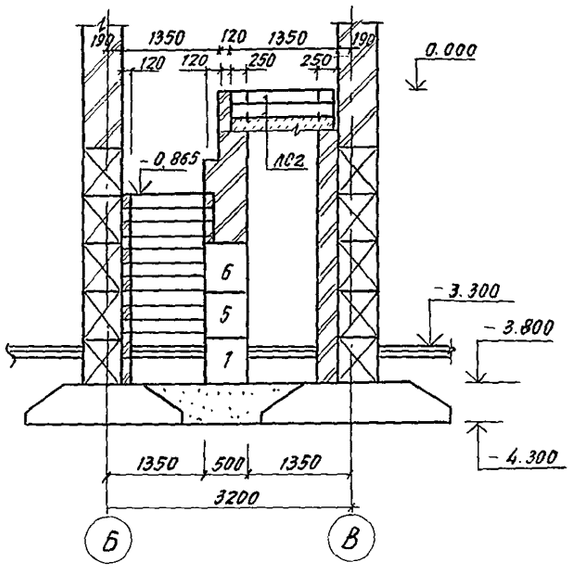


## 3-3

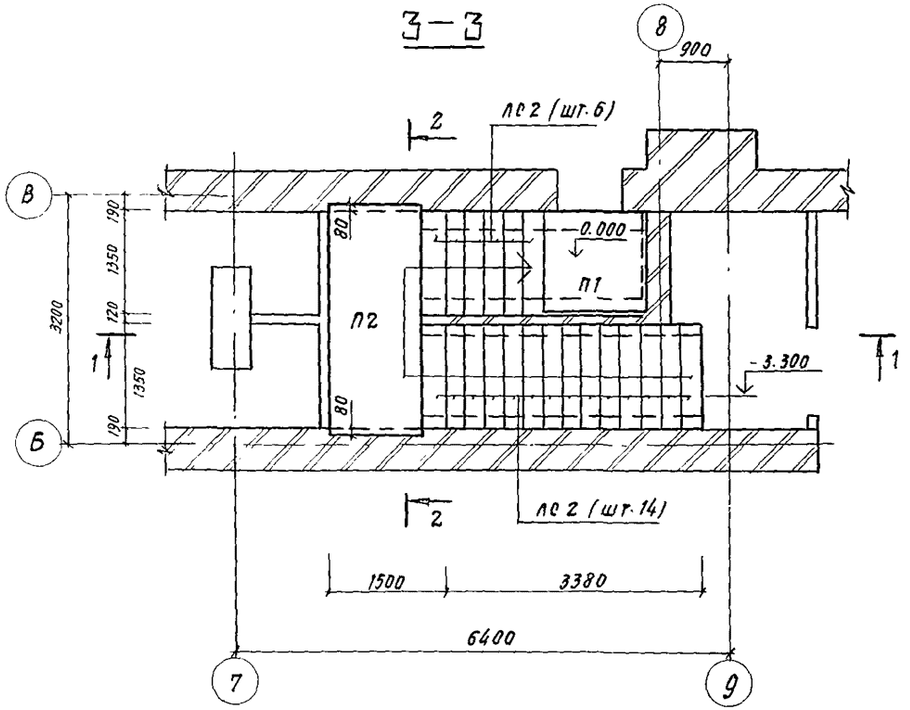


Спецификация элементов лестницы 2

| Марка, поз. | Обозначение | Наименование | Кол. | Масса ед. кг | Прим. |
|---|---|---|---|---|---|
| | | Плиты перекрытия | | | |
| П1 | 1.243.1-4 200 | ПТ 12.5-13.13 | 1 | 338 | |
| П2 | 1.141-1.61 300 | ПК 30.12-8АтIIIт | 1 | 1080 | |
| ЛС2 | ГОСТ 8717.0-84 | ступени | | | |
| | | ЛС 12.17-6 | 20 | 128 | |

1. Фундаментные блоки учтены в спецификации на листе 14.

| | | | | | |
|---|---|---|---|---|---|
| Рук.АПМБ | Орзул | | 244-1-66.86 – АС2 | | |
| Гл.инж.АПМ | Собенников | | | | |
| ГАП | Бельман | | Спальный корпус на 250 мест для санаторнев | Стадия: Р | Лист: 33 | Листов: |
| ГИП | Кудрявцева | | | | |
| Рук.гр.инж. | Назарова | | Схема расположения элементов лестницы 2 | ЦНИИЭП курортно-туристских зданий и комплексов | |
| Исполн. | Ключихина | | | | |
| Н.контр. | Новикова | | | | |
| Привязан | | | | | |
| Инв. № | | | | | |

Копировал

Формат А2

## 1 – 1

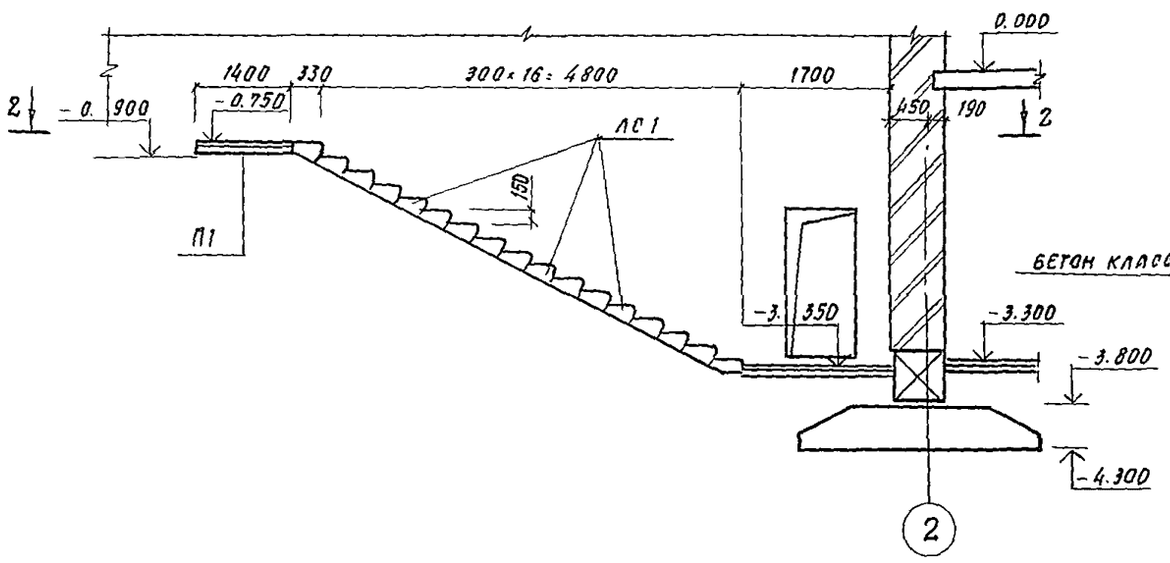


## 3 – 3

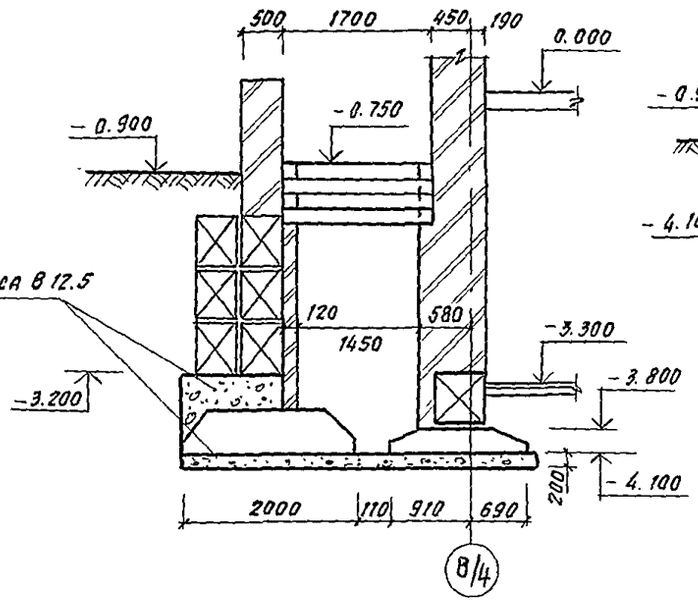


## 4 – 4

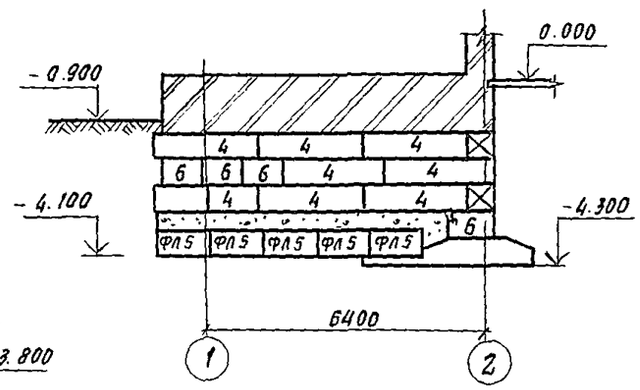


## 2 – 2

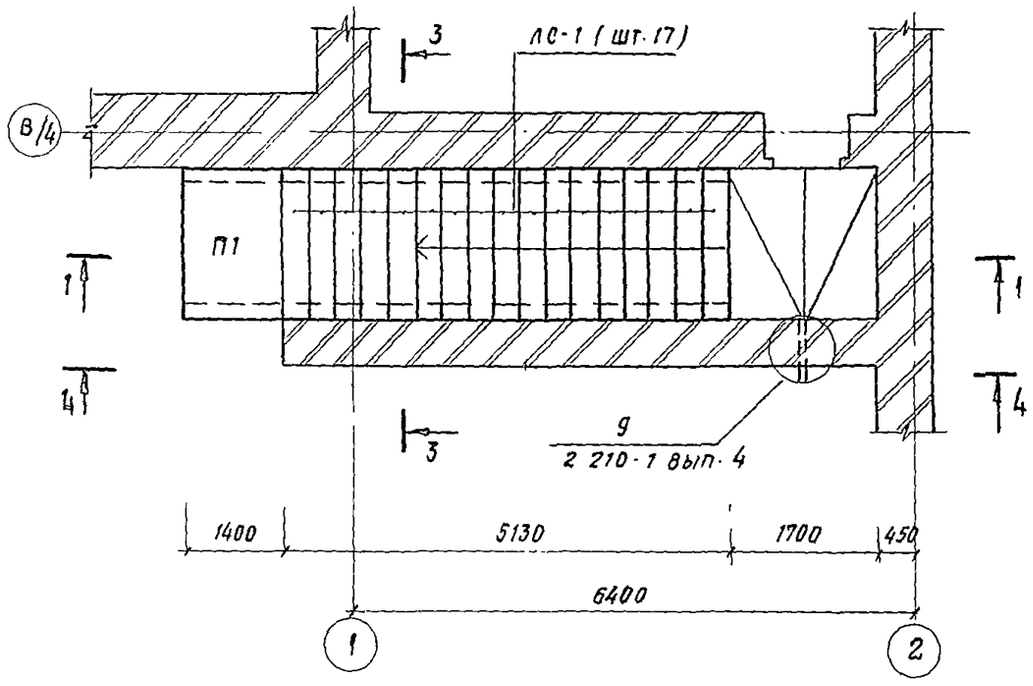


### Спецификация элементов лестницы 3

| Марка, поз. | Обозначение | Наименование | Кол. | Масса ед. кг | Прим. |
|---|---|---|---|---|---|
| П1 | 1.243.1-4 200 | ПЛИТА ПЕРЕКРЫТИЯ | | | |
| | | ПТ 12.5 - 16.14 | 1 | 448 | |
| ЛС1 | ГОСТ 8717.0-84 | СТУПЕНИ | | | |
| | | ЛС 17 | 17 | 174 | |

1. Фундаментные блоки учтены в спецификации на листе 14.

| | | | | | | | |
|---|---|---|---|---|---|---|---|
| | | | | 244-1-66.86 – АС2 | | | |
| Рук. АПМБ | Орзул | | | | | | |
| Привязан | Гл. инж. АПМ | Собенников | | Спальный корпус на 250 мест для санаторнев | Стадия | Лист | Листов |
| | ГАП | Бельман | | | Р | 34 | |
| | ГИП | Кудрявцева | | | | | |
| | Рук. гр. инж. | Назарова | | Схема расположения элементов лестницы 3 | ЦНИИЗП курортно-туристских зданий и комплексов | | |
| | Исполн. | Ключихина | | | | | |
| Инв. № | Н. контр. | Новикова | | | | | |

Копировал

Формат А2

## План фундаментов крыльца

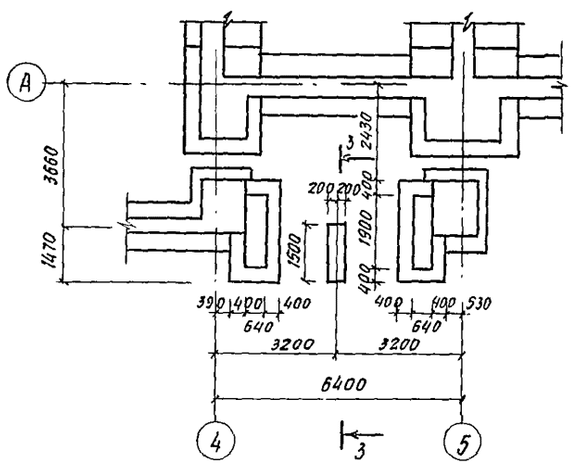


## 1—1

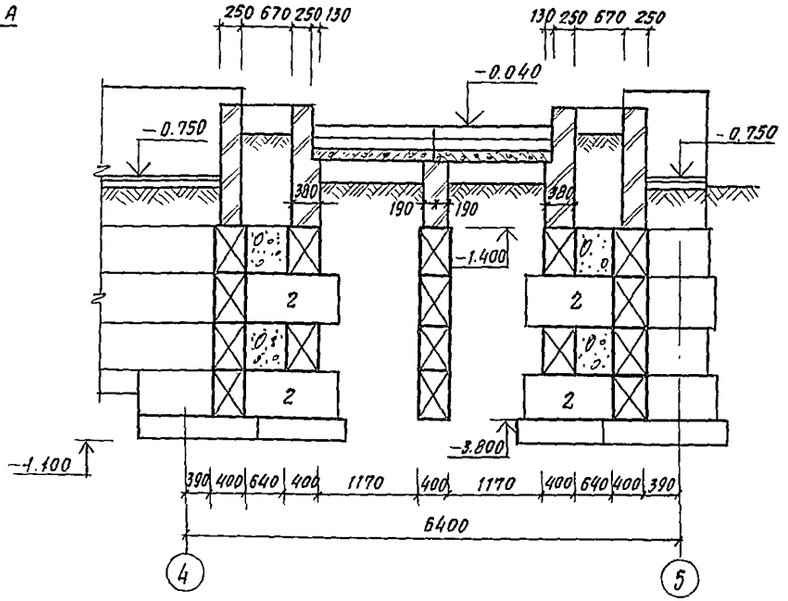


## Спецификация элементов крыльца 1

| Марка поз. | Обозначение | Наименование | Кол. шт. | Масса ед. кг | Примеч |
|---|---|---|---|---|---|
| | | Блоки фундаментные | | | |
| 1 | ГОСТ 13579-78 | ФБС 24.4.6-Т | 8 | 1300 | |
| 2 | " | ФБС 12 4.6-Т | 20 | 640 | |
| | | | | | |
| | | | | | |
| ЛС1 | ГОСТ 8717.0-84 | Ступени | | | |
| | | ЛС 15-1 | 10 | 130 | |
| | | | | | |
| | | Плиты перекрытия | | | |
| П1 | 1.141-1 63 300 | ПК 51.12-8 Ат-V т | 1 | 1900 | |
| П2 | 1.141-1 61 300 | ПК 30.12-8 Ат-V т | 1 | 1080 | |
| | | | | | |
| | | | | | |
| | | Материалы | | | |
| 3 | | Бетон класса В 12.5 | | 300 | м³ |
| | | | | | |

## План

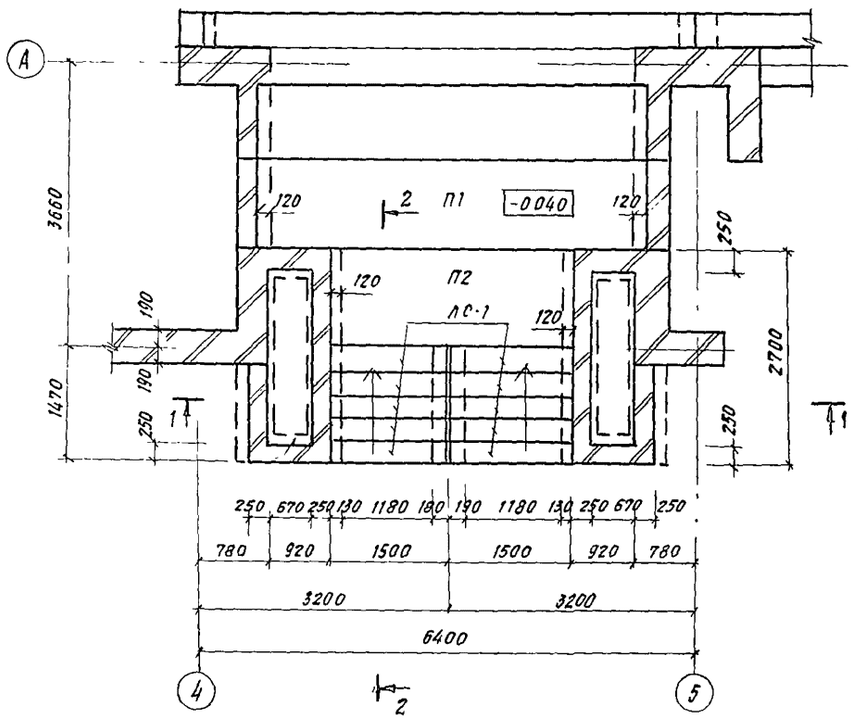


## 2 — 2

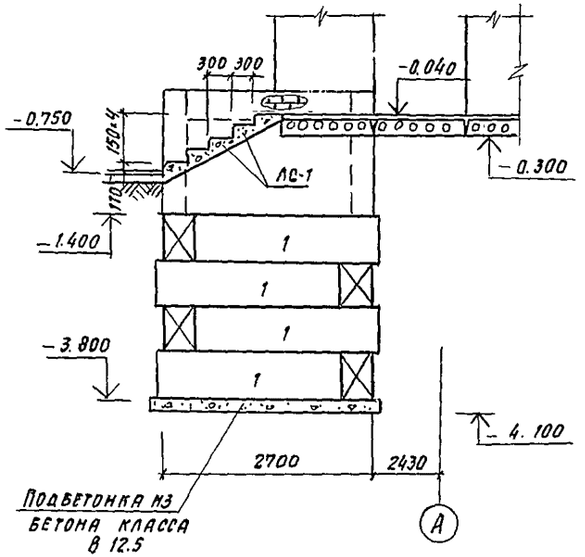


## 3 — 3

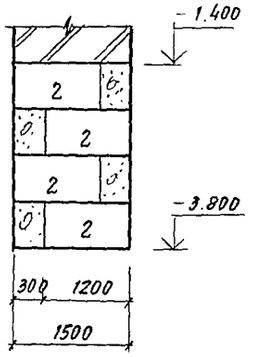


| | | | |
|---|---|---|---|
| Нач.АПМ | Орзул | | |
| Гл.инж.и | Собенников | | |
| ГАП | Бельман | | |
| ГИП | Кудрявцева | | |
| Рук.гр.ин | Назарова | | |
| Ст.инж. | Левина | | |
| Н.контр | Новикова | | |

Привязан

Инв №

244-1-66.86 — АС 2

Спальный корпус на 250 мест для санаториев

| Стадия | Лист | Листов |
|---|---|---|
| Р | 35 | |

Схема расположения элементов крыльца 1

ЦНИИЭП курортно-туристских зданий и комплексов

Копировал

Формат А2

## 3 — 3

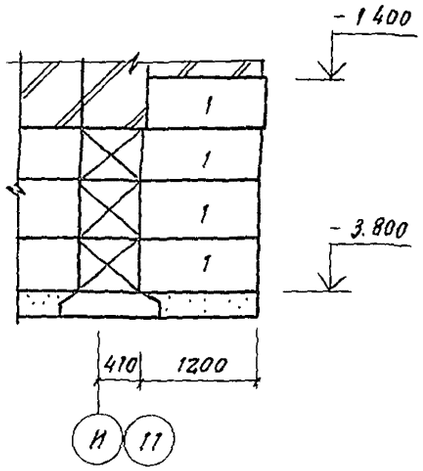


## План

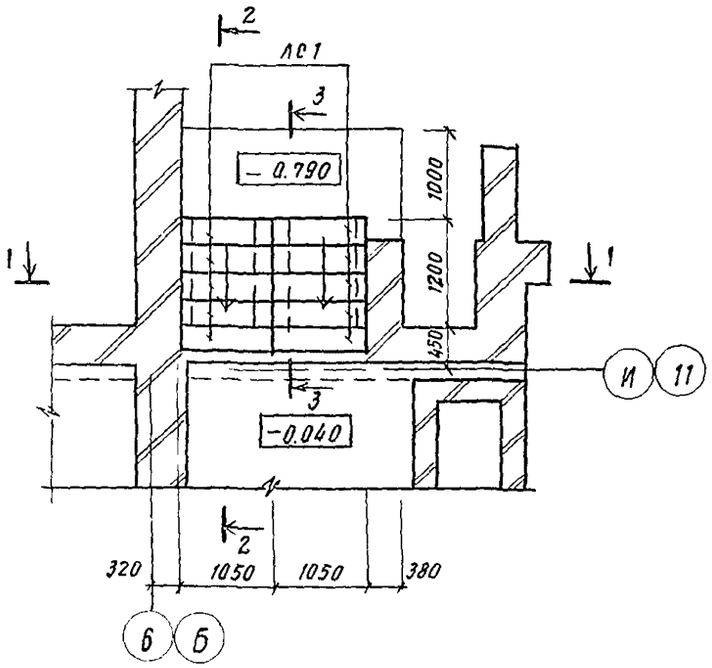


## 1 — 1

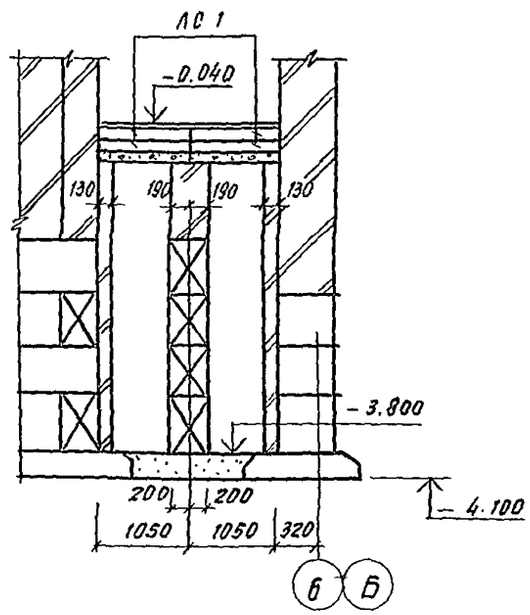


## 2 — 2

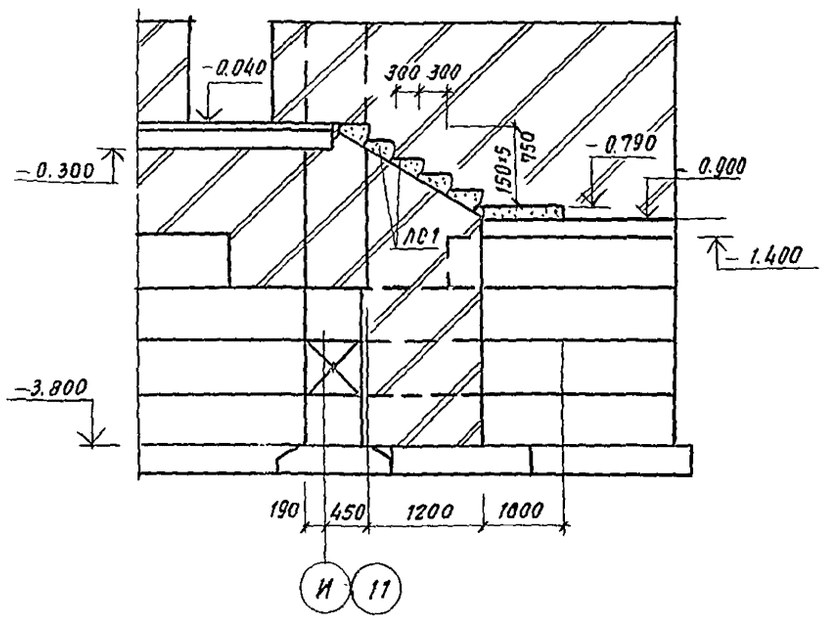


## Спецификация элементов крыльца 2

| Марка, поз | Обозначение | Наименование | Кол. шт. | Масса ед. кг | Примеч. |
|---|---|---|---|---|---|
| | | | | | |
| 1 | ГОСТ 13579-78 | Блоки фундаментные | | | |
| | | ФБС 12.4 6-Т | 4 | 640 | |
| | | | | | |
| | | | | | |
| ЛС1 | ГОСТ 87170-84 | Ступени | | | |
| | | ЛС 11-1 | 10 | 111 | |
| | | | | | |
| | | Материалы | | | |
| 2 | | Бетон класса В 12.5 | 0.6 | м³ | |

| | | | |
|---|---|---|---|
| Нач. АПМ | Орзул | | 244-1-66.86 — АС 2 |
| Гл. инж. пр. | Собенников | | |
| ГАП | Бельман | | Спальный корпус на 250 мест для санаториев |
| ГИП | Кудрявцева | | Стадия: Р; Лист: 36; Листов: |
| Рук. гр. АК | Назарова | | Схема расположения элементов крыльца 2 |
| Ст. инж. | Клочихина | | ЦНИИЭП курортно-туристских зданий и комплексов |
| Н. контр. | Новикова | | |

Привязан

Инв. №

Копировал

Формат А2

## 1-1

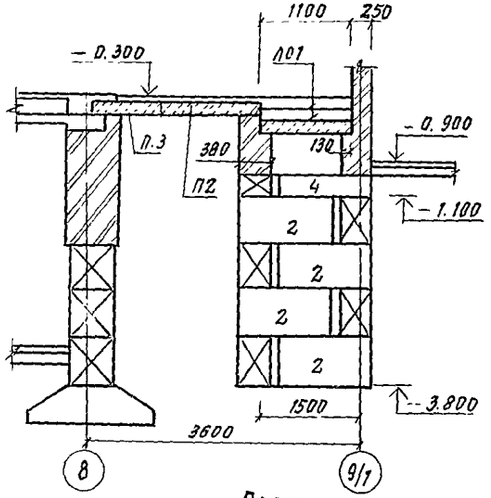


## 2-2

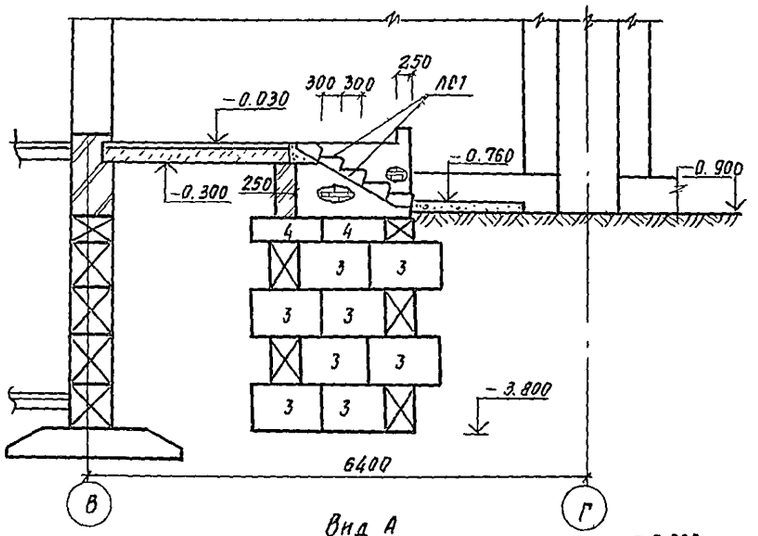


## Спецификация элементов крыльца 3

| Марка, поз. | Обозначение | Наименование | Кол. шт. | Масса ед. кг | Примеч. |
|---|---|---|---|---|---|
| | | Блоки фундам. | | | |
| 1 | ГОСТ 13579-78 | ФБС 24.4.6-Т | 5 | 1300 | |
| 2 | То же | ФБС 12.4.6-Т | 8 | 640 | |
| 3 | " | ФБС 9.4.6-Т | 14 | 470 | |
| 4 | " | ФБС 12.4.3-Т | 9 | 310 | |
| | | | | | |
| | | | | | |
| | | | | | |
| | | Плиты перекрытия | | | |
| П1 | 1.141-1.61.300 | ПК 24.12-8АтVТ | 1 | 867 | |
| П2 | " -1.61.300 | ПК 42.12-8АтVТ | 1 | 1490 | |
| П3 | " 1.61.300 | ПК 36 12-8АтVТ | 1 | 882 | |
| | | | | | |
| ЛС1 | ГОСТ 8717.0-84 | Ступени | | | |
| | | ЛС 11-1 | 5 | 111 | |
| | | | | | |
| | | Материалы | | | |
| 5 | | Бетон класса 12.5 | 1.0 | м3 | |
| | | | | | |
| | | | | | |

## План

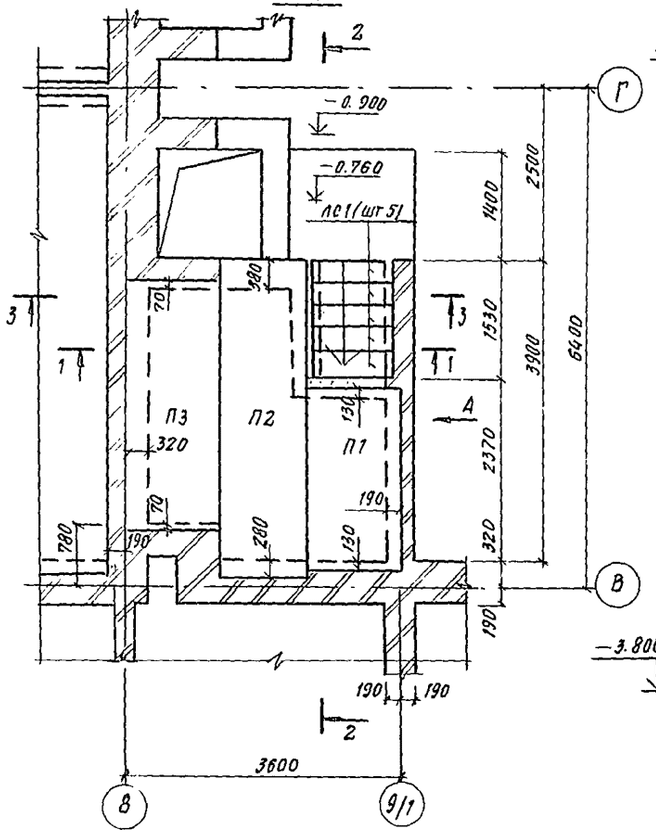


## Вид А

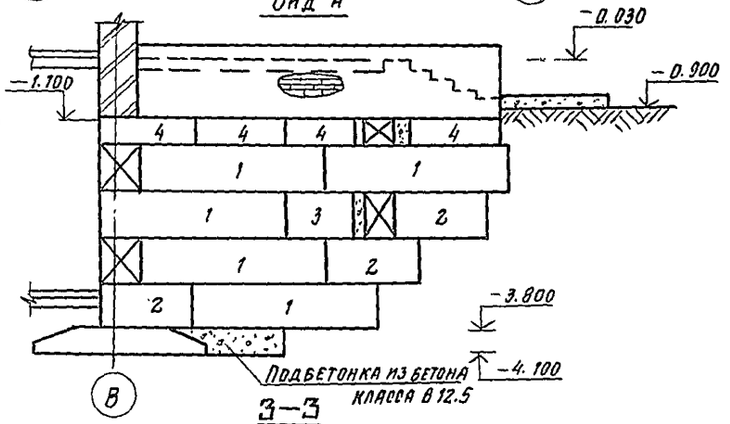


## 3-3

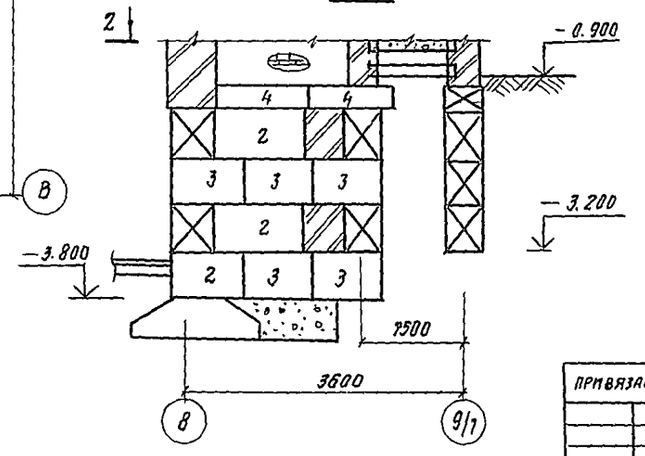


| | | | |
|---|---|---|---|
| Нач. АПМ | Орзул | | |
| Гл. инж. | Собеннихов | | |
| ГАП | Бельман | | |
| ГИП | Кудрявцева | | |
| Рук. гр. НК | Назарова | | |
| Ст. инж. | Хлочкина | | |
| Н. контр. | Новикова | | |

Привязан

Инв. №

244-1-66.86 — АС2

Спальный корпус на 250 мест для санаториев

| Стадия | Лист | Листов |
|---|---|---|
| Р | 37 | |

Схема расположения элементов крыльца 3

ЦНИИЭП курортно-туристских зданий и комплексов

Копировал

Формат А2

## 1 – 1

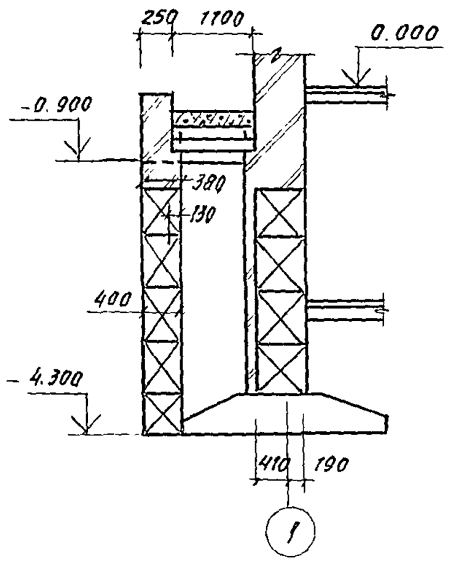


## План

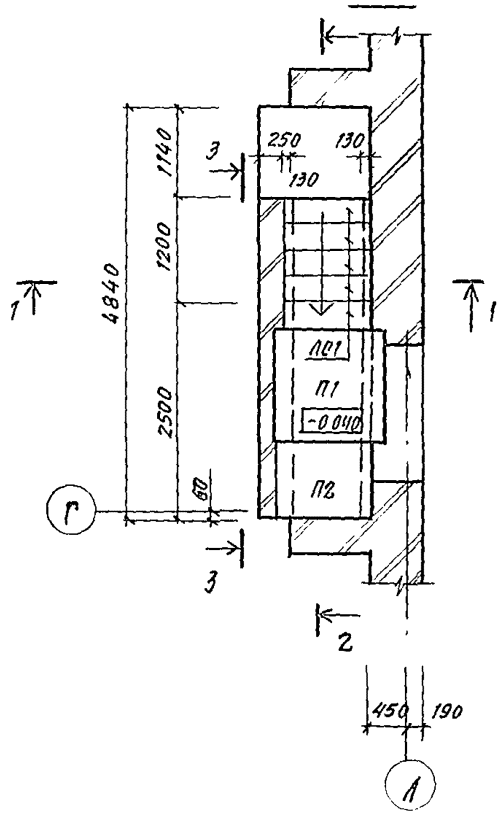


## 2 – 2

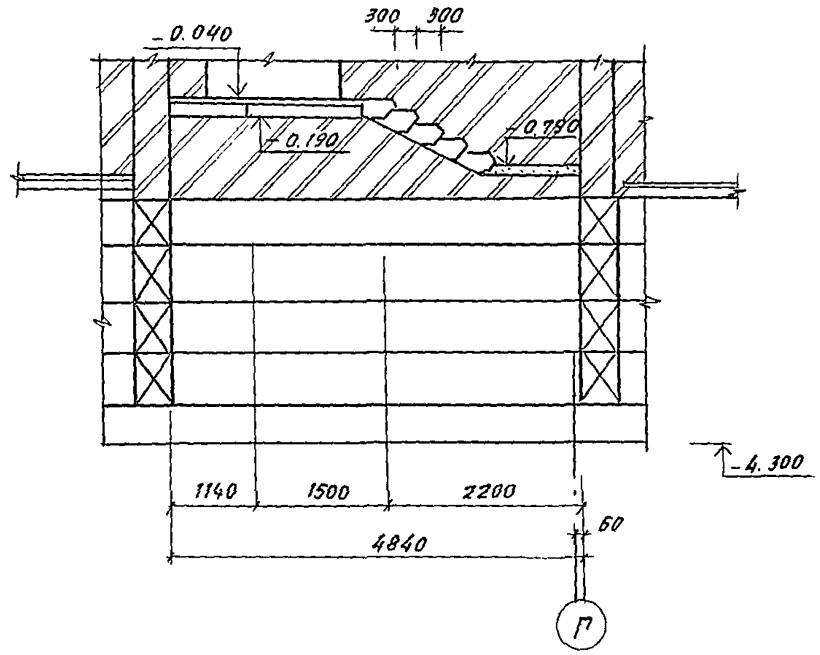


## 3 – 3

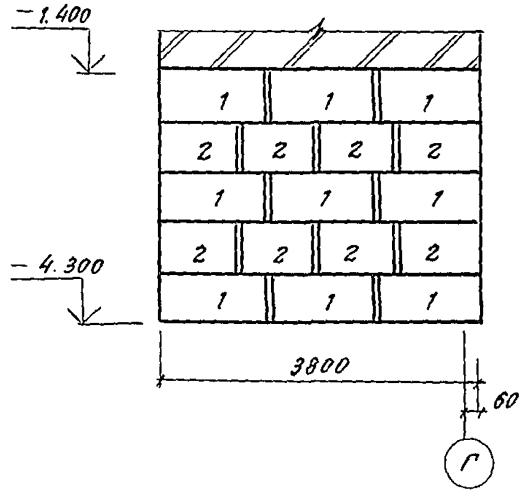


## Спецификация элементов крыльца 4

| Марка, поз. | Обозначение | Наименование | Кол. шт. | Масса ед. кг | Примеч |
|---|---|---|---|---|---|
| | | | | | |
| | | Фундаментные блоки | | | |
| 1 | ГОСТ 13579-78 | ФБО 12.4.6-Т | 9 | 640 | |
| 2 | то же | ФБО 9.4.6-Т | 8 | 470 | |
| | | | | | |
| | | | | | |
| ЛС1 | ГОСТ 8717.0-84 | Ступени | | | |
| | | ЛС 11-1 | 5 | 111 | |
| | | | | | |
| | | | | | |
| | | Плиты перекрытия | | | |
| П1 | 1.243.1-4 200 | ПТВ-13.13 | 1 | 338 | |
| П2 | " 100 | ПТВ-11.9 | 1 | 198 | |
| | | | | | |
| | | | | | |
| | | Материалы | | | |
| 3 | | Бетон класса В12.5 | 0.3 | м3 | |
| | | | | | |
| | | | | | |
| | | | | | |

| | | | |
|---|---|---|---|
| | | | 244-1-66.86 – АС2 |
| Нач. АПМ | Орзул | | |
| Гл. инж. пр. | Собенников | | Спальный корпус на 250 мест для санаториев |
| ГАП | Бельман | | Стадия: Р; Лист: 38; Листов: |
| ГИП | Кудрявцева | | Схема расположения элементов крыльца 4 |
| Рук. гр. инж. | Назарова | | ЦНИИЭП курортно-туристских зданий и комплексов |
| Ст. инж. | Клочкина | | |
| Н. контр. | Новикова | | |

Привязан

Инв. №

Копировал

Формат А2

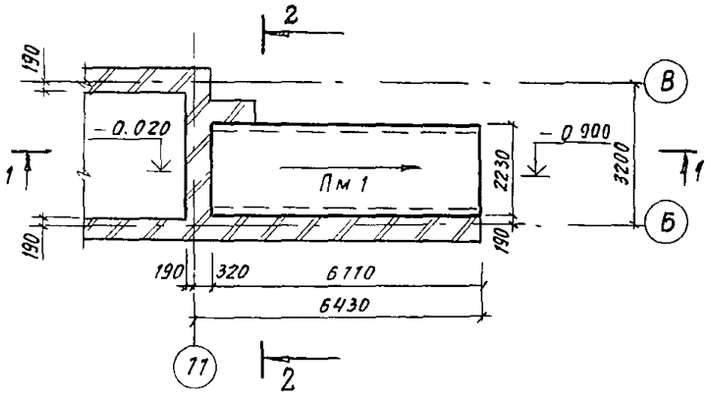


1 - 1

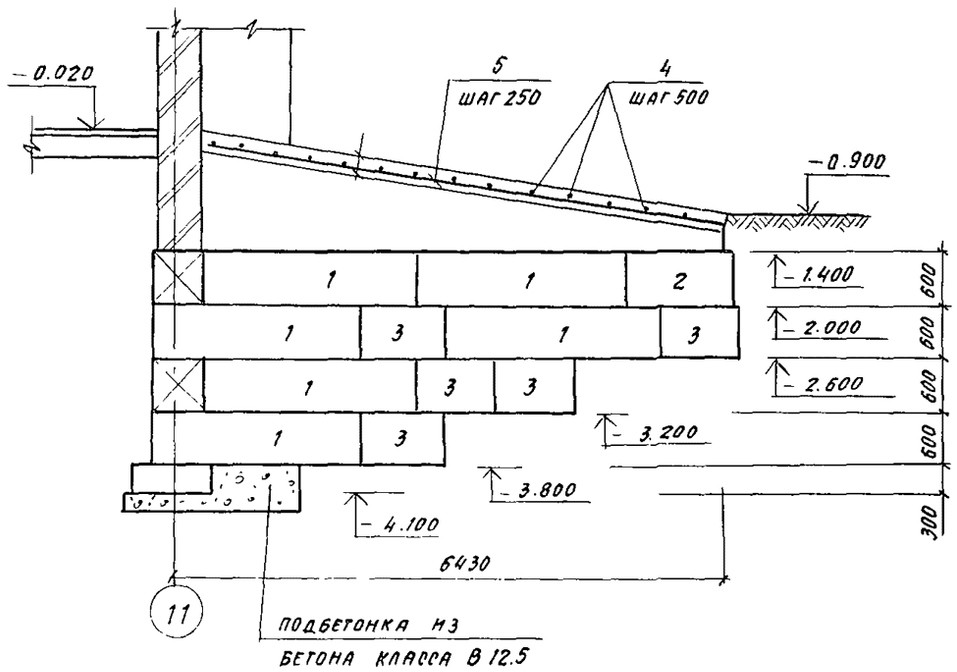


2 - 2

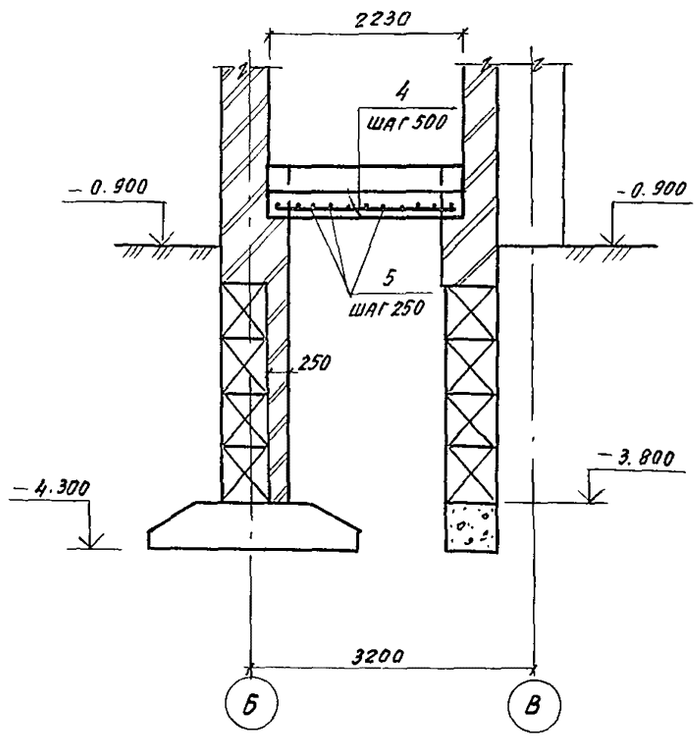


Спецификация элементов пандуса монолитного Пм 1

| Формат | Зона | Поз. | Обозначение | Наименование | Кол. | Примеч. |
|---|---|---|---|---|---|---|
| | | | | Детали | | |
| Б.Ч. | | 4 | 244-1-66.86-АС2-ПМ1-01 | Ф12АIII ГОСТ 5781-82 L=2200 | 15 | 1.95кг/шт. |
| Б.Ч. | | 5 | 244-1-66.86-АС2-ПМ-1-02 | ФБАI ГОСТ 5781-82, L=50 м | 111 | кг |
| | | | | Материалы | | |
| | | 6 | | Бетон класса В20 | 2.0 | м3 |

Спецификация элементов блоков стен подвала под пандус монолитный Пм 1

| Марка поз. | Обозначение | Наименование | Кол. | Масса, кг | Примеч. |
|---|---|---|---|---|---|
| | | Блоки стен подвала | | | |
| 1 | ГОСТ 13579-78 | ФБС 24.6.6-Т | 6 | 1630 | |
| 2 | То же | ФБС 12.6.6-Т | 1 | 790 | |
| 3 | ——— " ——— | ФБС 9.6.6-Т | 5 | 590 | |

| | | | |
|---|---|---|---|
| | | | 244-1-66.86 — АС2 |
| Нач. АПМ | Орзул | | |
| Гл. инж. пр. | Сабенников | | Спальный корпус на 250 мест для санаториев |
| ГАП | Бельман | | Стадия: Р; Лист: 39; Листов: |
| ГИП | Кудрявцева | | Пандус монолитный Пм 1 |
| Рук. грпп. | Назарова | | ЦНИИЭП курортно-туристских зданий и комплексов |
| Ст. инж. | Клочихина | | |
| Н. контр. | Новикова | | |

Привязан

Инв. №

Копировал

Формат А2

## План лифтов

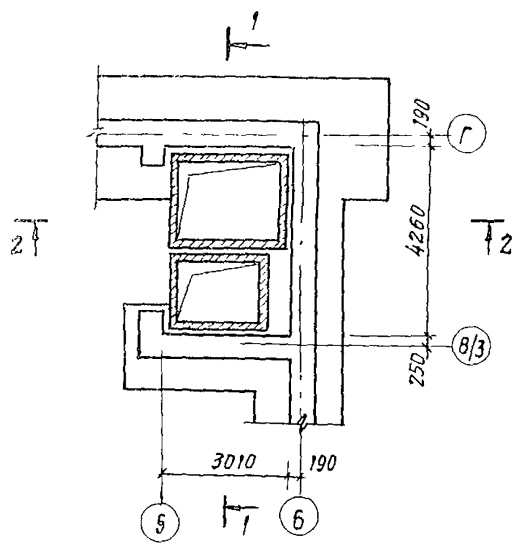


## План раскладки блоков 1 и 3 ряды

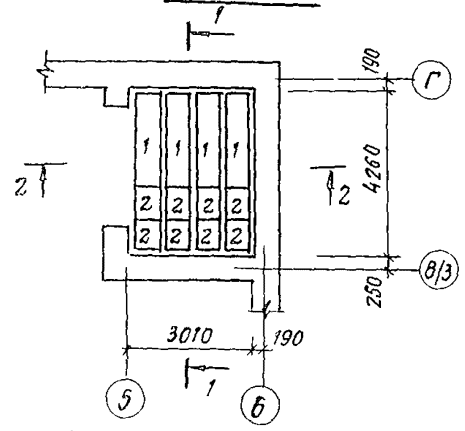


## План раскладки блоков 2 ряд

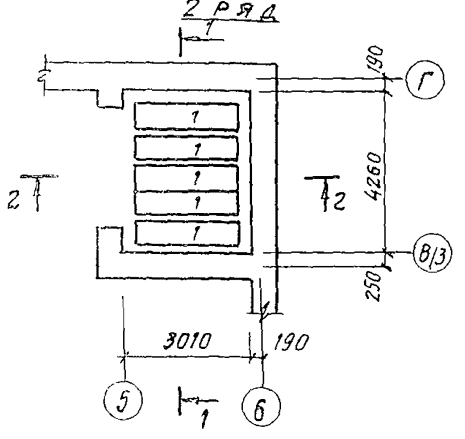


## 1 — 1

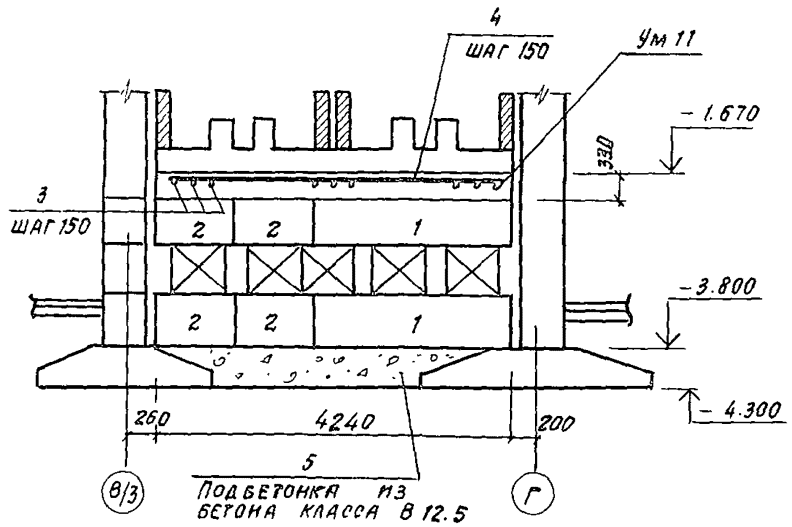


## 2 — 2

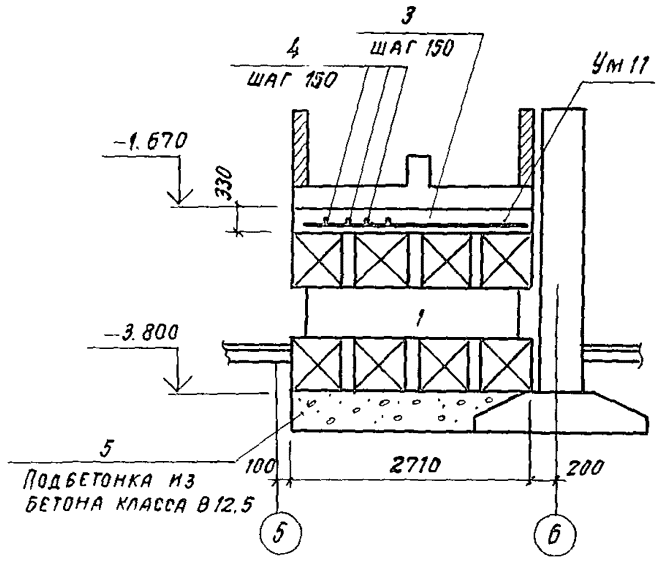


## Ум 11

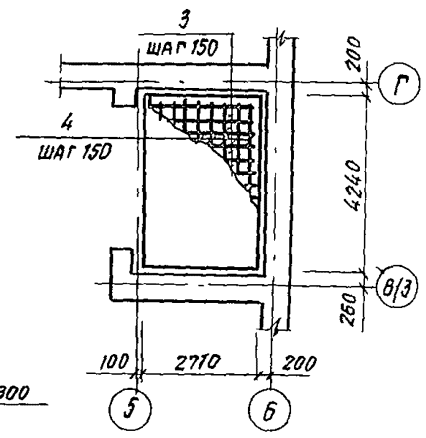


## Спецификация элементов приямка лифтов

| Марка, поз. | Обозначение | Наименование | Кол | Масса ед. кг | Примеч |
|---|---|---|---|---|---|
| | | Блоки фундаментные | | | |
| 1 | ГОСТ 13579-78 | ФБС 24.6.6-Т | 13 | 1960 | |
| 2 | " | ФБС 9.6.6-Т | 16 | 700 | |
| | | Материалы | | | |
| 5 | | Бетон класса В12.5 | 25 | | м³ |

## Спецификация элементов и металла участка монолитного Ум 11

| Формат | Зона | Поз. | Обозначение | Наименование | Кол | Примеч. |
|---|---|---|---|---|---|---|
| | | | | Детали | | |
| Б4 | | 3 | 244-1-66.86-АС2-Ум 11-01 | 12А-III ГОСТ 5781-82 ℓ=3000 | 29 | 2.7 кг |
| Б4 | | 4 | 244-1-66.86-АС2-Ум 11-02 | 12А-III ГОСТ 5781-82 ℓ=4200 | 21 | 3.8 кг |
| | | | | | | |
| | | | | Материалы | | |
| | | 6 | | Бетон класса В20 | 4.2 | м³ |
| | | | | | | |

## Ведомость расхода стали на элемент, кг

| Марка элемента | Изделия арматурные | | | Всего кг | Общий расход кг |
|---|---|---|---|---|---|
| | Арматура класса А-III ГОСТ 5781-82 | | | | |
| | 12 | | Итого | | |
| Ум 11 | 156.3 | | 156.3 | 156.3 | 156.3 |
| | | | | | |

| | | | | | | |
|---|---|---|---|---|---|---|
| | | | | 244-1-66.86-АС2 | | |
| Нач АПМ | Орэул | | | | | |
| Гл. инж. м. | Собенников | | | Спальный корпус на 250 мест для санаториев | Стадия | Лист | Листов |
| ГАП | Бельман | | | | Р | 40 | |
| ГИП | Кудрявцева | | | Приямок лифтов. Фундаменты. Монолитная плита Ум 11 | ЦНИИЭП курортно-туристских зданий и комплексов | | |
| Рук. гр. | Назарова | | | | | | |
| Ст. инж. | Левина | | | | | | |
| Норм. конт. | Новикова | | | | | | |

Привязан

Инв. №

Копировал

Формат А2

gost.e-ecolog.ru