ТИПОВЫЕ ПРОЕКТНЫЕ РЕШЕНИЯ

902-5-063.92

УСТАНОВКА ОБЕЗВОЖИВАНИЯ ОСАДКА ПРОИЗВОДСТВЕННЫХ СТОЧНЫХ ВОД

АЛЬБОМ 2

НЕСТАНДАРТИЗИРОВАННОЕ ОБОРУДОВАНИЕ

gost.e-ecolog.ru

УКАЗАНА В СЧЕТ-НАКЛАДНОЙ

ТИПОВЫЕ ПРОЕКТНЫЕ РЕШЕНИЯ

902-5-063.92

УСТАНОВКА ОБЕЗВОЖИВАНИЯ ОСАДКА ПРОИЗВОДСТВЕННЫХ СТОЧНЫХ ВОД

АЛЬБОМ 2

НЕСТАНДАРТИЗИРОВАННОЕ ОБОРУДОВАНИЕ

Разработаны:
ГПИстроммашем

Главный инженер института Н.Т.Исаев

Главный инженер проекта В.Н.Шуваев

Утверждены МГО „Строммаш"
Приказ от 13.11.91 № 63

Введены в действие ГПИстроммашем
Приказ от 27.02.92г. № 20

© АПП ЦИТП 1992г.

Н-01 000СБ

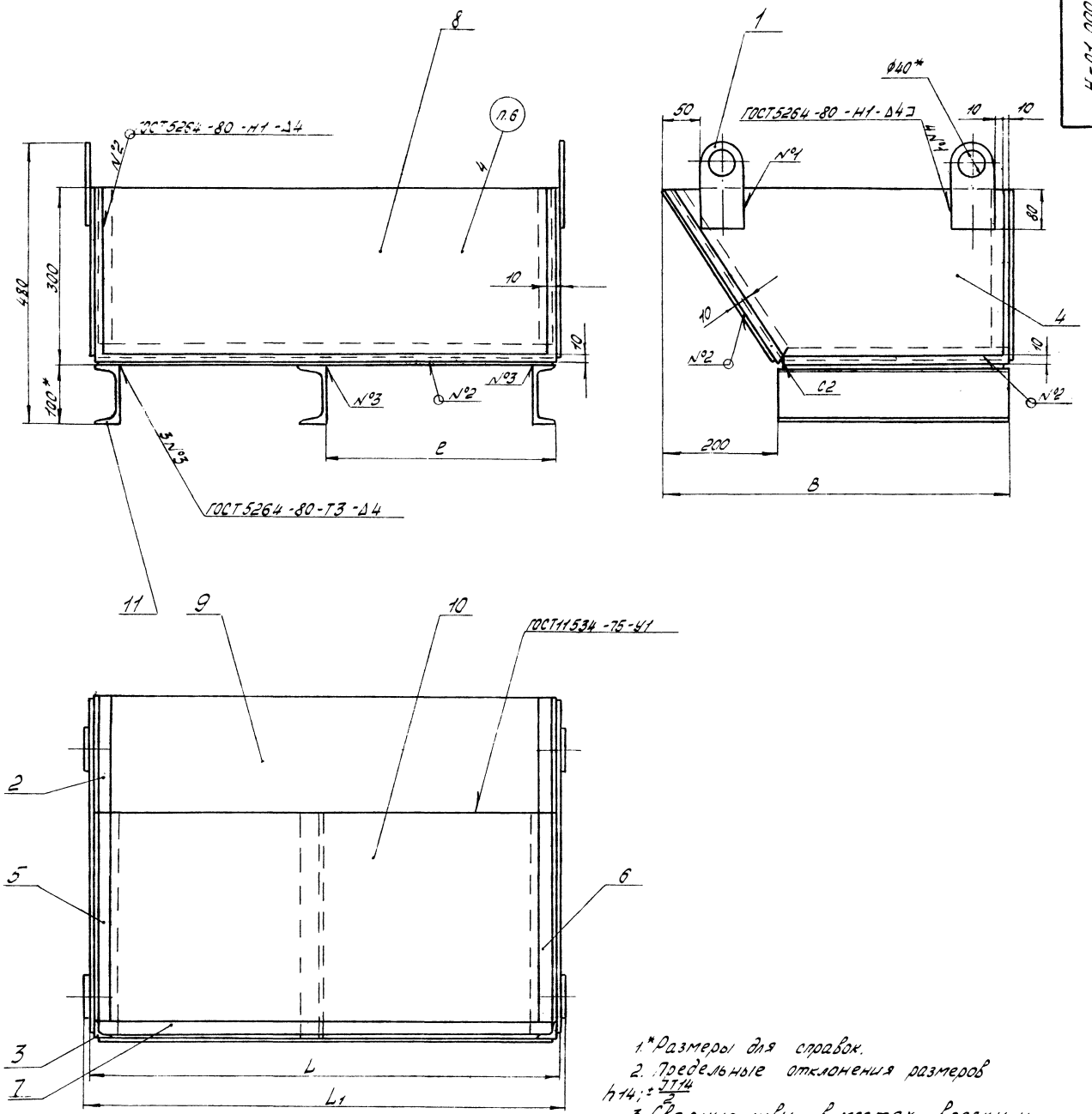

1.* Размеры для справок.

2. Предельные отклонения размеров $h14; \pm \frac{IT14}{2}$

3. Сварные швы в местах врезки и соединения профильного проката Т1-Δ4, С2.

4. Шероховатость обрабатываемых поверхностей деталей Б4 - $R_z 320$.

5. Окрасить лаком БТ-577 ОСТ 6-10-426-79 с алюминиевой пудрой ПАП-2 по ГОСТ5494-71.

6. Маркировать.

Обозначение	Размеры, мм				Масса, кг
	L	L_1	В	ℓ	
Н-01.000	800	810	600	400	64
-01	1000	1010	900	500	110

Изм.	Лист	№ докум.	Подп.	Дата	Н-01.000СБ
Разраб.		Верман			Поддон
Пров.		Белобородова			Сборочный чертеж
Т.контр.					
Н.контр.		Белобородова			
Утв.		Дружинин			

Лит.	Масса	Масшт.
И	См. табл.	–
Лист	Листов	
ГПИстроммаш		

Инв. № подл. | Подп. и дата | Взам. инв. № | Инв. № дубл. | Подп. и дата

25354-02 3 Копировал Барышникова Формат А2

902-5-063.92 Альбом 2

902-5-063.92 Альбом2

Форм.	Зона	Поз.	Обозначение	Наименование	Кол.	Примечание
				Документация		
А2			Н-01.000 СБ	Сборочный чертеж		
				Детали		
А4		1	Н-01.001	Кронштейн	4	
А4		2	Н-01.002	Связь	2	
Б4		3	Н-01.003	Стойка		
				Уголок 32×32×4-Б ГОСТ 8509-86 / ВСт3пс ГОСТ 535-88		
				L = 268 h14	2	0,5кг
			Переменные данные	для исполнений		
				Н-01.000		
				Детали		
А4		4	Н-01.004	Стенка	2	
А4		5	Н-01.005	Связь	1	
А4		6	Н-01.006	Связь	1	
А4		7	Н-01.007	Связь	1	

Подп. и дата | Инв. № подл. | Взам. инв. № | Подп. и дата | Инв. № подл.

Изм.	Лист	№ докум.	Подп.	Дата
Разраб.	Белобородова			
Пров.				
Н. контр.	Белобородова			
Утв.	Дружинин			

Н-01.000

Поддон

Лит.	Лист	Листов
	1	2

ГПИстроммаш

Копировал: Формат А4

Форм.	Зона	Поз.	Обозначение	Наименование	Кол.	Примечание
				Стенка		
				Лист Б-ПН-5 ГОСТ 19903-74 / Ст3пс ГОСТ 14637-89		
Б4		8	Н-01.008	290×780 h14	1	8,8кг
Б4		9	Н-01.009	360×780 h14	1	11кг
Б4		10	Н-01.011	390×780 h14	1	12кг
Б4		11	Н-01.012	Опора		
				Швеллер 10 ГОСТ 8240-89 / Ст3пс ГОСТ 535-88		
				L = 400 h14	3	3,4кг
				Н-01.000-01		
				Детали		
А4		4	Н-01.004-01	Стенка	2	10,7кг
А4		5	Н-01.005-01	Связь	1	1,3кг
А4		6	Н-01.006-01	Связь	1	1,3кг
А4		7	Н-01.007-01	Связь	1	1,9кг
				Стенка		
				Лист Б-ПН-5 ГОСТ 19903-74 / Ст3пс ГОСТ 14637-89		
Б4		8	Н-01.008-01	290×980 h14	1	11кг
Б4		9	Н-01.009-01	360×980 h14	1	14кг
Б4		10	Н-01.011-01	690×980 h14	1	27кг
Б4		11	Н-01.012-01	Опора		
				Швеллер 10 ГОСТ 8240-89 / Ст3пс ГОСТ 535-88		
				L = 700 h14	3	6кг

Подп. и дата | Инв. № подл. | Взам. инв. № | Подп. и дата | Инв. № подл.

Изм.	Лист	№ докум.	Подп.	Дата

Н-01.000

Лист 2

Копировал: Формат А4

Н-01.001

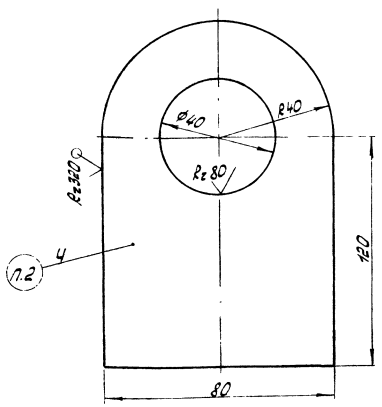

1. Предельные отклонения размеров H14; h14; $\pm \frac{JT14}{2}$.
2. Маркировать.

Подп. и дата | Инв. № подл. | Взам. инв. № | Подп. и дата | Инв. № подл.

Изм.	Лист	№ докум.	Подп.	Дата
Разраб.	Ермакова			
Пров.				
Т. контр.				
Н. контр.	Белобородова			
Утв.	Белобородова			

Н-01.001

Кронштейн

Лит.	Масса	Масшт.
И	0,4	1:1

Лист | Листов 1

Лист Б-ПН-5 ГОСТ 19903-74 / Ст3пс ГОСТ 14637-89

ГПИстроммаш

Копировал: Формат А4

Н-01.002

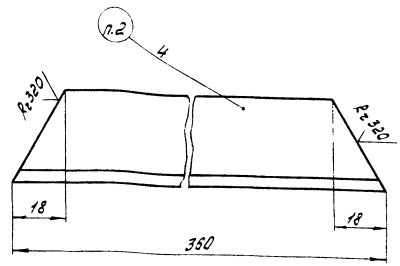

1. Предельные отклонения размеров $\pm \frac{JT14}{2}$
2. Маркировать.

Подп. и дата | Инв. № подл. | Взам. инв. № | Подп. и дата | Инв. № подл.

Изм.	Лист	№ докум.	Подп.	Дата
Разраб.	Ермакова			
Пров.				
Т. контр.				
Н. контр.	Белобородова			
Утв.	Белобородова			

Н-01.002

Связь

Лит.	Масса	Масшт.
И	0,7	1:1

Лист | Листов 1

Уголок 32×32×4-Б ГОСТ 8509-86 / ВСт3пс2 ГОСТ 535-88

ГПИстроммаш

Копировал: 25354-02 4 Формат: А4

Н 00 70 - Н

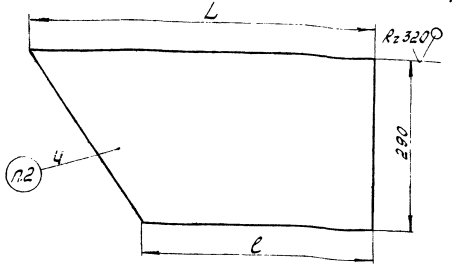

Обозначение	Размеры, мм L	c	Масса, кг
Н - 01.004	580	380	6,6
-01	880	680	10,7

1. Предельные отклонения размеров h14; $\pm \frac{IT14}{2}$.
2. Маркировать.

Н - 01.004

Стенка

Лит. Н | Масса | Масштаб: См. табл. | 1:5

Лист | Листов 1

Лист 6-ПН-5 ГОСТ 19903-74 Ст3пс ГОСТ 14637-89

ГПИстроммаш

Копировал: Формат: А4

Н 00 70 - Н

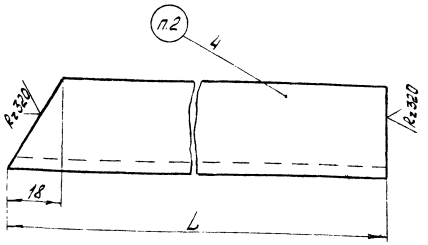

Обозначение	L, мм	Масса, кг
Н - 01 005	390	0,7
-01	690	1,3

1. Предельные отклонения размеров $\pm \frac{IT14}{2}$.
2. Маркировать.

Н - 01.005

Связь

Лит. Н | Масса | Масштаб: См. табл. | 1:1

Лист | Листов 1

Уголок 32х32х4-Б ГОСТ 8509-86 / Ст3пс2 ГОСТ 535-88

ГПИстроммаш

Копировал. Формат: А4

Н 00 70 - Н

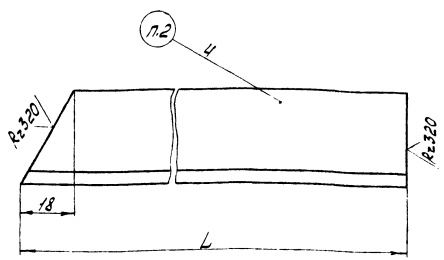

Обозначение	L, мм	Масса, кг
Н - 01.006	390	0,7
-01	690	1,7

1. Предельные отклонения размеров $\pm \frac{IT14}{2}$.
2. Маркировать.

Н - 01.006

Связь

Лит. Н | Масса | Масштаб: См. табл. | 1:1

Лист | Листов 1

Уголок 32х32х4-Б ГОСТ 8509-86 / Ст3пс2 ГОСТ 535-88

ГПИстроммаш

Копировал: Формат: А4

Л 00 70 - Н

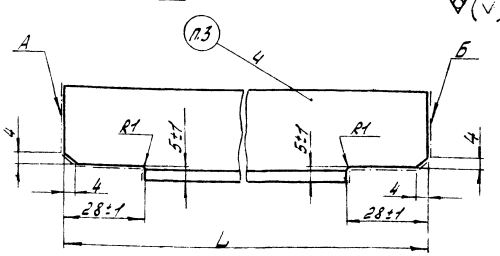

Обозначение	L, мм	Масса, кг
Н - 01 007	780	1,5
-01	980	1,9

1. Неуказанные предельные отклонения размеров $\pm \frac{IT14}{2}$.
2. Шероховатость поверхностей А и Б - Rz 320.
3. Маркировать.

Н - 01.007

Связь

Лит. Н | Масса | Масштаб: См. табл. | 1:1

Лист | Листов 1

Уголок 32х32х4-Б ГОСТ 8509-86 / Ст3пс2 ГОСТ 535-88

ГПИстроммаш

25354-02 5 Копировал: Барышникова Формат: А4

gost.e-ecolog.ru