МИНИСТЕРСТВО ЭНЕРГЕТИКИ И ЭЛЕКТРИФИКАЦИИ СССР
ГЛАВТЕХСТРОЙПРОЕКТ

Всесоюзный институт по проектированию организации энергетического строительства

"ОРГЭНЕРГОСТРОЙ"

ТЕХНОЛОГИЧЕСКИЕ КАРТЫ НА СООРУЖЕНИЕ ВЛ 35–500 кВ

ТИПОВЫЕ ТЕХНОЛОГИЧЕСКИЕ КАРТЫ К-1-16

СООРУЖЕНИЕ ФУНДАМЕНТОВ ПОД МЕТАЛЛИЧЕСКИЕ ОПОРЫ ВЛ 500 кВ ИЗ УНИФИЦИРОВАННЫХ ЖЕЛЕЗОБЕТОННЫХ ЭЛЕМЕНТОВ В НЕОБВОДНЕННЫХ ГРУНТАХ ОМ-199854

Москва 1978

gost.e-ecolog.ru

МИНИСТЕРСТВО ЭНЕРГЕТИКИ И ЭЛЕКТРИФИКАЦИИ СССР
ГЛАВТЕХСТРОЙПРОЕКТ

Всесоюзный институт по проектированию организации энергетического строительства
"ОРГЭНЕРГОСТРОЙ"

ТЕХНОЛОГИЧЕСКИЕ КАРТЫ НА СООРУЖЕНИЕ ВЛ 35-500 кВ

ТИПОВЫЕ ТЕХНОЛОГИЧЕСКИЕ КАРТЫ К-I-I6

(Сборник)

СООРУЖЕНИЕ ФУНДАМЕНТОВ ПОД МЕТАЛЛИЧЕСКИЕ ОПОРЫ ВЛ 500 кВ ИЗ УНИФИЦИРОВАННЫХ ЖЕЛЕЗОБЕТОННЫХ ЭЛЕМЕНТОВ В НЕОБВОДНЕННЫХ ГРУНТАХ

Главный инженер института "Оргэнергострой" — С.Гробокопатель

Начальник отдела ЭМ-20 — Б.Равин

Главный специалист — Г.Покровский

Главный инженер проекта — В.Дубровин

Москва 1978

Типовые технологические карты разработаны отделом организации и механизации строительства линий электропередачи института "Оргэнергострой".

Составители: Равин Б.И., Покровский Г.Н., Дубровин В.М., Войнилович Н.А., Корсаков Г.А., Кондратьева Н.В., Муращенко Д.Д.

Сборник типовых технологических карт составлен на разработку котлованов и устройство фундаментов под опоры ВЛ 500 кВ из сборных железобетонных элементов в необводненных песчаных и глинистых грунтах I и II группы.

Карты составлены согласно методическим указаниям по разработке типовых технологических карт в строительстве, утвержденных Госстроем СССР 2.7.1964 г., и служат руководством при сооружении фундаментов под типовые металлические опоры ВЛ 500 кВ.

В В Е Д Е Н И Е

Типовые технологические карты, на сооружение фундаментов под унифицированные металлические опоры ВЛ 500 кВ, разработаны отделом организации и механизации строительства линий электропередачи института "Оргэнергострой" на основании задания Энергосетьпроекта № 09-301-1327 от 30.IУ.69 г. и схем фундаментов под опоры ВЛ 500 кВ приведенных на чертежах "Эеергосетьпроекта" № 3935тм-ТI листы

Схемы фундаментов указаны на рис. I, 2, 3, 4, 5.

Технологические карты разработаны для необводненных суглинков и глин средней плотности туго и мягкопластичных с консистенцией В=0,3, 0,7 и коэффициентом пористости Е=0,55÷I,0, а также песков средней плотности мелких и средней крупности с коэффициентом пористости Е=0,55÷0,8 и $\varphi = 30^{0}$.

Типовые технологические карты на сооружение фундаментов выполнены в виде отдельных карт на устройство котлованов, на сборку фундаментов из отдельных железобетонных элементов,и засыпку котлованов, с уплотнением грунта засыпки.

В соответствии с этим сборник технологических карт состоит из трех разделов.

Раздел I состоит из технологических карт на разработку котлованов под фундаменты различных типов опор.

Раздел П содержит технологические карты на монтаж фундаментов из унифицированных ж/б элементов.

В разделе Ш приведены способы обратной засыпки котлованов, а также способы уплотнения засыпки.

При использовании типовых технологических карт необходимо их уточнение в соответствии с рабочими чертежами фундаментов, условиями местности и конкретными грунтовыми условиями.

Работы по сооружению фундаментов в зоне расположения подземных коммуникаций (трубопровод, кабелей и т.д.) должны производиться по согласованию с организацией, в ведении которой находятся эти коммуникации.

Разрыв во времени между окончанием работы по устройству котлованов и установкой в них фундаментов во избежание обрушения стенок котлованов должен быть минимальным и не превышать I-2 суток в сухих глинистых грунтах, в песчаных грунтах установка фундаментов должна производиться, как правило, немедленно вслед за отрывкой котлованов и во всяком случае не более одних суток.

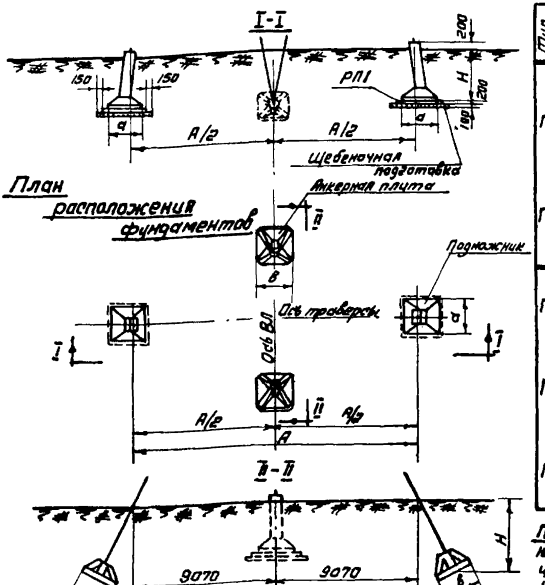

Тип опоры	Расстояние между фундаментами	Грунты по условию обводнен.	Вариант установки	Шифр элемента	Кол-во штук	Размер плиты подпол.	Размер анкерной плиты	Вес элемента	Удаление элемента	Вес элемента	Щебеночная подготовка
ПБ1	17400	Необводненный	I	ФЗ-0	2	1800	—	2500	1.1	1.75	—
				АП-1	2		1600	2500	0.7	1.76	
				АН-1	4					0.05	
			II	ФЗ-0	2	1800		2500	1.1	2.75	—
				РП-1	2	2400			1.16	2.9	
				АП-1	2		1600	2500	0.7	1.75	
				АН-1	4					0.05	
ПБ2	17400	Обводненный	III	ФЗ-0	2	1800	—	2500	1.1	2.75	0.90
				АП-2	2	—	1900	3000	0.9	2.26	
				АН-2	4					0.058	
			IV	ФЗ-0	2	1800	—	2500	1.1	2.75	
				РП-1	2	2400			1.15	2.9	1.50
				АП-2	2	—	1900	3000	0.9	2.26	
				АН-2	4					0.058	
ПБ3	18400	Необводненный	V	ФЧ-0	2	2000		2500	1.3	3.25	—
				АП-2	2		1900	2500	0.9	2.26	
				АН-3	4					0.067	
			VI	ФЗ-0	2	1800		2500	1.1	2.75	
				РП-1	2	2400		2700	1.15	2.9	
				АП-2	2		1900	2500	0.9	2.26	
				АН-3	4					0.067	
ПБ4	18400	Обводненный	VII	ФЧ-0	2	2000		2500	1.3	3.25	1.10
				АП-3	2		2500	2500	1.45	3.6	
				АН-3	4					0.067	
			VIII	ФЧ-0	2	2000		2500	1.3	3.25	1.10
				АП-3	2		2500	3300	1.45	3.6	
				АН-4	4					0.089	
ПБ5	18400		IX	ФЗ-0	2	1800	—	2500	1.1	2.75	
				РП-1	2	2400	—	2700	1.15	2.9	1.50
				АП-3	2		2500	3300	1.45	3.6	
				АН-4	4					0.089	

Примечания: В качестве элементов фундаментов используются конструкции „Альбома основных чертежей унифицированных опор и фундаментов ВЛ 35÷500 кв" инв. № 1623 тм-ТБ, выпуск 1966 года.

Рис. 1 Схема фундаментов под промежуточные опоры на оттяжках ПБ1, ПБ2, ПБ3, ПБ4 и ПБ5

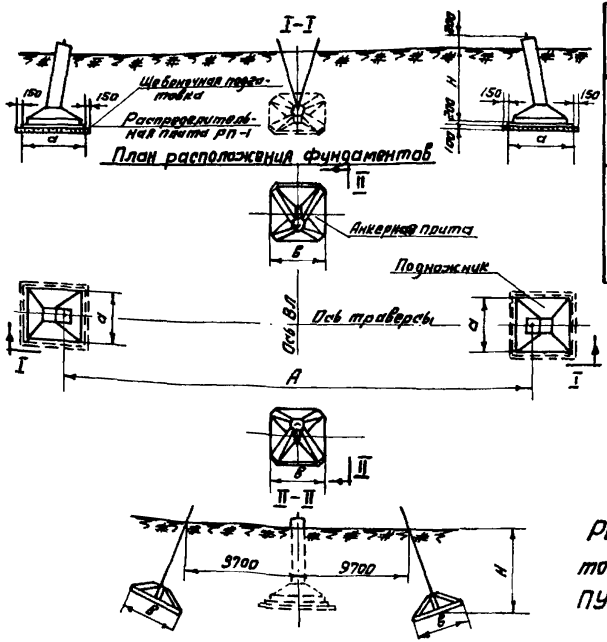

Тип опоры	Установленная мощность ВЛ, кВ	Обозначение чертежа	Наименование фундамента	Шифр элемента	Кол-во шт.	Размеры, мм: подошва	Размеры, мм: подножник	Размеры, мм: анкерная плита	Заглубление фундамента, м	Объем бетона, м³	Вес, кг/см, т	Расход стали на фундамент, т
ПУБ2	20800	Новый	ФУ-0	ФУ-0	2	2000	—	2500	1.3	3.25	—	—
			АП-3	АП-3	2	—	2500	2500	1.45	3.6	—	—
			АН-3	АН-3	4	—	—	—		0.067	—	—
			ФУ-0	ФУ-0	2	2000	—	2500	1.3	3.25	1.10	—
			АП-4	АП-4	2	—	2700×3400	3300	2.0	5.0	—	—
			АН-4	АН-4	4	—	—	—		0.089	—	—
ПУБ5	19900	Обращение ниже	ФУ-0	ФУ-0	2	2000	—	2500	1.3	3.25	—	—
			РП-1	РП-1	2	2400	—	—	1.15	2.9	—	—
			АП-3	АП-3	2	—	2500	2500	1.45	3.6	—	—
			АН-3	АН-3	4	—	—	—		0.067	—	—
			ФУ-0	ФУ-0	2	2000	—	2500	1.3	3.25	1.50	—
			РП-1	РП-1	2	2400	—	—	1.15	2.9		—
			АП-4	АП-4	2	—	2700×3400	3300	2.0	5.0		—
			АН-4	АН-4	4	—	—	—		0.089		—

Примечание: В качестве элементов фундаментов используются конструкции „Альбома основных чертежей унифицированных опор и фундаментов ВЛ35÷500 кВ" инв. № 1623 тм-ТС выпуск 1966 года.

Рис 2 Схема расположения фундаментов под промежуточно-угловые опоры ПУБ 2 и ПУБ 5

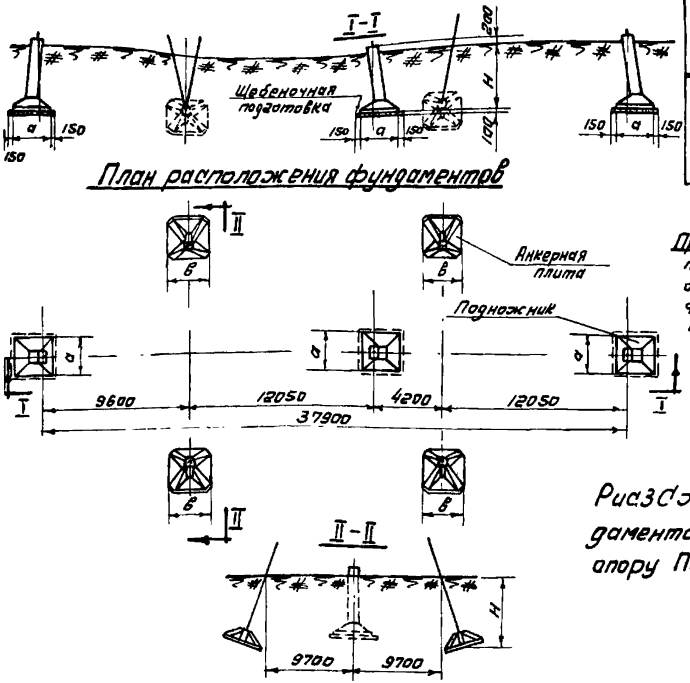

Тип опоры	Грунт по степени обводненности	Шифр элемента	Кол-во штук	Размер плиты подножника "а"	Размер анкерной плиты "в"	Заглубление фундамента "Н"	Объем бетона на элемент м³	Вес элемента т	Щебеночная подготовка под элемент м³
ПУБ 20	Необводненн.	ФУ-0	3	2000	—	2500	1.3	3.25	—
		АП-3	4	—	2500	2500	1.45	3.6	—
		АН-3	6	—	—	—	—	0.067	—
	Обводненн.	ФУ-0	3	2000	—	2500	1.3	3.25	1.65
		АП-4	4	—	2700 × 3400	3300	2.0	5.0	—
		АН-4	6	—	—	—		0.089	—

Примечание. В качестве элементов фундаментов используются конструкции „Альбома основных чертежей унифицированных опор и фундаментов ВЛ 35÷500кВ" инв. № 1623 тм-Т5, выпуск 1966 года.

Рис.3 Схема расположения фундаментов под промежуточно-угловую опору ПУБ 20

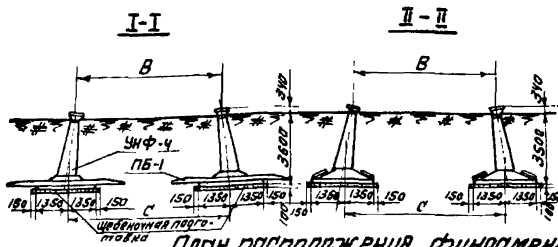

Тип опоры	Размеры для установки фундаментов A	B	C	Грунт под подошвой фундамента	Вариант установки	Шифр элемента	Кол-во штук	Размер ник. "С"	Размер ник. "В"	Закладные детали	Объем бетона на элемент м³	Вес элемента т	Расход стали кг
У1,У2	5000	7070	8060	Однородный ненавод-нённый	I	УНФ-ч	12	2700	—	3500	2.6	6.5	
У1+5	6032	8531	9521		II	УНФ-ч	12	2700		3500	2.6	6.5	
У2+5						ПБ-1	24		6000		1.05	2.6	
У1+12	7478	10575	11565		III	УНФ-ч	12	2700		3500	2.6	6.5	
У2+12						ПБ-1	48		6000		1.05	2.6	
У1,У2	5000	7070	8060		IV	УНФ-ч	12	2700		3500	2.6	6.5	10.8
У1+5	6032	8531	9521		V	УНФ-ч	12	2700		3500	2.6	6.5	10.8
У2+5						ПБ-1	24		6000		1.05	2.6	—
У1+12	7478	10575	11565		VI	УНФ-ч	12	2700		3500	2.6	6.5	10.8
У2+12						ПБ-1	48		6000		1.05	2.6	—

План расположения фундаментов

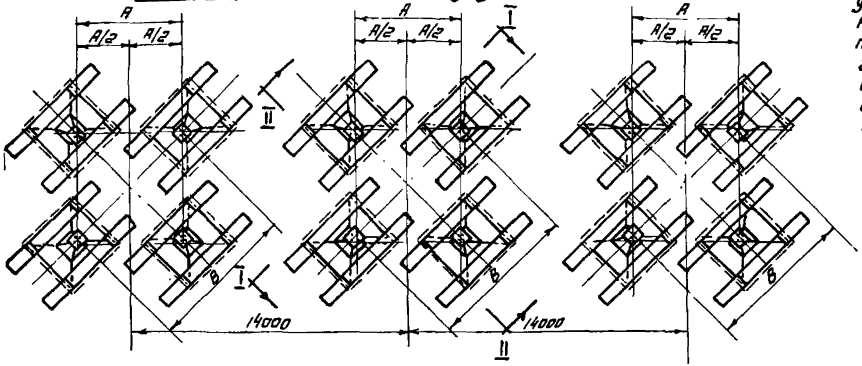

Примечания: В качестве элементов фундаментов используется подножник УНФ-ч (типовой проект инв. №3540тм) и пригрузочная балка ПБ-1 из „Альбома основных чертежей унифицированных опор и фундаментов ВЛ 35÷500 кв" инв. № 1623тм-тс, выпуск 1966 года

Рис.4 Схема расположения фундаментов под анкерно-угловые опоры У1,У2,У1+5,У2+5,У1+12,У2+12

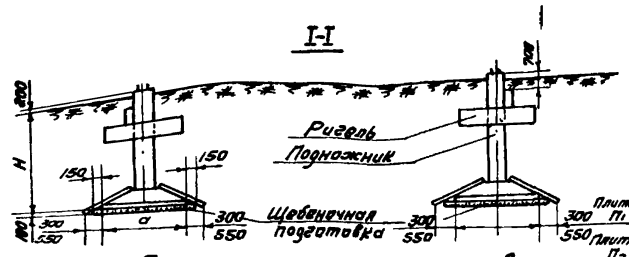

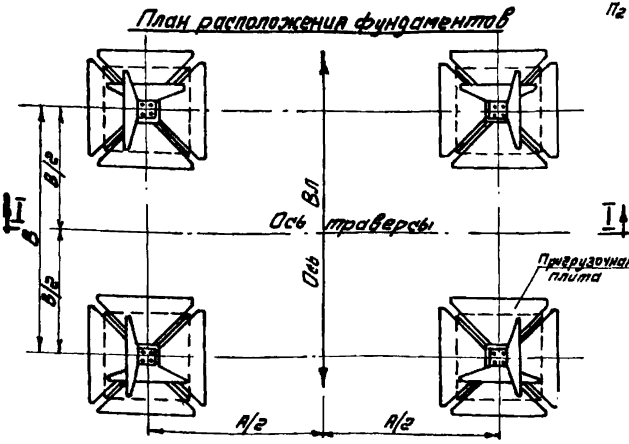

Тип опоры	База опоры A мм	База опоры B мм	Инв. № альбома	Шифр элемента	Кол-во штук	Размеры подпорожниковой плиты a	Размеры подпорожниковой плиты b	Объем бетона элемента м³	Вес элемента т	Вес подпорожниковой плиты т
P1	8008	5488	Инв. № альбома	ФЗ-У	4	1800	2000	1.2	3.0	—
				АР1	8	—	—	0.08	0.2	
P1+5	9048	6272		ФЗ-У	4	2000	3000	1.8	5.0	2.6
				П1	16			0.3	0.75	
				Л13	4			0.24	0.6	
P1+10	10090	7056		АР1	4			0.08	0.2	
P2	8008	5488	Инв. № альбома	ФЗ-У	4	2000	3000	1.8	5.0	—
				АР2	8			0.13	0.32	
P2+5	9048	6272		ФЗ-У	4	2600	3300	2.86	7.5	3.4
				Л13	16			0.7	1.8	
				АР3	8			0.24	0.6	
P2+10	10090	7056	Инв. № альбома	ФЗ-У	4	2000	3000	1.8	5.0	—
				П1	16			0.3	0.75	
				АР2	8			0.13	0.32	
				ФЗ-У	4	2600	3300	2.85	7.5	3.4
				Л13	16			0.7	1.8	
				АР1	4			0.08	0.2	
				АР3	4			0.24	0.6	

Примечания: 1. В качестве элементов фундаментов используются конструкции Альбома основных чертежей унифицированных опор и фундаментов ВЛ35÷500 кв. инв. № 16237-тм-Т5 выпуск 1966г.

2. Крепление ригелей к стойке подножника осуществляется с помощью крепежных деталей КР2 и КР3. На один ригель приходится 4 детали КР2 и 2 детали КР3.

Рис.5 Схема фундаментов под промежуточные свободностоящие опоры P1, P1+5, P1+10, P2, P2+5, P2+10

ТЕХНОЛОГИЧЕСКАЯ КАРТА НА СООРУЖЕНИЕ
ВЛ 35-500 кВ

ТИПОВЫЕ ТЕХНОЛОГИЧЕСКИЕ КАРТЫ
К-I-I6

Раздел II

СБОРКА ФУНДАМЕНТОВ ИЗ ОТДЕЛЬНЫХ ЖЕЛЕЗОБЕТОННЫХ ЭЛЕМЕНТОВ

ОБЩАЯ ЧАСТЬ

I. Устройство фундаментов под металлические опоры ВЛ 500 кВ, предусматривается из унифицированных ж/б элементов, разработанных институтом "Энергосетьпроект" см. альбом основных чертежей унифицированных опор и фундаментов ВЛ 35-500 кВ, инв. № I623тм-т5 выпуск I966 г.

2. Земляные работы под фундаменты должны производиться в соответствии с технологическими картами, приведенными в разделе I настоящего сборника.

3. До начала работ по сборке фундаментов, на пикет должен быть завезен полный комплект (согласно рабочих чертежей) ж/б элементов фундамента, а также заготовленные элементы заземлителей, если они предусмотрены проектом. Заземлители должны укладываться в котлованы после сборки фундаментов.

4. При привязке технологических карт к конкретным условиям должны уточняться, калькуляция трудозатрат, отдельные технологические операции, расход эксплуатационных материалов.

5. Собранные из отдельных элементов фундаменты должны удовлетворять нормам и допускам, приведенным на рис.

6. Разрыв времени между окончанием земляных работ и установкой фундаментов, во избежание осыпания откосов котлованов должен быть не более 2-3 суток в сухих грунтах, в обводненных грунтах установка фундаментов должна производиться, как правило, немедленно вслед за отрывкой котлованов и не более одних суток.

Сборка фундаментов из отдельных железобетонных элементов под металлические промежуточные свободностоящие опоры PI, PI+5, PI+I0, P2, P2+5 и P2+I0 на ВЛ 500 кВ К-I-I6-6

ОБЛАСТЬ ПРИМЕНЕНИЯ

Технологическая карта К-I-I6-2 служит руководством при устройстве фундаментов из отдельных железобетонных элементов под унифицированные промежуточные свободностоящие опоры ВЛ 500 кВ.

Карта предназначена также в качестве пособия при проектировании производства работ.

Установочная схема фундаментов показана на рис. 5.

Технико-экономические показатели

	Показатели	PI, PI+5, PI+I0	P2,P2+5	P2+I0
I.	Трудоемкость, чел.-дн.	4,86	5,92	8,48
2.	Работа механизмов, м-см.	0,96	I,I8	I,69
3.	Производительность за смену (8,2 часа) фундамент. под опору	I,04	0,9I	0,63

Организация и технология сборки фундаментов

I. Сборка фундаментов из отдельных железобетонных элементов должна производиться по установочным чертежам фундаментов.

2. Перед сборкой фундаментов недобор грунта (защитный слой) после экскавации зачищается вручную.

3. Сборка фундаментов производится в следующей последовательности:

а) на спланированное дно котлована укладывается щебеночная подготовка и распределительная плита, если они предусмотрены проектом;

б) устанавливаются в проектное положение подножники, затем пригрузочные плиты и ригели;

в) после сборки фундаментов в котлованы укладываются заземлители, если они предусмотрены проектом.

4. Монтаж фундаментов производится с помощью крана К-162 или К-156 в соответствии со схемой приведенной на рис. 26.

Организация и методы труда рабочих

I. Сборку фундаментов в готовых котлованах производит звено рабочих в составе:

а)	электролинейщик 6 разр.	-	I чел.
б)	-"- 4 "	-	I "
в)	-"- 2 "	-	2 "
г)	машинист 6 "	-	I "
	всего	-	5 чел.

2. Распределение обязанностей в звене рабочих:

а) электролинейщик 6 разр. проверяет размеры и отметки дна котлованов и соответствие их рабочим чертежам фундаментов, комплектность завезенных на пикет железобетонных элементов фундамента и заземлителей, руководит работой всего звена, проверяет правильность установки фундаментов:

б) электролинейщики 4 и 2 разр. производят зачистку и планировку дна котлованов до проектной глубины, производят установку элементов фундамента и заземлителей, производят выверку установленных элементов;

в) машинист 6 разр. устанавливает кран в местах, указанных на рис. 26, производит подачу элементов фундамента в котлованы и их установку согласно проекту.

3. Установленные элементы фундаментов должны удовлетворять требованию проекта, а также допускам, приведенным на рис. 28.

План

м 1:400

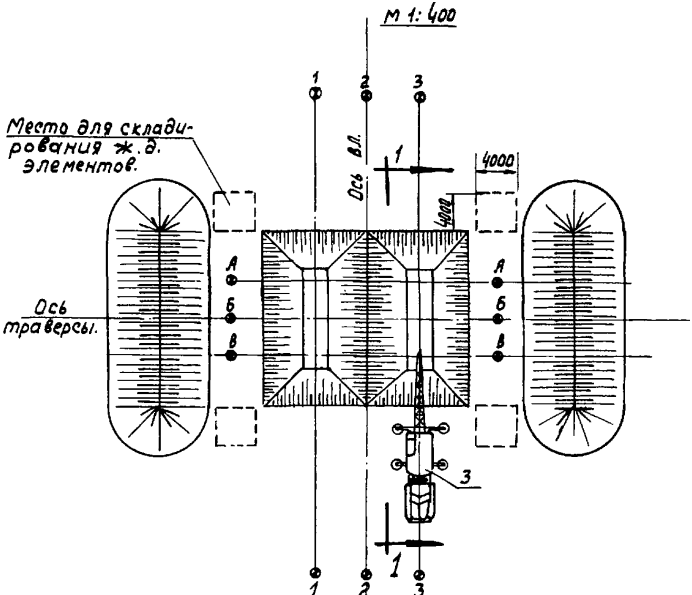

Сечение 1-1

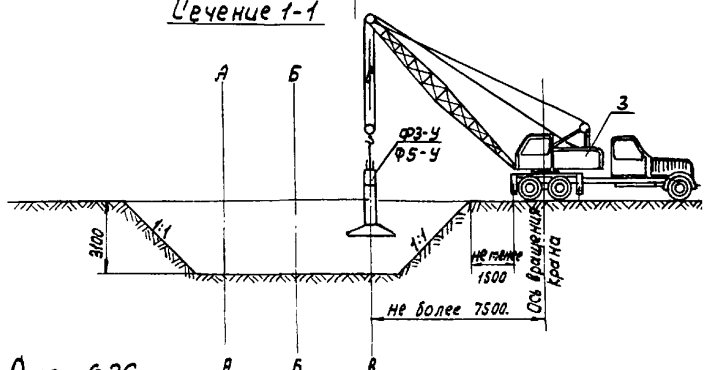

Рис. №26

Схема установки железобетонных элементов фундаментов опор Р1, Р1+5, Р1+10, Р2, Р2+6, Р2+10.

3- автокран марки К-156 или К-162

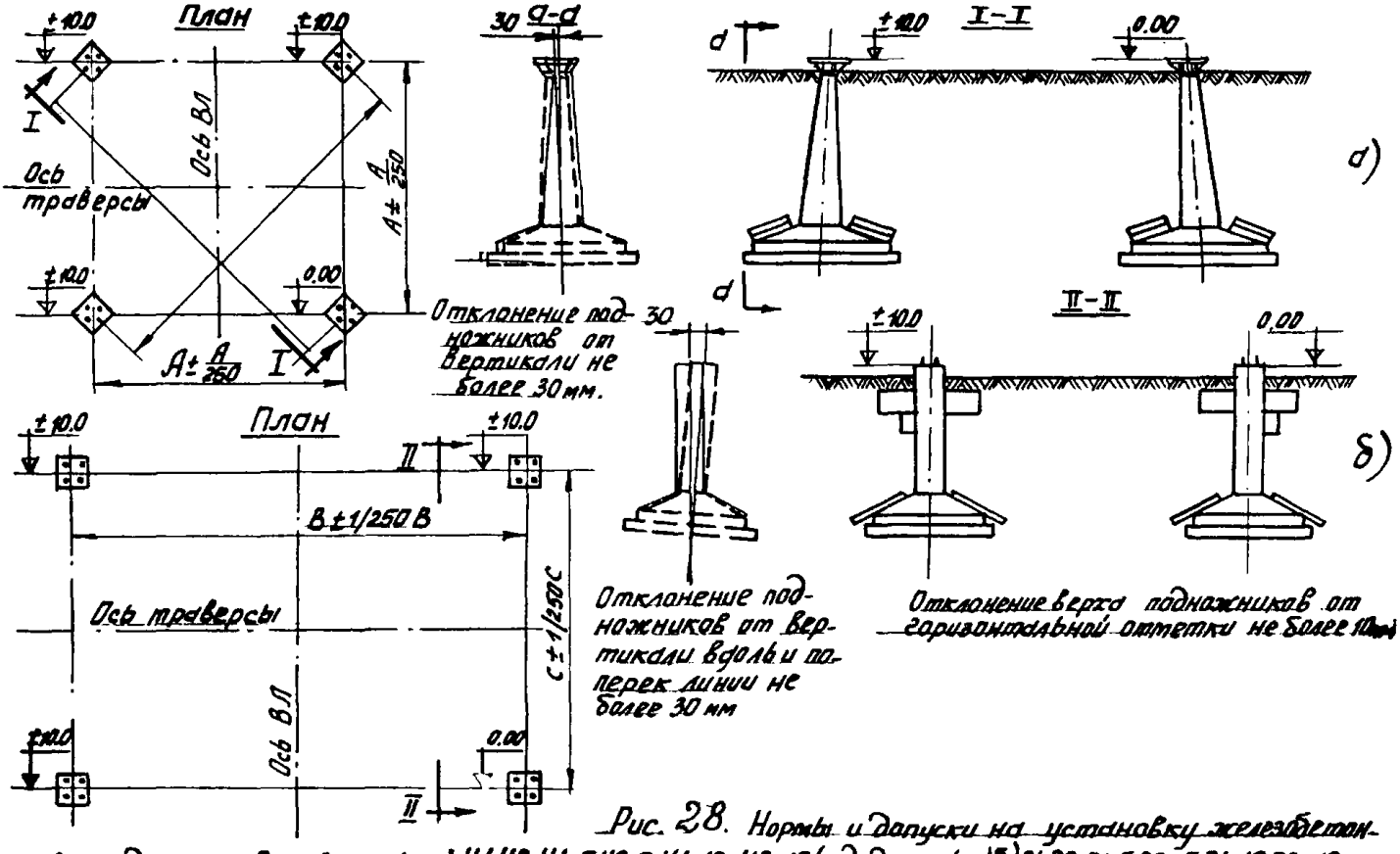

Рис. 28. Нормы и допуски на установку железобетонных подножников под опоры: а) У1,У2, У1+5, У2+5, У1+12, У2+12 (под одну стойку); б) Р1, Р2, Р1+5, Р2+5, Р1+10, Р2+10

Материально-технические ресурсы

(на одно звено рабочих)

Механизмы

Наименование	Марка	К-во	Примечание
Кран автомобильный со стрелой 10 м	К-162	1	Допускается применение других кранов отвечающих требованиям, по вылету стрелы и грузоподъемностью для данного конкретного фундамента

Инструменты и материалы

	Наименование	К-во	Примечание
1.	Рулетка стальная 20 м	1	
2.	Шнур крученый	100 м	
3.	Отвес	2	
4.	Уровень плотничный	1	
5.	Рейка для уровня 4-5 м	1	
6.	Рейка для уровня 2 м	1	
7.	Лопаты штыковые	4	
8.	Топор плотничный	1	
9.	Пила поперечная	1	
10.	Лом ∅ 30 мм 1,5 м	2	
11.	Стропы инвентарные из стального каната	2 компл.	
12.	Аптечка	1 "	
13.	Бак для воды	1	
14.	Кружка	1	
15.	Лестницы деревянные приставные 3,5 м	2	

Материалы на фундамент под одну опору

1.	Колышки 30 см. 3х3 см	30

Потребность в основных эксплуатационных материалах

	Наименование	Един. изм.	Расход материалов на I час работы	Расход материалов на один фундамент средняя
I.	Дизель топлива	кг	I6,0	76,0
2.	Бензин	"	0,08	0,38
3.	Дизельное масло	"	0,72	0,34
4.	Индустриальное масло	"	0,0I	0,47
5.	Нигрол (вискозин)	"	0,07	0,33
6.	Солидол	"	0,II	0,52
7.	Графитная мазь	"	0,005	0,03
8.	Канатная мазь	"	0,04	0,I9
9.	Керосин	"	0,05	0,3
I0,	Обтирочный материал	"	0,03	0,I5

Калькуляция трудозатрат на сборку фундаментов на одну опору

Основания норм	Описание работ	Норма времени на I эл. в чел.-час.	Объем работ	Опоры: Р1, Р1+5, Р1+10 — нормы времени в чел.-дн.	Опоры: Р2 Р2+5 — нормы времени в чел-д	Опоры: Р2+10 — нормы времени в чел-д
I	2	3	4	5	6	7
ЕНиР, сборник 23, вып.3,I969г. § 23-3-7	I)Установка подножников ФЗ-У с зачисткой и планировкой дна котлована		4			
	Электролинейщики	4,3	-	2,08		
	Машинисты	I,I	-	0,536		
	2)То же, подножники Ф5-У		4			
	Электролинейщики	6,0	-	-	3,94	2,94
	Машинисты	I,5	-	-	0,73	0,73

1	2	3	4	5	6	7
ЕНиР сборник 23	3)Установка пригрузочных плит ПП		16			
вып. 3	электролинейщики	1,05	-	-	-	2,05
1969 г.	машинисты	0,26		-	-	0,51
§ 23-3-7	4) То же, ригелей АР I		8			
	электролинейщики	1,85	-	1,82	-	-
	машинисты	0,46	-	0,45	-	-
	5) То же, ригелей АР2		8			
	электролинейщики	1,85		-	1,82	1,82
	машинисты	0,46		-	0,45	0,45
	Итого					
	электролинейщики, ч.-дн.			3,90	4,74	6,79
	машинисты			0,96	1,18	1,69

С О Д Е Р Ж А Н И Е

I. ВВЕДЕНИЕ..... 3

РАЗДЕЛ I.
Разработка котлованов под фундаменты металлических опор ВЛ 500 кВ в необводненных грунтах

2. ОБЩАЯ ЧАСТЬ..... I0

3. ТИПОВАЯ ТЕХНОЛОГИЧЕСКАЯ КАРТА К-I-I6-I.
Разработка котлованов под фундаменты промежуточных опор ПБI, ПБ2, ПБ3, ПБ4, ПБ5 и промежуточно-угловых опор ПУБ2 и ПУБ5 в грунтах I и II группы..... I2

4. ТИПОВАЯ ТЕХНОЛОГИЧЕСКАЯ КАРТА К-I-I6.2
Разработка котлованов под фундаменты промежуточно-угловой опоры ПУБ20 в грунтах I и II группы..... 23

5. ТИПОВАЯ ТЕХНОЛОГИЧЕСКАЯ КАРТА К-I-I6-3
Разработка котлованов под фундаменты промежуточных свободностоящих опор PI, P2, PI+5, P2+5, PI+I0, P2+I0 в грунтах I и II группы..... 34

6. ТИПОВАЯ ТЕХНОЛОГИЧЕСКАЯ КАРТА К-I-I6-4
Разработка котлованов под фундаменты металлических опор УI, У2, УI+5, У2+5, УI+I2, У2+I2 в грунтах I и II группы.. 4I

РАЗДЕЛ II
Сборка фундаментов из отдельных ж/б элементов

7. ОБЩАЯ ЧАСТЬ..... 50

8. ТИПОВАЯ ТЕХНОЛОГИЧЕСКАЯ КАРТА К-I-I6-5
Сборка фундаментов из отдельных ж/б элементов под металлические опоры ПБI, ПБ2, ПБ3, ПБ4, ПБ5, ПУБ2, ПУБ5 и ПУБ20..... 5I

9. ТИПОВАЯ ТЕХНОЛОГИЧЕСКАЯ КАРТА К-I-I6-6
Сборка фундаментов из отдельных ж/б элементов под металлические свободностоящие опоры PI, PI+5, PI+I0, P2, P2+5, P2+I0 на ВЛ 500 кВ..... 6I

10. ТИПОВАЯ ТЕХНОЛОГИЧЕСКАЯ КАРТА К-I-I6-7.
Сборка фундаментов из отдельных ж/б элементов под металлические анкерно-угловые опоры на ВЛ 500 кВ У1, У1+5, У1+12, У2, У2+5, У2+12..... 68

РАЗДЕЛ Ш.
Засыпка фундаментов и уплотнение грунта засыпки
11. ОБЩАЯ ЧАСТЬ 76

12. ТИПОВАЯ ТЕХНОЛОГИЧЕСКАЯ КАРТА К-I-I6-8
Засыпка фундаментов под опоры на оттяжках с уплотнением грунта засыпки..... 77

13. ТИПОВАЯ ТЕХНОЛОГИЧЕСКАЯ КАРТА К-I-I6-9
Засыпка фундаментов под промежуточные свободностоящие опоры ВЛ 500 кВ..... 83

14. ТИПОВАЯ ТЕХНОЛОГИЧЕСКАЯ КАРТА К-I-I6-10
Засыпка фундаментов под анкерно-угловые трехстоечные опоры..... 89

ТЕХНОЛОГИЧЕСКИЕ КАРТЫ НА СООРУЖЕНИЕ
ВЛ 35-500 кВ
ТИПОВЫЕ ТЕХНОЛОГИЧЕСКИЕ КАРТЫ
К-I-I6

Технический редактор - О.А.Секунова

Подписано к печати I2.09.78 Формат 60x84 1/16
Ротапринт Усл.печ.л. 5,58 Уч.-изд.л. 4,8
Тираж I200 экз. Заказ № 818 Цена 72 коп.

Издательство научно-технической информации по энергетике и электрификации Минэнерго СССР, Москва, проспект Мира, д., 68

Типография Информэнерго, Москва, I-й Переяславский пер.,д.5

gost.e-ecolog.ru