Центральный институт типовых проектов
Государственного комитета Совета Министров СССР
по делам строительства

Типовые детали и конструкции
зданий и сооружений

Индустриальные строительные изделия

для жилищного и гражданского строительства

Серия **ИИ-03-06**

Часть I - жилищное строительство

Рабочие чертежи
крупных стеновых блоков из кирпича
(высота жилых помещений 2.5 м)

Москва 1958 г.

gost.e-ecolog.ru

Центральный институт типовых проектов
Государственного комитета Совета Министров СССР
по делам строительства

Типовые детали и конструкции
зданий и сооружений

ИНДУСТРИАЛЬНЫЕ СТРОИТЕЛЬНЫЕ ИЗДЕЛИЯ

ДЛЯ ЖИЛИЩНОГО И ГРАЖДАНСКОГО СТРОИТЕЛЬСТВА

Серия **ИИ-03-06**

Часть I - ЖИЛИЩНОЕ СТРОИТЕЛЬСТВО

Рабочие чертежи
крупных стеновых блоков из кирпича
(высота жилых помещений 2.5 м.)

Разработаны институтом по проектированию г. Киева „Киевпроект" при участии проектного института „Гипрогор".

Введены в действие приказом Госстроя СССР №348 от 6 сентября 1958г.

Москва 1958 г.

Содержание

	Лист	Стр.
Содержание	С1-С7	1-7
Пояснительная записка	ПЗ1-ПЗ-4	8-11

Чертежи

	Марка		Стр.
I. Блоки для наружных стен толщиной 38 см			
Заглавный лист раздела	—		12
1. Простеночные блоки			
Наружный простеночный блок	НС-38-2	1-10	13
—„— —„— —„—	НС-38-3	1-11	14
—„— —„— —„—	НС-38-4	1-11	
—„— —„— —„—	НС-38-5	1-12	15
—„— —„— —„—	НС-38-6	1-13	16
2. Подоконные блоки			
Подоконный блок	Н-38-7	2-10	17
—„— —„—	Н-38-8	2-10	
—„— —„—	Н-38-9	2-11	18
—„— —„—	Н-38-10	2-11	
Подоконный блок при наличии балкона			
—„— —„— —„— —„— (правый)	Н-38-11	2-12	19
—„— —„— —„— —„— (левый)	НО-38-11	2-13	20
—„— —„— —„— —„— (правый)	Н-38-12	2-14	21
—„— —„— —„— —„— (левый)	НО-38-12	2-15	22
3. Угловые стеновые блоки			
Угловой стеновой блок (правый)	НС-38-13	3-10	23
—„— —„— —„— (левый)	НСО-38-13	3-11	24
—„— —„— —„— (правый)	НС-38-14	3-12	25

	Марка	Лист	Страница
Угловой стеновой блок (левый)	НСО-38-14	3-13	26
4. Перемычечные блоки			
Перемычечный блок	Н-38-15	4-20	27
Поддон к блоку Н-38-15	ПН-38-15	4-21, 4-22	28-29
Перемычечный блок	Н-38-16	4-23	30
Поддон к блоку Н-38-16	ПН-38-16	4-24, 4-25	31-32
Перемычечный блок	Н-38-17	4-26	33
Поддон к блоку Н-38-17	ПН-38-17	4-27, 4-28	34-35
Перемычечный блок	Н-38-18	4-29	36
Поддон к блоку Н-38-18	ПН-38-18	4-30, 4-31	37-38
Перемычечный блок при наличии балкона	Н-38-19	4-32	39
Поддон к блоку Н-38-19	ПН-38-19	4-33	40
5. Поясные блоки			
Рядовой поясной блок	Н-38-20	5-10	41
Поддон к блоку Н-38-20	ПН-38-20	5-11	42
Рядовой поясной блок	Н-38-21	5-12	43
Поддон к блоку Н-38-21	ПН-38-21	5-13	44
Угловой поясной блок (правый)	Н-38-22	5-14	45
Поддон к блоку Н-38-22	ПН-38-22	5-15	46
Угловой поясной блок (левый)	НО-38-22	5-16	47
Поддон к блоку НО-38-22	ПНО-38-22	5-17	48
II Блоки для наружных стен толщиной 51 см			
Заглавный лист раздела			49
1. Простеночные блоки			
Наружный простеночный блок	НС-51-2	6-10	50

	Марка	Лист	Страница
Наружный простеночный блок	НС-51-3	6-11	51
— „ — — „ — — „ —	НС-51-4	6-11	
— „ — — „ — — „ —	НС-51-5	6-12	52
— „ — — „ — — „ —	НС-51-6	6-13	53
2. Подоконные блоки			
Подоконный блок	Н-51-7	7-10	54
— „ — — „ —	Н-51-8	7-10	
— „ — — „ —	Н-51-9	7-11	55
— „ — — „ —	Н-51-10	7-11	
Подоконный блок при наличии балкона			
— „ — — „ — — „ — — „ — (правый)	Н-51-11	7-12	56
— „ — — „ — — „ — — „ — (левый)	НО-51-11	7-13	57
— „ — — „ — — „ — — „ — (правый)	Н-51-12	7-14	58
— „ — — „ — — „ — — „ — (левый)	НО-51-12	7-15	59
3. Угловые стеновые блоки			
Угловой стеновой блок (правый)	НС-51-13	8-10	60
— „ — — „ — — „ — (левый)	НСО-51-13	8-11	61
— „ — — „ — — „ — (правый)	НС-51-14	8-12	62
— „ — — „ — — „ — (левый)	НСО-51-14	8-13	63
4. Перемычечные блоки			
Перемычечный блок	Н-51-15	9-20	64
Поддон к блоку Н-51-15	ПН-51-15	9-21, 9-22	65-66
Перемычечный блок	Н-51-16	9-23	67
Поддон к блоку Н-51-16	ПН-51-16	9-24, 9-25	68-69
Перемычечный блок	Н-51-17	9-26	70

	Марка	Лист	Страница
Поддон к блоку Н-51-17	ПН-51-17	9-27,9-28	71-72
Перемычечный блок	Н-51-18	9-29	73
Поддон к блоку Н-51-18	ПН-51-18	9-30,9-31	74-75
Перемычечный блок при наличии балкона	Н-51-19	9-32	76
Поддон к блоку Н-51-19.	ПН-51-19	9-33	77
5. Поясные блоки			
Рядовой поясной блок	Н-51-20	10-10	78
Поддон к блоку Н-51-20	ПН-51-20	10-11	79
Рядовой поясной блок	Н-51-21	10-12	80
Поддон к блоку Н-51-21	ПН-51-21	10-13	81
Угловой поясной блок (правый)	Н-51-22	10-14	82
Поддон к блоку Н-51-22	ПН-51-22	10-15	83
Угловой поясной блок (левый)	НО-51-22	10-16	84
Поддон к блоку НО-51-22	ПНО-51-22	10-17	85
III Блоки для наружных стен толщиной 64 см			
Заглавный лист раздела			86
1. Простеночные блоки			
Наружный простеночный блок	НС-64-2	11-10	87
—„— —„— —„—	НС-64-3	11-11	88
—„— —„— —„—	НС-64-4	11-12	89
—„— —„— —„—	НС-64-5	11-13	90
—„— —„— —„—	НС-64-6	11-14	91
2. Подоконные блоки			
Подоконный блок	Н-64-7	12-10	92
—„— —„—	Н-64-8	12-11	93

	Марка	Лист	Страница
Подоконный блок	Н-64-9	12-12	94
—„— —„—	Н-64-10	12-13	95
Подоконный блок при наличии балкона			
—„— —„— —„— —„— (правый)	Н-64-11	12-14	96
—„— —„— —„— —„— (левый)	НО-64-11	12-15	97
—„— —„— —„— —„— (правый)	Н-64-12	12-16	98
—„— —„— —„— —„— (левый)	НО-64-12	12-17	99
3. Угловые стеновые блоки			
Угловой стеновой блок (правый)	НС-64-13	13-10	100
—„— —„— —„— (левый)	НСО-64-13	13-11	101
—„— —„— —„— (правый)	НС-64-14	13-12	102
—„— —„— —„— (левый)	НСО-64-14	13-13	103
4. Перемычечные блоки			
Перемычечный блок	Н-64-15	14-20	104
Поддон к блоку Н-64-15	ПН-64-15	14-21, 14-22	105-106
Перемычечный блок	Н-64-16	14-23	107
Поддон к блоку Н-64-16	ПН-64-16	14-24, 14-25	108-109
Перемычечный блок	Н-64-17	14-26	110
Поддон к блоку Н-64-17	ПН-64-17	14-27, 14-28	111-112
Перемычечный блок	Н-64-18	14-29	113
Поддон к блоку Н-64-18	ПН-64-18	14-30, 14-31	114-115
Перемычечный блок при наличии балкона	Н-64-19	14-32	116
Поддон к блоку Н-64-19	ПН-64-19	14-33	117
5. Поясные блоки			
Рядовой поясной блок	Н-64-20	15-10	118

	Марка	Лист	Страница
Поддон к блоку	ПН-64-20	15-11	119
Рядовой поясной блок	Н-64-21	15-12	120
Поддон к блоку Н-64-21	ПН-64-21	15-13	121
Угловой поясной блок (правый)	Н-64-22	15-14	122
Поддон к блоку Н-64-22	ПН-64-22	15-15	123
Угловой поясной блок (левый)	НО-64-22	15-16	124
Поддон к блоку НО-64-22	ПНО-64-22	15-17	125
IV. Блоки для внутренних стен			
Заглавный лист раздела			126
1. Простеночные блоки			
Блок внутренний стеновой	ВС-38-1	16-10	127
—"— —"— —"—	ВС-38-2	16-10	—"—
—"— —"— —"—	ВС-38-3	16-11	128
—"— —"— —"—	ВС-38-4	16-11	—"—
—"— —"— —"—	ВС-38-5	16-12	129
—"— —"— —"—	ВС-38-6	16-12	—"—
—"— —"— —"—	ВС-38-7	16-12	—"—
2. Перемычечные блоки			
Блок внутренний перемычечный	ВС-38-8	17-10	130
Поддон к блоку ВС-38-8	ПВ-38-8	17-11	131
3. Специальные блоки			
Ж-Б электротехнический блок	ИВМС-12	18-10,18-11	132-133
Ж-Б электротехнический импост	ИВМС-1	18-12	134
V Общие чертежи			
Заглавный лист раздела			135

	Марка	Лист	Страница
Общий вид 3-х рядной разрезки наружной стены		19-10	136
Пример раскладки блоков наружной стены		19-11	137
Пример раскладки блоков внутренней продольной стены		19-12	138
Примыкание внутренней продольной стены к наружной торцевой		19-13	139
Наружная стена в местах оконного и балконного проемов		19-14	140
Пример решения сплошного ж-б пояса		19-15	141
Соединение блоков между собой		19-16	142
Установка электротехнических блока и импоста		19-17	143

VI. Примеры раскладки кирпича в наиболее характерных блоках

Заглавный лист раздела			144
1. Простеночный блок для наружной стены толщиной 51 см.		20-10	145
2. Подоконный блок	—„— —„— —„—	20-11	146
3. Угловой стеновой блок	—„— —„— —„—	20-12	147
4. Перемычечный блок	—„— —„— —„—	20-13	148
5. Поясной блок	—„— —„— —„—	20-14, 20-15	149-150
6. Стеновой блок для внутренней стены толщиной 38 см.		20-16	151

ПОЯСНИТЕЛЬНАЯ ЗАПИСКА

В соответствии с установленной высотой жилых помещений 2,5 м, дополнительно к введенным в действие в 1957 г. рабочим чертежам каталога ИИ-03, часть I вводятся в действие рабочие чертежи изделий, скомплектованные в следующие альбомы:

Серия ИИ-03-01 - часть I, дополнение к альбому рабочих чертежей деревянных изделий;

Серия ИИ-03-02 - часть I, альбом № $16^{В}$ - рабочие чертежи предварительно-напряженных прогонов;

Серия ИИ-03-02 - часть I, альбом № $19^{Б}$ - рабочие чертежи лестничных маршей и лестничных площадок;

Серия ИИ-03-02 - часть I, альбом № $21^{Б}$ - рабочие чертежи лестниц из мелкоразмерных элементов;

Серия ИИ-03-03 - часть I, дополнение к альбому рабочих чертежей металлических изделий;

Серия ИИ-03-04 - часть I, дополнение к альбому рабочих чертежей гипсобетонных и легкобетонных изделий;

Серия ИИ-03-05 - часть I, альбом № $1^{А}$ - рабочие чертежи крупных стеновых легкобетонных блоков для домов с высотой жилых помещений 2,5 м;

Серия ИИ-03-06 - часть I, рабочие чертежи крупных стеновых блоков из кирпича для домов с высотой жилых помещений 2,5 м;

Раздел ИИ-03 - часть I, дополнительная номенклатура изделий для жилых домов с высотой жилых помещений 2,5 м.

x x

x

Настоящий альбом рабочих чертежей крупных стеновых блоков из кирпича для зданий с высотой жилых помещений 2,5 м разработан для применения взамен выпущенного в 1957 г. аналогичного альбома чертежей блоков, соответствующих высоте этажа 3,0 м.

ЗАПОЛНЯЕТСЯ ПРОЕКТНОЙ ОРГАНИЗАЦИЕЙ				КРУПНЫЕ КИРПИЧНЫЕ БЛОКИ	ИИ-03-06	
ОРГАНИЗАЦИЯ ОБЪЕКТ			ОБЪЕКТ №			
ДОЛЖНОСТЬ	ФАМИЛИЯ	ПОДПИСЬ	ГЛАВНЫЙ ПОПР-ТУ	ПОЯСНИТЕЛЬНАЯ ЗАПИСКА		ПЗ1

Для удобства пользования альбомом в него включен полный набор блоков - блоки с измененными габаритами в связи с изменением высоты этажа и блоки, габариты которых остались без изменения. В обозначения марок блоков, претерпевших изменения в габаритах, добавлена буква "С", марки остальных блоков сохранены без изменения.

Чертежи строительных изделий предназначены для обязательного применения при проектировании, строительстве и для изготовления этих изделий предприятиями строительной индустрии.

При применении рабочих чертежей настоящей серии для проектирования зданий в сейсмических районах, в районах подземных выработок, в условиях вечной мерзлоты или неравномерно-сжимаемых грунтов надлежит учитывать дополнительные требования в соответствии с нормами и техническими условиями для строительства в этих районах.

Марка изделий проставляется на чертежах и в спецификациях проектов, в заказах строительных организаций заводам-изготовителям и на готовых блоках.

Рабочие чертежи блоков разработаны исходя из ширины оконных проемов в свету 100 и 180 см, а также 120 и 200 см.

Толщина блоков наружных стен принята 38,51 и 64 см, а маркировка их соответственно:

НС-38-2; НС-38-3 и т.д.
НС-51-2; НС-51-3 и т.д.
НС-64-2; НС-64-3 и т.д.

Толщина блоков внутренних стен принята 38 см и маркировка их соответственно ВС-38-1; ВС-38-2 и т.д.

Разрезка наружных стен для всех толщин принята трехрядная. Разрезка внутренней продольной стены принята как правило двухрядная и трехрядная при наличии большого количества проемов.

Поперечные стены с вентиляционными и дымовыми каналами возводятся или из обычной кирпичной кладки /с возможной разрезкой на блоки/ или из легкобетонных блоков.

Перемычечные блоки разработаны в комплексной конструкции с железобетонным поддоном для оконных проемов шириною 120 и 200 см.

В целях унификации и уменьшения количества типоразмеров для проемов шириною 100 и 180 см применяются те же перемычечные блоки с последующей заделкой кирпичом образовавшихся пазов у краев перемычек.

Лицевая поверхность поддонов как перемычечных, так и поясных блоков может быть выполнена с фактурным слоем и профилирована. В этом случае вынос профилированной части не должен быть более 4 см.

Перемычечные и поясные блоки разработаны для случаев опирания панелей перекрытий: ребристых, имеющих высоту 26 см; круглопустотных и овальнопустотных, имеющих высоту 22 см.

Для блоков наружных стен принят эффективный кирпич /щелевой, многодырчатый и др./. Об'емный вес кладки в пределах 1450 кг/м3.

Возможно применение керамических камней.

В блоках для наружных стен толщиною 38 см наравне с эффективным кирпичом допускается применение полнотелого кирпича.

В блоках для стен толщиною 51 см при соответствующем обосновании допускается применение полнотелого кирпича, для чего вес блоков, указанный на чертежах изделий, должен быть пересчитан.

В блоках для стен толщиной 64 см применение полнотелого кирпича запрещается.

Рекомендуется при отсутствии эффективного кирпича бля блоков наружных стен применять облегченную кладку.

Блоки внутренних стен выкладываются только из полнотелого кирпича.

Для кладки применен кирпич марки "75" на растворе марки "25". Применение кирпича и раствора других марок должно особо оговариваться в проектах при их привязке.

Для отделки лицевой поверхности блоков наружных стен применяется лицевой кирпич.

При применении спаренных оконных переплетов /серия II/ в подоконных блоках делается выемка для установки вентиляционного устройства. При применении двойных оконных переплетов /серия I/ блоки изготовляются без выемки.

В подоконных блоках Н-38-7, Н-38-8, Н-51-7 и Н-51-8 при использовании их в стенах толщиной 51 и 64 см для кухонных окон с холодным шкафом устраивается отверстие 14х8,5 см /см.чертеж/. В марки этих блоков вводится индекс "к" /например Н-38-7к/.

Поддоны для перемычечных и поясных блоков наружных стен выполняются из бетона с об'емным весом не более 2000 кг/м3; поддон перемычечного блока внутренних стен и электротехнические блок и импост выполняются из бетона с об'емным весом 2200 кг/м3.

Скрытая электро, радио и телефонная проводка решена применением специального железобетонного блока перемычки ИВМС-12 и вертикального импоста ИВМС-1.

Допускается при решении электро, радио и телефонной проводки заменить специальные железобетонные блоки кирпичной кладкой по месту.

Перемычечные и поясные блоки соединяются между собой скрутками за петли, выпущенные из торцов поддонов, либо путем сварки между собой выпусков арматуры из железобетонных поддонов /см.лист 19-16/.

В случае необходимости создания непрерывного железобетонного пояса в зданиях, основанных на неравномерно сжимаемых грунтах, армирование пояса следует назначать в уровне перемычек следующим способом:

В наружных стенах в пазу перемычечных и поясных блоков, который в этом случае необходимо углубить до 25см /см.лист 19-15/; все пазы блоков в этом случае должны иметь размер 25 см. вместо показанных на чертеже 13 см.

Во внутренней продольной стене - укладкой арматуры в пазу, образуемом торцами панелей /см.лист 19-15/; в поперечных стенах на том же уровне.

Применение в типовых проектах жилых домов блоков, не включенных в настоящий альбом, как правило не допускается без согласования с утверждающей инстанцией.

При возведении зданий допускается частичная кладка и заделка кирпичом по месту.

БЛОКИ
ДЛЯ НАРУЖНЫХ СТЕН ТОЛЩИНОЙ 38 СМ

Сечение 1-1

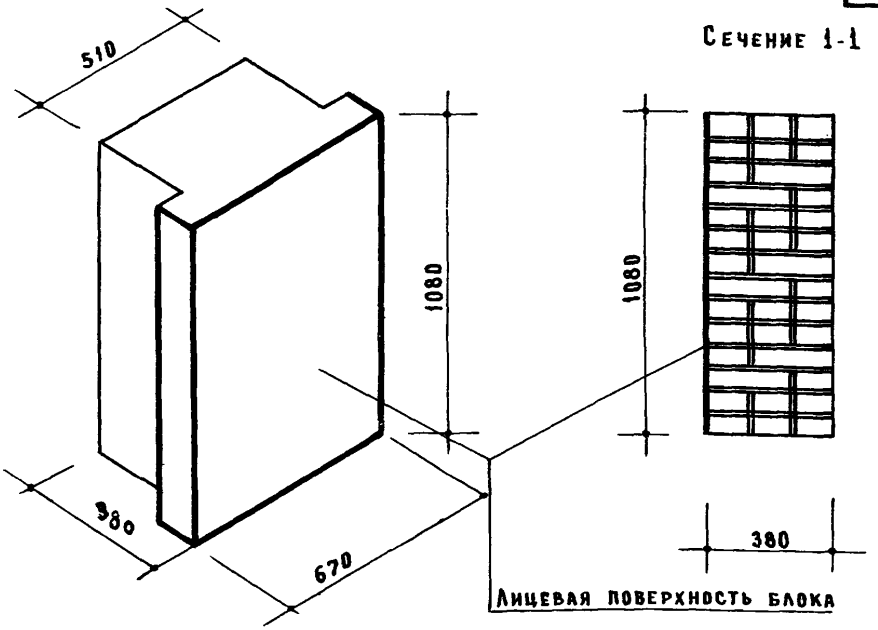

План

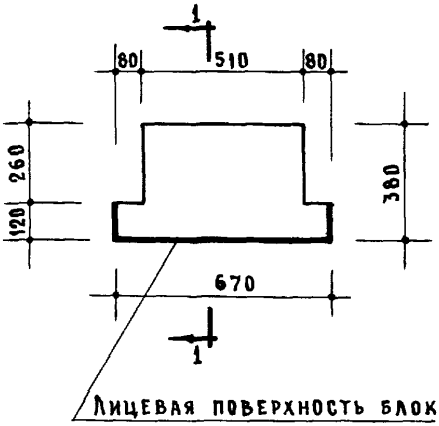

Объем блока -0.230 м³

Вес блока:

а/ из эффективного кирпича - 334 кг

б/ из полнотелого кирпича - 414 кг

Заполняется проектной организацией				Крупные кирпичные блоки	ИИ-03-06
Организация			Объект N		
Должность	Фамилия	Подпись	N листа по пр.	Наружный простеночный блок	Марка НС-38-2 / Лист 1-10

НС-38-3

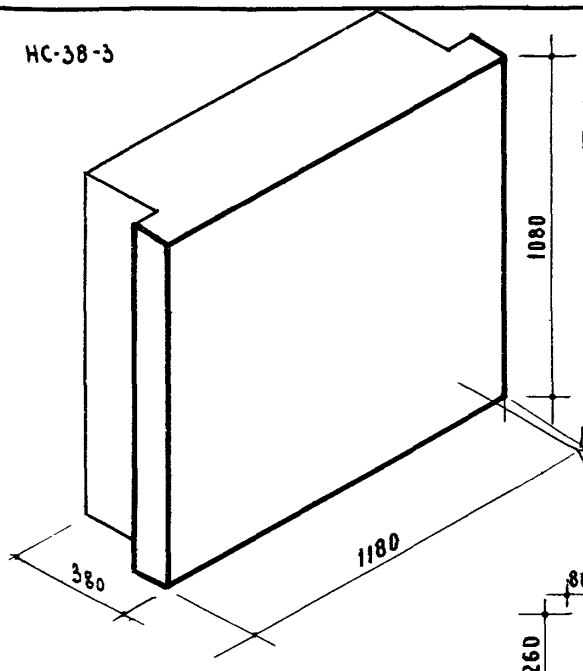

Объем блока -0.439 м³

Вес блока:

а/ из эффективного кирпича -636.5кг

б/ из полнотелого кирпича -790кг

Сечение 1-1

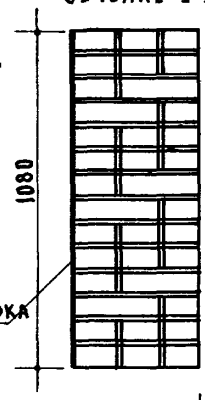

План

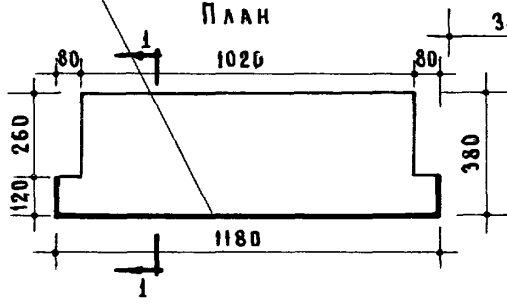

НС-38-4

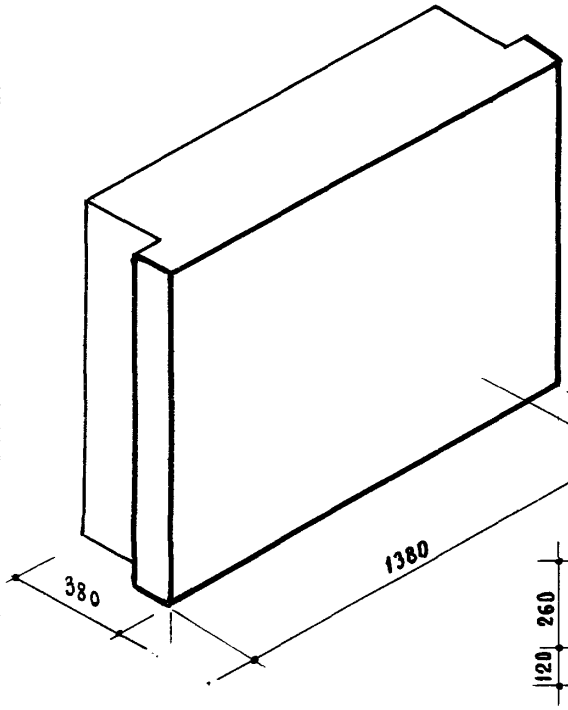

Объем блока -0.509 м³

Вес блока:

а/ из эффективного кирпича -739 кг

б/ из полнотелого кирпича -916кг

Сечение 1-1

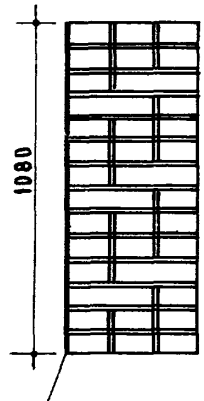

План

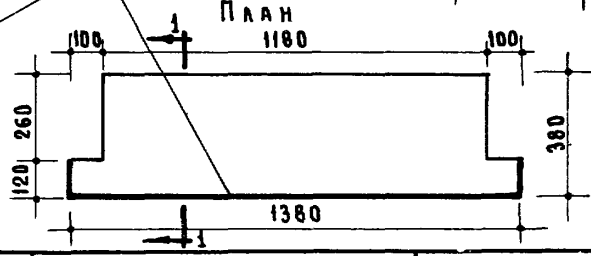

Заполняется проектной организацией				Крупные кирпичные блоки	ИИ-03-06	
Организация объект			Объекта			
Должность	Фамилия	Подпись	N листа по пр.	Наружные простеночные блоки	Марка НС-38-3 НС-38-4	Лист 1-11

Сечение 1-1

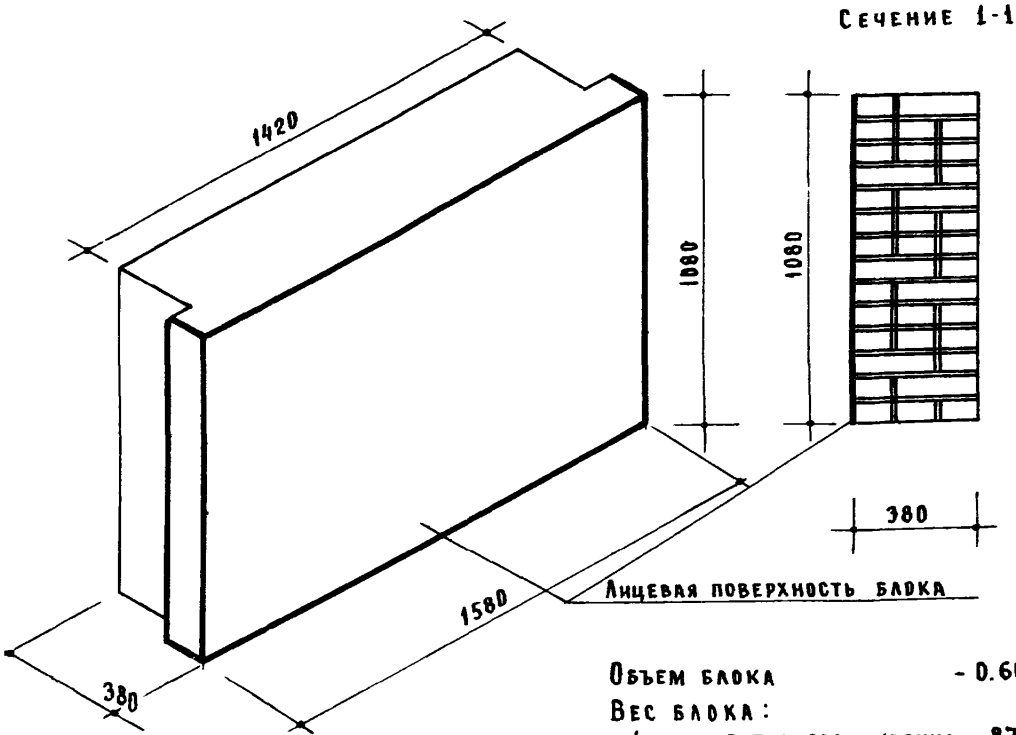

Объем блока - 0.604 м³

Вес блока:

а/ из эффективного кирпича - 876 кг

б/ из полнотелого кирпича - 1088 кг

План

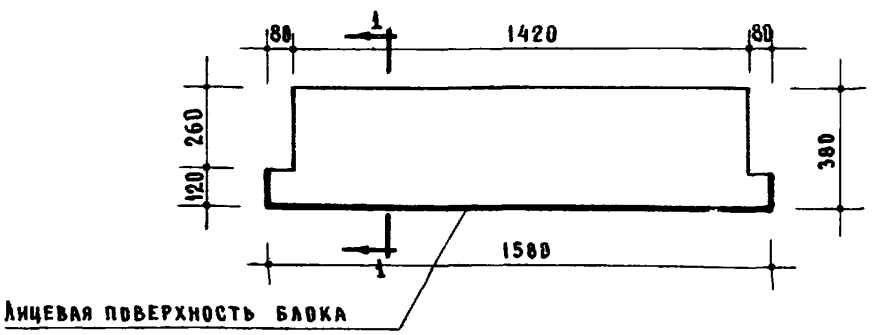

Заполняется проектной организацией				Крупные кирпичные блоки	ИИ-03-06	
Организация объект			Объекта			
Должность	Фамилия	Подпись	№ листа по пр.	Наружный простеночный блок	Марка ИС-38-5	Лист 1-12

Сечение 1-1

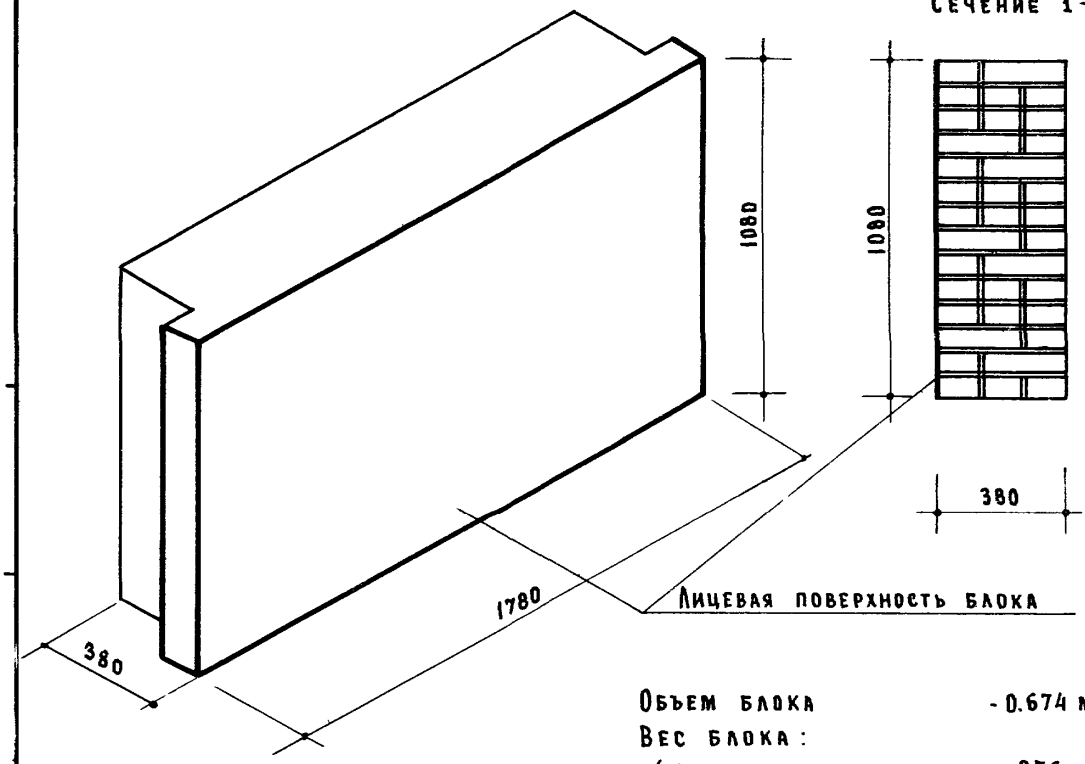

Объем блока - 0.674 м³

Вес блока:

а/из эффективного кирпича - 976 кг

б/из полнотелого кирпича - 1210 кг

План

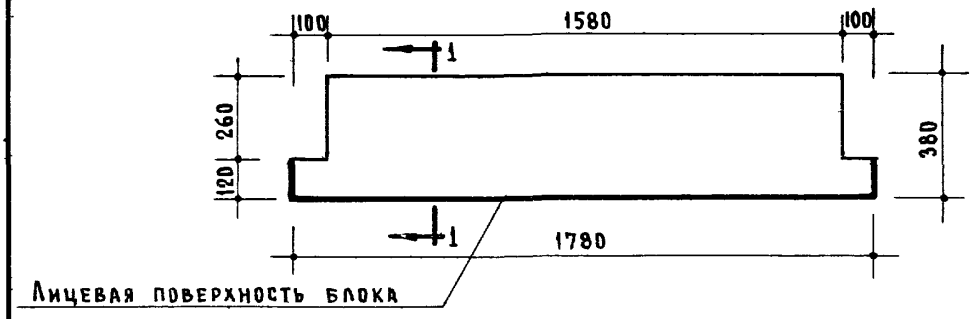

Заполняется проектной организацией				Крупные кирпичные блоки	ИИ-03-06	
Организация объект			Объект N			
Должность	Фамилия	Подпись	N листа по пр-ту	Наружный простеночный блок	Марка НС-38-6	Лист 1-13

Н-38-7

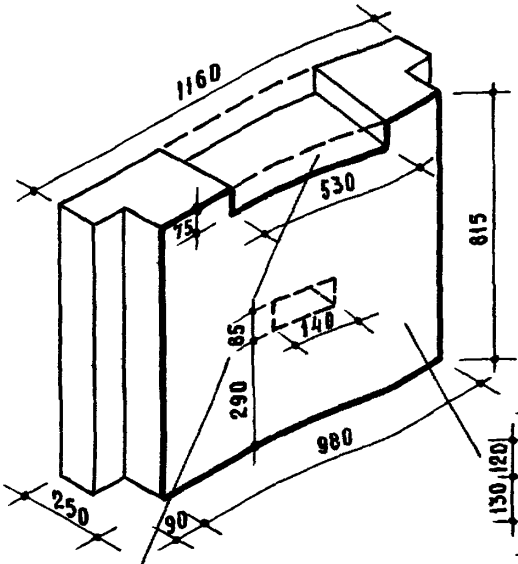

Объем блока 0.215 м³

Вес блока:

а) из эффективного кирпича 312 кг

б) из полнотелого кирпича 390 кг

Сечение 1-1

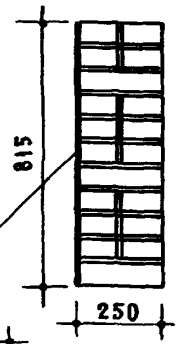

План



Щель для установки вентиляционного устройства применяется при спаренных оконных переплетах (серия II).

При применении переплетов I серии щель не делать.

Н-38-8

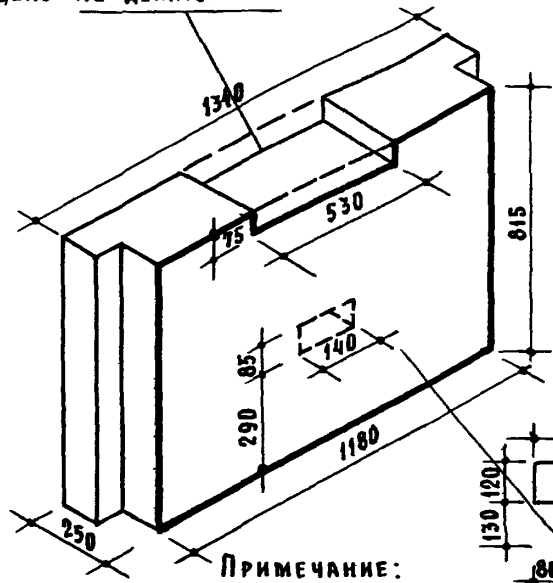

Объем блока - 0.251 м³

Вес блока:

а) из эффективного кирпича - 364 кг

б) из полнотелого кирпича - 452 кг

Сечение 1-1

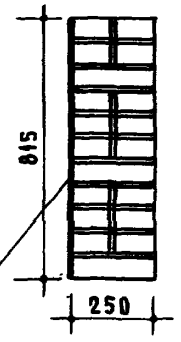

План

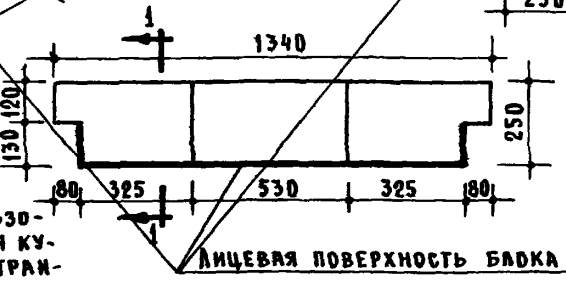

Примечание:

В блоках Н-38-7 и Н-38-8 при использовании их в стенах толщиной 51 см. для кухонных окон с холодным шкафом устраивается сквозное отверстие 140×85. В обозначении марки блока при этом вводится индекс „К" (например Н-38-7к)

Заполняется проектной организацией				Крупные кирпичные блоки	ИИ-03-06	
Организация объект			Объект№	Наружные подоконные блоки	Марка Н-38-7 Н-38-8	Лист 2-10
Должность	Фамилия	Подпись	№ листа по пр-ту			

Н-38-9

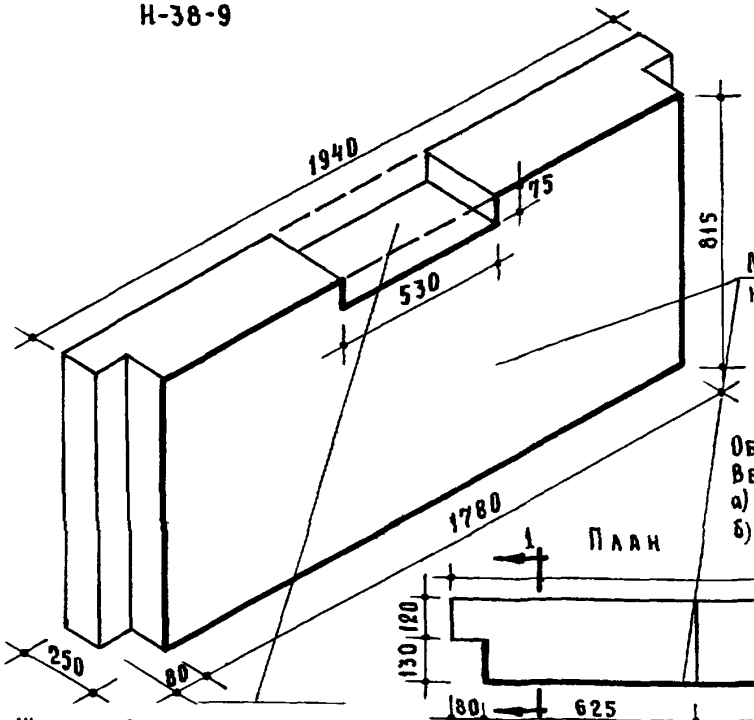

Сечение 1-1

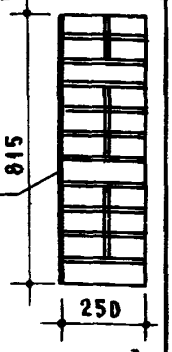

Лицевая поверхность блока

Объем блока - 0.383 м³

Вес блока:

а) из эффективного кирпича - 557 кг

б) из полнотелого кирпича - 690 кг

План

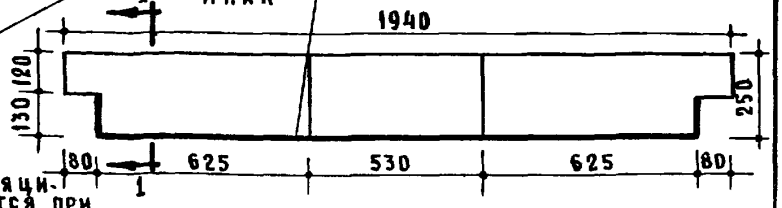

Щель для установки вентиляционного устройства применяется при спаренных оконных переплетах (серия II). При применении переплетов серии I щель не делать.

Н-38-10

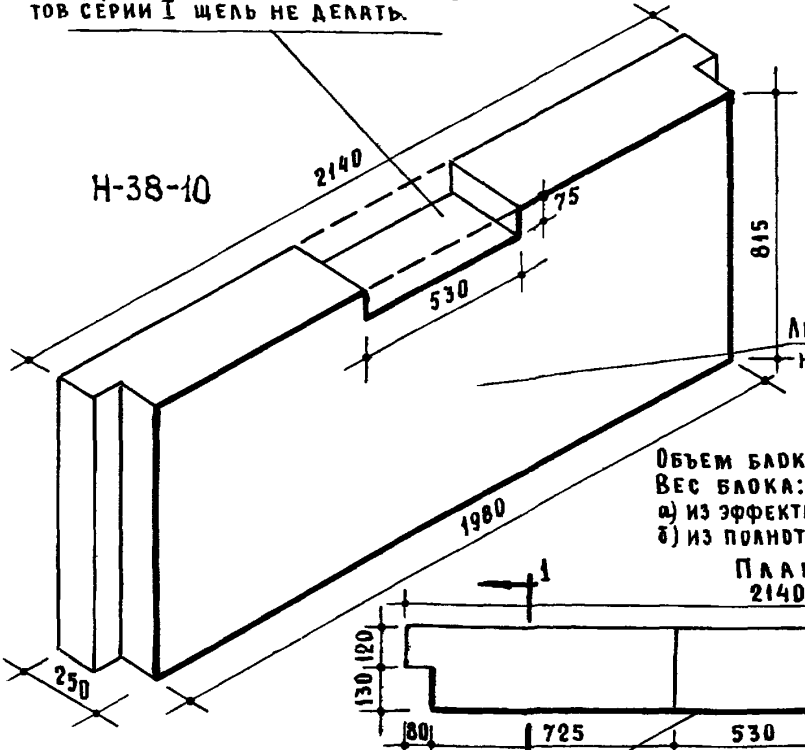

Сечение 1-1

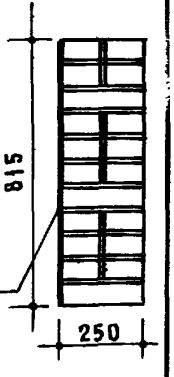

Лицевая поверхность блока

Объем блока - 0.420 м³

Вес блока:

а) из эффективного кирпича - 610 кг

б) из полнотелого кирпича - 755 кг

План

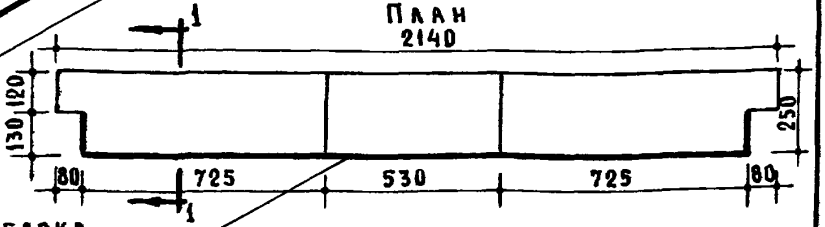

Лицевая поверхность блока

Заполняется проектной организацией				Крупные кирпичные блоки	ИИ-03-06
Организация			Объект		
Должность	Фамилия	Подпись	Начальник по пр-ту	Наружные подоконные блоки	Марка: Н-38-9, Н-38-10 / Лист 2-11

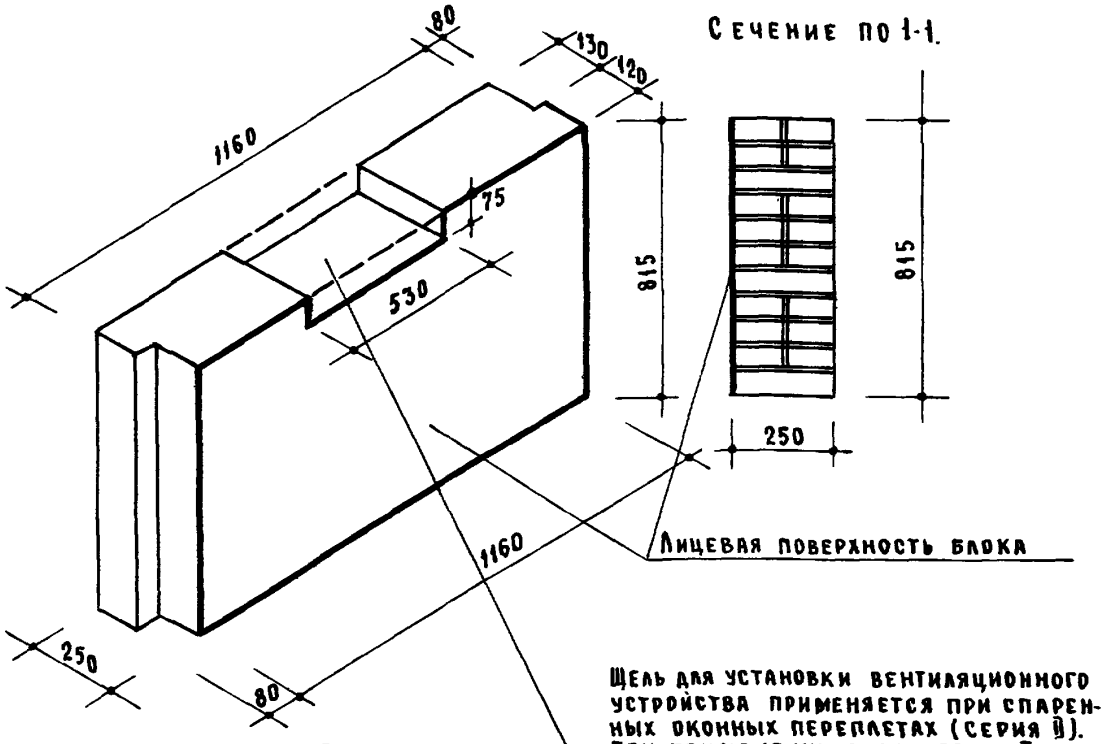

Сечение по 1-1.

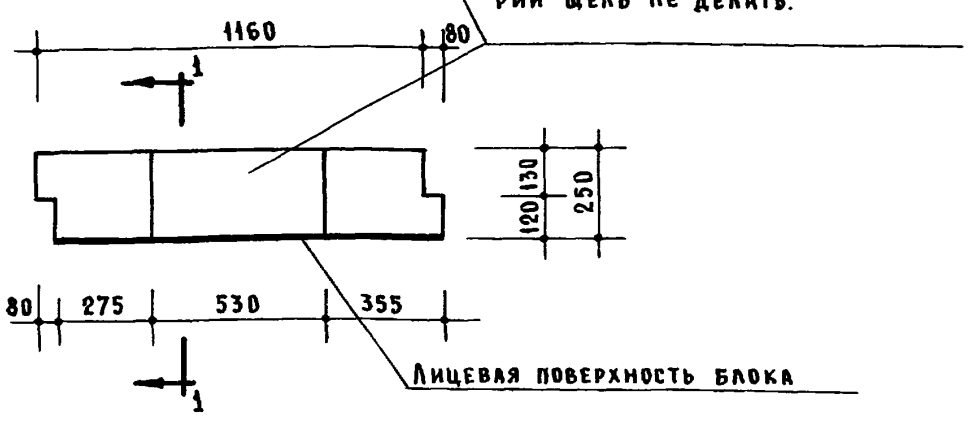

План

Щель для установки вентиляционного устройства применяется при спаренных оконных переплетах (серия II). При применении переплетов I серии щель не делать.

Объем блока -0.236 м³

Вес блока:

а) из эффективного кирпича - 343 кг

б) из полнотелого кирпича - 425 кг

Заполняется проектной организацией				Крупные кирпичные блоки	ИИ-03-06	
Организация объекта			Объект №			
Должность	Фамилия	Подпись	№ листа по пр-ту	Наружный подоконный блок /правый/	Марка	Лист
					Н-38-11	2-12

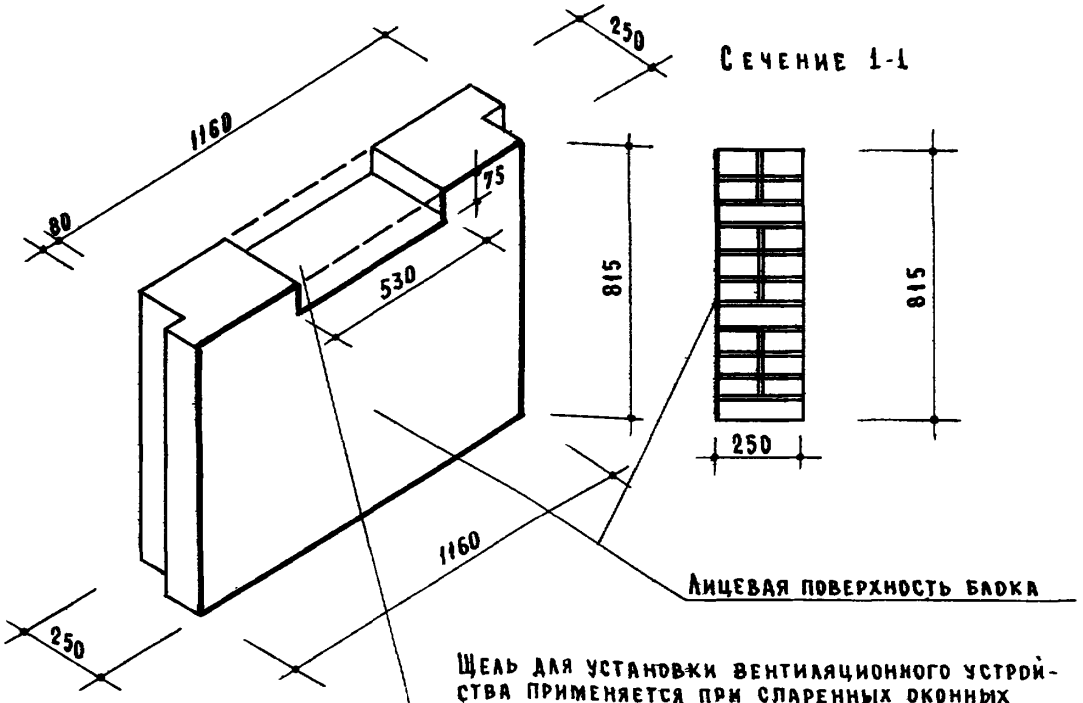

Щель для установки вентиляционного устройства применяется при сларенных оконных переплетах (серия 9).
При применении переплетов I серии щель не делать.

План

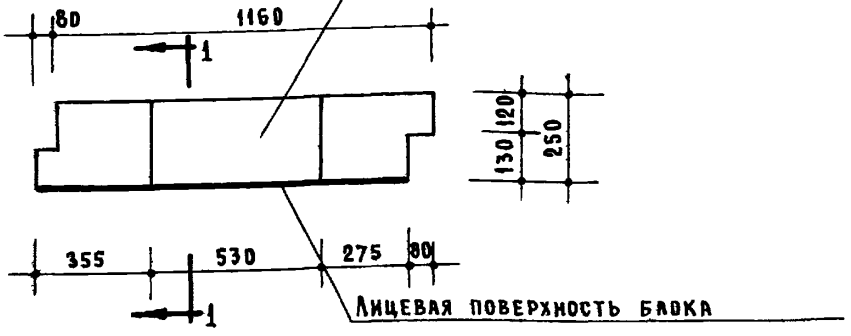

Объем блока -0.236 м³

Вес блока:

а) из эффективного кирпича - 343 кг

б) из полнотелого кирпича - 425 кг

Заполняется проектной организацией				Крупные кирпичные блоки	ИИ-03-06	
Организация объект			Объект N			
Должность	Фамилия	Подпись	N листа по пр-ту	Наружный подоконный блок /левый/	Марка НО-38-11	Лист 2-13

Инв. N подл. | Подпись и дата | Взам. инв. N

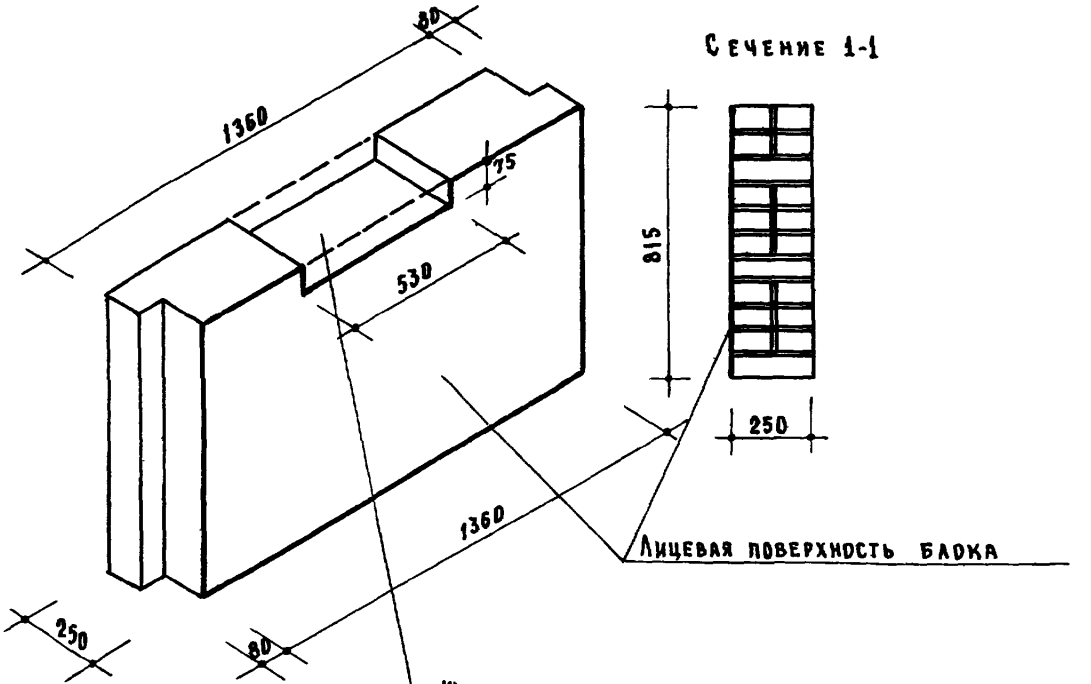

Щель для установки вентиляционного устройства применяется при спаренных оконных переплетах (серия II). При применении переплетов I серии щель не делать.

План

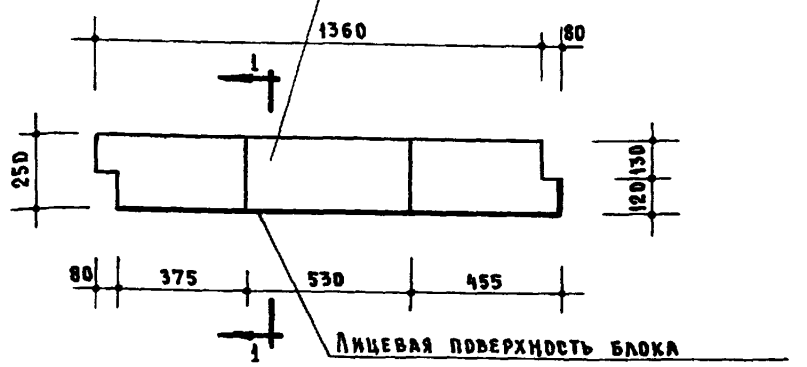

Объем блока – 0.277 м³

Вес блока:

а) из эффективного кирпича – 402 кг

б) из полнотелого кирпича – 498 кг

Заполняется проектной организацией				Крупные кирпичные блоки	ИИ-03-06	
Организация объект			Объект и			
Должность	Фамилия	Подпись	№ листа по пр-ту	Наружный подоконный блок (правый)	Марка И-38-12	Лист 2-14

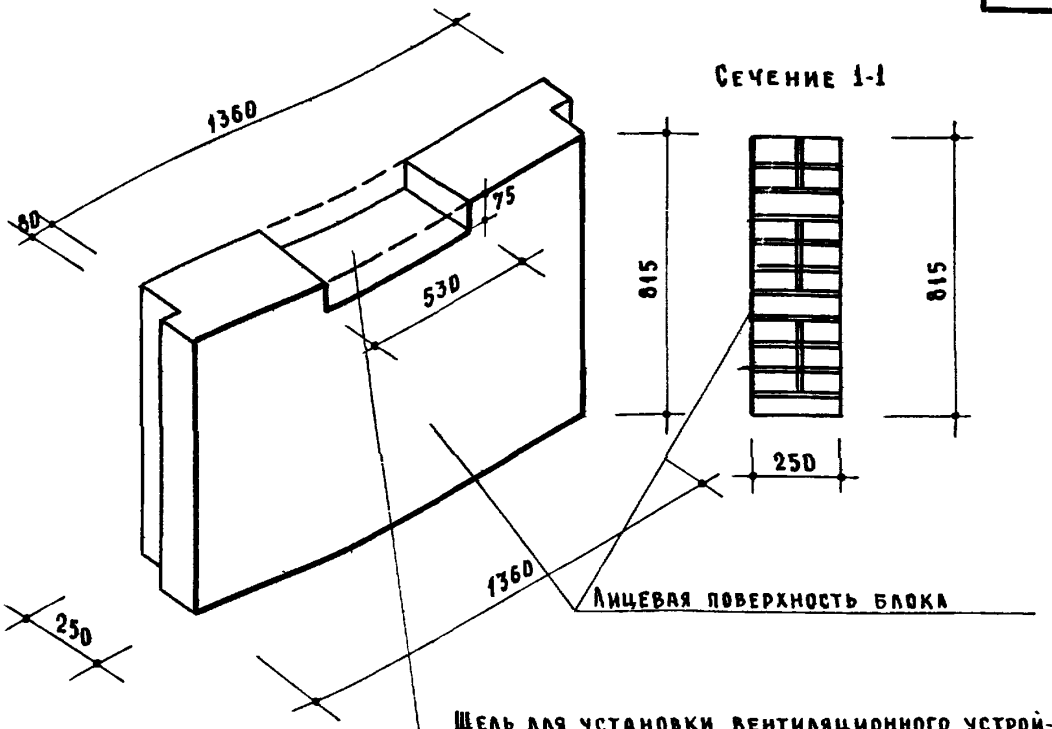

Щель для установки вентиляционного устройства применяется при спаренных оконных переплетах /серия II/.
При применении переплетов серии I щель не делать.

План

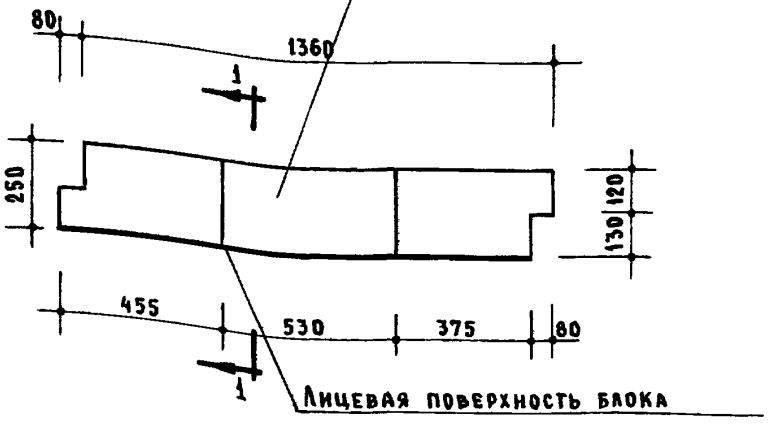

Объем блока - 0.277 м³
Вес блока:
а) из эффективного кирпича - 402 кг
б) из полнотелого кирпича - 498 кг

Заполняется проектной организацией				Крупные кирпичные блоки	ИИ-03-06	
Организация объект			Объекты			
Должность	Фамилия	Подпись	№ листа по пр-ту	Наружный подоконный блок /левый/	Марка НО38-12	Лист 2-15

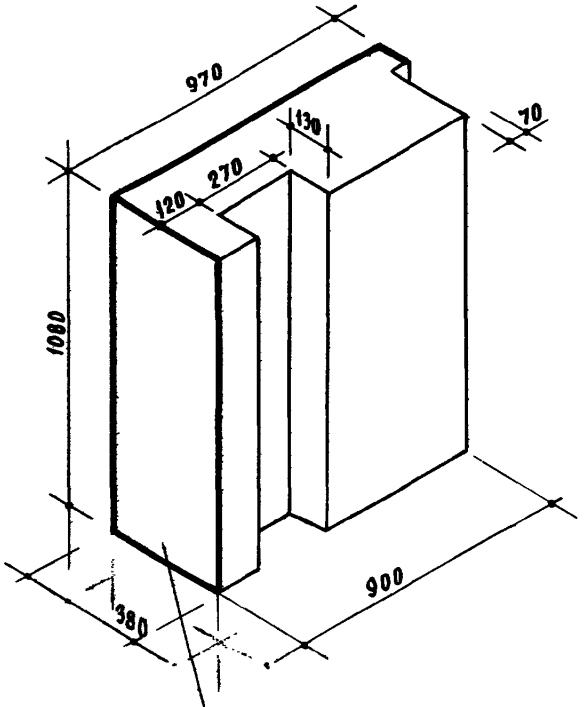

Сечение 1-1

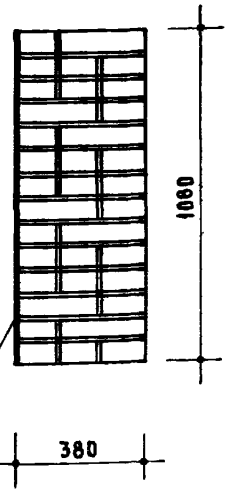

Лицевая поверхность блока

План

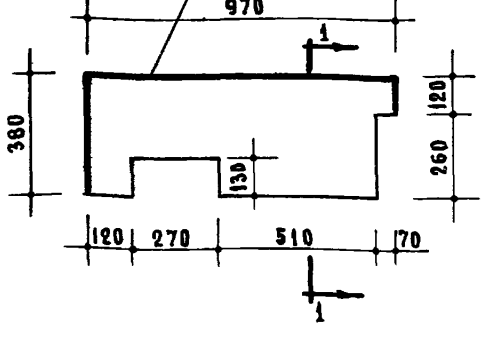

Объем блока - 0.340 м³

Вес блока:

а/ из эффективного кирпича - 493 кг

б/ из полнотелого кирпича - 612 кг

Заполняется проектной организацией				Крупные кирпичные блоки	ИИ-03-06	
Организация Объект			Объект N			
Должность	Фамилия	Подпись	Нач.сектора по пр-ту	Наружный угловой стеновой блок /правый/	Марка НС-38-13	Лист 3-10

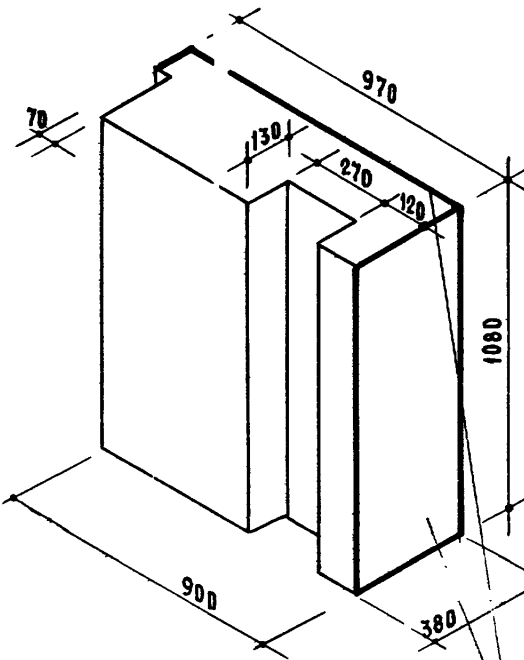

Сечение 1-1

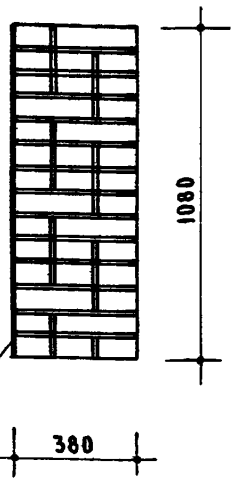

Лицевая поверхность блока

План

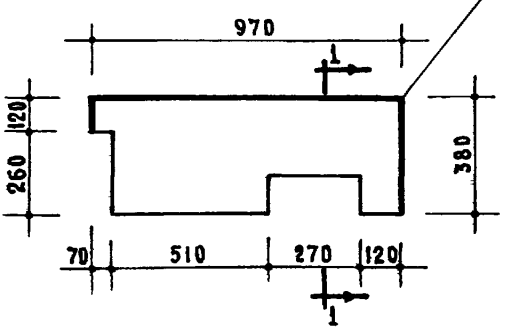

Объем блока - 0.340 м³

Вес блока:

а/ из эффективного кирпича - 493 кг

б/ из полнотелого кирпича - 612 кг

Заполняется проектной организацией				Крупные кирпичные блоки	ИИ-03-06
Организация			Объект №		
Должность	Фамилия	Подпись	Листа по п-ту	Наружный угловой стеновой блок /левый/	Марка НСО-38-13 / Лист 3-11

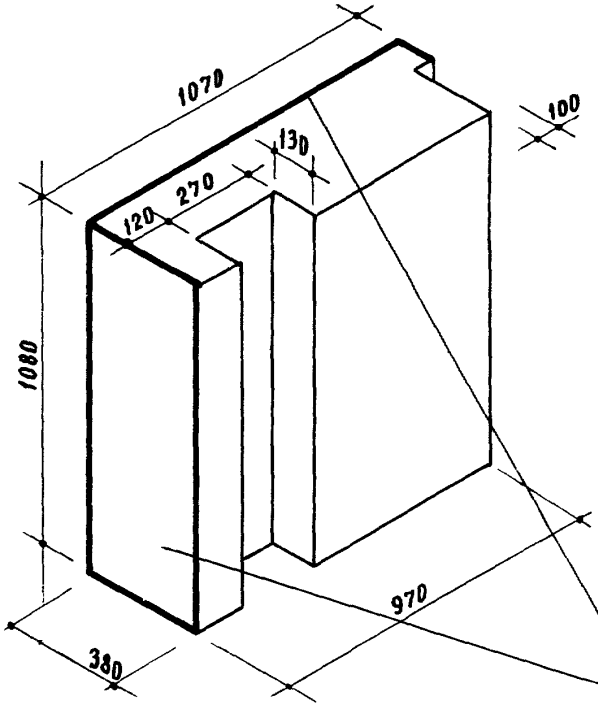

Сечение 1-1

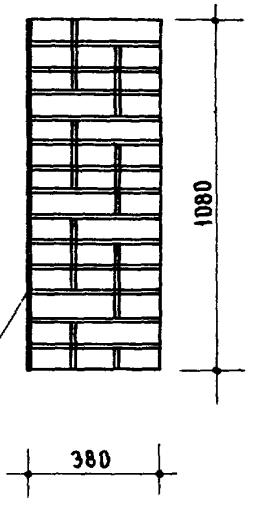

Лицевая поверхность блока

Объем блока - 0.373 м³

Вес блока:

а/из эффективного кирпича - 541 кг

б/из полнотелого кирпича - 671 кг

План

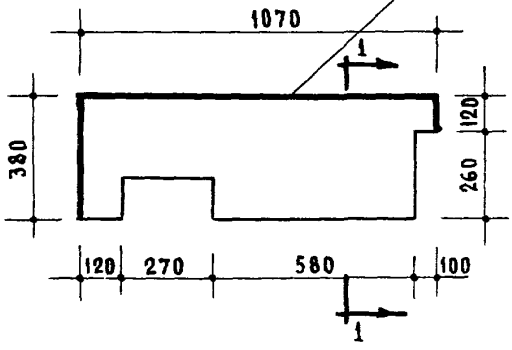

Заполняется проектной организацией				Крупные кирпичные блоки	ИИ-03-06	
Организация объект			Объект N			
Должность	Фамилия	Подпись	N листа по пр.	Наружный угловой стеновой блок /правый/	Марка НС-38-14	Лист 3-12

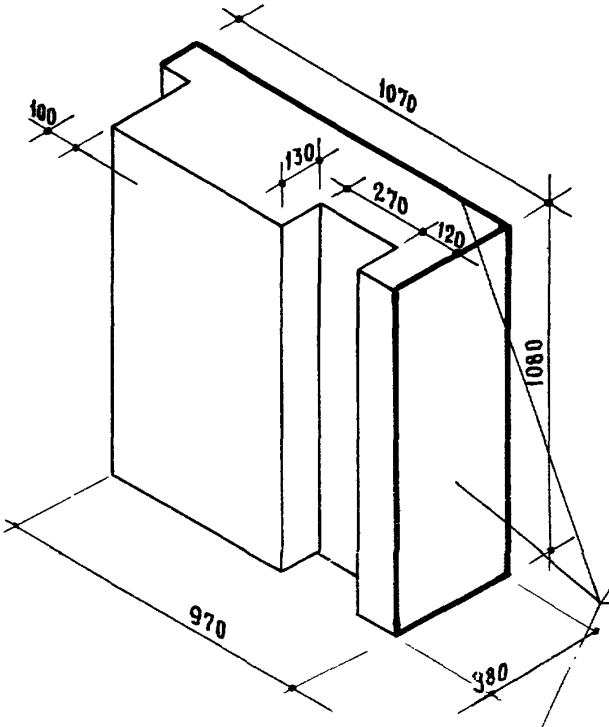

Сечение 1-1

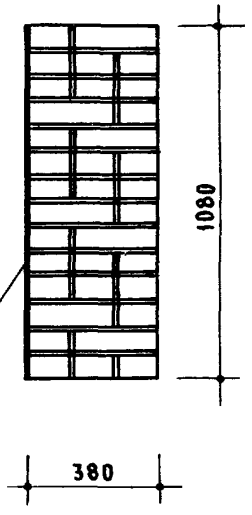

Лицевая поверхность блока

План

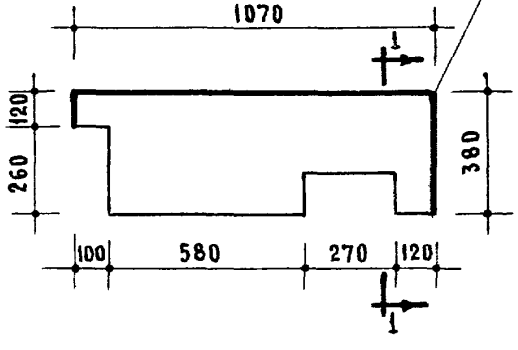

Объем блока – 0.373 м³

Вес блока:

а/из эффективного кирпича – 541 кг

б/из полнотелого кирпича – 671 кг

Заполняется проектной организацией				Крупные кирпичные блоки	ИИ-03-06	
Организация Объект			Объект N	Наружный угловой стеновой блок /левый/	Марка	Лист
Должность	Фамилия	Подпись	N листа по пр-ту		НСО-38-14	3-13

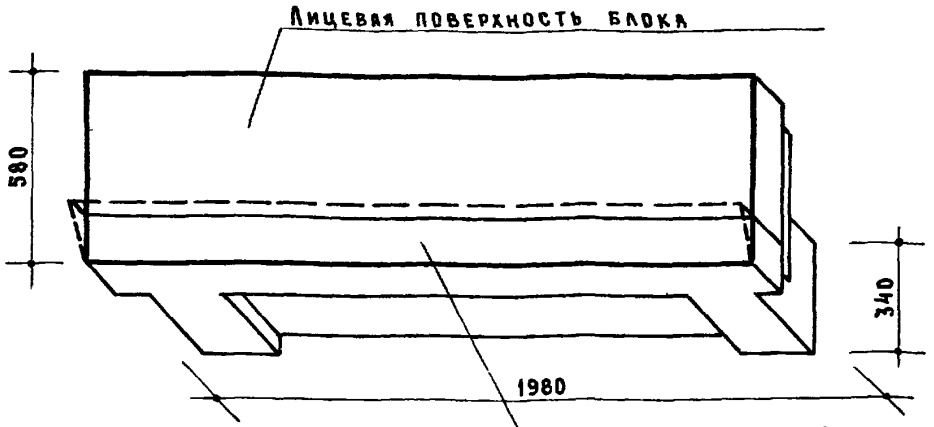

Вид сзади

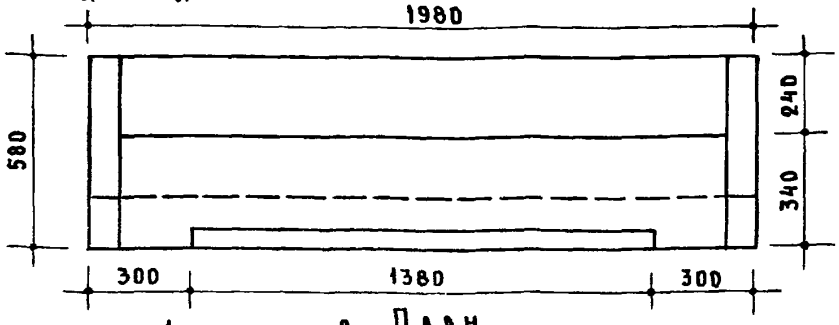

План



Лицевая поверхность блока

Сечение 1-1

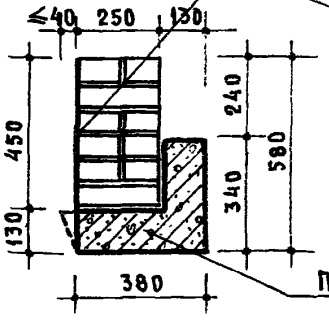

Сечение 2-2.

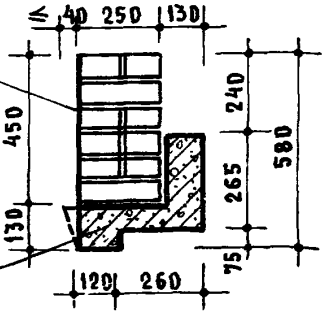

ПН-38-15

Примечания:

1. Поддон ПН-38-15 см. листы 4-20, 4-21.
2. В скобках указан вес при полнотелом кирпиче.

Объем кладки	- 0.22 м³
Объем бетона	- 0.107 м³
Вес кладки	- 319 (396) кг
Вес бетона	- 203 кг
Общий вес блока	- 522 (599) кг

Заполняется проектной организацией				Крупные кирпичные блоки	ИИ-03-06	
Организация объект			Объект к			
Должность	Фамилия	Подпись	№ листа по пр-ту	Наружный перемычечный блок	Марка	Лист
					Н-38-15	4-20

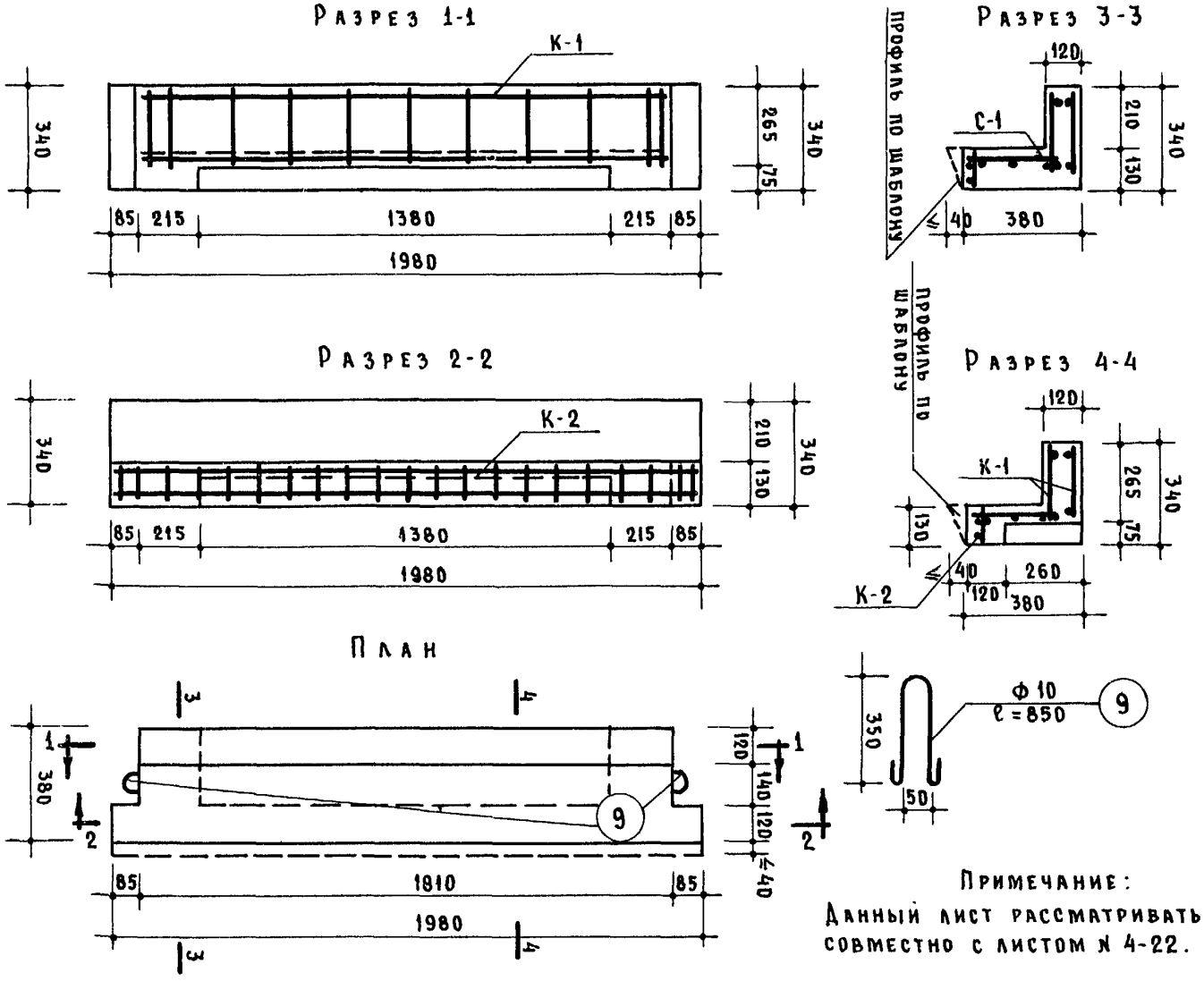

Примечание:
Данный лист рассматривать совместно с листом № 4-22.

Заполняется проектной организацией

Организация
Объект
Должность | Фамилия | Подпись

Объект №
Листа по пр-ту

Крупные кирпичные блоки

Подвал ПН-38-15 к блоку Н-38-15

ИИ-03-06

Марка ПН-38-15

Лист 4-21

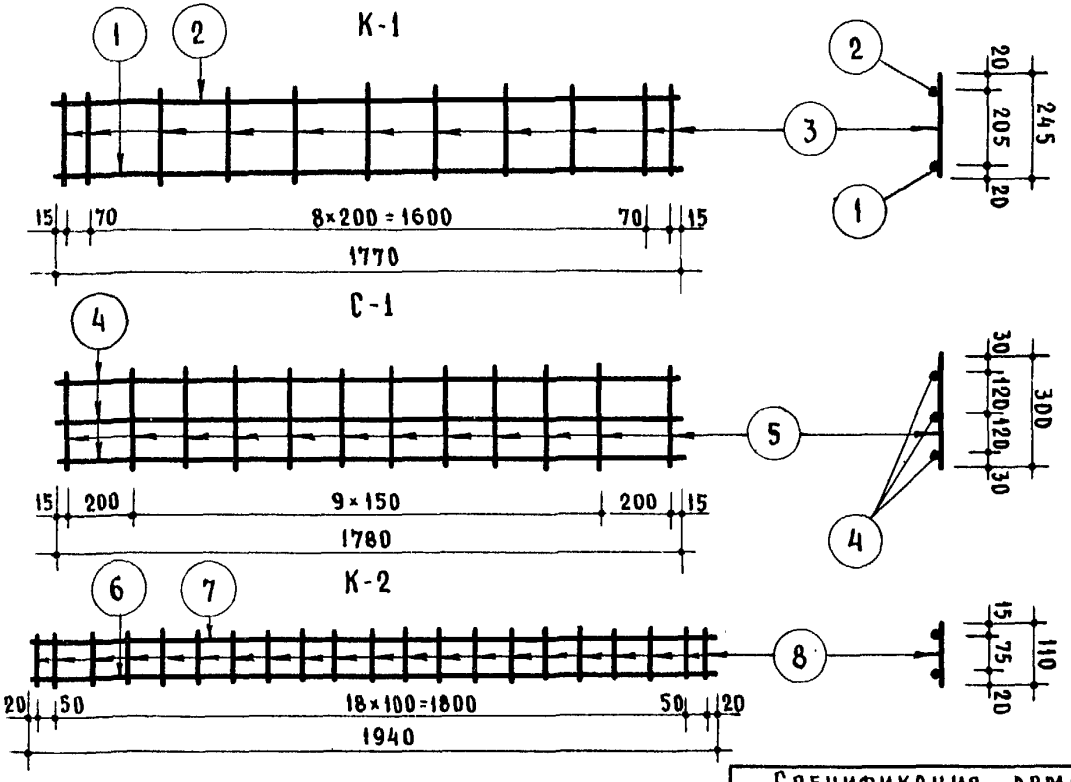

Примечания:

1. Бетон марки „150" с объемным весом не более 2000 кг/м³.
2. Арматура принята: для стержней позиций 4, 5 из холоднотянутой проволоки /R_a=4500 кг/см²/; для остальных стержней из Ст-3 /R_a=2100 кг/см²/.
3. Размеры даны в мм.
4. Плита ПН-38-15 является составной частью перемычечного блока Н-38-15.
5. План, сечения, монтажную петлю см. лист. 4-22.
6. Объем бетона – 0.107 м³. Вес поддона 203 кг.

Спецификация арматуры							Выборка арматуры			
Наименование элементов		NN ст.	ф мм	длина мм	к-во шт.	общая длина	R_a кг/см²	ф мм	Общая длина м	Общий вес кг
NN	шт.									
К-1	2	1	10	1770	2	3.54	2100	12	1.94	1.72
		2	8	1770	2	3.54		10	5.24	3.23
		3	5	245	11	2.70		8	5.48	2.16
С-1	1	4	3	1780	3	5.34		5	5.01	0.77
		5	3	300	12	3.60				
К-2	1	6	12	1940	1	1.94	4500	3	8.94	0.49
		7	8	1940	1	1.94				
		8	5	110	21	2.31		Итого		8.37
Монтаж петли		9	10	850	2	1.70				

Заполняется проектной организацией

Организация
Объект
Должность | Фамилия | Подпись
Объект N
N листа по пр-ту

Крупные кирпичные блоки

Поддон ПН-38-15 к блоку Н-38-15

ИИ-03-06

Марка ПН-38-15

Лист 4-22

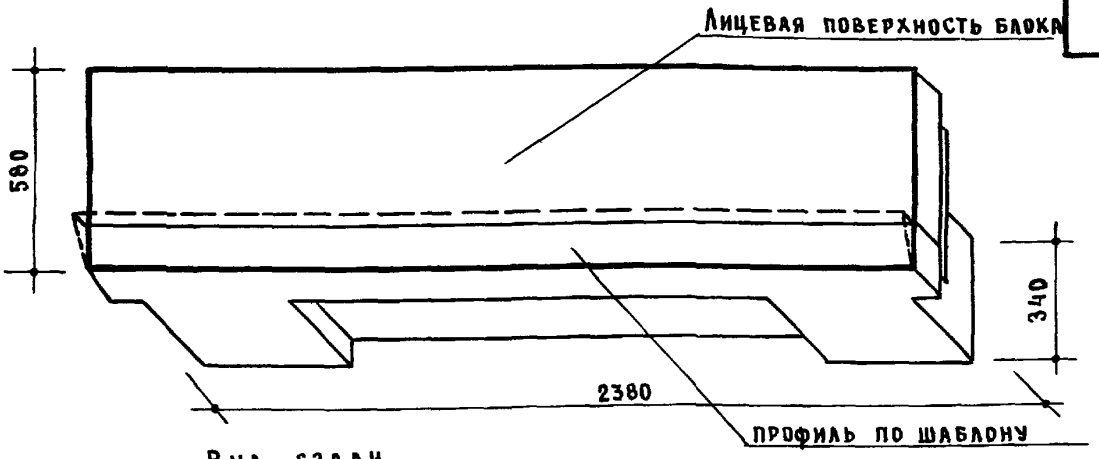

Вид сзади

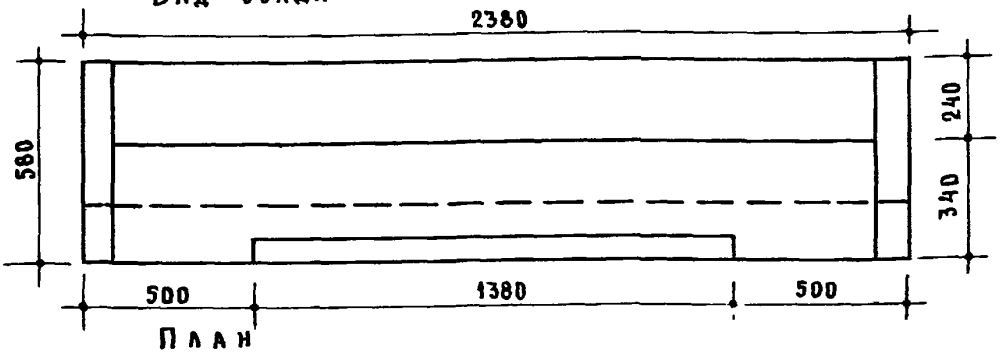

План

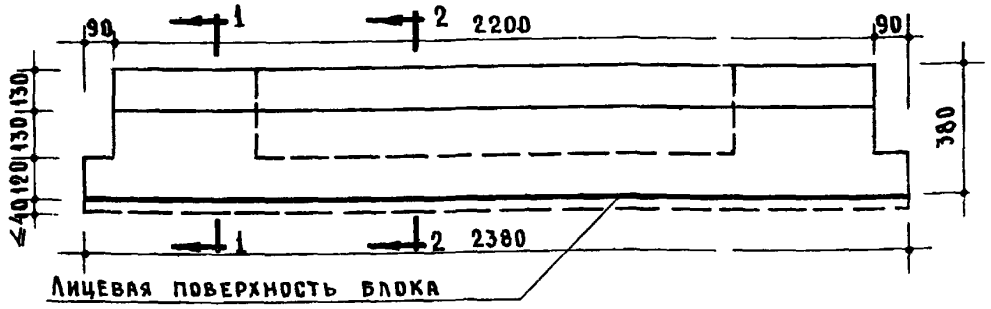

Сечение 1-1.

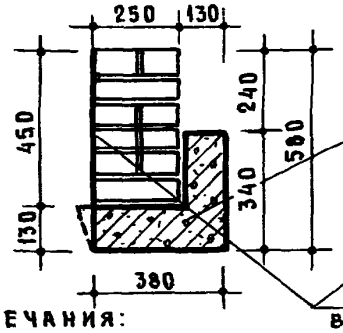

Сечение 2-2.

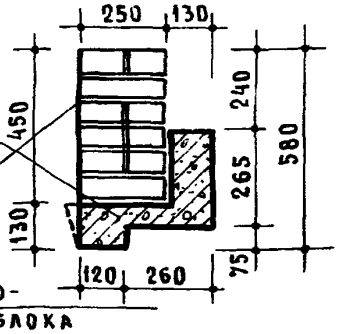

ПН-38-16

Лицевая поверхность блока

Примечания:

1. Поддон ПН-38-15 см. листы 4-24, 4-25.
2. В скобках указан вес при полнотелом кирпиче.

Объем кладки – 0.257 м³
Объем бетона – 0.137 м³
Вес кладки – 373 (463) кг
Вес бетона – 260 кг
Общий вес бетона – 633 (723) кг

Заполняется проектной организацией				Крупные кирпичные блоки	ИИ-03-06	
Организация объект			Объект №			
Должность	Фамилия	Подпись	Листа по пр-ту	Наружный перемычечный блок	Марка Н-38-16	Лист 4-23

Разрез по 1-1

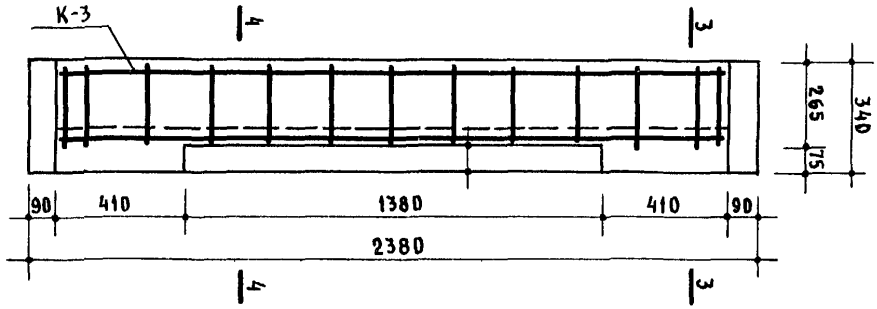

Разрез по 3-3

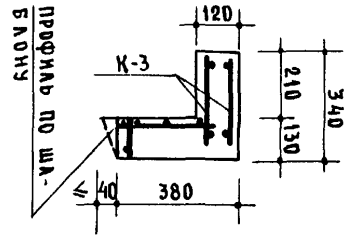

Разрез по 2-2

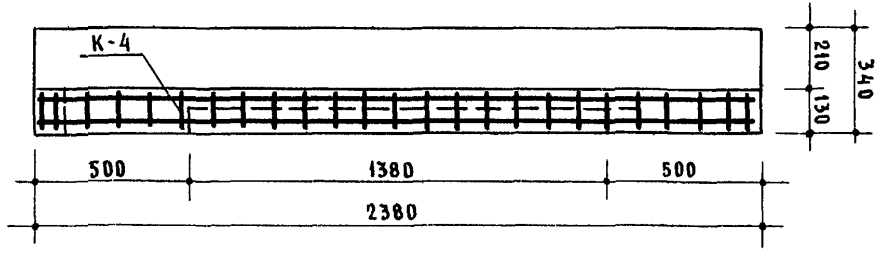

Разрез по 4-4

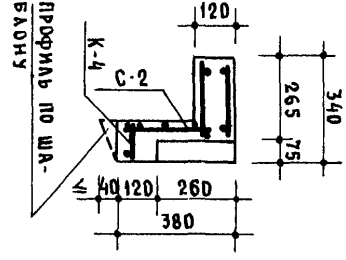

План

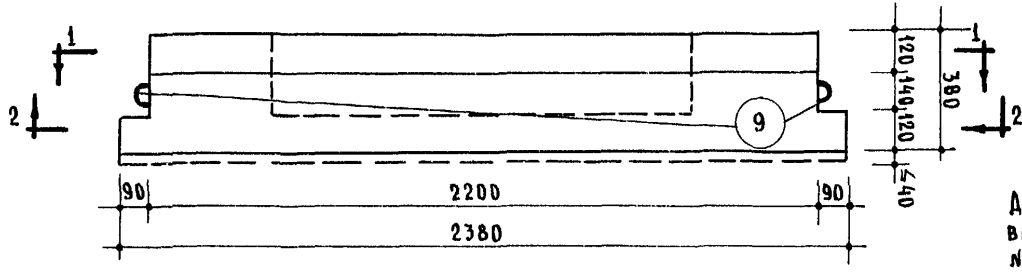

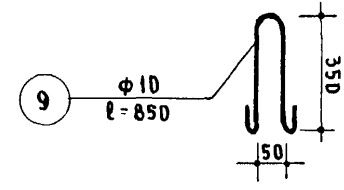

Примечание:

Данный лист рассматривать совместно с листом № 4-25.

Заполняется проектной организацией

Организация

Объект

Главный инженер

Фамилия

Подпись

Дата

Объекты

Крупные кирпичные блоки

Подвал ПН-38-16 к блоку Н-38-16

ИИ-03-06

Марка ПН-38-16

Лист 4-24

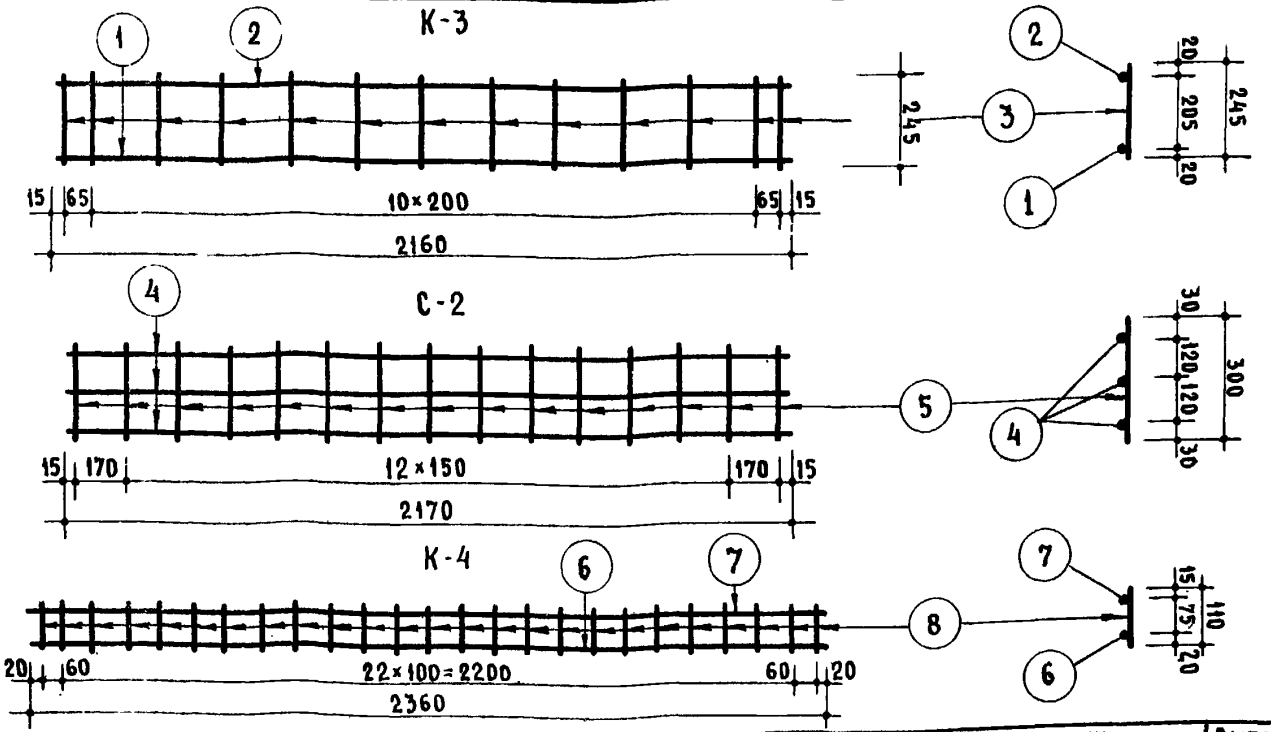

Примечания:

1. Бетон марки „150" с объемным весом не более 2000 кг/см³.
2. Арматура принята: для стержней позиции 4, 5 из холоднотянутой проволоки /R_a=4500 кг/см²/; для остальных стержней из Ст.-3 /R_a=2100 кг/см²/.
3. Размеры даны в мм.
4. Плита ПН-38-16 является составной частью перемычечного блока Н-38-16.
5. План сечения, монтажную петлю см. лист 4-5.
6. Объем бетона - 0.137 м³, вес поддона 260 кг.

Спецификация арматуры							Выборка арматуры			
Наименование элементов.		NN ст.	ф мм	длина мм	к-во шт.	общая длина м	R_a кг/см²	ф мм	общая длина м	общий вес кг
NN	шт.									
К-3	2	1	10	2160	2	4.32	2100	12	2.36	2.09
		2	8	2160	2	4.32		10	6.02	3.72
		3	5	245	26	6.40		8	6.70	2.65
С-2	1	4	3	2170	3	6.51		5	9.15	1.41
		5	3	300	15	4.50				
К-4	1	6	12	2360	1	2.36	4500	3	11.01	0.78
		7	8	2360	1	2.36		Итого		10.66
		8	5	110	25	2.75				
Монтажная петля		9	10	850	2	1.70				

Заполняется проектной организацией

Организация
Объект
Должность | Фамилия | Подпись

Объекты
N листа по пр-ту

Крупные кирпичные блоки

Поддон ПН-38-16 к блоку Н-38-16

ИИ-03-06

Марка ПН-38-16

Лист 4-25

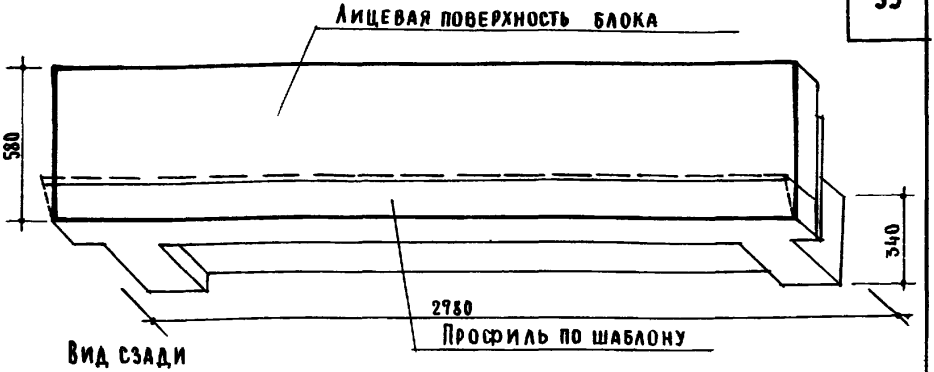

Вид сзади

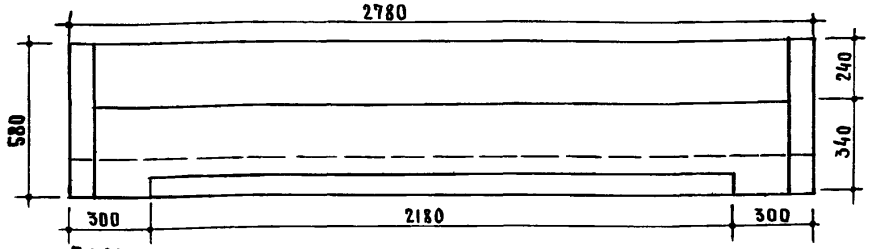

План

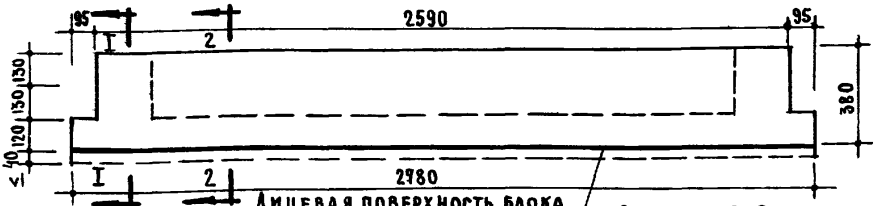

Сечение 1-1

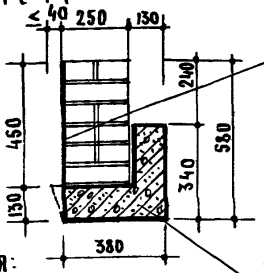

Сечение 2-2

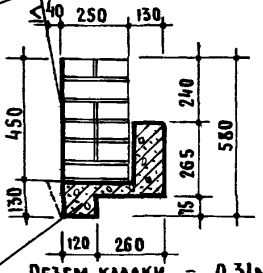

ПН-38-17

Примечания:

1. Поддон ПН-38-17 см. листы 4-27, 4-28
2. В скобках указан вес при полнотелом кирпиче

Объем кладки	0,31 м³
Объем бетона	0,153 м³
Вес кладки	449 кг (560)
Вес бетона	291 кг
Общий вес блока	740 кг (851)

Заполняется проектной организацией				Крупные кирпичные блоки	ИИ-03-06	
Организация			Объект N			
Объект						
Должность	Фамилия	Подпись	N листа по пр-ту	Наружный перемычечный блок	Марка	Лист
					И-38-17	4-26

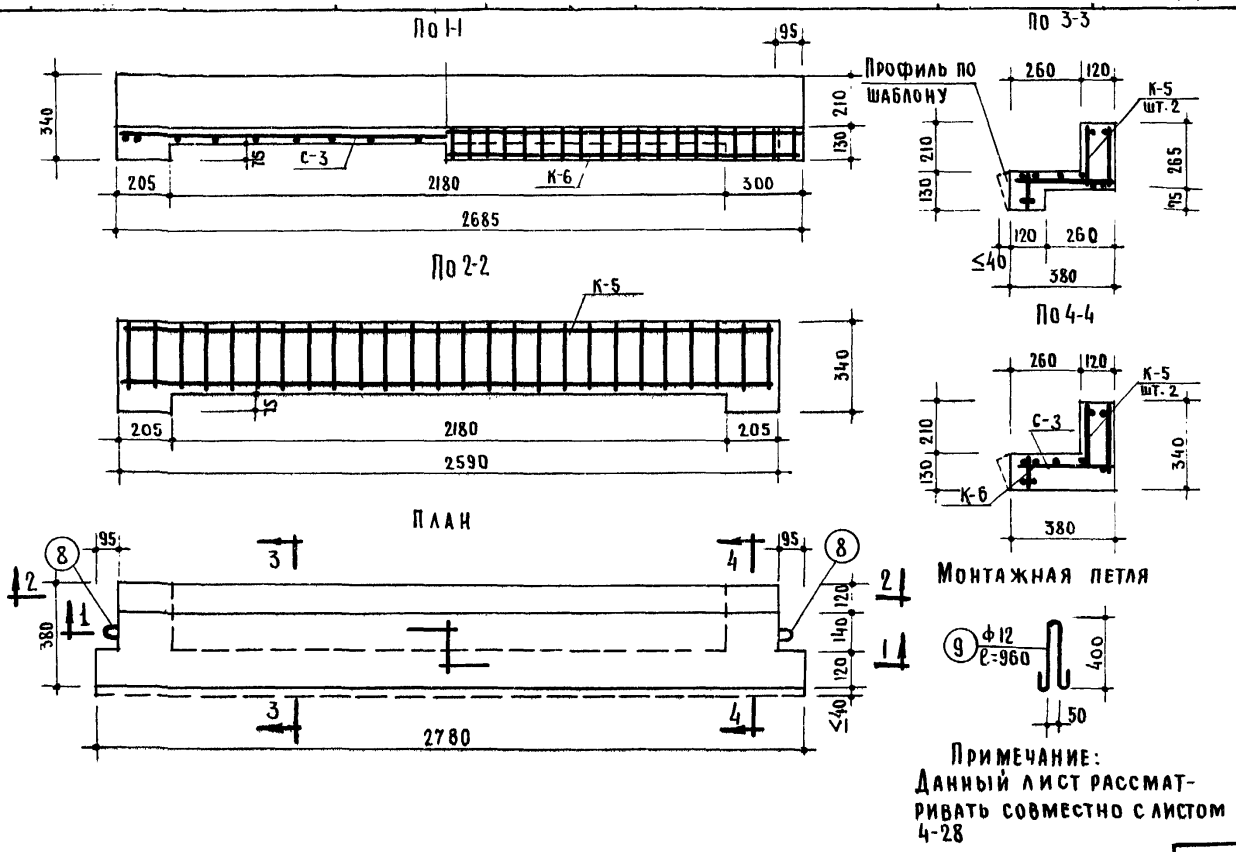

Примечание:
Данный лист рассматривать совместно с листом 4-28

Заполняется проектной организацией			
Организация			
Объект			
Должность	Фамилия	Подпись	
Объект №			
Листа по пр-ту			

Крупные кирпичные блоки

Поддон ПН-38-17 к блоку М-38-17

ИИ-03-06

Марка ПН-38-17

Лист 4-27

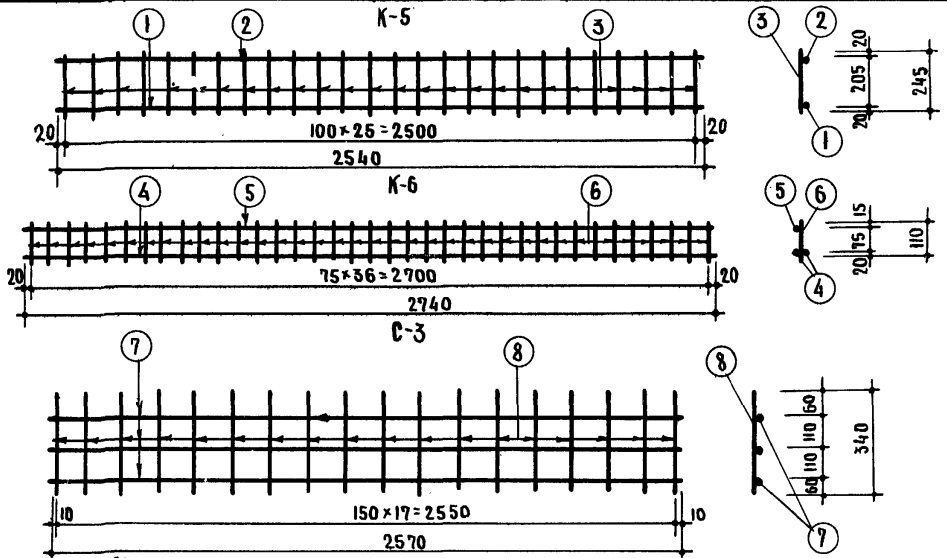

Примечания:

1. Бетон марки „150 с объемным весом не более 2000 кг/м³
2. Арматура принята для стержней (7)(8) из холодно-тянутой проволоки /Ra = 4500 кг/см²/ для стержней (1)(4) из горячекатанной периодического профиля /Ra = 2400 кг/см²/ для остальных стержней из Ст-3 /Ra = 2100 кг./см²/
3. Размеры даны в мм.
4. Поддон ПН-38-17 является составной частью перемычечного блока Н-38-17
5. План, сечения, монтажные петли см. лист 4-8
6. Объем бетона 0,153 м³ Вес поддона 291 кг.

Спецификация арматуры							Выборка арматуры			
Наименован. элемента №№	шт.	№№ ст.	Ф мм	Длина мм	Кол. шт.	Общ. дл. м.	Ra кг/см²	Ф мм	Общ. дл. м.	Общ. вес кг.
К-5	2	1	18	2540	2	5,08	4500	3	16,4	0,90
		2	8	2540	2	5,08	2100	6	16,82	3,74
		3	6	245	52	12,75		8	7,82	3,09
К-6	1	4	16	2740	2	5,48		12	1,92	1,70
		5	8	2740	1	2,74	2400	16	5,48	8,67
		6	6	110	37	4,07		18	5,08	10,28
С-3	1	7	3	2570	4	10,28	Итого			28,38
		8	3	340	18	6,12				
Петли	2	9	12	960	2	1,92				

Заполняется проектной организацией

Организация | Объект №

Должность | Фамилия | Подпись | Листа попр-ту

Крупные кирпичные блоки

Поддон ПН-38-17 к блоку Н-38-17

ИИ-03-06

Марка ПН-38-17 | Лист 4-28

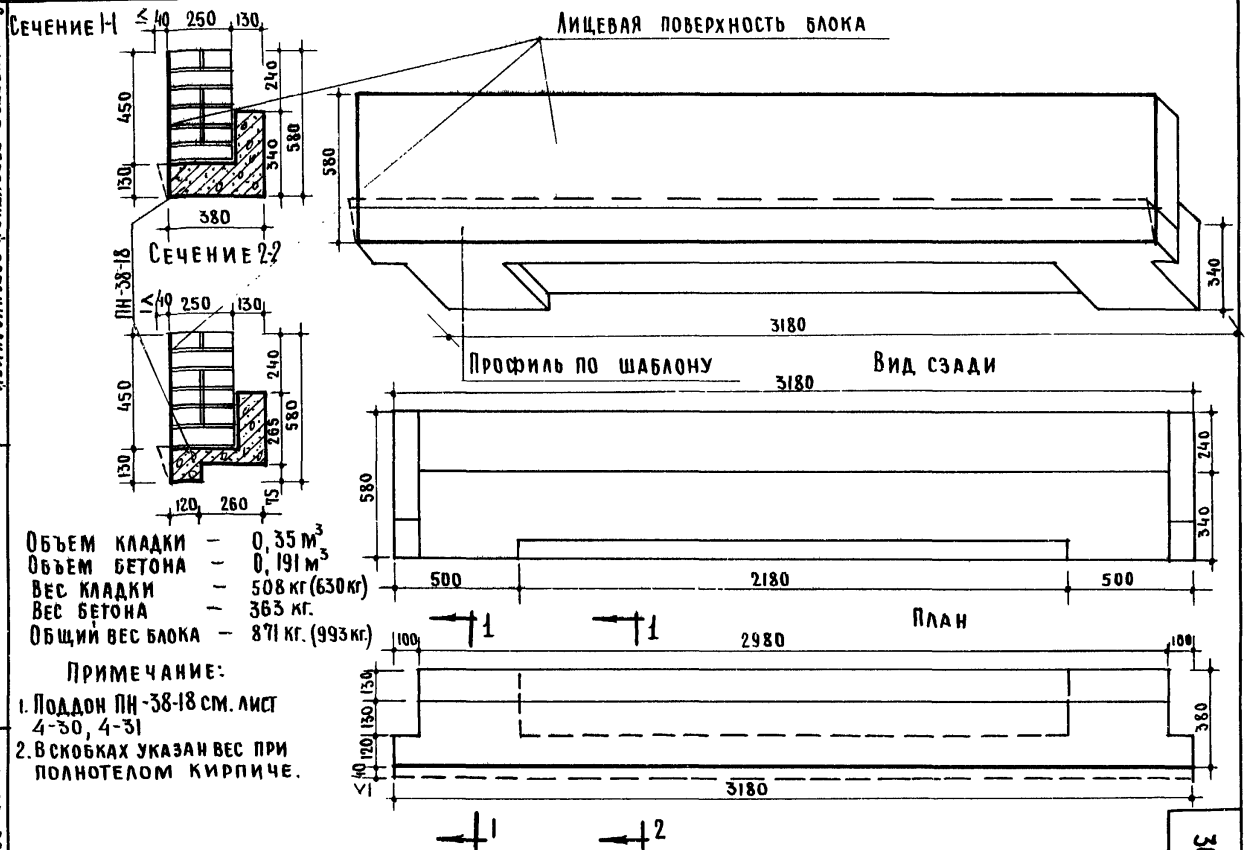

Объем кладки – 0,35 м³
Объем бетона – 0,191 м³
Вес кладки – 508 кг (630 кг)
Вес бетона – 363 кг.
Общий вес блока – 871 кг. (993 кг.)

Примечание:

1. Поддон ПН-38-18 см. лист 4-30, 4-31
2. В скобках указан вес при полнотелом кирпиче.

Заполняется проектной организацией
Организация
Объект
Должность | Фамилия | Подпись
Объект №
№ листа по пр-ту

Крупные кирпичные блоки
Наружный перемычечный блок

ИИ-03-06
Марка Н-38-18
Лист 4-29

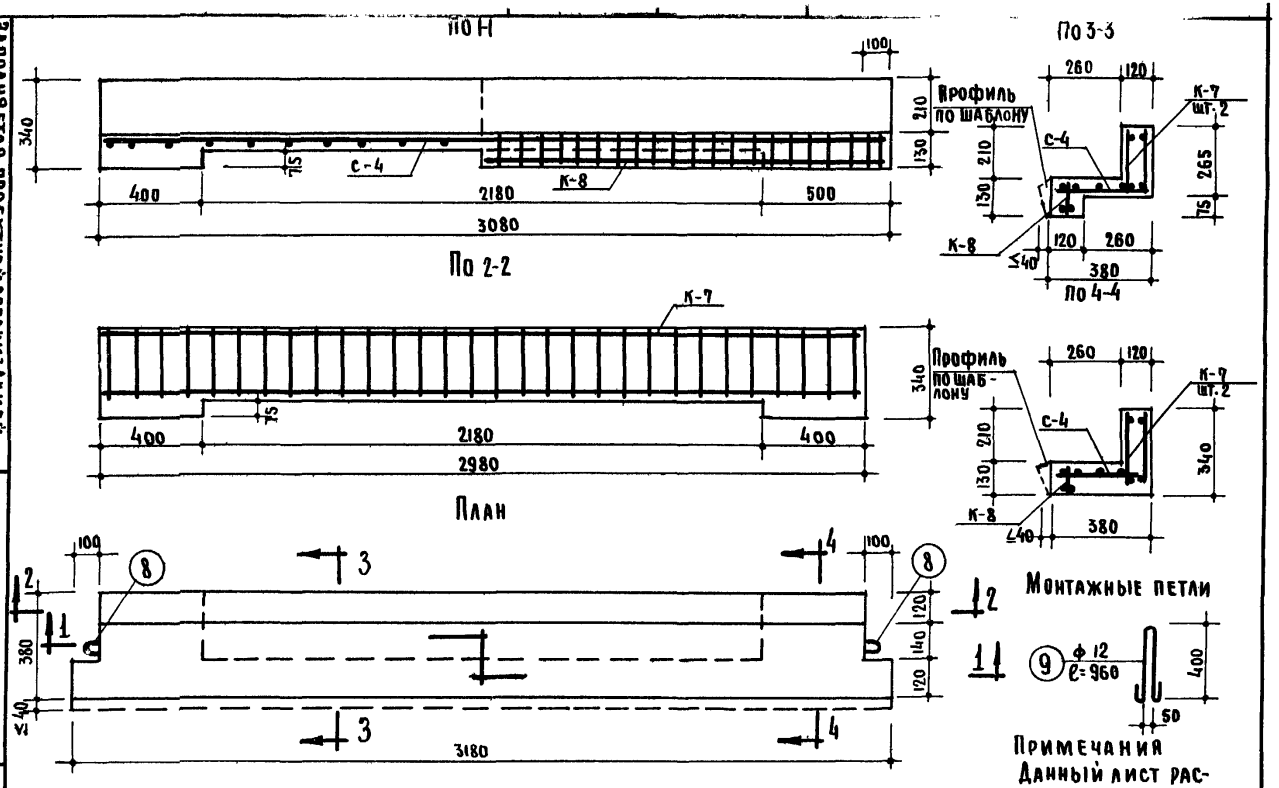

Примечания
Данный лист рассматривать совместно с листом 4-31

Заполняется проектной организацией

Организация	Объект
Должность	Фамилия
Подпись	
Объекты	Лист по пр-ту

Крупные кирпичные блоки

Поддон ПН-38-18 К
блоку Н-38-18

ИИ-03-06

Марка ПН-38-18

Лист 4-30

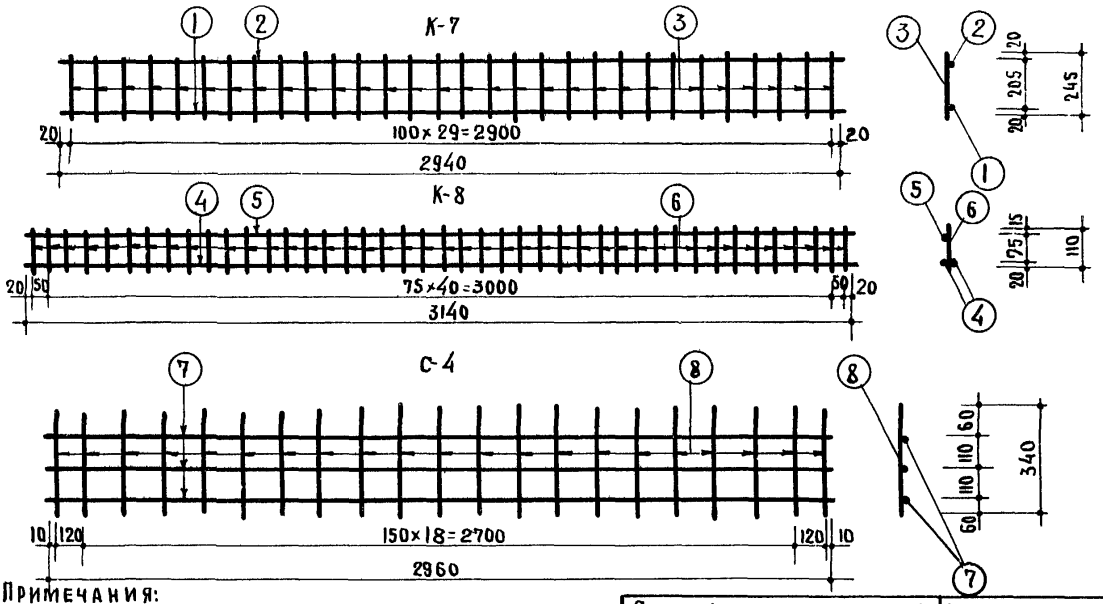

Примечания:

1. Бетон марки „150" с объемным весом не более 2000 кг/м³.
2. Арматура принята: для стержней (7) (8) из холоднотянутой проволоки /R_a=4500 кг/см²/ для стержней (1) (4) из горячекатанной периодического профиля /R_a=2400 кг/см²/ для остальных стержней из Ст-3 /R_a=2100 кг/см²/.
3. Размеры даны в мм.
4. Поддон ПН-38-18 является составной частью перемычечного блока Н-38-18.
5. План, сечения, монтажные петли см. лист 4-30
6. Объем бетона - 0,191 м³. Вес поддона 363 кг.

Спецификация арматуры							Выборка арматуры			
Наименов. элементов		№№ ст.	ф мм.	длин. мм.	К-во шт.	общ. длина м.	R_a кг/см²	ф мм.	общ. длина м	общ. вес кг.
№№	шт.									
К-7	2	1	18	2940	2	5.88	4500	3	18.96	1,04
		2	8	2940	2	5.88	2100	6	19,43	4,38
		3	6	245	60	14,7				
К-8	1	4	16	3140	2	6,28		8	9,02	3,56
		5	8	3140	1	3,14		12	1,92	1,70
		6	6	110	43	4,73	2400	16	6,28	9,95
С-4	1	7	3	2960	4	11,82		18	5,88	11.75
		8	3	340	21	7,14				
ПЕТЛИ	2	9	12	960	2	1,92	ИТОГО			32,38

Заполняется проектной организацией

Организация объект №

Должность | Фамилия | Подпись | Лист а попр-ту

Крупные кирпичные блоки

Поддон ПН-38-18 к блоку Н-38-18

ИИ-03-06

Марка ПН-38-18

Лист 4-31

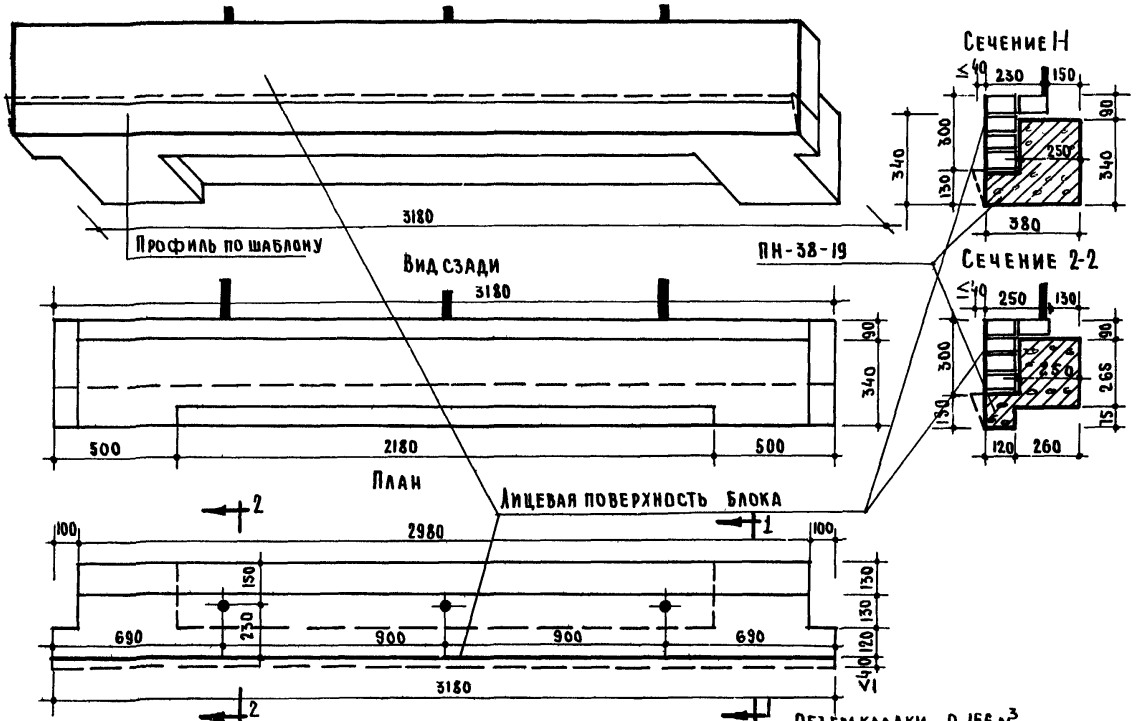

Примечания: 1. Поддон ПН-38-19 см. лист 4-33

2. В скобках указан вес при полнотелом кирпиче

Объем кладки – 0,156 м³
Объем бетона – 0,267 м³
Вес кладки – 226 кг (281 кг)
Вес бетона – 507 кг.
Общий вес блока – 733 кг (788 кг)

Заполняется проектной организацией

Организация объект			Объект №
Должность	Фамилия	Подпись	Лист по пр-ту

Крупные кирпичные блоки

Наружный подбалконный перемычечный блок

ИИ-03-06

Марка Н-38-19

Лист 4-32

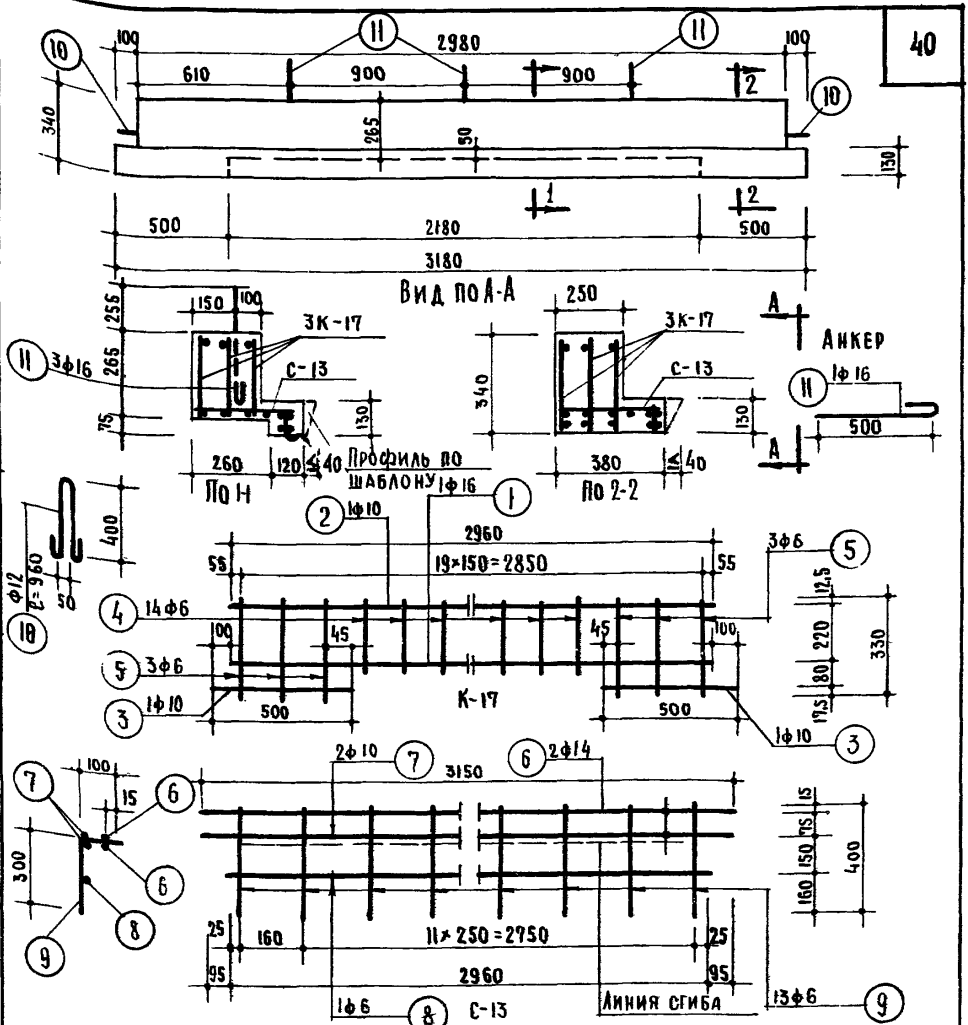

Спецификация арматуры							Выборка арматуры			
Наимен. элемента		№№ ст.	ф мм.	длина мм.	к-во шт.	общ. длина м.	R_a кг/см²	ф мм.	общ. длина м.	общ. вес кг.
№№	шт.									
К-17	3	1	16	2960	3	2.88		16	10.68	16.8
		2	10	2960	3	8.88		14	6.3	7.6
		3	10	500	6	3.0		10	18.18	11.2
		4	6	260	42	10.5		12	1.92	1.7
		5	6	330	18	5.94		6	24.60	5.5
С-13	1	6	14	3150	2	6.30				
		7	10	3150	2	6.30				
		8	6	2960	1	2.96				
		9	6	400	13	5.20				
Монт. петля		10	12	960	2	1.92	Итого			42.8
Анкеры		11	16	600	3	1.80				

Примечания:

1. Бетон марки „150" с объемным весом не более 2000 кг/м³
2. Арматура ф 16, 14 и 10 из горячекатанной стали Ст-5 периодического профиля с R_a = 2400 кг/см²; ф 6; ф 12 из круглой горячекатанной стали Ст-3 с R_a = 2100 кг/см².
3. Сварные сетки выполнять по ТУ-73-56 и 103-52 и ТУ-117-55.
4. Размеры в миллиметрах.
5. Объем бетона 0,267 кг.
6. Вес поддона – 507 кг.

Заполняется проектной организацией				Крупные кирпичные блоки	ИИ-03-06	
Организация объект			Объект №	Поддон ПН-38-19 к блоку Н-38-19	Марка ПН-38-19	Лист 4-33
Должность	Фамилия	Подпись	№ листа по пр-ту			

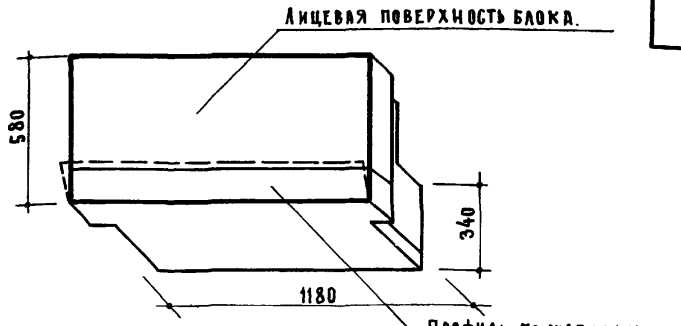

Вид сзади

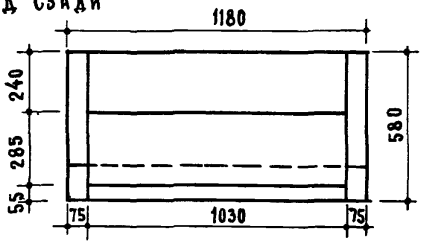

План

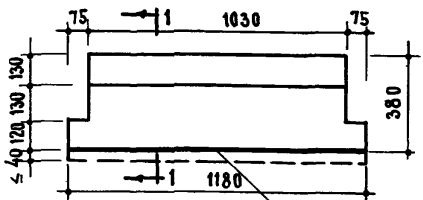

Сечение по 1-1

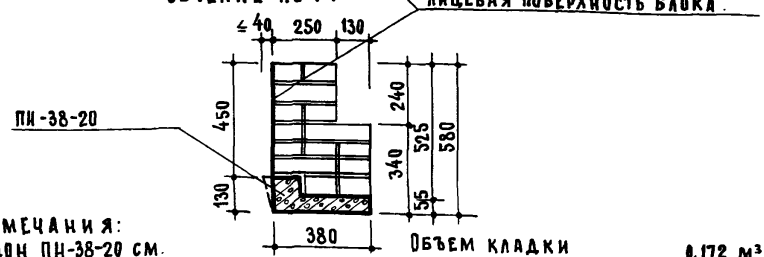

Примечания:

1. Поддон ПН-38-20 см. лист 5-11
2. В скобках указан вес при полнотелом кирпиче

Объем кладки	0.172 м³
Объем бетона	0.033 м³
Вес кладки	249 кг (309.6)
Вес бетона	62.7 кг.
Общий вес блока	311.7 кг (372 кг)

Заполняется проектной организацией				Крупные кирпичные блоки	ИИ-03-06
Организация объект			Объект №	Наружный поясной блок	Марка Н-38-20 / Лист 5-10
Должность	Фамилия	Подпись	№ листа по пр.ту		

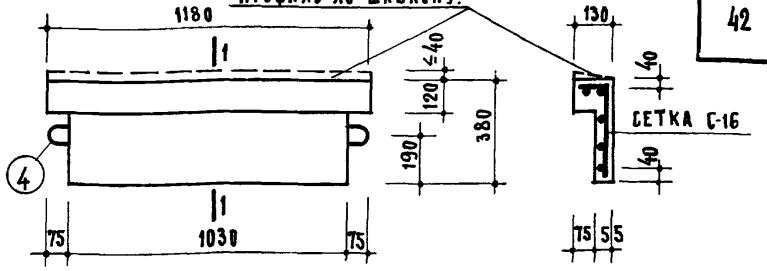

План

Сечение 1-1

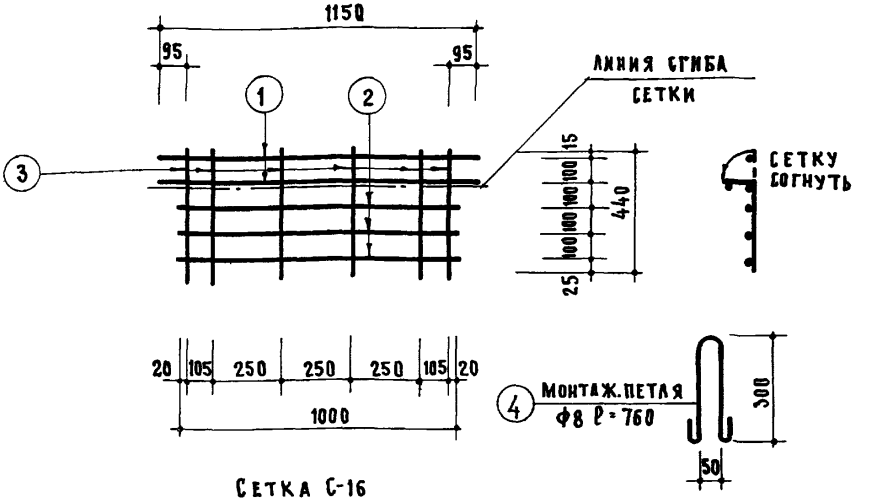

Сетка С-16

Спецификация арматуры							Выборка		
Сетки		№ ст.	ф мм	Длина мм.	Кол. шт.	Общ. длина м.	ф мм	Общ. длина м.	Общ. вес кг.
№	Кол. шт								
С-16	1	1	4	1150	2	2.30	8	1.52	0.60
		2	4	1090	3	3.00			
		3	4	440	6	2.64	4	7.94	0.79
Монтаж. петля		4	8	760	2	1.52	Итого		1.39

Примечания:

1. Бетон марки „150" с объемным весом не более 2000 кг/см².
2. Арматура ф 4 из холоднотянутой проволоки с Rа=4500 кг/см². ф 8 из стали Ст-3. (Rа=2100 кг/см²).
3. Сварные сетки выполнять по ТУ-73-56, И-103-52, ТУ-117-55
4. Размеры в мм.

Заполняется проектной организацией.			Крупные кирпичные блоки.	ИИ-03-06	
Организация		Объект №			
Должность	Фамилия	Подпись	№ листа поп.	Поддон ПН-38-20 к блоку И-38-20	Марка ПН-38-20 / Лист 5-11

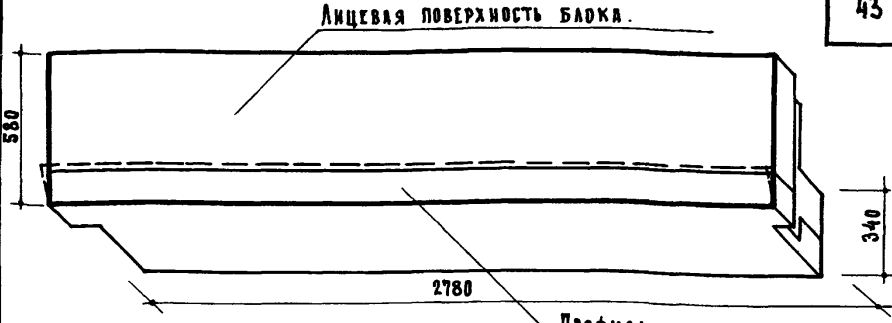

Вид сзади

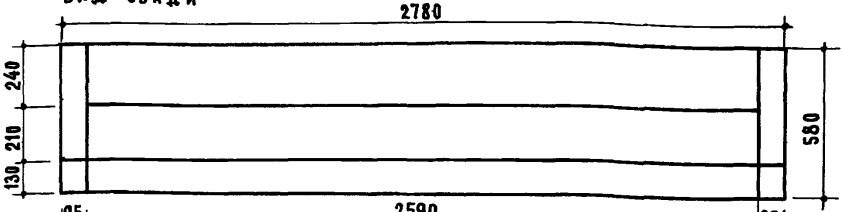

План

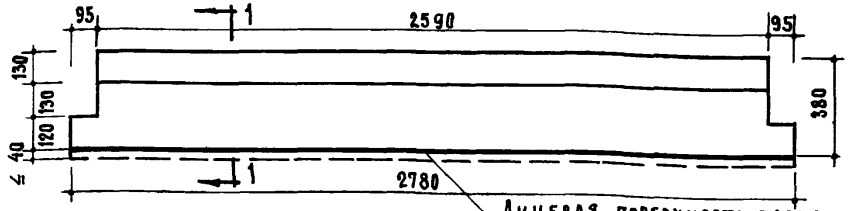

Лицевая поверхность блока.

Сечение по 1-1

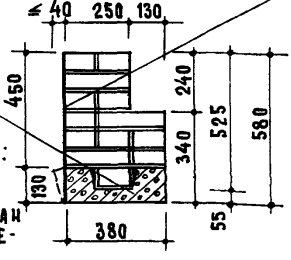

ПН-38-21.

Примечания:

1. Поддон ПН-38-21 см. лист 5-13
2. В скобках указан вес при полнотелом кирпиче.

Объем кладки	—	0.396 м³
Объем бетона	—	0.112 м³
Вес кладки	—	574 кг. (713 кг.)
Вес бетона	—	213 кг.
Общий вес блока.	—	787 кг. (993 кг.)

Заполняется проектной организацией				Крупные кирпичные блоки	ИИ-03-06	
Организация объект.			Объект №	Наружный поясной блок.	Марка	Лист.
Должность	Фамилия	Подпись.	№ листа по плану		И-38-21	5-12

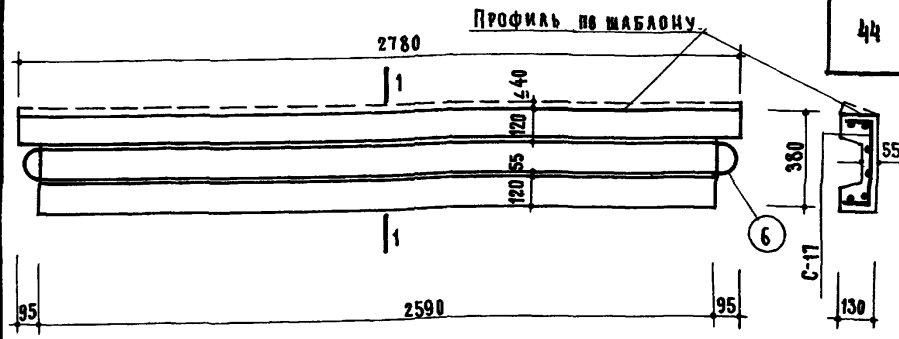

План

Сечение 1-1

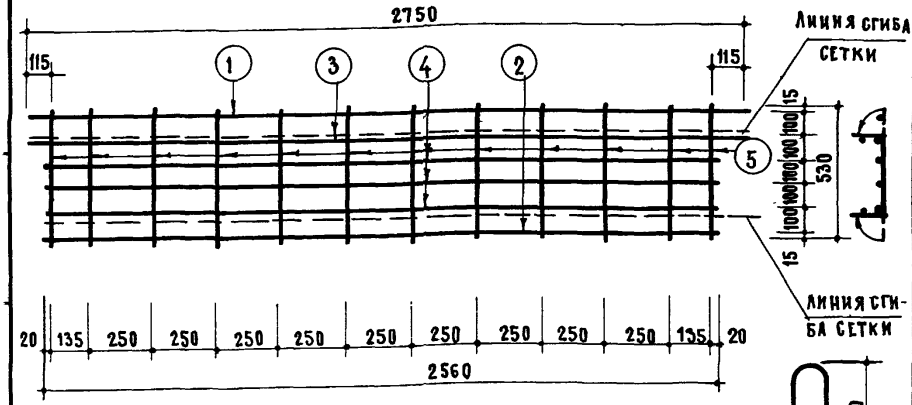

Сетка С-17

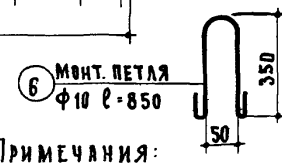

Спецификация арматуры.							Выборка.		
Сетки		N ст.	Ф мм	Длина мм.	К-во шт.	Общ. длина м.	Ф мм.	Общ. длина м.	Общ. вес кг.
N	Кол. шт								
С-17	1	1	10	2750	1	2.75	10	5.31	3.28
		2	10	2560	1	2.56			
		3	8	2750	1	2.75	8	12.13	4.76
		4	8	2560	3	7.58			
		5	6	530	12	6.36	6	6.36	1.41
Монт. петля		6	10	850	2	1.70	Итого		9.45

Примечания:

1. Бетон марки „100" с объемным весом не более 2000 кг./м³.
2. Арматура ф8 и 10 из горячекатанной стали Ст-5 периодического профиля с Rа=2400 кг/см², ф6 - из круглой горячекатанной стали ст-3 с Rа=2100 кг/см².
3. Сварные сетки выполнять по ТУ-73-56, И-103-52 и ТУ-117-55
4. Размеры в миллиметрах.

Заполняется проектной организацией.				Крупные кирпичные блоки	ИИ-03-06	
Организация			Объект №	Поддон ПН-38-21 к блоку И-38-21	Марка ПН-38-21	Лист 5-13
Объект			№ листа по пр-ту			
Должность	Фамилия	Подпись				

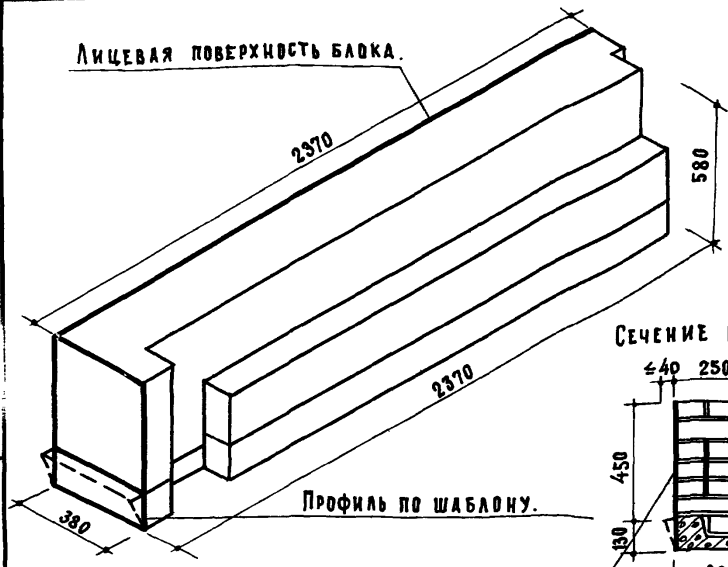

Сечение по 1-1

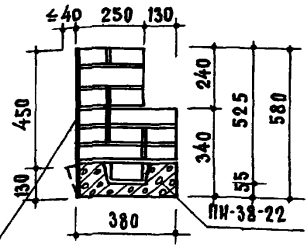

Фасад

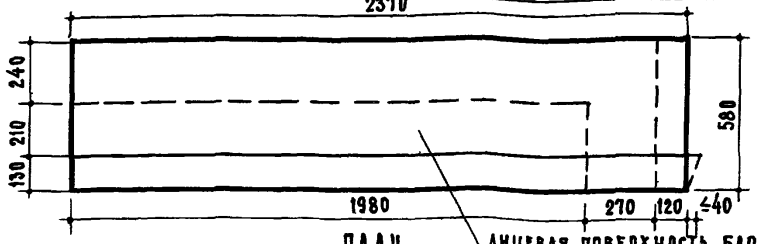

План

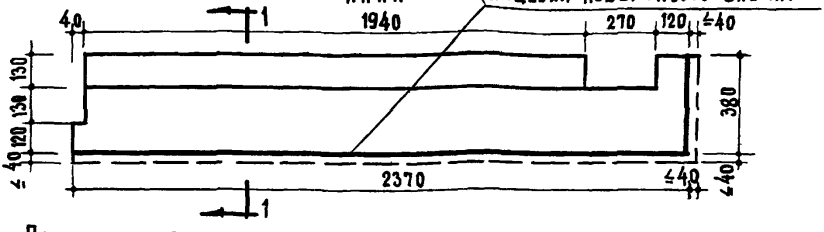

Примечания:

1. Поддон ПИ-38-22 см. лист 5-15
2. В скобках указан вес при полнотелом кирпиче.

Объем кладки	–	0.336 м³
" бетона	–	0.088 м³
Вес кладки	–	487 кг (605)
" бетона	–	167 кг.
Общий вес блока	–	654 кг (772)

Заполняется проектной организацией.			Крупные кирпичные блоки		ИИ-03-06
Организация объект.			объект №	Наружный поясной угловой блок (правый).	Марка	Лист
Должность	Фамилия	Подпись	№ листа поправ.		И-38-22	5-14

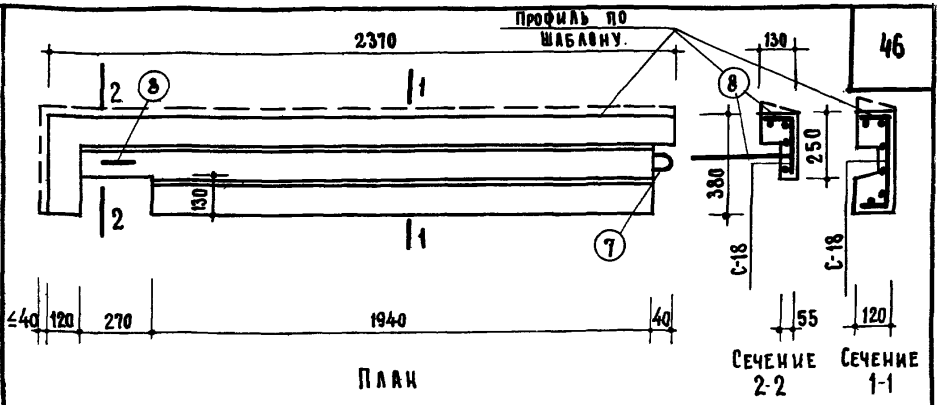

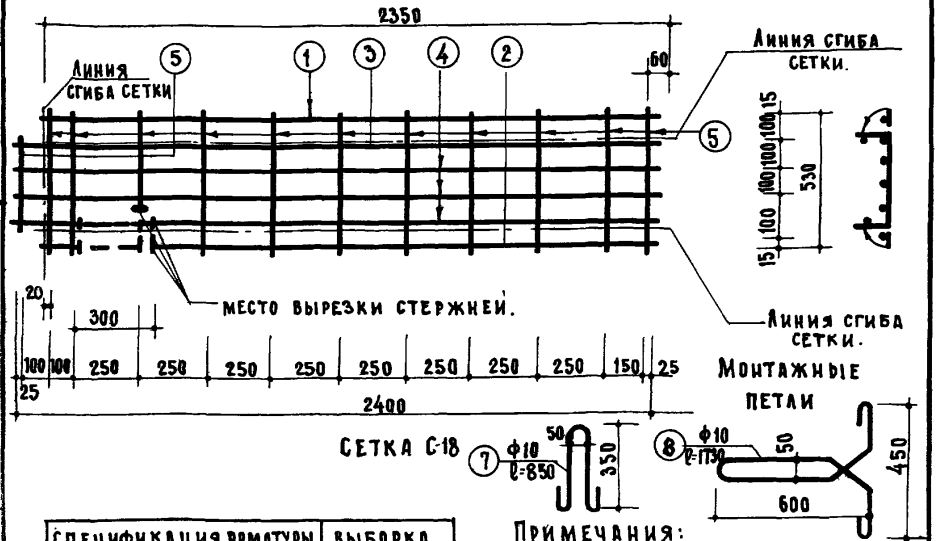

Монтажные петли

Сетка С-18

Спецификация арматуры.							Выборка		
Сетки		N ст.	ф мм	Длина мм.	Кол. шт.	Общ. длина м.	ф мм.	Общ. длина м.	Общ. вес кг.
N	Кол. шт.								
С-18	1	1	10	2340	1	2.34	10	7.22	4.45
		2	10	2300	1	2.30			
		3	8	2440	1	2.44	8	9.60	3.79
		4	8	2400	3	7.20			
		5	6	530	11	5.83	6	6.16	1.37
		6	6	330	1	0.33			
Монтаж. петли.		7	10	850	1	0.85			
		8	10	1730	1	1.75	итого		9.61

Примечания:

1. Бетон марки „100" с объемным весом не более 2000 кг/м³.
2. Арматура ф8 и 10 из горячекатанной стали ст.-5 периодического профиля с Ra=2400 кг/см², ф6 из круглой горячекатанной стали Ст-3 с Ra=2100 кг/см².
3. Сварные сетки выполнять по ТУ-73-56, Н-103-52 и ТУ-117-55
4. Размеры в миллиметрах.

Заполняется проектной организацией				Крупные кирпичные блоки.	КИ-03-06	
Организация			Объект №	Поддон ПН-38-22 к наружному поясному блоку Н-38-22	Марка ПН-38-22	Лист. 5-15
Объект.						
Должность	Фамилия	Подпись	№ листа по пр-ту			

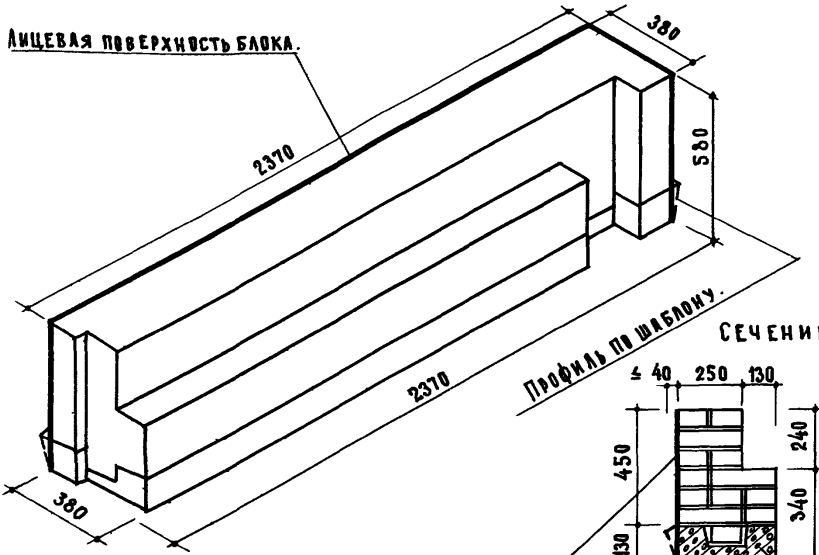

Сечение по 1-1

Фасад

Лицевая поверхность блока.

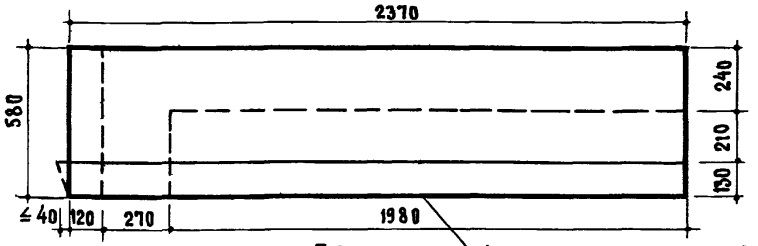

План

Лицевая поверхность блока

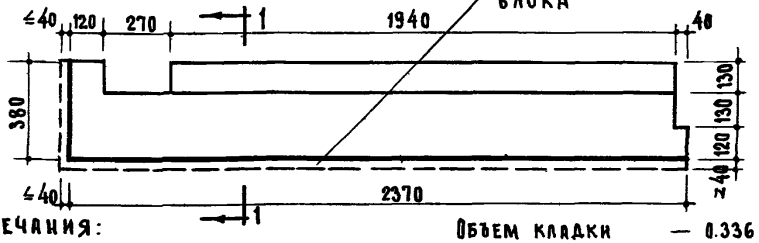

Примечания:

1. Поддон ПНО-38-22 см. лист 5-17
2. В скобках указан вес при полнотелом кирпиче

Объем кладки	—	0.336 м³.
—"— бетона	—	0.088 м³.
Вес кладки	—	487 кг. (605 кг.)
—"— бетона	—	167 кг.
Общий вес блока	—	654 кг. (772 кг.)

Заполняется проектной организацией.		Крупные кирпичные блоки	ИИ-03-06
Организация	Объект №		
Должность / Фамилия / Подпись	Листа по пр-ту	Наружный поясной угловой блок (левый).	Марка НО-38-22 / Лист 5-16

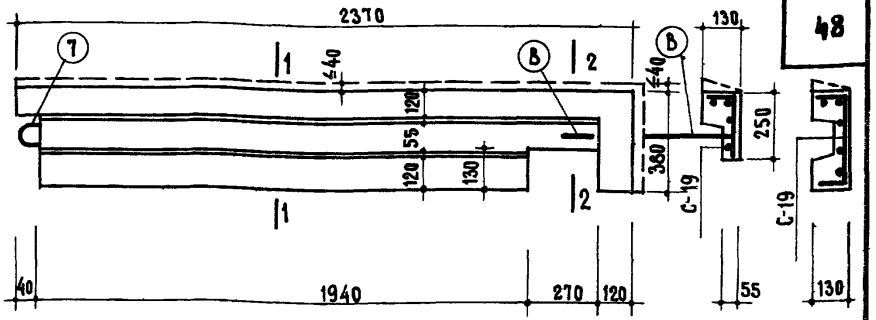

СЕЧЕНИЕ 2-2 СЕЧЕНИЕ 1-1

ПЛАН

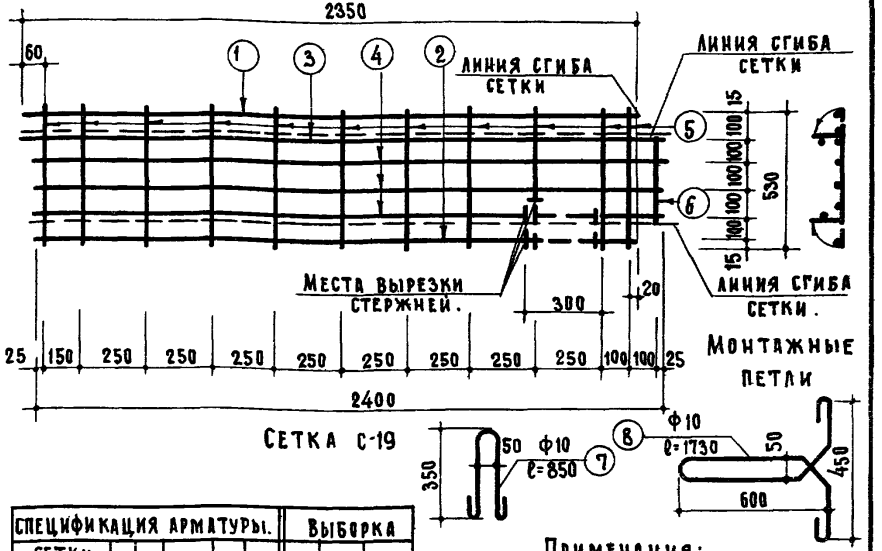

СЕТКА С-19

Монтажные петли

СПЕЦИФИКАЦИЯ АРМАТУРЫ.							ВЫБОРКА		
СЕТКИ N	КОЛ. ШТ.	N СТ.	ф мм	ДЛИНА мм.	КОЛ. ШТ.	ОБЩ. ДЛИНА М.	ф мм	ОБЩ. ДЛИНА М.	ОБЩ. ВЕС КГ.
С-19	1	1	10	2350	1	2.35	10	7.22	4.45
		2	10	2300	1	2.30			
		3	8	2440	1	2.44	8	9.64	3.79
		4	8	2400	3	7.20			
		5	6	530	11	5.83	6	6.16	1.37
		6	6	330	1	0.33			
МОНТАЖН. ПЕТЛИ.		7	10	850	1	0.85	ИТОГО		9.61
		8	10	1730	1	1.73			

Примечания:

1. Бетон марки „100" с объемным весом не более 2000 кг/м³.
2. Арматура ф8 и 10 из горячекатанной стали Ст.5 периодического профиля профиля с Rа=2400 кг/см², ф6 из круглой горячекатанной стали Ст.3 с Rа=2100 кг/см².
3. Сварные сетки выполнять по ТУ-73-56 и И-103-52 и ТУ-117-55.
4. Размеры в миллиметрах.

Заполняется проектной организацией.			Крупные кирпичные блоки.	ИИ-03-06	
Организация объект.			Подвал ПНО-38-22 к блоку НО-38-22	Марка. ПНО-38-22	Лист. 5-17
Должность	Фамилия	Подпись	Объект №		
			Листа поправ.		

БЛОКИ
ДЛЯ НАРУЖНЫХ СТЕН ТОЛЩИНОЙ 51 СМ

Сечение по 1-1

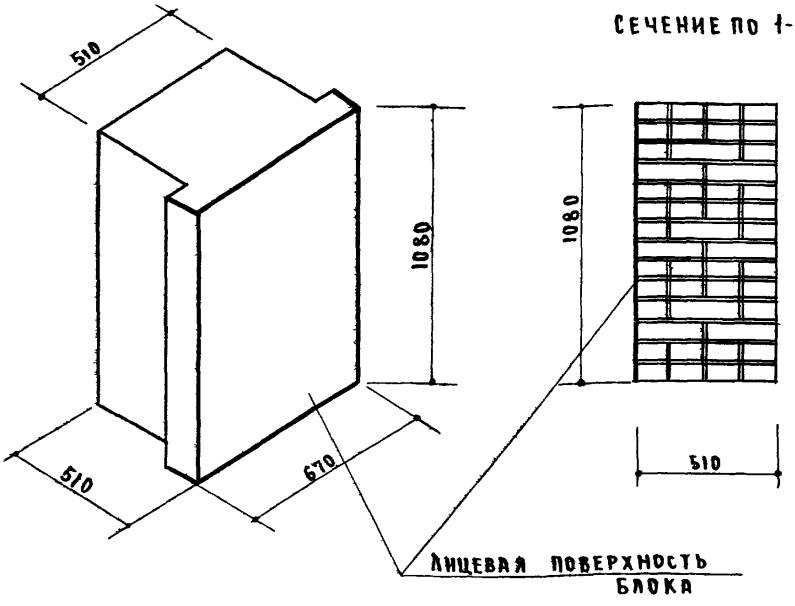

План

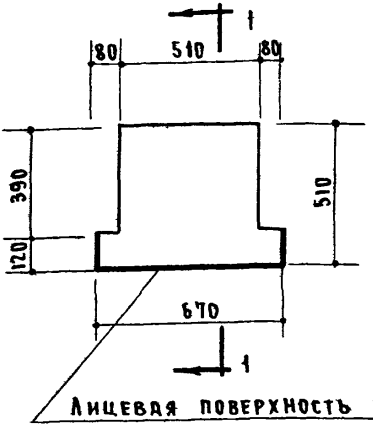

Объем блока – 0.302м³

Вес блока из эффективного кирпича – 438кг.

Заполняется проектной организацией				Крупные кирпичные блоки	ИИ-03-06
Организация объект			Объект N		
Должность	Фамилия	Подпись	Канста по пр-ту	Наружные простеночные блоки	Марка НС-51-2 / Лист 6-10

НС-51-3

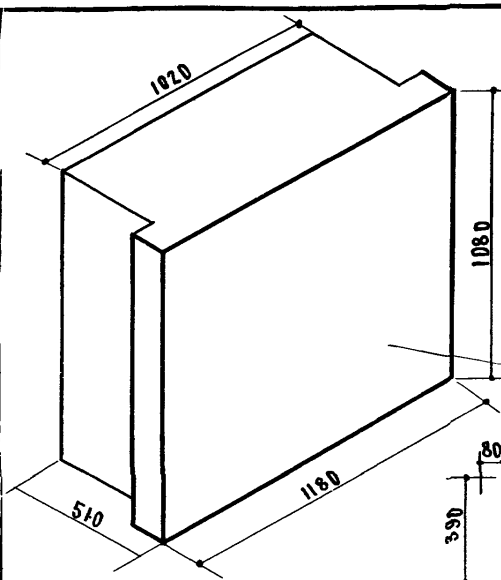

Объем блока – 0.576 м³
Вес блока из эффективного кирпича – 840 кг.

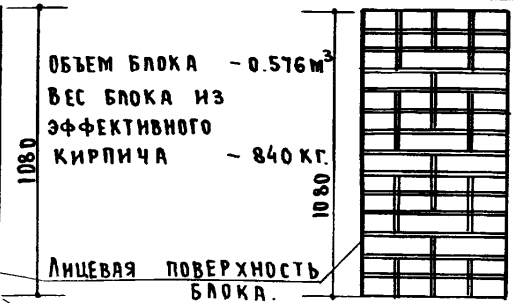

Лицевая поверхность блока.

План

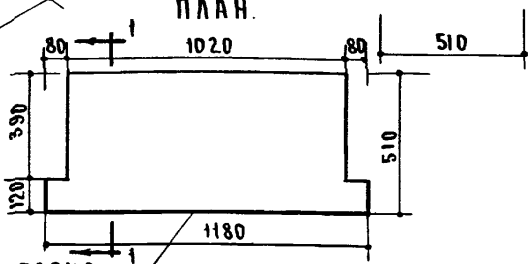

Лицевая поверхность блока

НС-51-4

Сечение по 1-1

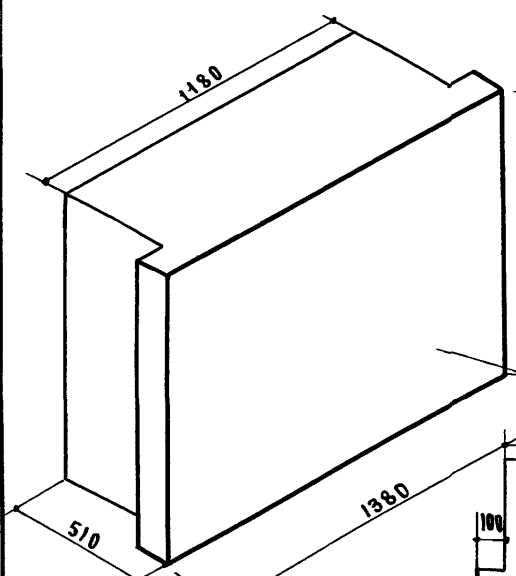

Объем блока – 0.676 м³
Вес блока из эффективного кирпича – 979 кг.

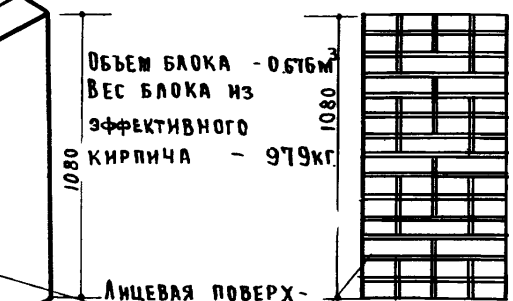

Лицевая поверхность блока

План

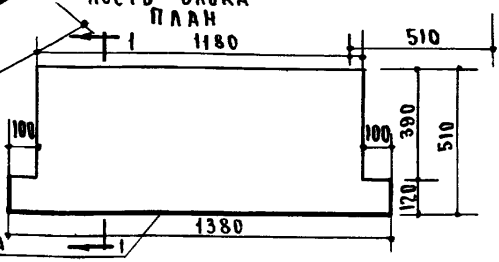

Лицевая поверхность блока

Заполняется проектной организацией			Крупные кирпичные блоки	ИИ-03-06	
Организация объект		Объект N	Наружные простеночные блоки.	Марка НС-51-3 НС-51-4	Лист 6-11.
Должность	Фамилия	Подпись	N листа по пр.		

Сечение 1-1.

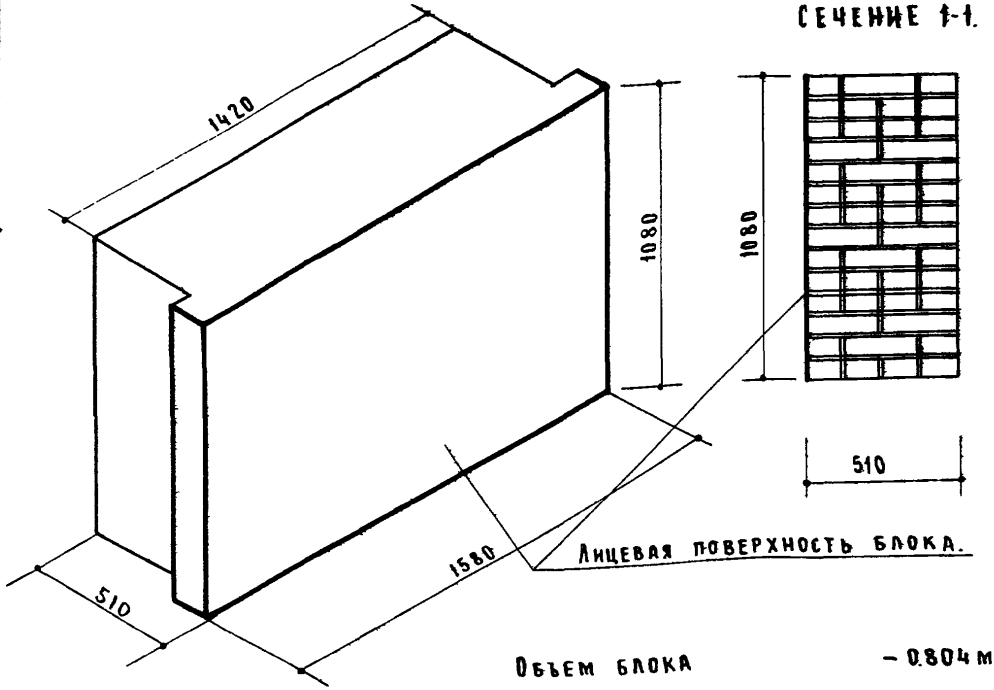

Объем блока – 0.804 м³

Вес блока:

из эффективного кирпича – 1167 кг

План

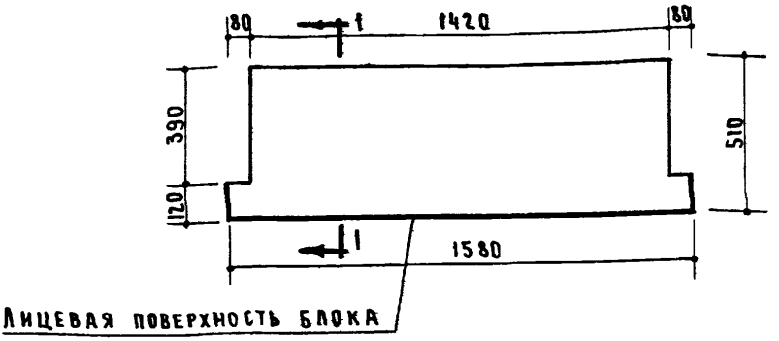

Заполняется проектной организацией				Крупные кирпичные блоки	ИИ-03-06
Организация			Объект N		
Должность	Фамилия	Подпись	Начата по пр.	Наружный простеночный блок	Марка НС-51-5 / Лист 6-12

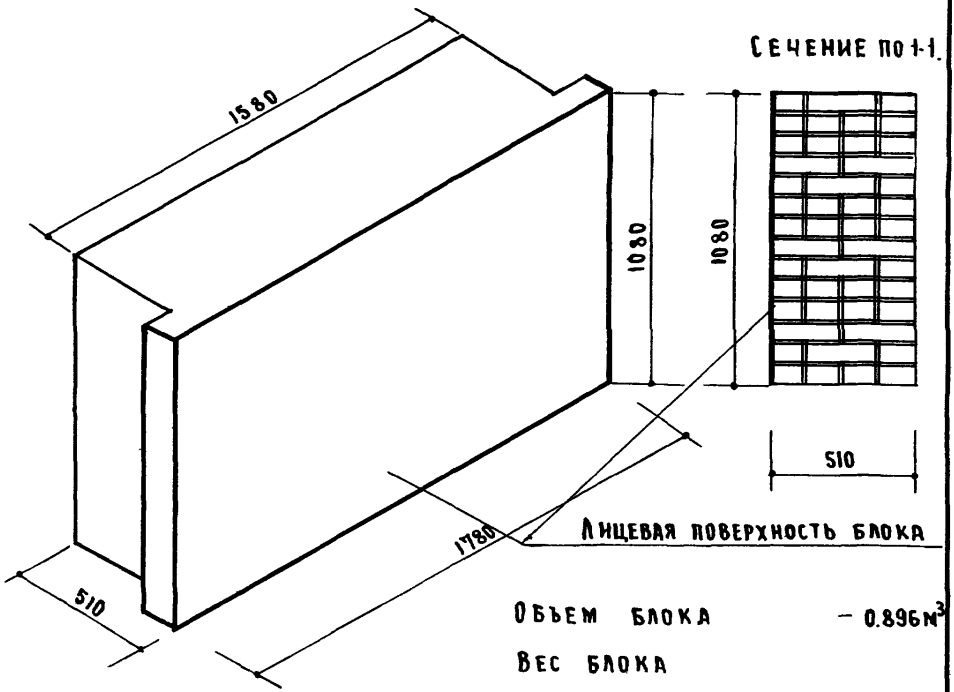

Объем блока – 0.896м³

Вес блока

из эффективного кирпича -1298кг

План

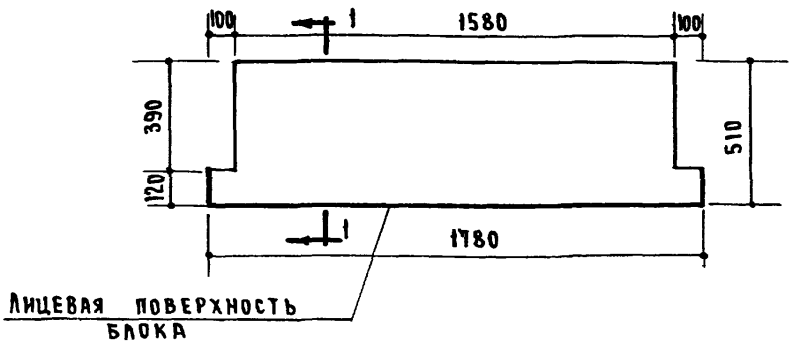

Заполняется проектной организацией				Крупные кирпичные блоки	ИИ-03-06
Организация объект			Объект N		
Должность	Фамилия	Подпись	Листа по пр-ту	Наружный простеночный блок	Марка НС-51-6 / Лист 6-13

И-51-7

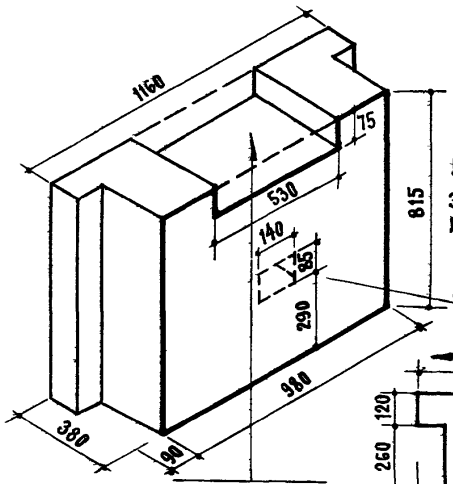

Объем блока – 0.325 м³

Вес блока из эффективного кирпича – 472 кг.

Лицевая поверхность блока

Сечение по 1-1

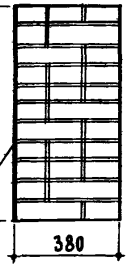

План

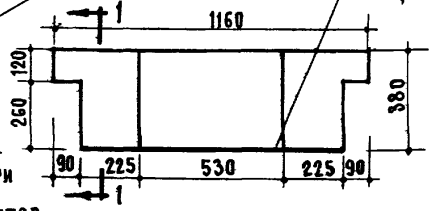

Щель для установки вентиляционного устройства применяется при спаренных оконных переплетах (серия II). При применении переплетов серии I щель не делать.

И-51-8

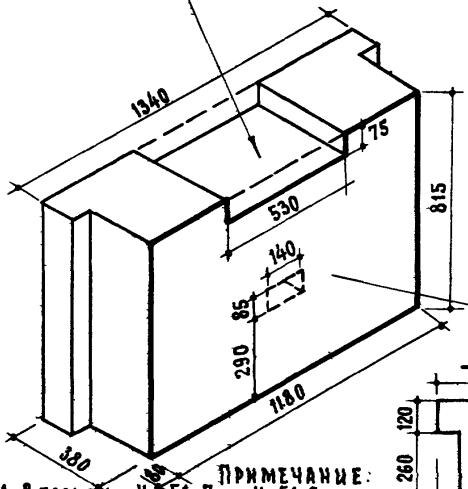

Объем блока – 0.382 м³

Вес блока из эффективного кирпича. – 555 кг.

Лицевая поверхность блока

Сечение по 1-1

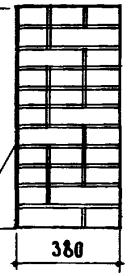

План

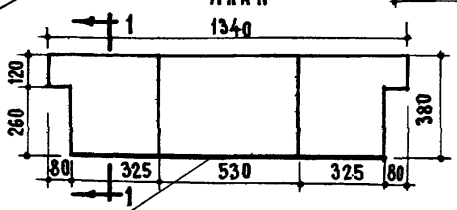

Лицевая поверхность блока.

Примечание:

1. В блоках И-51-7 и И-51-8 при использовании их в стенах толщиной 64 см. для кухонных окон с холодным шкафом, устраивается сквозное отверстие 140×85 см. В обозначении марки блока при этом вводится индекс „К" (например И-51-7к)

Заполняется проектной организацией.				Крупные кирпичные блоки	ИИ-03-06	
Организация объект.			Объект №	Наружные подоконные блоки	Марка И-51-7 И-51-8	Лист 7-10
Должность	Фамилия	Подпись	№ листа по пр-ту			

Н-51-9

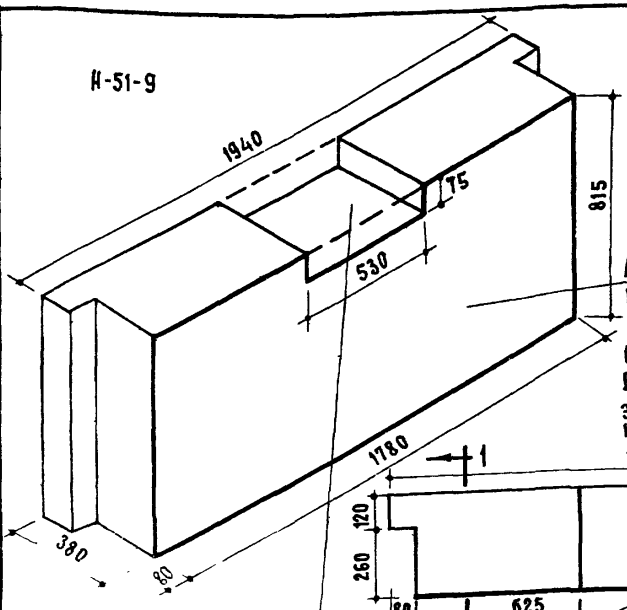

Сечение по 1-1

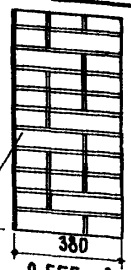

Лицевая поверхность блока.

Объем блока — 0.555 м³

Вес блока из эффективного кирпича — 805 кг.

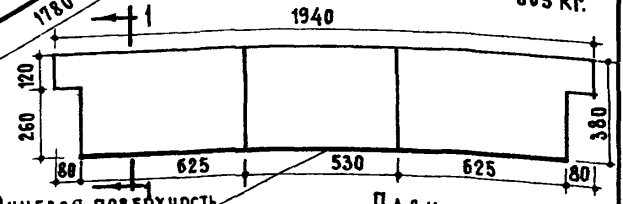

План

Лицевая поверхность блока

Щель для установки вентиляционного устройства применяется при спаренных оконных переплетах (серия II). При применении переплетов I серии щельне делать

Н-51-10

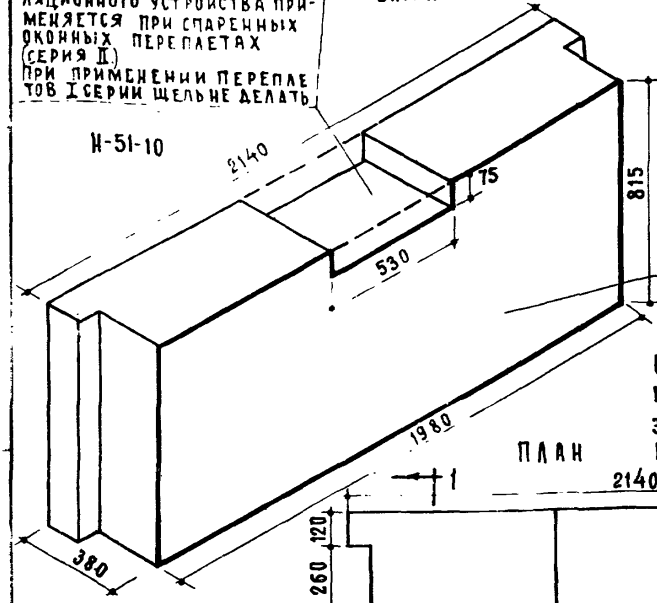

Сечение по 1-1

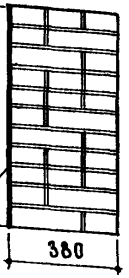

Лицевая поверхность блока.

Объем блока — 0.624 м³

Вес блока из эффективного кирпича — 905 кг.

План

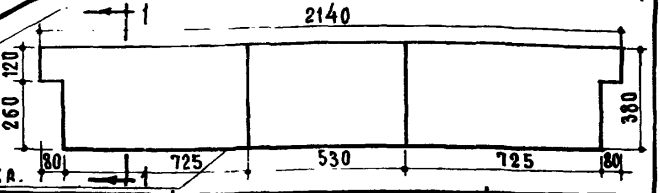

Лицевая поверхность блока.

Заполняется проектной организацией.			Крупные кирпичные блоки	ИИ-03-06	
Организация объект.			объект №	Наружные подоконные блоки	Марка. Н-51-9 Н-51-10	Лист 7-11
Должность	Фамилия	Подпись.	№ листа поправ.			

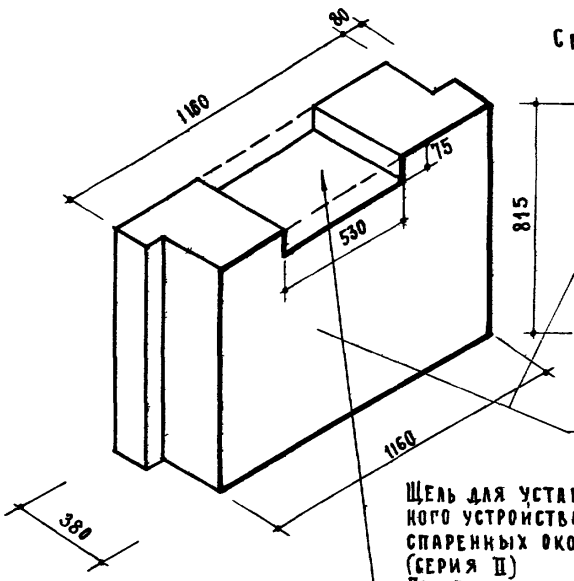

Сечение 1-1

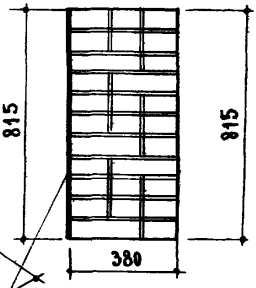

Лицевая поверхность блока.

Щель для установки вентиляционного устройства применяется при спаренных оконных переплетах (серия II)
При применении переплетов I серии, щель не делать

План.

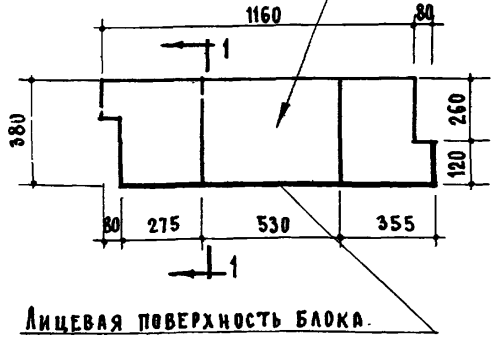

Лицевая поверхность блока.

Объем блока — 0.359 м³

Вес блока из эффективного кирпича — 520 Кг.

Заполняется проектной организацией.			Крупные кирпичные блоки		ИИ-03-06
Организация		Объект N	Наружный подоконный блок (правый)	Марка	Лист
Объект.				И-51-11	7-12
Должность	Фамилия	Подпись	N листа по пр-ту		

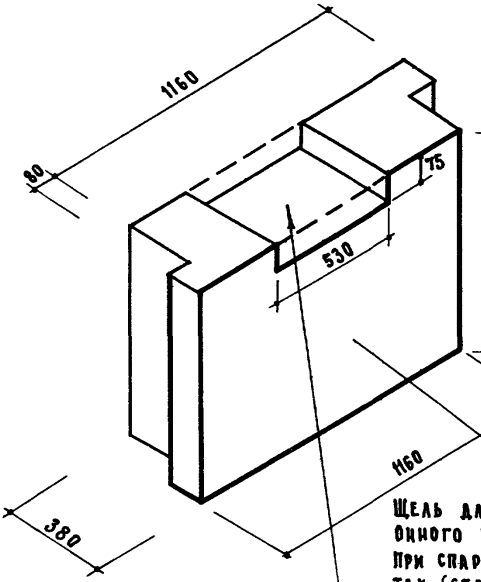

Сечение 1-1

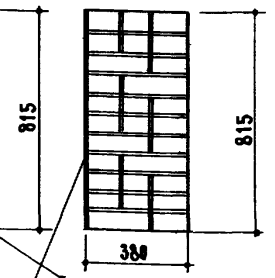

Лицевая поверхность блока.

Щель для установки вентиляционного устройства применяется при спаренных оконных переплетах (серия II)
При применении переплетов I серии щель не делать.

План

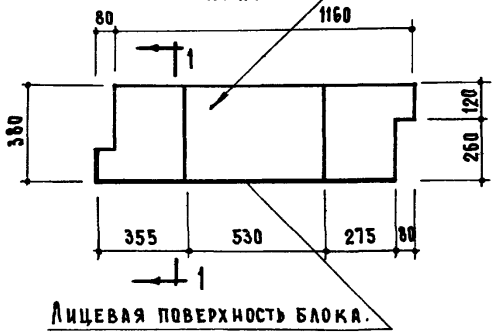

Лицевая поверхность блока.

Объем блока – 0.359м³.

Вес блока из эффективного кирпича – 520кг.

Заполняется проектной организацией			Крупные кирпичные блоки	ИИ-03-06	
Организация объект:			Объект №		
Должность	Фамилия	Подпись	Листа по пр-ту		
			Наружный подоконный блок (левый)	Марка НО-51-11	Лист 7-13

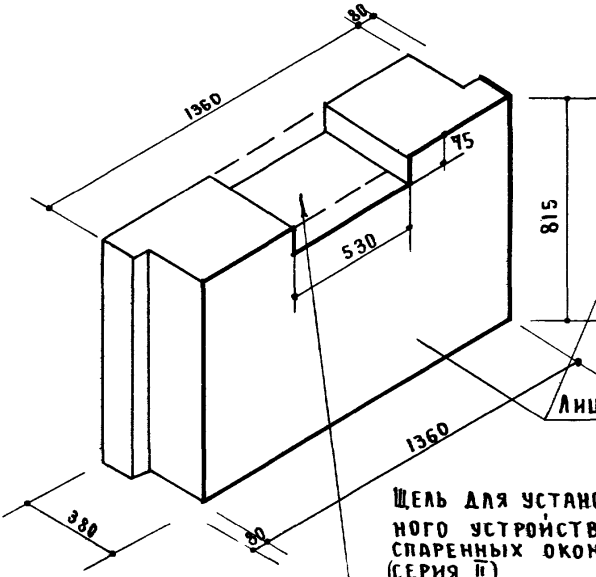

СЕЧЕНИЕ 1-1

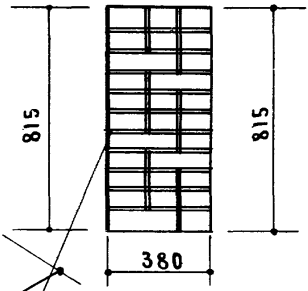

ЛИЦЕВАЯ ПОВЕРХНОСТЬ БЛОКА.

ЩЕЛЬ ДЛЯ УСТАНОВКИ ВЕНТИЛЯЦИОННОГО УСТРОЙСТВА ПРИМЕНЯЕТСЯ ПРИ СПАРЕННЫХ ОКОННЫХ ПЕРЕПЛЕТАХ (СЕРИЯ II)
ПРИ ПРИМЕНЕНИИ ПЕРЕПЛЕТОВ I СЕРИИ ЩЕЛЬ НЕ ДЕЛАТЬ.

ПЛАН

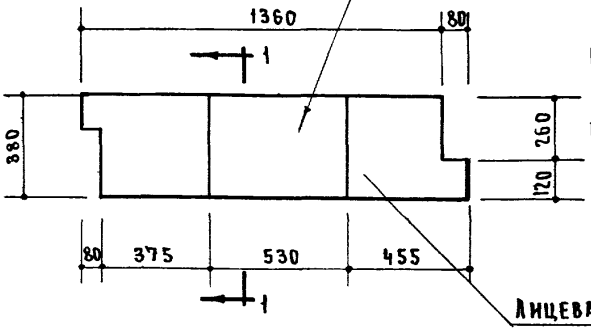

ОБЪЕМ БЛОКА – 0.420 м³

ВЕС БЛОКА ИЗ ЭФФЕКТИВНОГО КИРПИЧА – 610 КГ.

ЛИЦЕВАЯ ПОВЕРХНОСТЬ БЛОКА.

ЗАПОЛНЯЕТСЯ ПРОЕКТНОЙ ОРГАНИЗАЦИЕЙ				КРУПНЫЕ КИРПИЧНЫЕ БЛОКИ	ИИ-03-06
ОРГАНИЗАЦИЯ ОБЪЕКТ			ОБЪЕКТ N	НАРУЖНЫЙ ПОДОКОННЫЙ БЛОК (ПРАВЫЙ)	МАРКА Н-61-12 / ЛИСТ 7-14
ДОЛЖНОСТЬ	ФАМИЛИЯ	ПОДПИСЬ	N ЛИСТА ПОПР-ТУ		

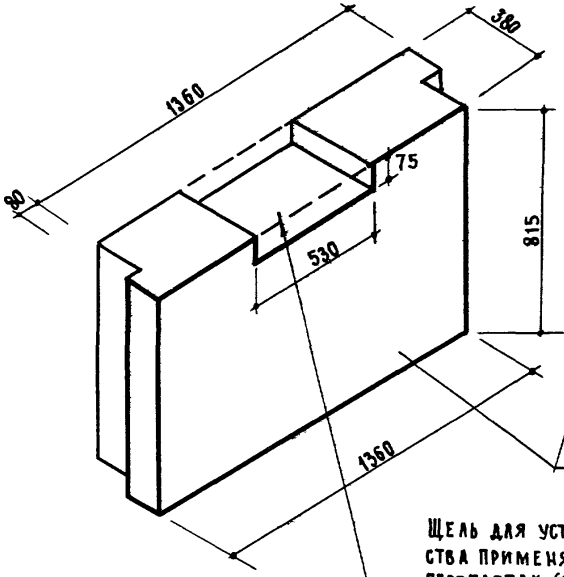

Сечение 1-1

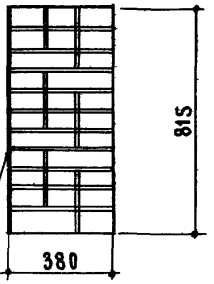

Лицевая поверхность блока

Щель для установки вентиляционного устройства применяется при спаренных оконных переплетах (серия II)
При применении переплетов I серии щель не делать.

План

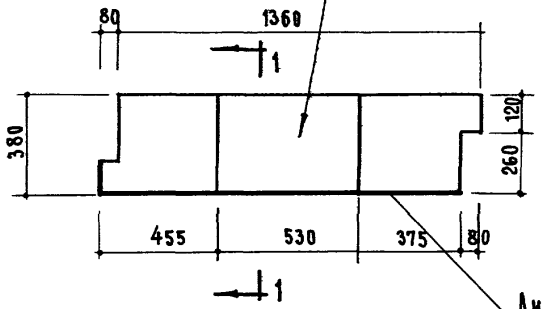

Объем блока – 0.420 м³.
Вес блока из эффективного кирпича – 610 кг.

Лицевая поверхность блока.

Заполняется проектной организацией.				Крупные кирпичные блоки	ИИ-03-06	
Организация объект.			Объект N	Наружный подоконный блок (левый.)	НО-51-12	7-15
Должность	Фамилия	Подпись	N листа по пр.ту			

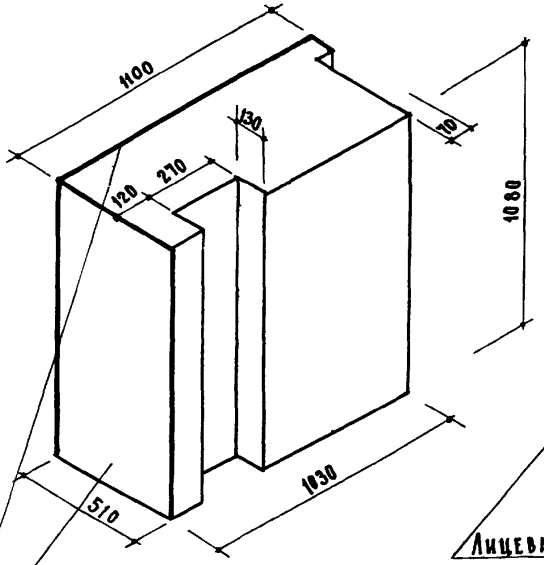

СЕЧЕНИЕ 1-1

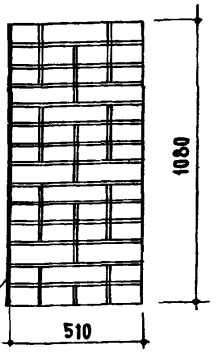

Лицевая поверхность блока.

Лицевая поверхность блока.

План

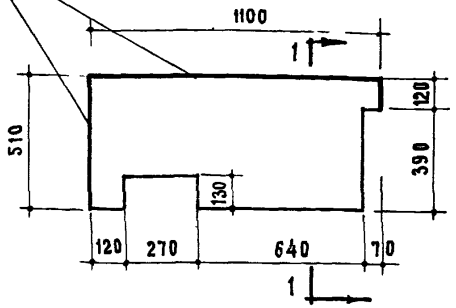

ОБЪЕМ БЛОКА – 0.54 м^3

ВЕС БЛОКА ИЗ ЭФФЕКТИВНОГО КИРПИЧА. – 784 КГ.

ЗАПОЛНЯЕТСЯ ПРОЕКТНОЙ ОРГАНИЗАЦИЕЙ				КРУПНЫЕ КИРПИЧНЫЕ БЛОКИ	НК-03-06
ОРГАНИЗАЦИЯ ОБЪЕКТ.			ОБЪЕКТ №		
ДОЛЖНОСТЬ	ФАМИЛИЯ	ПОДПИСЬ	№ ЛИСТА ПО ПР-ТУ	НАРУЖНЫЙ УГЛОВОЙ СТЕНОВОЙ БЛОК (ПРАВЫЙ)	МАРКА НС-51-13 / ЛИСТ 8-10

СЕЧЕНИЕ 1-1

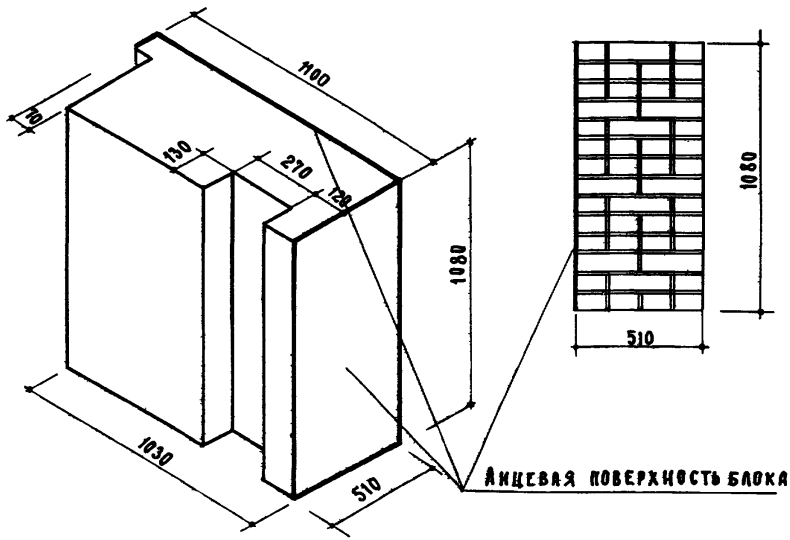

Лицевая поверхность блока

План

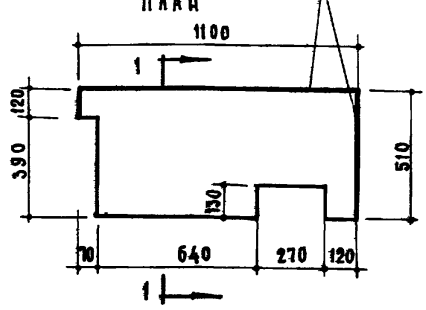

Объем блока — 0.54 м³

Вес блока из эффективного кирпича — 784 кг.

Заполняется проектной организацией				Крупные кирпичные блоки	ИИ-03-06
Организация объект.			Объект № листа по плану	Наружный угловой стеновой блок (левый)	Марка ИСО-51-13 / Лист 8-11
Должность	Фамилия	Подпись			

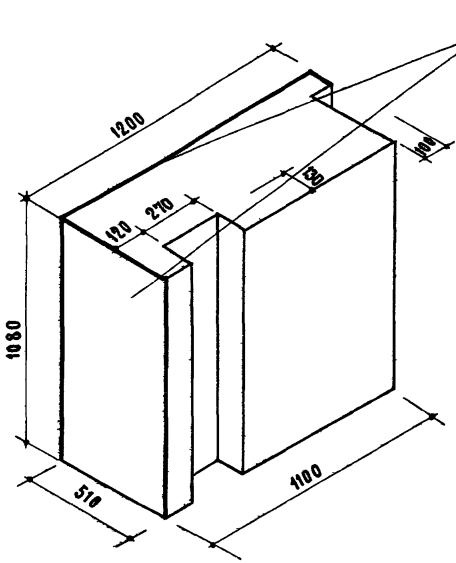

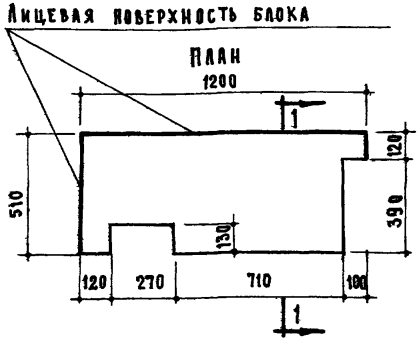

Объем блока — 0.581 м³.

Вес блока из эффективного кирпича — 842 кг.

Заполняется проектной организацией.				Крупные кирпичные блоки	ИИ-03-06	
Организация			Объект №			
Объект						
Должность	Фамилия	Подпись	№ листа по плану	Угловой блок (правый.)	Марка ИС51-14	Лист 8-12

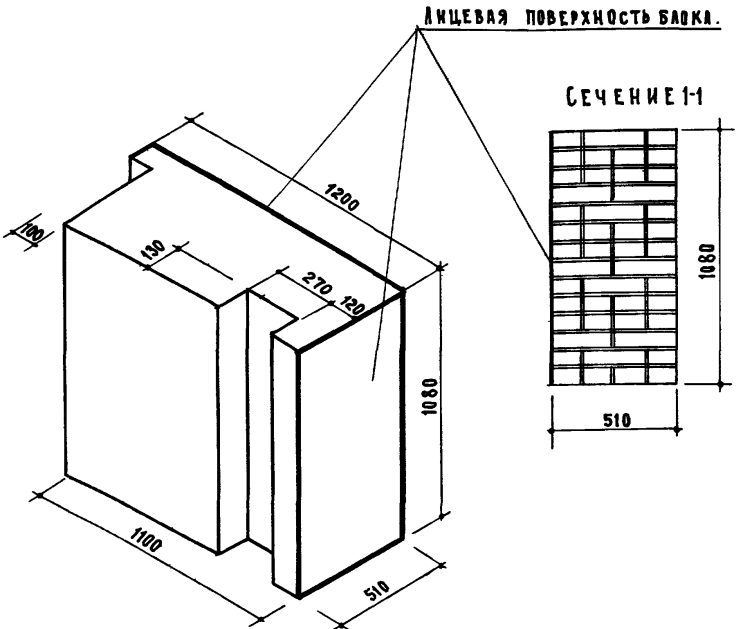

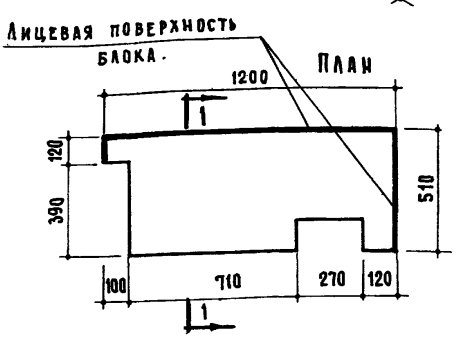

Объем блока – 0,581 м³

Вес блока из эффективного кирпича – 842 кг.

Заполняется проектной организацией.				Крупные кирпичные блоки	ИИ-03-06
Организация			Объект №	Угловой блок (левый.)	Марка НСО-51-14 / Лист 8-13
Объект.			и листа по ПР-15		
Должность	Фамилия	Подпись			

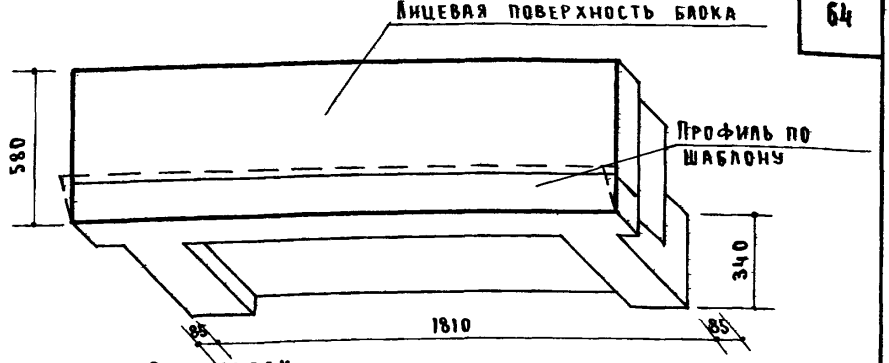

Вид сзади

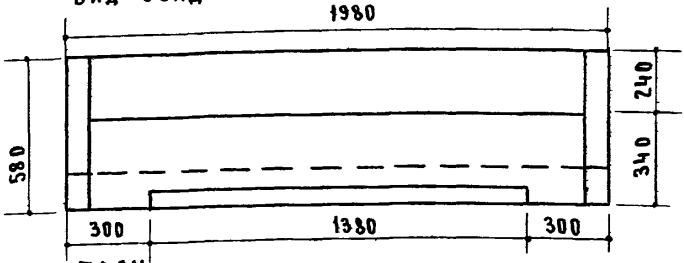

План

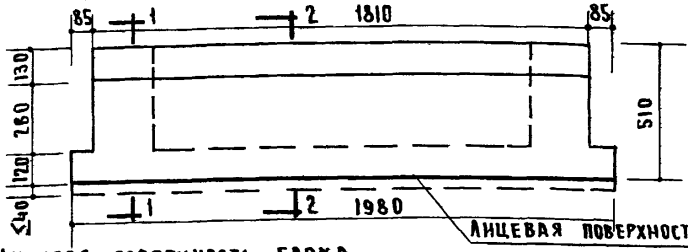

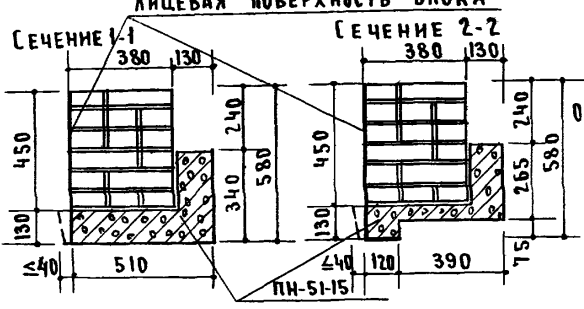

Объем кладки	- 0.318 м³
Объем бетона	- 0.128 м³
Вес кладки	- 461 кг
Вес бетона	- 243 кг
Общий вес блока	- 704 кг

ПРИМЕЧАНИЕ:

Поддон ПН-51-15 см. листы 9-21; - 9-22

Заполняется проектной организацией				Крупные кирпичные блоки	ИИ-03-06	
Организация объект			Объект N	Наружный перемычечный блок.	Марка	Лист
Должность	Фамилия	Подпись	N листа по пр.		П-51-15	9-20

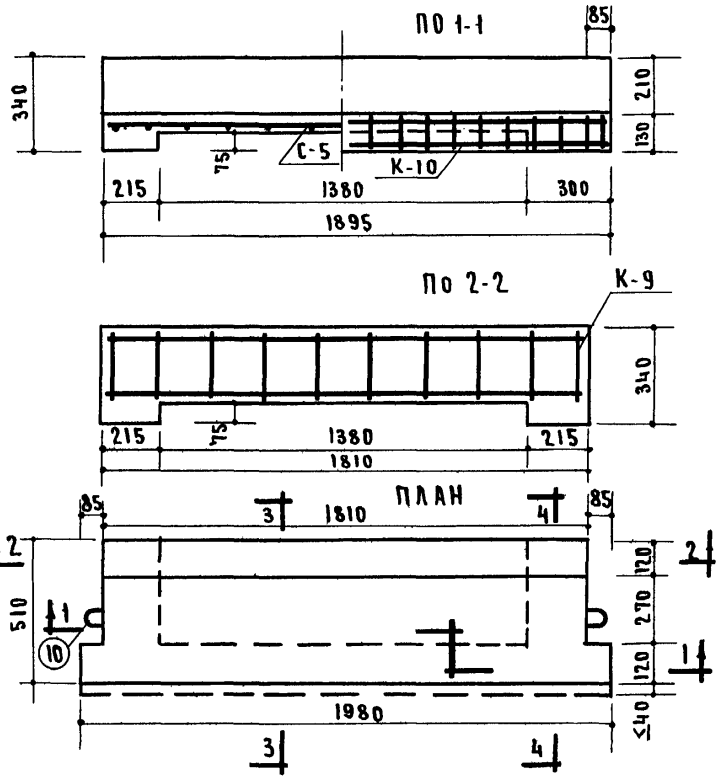

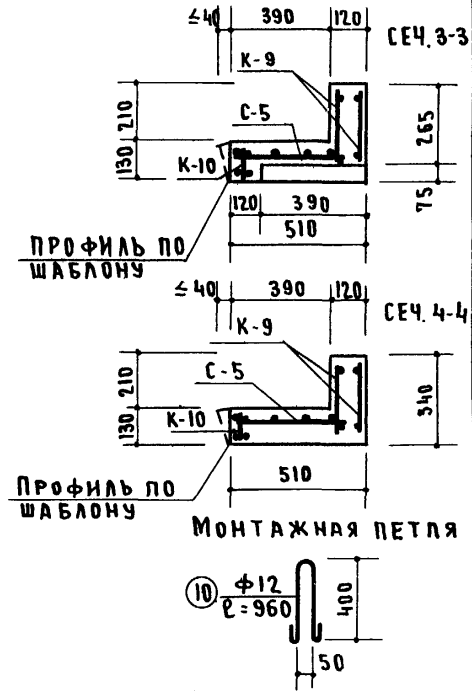

ПРИМЕЧАНИЕ

Данный лист рассматривать совместно с листом 9-22.

ЗАПОЛНЯЕТСЯ ПРОЕКТНОЙ ОРГАНИЗАЦИЕЙ			
ОРГАНИЗАЦИЯ			
ОБЪЕКТ			
ДОЛЖНОСТЬ	ФАМИЛИЯ	ПОДПИСЬ	
ОБЪЕКТ №			
№ ЛИСТА ПО ПР.			
КРУПНЫЕ КИРПИЧНЫЕ БЛОКИ			ИИ-03-06
ПОДДОН ПИ-51-15 К БЛОКУ И-51-15			МАРКА ПИ-51-15
			ЛИСТ 9-21

ЗАПОЛНЯЕТСЯ ПРОЕКТНОЙ ОРГАНИЗАЦИЕЙ
ОРГАНИЗАЦИЯ
ОБЪЕКТ
ДОЛЖНОСТЬ/ФАМИЛИЯ | ПОДПИСЬ
ОБЪЕКТ N
МАКЕТ N ПР.

Крупные кирпичные блоки ИИ-03-06

Поддон ПН-51-15 к блоку Н-51-15

Марка ПН-51-15

Лист 9-22

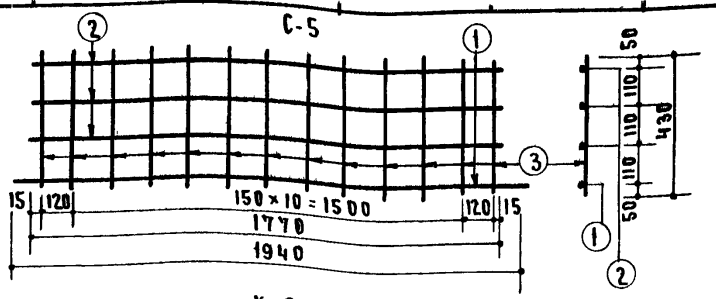

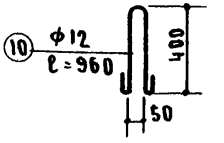

1. Бетон марки „150" с объемным весом не более 2000 кг/м³
2. Размеры в мм.
3. Поддон ПН-51-15 является составной частью блока Н-51-15.
4. План, сечение, разрезы смотри лист 9-21.
5. Объем бетона – 0.128 м³
6. Вес поддона 243 кг.
7. Арматура принята: для стержней поз. ①②③ из холоднотянутой проволоки. (R_a = 4500 кг/см²), для стержней поз. ④⑦ горячекатанная периодического профиля (R_a = 2400 кг/см²), для остальных стержней из Ст-3 (R_a = 2100 кг/см²).

Спецификация арматуры

Наименов. элемент.	NN	Шт.	NN ст.	ф мм	Длин. мм.	К-во шт.	Общ. длин. м.
С-5	1	1	1	3	1940	1	1.94
			2	3	1770	3	5.31
			3	3	430	13	5.60
К-9	2	4	4	ф10	1770	2	3.54
			5	8	1770	2	3.54
			6	6	245	20	4.90
К-10	1	7	7	ф10	1940	2	3.88
			8	8	1940	1	1.94
			9	6	110	21	2.31
Монт. петля			10	12	960	2	1.92

Выборка арм-ры

Ra кг/см²	ф мм	Длин м.	Вес кг.
4500	3	13.0	0.72
2100	6	7.21	1.60
	8	15.48	2.16
	12	1.92	1.71
2400	ф10	7.42	4.60
	Итого		11.00

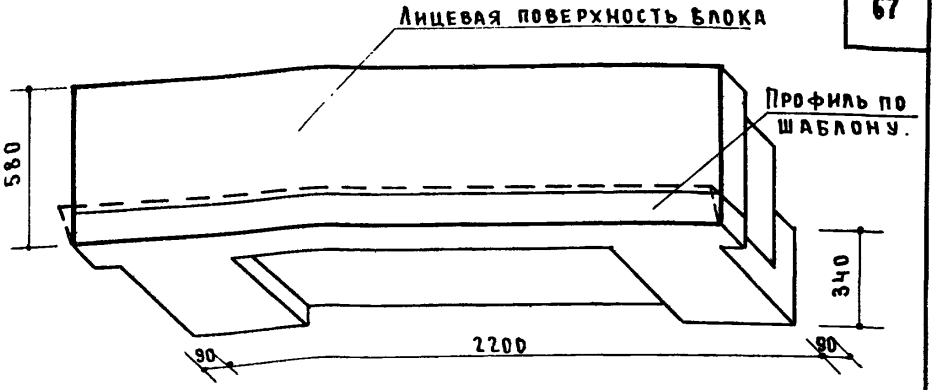

Вид сзади

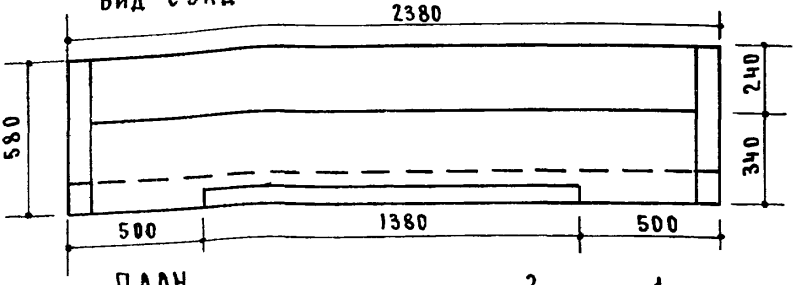

План

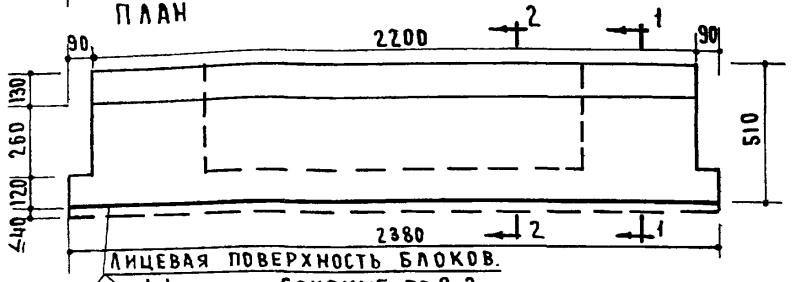

Сечение по 1-1.

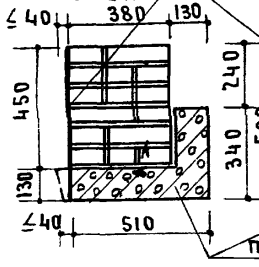

Сечение по 2-2

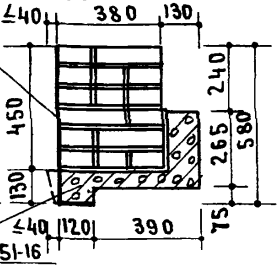

ПН-51-16

Объем кладки – 0.386 м³
Объем бетона – 0.164 м³
Вес кладки – 560 кг.
Вес бетона – 312 кг.
Общий вес блока – 872 кг.

ПРИМЕЧАНИЕ:
Поддон ПН-51-16 см. листы 9-24, 9-25.

Заполняется проектной организацией				Крупные кирпичные блоки	ИИ-03-06	
Организация			Объект №			
Должность	Фамилия	Подпись	№ листа по пр.	Наружный перемычечный блок	Марка	Лист
					ПН-51-16	9-23

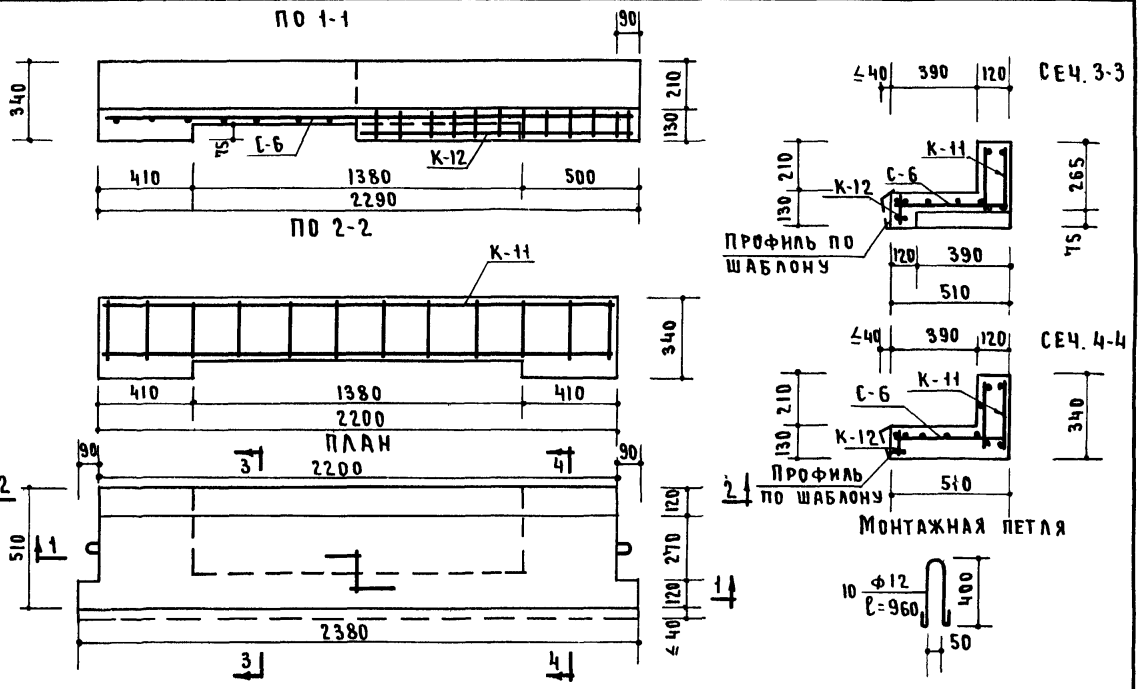

ПРИМЕЧАНИЕ:
ДАННЫЙ ЛИСТ РАССМАТРИВАТЬ СОВМЕСТНО С ЛИСТОМ 9-25

ЗАПОЛНЯЕТСЯ ПРОЕКТНОЙ ОРГАНИЗАЦИЕЙ

ОРГАНИЗАЦИЯ	ОБЪЕКТ	ОБЪЕКТ
ДОЛЖНОСТЬ	ФАМИЛИЯ	ПОДПИСЬ

КРУПНЫЕ КИРПИЧНЫЕ БЛОКИ

ПОДДОН ПН-51-16 К БЛОКУ Н-51-16

ИИ-03-06

МАРКА ПН-51-16

ЛИСТ 9-24

ЗАПОЛНЯЕТСЯ ПРОЕКТНОЙ ОРГАНИЗАЦИЕЙ
ОРГАНИЗАЦИЯ
ОБЪЕКТ
ДОЛЖНОСТЬ | ФАМИЛИЯ | ПОДПИСЬ
ОБЪЕКТ
№ ЛИСТА ПО ПР.

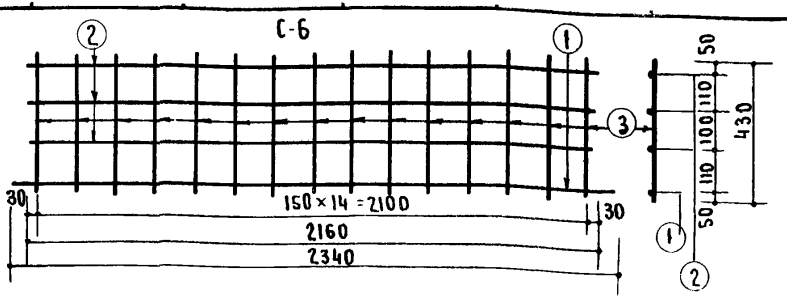

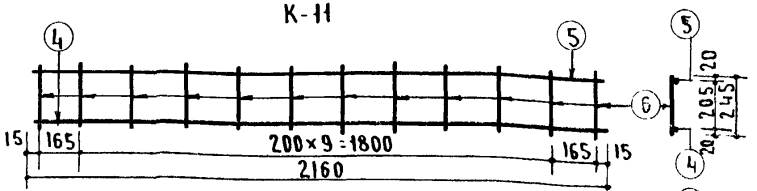

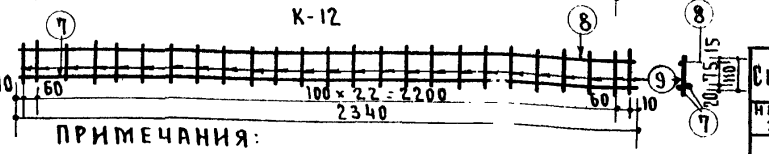

МОНТАЖНАЯ ПЕТЛЯ.

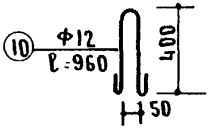

ПРИМЕЧАНИЯ:

1. Бетон марки „150" с объемным весом не более 2000 кг/м³
2. Размеры в мм.
3. Поддон ПН-51-16 является составной частью блока Н-51-16.
4. План, сечения см. лист 9-5.
5. Объем бетона 0.164 м³
6. Вес поддона 312 кг.
7. Арматура для стержней поз. ① ② ③ из холоднотянутой проволоки (R_a=4500 кг/см²) для стержней поз. ④ ⑦ горячекатанная периодического профиля (R_a=2400 кг/см²), для остальных стержней из Ст.-3 (R_a=2100 кг/см²).

Спецификация арматуры

Наименов. элемент.	NN	ф	Длин	К-во	Общ. длин.
NN	шт.	ст.	мм	мм.	шт.	м.
С-6	1	1	3	2340	1	2.34
		2	3	2160	3	6.48
		3	3	430	15	6.45
К-11	2	4	Ф10п	2160	2	4.32
		5	8	2160	2	4.32
		6	6	245	24	5.9
К-12	1	7	Ф10п	2340	2	4.68
		8	8	2340	1	2.34
		9	6	110	25	2.75
Монт. петля		10	12	960	2	1.92

Выборка арм-ры

Ra кг/см²	ф мм	Длин м	Вес кг
4500	3	15.3	0.84
2100	6	8.7	1.93
	8	6.7	2.65
	12	1.98	1.71
2400	Ф10п	9.00	5.57
Итого			12.7

Крупные кирпичные блоки ИИ-03-06
Поддон ПН-51-16 к блоку Н-51-16
Марка ПН-51-16 | Лист 9-25

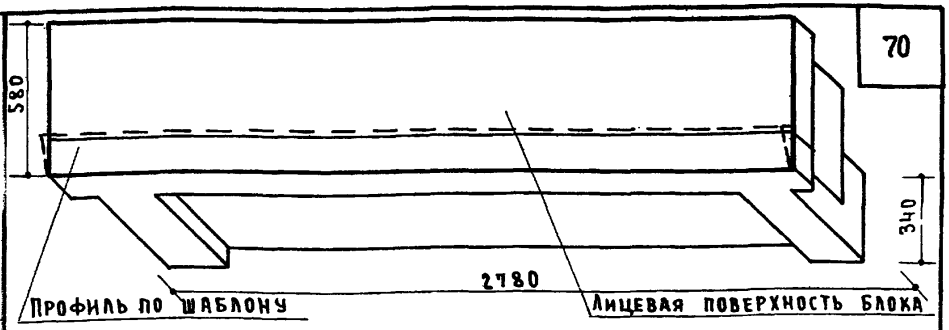

Вид сзади.

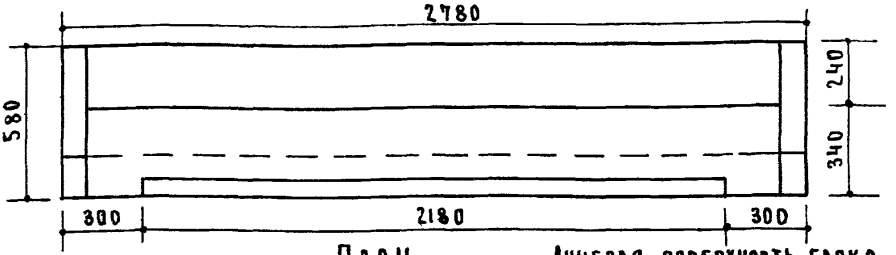

План

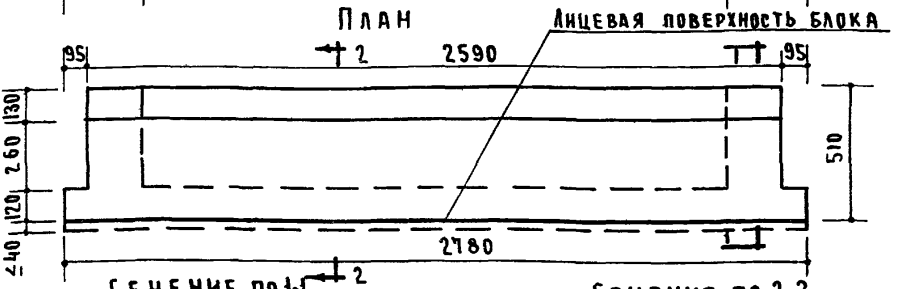

Сечение по 1-1

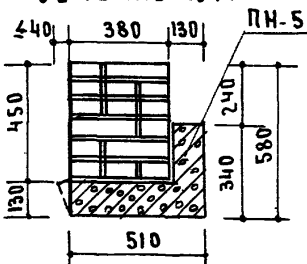

Сечение по 2-2.

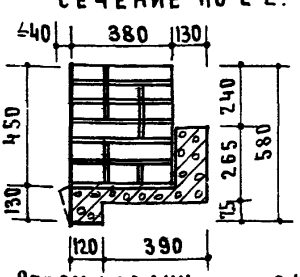

Примечание.

Поддон ПН-51-17 см. листы 9-27, 9-28.

Объем кладки	– 0.454 м³
" бетона	– 0.177 м³
Вес кладки	– 659 кг.
" бетона	– 336 кг
Общий вес блока	– 995 кг.

Заполняется проектной организацией				Крупные кирпичные блоки	ИИ-03-06	
Организация			Объект N			
Должность	Фамилия	Подпись	N листа по пр.	Наружный перемычечный блок	Марка	Лист
					н-51-17	9-26

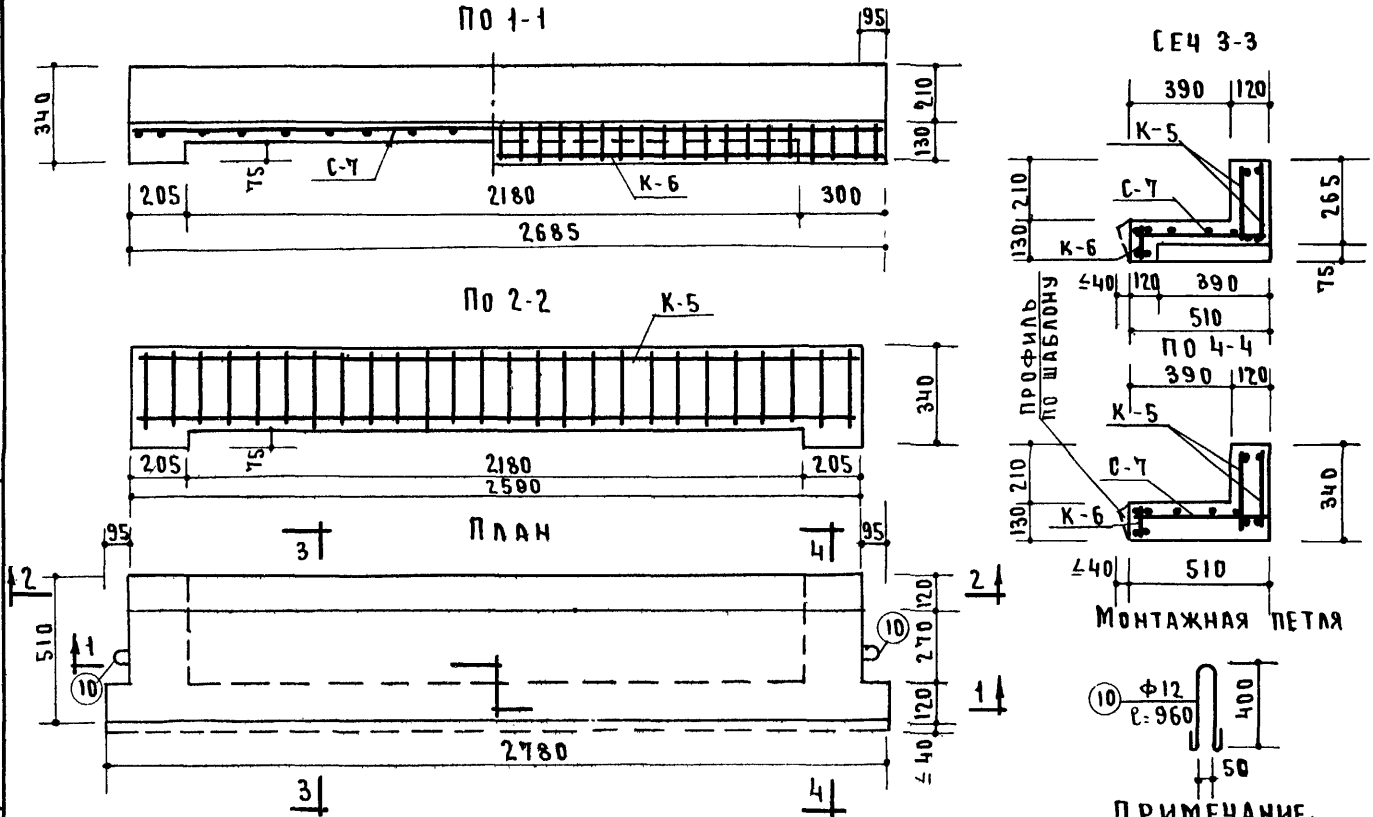

Примечание.

Данный лист рассматривать совместно с листом 9-28.

Заполняется проектной организацией				Крупные наружные блоки	ИИ-03-06
Организация					
Объект					
Должность	Фамилия	Подпись	Объект N	Поддон ПН-51-17 к бло-ку Н-51-17	Марка ПН-51-17
			Чертежи		Лист 9-27

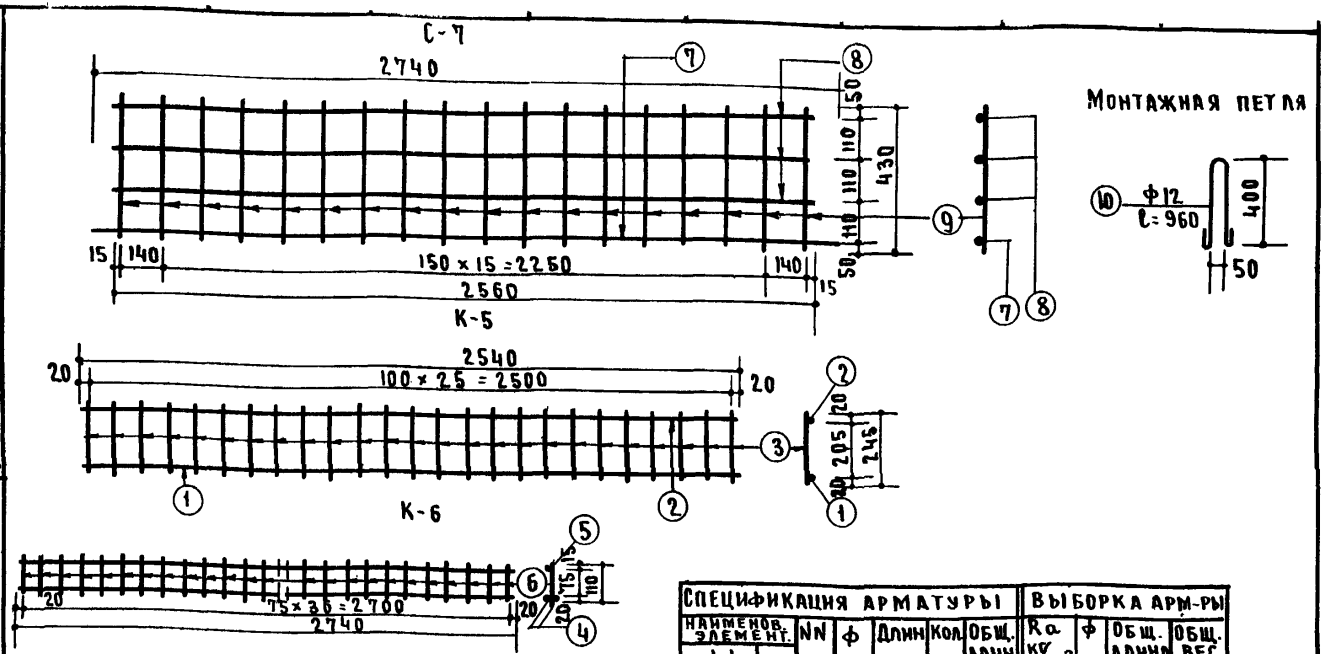

Примечания:

1. Бетон марки „150" с объемным весом не более 2000 кг/м³
2. Размеры в мм.
3. Поддон ПН-51-17 является составной частью блока Н-51-17.
4. План, сечения, разрезы см. лист 9-8.
5. Объем бетона 0.177 м³ Вес поддона 336 кг.
6. Арматура принята: для стержней поз. 7 8 9 из холоднотянутой проволоки (R_a = 4500 кг/см²), для стержней поз. 1 4 горячекатанная периодического профиля (R_a = 2400 кг/см²), для остальных стержней из ст-3 (R_a = 2100 кг/см²)

Спецификация арматуры							Выборка арм-ры			
Наименов. элемент.		NN	ф	Длин	Кол.	Общ. длин	R_a кг/см²	ф	Общ. длина	Общ. вес
NN	шт.	ст.	мм	мм.	шт.	м.		мм	м.	кг.
К-5	2	1	ф18	2540	2	5.08	4500	3	18.16	1.00
		2	8	2540	2	5.08	2100	6	16.82	3.74
		3	6	245	52	12.75		8	7.82	3.09
К-6	1	4	ф16	2740	2	5.48		12	1.92	1.71
		5	8	2740	1	2.74	2400	ф16	5.48	8.67
		6	6	110	37	4.07		ф18	5.08	10.27
С-7	1	7	3	2740	1	2.74		Итого		28.49
		8	3	2560	3	7.68				
		9	3	430	18	7.74				
Монт. петля	2	10	2	960	2	1.92				

Заполняется проектной организацией

Крупные кирпичные блоки

ИИ-03-06

Организация | Объект | Должность | Фамилия | Подпись | Объект N | Листа по пр.

Поддон ПН-51-17 к блоку Н-51-17

Марка ПН-51-17

Лист 9-28

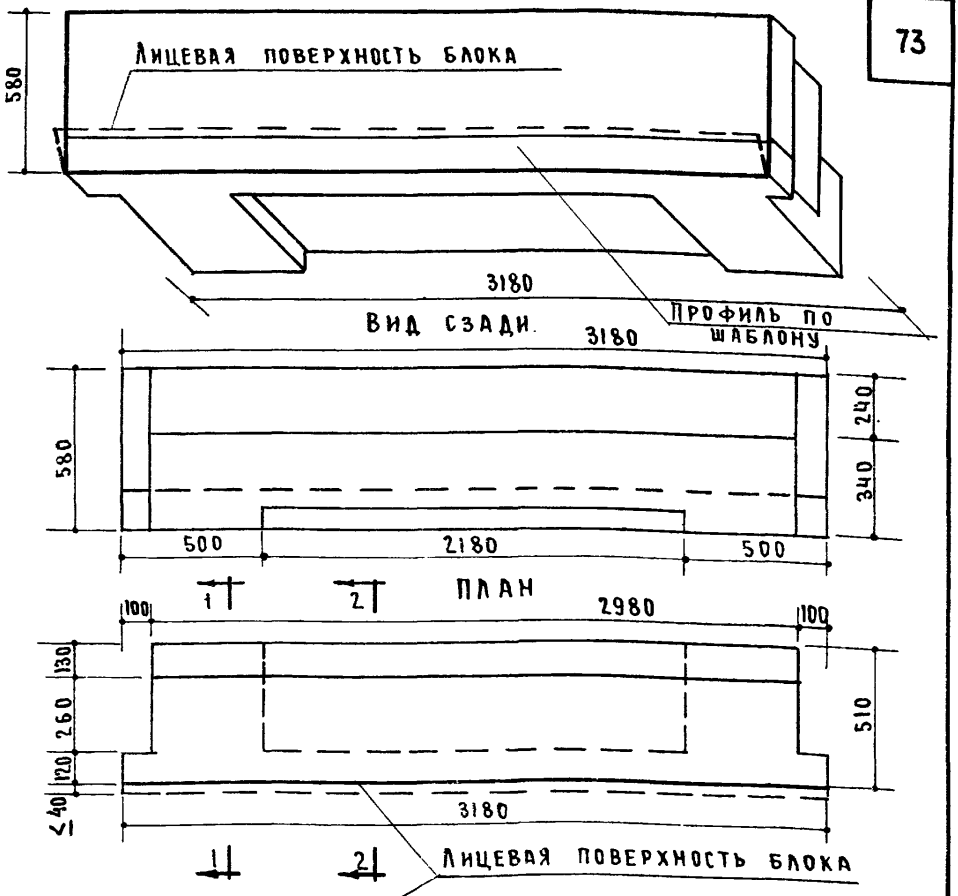

Примечание:
Поддон ПН-51-18 см.
листы 9-30, 9-31.

Объем кладки	– 0.520 м³
Объем бетона	– 0.213 м³
Вес кладки	– 754 кг.
Вес бетона	– 405 кг.
Общий вес блока	– 1159 кг.

Заполняется проектной организацией			Крупные кирпичные блоки	ИИ-03-06	
Организация объект		Объект N	Наружный перемычечный блок	Марка	Лист
Должность	Фамилия	Подпись	Листа по пр.	Н-51-18	9-29

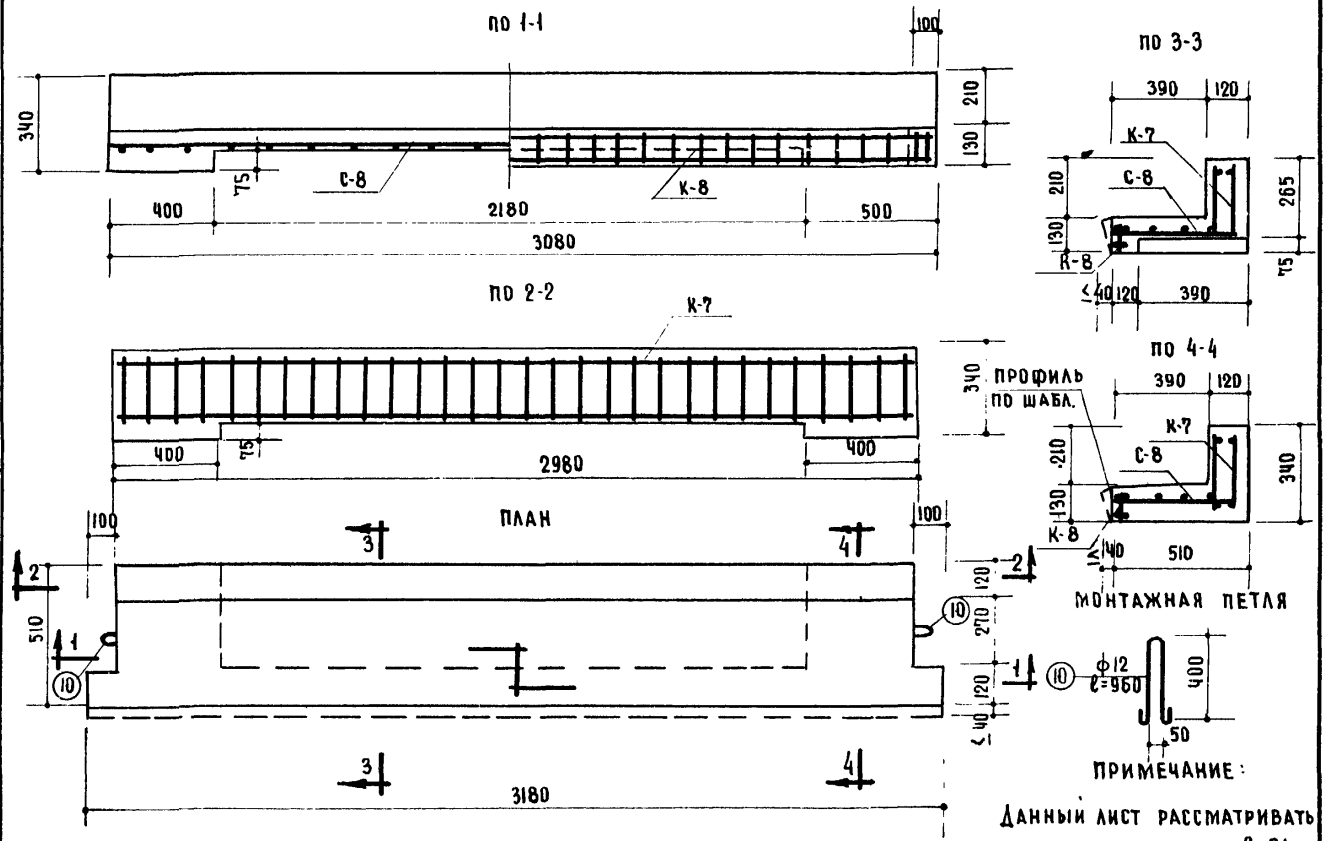

ЗАПОЛНЯЕТСЯ ПРОЕКТНОЙ ОРГАНИЗАЦИЕЙ

ОРГАНИЗАЦИЯ

ОБЪЕКТ

ДОЛЖНОСТЬ | ФАМИЛИЯ | ПОДПИСЬ

ОБЪЕКТ N

N КИСТАНО ПР.

КРУПНЫЕ КИРПИЧНЫЕ БЛОКИ

ПОДДОН ПН-51-18 К БЛОКУ Н-51-18

ИИ-03-06

МАРКА ПН-51-18

ЛИСТ 9-30

74

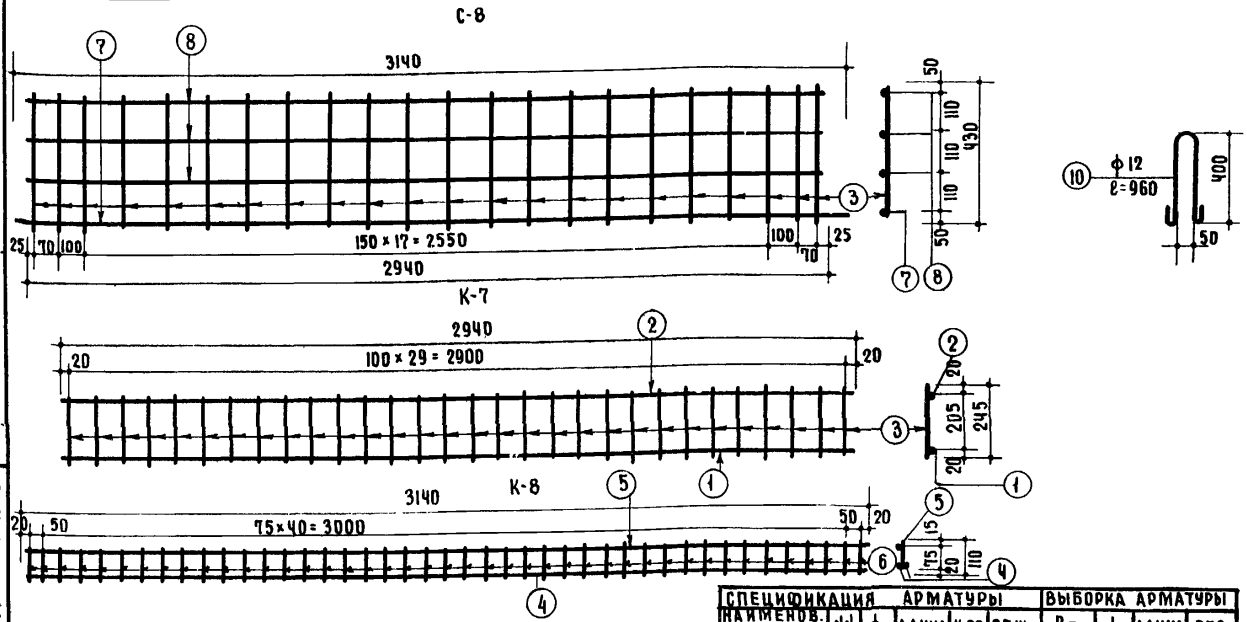

ПРИМЕЧАНИЯ:

1. Бетон марки „М-150" с объемным весом не более 2000 кг/м^3.
2. Размеры в мм.
3. Поддон ПН-51-18 является составной частью блока Н-51-18
4. План, сечения, разрезы смотри лист 9-30.
5. Объем бетона 0.213 м^3.
6. Вес поддона 405 кг.
7. Арматура принята: для стержней поз. ⑦⑧⑨ из холоднотянутой проволоки (R_a=4500 кг/см^2), для стержней поз. ①④ из горячекатанной периодического профиля (R_a=2400 кг/см^2), для остальных стержней из Ст-3 (R_a=2100 кг/см^2).

СПЕЦИФИКАЦИЯ АРМАТУРЫ

НАИМЕНОВ. ЭЛЕМЕНТОВ NN	шт.	NN ст.	ф мм	ДЛИНА мм.	К-ВО шт	ОБЩ. ДЛИН. м.
К-7	2	1	ф18	2940	2	5.88
		2	8	2940	2	5.88
		3	6	245	60	14.7
К-8	1	4	ф16	3140	2	6.28
		5	8	3140	1	3.14
		6	6	110	43	4.73
С-8	1	7	3	3140	1	3.14
		8	3	2940	3	8.82
		9	3	430	22	9.46
МОНТ. ДЕТАЛ.		10	18	960	2	1.92

ВЫБОРКА АРМАТУРЫ

R_a кг/см^2	ф мм	ДЛИНА м	ВЕС кг.
2100	6	19.41	4.32
	8	9.02	3.56
	12	1.92	1.71
4500	3	21.42	1.18
2400	ф16	6.28	9.95
	ф18	5.88	11.95
	ИТОГО		32.47

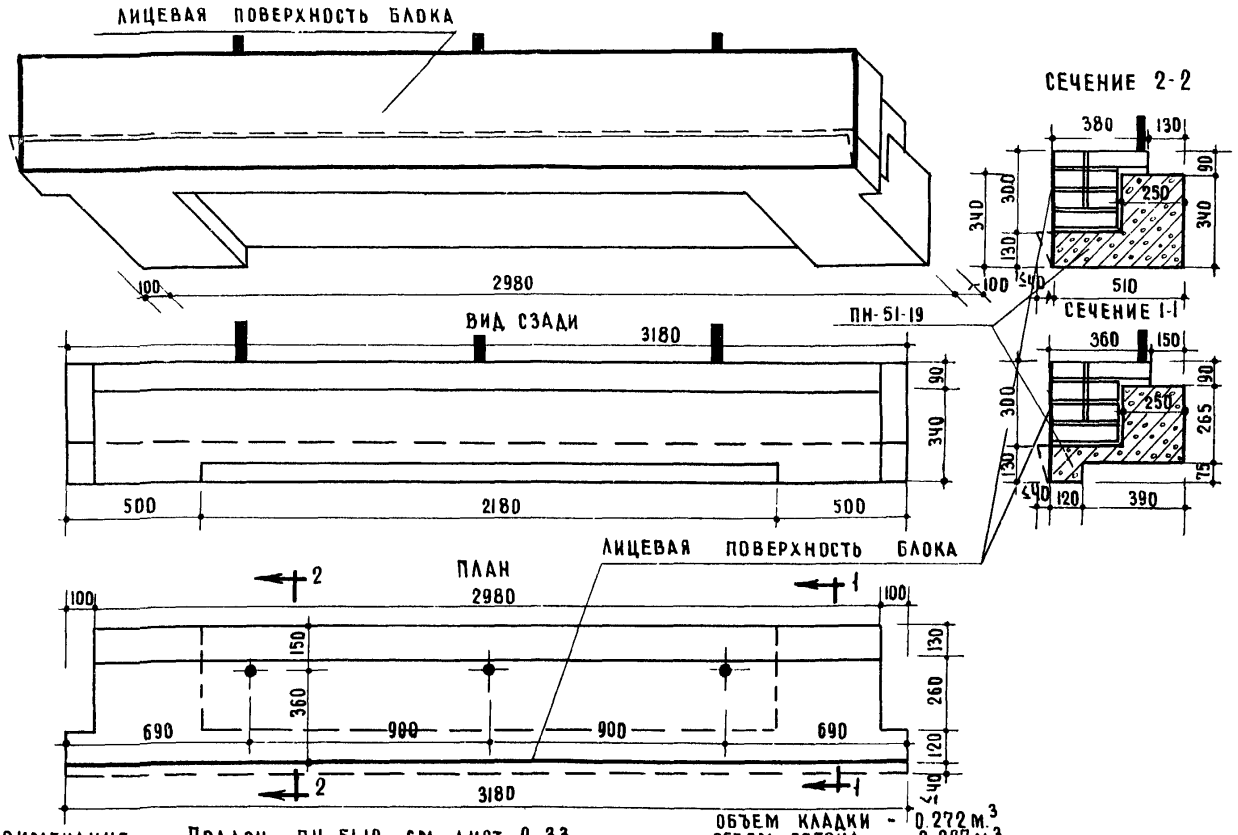

ПРИМЕЧАНИЕ: ПОДДОН ПН-51-19 СМ. ЛИСТ 9-33

ОБЪЕМ КЛАДКИ - 0.272 м.³
ОБЪЕМ БЕТОНА - 0.297 м.³
ВЕС КЛАДКИ - 394 кг.
ВЕС БЕТОНА - 564 кг.
ОБЩИЙ ВЕС БЛОКА - 958 кг.

ЗАПОЛНЯЕТСЯ ПРОЕКТНОЙ ОРГАНИЗАЦИЕЙ

ОРГАНИЗАЦИЯ ОБЪЕКТ			ОБЪЕКТ №
ДОЛЖНОСТЬ	ФАМИЛИЯ	ПОДПИСЬ	ЛИСТА ПОПР.

КРУПНЫЕ КИРПИЧНЫЕ БЛОКИ

НАРУЖНЫЙ ПОДБАЛКОННЫЙ ПЕРЕМЫЧЕЧНЫЙ БЛОК

ИИ-03-06

МАРКА Н-51-19

ЛИСТ 9-32

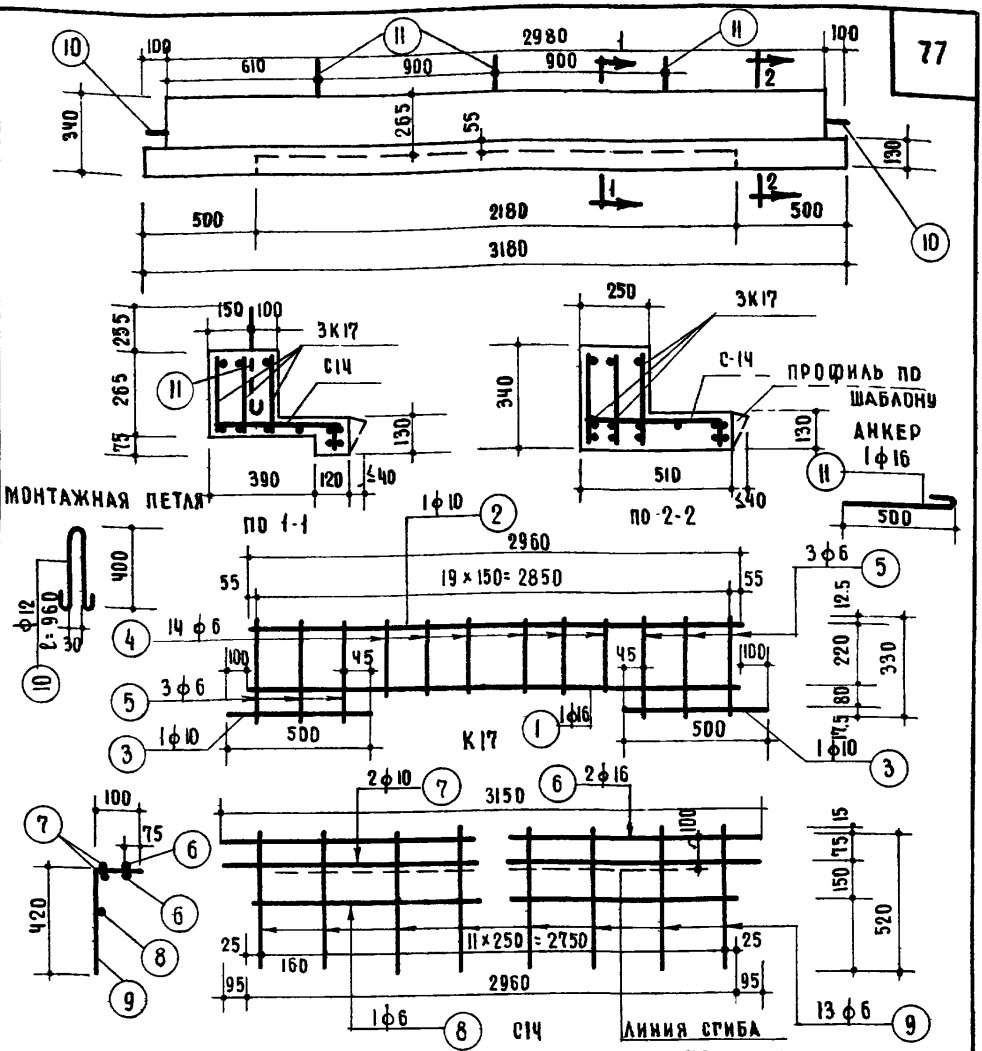

СПЕЦИФИКАЦИЯ АРМАТУРЫ

НАИМЕН. ЭЛЕМЕНТ. №№	ШТ.	№№ СТ.	ф мм	ДЛИНА мм.	КОЛ. ШТ.	ОБЩ. ДЛИНА М.
К-17	3	1	16	2960	3	8.80
		2	10	2960	3	8.88
		3	10	500	6	3.0
		4	6	250	42	10.5
		5	6	330	18	5.94
С-14	1	6	16	3150	2	6.30
		7	10	3150	2	2.30
		8	6	2960	1	2.96
		9	6	520	13	6.76
МОНТ. ПЕТЛИ		10	12	960	2	1.92
АНКЕРЫ		11	16	600	3	1.80

ВЫБОРКА АРМАТУРЫ

Ra кг/см²	ф мм.	ОБЩ. ДЛИН М.	ОБЩ. ВЕС КГ.
2400	16	16.98	26.80
	10	18.18	11.20
2100	12	1.92	1.7
	6	26.16	5.8
ИТОГО:			45.5

ПРИМЕЧАНИЯ:

1. Бетон марки „150" с объемным весом не более 2000 кг/м³
2. Арматура ф16 и 10 из горячекатанной стали Ст-5 периодического профиля с Ra = 2400 кг/см², ф6; 12 из круглой горячекатанной стали Ст-3 с Ra = 2100 кг/см².
3. Сварные сетки выполнять по ТУ-73-56, и 103-52 и ТУ-117-55
4. Размеры в миллиметрах
5. Объем поддона - 0.297м³
6. Вес поддона - 564кг.

ЗАПОЛНЯЕТСЯ ПРОЕКТНОЙ ОРГАНИЗАЦИЕЙ			КРУПНЫЕ КИРПИЧНЫЕ БЛОКИ	ИИ-03-06
ОРГАНИЗАЦИЯ ОБЪЕКТ		ОБЪЕКТ N	ПОДДОН ПН-51-19 К БЛОКУ Н-51-19	МАРКА ПН-51-19 / ЛИСТ 9-33
ДОЛЖНОСТЬ	ФАМИЛИЯ	ПОДПИСЬ	N ЛИСТА ПО ПР.	

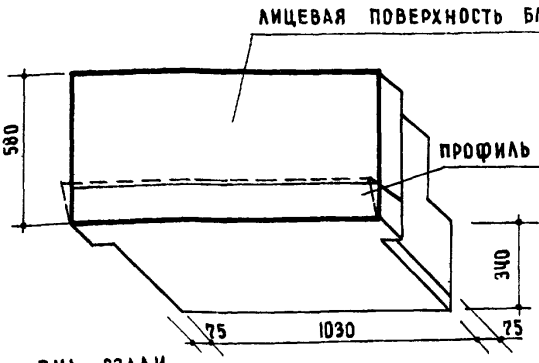

ВИД СЗАДИ

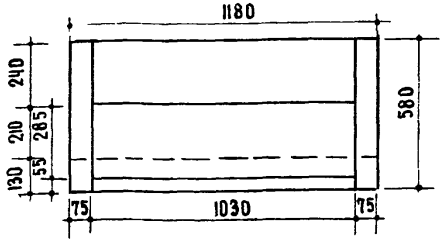

ПЛАН

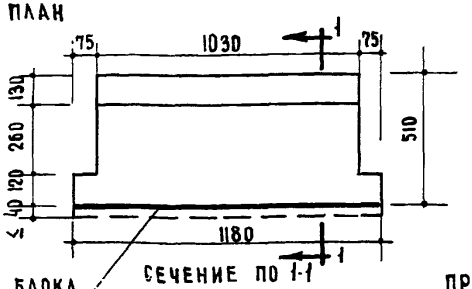

ЛИЦЕВАЯ ПОВЕРХНОСТЬ БЛОКА

СЕЧЕНИЕ ПО 1-1

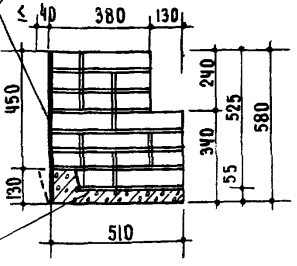

ПН-51-20

ОБЪЕМ КЛАДКИ - 0.242 м³
ОБЪЕМ БЕТОНА - 0.041 м³
ВЕС КЛАДКИ - 351 кг.
ВЕС БЕТОНА - 78 кг.
ВЕС БЛОКА - 429 кг.

ПРИМЕЧАНИЕ:

Поддон ПН-51-20 см. лист 10-11.

ЗАПОЛНЯЕТСЯ ПРОЕКТНОЙ ОРГАНИЗАЦИЕЙ			КРУПНЫЕ КИРПИЧНЫЕ БЛОКИ	ИИ-03-06	
ОРГАНИЗАЦИЯ		ОБЪЕКТ N	НАРУЖНЫЙ ПОЯСНОЙ БЛОК	МАРКА	ЛИСТ
ДОЛЖНОСТЬ	ФАМИЛИЯ	ПОДПИСЬ	ЛИСТА ПО ПР.	И-51-20	10-10

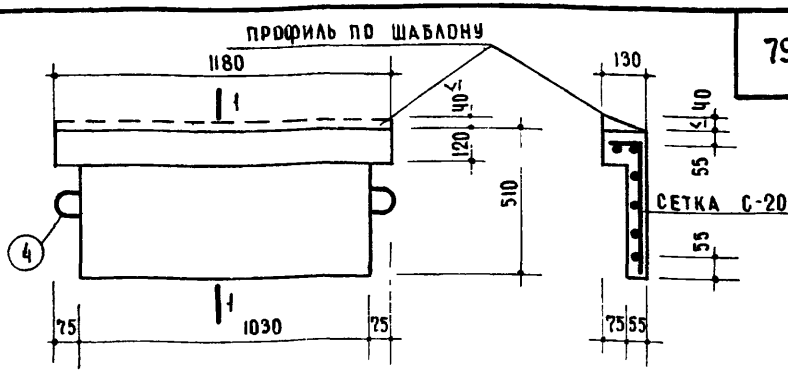

ПЛАН

СЕЧЕНИЕ 1-1

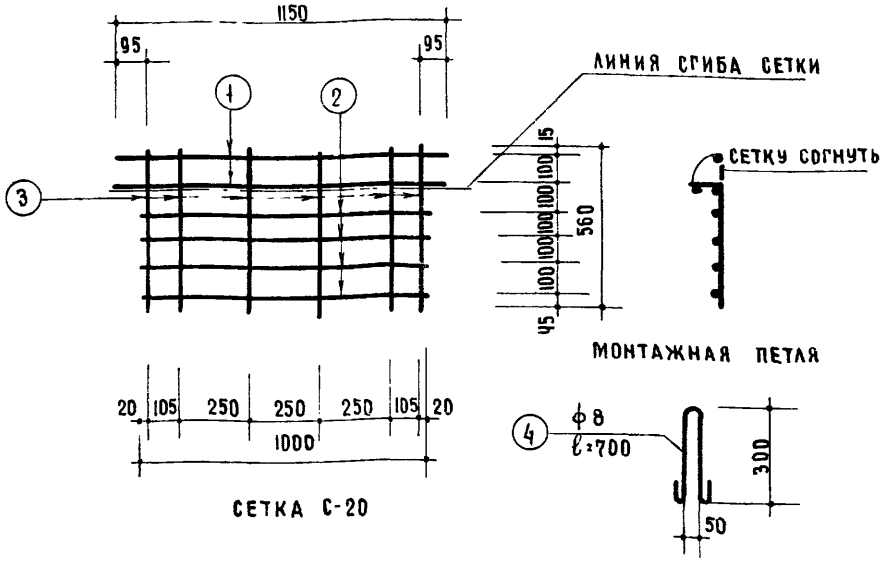

СЕТКА С-20

ПРИМЕЧАНИЯ:

1. Бетон марки „100" с объемным весом не более 2000 кг/м³
2. Арматура ф4 из холоднотянутой проволоки с Ra = 4500 кг/см² ф8 из стали СТ-3 (Ra = 2100 кг/см²)
3. Сварные сетки выполнять по ТУ-23-56, И-103-52 и ТУ-117-55
4. Размеры в мм.

СПЕЦИФИКАЦИЯ АРМАТУРЫ							ВЫБОРКА		
СЕТКИ		N СТ.	ф мм	ДЛИНА мм.	КОЛ. ШТ.	ОБЩ. ДЛИНА М.	ф мм.	ОБЩ. ДЛИНА М	ОБЩ. ВЕС КГ.
N	КОЛ. ШТ.								
С-20	1	1	ч	1150	2	2.30	8	1.52	0.60
		2	ч	1000	ч	4.00	ч	9.66	0.96
		3	ч	560	6	3.36			
МОНТАЖН. ПЕТЛЯ		ч	8	760	2	1.52	ИТОГО		1.56

ЗАПОЛНЯЕТСЯ ПРОЕКТНОЙ ОРГАНИЗАЦИЕЙ			КРУПНЫЕ КИРПИЧНЫЕ БЛОКИ.	ИИ-03-06	
ОРГАНИЗАЦИЯ		ОБЪЕКТ N			
ОБЪЕКТ		ЛИСТА ПО ПР.			
ДОЛЖНОСТЬ	ФАМИЛИЯ	ПОДПИСЬ	ПОДДОН ПН-51-20 К БЛОКУ Н-51-20	МАРКА ПН-51-20	ЛИСТ 10-11

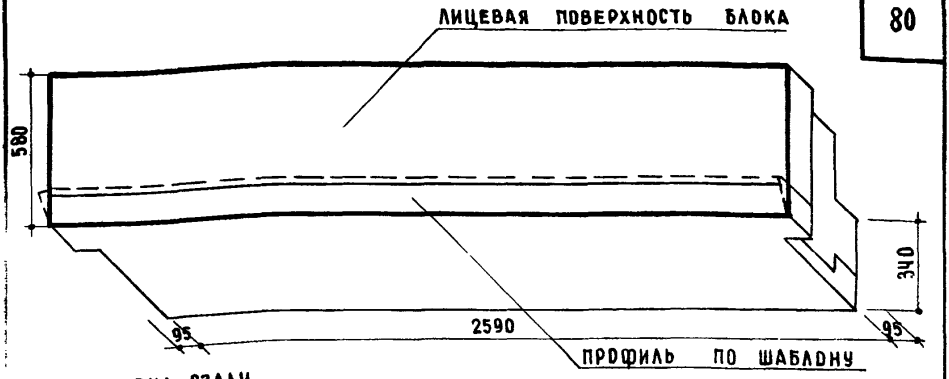

ВИД СЗАДИ

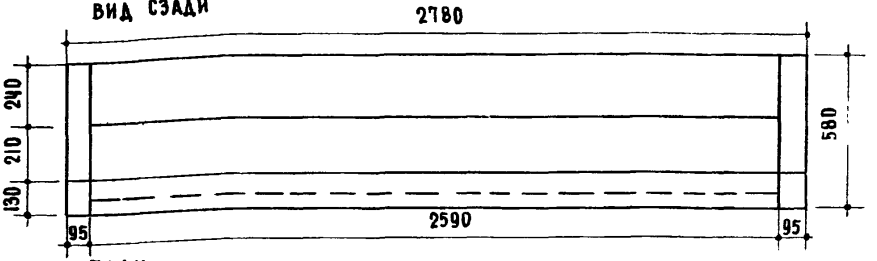

ПЛАН

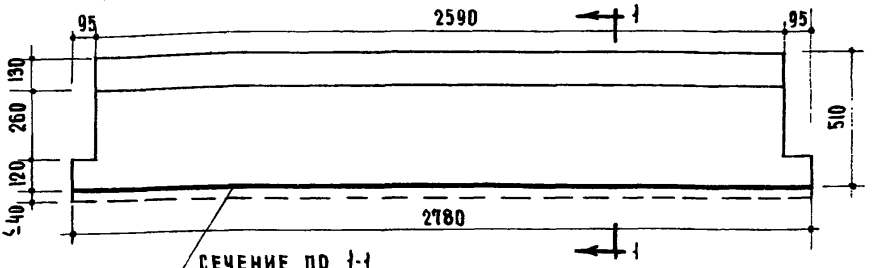

СЕЧЕНИЕ ПО 1-1

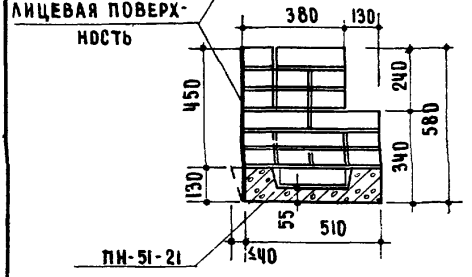

ОБЪЕМ КЛАДКИ	- 0.573 м^3
ОБЪЕМ БЕТОНА	- 0.123 м^3
ВЕС КЛАДКИ	- 831 кг
ВЕС БЕТОНА	- 234 кг
ВЕС БЛОКА	- 1065 кг

ПРИМЕЧАНИЕ:

Поддон ПН-51-21 см. лист 10-13

ЗАПОЛНЯЕТСЯ ПРОЕКТНОЙ ОРГАНИЗАЦИЕЙ			КРУПНЫЕ КИРПИЧНЫЕ БЛОКИ	ИИ-03-06
ОРГАНИЗАЦИЯ		ОБЪЕКТ N	НАРУЖНЫЙ ПОЯСНОЙ БЛОК.	МАРКА Н-51-21	ЛИСТ 10-12
ОБЪЕКТ		ЛИСТА ПО ПР.			
ДОЛЖНОСТЬ	ФАМИЛИЯ / ПОДПИСЬ				

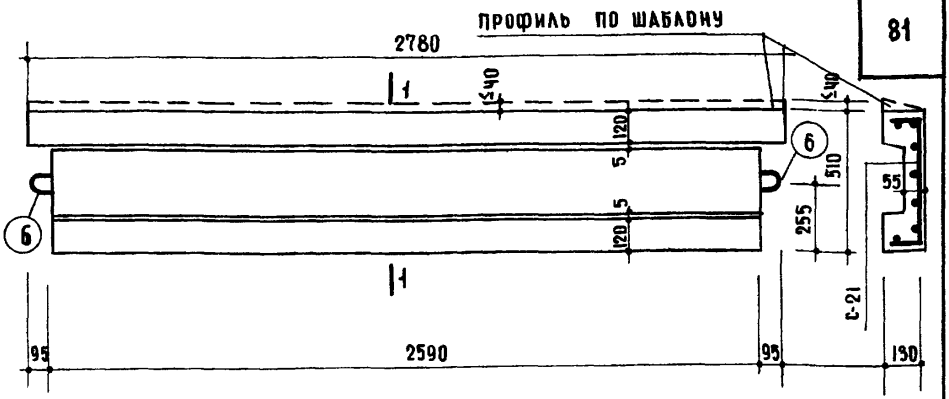

ПЛАН СЕЧЕНИЕ 1-1

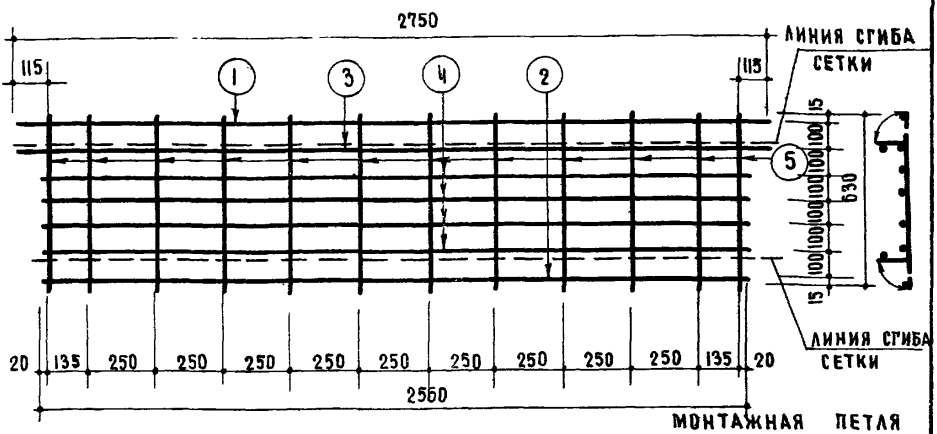

СЕТКА С-21

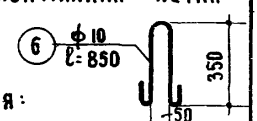

СПЕЦИФИКАЦИЯ АРМАТУРЫ							ВЫБОРКА		
СЕТКИ		N ст.	ф мм	ДЛИНА мм	К-ВО шт.	ОБЩ. ДЛИНА м	ф мм	ОБЩ. ДЛИНА м	ОБЩ. ВЕС кг.
N	КОЛ. ШТ								
С-21	1	1	10	2750	1	2.75	10	11.01	4.32
		2	10	2560	1	2.56			
		3	8	2750	1	2.75	8	12.99	5.12
		4	8	2560	4	10.24			
		5	6	630	12	7.56	6	7.56	1.68
МОНТАЖНАЯ ПЕТЛЯ		6	10	850	2	1.70	ИТОГО		11.12

ПРИМЕЧАНИЯ:

1. Бетон марки „100" с объемным весом не более 2000 кг/м³
2. Арматура ф 8 и 10 из горячекатанной стали Ст 5 периодического профиля с R_a = 2400 кг/см²; ф 6 из горячекатанной стали Ст 3 с R_a = 2100 кг/см²
3. Сварные сетки выполнять по ТУ-73-56, И-103-52 и ТУ-117-55
4. Размеры в миллиметрах.

ЗАПОЛНЯЕТСЯ ПРОЕКТНОЙ ОРГАНИЗАЦИЕЙ			КРУПНЫЕ КИРПИЧНЫЕ БЛОКИ	ИИ-03-06	
ОРГАНИЗАЦИЯ ОБЪЕКТ		ОБЪЕКТ N	Поддон ПН-51-21 к блоку Н-51-21	МАРКА ПН-51-21	ЛИСТ 10-13
ДОЛЖНОСТЬ	ФАМИЛИЯ / ПОДПИСЬ	N ЛИСТА ПО ПР.			

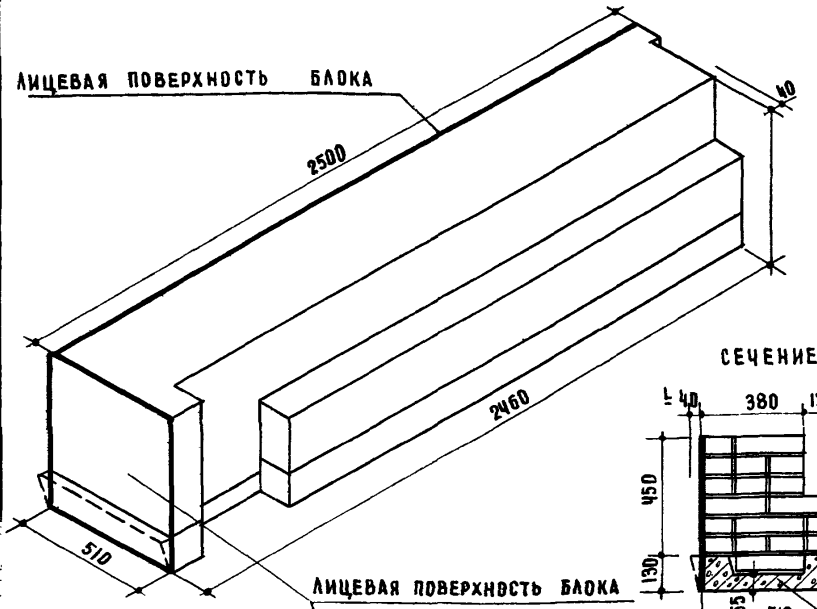

СЕЧЕНИЕ ПО 1-1

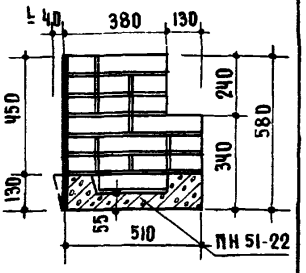

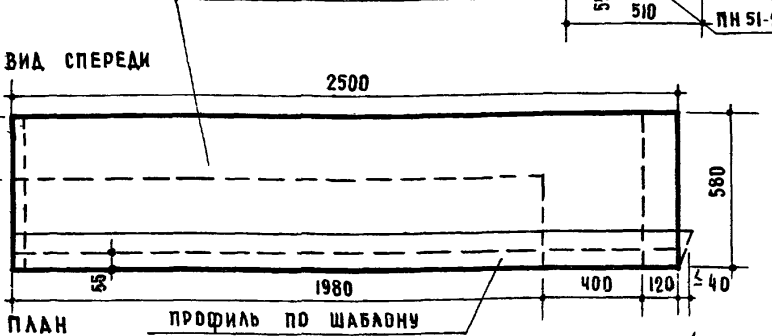

ВИД СПЕРЕДИ

ПЛАН

ПРОФИЛЬ ПО ШАБЛОНУ

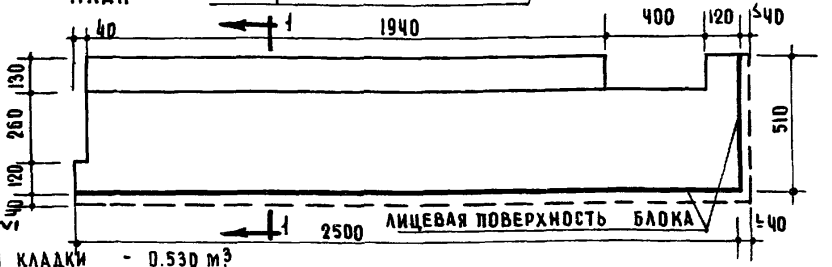

ОБЪЕМ КЛАДКИ	-	0.530 м³
ОБЪЕМ БЕТОНА	-	0.110 м³
ВЕС КЛАДКИ	-	768 КГ.
ВЕС БЕТОНА	-	209 КГ.
ВЕС БЛОКА	-	977 КГ.

ПРИМЕЧАНИЕ:

ПОДДОН ПН-51-22 СМ. ЛИСТ 10-15

ЗАПОЛНЯЕТСЯ ПРОЕКТНОЙ ОРГАНИЗАЦИЕЙ

ОРГАНИЗАЦИЯ ОБЪЕКТ			ОБЪЕКТ N. N ЛИСТА ПО ПР.
ДОЛЖНОСТЬ	ФАМИЛИЯ	ПОДПИСЬ	

КРУПНЫЕ КИРПИЧНЫЕ БЛОКИ | ИИ-03-06

НАРУЖНЫЙ ПОЯСНОЙ УГЛОВОЙ БЛОК (ПРАВЫЙ)

МАРКА	ЛИСТ
Н-51-22	10-14

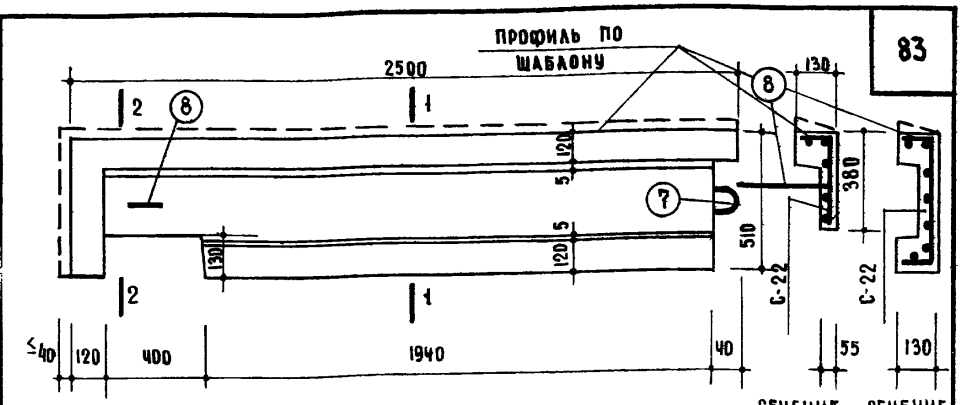

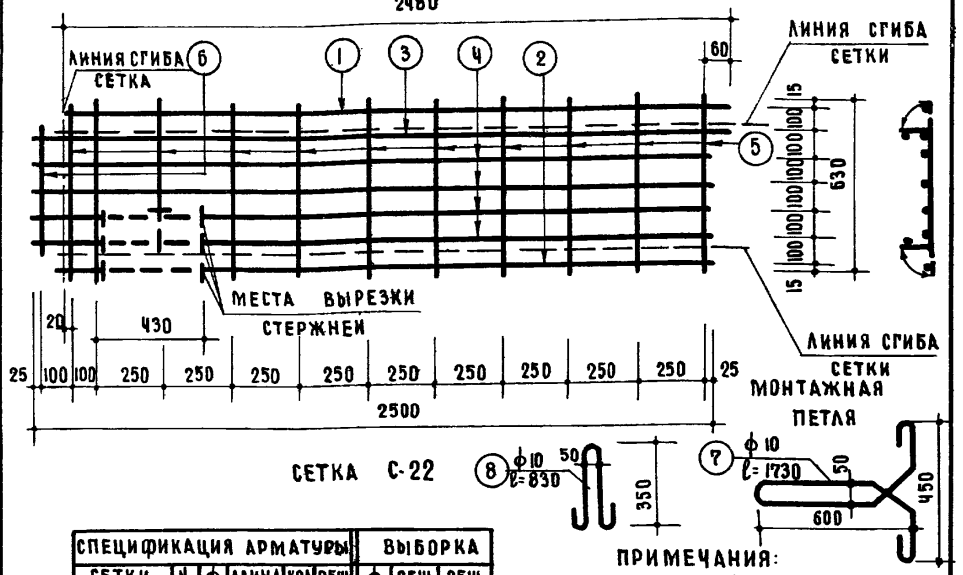

СЕТКА С-22

СПЕЦИФИКАЦИЯ АРМАТУРЫ								ВЫБОРКА			
СЕТКИ		N ст.	ϕ мм	ДЛИНА мм	КОЛ шт.	ОБЩ ДЛИНА м.		ϕ мм	ОБЩ. ДЛИНА м	ОБЩ. ВЕС кг.
N	КОЛ ШТ									
С-22	1	1	10	2480	1	2.48		10	7.46	4.60
		2	10	2400	1	2.40				
		3	8	2535	1	2.53		8	12.53	4.88
		4	8	2500	4	10.00				
		5	6	630	11	6.93		6	7.36	1.64
		6	6	430	1	0.43				
МОНТАЖН. ПЕТЛИ		7	10	850	1	0.85		ИТОГО		11.12
		8	10	1730	1	1.73				

ПРИМЕЧАНИЯ:

1. БЕТОН МАРКИ „100" С ОБЪЕМНЫМ ВЕСОМ НЕ БОЛЕЕ 2000 кг/м³
2. АРМАТУРА ϕ8 И 10 ИЗ ГОРЯЧЕКАТАННОЙ СТАЛИ Ст5 ПЕРИОДИЧЕСКОГО ПРОФИЛА С R_a = 2400 кг/см², ϕ6 ИЗ КРУГЛОЙ ГОРЯЧЕКАТАННОЙ СТАЛИ Ст3с R_a = 2100 кг/см²
3. СВАРНЫЕ СЕТКИ ВЫПОЛНЯТЬ ПО ТУ 73-56, И-103-52 И ТУ-117-55
4. РАЗМЕРЫ В МИЛЛИМЕТРАХ.

ЗАПОЛНЯЕТСЯ ПРОЕКТНОЙ ОРГАНИЗАЦИЕЙ			КРУПНЫЕ КИРПИЧНЫЕ БЛОКИ	ИИ-03-06	
ОРГАНИЗАЦИЯ		ОБЪЕКТ N			
ОБЪЕКТ					
ДОЛЖНОСТЬ	ФАМИЛИЯ	ПОДПИСЬ	ПОДДОН ПН-51-22 К БЛОКУ Н-51-22	МАРКА ПН-51-22	ЛИСТ 10-15
			ЛИСТ N ПО ПР.		

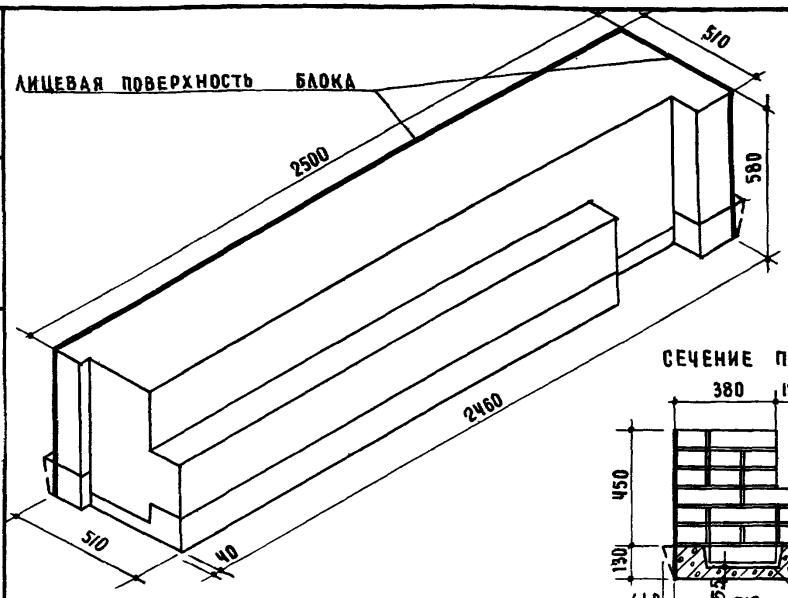

СЕЧЕНИЕ ПО 1-1

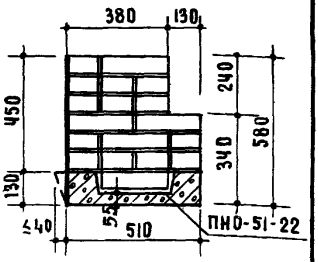

ВИД СПЕРЕДИ

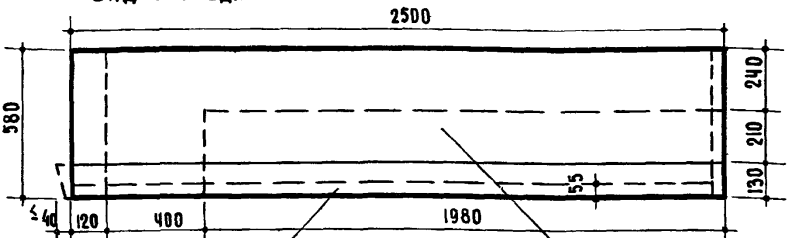

ПРОФИЛЬ ПО ШАБЛОНУ

ПЛАН

ЛИЦЕВАЯ ПОВЕРХНОСТЬ БЛОКА

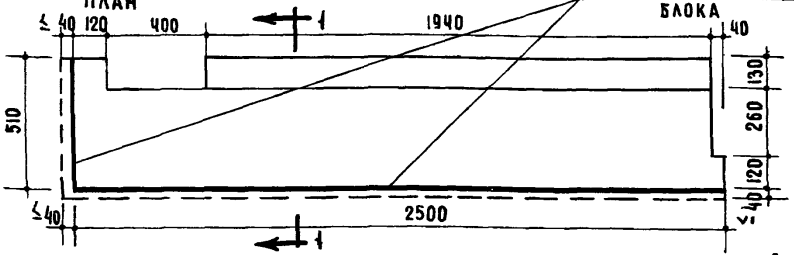

ПРИМЕЧАНИЕ

Поддон ПНО-51-22
см. лист 10-17

Объем кладки	0.530 м³
Объем бетона	0.110 м³
Вес кладки	768 кг.
Вес бетона	209 кг.
Вес блока	977 кг.

ЗАПОЛНЯЕТСЯ ПРОЕКТНОЙ ОРГАНИЗАЦИЕЙ				КРУПНЫЕ КИРПИЧНЫЕ БЛОКИ	ИИ-03-06	
ОРГАНИЗАЦИЯ ОБЪЕКТ			ОБЪЕКТ N	Наружный поясной угловой блок /левый/	МАРКА	ЛИСТ
ДОЛЖНОСТЬ	ФАМИЛИЯ	ПОДПИСЬ	N ЛИСТА ПО ПР.		НО-51-22	10-16

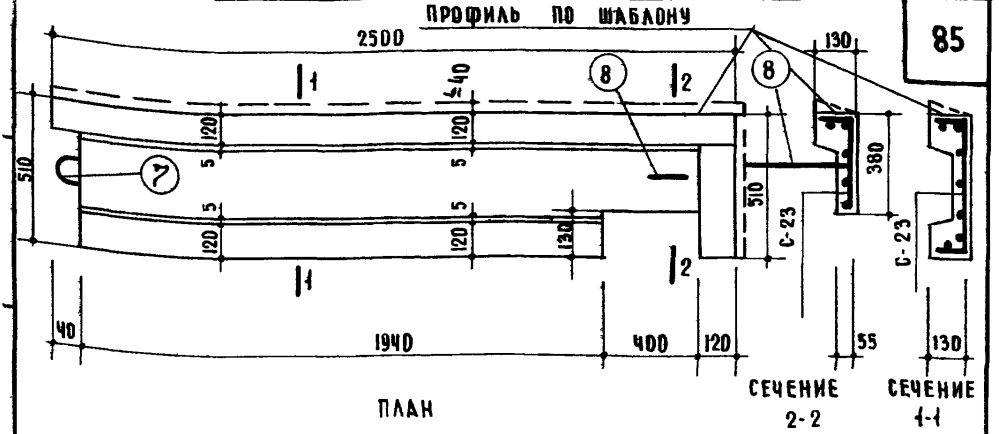

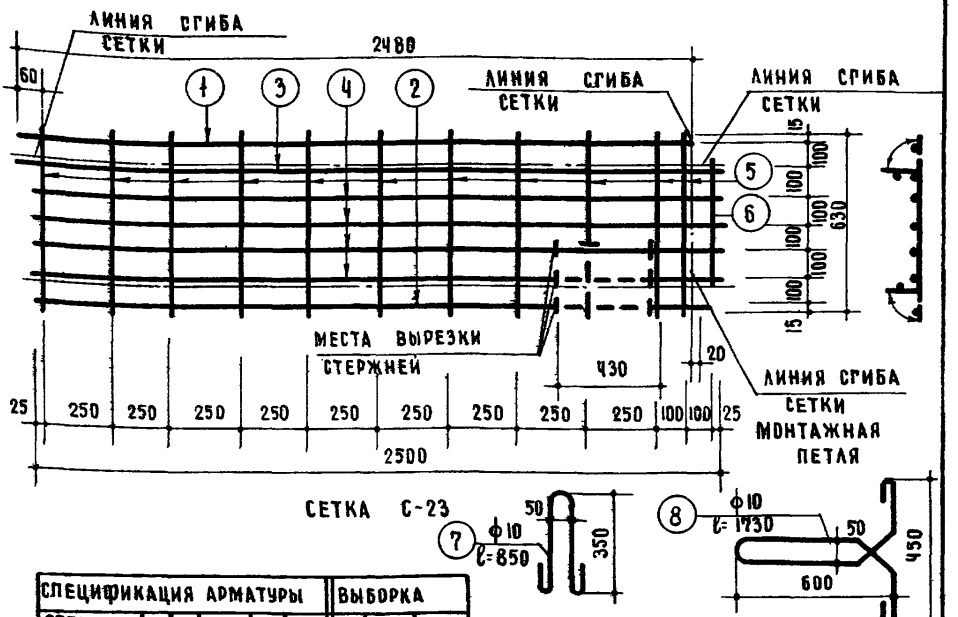

СПЕЦИФИКАЦИЯ АРМАТУРЫ							ВЫБОРКА		
СЕТКИ		N ст.	ф мм	ДЛИНА мм.	КОЛ. шт.	ОБЩ. ДЛИНА м	ф мм	ОБЩ. ДЛИНА м	ОБЩ. ВЕС кг.
N	КОЛ. шт.								
С-23	1	1	10	2480	1	2.48	10	7.46	4.60
		2	10	2400	1	2.40			
		3	8	2535	1	2.53	8	12.53	4.88
		4	8	2500	4	10.00			
		5	6	630	11	6.93	6	7.36	1.64
		6	6	420	1	0.43			
МОНТАЖН. ПЕТЛИ		7	10	850	1	0.85	ИТОГО		11.12
		8	10	1730	1	1.73			

ПРИМЕЧАНИЯ:

1. БЕТОН МАРКИ „100" С ОБЪЕМНЫМ ВЕСОМ НЕ БОЛЕЕ 2000 кг/м³
2. АРМАТУРА ф8 И 10 ИЗ ГОРЯЧЕКАТАННОЙ СТАЛИ Ст 5 ПЕРИОДИЧЕСКОГО ПРОФИЛЯ С R_a = 2400 кг/см², ф6 ИЗ КРУГЛОЙ ГОРЯЧЕКАТАННОЙ СТАЛИ Ст 3 С R_a = 2100 кг/см²
3. СВАРНЫЕ СЕТКИ ВЫПОЛНЯТЬ ПО ТУ-73-56 И 103-52 И ТУ-117-55
4. РАЗМЕРЫ В МИЛЛИМЕТРАХ.

ЗАПОЛНЯЕТСЯ ПРОЕКТНОЙ ОРГАНИЗАЦИЕЙ			КРУПНЫЕ КИРПИЧНЫЕ БЛОКИ	ИИ-03-06	
ОРГАНИЗАЦИЯ		ОБЪЕКТ N	ПОДДОН ПНО-51-22	МАРКА	ЛИСТ
ОБЪЕКТ		ЛИСТА ПО ПР.	БЛОКУ НО-51-22	ПНО-51-22	10-17
ДОЛЖНОСТЬ	ФАМИЛИЯ	ПОДПИСЬ			

БЛОКИ
ДЛЯ НАРУЖНЫХ СТЕН ТОЛЩИНОЙ 64 СМ

Сечение 1-1.

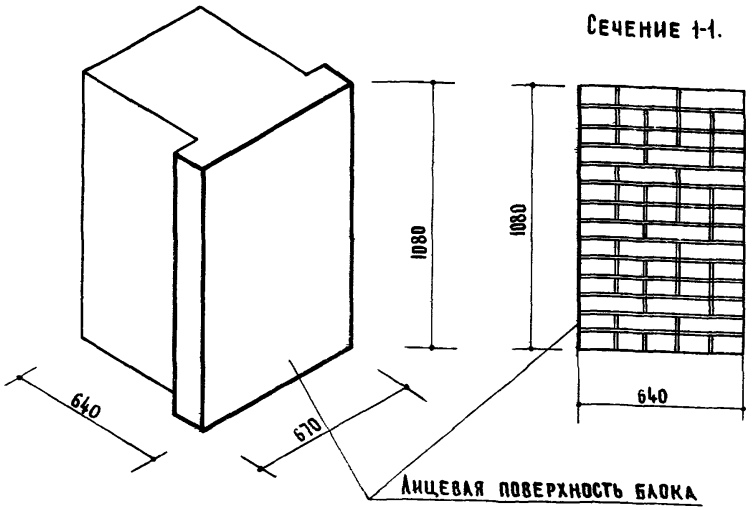

План

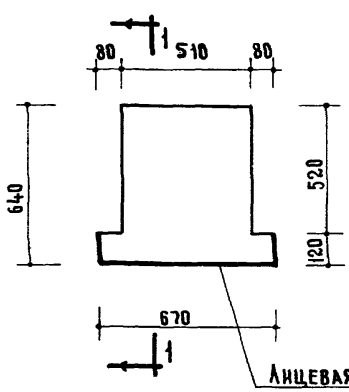

Объем блока 0.373 м³.
Вес блока из эффективного кирпича. 541 кг.

Заполняется проектной организацией.				Крупные кирпичные блоки	ИИ-03-06
Организация			Объект.	Наружные простеночные блоки.	Марка НС-64-2 Лист. 11-10
Должность	Фамилия	Подпись	№ листа по пр-ту		

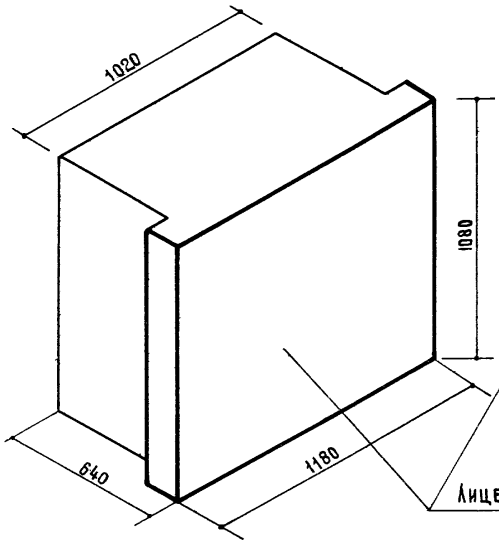

Сечение по 1-1

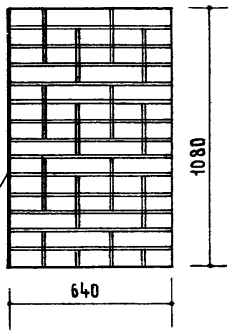

Лицевая поверхность блока

Объем блока 0.72 м³
Вес блока из эффективного кирпича 1044 кг.

План.

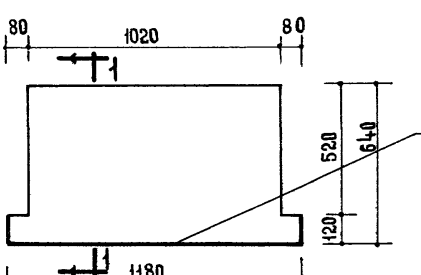

Заполняется проектной организацией.				Крупные кирпичные блоки	ИИ-03-06	
Организация объект			Объект №	Наружный простеночный блок.	Марка НС-64-3	Лист 11-11.
Должность	Фамилия	Подпись	№ листа по пр-ту			

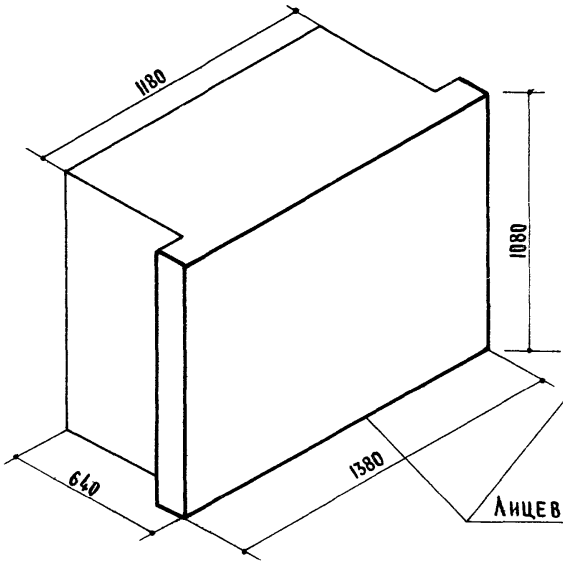

Сечение по 1-1

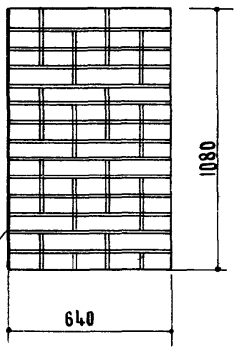

Лицевая поверхность блока

Объем блока 0.841 м³
Вес блока из эффективного кирпича 1.220 кг.

План.

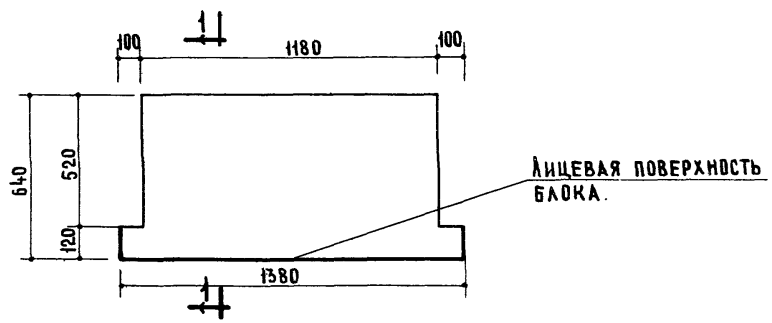

Заполняется проектной организацией				Крупные кирпичные блоки	ИИ-03-06	
Организация объект			Объект №	Наружный простеночный блок.	Марка	Лист
Должность	Фамилия	Подпись	Листа по пр-ту		НС-64-4	11-12

Сечение по 1-1.

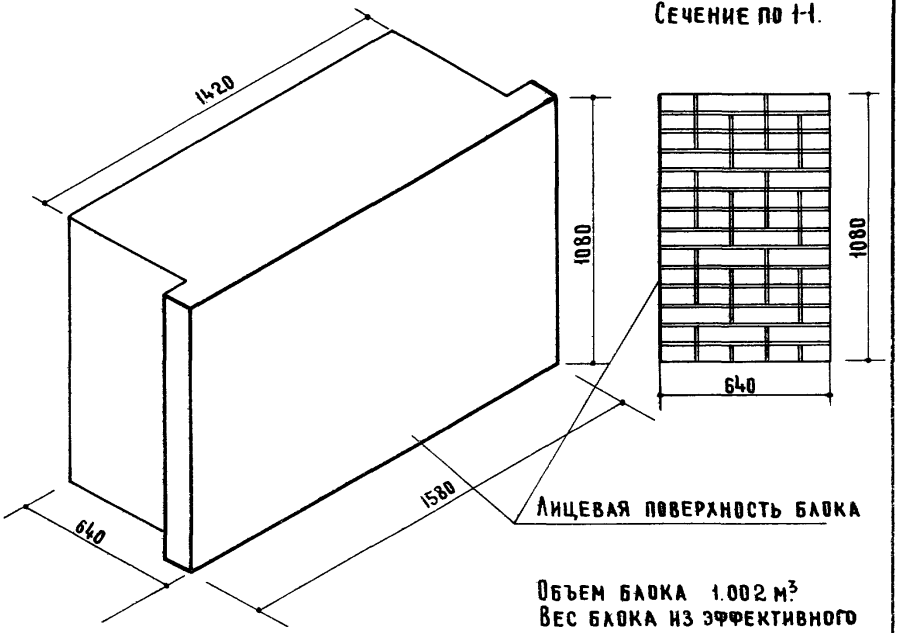

Объем блока 1.002 м³
Вес блока из эффективного кирпича 1452 кг.

План

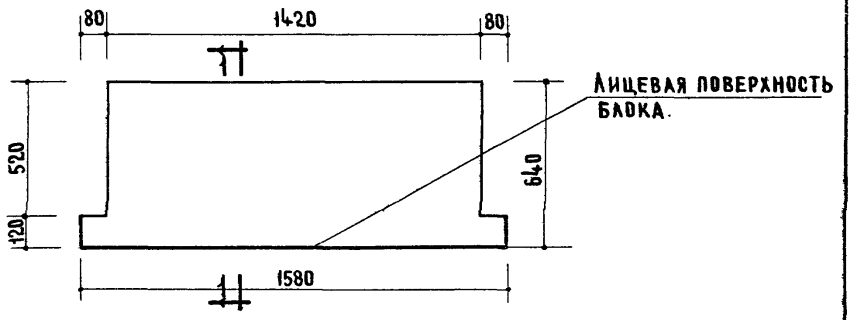

Заполняется проектной организацией			Крупные кирпичные блоки	ИИ-03-06	
Организация объект.		Объект №			
Должность	Фамилия	Подпись	№ листа по пр-ту	Наружный простеночный блок.	Марка НС-64-5 / Лист 11-13

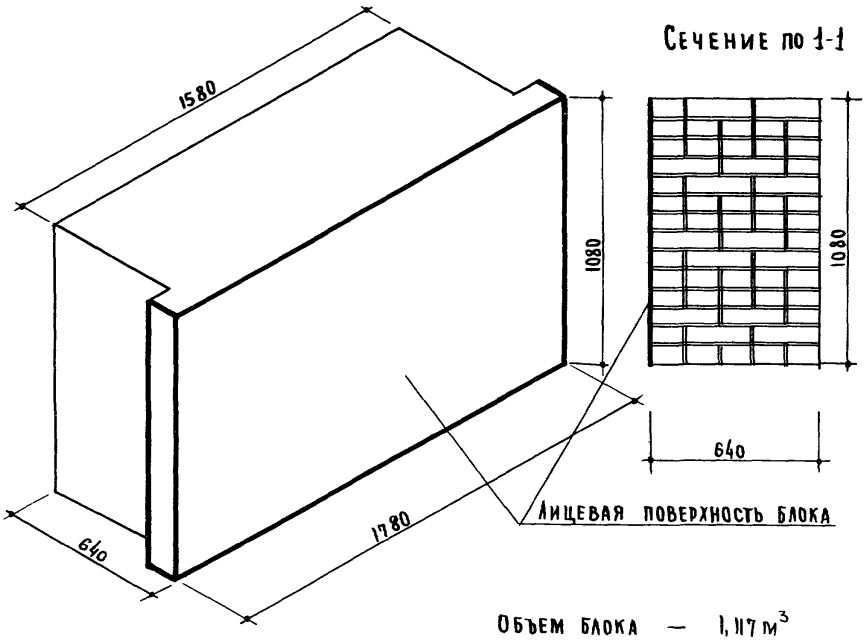

Объем блока — 1,117 м^3

Вес блока из эффективного кирпича — 1624 кг.

План

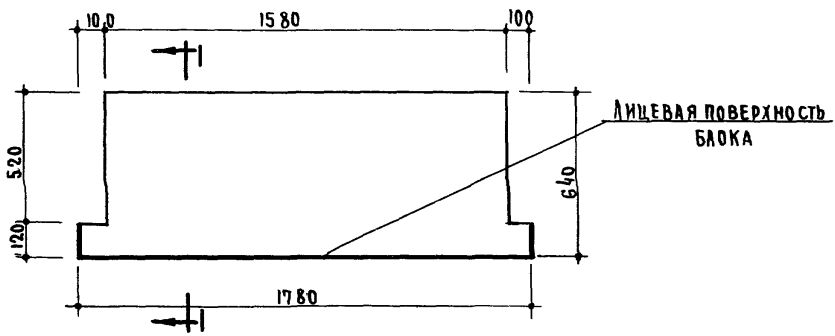

Заполняется проектной организацией				Крупные кирпичные блоки	ИИ-03-06	
Организация объект			Объект №	Наружный простеночный блок	Марка НС-64-6	Лист 11-14
Должность	Фамилия	Подпись	№ листа по пр-ту			

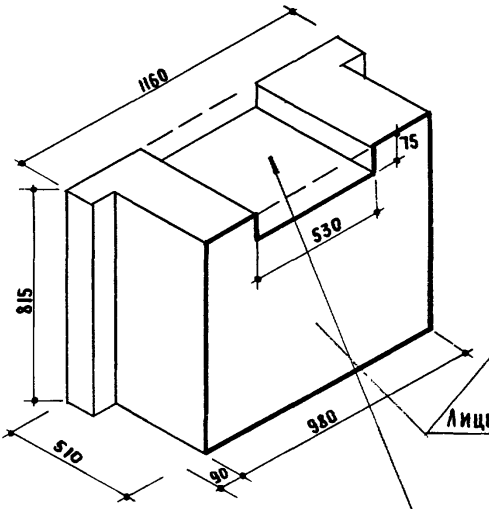

Сечение по 1-1

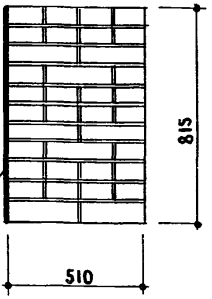

Лицевая поверхность блока

Щель для установки вентиляционного устройства применяется при спаренных переплетах (серия II)
При применении переплетов I серии щель не делать

План

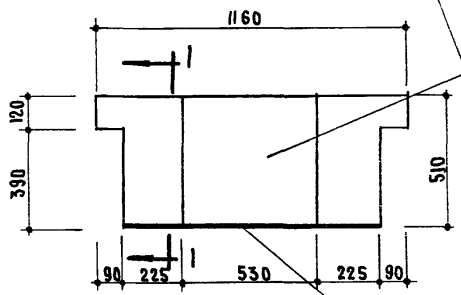

Лицевая поверхность блока

Объем блока — 0,426 м³

Вес блока из эффективного кирпича — 617 кг.

Заполняется проектной организацией				Крупные кирпичные блоки	ИИ-03-06	
Организация			Объект №	Наружный подоконный блок	Марка	Лист
Должность	Фамилия	Подпись	листа по пр-ту		Н-64-7	12-10

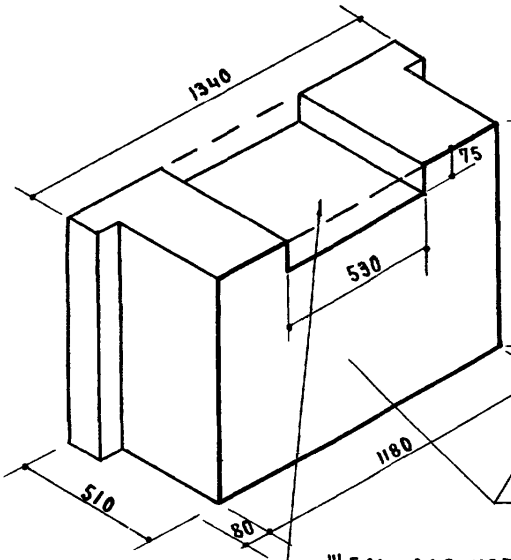

СЕЧЕНИЕ ПО 1-1

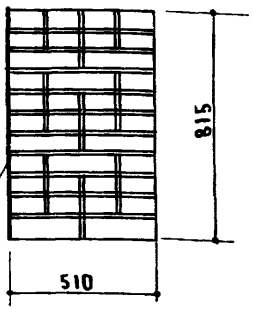

Лицевая поверхность блока

Щель для установки вентиляционного устройства применяется при спаренных переплетах (серия II)
При применении переплетов I серии щель не делать.

ПЛАН

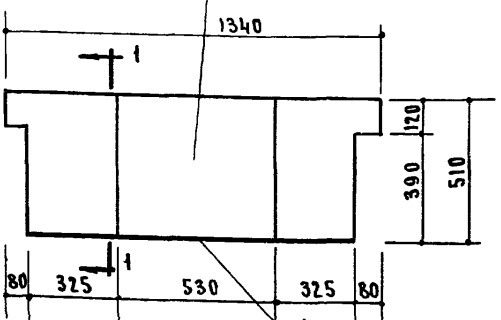

Лицевая поверхность блока.

Объем блока – 0.526 м³

Вес блока из эффективного кирпича - 763 кг

Заполняется проектной организацией				Крупные кирпичные блоки	ИИ-03-06
Организация			Объект N		
Должность	Фамилия	Подпись	Листа по пр.	Наружный подоконный блок	Н-64-8 / 12-11

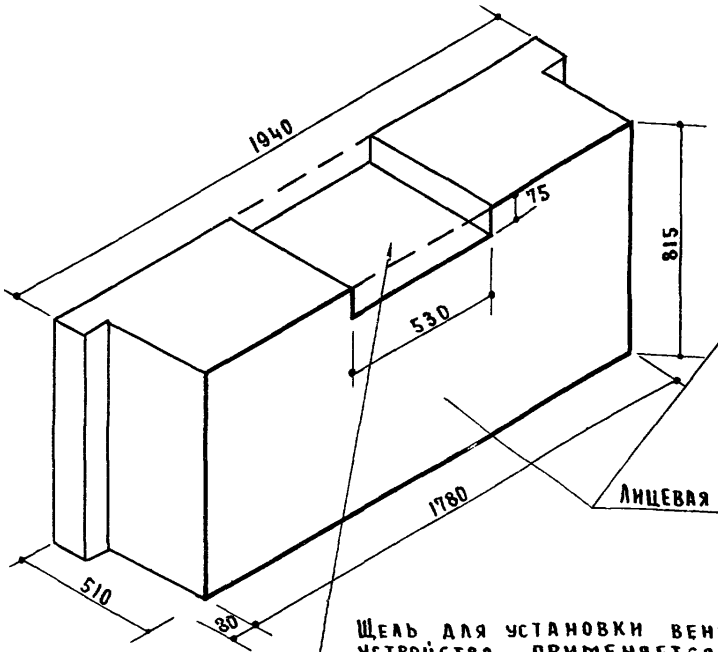

Сечение по 1-1

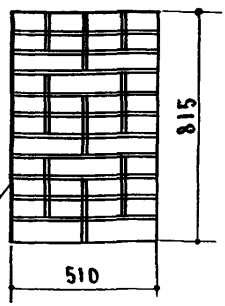

Лицевая поверхность блока

Щель для установки вентиляционного устройства применяется при спаренных переплетах (серия II).
При применении переплетов I серии щель не делать.

План

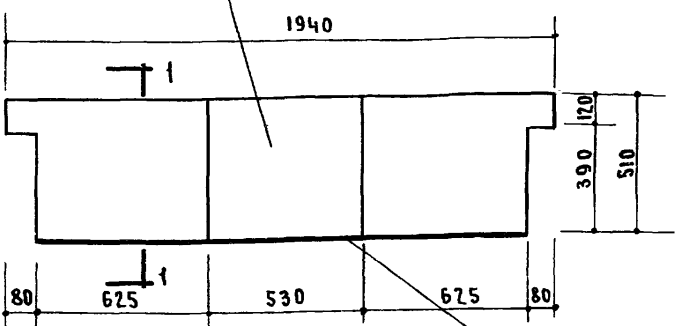

Лицевая поверхность блока

Объем блока - 0.779 м³

Вес блока из эффективного кирпича - 1132 кг.

Заполняется проектной организацией			Крупные кирпичные блоки	ИИ-03-06	
Организация		Объект N	Наружный подоконный блок.	Марка	Лист
Должность	Фамилия	Подпись	Листа попр.	Н-64-9	12-12

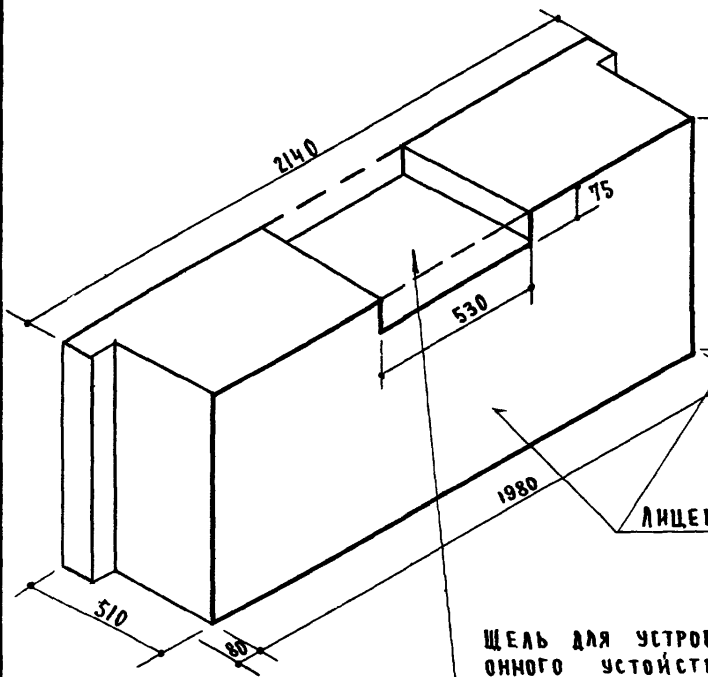

СЕЧЕНИЕ П01-1

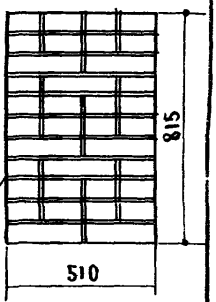

ЛИЦЕВАЯ ПОВЕРХНОСТЬ БЛОКА

ЩЕЛЬ ДЛЯ УСТРОЙВКИ ВЕНТИЛЯЦИОННОГО УСТОЙСТВА ПРИМЕНЯЕТСЯ ПРИ СПАРЕННЫХ ПЕРЕПЛЕТАХ (СЕРИЯ II)
ПРИ ПРИМЕНЕНИИ ПЕРЕПЛЕТОВ I СЕРИИ ЩЕЛЬ НЕ ДЕЛАТЬ

ПЛАН

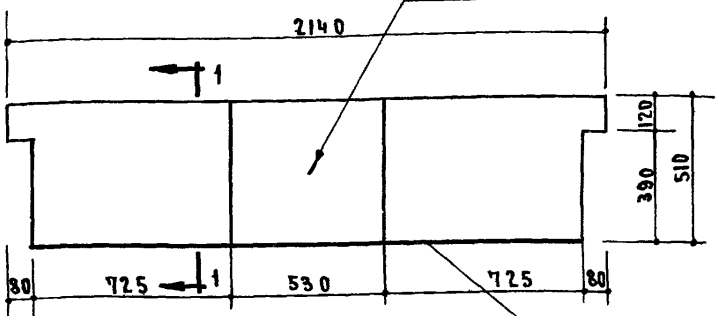

ЛИЦЕВАЯ ПОВЕРХНОСТЬ БЛОКА.

ОБЪЕМ БЛОКА – 0.859м³

ВЕС БЛОКА ИЗ ЭФФЕКТИВНОГО КИРПИЧА – 1245 КГ.

ЗАПОЛНЯЕТСЯ ПРОЕКТНОЙ ОРГАНИЗАЦИЕЙ				КРУПНЫЕ КИРПИЧНЫЕ БЛОКИ	ИИ-03-06	
ОРГАНИЗАЦИЯ ОБЪЕКТ			ОБЪЕКТ	НАРУЖНЫЙ ПОДОКОННЫЙ БЛОК.	МАРКА	ЛИСТ
ДОЛЖНОСТЬ	ФАМИЛИЯ	ПОДПИСЬ	ЛИСТА ПО ПР		Н-64-10	12-13

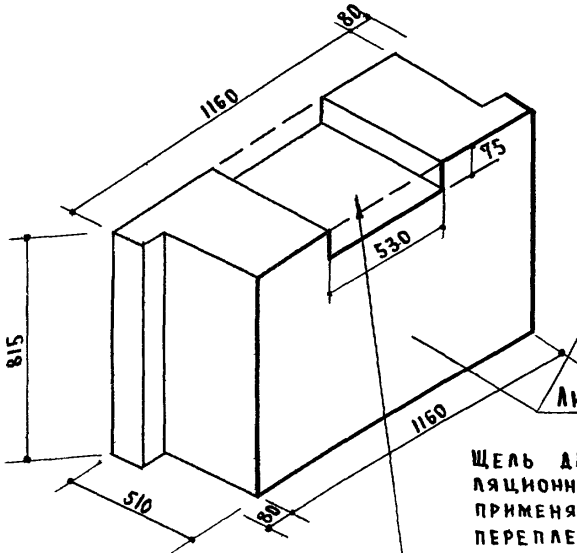

Сечение по 1-1

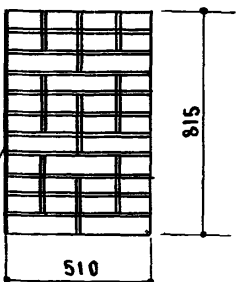

Лицевая поверхность блока

Щель для установки вентиляционного устройства применяется при спаренных переплетах (серия II)

При применении переплетов I серии щель не делать

План

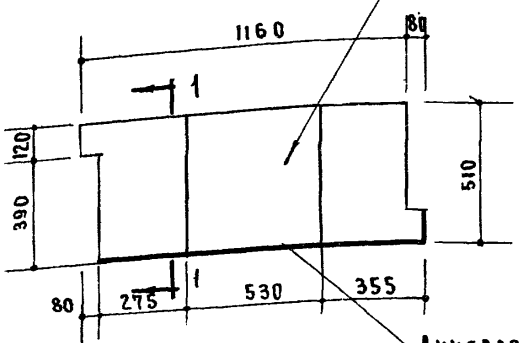

Объем блока – 0.482 м³

Вес блока из эффективного кирпича - 700кг.

Лицевая поверхность блока.

Заполняется проектной организацией			Крупные кирпичные блоки	ИИ-03-06	
Организация / объект		Объект N			
Должность	Фамилия	Подпись	N листа по пр.	Наружный подоконный блок (правый)	Марка Н-64-11 / Лист 12-14

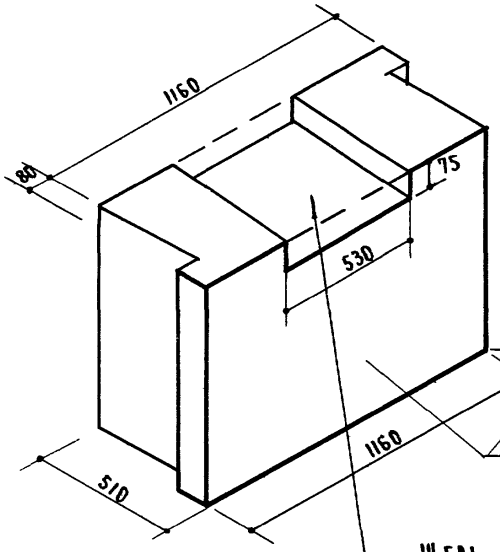

СЕЧЕНИЕ ПО 1-1

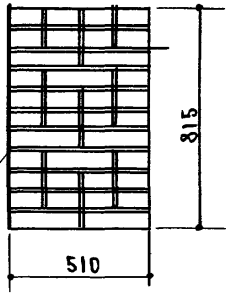

ЛИЦЕВАЯ ПОВЕРХНОСТЬ БЛОКА

ПЛАН

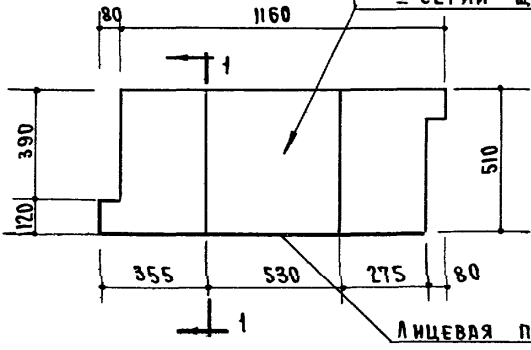

ЛИЦЕВАЯ ПОВЕРХНОСТЬ БЛОКА

Щель для установки вентиляционного устройства применяется. при спаренных переплетах (серия II)
При применении переплетов I серии щель не делать.

Объем блока - 0.482 м³

Вес блока
из эффективного кирпича-700кг

Заполняется проектной организацией			Крупные кирпичные блоки	ИИ-03-06	
Организация		Объект N	Наружный подоконный блок (левый)	Марка	Лист
Должность	Фамилия	Подпись	N листа по пр-ту	НО-64-И	12-15

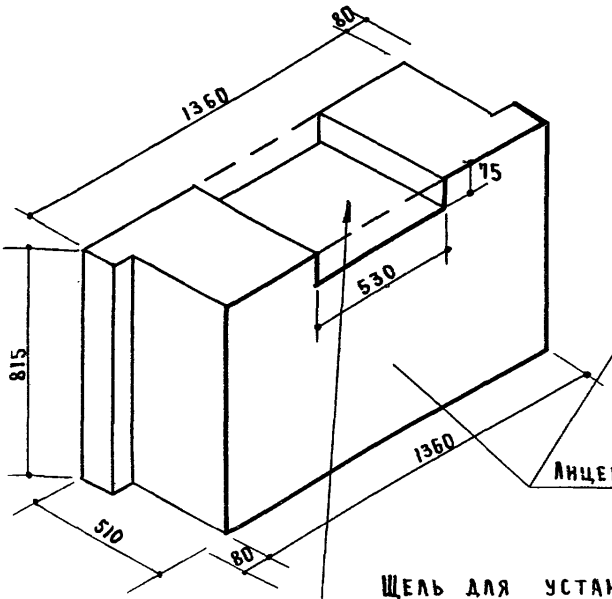

Сечение по 1-1

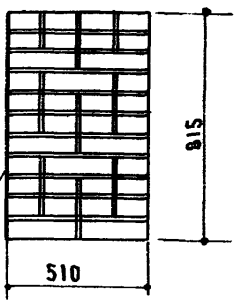

Лицевая поверхность блока.

Щель для установки вентиляционного устройства применяется при спаренных переплетах (серия II). При применении переплетов I серии щель не делать

План.



Лицевая поверхность блока.

Объем блока – 0.566 м^3

Вес блока

из эффективного кирпича-820кг.

Заполняется проектной организацией				Крупные кирпичные блоки	ИИ-03-06	
Организация			Объект N			
Должность	Фамилия	Подпись	N листа по пр-ту	Наружный подоконный блок (правый).	Марка	Лист
					К-64-12	12-16

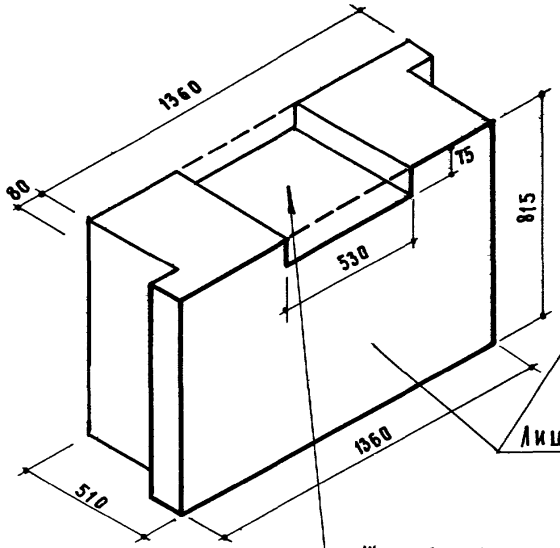

Сечение по 1-1

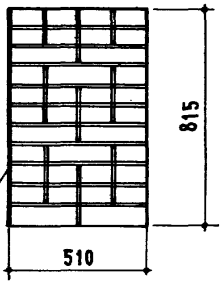

Лицевая поверхность блока.

Щель для установки вентиляционного устройства применяется при спаренных оконных переплетах (серия II.)
При применении переплетов I серии щель не делать.

План.

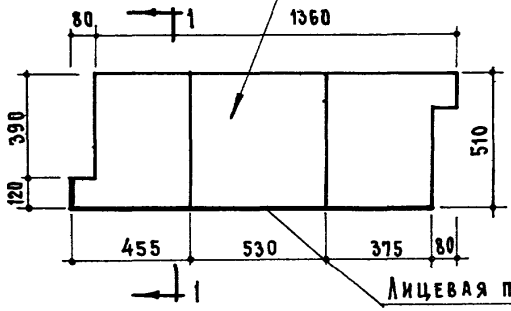

Лицевая поверхность блока.

Объем блока — 0.566м³.
Вес блока из эффективного кирпича — 820кг.

Заполняется проектной организацией				Крупные кирпичные блоки	ИИ-03-06
Организация объект.			Объект №		
Должность	Фамилия	Подпись	№ листа по пр.	Наружный подоконный (левый)	Марка. ИО 84-12 / Лист 12-17

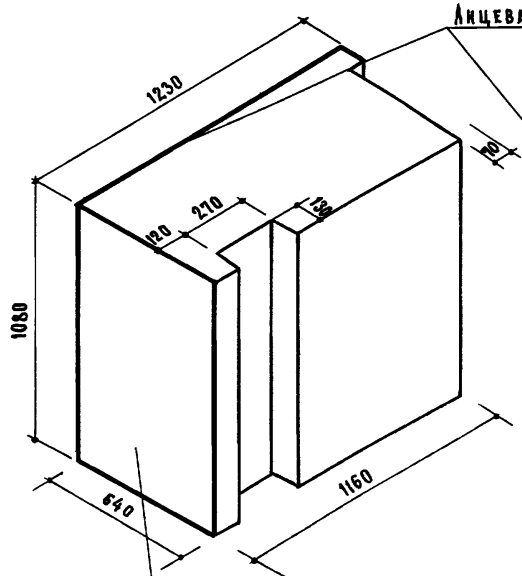

Сечение 1-1

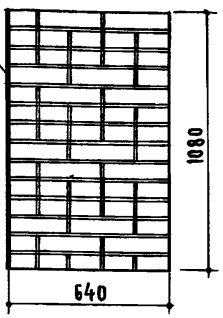

План.

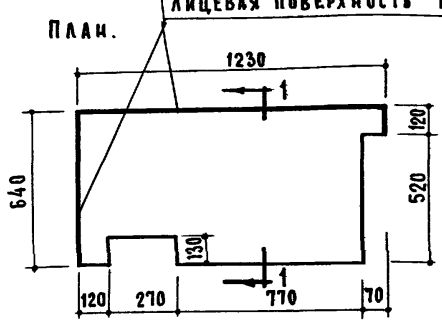

Объем блока – 0,773 м³.

Вес блока из эффективного кирпича – 1120 кг.

Заполняется проектной организацией.				Крупные кирпичные блоки	ИИ-03-06	
Организация объект.			Объект N	Наружный стеновой угловой блок (правый).	Марка НС64-13	Лист 13-10
Должность	Фамилия	Подпись	N листа по пр-ту			

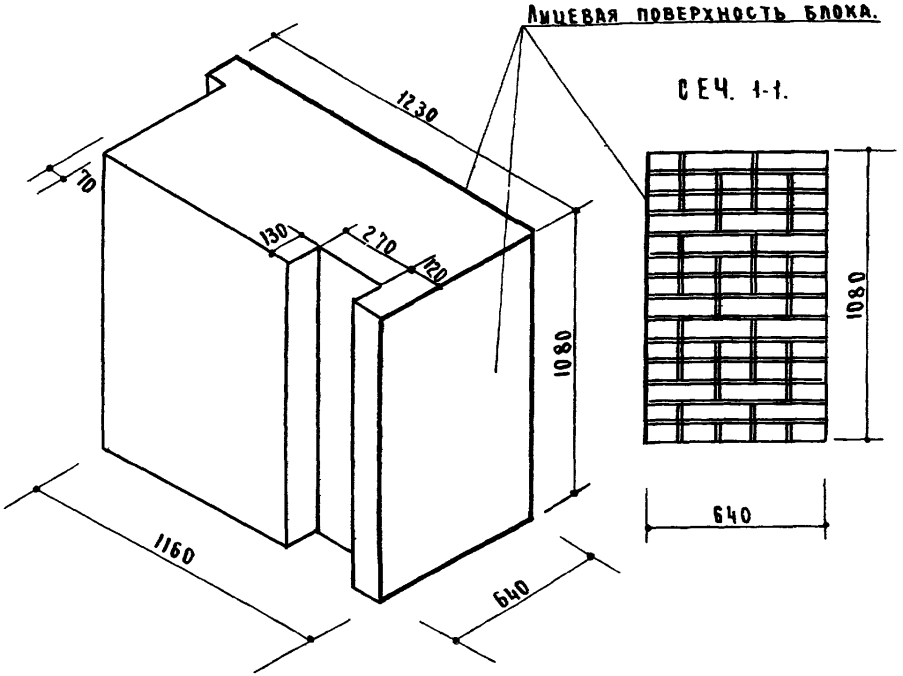

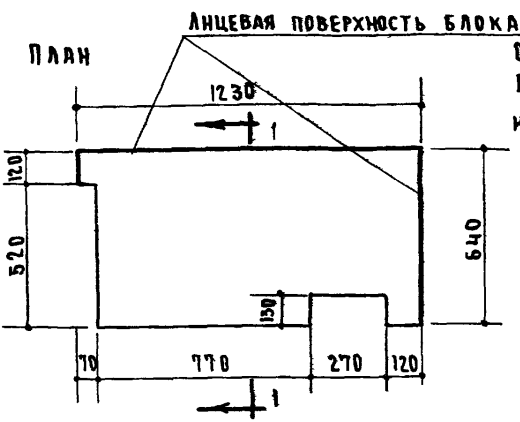

Объем блока - 0.773 м³

Вес блока

из эффективного кирпича - 1120 кг.

Заполняется проектной организацией			Крупные кирпичные блоки		ИИ-03-06
Организация объект		Объект №	Наружный стеновой угловой блок (левый)	Марка	Лист
Должность	Фамилия	Подпись	Листа поряд.	КСО-64-13	13-11

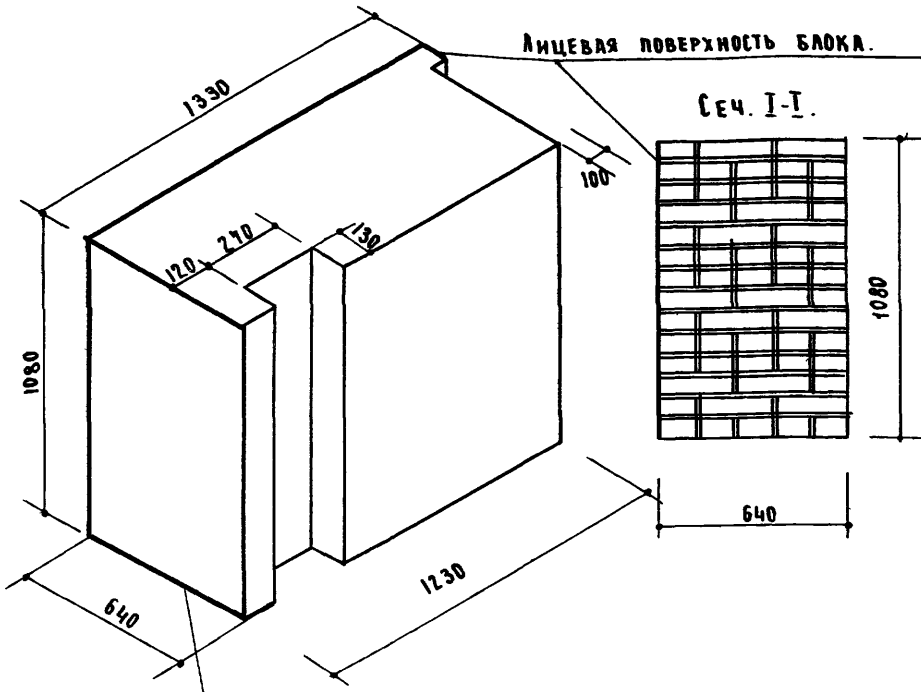

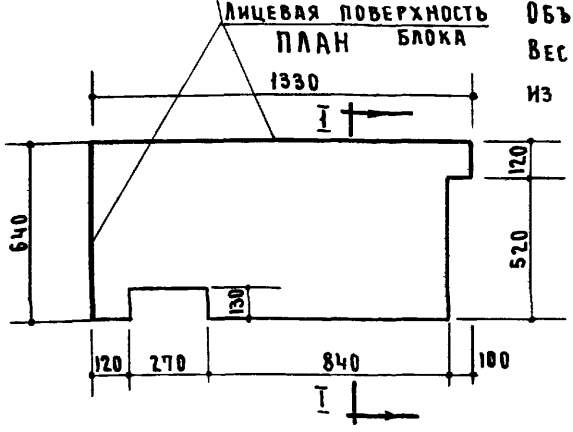

Объем блока — 0.825 м³

Вес блока

из эффективного кирпича - 1196 кг.

Заполняется проектной организацией			Крупные кирпичные блоки	ИИ-03-06	
Организация		Объект N	Наружный угловой стеновой блок (правый)	Марка НС-64-14	Лист 13-12
Должность	Фамилия	Подпись	Листа по пр.		

СЕЧ. I-I

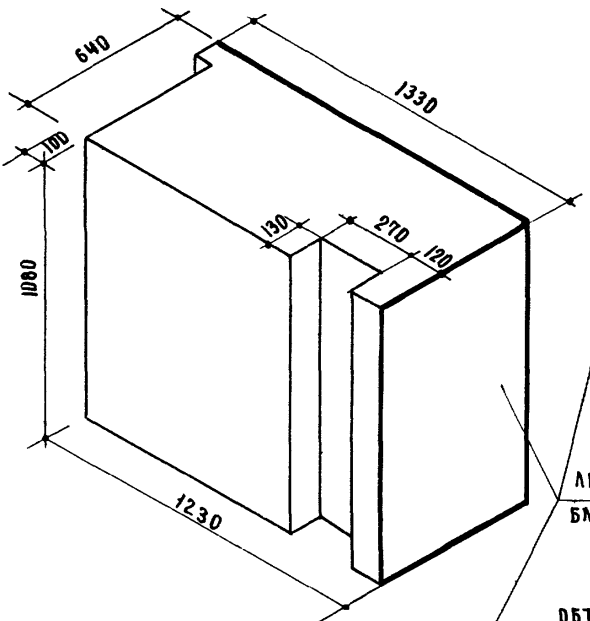

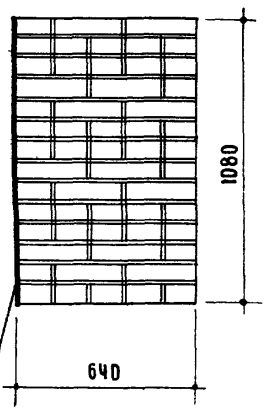

ЛИЦЕВАЯ ПОВЕРХНОСТЬ БЛОКА

ОБЪЕМ БЛОКА 0.825 м³

ВЕС БЛОКА ИЗ ЭФФЕКТИВ. КИРПИЧА 1196 кг

ПЛАН

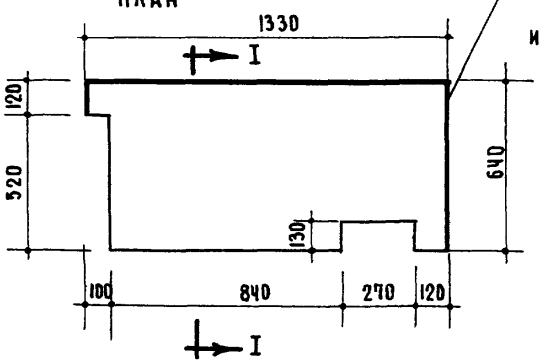

ЗАПОЛНЯЕТСЯ ПРОЕКТНОЙ ОРГАНИЗАЦИЕЙ			КРУПНЫЕ КИРПИЧНЫЕ БЛОКИ	ИИ-03-06	
ОРГАНИЗАЦИЯ ОБЪЕКТ		ОБЪЕКТ N И ЛИСТА ПО ПР.	Наружный угловой стеновой блок (левый)	МАРКА НСО-64-И	ЛИСТ 13-13
ДОЛЖНОСТЬ	ФАМИЛИЯ	ПОДПИСЬ			

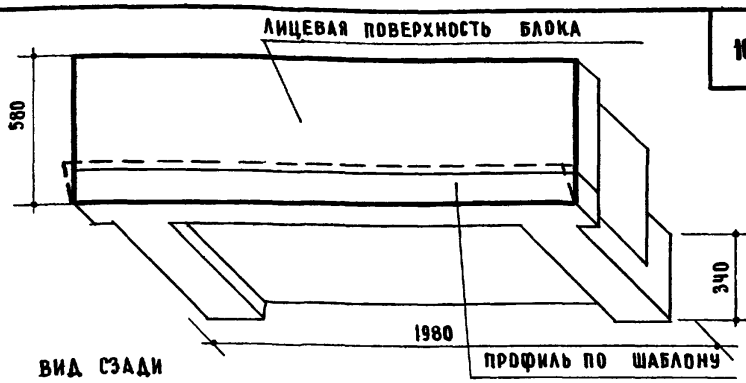

ВИД СЗАДИ

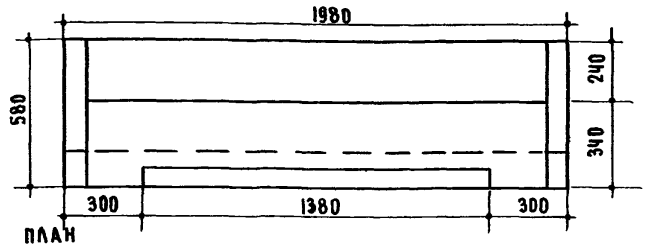

ПЛАН

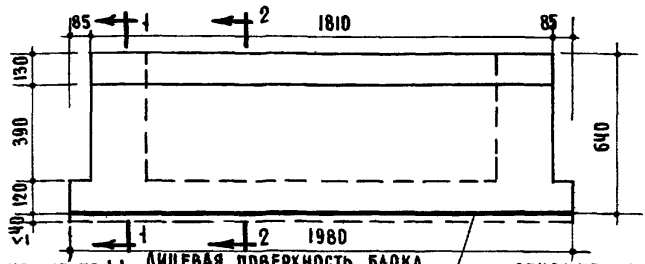

СЕЧЕНИЕ ПО 1-1

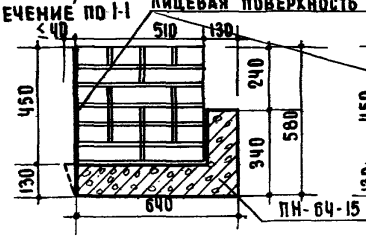

СЕЧЕНИЕ ПО 2-2

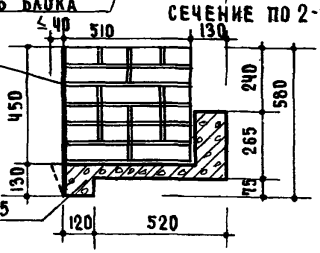

ПРИМЕЧАНИЕ:
Поддон ПН-64-15 см. листы 14-21; 14-22.

ОБЪЕМ КЛАДКИ	-	0.430 м³
ОБЪЕМ БЕТОНА	-	0.143 м³
ВЕС КЛАДКИ	-	623 кг.
ВЕС БЕТОНА	-	272 кг.
ОБЩИЙ ВЕС БЛОКА	-	895 кг.

ЗАПОЛНЯЕТСЯ ПРОЕКТНОЙ ОРГАНИЗАЦИЕЙ				КРУПНЫЕ КИРПИЧНЫЕ БЛОКИ	ИИ-03-06	
ОРГАНИЗАЦИЯ ОБЪЕКТ			ОБЪЕКТ № ЛИСТА ПО ПР.	НАРУЖНЫЙ ПЕРЕМЫЧЕЧНЫЙ БЛОК	МАРКА Н-64-15	ЛИСТ. 14-20
ДОЛЖНОСТЬ	ФАМИЛИЯ	ПОДПИСЬ				

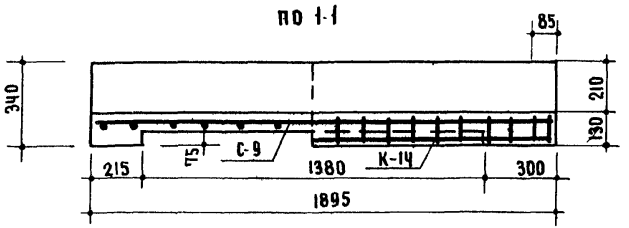

ПО 1-1

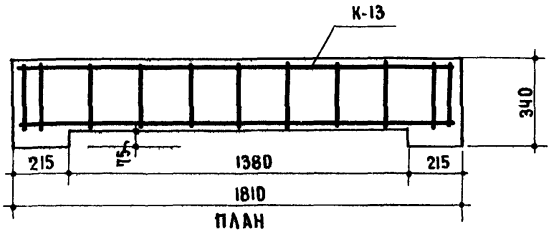

ПО 2-2

ПЛАН

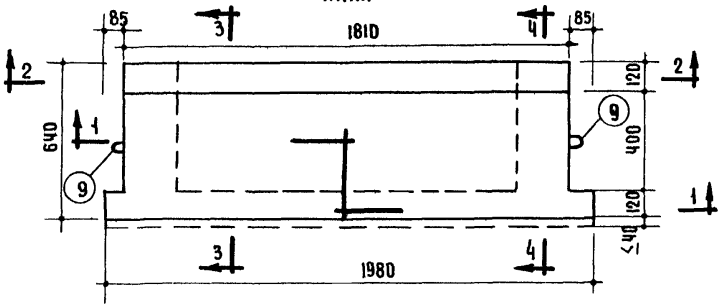

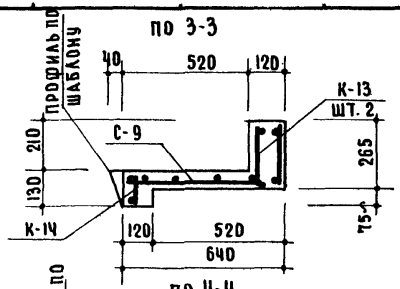

ПО 3-3

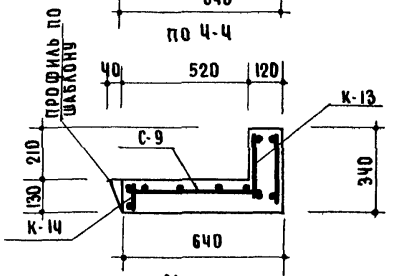

ПО 4-4

МОНТАЖНЫЕ ПЕТЛИ

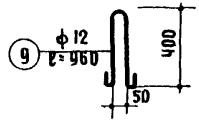

ПРИМЕЧАНИЕ:

Данный лист рассматривать совместно с листом 14-22.

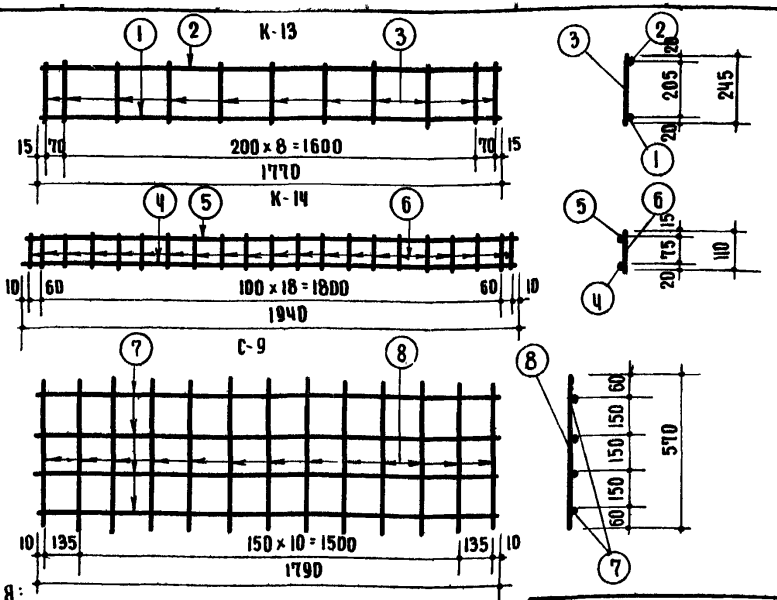

ПРИМЕЧАНИЯ:

1. Бетон марки „150" с объемным весом не более 2000 кг/м³.
2. Арматура принята: для стержней ⑥⑦ из холоднотянутой проволоки /Ra = 4500 кг/см²/, для стержней ①④ из горячекатанного периодического профиля /Ra = 2400 кг/см²/, для остальных стержней из Ст-3 /Ra = 2100 кг/см²/.
3. Размеры в мм.
4. Поддон ПН-64-15 является составной частью перемычечного блока Н-64-15.
5. План, сечения, монтажные петли см. лист 14-21.
6. Объем бетона - 0.143 м³ Вес поддона - 272 кг.

СПЕЦИФИКАЦИЯ АРМАТУРЫ							ВЫБОРКА АРМ-РЫ			
НАИМЕНОВ. ЭЛЕМ.		NN СТ.	ф мм	ДЛИНА мм.	КОЛ. ШТ.	ОБЩ. ДЛ. М.	Ra кг/см²	ф мм	ОБЩ. ДЛИНА М.	ОБЩ. ВЕС КГ.
NN	ШТ.									
К-13	2	1	12	1770	2	3.54	4500	4	14.56	1.44
		2	8	1770	2	3.54	2100	6	7.70	1.71
		3	6	245	22	5.38		8	5.50	2.17
К-14	1	4	14	1940	1	1.94		12	1.92	1.70
		5	8	1940	1	1.94	2400	12	3.54	3.15
		6	6	110	21	2.31		14	1.94	2.85
С-9	1	7	4	1790	4	7.16	ИТОГО			13.02
		8	4	570	13	7.40				
ПЕТЛИ	2	9	12	960	2	1.92				

ЗАПОЛНЯЕТСЯ ПРОЕКТНОЙ ОРГАНИЗАЦИЕЙ

ОРГАНИЗАЦИЯ | ОБЪЕКТ | ДОЛЖНОСТЬ | ФАМИЛИЯ | ПОДПИСЬ | ОБЪЕКТ N | ЛИСТА ПО ПР.

КРУПНЫЕ КИРПИЧНЫЕ БЛОКИ

ПОДДОН ПН-64-15 К БЛОКУ Н-64-15

МАРКА ПН-64-15

ИИ-03-06

ЛИСТ 14-22

106

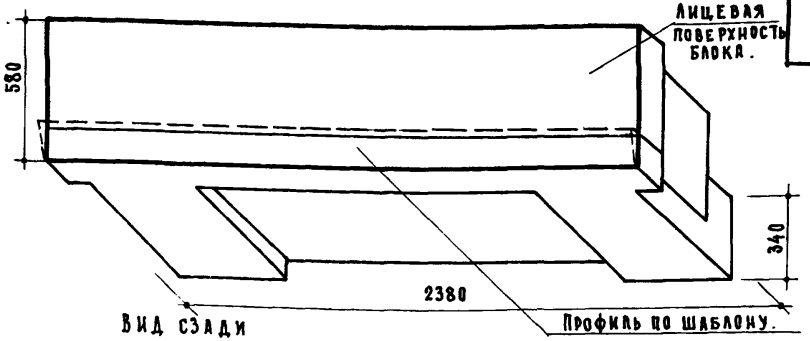

Вид сзади

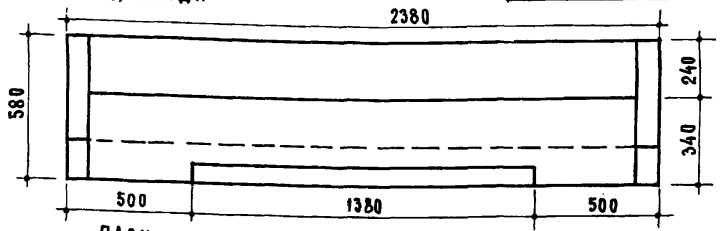

План

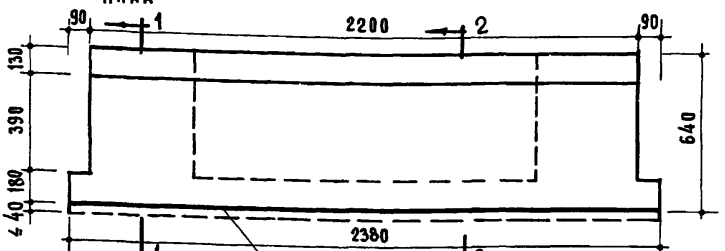

Сечение по 1-1

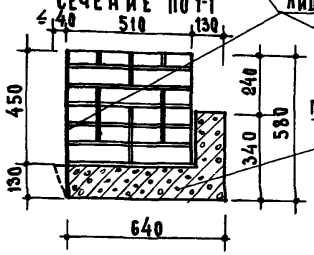

Лицевая поверхность блока

ПИ-64-16

Сечение по 2-2

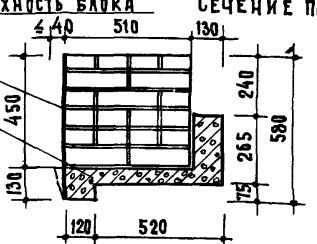

Примечание:

Поддон ПИ-64-16 см. листы 14-24, 14-25

Объем	кладки	–	0.515 м³
Объем	бетона	–	0.186 м³
Вес	кладки	–	748 кг.
Вес	бетона	–	354 кг.
Общий вес	блока.	–	1102 кг.

Заполняется проектной организацией			Крупные кирпичные блоки		ИИ-03-86
Организация		Объект №	Наружный перемычечный блок.	Марка.	Лист
Должность	Фамилия	Подпись		П-64-16	14-23
			№ листа по пр-ту		

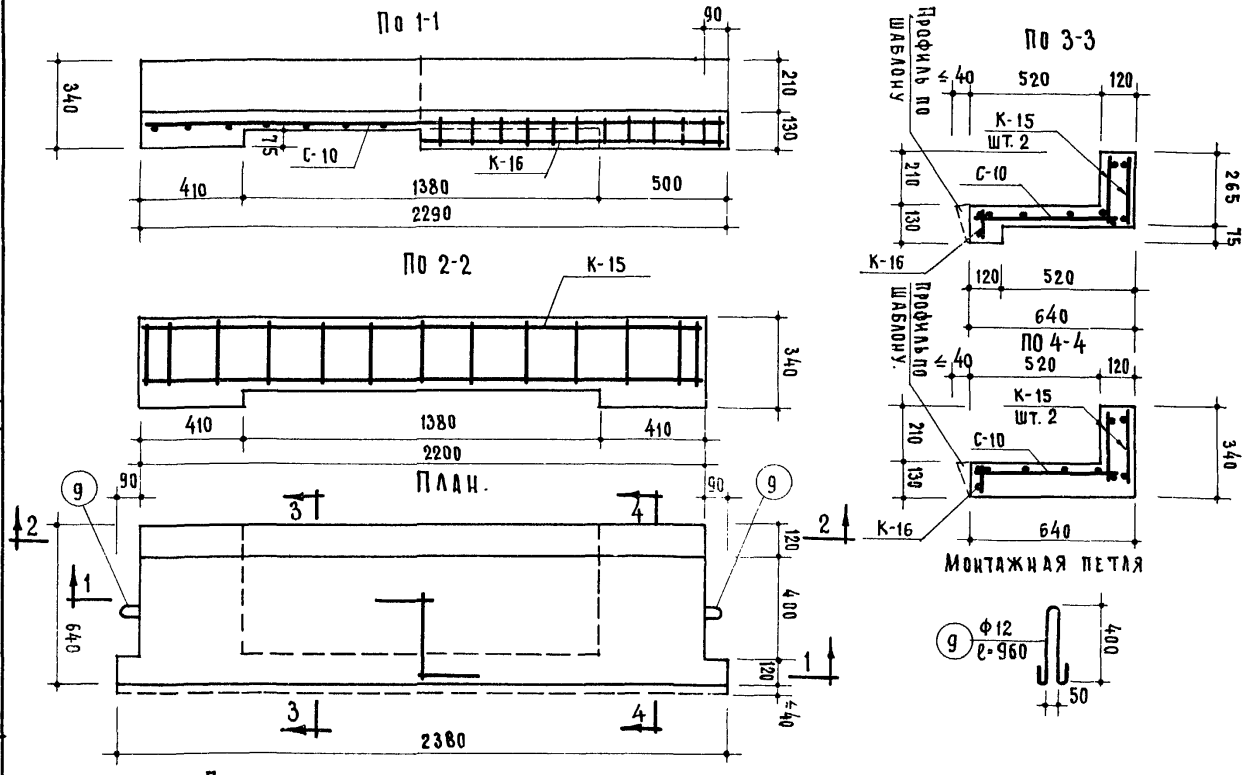

Примечания:

Данный лист рассматривать совместно с листом 14-25

Заполняется проектной организацией

Организация

Объект

Должность | Фамилия | Подпись

Объект N листа по плану

Крупные кирпичные блоки

Поддон ПН-64-16 К
Блоку Н-64-16

ИИ-03-06

Марка ПН-64-16

Лист 14-24.

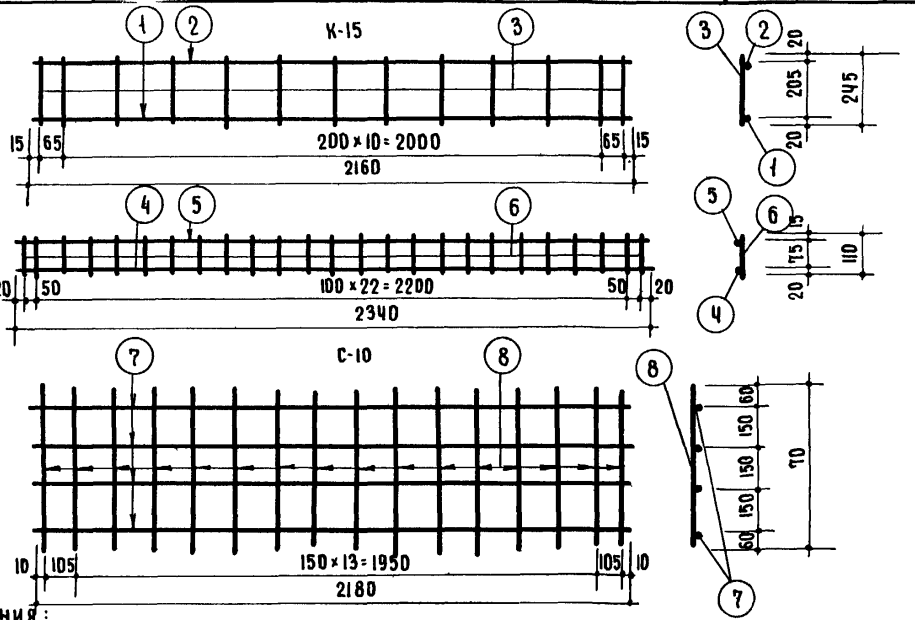

ПРИМЕЧАНИЯ:

1. БЕТОН МАРКИ „150" С ОБЪЕМНЫМ ВЕСОМ НЕ БОЛЕЕ 2000 КГ/М³.
2. АРМАТУРА ПРИНЯТА ДЛЯ СТЕРЖНЕЙ (6) (7) ИЗ ХОЛОДНОТЯНУТОЙ ПРОВОЛОКИ /Ra=4500 КГ/СМ²/ ДЛЯ СТЕРЖНЕЙ (1) (4) ИЗ ГОРЯЧЕКАТАННОЙ ПЕРИОДИЧЕСКОГО ПРОФИЛЯ /Ra=2400 КГ/СМ²/ ДЛЯ ОСТАЛЬНЫХ СТЕРЖНЕЙ ИЗ СТ-3 /Ra=2100 КГ/СМ²/
3. РАЗМЕРЫ В ММ.
4. ПОДДОН ПН-64-16 ЯВЛЯЕТСЯ СОСТАВНОЙ ЧАСТЬЮ ПЕРЕМЫЧЕЧНОГО БЛОКА Н-64-16
5. ПЛАН, СЕЧЕНИЯ, МОНТАЖНЫЕ ПЕТЛИ СМ. ЛИСТ 14-24
6. ОБЪЕМ БЕТОНА 0.186 М³. ВЕС ПОДДОНА 354 КГ.

СПЕЦИФИКАЦИЯ АРМАТУРЫ							ВЫБОРКА АРМАТУРЫ			
НАИМЕНОВАН. ЭЛЕМ. NN	ШТ.	NN СТ.	Ф ММ	ДЛИНА ММ	К-ВО ШТ.	ОБЩ. ДЛИНА М	Ra КГ/СМ²	Ф ММ.	ОБЩ. ДЛИНА М.	ОБЩ. ВЕС КГ.
К-15	2	1	12	2160	2	4.32	4500	4	17.84	1.77
		2	8	2160	2	4.32	2100	6	9.11	2.02
		3	6	245	26	6.36		8	6.66	2.63
К-16	1	4	14	2340	1	2.34		12	1.92	1.70
		5	8	2340	1	2.34	2400	12	4.32	3.84
		6	6	110	25	2.75		14	2.34	2.83
С-10	1	7	4	2180	4	8.72				
		8	4	570	16	9.12				
ПЕТЛИ	2	9	12	960	2	1.92	ИТОГО:			14.80

ЗАПОЛНЯЕТСЯ ПРОЕКТНОЙ ОРГАНИЗАЦИЕЙ

ОРГАНИЗАЦИЯ
ОБЪЕКТ
ДОЛЖНОСТЬ | ФАМИЛИЯ | ПОДПИСЬ | ОБЪЕКТ N | ЛИСТА ПО ПР.

КРУПНЫЕ КИРПИЧНЫЕ БЛОКИ

ПОДДОН ПН-64-16 К БЛОКУ Н-64-16

ИИ-03-06

МАРКА ПН-64-16 | ЛИСТ 14-25

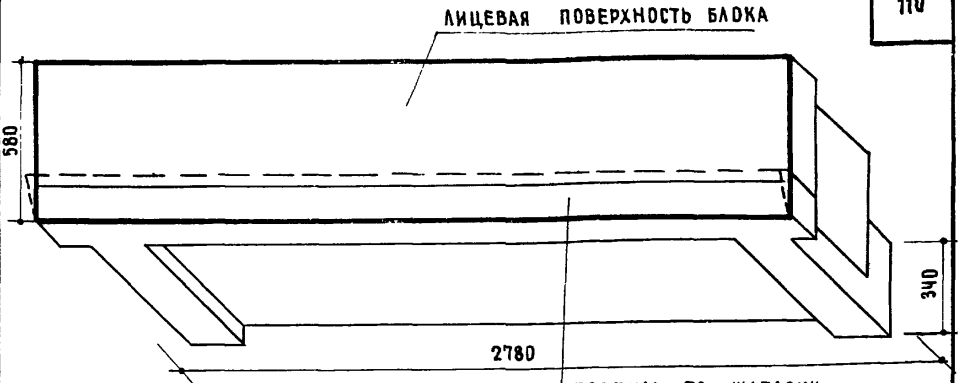

ВИД СЗАДИ

ПРОФИЛЬ ПО ШАБЛОНУ

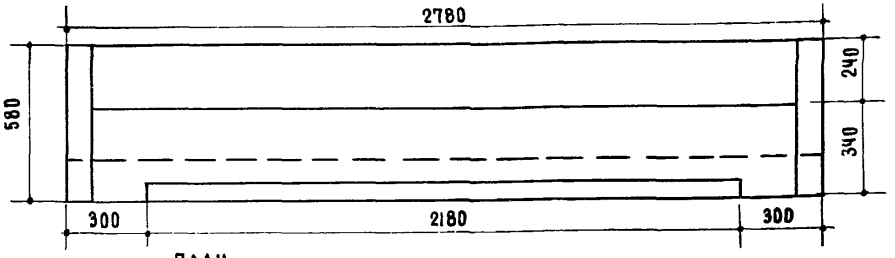

ПЛАН

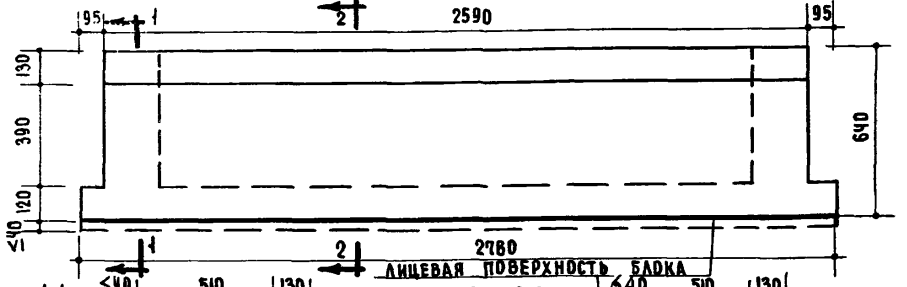

СЕЧ. 1-1

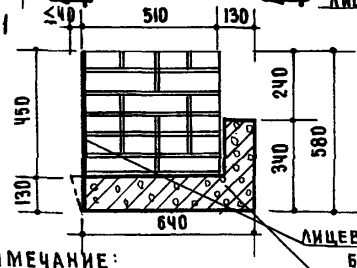

СЕЧ. 2-2

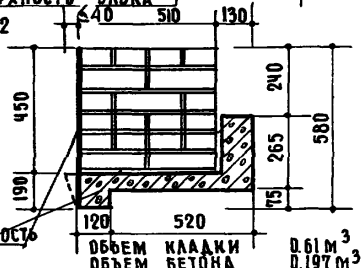

ПРИМЕЧАНИЕ:

ПОДДОН ПН-64-17 СМ. ЛИСТЫ 14-27; 14-28

ЛИЦЕВАЯ ПОВЕРХНОСТЬ БЛОКА

ПН-64-7

ОБЪЕМ КЛАДКИ	0.61 м³
ОБЪЕМ БЕТОНА	0.197 м³
ВЕС КЛАДКИ	886 кг
ВЕС БЕТОНА	375 кг
ОБЩИЙ ВЕС БЛОКА	1261 кг.

ЗАПОЛНЯЕТСЯ ПРОЕКТНОЙ ОРГАНИЗАЦИЕЙ				КРУПНЫЕ КИРПИЧНЫЕ БЛОКИ	ИИ-03-06	
ОРГАНИЗАЦИЯ ОБЪЕКТ			ОБЪЕКТ №	НАРУЖНЫЙ ПЕРЕМЫЧЕЧНЫЙ БЛОК	МАРКА Н-64-17	ЛИСТ 14-26
ДОЛЖНОСТЬ	ФАМИЛИЯ	ПОДПИСЬ	ВЗАМ.ИНВ.№			

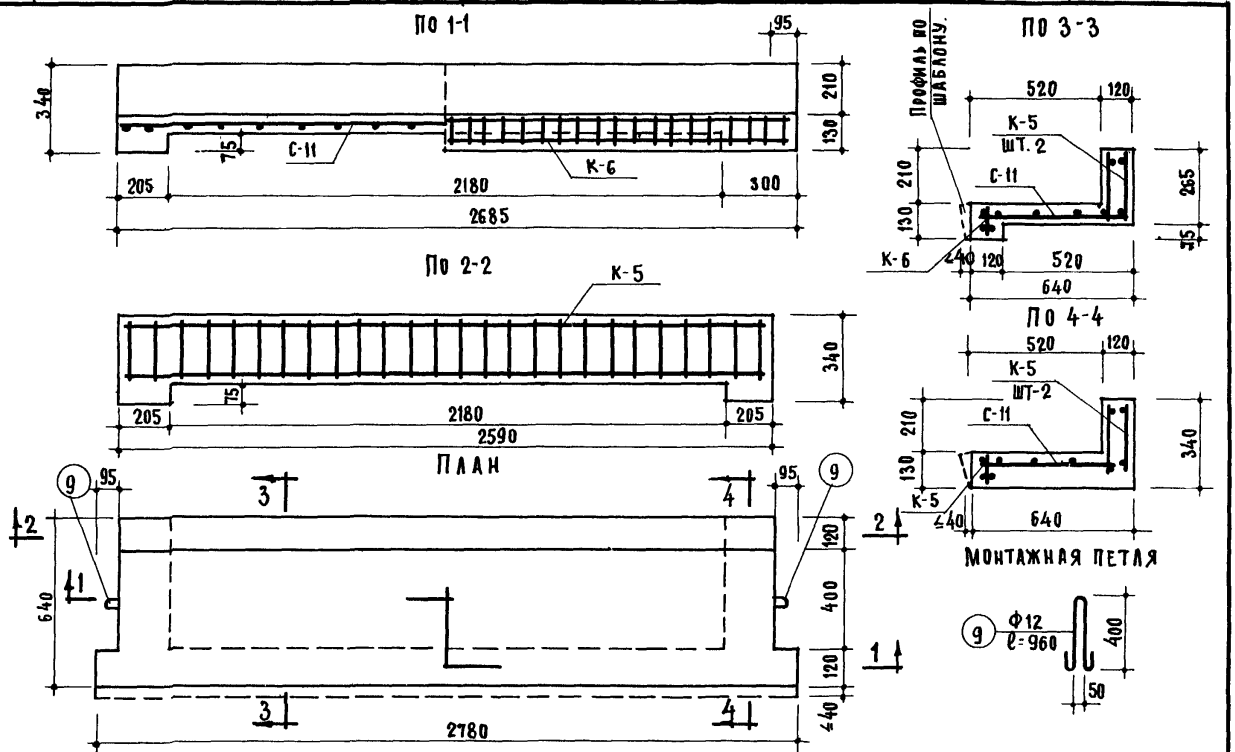

ПРИМЕЧАНИЕ:
ДАННЫЙ ЛИСТ РАССМАТРИВАТЬ СОВМЕСТНО С ЛИСТОМ 14-28

ЗАПОЛНЯЕТСЯ ПРОЕКТНОЙ ОРГАНИЗАЦИЕЙ.			
ОРГАНИЗАЦИЯ ОБЪЕКТ		ОБЪЕКТЫ	
ДОЛЖНОСТЬ	ФАМИЛИЯ	ПОДПИСЬ	И ЛИСТА ПО ПР-ТУ
КРУПНЫЕ КИРПИЧНЫЕ БЛОКИ		ИИ-03-06	
ПОДДОН ПН-64-17Х БЛОКУ Н-64-17		МАРКА ПН-64-17	ЛИСТ 14-27

ЗАПОЛНЯЕТСЯ ПРОЕКТНОЙ ОРГАНИЗАЦИЕЙ.
ОРГАНИЗАЦИЯ
ОБЪЕКТ
ДОЛЖНОСТЬ | ФАМИЛИЯ | ПОДПИСЬ | № ЛИСТА ПО ПОР-ТУ
ОБЪЕКТ

КРУПНЫЕ КИРПИЧНЫЕ БЛОКИ

ПОДДОН ПН-64-17 К БЛОКУ Н-64-17

ИИ-03-06

МАРКА ПН-64-17

ЛИСТ 14-28

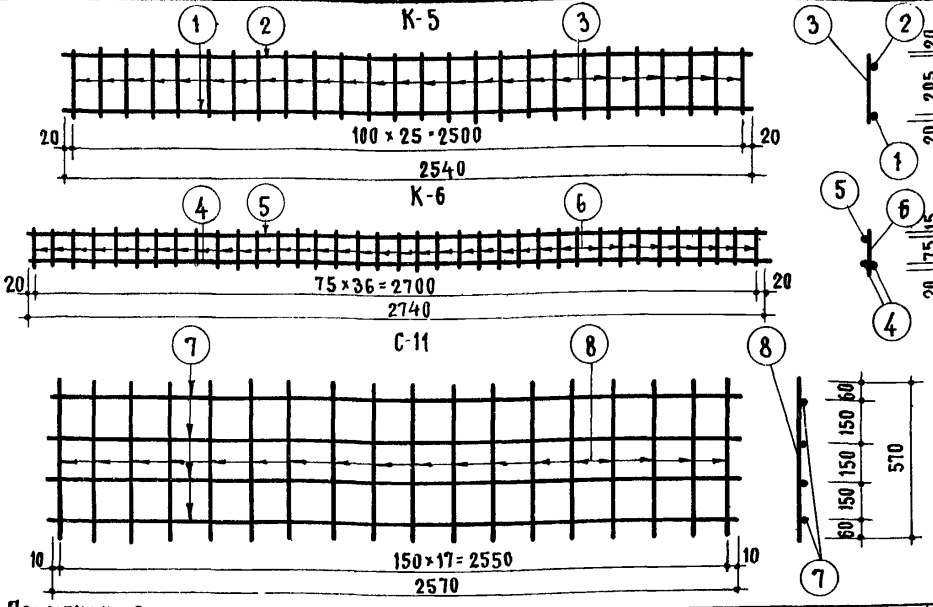

Примечания:

1. Бетон марки „150" с объемным весом не более 2000 кг/м³.
2. Арматура принята: для стержней ⑦ ⑧ из холоднотянутой проволоки /Ra=4500 кг/см²/, для стержней ① ④ из горячекатанной периодического профиля /Ra=2400 кг/см²/, для остальных стержней из Ст.3 /Ra=2100 кг/см²/.
3. Размеры в мм.
4. Поддон ПН-64-17 является составной частью перемычечного блока Н-64-17
5. План, сечения, монтажные петли см. лист 14-27
6. Объем бетона - 0.197 м³. Вес поддона 375 кг.

Спецификация арматуры							Выборка арматуры			
Наименован. элементов. NN	NN шт.	NN ст.	Ф мм.	Длина мм.	К-во шт.	Общ. длина м.	Ra кг/см²	Ф мм.	Общ. длина м.	Общ. вес кг.
К-5	2	1	18	2540	2	5.08	4500	4	20.54	20
		2	8	2540	2	5.08	2100	6	16.82	3.74
		3	6	245	52	12.75		8	7.82	3.09
К-6	1	4	16	2740	2	5.48		12	1.92	1.70
		5	8	2740	1	2.74	2400	16	5.48	8.68
		6	6	110	37	4.07		18	5.08	10.28
С-11	1	7	4	2570	4	10.28				
		8	4	570	18	10.28				
ПЕТЛИ.	2	9	12	960	2	1.92			ИТОГО	29.49

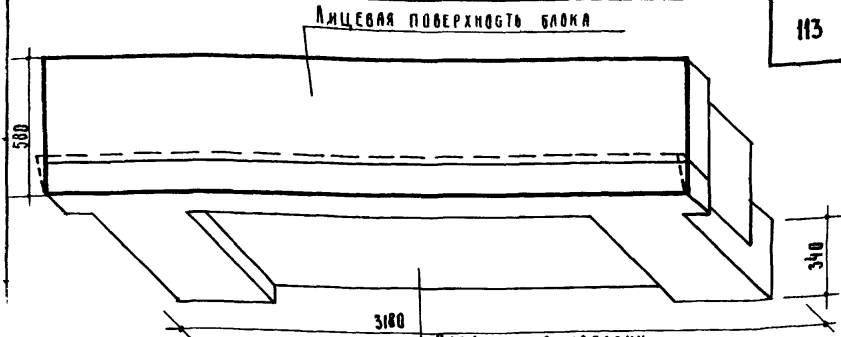

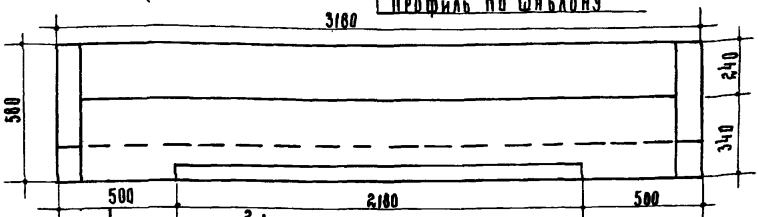

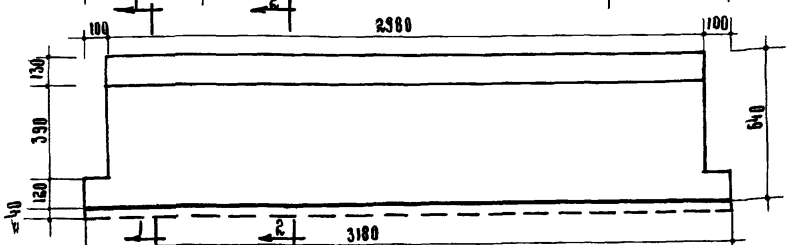

Сечение 1-1

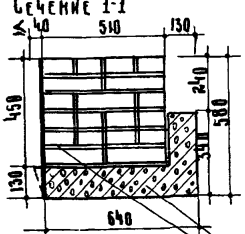

Сечение 2-2.

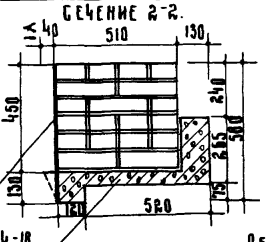

Объем кладки	0.69 м³
Объем бетона	0.24 м³
Вес кладки	1002 кг
Вес бетона	456 кг
Общий вес блока	1458 кг

ПН-64-18

Лицевая поверхность блока

Примечание:

Поддон ПН-64-18 см. листы 14-30, 14-31.

Заполняется проектной организацией			Крупные кирпичные блоки	ИИ-03-06	
Организация		Объекта	Наружный перемычечный блок	Марка	Лист
Должность	Фамилия	Подпись		П-64-18	14-29

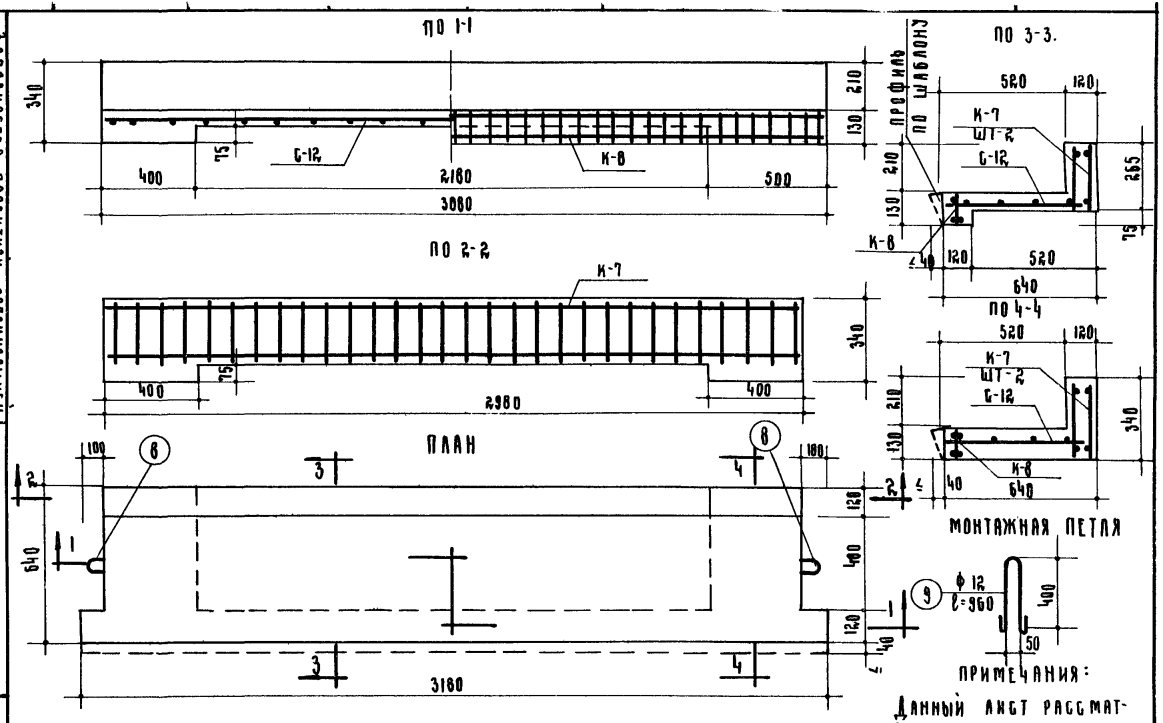

ПРИМЕЧАНИЯ:

ДАННЫЙ ЛИСТ РАССМАТРИВАТЬ СОВМЕСТНО С ЛИСТОМ 14-31.

ЗАПОЛНЯЕТСЯ ПРОЕКТНОЙ ОРГАНИЗАЦИЕЙ

ОБЪЕКТ №

ОБЪЕКТ:

ДОЛЖНОСТЬ | ФАМИЛИЯ | ПОДПИСЬ | ЛИСТА ПО ПР.

КРУПНЫЕ КИРПИЧНЫЕ БЛОКИ

ПОДДОН ПН-64-18 К БЛОКУ Н-64-18

ИИ-03-06

МАРКА ПН-64-18

ЛИСТ 14-30.

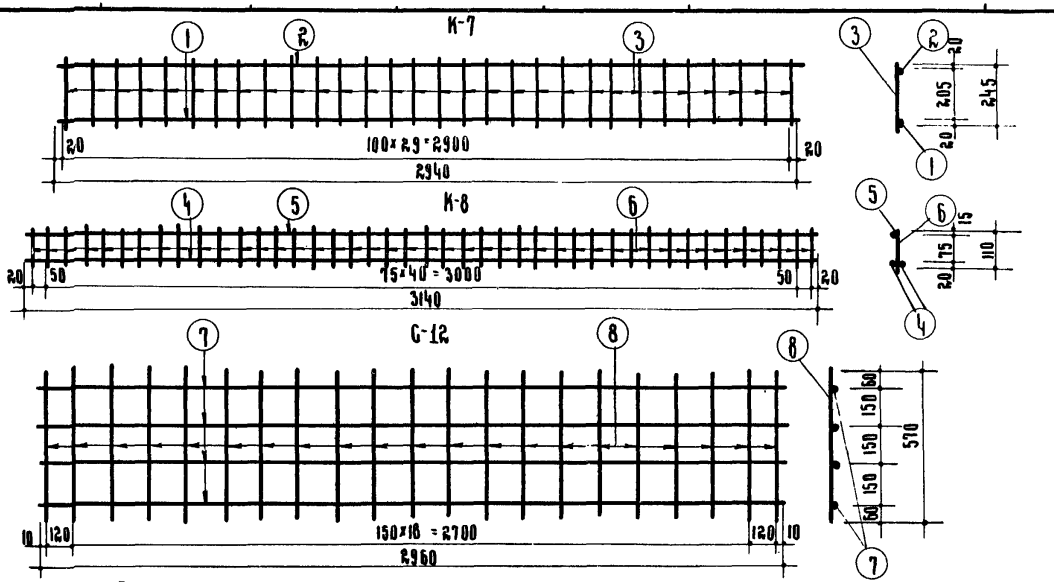

Примечания:

1. Бетон марки „150" с объемным весом не более 2000 кг/м³
2. Арматура принята: для стержней ⑦ ⑧ из холоднотянутой проволоки (R_a = 4500 кг/см²), для стержней ① ④ из горячекатанной периодического профиля (R_a = 2400 кг/см²), для остальных стержней из СТ-3 (R_a = 2100 кг/см²)
3. Размеры в мм.
4. Поддон ПН-64-18 является составной частью перемычечного блока Н-64-18.
5. План, сечение, монтажные петли см. лист 14-30.
6. Объем бетона 0.240. Вес поддона 456 кг

Спецификация арматуры

Наим. элем.		НН	ф	Длин.	К-во	Общ.
НН	шт.	ст.	мм.	мм	шт.	дл.
К-7	2	1	18	2940	2	5.88
		2	8	2940	2	5.88
		3	6	245	60	14.70
К-8	1	4	16	3140	2	6.20
		5	8	3140	1	3.14
		6	6	110	43	4.73
С-12	1	7	4	2960	4	11.04
		8	4	570	21	11.97
Петли	2	9	12	960	2	1.92

Выборка арматуры

R_a кг/см²	ф мм	Общ. длин м.	Общ. вес кг.
4500	4	23.81	2.34
2100	6	19.43	4.38
	9	9.02	3.56
	12	1.92	1.70
2400	16	6.28	9.92
	18	5.88	11.75
	Итого		33.65

Заполняется проектной организацией

Организация | Объект | Должность | Фамилия | Подпись | Объект № | Листа по пр.

Крупные кирпичные блоки.

Поддон ПН-64-18 к блоку Н-64-18

ИИ-03-06

Марка ПН-64-18

Лист. 14-31

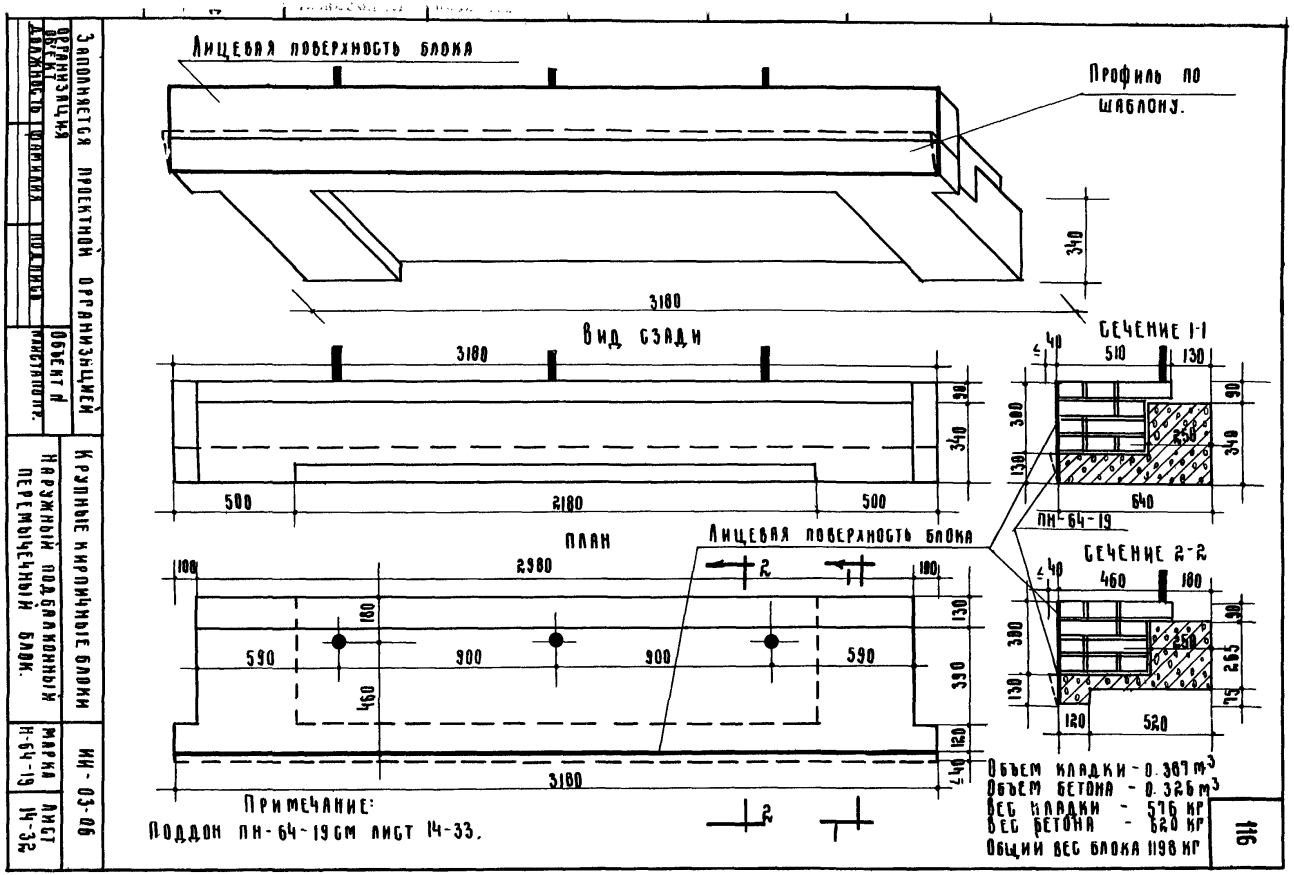
Лицевая поверхность блока
Профиль по шаблону.
340
3180
Вид сзади
3180
90
340
500
2180
500
План
Лицевая поверхность блока
100
2980
100
180
130
590
900
900
590
390
460
120
3180
Сечение 1-1
510
130
90
300
250
340
130
640
ПН-64-19
Сечение 2-2
460
180
90
300
250
265
130
75
120
520
Объем кладки - 0.387 м³
Объем бетона - 0.326 м³
Вес кладки - 576 кг
Вес бетона - 620 кг
Общий вес блока 1198 кг
Примечание:
Поддон ПН-64-19 см лист 14-33.
Заполняется проектной организацией
Организация
Объект
Должность
Фамилия
Подпись
Объект №
Листа по пр.
Крупные кирпичные блоки
Наружный подбалконный перемычечный блок.
ИИ-03-06
Марка Н-64-19
Лист 14-32
116

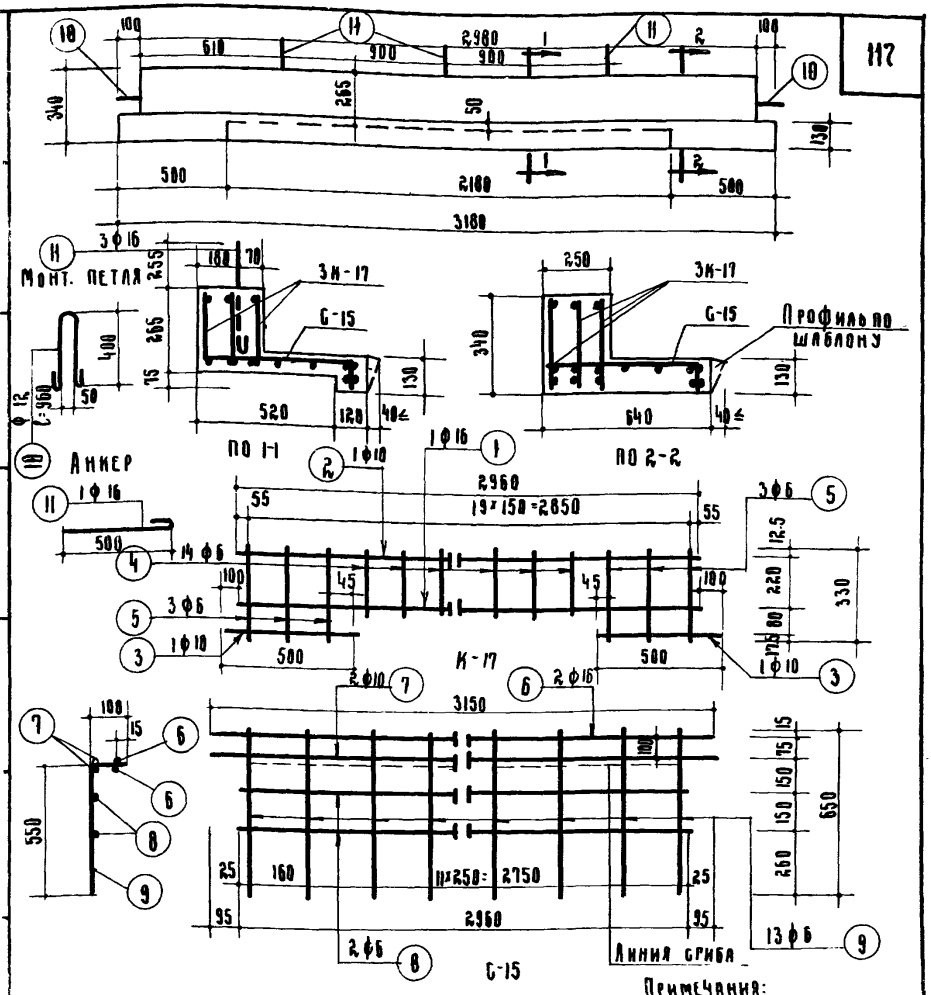

Спецификация арматуры.							Выборка арматуры			
Наимен. элем.		N	Ф	Длина	Кол.	Общ. д.л.	R_a кг/см²	Ф	Общ. д.л.	Общ. вес
пп	шт.	ст.	мм	мм	шт.	м		мм	м	кг.
К-17	3	1	16	2960	3	8.88	2400	16	16.98	26.80
		2	16	2960	3	8.88				
		3	10	500	6	3.00		10	18.18	11.2
		4	6	250	42	10.50				
		5	6	330	18	5.94				
С-15	1	6	16	3150	2	6.30	2100	12	1.92	1.7
		7	10	3150	2	6.30				
		8	6	2960	2	5.92		6	30.81	6.85
		9	6	650	13	8.45				
Монт. петл.		10	12	960	2	1.92	Итого			46.55
Анкеры		11	16	600	3	1.80				

Примечания:

1. Бетон марки 150 с объемным весом не более 2000 кг/м³
2. Арматура ф 16 и 10 из горячекатанной стали СТ-5 периодического профиля с R_a = 2400 кг/см² ф 6, 12 из круглой горячекатанной стали СТ-3 с R_a = 2100 кг/см²
3. Сварные сетки выполнять по ТУ-73-56 и 103-52 и ТУ-117-55.
4. Размеры в мм.
5. Объем бетона - 0.326 м³
6. Вес поддона 620 кг.

Заполняется проектной организацией				Крупные кирпичные блоки.	ИИ-03-06	
Организация: Объект			Объекта	Поддон ПН-64-19 к блоку Н-64-19	Марка ПН-64-19	Лист 14-33
Должность	Фамилия	Подпись	Листа попр.			

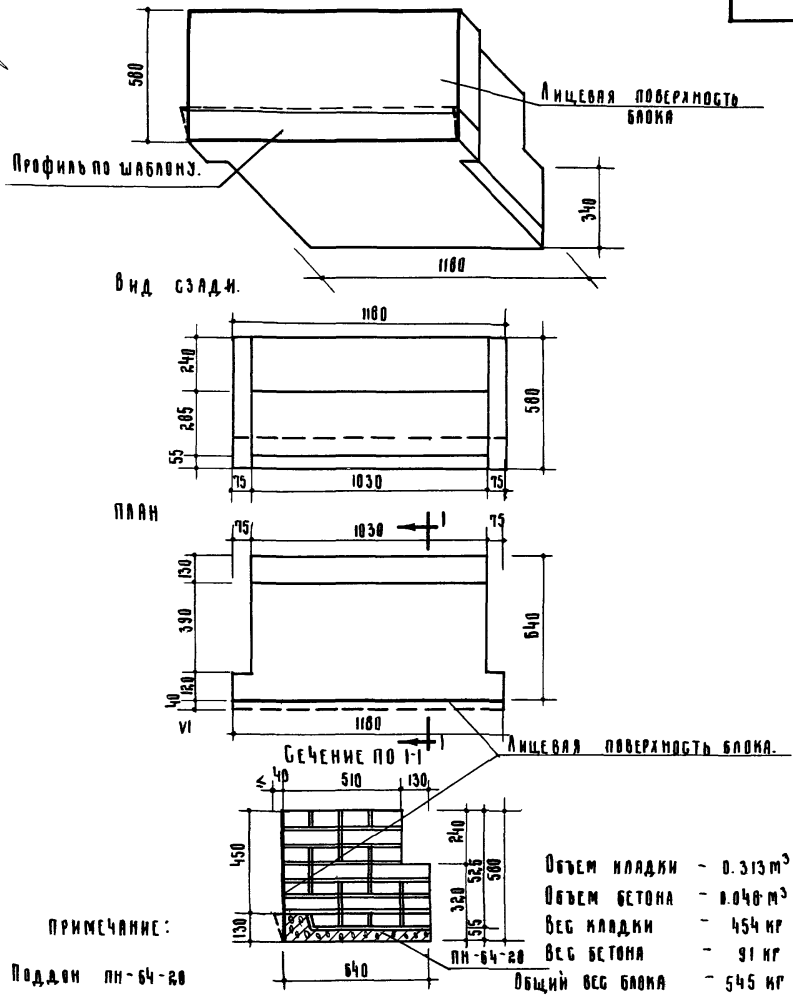

Объем кладки - 0.313 м³
Объем бетона - 0.048 м³
Вес кладки - 454 кг
Вес бетона - 91 кг
Общий вес блока - 545 кг

Примечание:

Поддон ПН-64-28 см. лист 15-11.

Заполняется проектной организацией			Крупные кирпичные блоки	ИИ-03-06	
Организация: Объект:		Объект №			
Должность	Фамилия	Подпись	№ листа по пр.	Наружный поясной блок.	Марка Н-64-20	Лист 15-10.

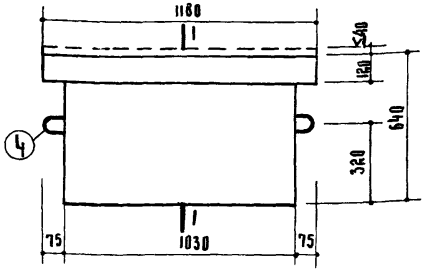

План

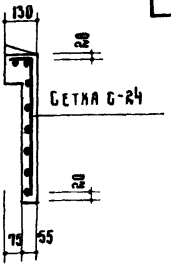

Сечение 1-1

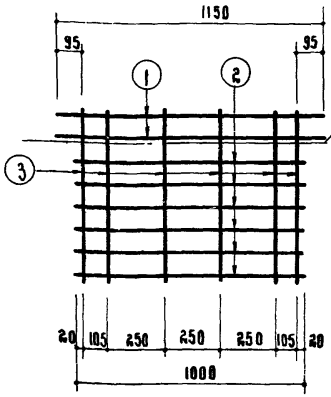

Сетка С-24

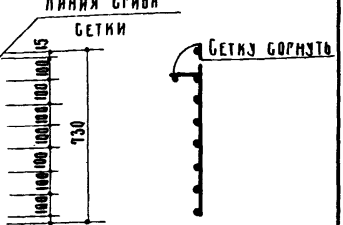

Монтажная петля.

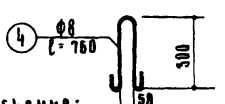

Спецификация арматуры							Выборка		
Сетки		№	ф	Длина	кол.	Общ. дл. м.	ф мм	Общ. длин м	Общ. вес кг
№	кол. шт.	ст.	мм	мм	шт.				
С-24	1	1	4	1150	2	2.30	8	1.52	0.60
		2	4	1000	6	6.00			
		3	4	730	6	4.36	4	12.68	1.25
Монтажн. петля.		4	8	760	2	1.52	Итого		1.85

Примечания:

1. Бетон марки „100" с объемным весом не более 2000 кг/м³
2. Арматура ф4 из холоднотянутой проволоки с R_a =4500 кг/см² ф 8 из стали Ст-3 R_a = 2100 кг/см².
3. Сварные сетки выполнять по ТУ-73-56, И-103-52 и ТУ-117-57.
4. Размеры в мм.

Заполняется проектной организацией			Крупные кирпичные блоки.	ИИ-03-06	
Организация:		Объект и	Поддон ПН-64-20 и блок Н-64-20	Марка ПН-64-20	Лист 15-и
Должность	Фамилия	Подпись	и листа по пр.		

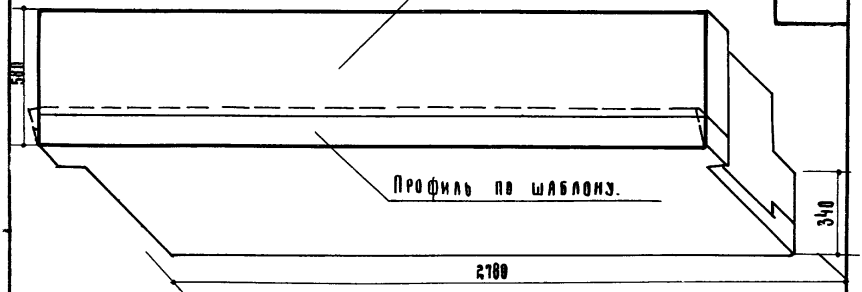

Вид сзади.

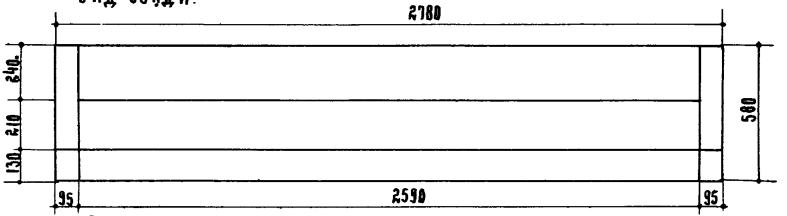

План

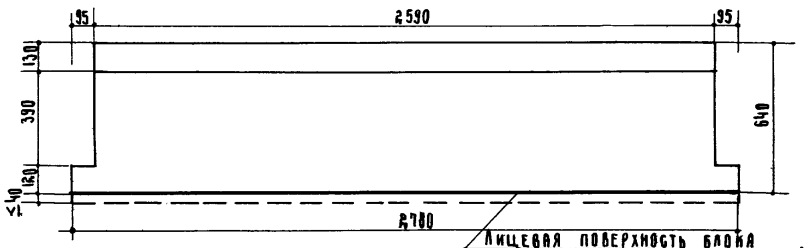

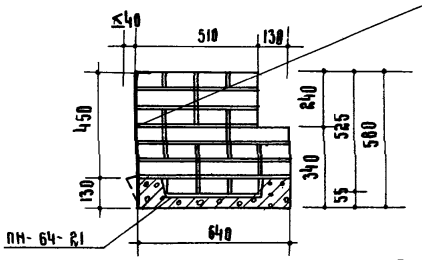

Объем кладки	- 0.75 м³
Объем бетона	- 0.141 м³
Вес кладки	- 1867 кг
Вес бетона	- 268 кг
Общий вес блока	- 1355 кг

Примечание:

Поддон ПН-64-21 см. лист 15-13.

Заполняется проектной организацией.		Крупные кирпичные блоки.	НИ-03-06
Организация: Объект:	Объект №		
Должность / Фамилия / Подпись	№ листа по пр.	Наружный поясной блок.	Марка: НП-64-21; Лист: 15-12

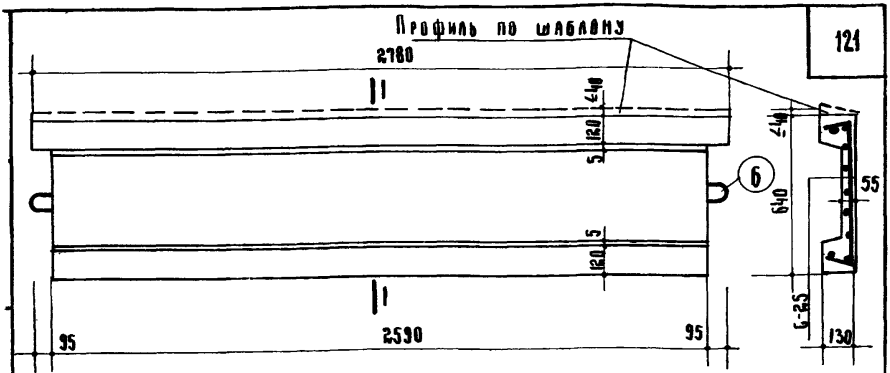

План.

Сечение 1-1

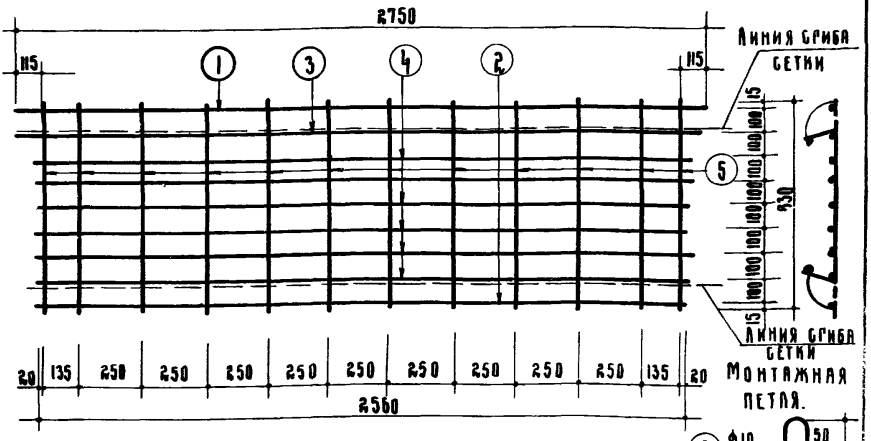

Монтажная петля.



Сетка С-25

Спецификация арматуры							Выборка		
Сетки		№	ф	Длина	К-во	Общ. длина	ф	Общ. длина	Общ. вес
№	Кол. шт.	ст.	мм	мм	шт.	м	мм	м	кг
С-25	1	1	10	2750	1	2.75	10	7.81	4.32
		2	10	2560	1	2.56			
		3	8	2750	1	2.75	8	16.11	7.15
		4	8	2560	6	15.36			
		5	6	830	12	9.96	6	9.96	2.21
Монтажная петля		6	10	858	2	1.70	Итого		13.68

Примечания:

1. Бетон марки „100" с объемным весом не более 2000 кг/м³
2. Арматура ф8 и 10 из горячекатанной стали СТ-5 периодического профиля с R_a=2400 кг/см², ф6 из круглой горячекатанной стали СТ-3 с R_a=2100 кг/см².
3. Сварные сетки выполнять по ТУ-73-56, И-103-52 и ТУ-117-55
4. Размеры в миллиметрах.

Заполняется проектной организацией				Крупные кирпичные блоки.	ИИ-03-06	
Организация:			Объект:	Поддон ПН-64-21К блоку Н-64-21	Марка ПН-64-21	Лист 15-13
Должность	Фамилия	Подпись	№ листа по пр.			

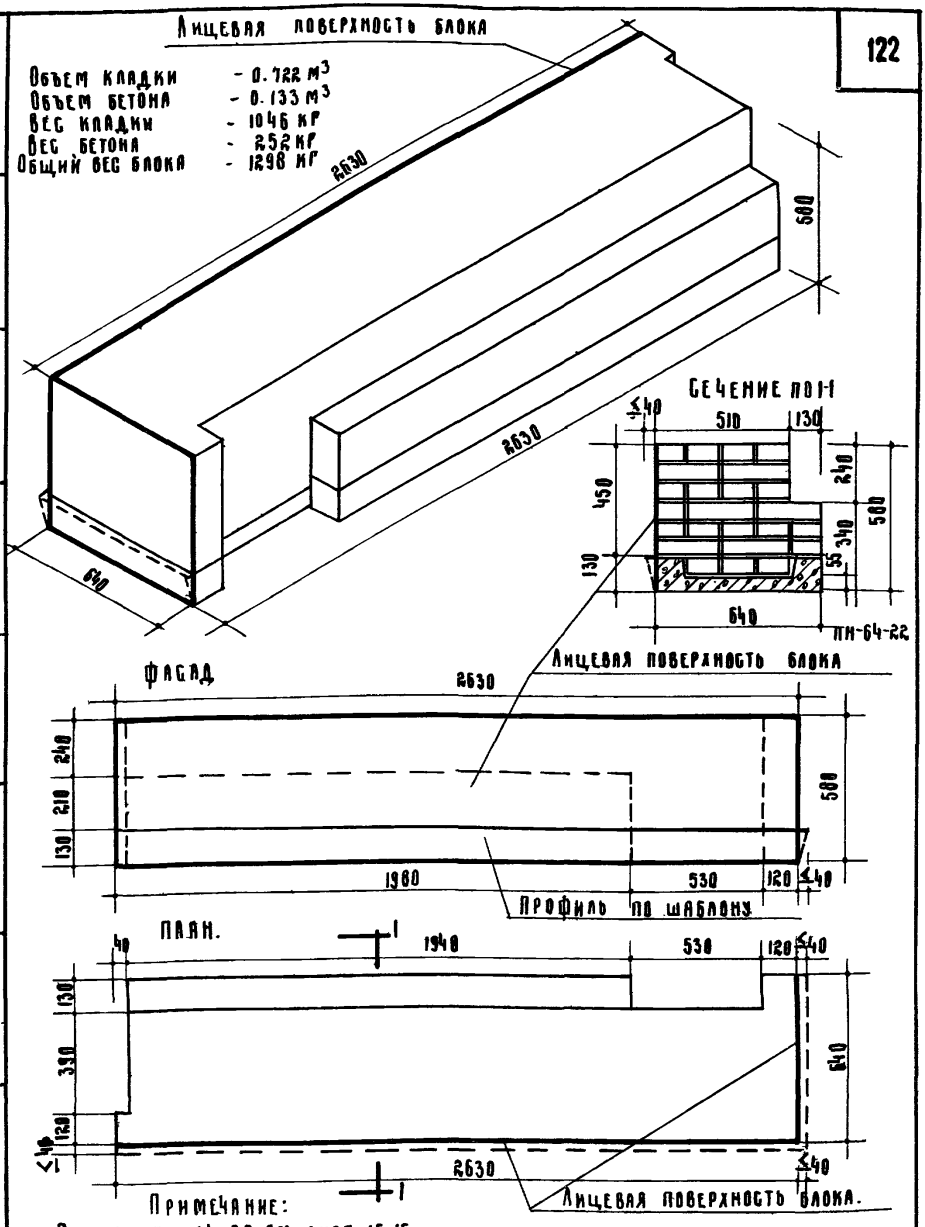

Примечание:
Поддон ПН-64-22 см. лист 15-15

Заполняется проектной организацией	Крупные кирпичные блоки.	ИИ-03-06	
Организация / Объект / Объект	Наружный поясной угловой блок (правый)	Марка Н-64-22	Лист 15-14
Должность / Фамилия / Подпись / Листа по пр			

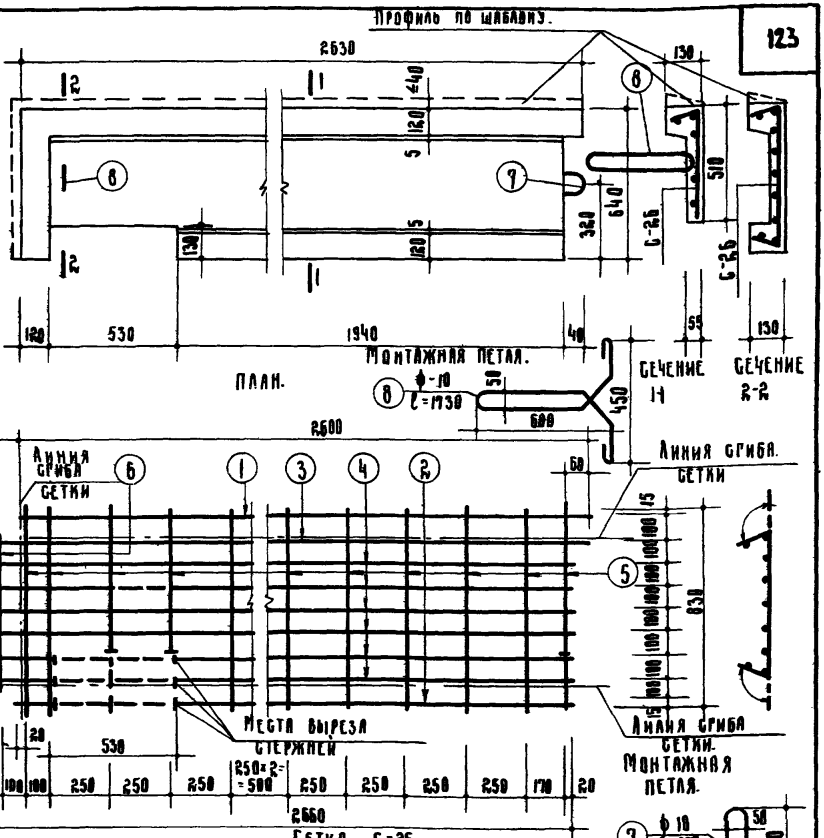

Спецификация арматуры

Сетки								Выборка			
№	Кол. шт.	Ст.	ф мм	Длина мм	Кол. шт.	Общ. дл. м		ф мм	Общ. длина м.	Общ. вес кг
С-26	1	1	10	2560	1	2.56		10	7.74	4.78
		2	10	2560	1	2.56				
		3	8	2780	1	2.78		8	18.68	7.35
		4	8	2660	6	15.96				
		5	6	830	12	9.96		6	10.59	2.37
		6	6	630	1	0.63				
Монтаж. петли		7	10	850	1	0.85	Итого			14.50
		8	10	1730	1	1.73				

Примечания:

1. Бетон марки „100" с объемным весом не более 2000 кг/м³
2. Арматура ф8 и 10 из горячекатанной стали Ст-5 периодического профиля R_a=2400 кг/см², ф6 из круглой горячекатанной стали Ст-3 R_a=2100 кг/см²
3. Сварные сетки выполнять по ТУ-73-56, И-103-52 и ТУ-117-55.
4. Размеры в миллиметрах

Заполняется проектной организацией		Крупные кирпичные блоки	ИИ-03-06
Организация:	Объект:	Поддон ПН-64-22 к блоку Н-64-22	Марка ПН-64-22 / Лист 15-15
Должность / Фамилия / Подпись	Инв.№ подл.		

Лицевая поверхность блока.

Объем кладки - 0.722 м³
Объем бетона - 0.133 м³
Вес кладки - 1046 кг
Вес бетона - 252 кг
Общий вес блока - 1298 кг

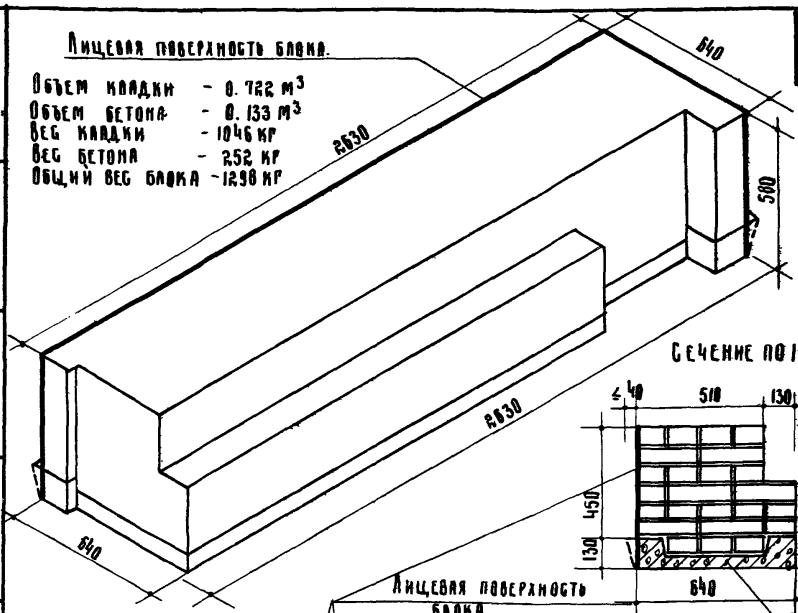

Фасад

Сечение по I-I

Лицевая поверхность блока

ПНО-64-22

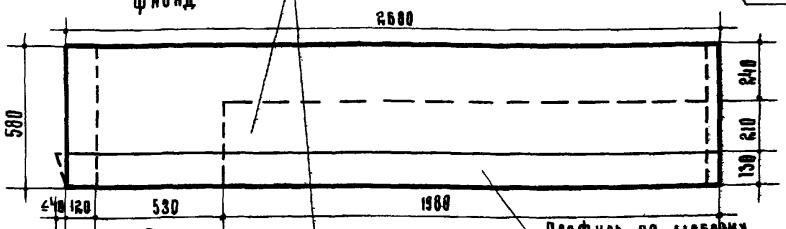

План.

Профиль по шаблону.

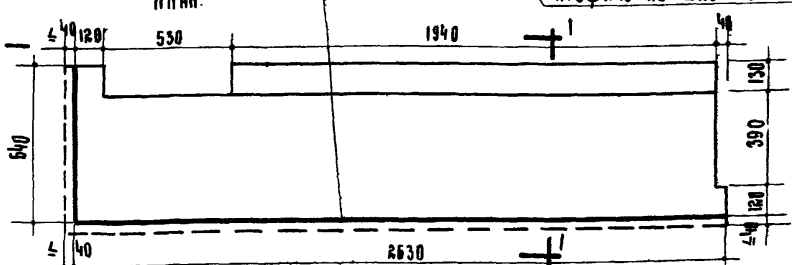

Примечание:

Поддон ПНО-64-22 см. лист. 15-17

Заполняется проектной организацией.				Крупные кирпичные блоки.	ИИ 03-06
Организация:			Объект:	Наружный поясной угловой блок (левый)	Марка ПНО-64-22 / Лист 15-16
Должность	Фамилия	Подпись	Инв.№ подл.		

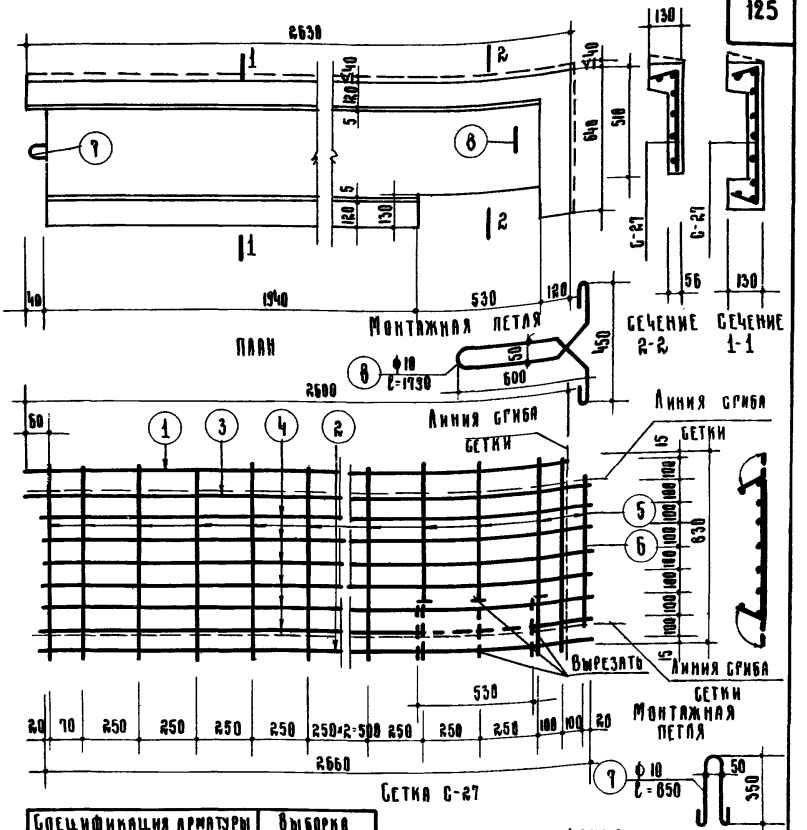

Сетка С-27

Спецификация арматуры							Выборка		
Сетки		N	Ф	Длина	Кол.	Общ.	Ф	Общ.	Общ.
N	Кол. шт.	ст.	мм	мм	шт.	дл. м	мм	дл. м	вес кг
С-27	1	1	10	2600	1	2.60	10	7.74	4.78
		2	10	2560	1	2.56			
		3	8	2700	1	2.70	8	18.60	7.35
		4	8	2660	6	15.90			
		5	6	830	12	9.96	6	10.59	2.37
		6	6	630	1	0.63			
Монтажн. петли		7	10	850	1	0.85	Итого		14.50
		8	10	1730	1	1.73			

Примечания:

1. Бетон марки „100" с объемным весом не более 2000 кг/м³
2. Арматура ф8 и 10 из горячекатанной стали СТ-5 периодического профиля R_a = 2400 кг/см², ф6 из круглой горячекатанной стали СТ-3 с R_a = 2100 кг/см²
3. Сварные сетки выполнять по ТУ-73-56, и 103-52 и ТУ-117-55.
4. Размеры в миллиметрах.

Заполняется проектной организацией				Крупные кирпичные блоки.	ИИ-03-06	
Организация			Об'ект N	Поддон ПНО-64-22 к блоку НО-64-22.	Марка ПНО-64-22	Лист 15-17
Об'ект						
Должность	Фамилия	Подпись	Листы по пр.			

БЛОКИ
ДЛЯ ВНУТРЕННИХ СТЕН ТОЛЩИНОЙ 38 СМ

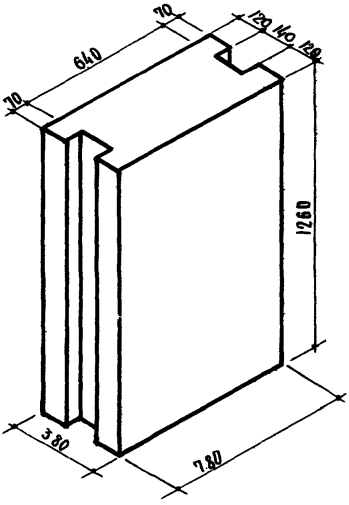

План

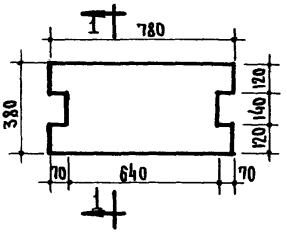

Сечение по 1-1

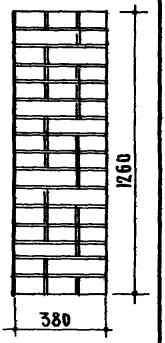

ВС-38-1

Объем блока – 0,349 м³

Вес блока из полнотелого кирпича – 628 кг.

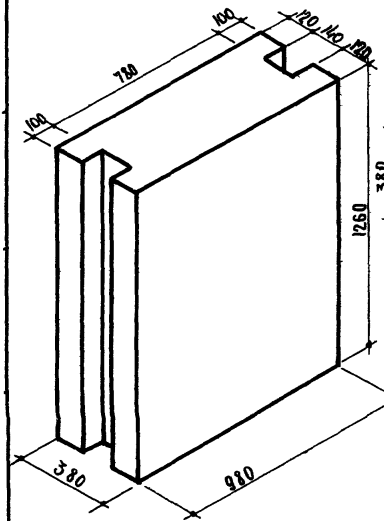

План

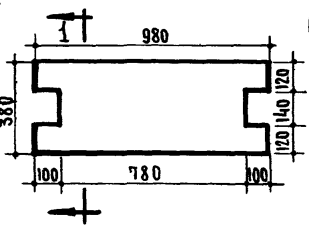

Сечение по 1-1

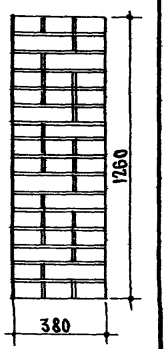

ВС-38-2

Объем блока – 0,433 м³

Вес блока из полнотелого кирпича – 779 кг.

Заполняется проектной организацией				Крупные кирпичные блоки	ИИ-03-06	
Организация			Объект №			
Должность	Фамилия	Подпись	№ листа по пр-ту	Внутренние стеновые блоки	Марка ВС-38-1 ВС-38-2	Лист 16-10

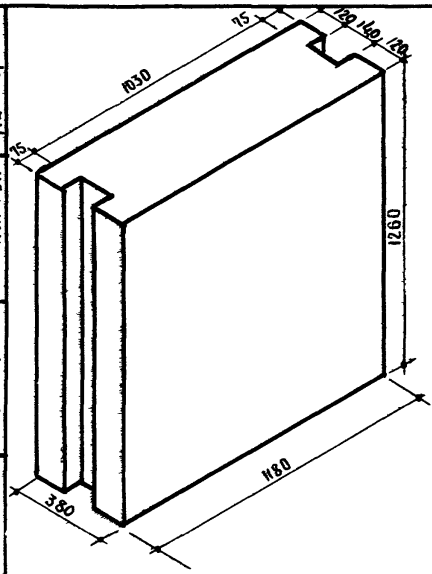

ВС-38-3

Объем блока - 0,538м³

Вес блока из полнотелого кирпича - 968 кг.

Сечение 1-1

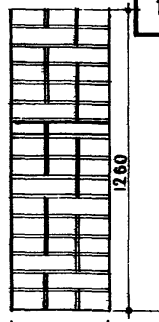

План

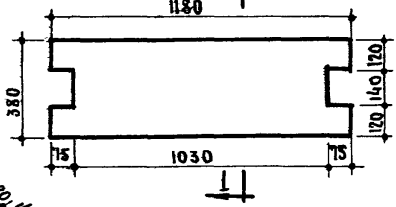

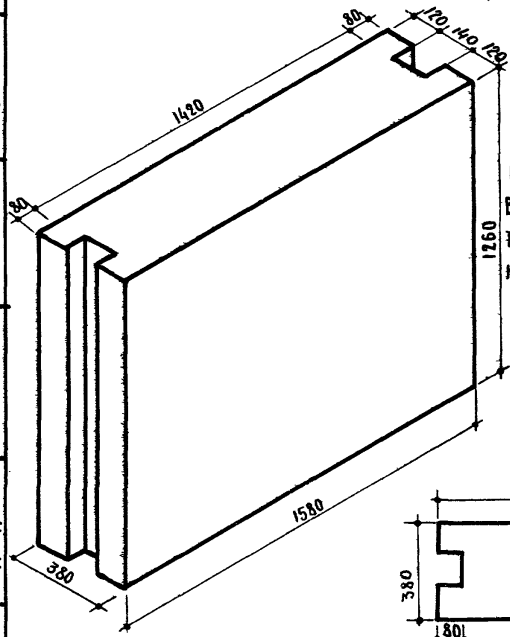

Сечение по 1-1

ВС-38-4

Объем блока - 0,728м³

Вес блока из полнотелого кирпича - 1310кг

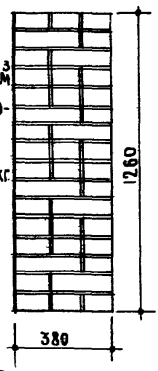

План

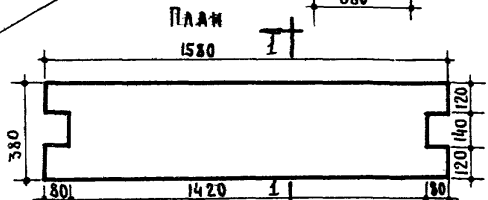

Заполняется проектной организацией			Крупные кирпичные блоки	ИИ-03-06	
Организация объект.		Объект N			
Должность	Фамилия	Подпись	N листа по пр-ту	Внутренние стеновые блоки	Марка: ВС-38-3, ВС-38-4 / Лист: 16-11

ВС-38-5

Объем блока — 0,27 м³
Вес блока из
полнотелого кирпича -486 кг.

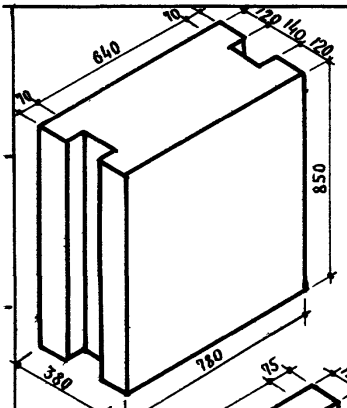

План

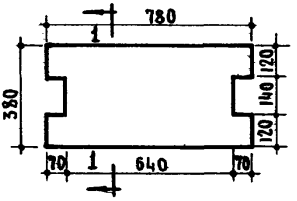

Сечение 1-1

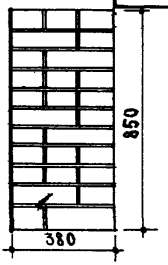

ВС-38-6

Объем блока — 0,363 м³
Вес блока из
полнотелого — 653 кг
кирпича

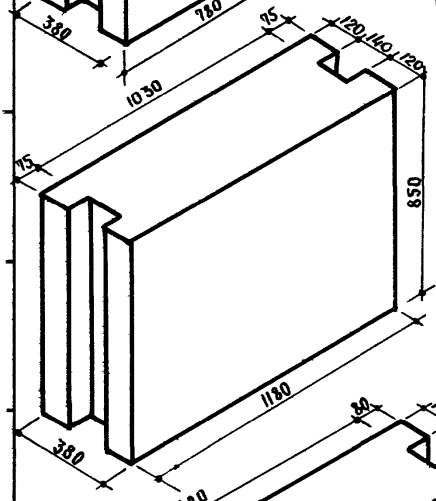

План

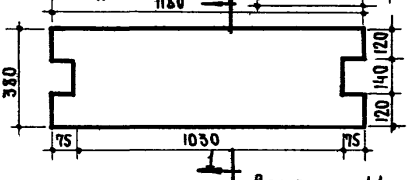

Сечение 1-1

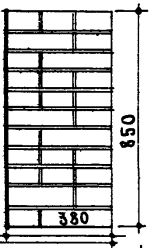

ВС-38-7

Объем блока - 0,491 м³
Вес блока из
полнотелого
кирпича — 823 кг.

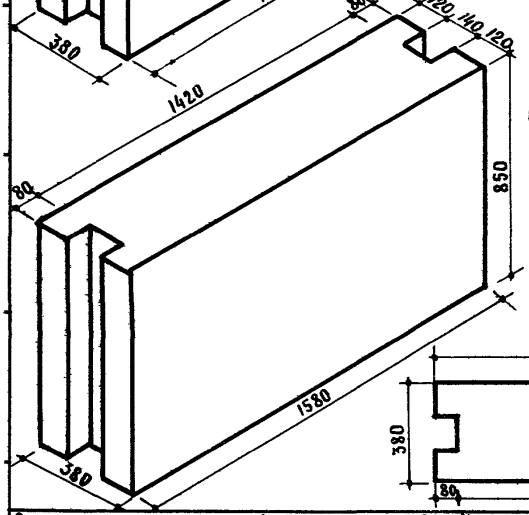

План

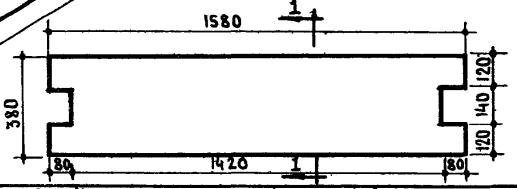

Сечение 1-1

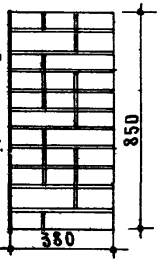

Заполняется проектной организацией				Крупные кирпичные блоки	ИИ-03-06	
Организация объект			Объект №	Внутренние стеновые блоки	Марка ВС-38-5 ВС-38-6 ВС-38-7	Лист 16-12
Должность	Фамилия	Подпись	Листа по пр-ту			

Заполняется проектной организацией

Организация

Объект

Должность | Фамилия | Подпись | Дата подписи

Объект

Крупные кирпичные блоки

Внутренний перемычечный блок

ИИ-03-06

Марка ВС-38-8

Лист 17-10

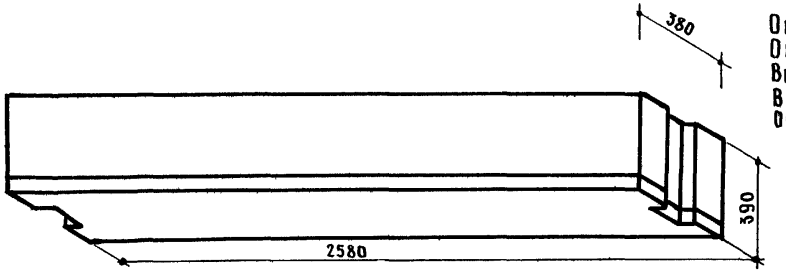

Фасад

Объем кладки – 0.29 м³
Объем бетона – 0088 м³
Вес кладки – 522 кг
Вес бетона – 220 кг
Общий вес блока – 742 кг

Сечение

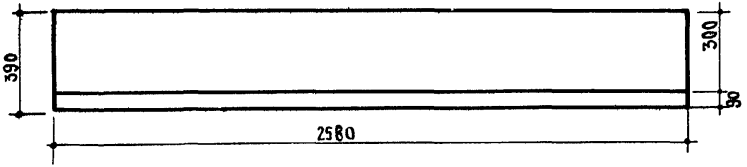

План

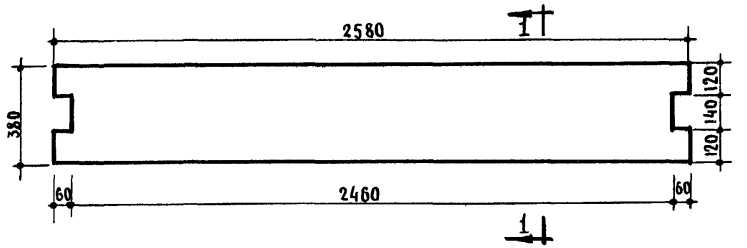

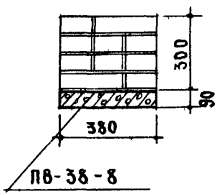

Примечания:

1. Поддон ПВ-38-8 см. лист 17-11
2. Вес кладки указан для блока из полнотелого кирпича.

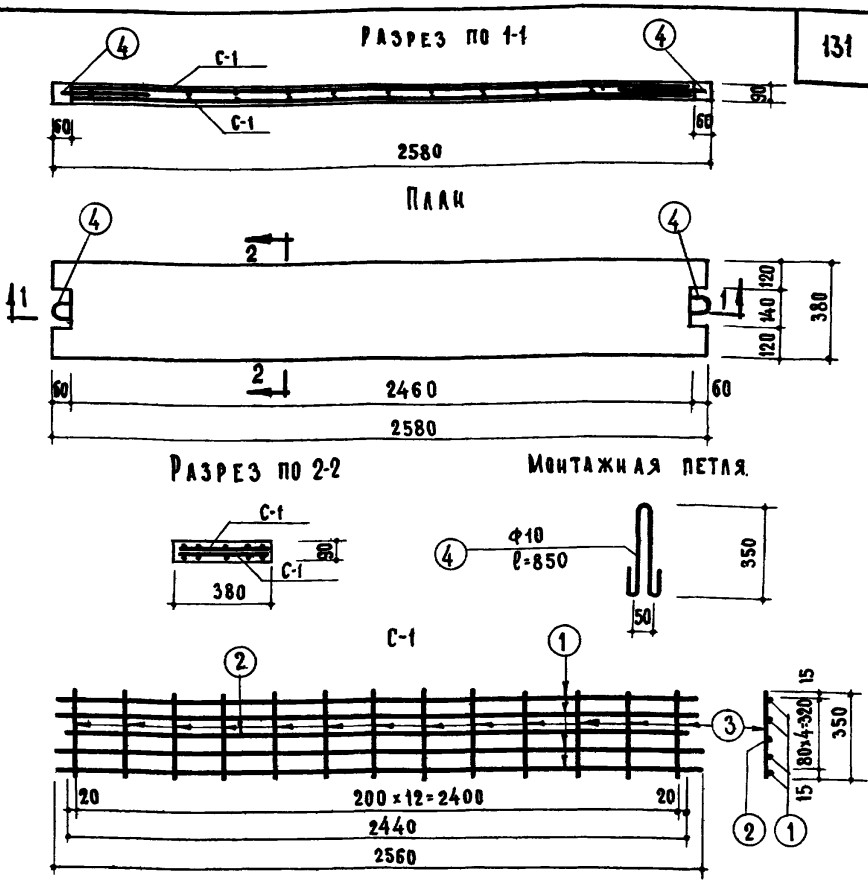

Примечания:

1. Бетон марки „М-150"
2. Арматура для стержня 3 из холоднотянутой проволоки (R_a=4500 кг/см²) для остальных Ст-3 (R_a=2100 кг/см²)
3. Размеры в мм.
4. Поддон ПВ-38-8 является составной частью внутреннего перемычечного блока ВС-38-8
5. Объем бетона – 0,088 м³
6. Вес поддона – 220 кг.

Спецификация арматуры.							Выборка арматуры			
Наимен. элемент. №№	шт.	№№ ст.	Ф мм.	Длина мм.	К-во шт.	Общ. длина м.	R_a кг/см²	Ф мм.	Общ. длина м.	Общ. вес кг.
С-1	2	1	5	2560	8	20.48	4500	4	9.10	0.90
		2	5	2440	2	4.88	2100	5	25.36	3.90
		3	4	350	26	9.10		10	1.70	1.05
Монтажн. петли.		4	10	850	2	1.70	Итого			5.85

Заполняется проектной организацией.				Крупные кирпичные блоки	ИИ-03-06	
Организация объект			Объект №	Поддон ПВ-38-8 к блоку ВС-38-8	Марка ПВ-38-8	Лист 17-11
Должность	Фамилия	Подпись	№ листа по пр-ту			

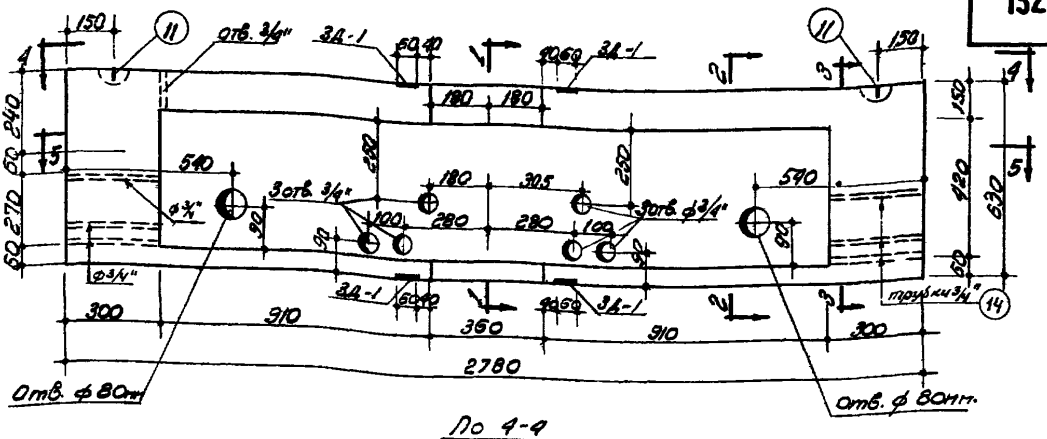

По 4-4

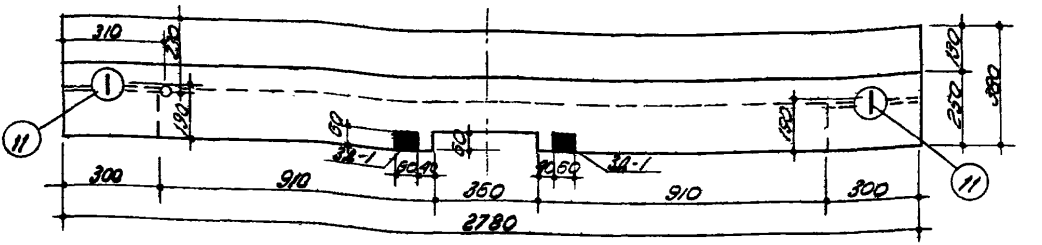

По 5-5

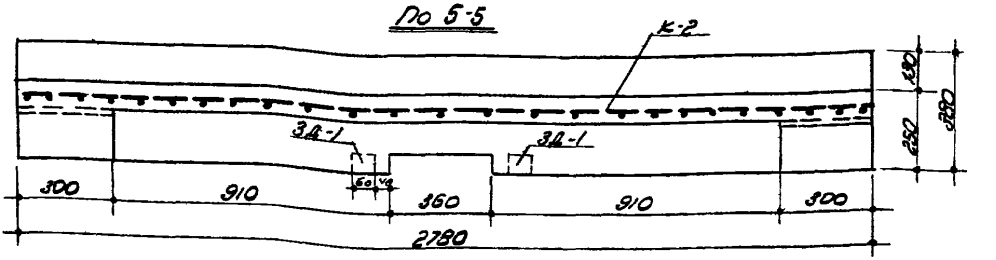

Сеч. 3-3

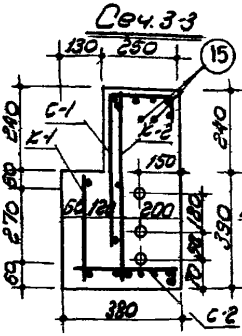

Сеч. 2-2

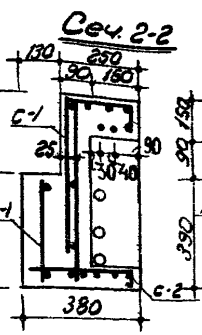

Сеч. 1-1

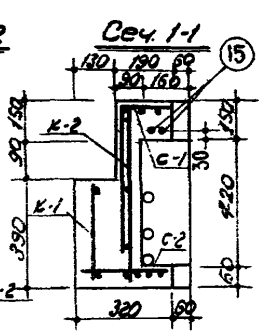

Характеристика изделия		
Вес	кг	1060
Объем бетона	м³	0.424
Расход металла	кг	51.56
Расход металла на 1м³ бетона	кг	121.5
Марка бетона		„200"

Примечания:

1 Данный лист рассматривать совместно с листом 18-11.

2 Размеры в мм.

Заполняется проектной организацией			Крупные кирпичные блоки	ИИ-03-06	
Организация			Объект №	Железобетонный электротехнический блок	Марка ИВКС-12	Лист 18-10
Объект			Листа поле.			
Должность	Фамилия	Подпись				

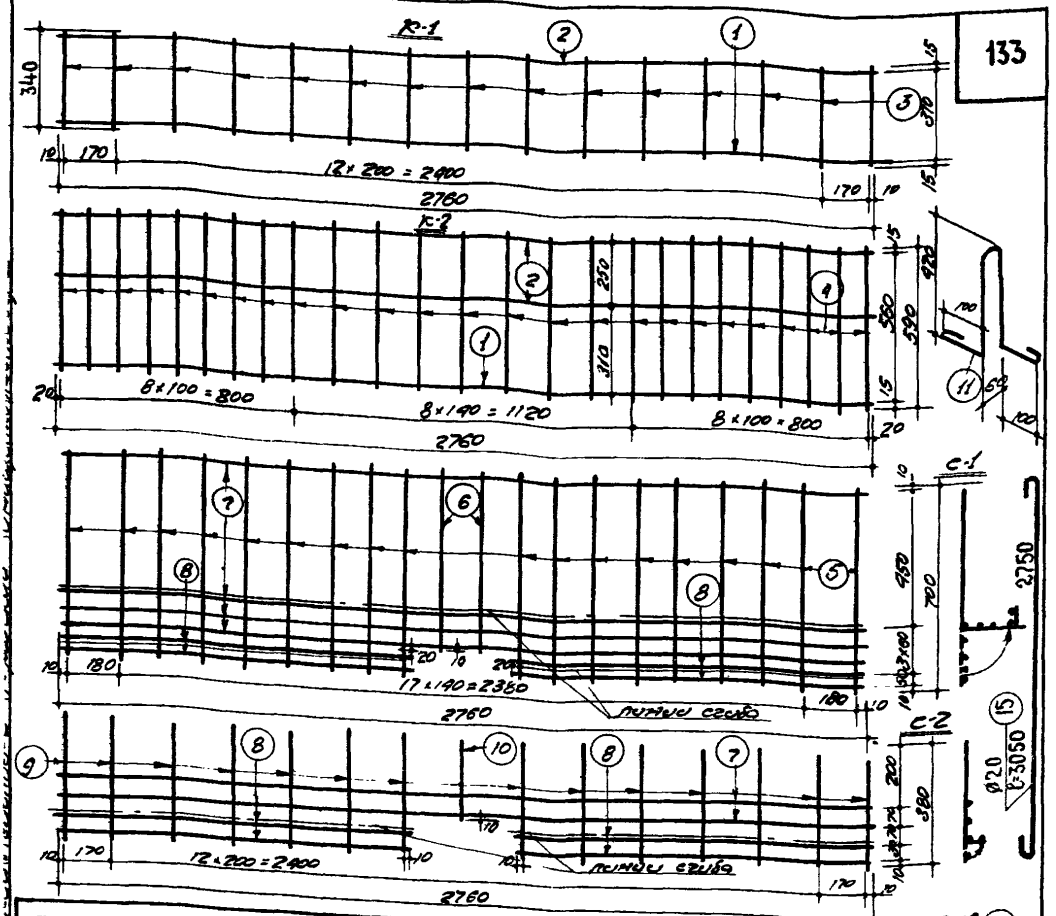

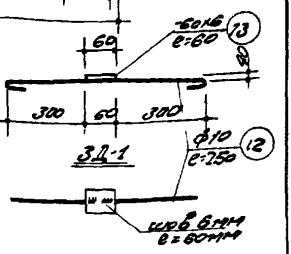

Спецификация арматуры

Наим. эл. NN	Кол	NN поз	NN ф	Длина мм	Кол шт	Общ. длин. м
1	2	3	4	5	6	7
К-1	1	1	Ø16	2760	1	2.76
		2	8	2760	1	2.76
		3	6	340	15	5.10
К-2	1	1	Ø16	2760	1	2.76
		2	8	2760	2	5.52
		4	6	590	25	14.75
С-1	1	5	8	700	18	12.60
		6	8	590	2	1.18
		7	6	2760	4	11.04
		8	6	1190	4	4.76
С-2	1	7	6	2760	2	5.52
		8	6	1190	4	4.76

1	2	3	4	5	6	7
		9	6	380	15	5.70
		10	6	210	1	0.21
ПЕТЛИ	2	11	12	1150	2	2.30
ЗД-1	4	12	10	750	4	3.00
		13	60×6	60	4	0.24
ТРУБКИ	6	14	3/4"	300	6	1.8
ОТД. СТ.	2	15	20	3050	2	6.10

Выборка арматуры

Ra кг/см²	Ø мм	Дл. м	Вес кг
2100	20	6.10	15.05
	6	51.84	11.50
	8	22.06	8.70
	10	3.00	1.85
	12	2.30	2.04
2400	Ø16	5.52	8.80
2100	60×6	0.24	0.68
Трубка	3/4"	1.8	2.94

Итого 51.56

Примечания:

1. Данный лист рассматривать совместно с листом 18-10.
2. Нагрузка на 1 п.м. 2766 кг
3. Сварные сетки и каркасы выполнять по ТУ 117-55, ТУ 73-56 и И 122-56.
4. Арматура для Ø16 горячекатан. периодического профиля ст-5 (Ra = 2400 кг/см²), остальная ст-3 (Ra = 2100 кг/см²).
5. Размеры даны в мм.

Заполняется проектной организацией

Организация			Объект №
Должность	Фамилия	Подпись	№ листа попр.

Крупные кирпичные блоки. | ИИ-03-06

Железобет. электро-технический блок | марка ИВМС-12 | лист 18-11

Разрез по 1-1

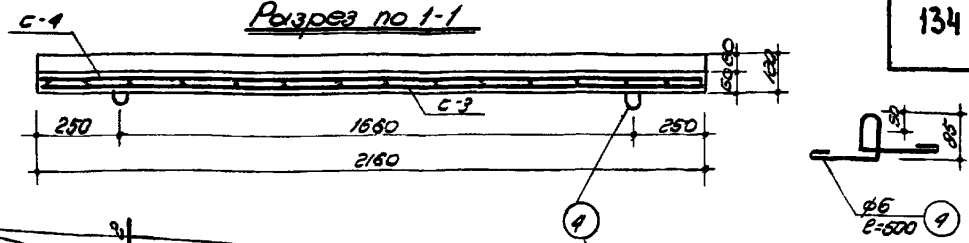

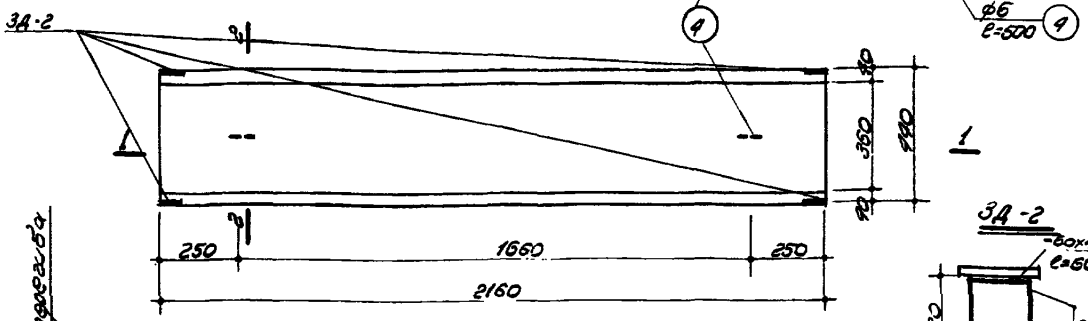

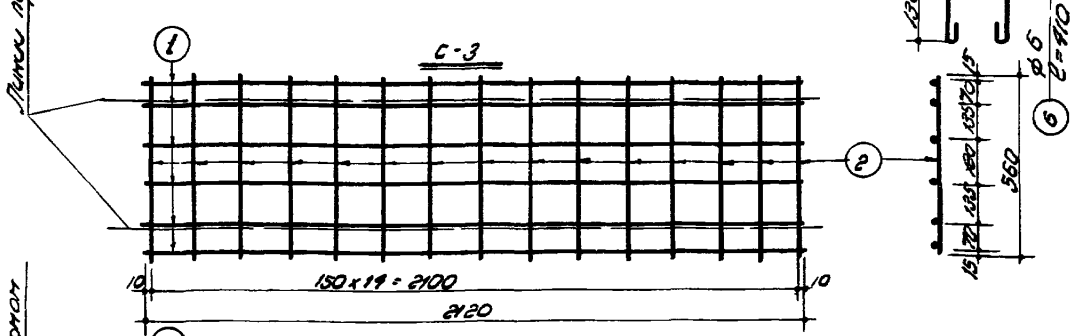

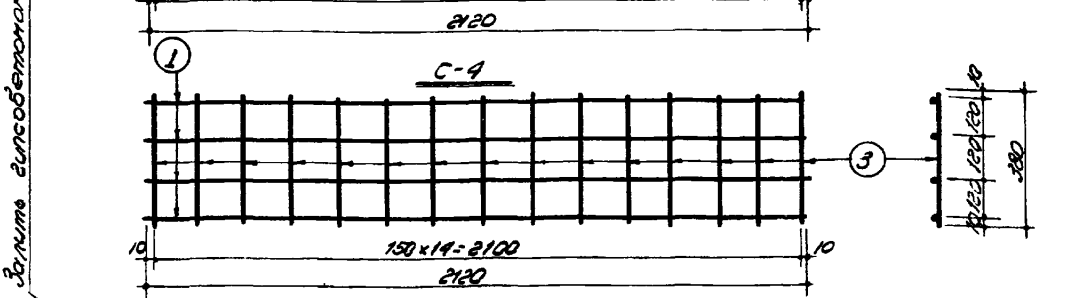

Разрез по 2-2

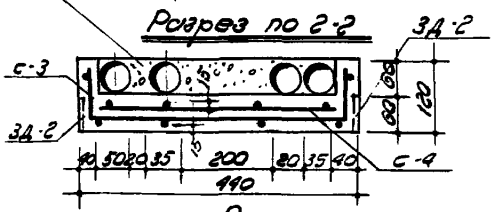

Примечания

1. Бетон марки „150".
2. Арматура принята для монтажной петли и закладных деталей из Ст-3 (R_a=2100 кг/см²), для сеток из холодно-тянутой проволоки (R_a=4500 кг/см²).
3. Размеры даны в мм.
4. Объем блока 0.06 м³ Вес блока 165 кг

Спецификация арматуры

Наименование зл.		№ поз	ф мм	Длина мм	Кол. шт.	Общ. длина м
С-3	1	1	4т	2120	6	12.72
		2	4т	560	15	8.40
С-4	1	1	4т	2120	4	8.48
		3	4т	380	15	5.70
Монтажная петля	2	4	6	500	2	1.00
3д-2	4	5	60х4	60	4	0.24
		6	6	410	4	1.64

Выборка арматуры

R_a кг/см²	ф мм	Общ. длина м	Общ. вес кг
4500	4т	39.30	3.46
2100	6	2.64	0.59
▭	60х4	0.24	0.45
Итого			4.50

Заполняется проектной организацией

Организация

Объект

Должность	Фамилия	Подпись

Объект утвержден №

Крупные кирпичные блоки.

Железобетонный электротехнический цоколь

ИИ-03-06

Марка ИВМС-1

Лист 18-12

ОБЩИЕ ЧЕРТЕЖИ

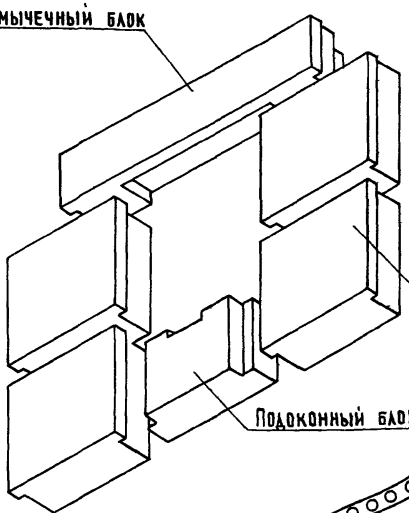

3[X] рядная разрезка стены (вид с фасада).

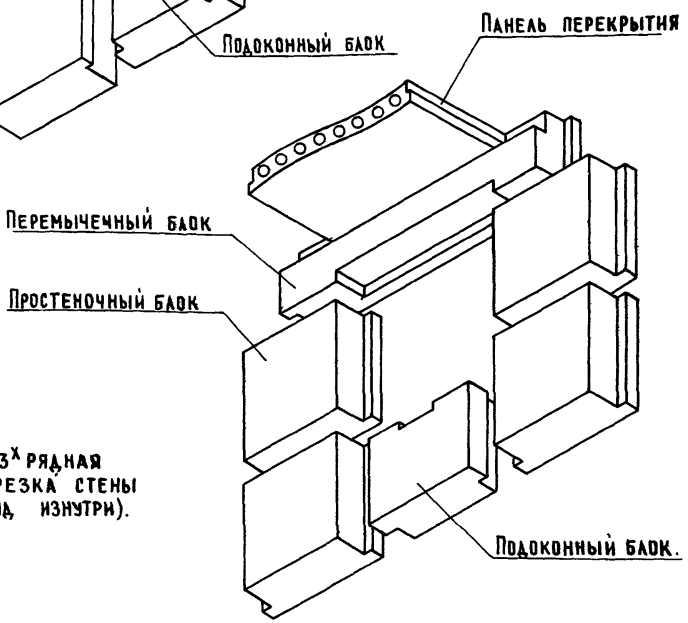

3[X] рядная разрезка стены (вид изнутри).

Заполняется проектной организацией.				Крупные кирпичные блоки	ИИ-03-06	
Организация объекта:			Объект №:			
Должность	Фамилия	Подпись	№ листа по пр-ту	Общий вид 3[X] рядной разрезки наружной стены.	Марка	Лист 19-10

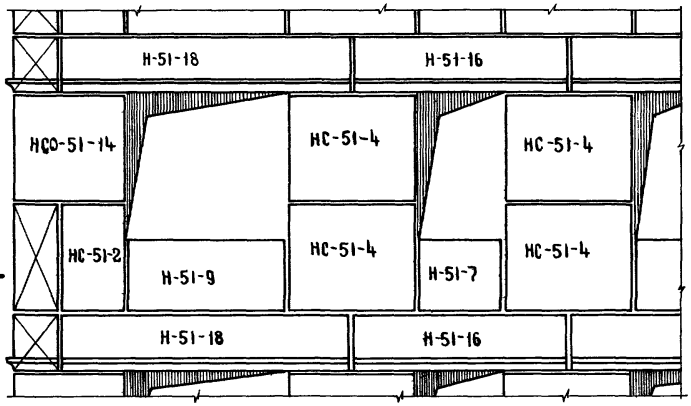

Сечение по 1-1.

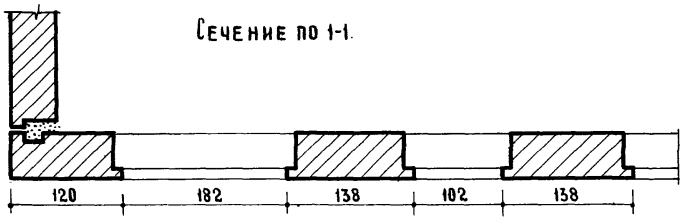

Сечение по 2-2
/ вариант 1/
подводка к радиатору с уткой.

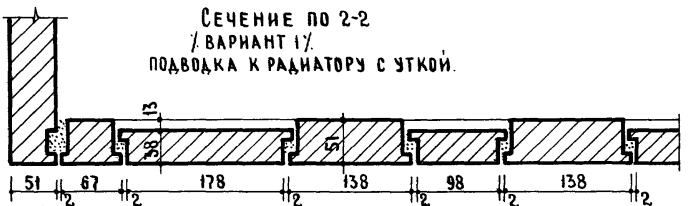

Сечение по 2-2
/вариант 2/
прямая подводка к радиатору

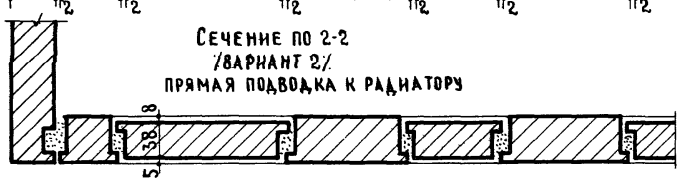

Заполняется проектной организацией.				Крупные кирпичные блоки	ИИ-03-06	
Организация			Объект №	Пример раскладки блоков наруж. стены толщ. 51 см.	Марка	Лист 19-11
Должность	Фамилия	Подпись	Листа по пр-ту			

Пример разрезки внутренней продольной стены для секционных домов.

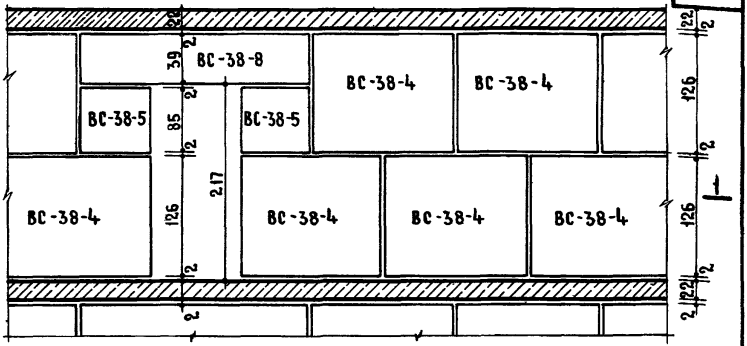
ВС-38-8
ВС-38-4
ВС-38-4
ВС-38-5
ВС-38-5
ВС-38-4
ВС-38-4
ВС-38-4
1
1
22
2
39
85
217
126
2
2
2

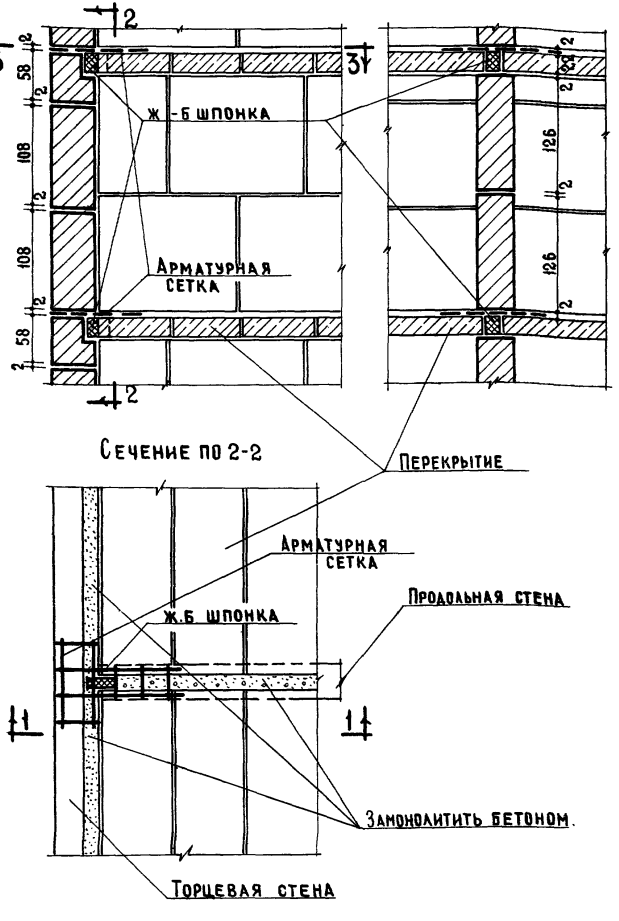

Заполняется проектной организацией				Крупные кирпичные блоки	ИИ-03-06
Организация			Объект №	Примыкание внутренней продольной стены к наружной торцевой.	Марка	Лист 19-13.
Должность	Фамилия	Подпись	N листа полрт			

Разрез по оконному проему.

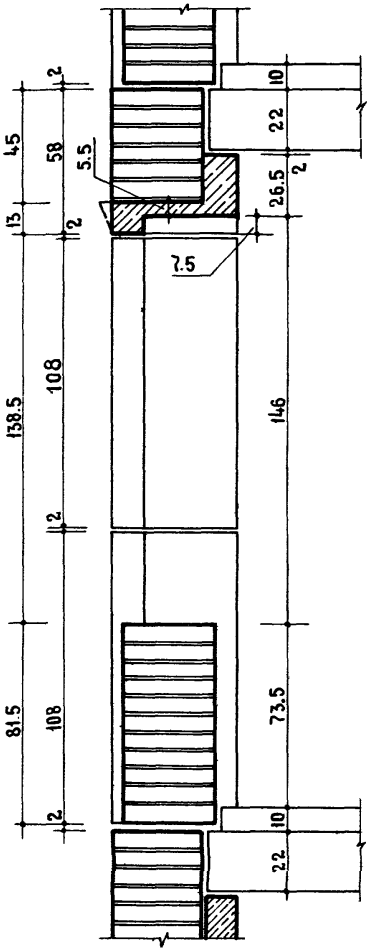

Разрез по балконному проему.

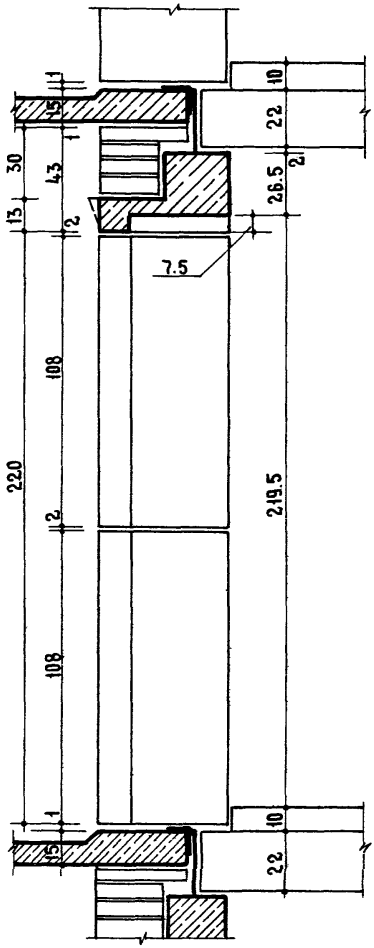

Заполняется проектной организацией.				Крупные кирпичные блоки	ИИ-03-06	
Организация объект.			Объект №	Наружная стена в местах оконного и балконного проемов	Марка	Лист 19-14
Должность	Фамилия	Подпись	№ листа по пр-ту			

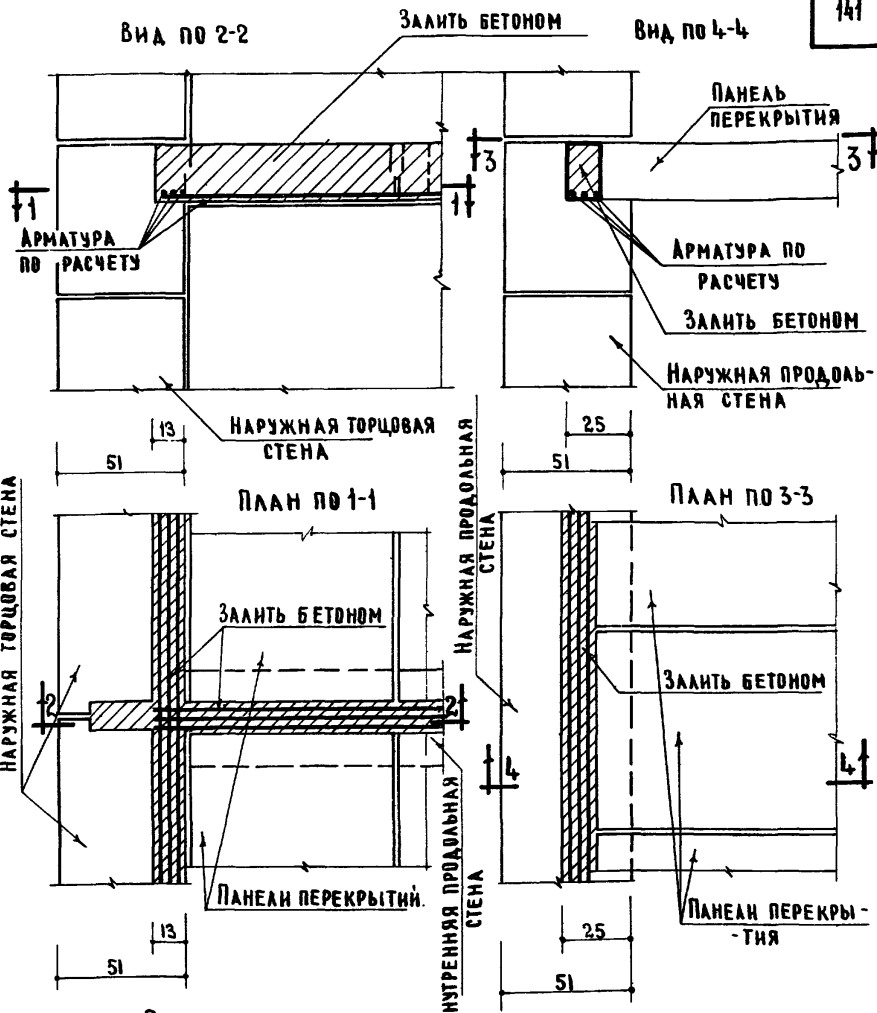

Примечание:

Выполнение непрерывного ж.б. пояса при толщине наружных стен в 38см 64см выполнять аналогично данному чертежу

Заполняется проектной организацией				Крупные кирпичные блоки	ИИ-03-06	
Организация объект			Объект №	Пример решения непрерывного ж.б. пояса.	Марка	Лист 19-15
Должность	Фамилия	Подпись	Листа по пр-ту			

1

Соединение блоков через петли

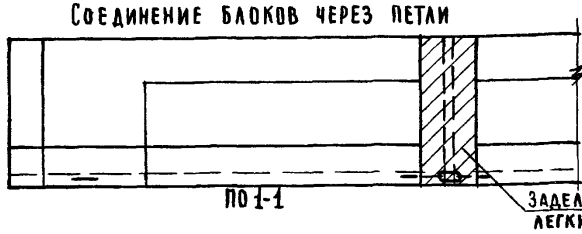

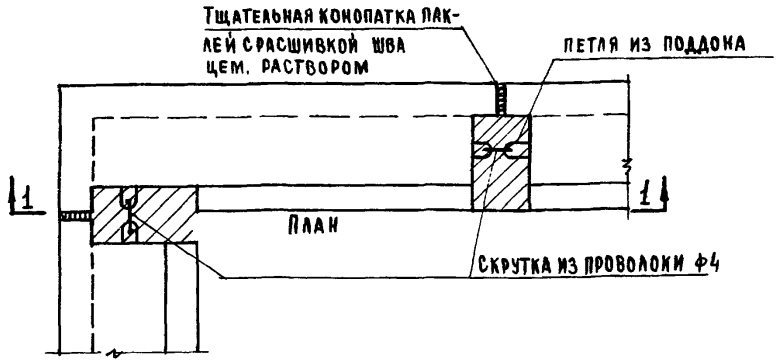

2

Соединение блоков выпуском арматуры

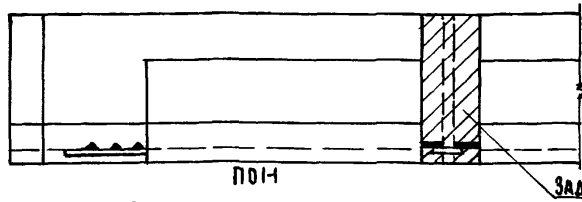

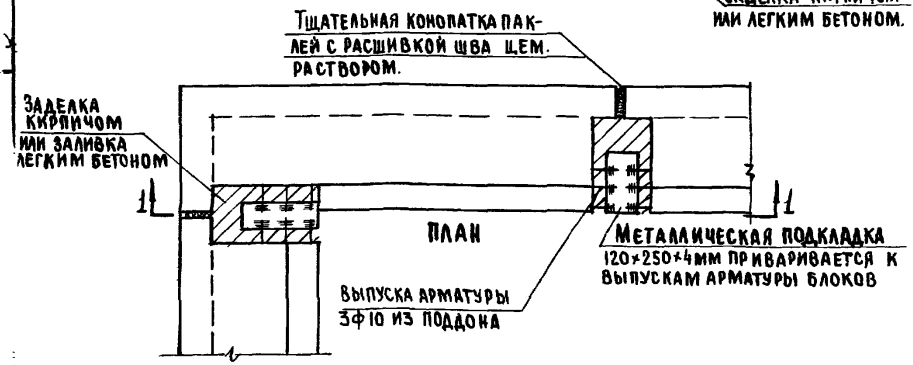

Заполняется проектной организацией				Крупные кирпичные блоки	ИИ-03-06	
Организация			Объект N			
Должность	Фамилия	Подпись	Гл.инж.по пр-ту	Соединение поясных и перемычечных блоков между собой	Марка	Лист. 19-16

Разрез по торцовой стене лестничной клетки.

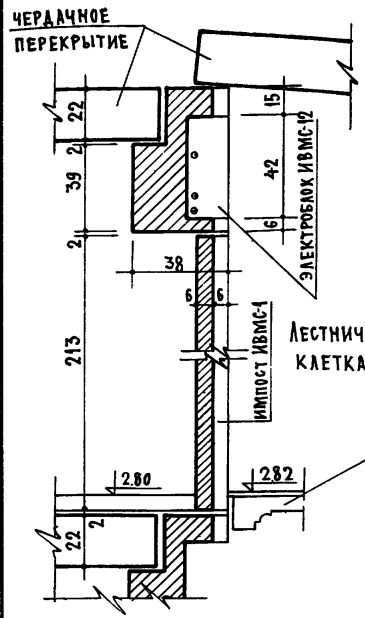

Опирание плит при бесчердачной кровле.

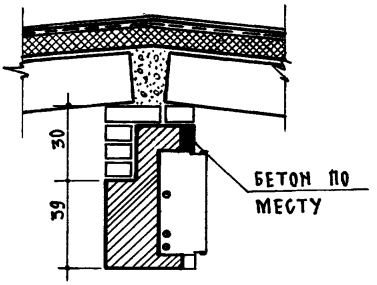

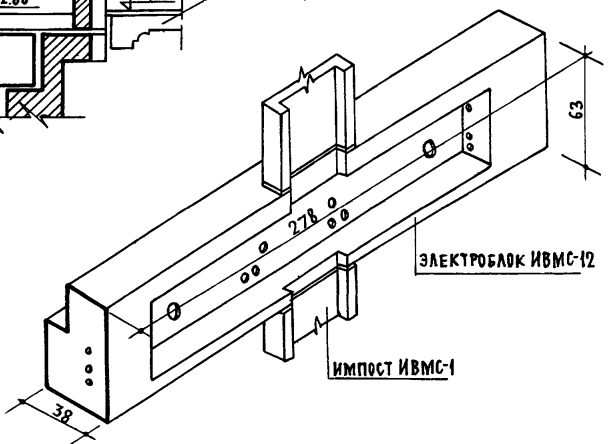

Заполняется проектной организацией				Крупные кирпичные блоки	ИИ-03-06	
Организация объект			Объект № листа по пр-ту	Установка электротехнических блока и импоста.	Марка	Лист 19-17
Должность	Фамилия	Подпись				

ПРИМЕРЫ РАСКЛАДКИ КИРПИЧА В БЛОКАХ

Общий вид

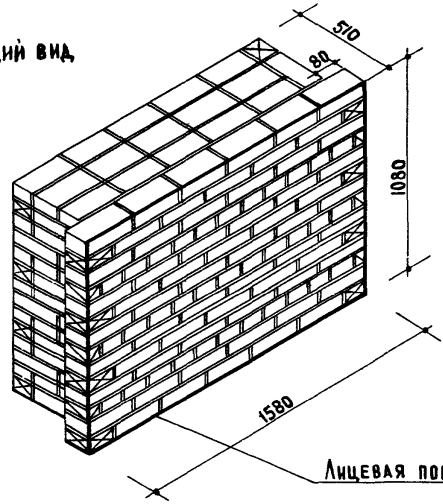

Сечение по 1-1

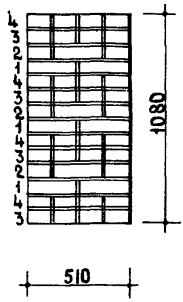

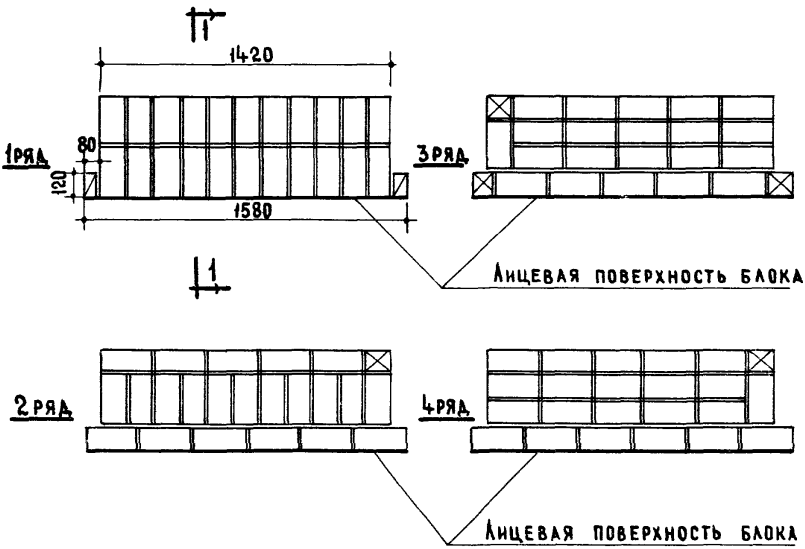

Заполняется проектной организацией				Крупные кирпичные блоки	ИИ-03-06	
Организация			Объект N	Наружный простеночный блок	Марка н-51-5	Лист 20-10
Должность	Фамилия	Подпись	N листа по пр-ту			

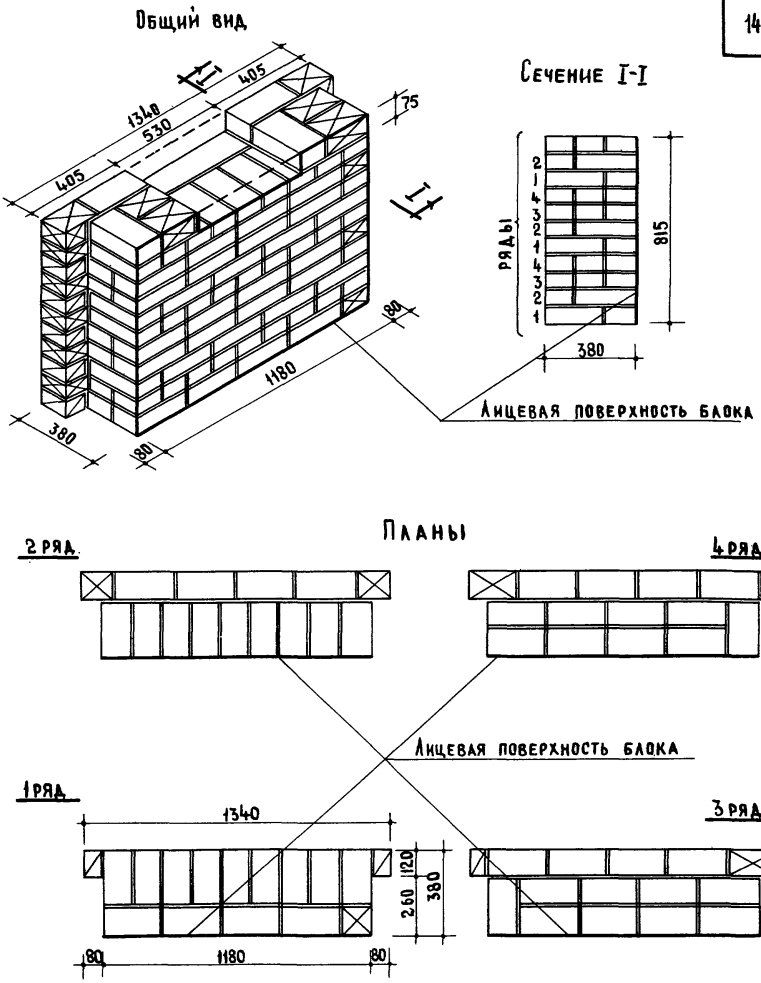

Заполняется проектной организацией			Крупные кирпичные блоки	ИИ-03-06	
Организация		Объект №	Наружный подоконный блок	Марка Н-51-7	Лист 20-11
Объект					
Должность	Фамилия	Подпись	Н. листа по пр-ту		

Гринченко | Онищенко | Гладовский | Михайлова | Юровский | Левенберг | Машевский | Медведев | Матвиевский

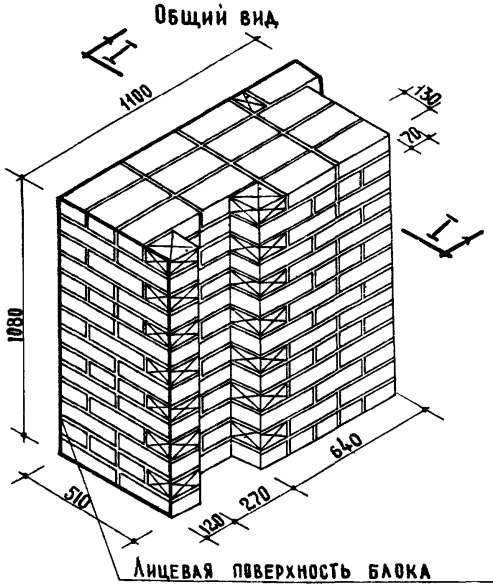

Планы

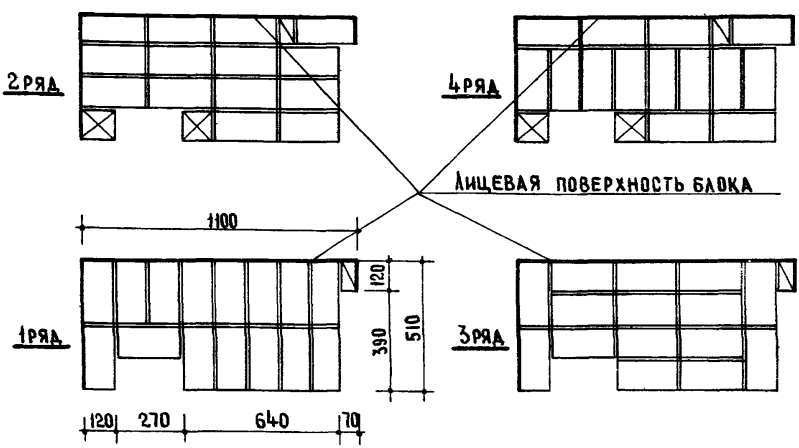

2273

Заполняется проектной организацией				Крупные кирпичные блоки	ИИ-03-06	
Организация объект			Объект №			
Должность	Фамилия	Подпись	Начальник партии	Наружный угловой стеновой блок (правый).	Марка НС-51-13	Лист 20-12



Профиль по шаблону

4 ряд

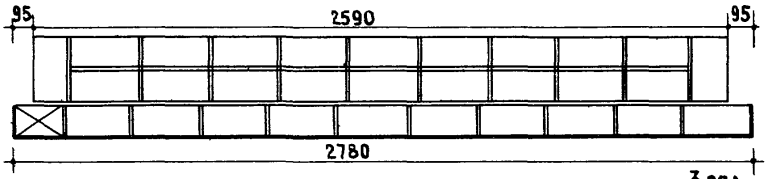

3 ряд

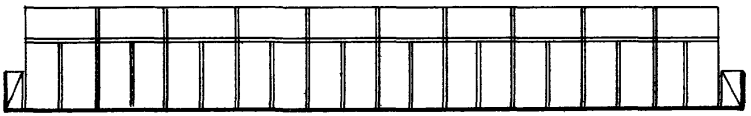

2-6 ряд

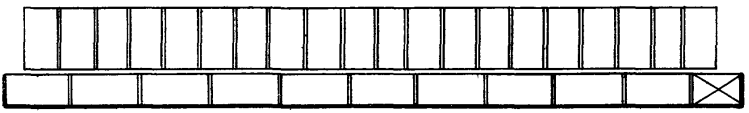

1-5 ряд

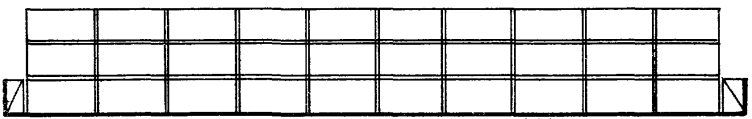

Сеч. 1-1

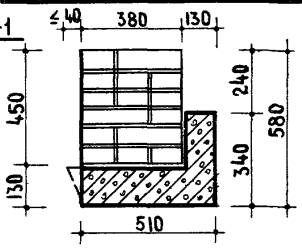

Сеч. 2-2

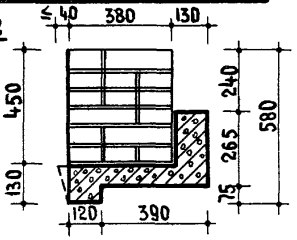

Заполняется проектной организацией			Крупные кирпичные блоки	ИИ-03-06	
Организация объект		Объект N	Наружный перемычечный блок.	Марка НИ-51-17	Лист 20-13
Должность	Фамилия	Подпись	N листа по пр-ту		

Общий вид

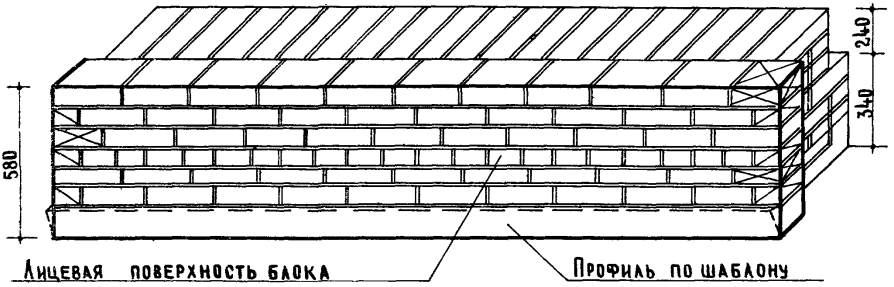

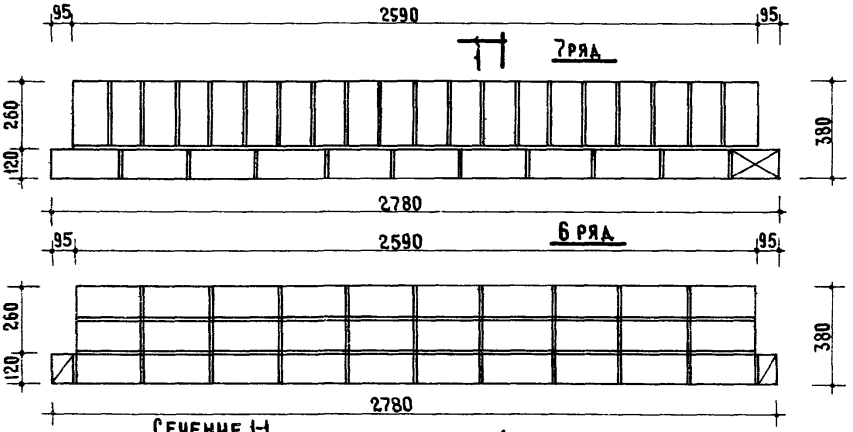

Сечение 1-1

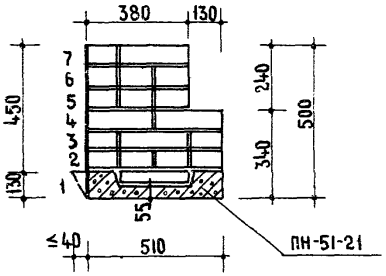

Заполняется проектной организацией			Крупные кирпичные блоки	ИИ-03-06	
Организация		Объект N	Наружный поясной блок	Марка	Лист
Должность	Фамилия	Подпись	Листа по пр-ту	Н-51-21	20-14.

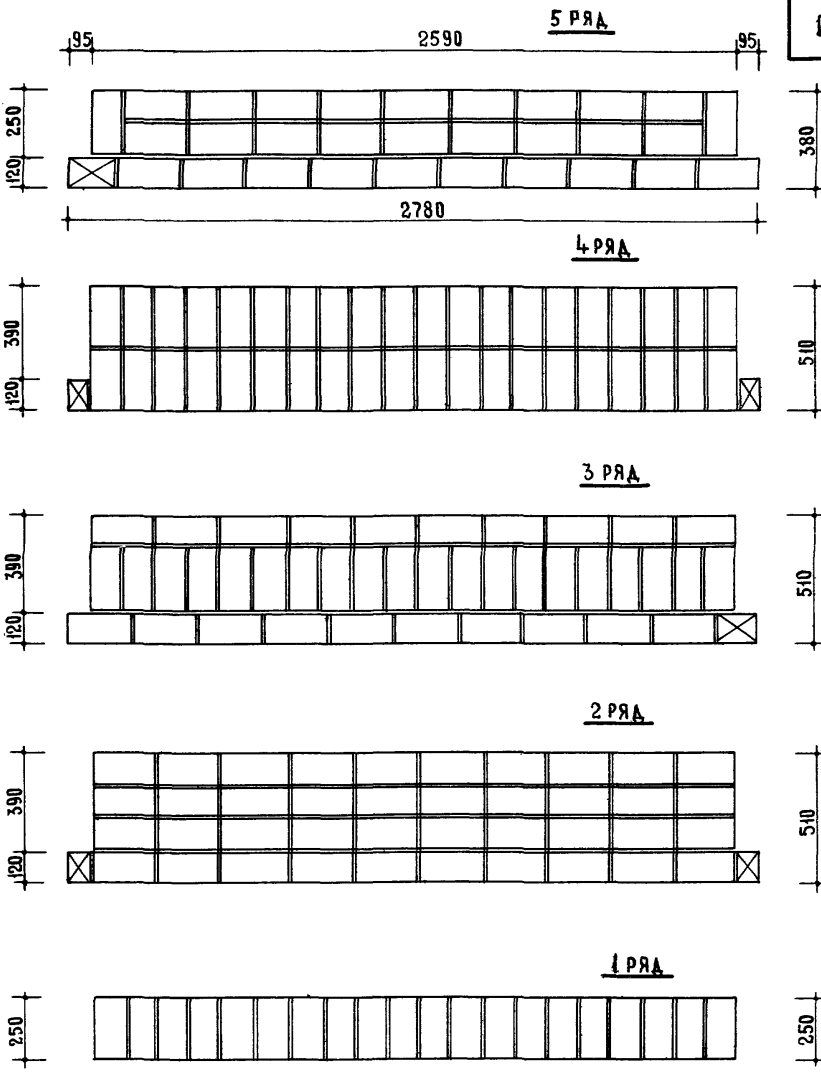

ЗАПОЛНЯЕТСЯ ПРОЕКТНОЙ ОРГАНИЗАЦИЕЙ.				КРУПНЫЕ КИРПИЧНЫЕ БЛОКИ	ИИ-03-06
ОРГАНИЗАЦИЯ ОБЪЕКТ			ОБЪЕКТ N:		
ДОЛЖНОСТЬ	ФАМИЛИЯ	ПОДПИСЬ	N ЛИСТА ПО ПР-ТУ	НАРУЖНЫЙ ПОЯСНОЙ БЛОК	МАРКА Н-51-21 / ЛИСТ 20-15

Общий вид.

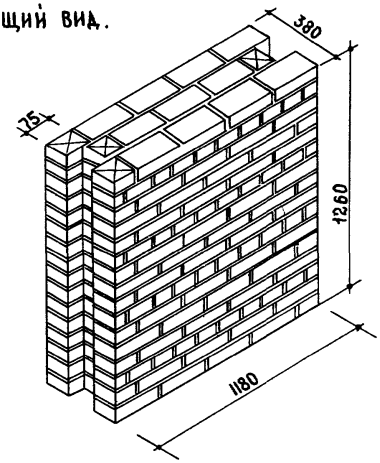

Сечение по 1-1.

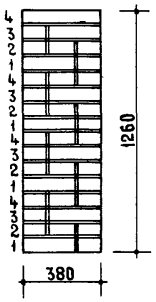

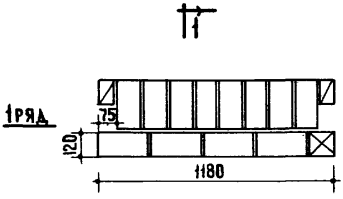

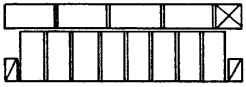

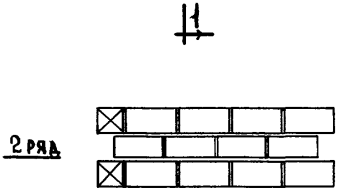

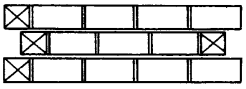

gost.e-ecolog.ru

Заполняется проектной организацией				Крупные кирпичные блоки	ИИ-03-06
Организация			Объект №:		
Объект					
Должность	Фамилия	Подпись	Листа по пр-ту	Внутренний стеновой блок	Марка ВС-38-3 / Лист 20-16

Матвиевский | Медведев | Машевский | Левенберг | Юровский | Михайлова | Кириленко | Онищенко | Лебедев