ТИПОВОЙ ПРОЕКТ
416-5-41.89
КАРАУЛЬНАЯ ВЫШКА
С ОБЛЕГЧЕННЫМИ ОГРАЖДАЮЩИМИ КОНСТРУКЦИЯМИ

АЛЬБОМ 2

АР – Архитектурные решения
КЖ – Конструкции железобетонные
КМ – Конструкции металлические
ОВ – Отопление и вентиляция
ЭО – Электрическое освещение
СС – Связь и сигнализация

ПРИВЯЗАН

ИНВ. N

ФОРМАТ А3

gost.e-ecolog.ru

ТИПОВОЙ ПРОЕКТ
416-5-41.89
КАРАУЛЬНАЯ ВЫШКА
С ОБЛЕГЧЕННЫМИ ОГРАЖДАЮЩИМИ КОНСТРУКЦИЯМИ

АЛЬБОМ 2
ПЕРЕЧЕНЬ АЛЬБОМОВ

Альбом 1	ПЗ	– Общая пояснительная записка
Альбом 2	АР	– Архитектурные решения
	КЖ	– Конструкции железобетонные
	КМ	– Конструкции металлические
	ОВ	– Отопление и вентиляция
	ЭО	– Электрическое освещение
	СС	– Связь и сигнализация
Альбом 3	С	– Сметная документация
	ВМ	– Ведомости потребности в материалах
	СО	– Спецификации оборудования

РАЗРАБОТАН:
ГИПОРУДОЙ
ДИРЕКТОР ИНСТИТУТА Н.М. Гордиенко
ГЛАВНЫЙ ИНЖЕНЕР ПРОЕКТА В.К. Сериков

Утвержден Минчерметом СССР
Приказ от 13.11.87 N1082
Введен в действие Минчерметом СССР
Приказ от 27.06.90 N 538

ПРИВЯЗАН

ИНВ. N

10370-02

ФОРМАТ А3

№№ листов	Наименование и обозначение документов / Наименование листа	Стр.
	Содержание альбома	2
	Архитектурные решения - АР	
1	Общие данные (начало)	4
2	Общие данные (окончание)	5
3	План	6
4	Разрез 1-1	7
5	Фасады 1-2, Б-А.	8
6	Фасады 2-1, А-Б	9
7	Полы	10
	Конструкции железобетонные - КЖ	
1	Общие данные	11
2	Схема расположения фундаментов	12
3	Фундамент Фм 1	13
	Конструкции металлические - КМ	
1	Общие данные	14

№№ листов	Наименование и обозначение документов / Наименование листа	Стр.
2	Общие данные. Ведомость металлоконструкций по видам профилей	15
3	Техническая спецификация металла (начало)	16
4	Техническая спецификация металла (продолжение)	17
5	Техническая спецификация металла (окончание)	18
6	Схемы расположения стоек и балок отм. – 0,020. Узел.	19
7	Узел 2	20
8	Схема расположения лестницы и ограждения	21
	Отопление и вентиляция – ОВ	
1	Общие данные	
2	План	

Инв. № подл. | Подпись и дата | Взам. инв. №

Привязан:

Инв. №

ГИП	Сериков	
Нач. отд.	Белашенко	
Гл. констр.	Шмитько	
Нач. гр.	Макашов	
Пров.	Пономаренко	
Разраб.	Бодякова	
Н. контр.	Шапошник	

416-5-41.89

Содержание альбома

Стадия	Лист	Листов
Р	1	2

НЖГИПРОРУДА

10370-02

Копировал: Винчук

Формат А3

Альбом 2

№№ листов	Наименование и обозначение документов Наименование листа	Стр.
	Силовое электрооборудование - ЭМ	
1	Общие данные	24
2	План расположения электрооборудования и прокладки электрических сетей.	25
	Электрическое освещение - ЭО	
1	Общие данные	26
2	План расположения электрического оборудования и прокладки электрических сетей	27
	Связь и сигнализация - СС	
1	Общие данные	28
2	План расположения сети связи и сигнализации	29
	Прилагаемые документы	
	Щит Щ-1 - АРИ-Щ-1	30
	Каркас К-1 - АРИ-К-1	30
	Щит Щ-2 - АРИ-Щ-2	31
	Каркас К-2 - АРИ-К-2	31
	Щит Щ-3 - АРИ-Щ-3	32
	Каркас К-3 - АРИ-К-3	32
	Щит Щ-4 - АРИ-Щ-4	33
	Каркас К-4 - АРИ-К-4	33

Инв.№ подл. | Подпись и дата | Взам. инв.№

привязан:

Инв.№

Альбом 2

Ведомость рабочих чертежей основного комплекта

Таблица 1

Лист	Наименование	Примечание
1	Общие данные / начало/	
2	Общие данные / окончание/	
3	План	
4	Разрез 1-1	
5	Фасады 1-2, Б-А	
6	Фасады 2-1, А-Б	
7	Узлы	

Ведомость ссылочных и прилагаемых документов

Таблица 2

Обозначение	Наименование	Примечание
	Ссылочные документы	
ГОСТ 11214-86	Окна и балконные двери деревянные с	
	двойным остеклением для жилых и об-	
	щественных зданий.	
	Типы, конструкция и размеры	
ГОСТ 24698-81	Двери деревянные наружные для	
	жилых и общественных зданий.	
	Типы, конструкция и размеры	
2.236-2	Детали примыкания оконных и дверных	
	блоков в общественных зданиях	
Вып. 1	Примыкание оконных и дверных	
	блоков к стенам и перегородкам кар-	
	касно-панельных и кирпичных зданий.	

Типовой проект разработан в соответствии с действующими нормами и правилами и обеспечивает взрывную, пожарную и взрыво-пожарную безопасность при соблюдении предусмотренных проектом мероприятий

Главный инженер проекта	Сериков	

Продолжение таблицы 2

Обозначение	Наименование	Примечание
ГОСТ 10140-80	Плиты теплоизоляционные из ми-	
	неральной ваты на синтетическом	
	связующем	
ГОСТ 18124-75	Листы асбестоцементные плоские	
	Прилагаемые документы	
416-5-41.89-АР.ВМ	Ведомость потребности в материалах	Альбом 3
416-5-41.89-АРИ-Щ-1	Щит Щ-1	
416-5-41.89-АРИ-К-1	Каркас К-1	
416-5-41.89-АРИ-Щ-2	Щит Щ-2	
416-5-41.89-АРИ-К-2	Каркас К-2	
416-5-41.89-АРИ-Щ-3	Щит Щ-3	
416-5-41.89-АРИ-К-3	Каркас К-3	
416-5-41.89-АРИ-Щ-4	Щит Щ-4	
416-5-41.89-АРИ-К-4	Каркас К-4	

Согласовано: Гр. К.Ж. Угрюмов; Гл. К.И. Зарина; Гл. ТО Шестова

Инв. № подл. | Подпись и дата | Взам. инв. №

Привязан

Инв. №

ГИП	Сериков		
Нач.отд.	Ударов		
Гл.стр.	Гуревич		
Нач.гр.	Губская		
Пров.	Губская		
Разраб.	Мамедов		
Н.контр.	Шапошник		

416-5-41.89-АР

Карнизная вышка /с облегченными ограждающими конструкциями/

Стадия	Лист	Листов
Р	1	7

ОБЩИЕ ДАННЫЕ / НАЧАЛО/

ЮЖГИПРОРУДА

Альбом 2

Ведомость спецификаций

Таблица 3

Лист	Наименование	Примечание
3	Спецификация элементов заполнения проемов	

Перечень видов скрытых работ для которых необходимо составление актов освидетельствования скрытых работ согласно СНиП 3.01.01-85

Группа работ	Виды скрытых работ
Деревянные конструкции	Антисептирование и защита гидроизоляционными материалами
	Огнезащита древесины
	Приемка оконных и дверных блоков
Полы	Проверка выполнения конструктивных элементов полов до устройства последующих их слоев.

Общие указания

1. Типовой проект караульной вышки разработан на основании задания технологического отдела.
2. Здание запроектировано II степени огнестойкости.
3. Наружные стены запроектированы из трехслойных щитов /плоские асбестоцементные листы по металлическому каркасу, утеплитель-жесткие минераловатные плиты по ГОСТ 10140-80.
4. При устройстве проемов предусмотреть в металлических стойках отверстия через 1200 мм по высоте, но не менее 2 шт с каждой стороны проема для крепления коробок дверей и окон.
5. Покрытие караульной вышки принято из профилированных стальных листов по утепленному трехслойному щиту Щ-1.
6. Деревянные изделия окрасить масляной краской /ГОСТ 8292-85/, а металлические - белилами / ГОСТ 482-77/.
7. Производство строительных работ проектом предусмотрено в летнее время.
8. При производстве строительных работ необходимо выполнять требования СНиП III-4-80 „ Техника безопасности в строительстве".
9. Строительный объем - 9,54 м³.
10. За отметку 0.000 принят уровень чистого пола караульной вышки.

Инв.№ подл. | Подпись и дата | Взам.инв.№

				416-5-41.89-АР	
ГИП	Серихов				
Привязан	Начотд	Удодов			
	Гл.спец.	Гуревич		Караульная вышка (с облегченными ограждающими конструкциями)	Стадия: Р; Лист: 2; Листов:
	Нач.гр.	Гудская			
	Пров.	Гудская			
	Разраб	Матвеев		Общие данные / окончание /	ЮЖГИПРОРУДА
Инв.№	Н.контр.	Шапошник			

10370-02 Копировал Курашева Формат А3

Альбом 2

План

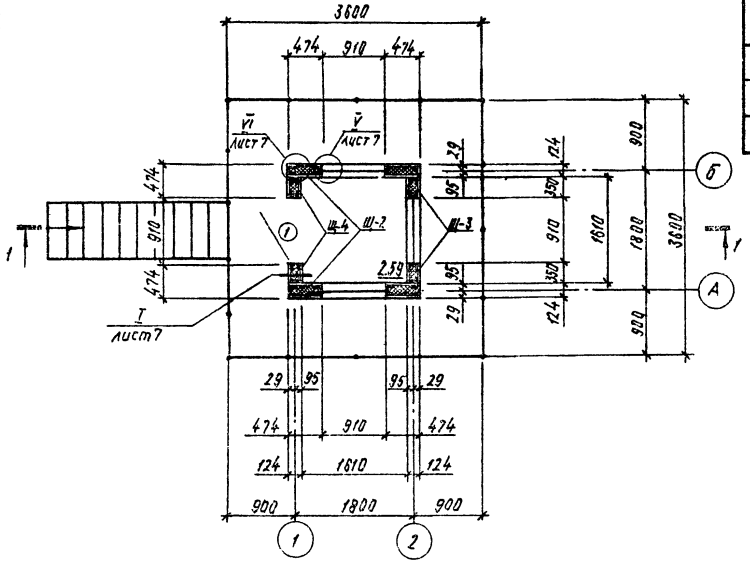

Спецификация элементов заполнения проемов

Марка, поз.	Обозначение	Наименование	Кол.	Масса ед.кг.	Примечание
1	ГОСТ 24698-81	Дверной блок ДН21-9	1		
ОК-1	ГОСТ 11214-86	Оконный блок ОС12-9в	3		

Ведомость проемов дверей

Марка, поз.	Размер проема в кладке, мм
1	910 × 2070

ОК-1

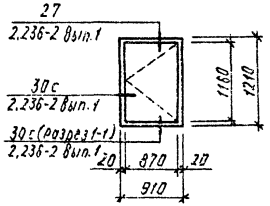

Гип	Сериков		
Нач.отд.	Уваров		
Гл.стр.	Гуревич		
Нач.гр.	Губская		
Пров.	Губская		
Разраб.	Мамедов		
Н.контр.	Шапошник		15.03.96

Привязан

Инв. №

416-5-41.89-АР

Караульная вышка (с облегченными ограждающими конструкциями)

Стадия	Лист	Листов
Р	3	

План

ЮЖГИПРОРУДА

Инв. № подл. | Подпись и дата | Взам. инв. №

10370-02 Копировал Курашева Формат А3

Альбом 2

Разрез 1-1

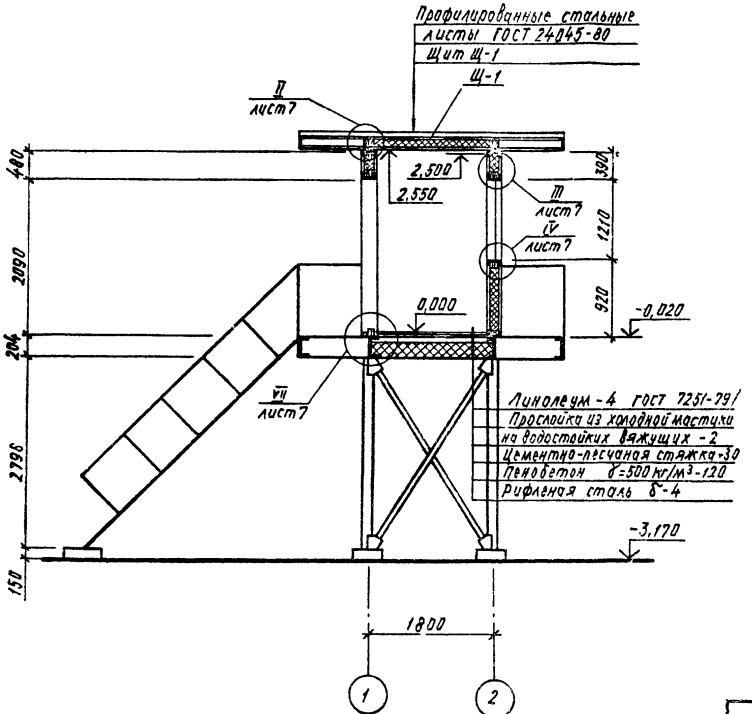

Каркас покрытия

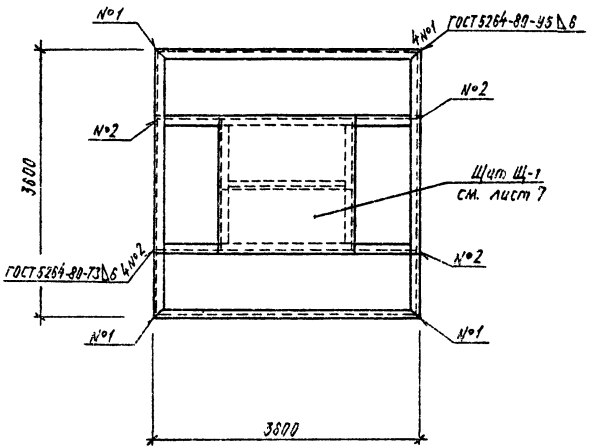

				416-5-41.89-АР			
	ГИП	Сериков					
	Нач.отд.	Уваров					
Привязан	Гл.стр.	Гуревич		Караульная вышка (с облегченными ограждающими конструкциями)	Стадия	Лист	Листов
	Нач.гр.	Губская			Р	4	
	Пров.	Губская					
	Разраб.	Мамедов		РАЗРЕЗ 1-1	ЮЖГИПРОРУДА		
Инв.№	Н.контр.	Шапошник	15.04.90				

Инв.№подл. | Подпись и дата | Взам.инв.№

10370-02 Копировал Курашева Формат А3

Альбом 2

Фасад 1-2

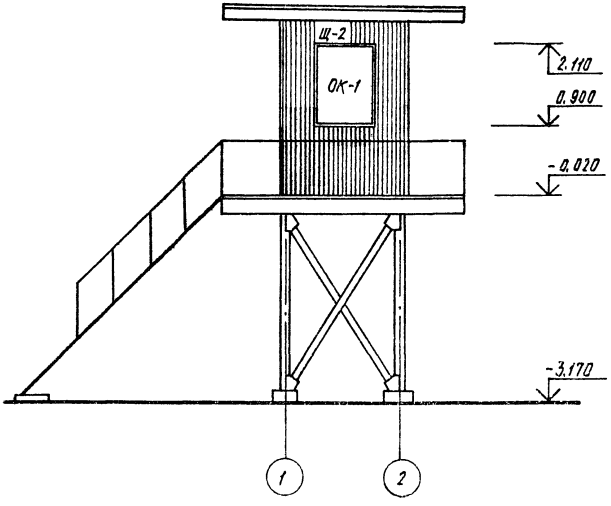

Фасад Б-А

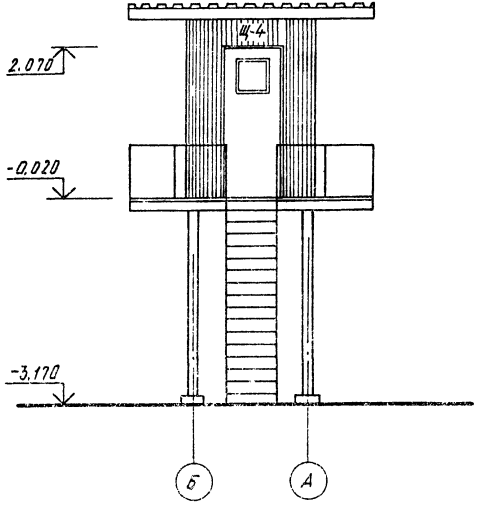

Инв. № подл. | Подпись и дата | Взам. инв. №

ГИП	Семков		416-5-41.89-АР		
Нач. отд	Дворов				
Гл. спр.	Гуреевич		Караульная вышка (с облегченными ограждающими конструкциями)	Стадия: Р	Лист: 5	Листов:
Нач. гр.	Сидская					
Пров.	Губская		Фасады 1-2, Б-А	ЮЖГИПРОРУДА		
Разраб.	Мамедов					
Н. контр.	Шапошник					

Привязан

Инв. №

10370-02

Копировал Курашева

Формат А3

Альбом 2

Фасад А-Б

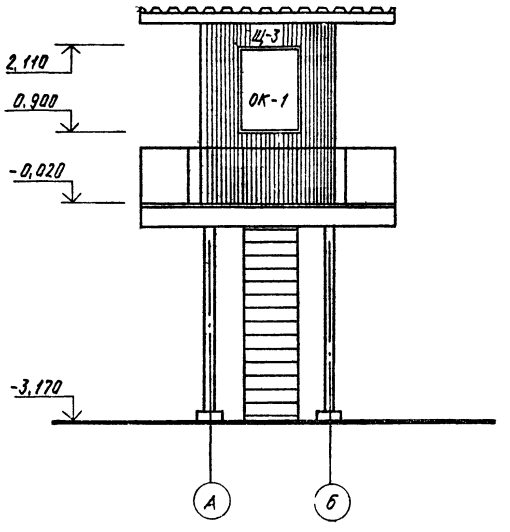

Фасад 2-1

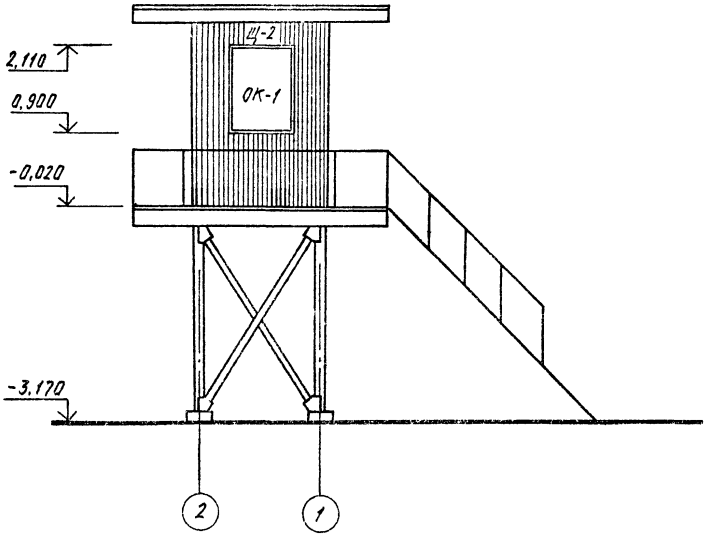

ГИП	Сериков		
Нач. отд.	Ударов		
Гл. стр.	Гуревич		
Нач. гр.	Губская		
Пров.	Губская		
Разраб.	Мамедов		
Н. контр.	Шапошник		

Привязан

Инв. №

416-5-41.89-АР

Караульная вышка (с облегченными ограждающими конструкциями

Стадия	Лист	Листов
Р	6	

Фасады 2-1, А-Б

ЮЖГИПРОРУДА

Инв. № подл. | Подпись и дата | Взам. инв. №

10370-02 Копировал Курашева Формат А3

Альбом 2

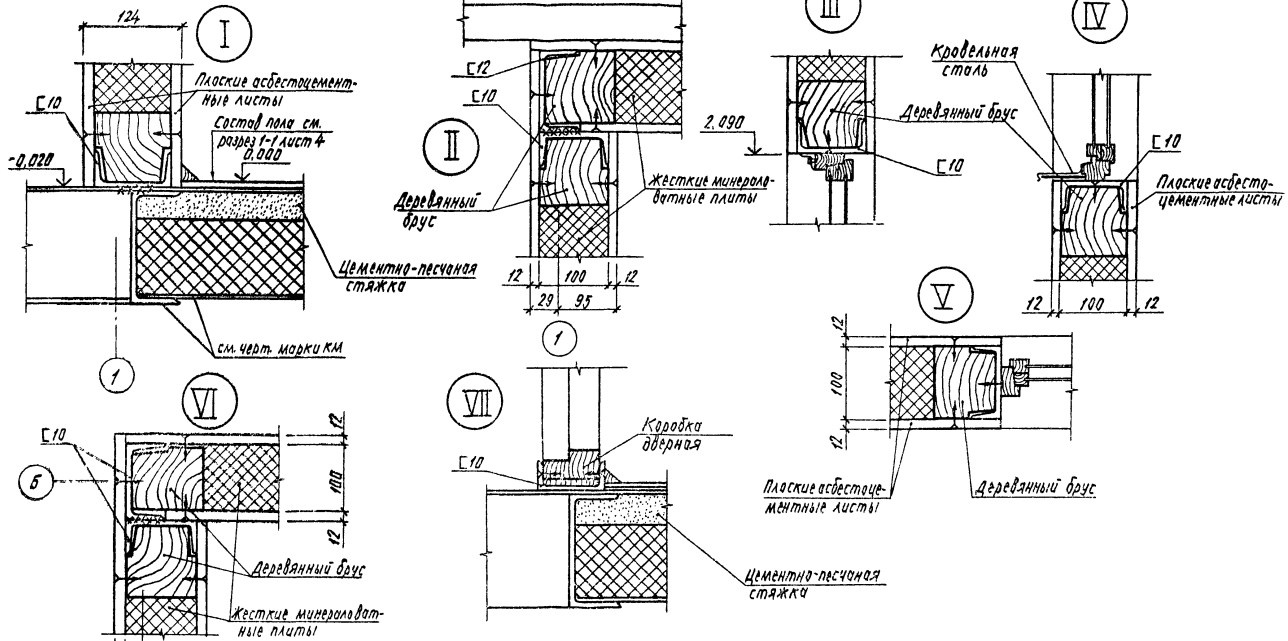

Инв.№ подл. | Подпись и дата | Взам. инв.№

					416-5-41.89-АР	
ГИП	Сериков					
Нач.отд	Уваров					
Гл.стр.	Гуревич			Караульная вышка (с облегченными ограждающими конструкциями)	Стадия: Р	Лист: 7	Листов:
Нач.гр.	Губская					
Прод.	Губская					
Разраб.	Мамедов			Узлы	ЮЖГИПРОРУДА	
Привязан						
Инв.№				Н.контр.	Шапошник	

10370-02 Копировал Курашева Формат А3

Ведомость рабочих чертежей основного комплекта

Таблица 1

Лист	Наименование	Примечание
1	Общие данные	
2	Схема расположения фундаментов	
3	Фундамент ФМ1	

Ведомость ссылочных и прилагаемых документов

Таблица 2

Обозначение	Наименование	Примечание
	Ссылочные документы	
ГОСТ 24379.1-80	Болты фундаментные. Конструкция и размеры	
1.410-3 Вып.1	Сетки сварные для армирования железобетонных конструкций. Сетки с рабочей арматурой диаметром от 10 до 32 мм	
	Прилагаемые документы	
4.16-5-41.89-КЖ,ВМ	Ведомость потребности в материалах	Альбом 3

Переечень видов работ, для которых необходимо составление актов освидетельствования скрытых работ, согласно СНиП 3.01.01-86

1. Устройство основания фундаментов.
2. Устройство подготовки под фундаменты.

Общие указания

1. Сведения об условиях строительства общие, примечания приведены в пояснительной записке альбом 1.
2. При разработке рабочих чертежей приняты следующие нормативные нагрузки:
   а) вес снегового покрова для III^го^ географического района - 0,98 кПа (100 кгс/м²);
   б) Ветровое давление для I^го^ географического района - 0,23 кПа (23 кгс/м²).
3. За условную отметку 0.000 принята отметка чистого пола караульной вышки.
4. Расчетная глубина сезонного промерзания грунта 1,4 м.
5. Грунты непучинистые непросадочные с нормативными характеристиками: $\varphi_n = 0{,}49$ рад (28°), $C_n = 2$ кПа (0,02 кгс/м²), $E = 147$ мПа (150 кгс/см²); $\gamma = 1{,}8$ тс/м³. Грунтовые воды отсутствуют.

Типовой проект разработан в соответствии с действующими нормами и правилами и предусматривает мероприятия, обеспечивающие взрывную, взрывопожарную и пожарную безопасность при эксплуатации здания

Главный инженер проекта	Сериков		

Инв.№			
ГИП	Сериков		
Нач.отд.	Уваров		
Гл.стр.	Гуревич		
Гл.конст.	Пшеняник		
Нач.гр.	Терпугов		
Пров.	Терпугов		
Разраб.	Антоненко		
Н.контр.	Шапошник		1.05.86

Привязан

416-5-41.89-КЖ.

Караульная вышка (с облегченными ограждающими конструкциями)	Стадия	Лист	Листов
	Р	1	3
Общие данные	ЮЖГИПРОРУДА		

10370-02 Копировал Курашева Формат А3

Инв.№ подл. | Подпись и д. | Взам. инв.№ | Подпись и д. | Инв.№ подл.

Схема расположения фундаментов

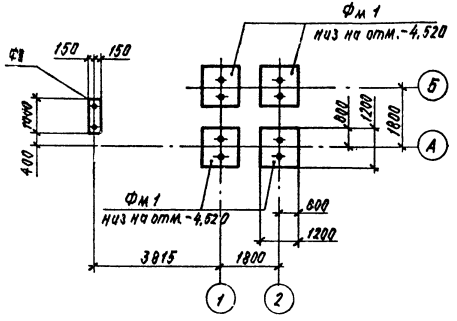

Спецификация к схеме расположения фундаментов

Марка, поз.	Обозначение	Наименование	Кол.	Масса, ед.кг.	Примечание
Фм 1	416-5-41.89-КЖ л. 3	Фундамент Фм 1	4		
ФО1	-КЖ л. 2	ФО1	1		

1. Расход материалов на ФО1 смотрите лист 3

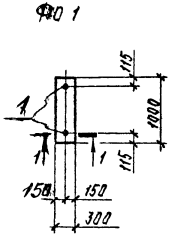

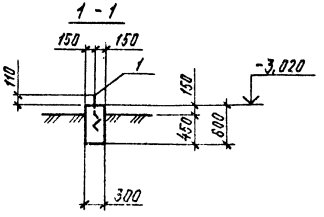

ГИП	Сериков			416-5-41.89-КЖ
Нач.отд.	Уваров			
Гл.стр.	Гуревич			
Гл.конст.	Пшеняник			Караульная вышка (с облегченными ограждающими конструкциями)
Нач.гр.	Терпугов			Стадия: Р; Лист: 2; Листов:
Пров.	Терпугов			
Разраб.	Гриновецкая			Схема расположения фундаментов
Н.контр.	Шапошник		15.05.90	ЮЖГИПРОРУДА

Привязан

инв.№

10370-02

Копировал Курашева

Формат А3

Альбом 2

Фм-1

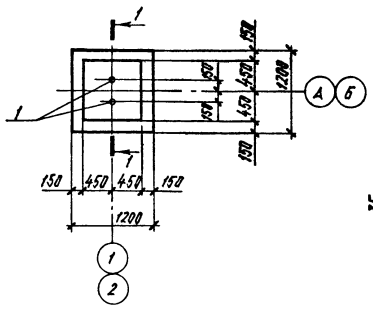

1 - 1

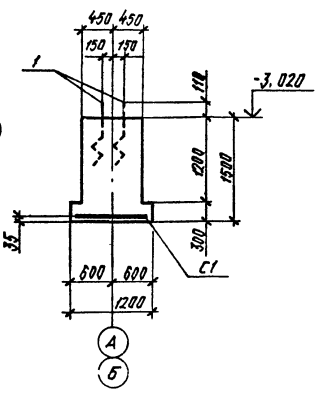

Формат	Зона	Поз.	Обозначение	Наименование	Кол.	Примечание
				Фм 1		
				Сборочные единицы		
				Сетка арматурная		
		С1	1.410-3 вып.1	2С $\frac{10-А-III}{10-А-III}$ 115×115	1	8,6 кг
				Изделия стандартные		
		1	ГОСТ 24379.1-80	Болт 1.1 М16×600 ВСт3кп2	2	1,13 кг
				Материал		
				Бетон класса В10		1,41 м³
				ФО 1		
				Сборочные единицы		
				Изделия стандартные		
		1	ГОСТ 24379.1-80	Болт 1.1 М16×600 ВСт3кп2	2	1,13 кг
				Материал		
				Бетон класса. В10		0,18 м³

Ведомость расхода стали на элемент, кг.

Марка элемента	Изделия арматурные				Изделия закладные				Общий расход
	Арматура класса А-III			Всего	Арматура класса А-I			Всего	
	ГОСТ 5781-82				ГОСТ 5781-82				
	10		Итого		16		Итого		
Фм 1	8,6		8,6	8,6	2,3		2,3	2,3	10,9
ФО 1					2,3		2,3	2,3	2,3

Взам. инв.№ | Подпись и дата | Инв.№ подл.

Привязан

Инв.№

ГИП	Сериков	
Нач.отд.	Уваров	
Гл.стр.	Гуревич	
Гл.конст.	Пшеничник	
Нач.гр.	Терпугов	
Пров.	Терпугов	
Разраб.	Гриновецкая	
Н.контр.	Шапошник	10.05.86

416-5-41.89-КЖ

Кираульная вышка (с облегченными ограждающими конструкциями)

Стадия	Лист	Листов
Р	3	

Фундамент Фм 1

ЮЖГИПРОРУДА

10370-02

Копировал Курашева

Формат А3

Альбом 2

Ведомость рабочих чертежей основного комплекта

Лист	Наименование	Примечание
1	Общие данные	
2	Общие данные. Ведомость металлоконструкций	
	по видам профилей	
3	Техническая спецификация металла (начало)	
4	Техническая спецификация металла (продолжение)	
5	Техническая спецификация металла (окончание)	
6	Схемы расположения стоек и балок на отм. -0,020. Узел 1	
7	Узел 2	
8	Схема расположения лестницы и ограждения	

Ведомость ссылочных и прилагаемых документов

Обозначение	Наименование	Примечание
	Ссылочные документы	
1.450.3-3	Стальные лестницы, площадки, стремянки и ограждения	
Вып. 0	Материалы для проектирования	
Вып. 2	Конструкции из горячекатанных профилей. Части 1, 2. Чертежи КМ	

Общие указания

1. Чертежи металлоконструкций марки КМ разработаны на основании технологического задания и архитектурно-строительной части проекта и являются исходным материалом для разработки чертежей КМД.
2. Данные о климатических нагрузках приведены в типовом проекте 416-5-41.89, альбом 1.
3. Конструкции запроектированы в соответствии со СНиП II-23-81 изд. 1987г. „Стальные конструкции", СНиП 2.01.07-85 „Нагрузки и воздействия."
4. Класс ответственности здания - в соответствии с „Правилами учета степени ответственности зданий и сооружений при проектировании конструкций" - установлен II, в связи с чем при расчете конструкций применен коэффициент надежности по назначению $\gamma_n = 0,95$
5. Заводские соединения металлоконструкций - сварные. Материалы, рекомендуемые для сварки, принимать по СНиП II-23-81*, приложение 2, таблица 55.
6. Минимальные толщины сварных швов принимать по СНиП II-23-81*, таблица 32.
7. Для болтовых соединений приняты болты нормальной точности по ГОСТ 7798-70 класса 5,8. Требования к болтам и гайкам - по разделу 2 СНиП II-23-81*. Применение автоматной стали не допускается.
8. В деталях узлов даны решения соединений конструкций. Количество и диаметр болтов окончательно определяются в чертежах КМД по расчетным усилиям, приведенным в ведомости элементов.
9. Указания о материале конструкций приведены в технической спецификации металла.
10. За отметку 0,000 принята отметка уровня чистого пола помещения караульной вышки.
11. В соответствии с требованиями СНиП 2.03.11-85 „Защита строительных конструкций от коррозии" - конструкции окрасить эмалью ПС-1184 по ТУ 51-164-83 в 3 слоя без грунтовки (общая толщина покрывающего слоя - 80 мкм).
12. Приемка скрытых работ с последующим оформлением актов освидетельствования скрытых работ в соответствии со СНиП 3.01.01-85 „Организация строительного производства" подлежат:
   а) фундаменты и другие места опирания стальных конструкций и различные бетонируемые и заделываемые закладные детали;
   б) сварочные работы;
   в) окраска стальных конструкций на монтаже

Типовой проект разработан в соответствии с действующими нормами и правилами и предусматривает мероприятия, обеспечивающие пожарную безопасность при эксплуатации здания.

Главный инженер проекта	Серяков	

Согласовано

Инв.№ подл. | Подпись и дата | Взам.инв.№

Группа	Кудесов		
Группа КМ	Гедрусов		

Привязан:

Инв.№

ГИП	Серяков		
Нач.отд.	Уваров		
Гл.техн.	Гурвич		
Гл.констр.	Гумайло		
Нач.гр.	Зорина		
Пров.	Балагура		
Разраб.	Артеменко		
Н.контр.	Шапошник		15.05.89

416-5-41.89-КМ

Караульная вышка (с облегченными ограждающими конструкциями)

Стадия	Лист	Листов
Р	1	8

Общие данные

ЮЖГИПРОРУДА

10370-02

Копировал Курашева

Формат А3

Альбом 8

Наименование конструкций по номенклатуре прейскуранта	Позиции по прейскуранту	№ строк	Код конструкций	Масса конструкций, т (с учетом 3% на КМД)												Всего с учетом (%) на массу наплавленного металла	Количество, шт.	Серия типовых конструкций
				всего стали различной и высокопрочности	По видам профилей: Балки и двутавры	Широкополочные двутавры	Крупносортная сталь	Среднесортная сталь	Мелкосортная сталь	Толстолистовая сталь δ > 4 мм	Универсальная сталь	Тонколистовая сталь δ < 4 мм	Гнутые и сварные профили	Трубы	Прочие	Всего			
1	2	3	4	5	6	7	8	9	10	11	12	13	14	15	16	17	18	19	20
Нетиповые конструкции		1																	
Балки перекрытия	309-24	2	526153		0,43		0,11									0,54	0,55		
Стойки	309-12	3	526111			0,36				0,07						0,43	0,43		
Связи	307-10	4	526161				0,08			0,01						0,09	0,09		
Настил	310-1	5	526233												0,33	0,33	0,33		
Типовые конструкции		6																	
Лестницы	312-1	7	526242		0,15		0,01								0,1	0,26	0,26		
Ограждение	312-7	8	526244				0,2		0,03	0,1						0,33	0,33		
Итого массы:		9			0,58	0,36	0,4		0,03	0,18					0,43	1,98	1,99		
с учетом коэффициента 1,037 на отходы		10			0,60	0,37	0,41		0,03	0,19					0,45	2,05			
в том числе по группам с пределом текучести МПа		11														2,05			
225-245		12																	
Дополнительная масса от приведения эффективных профилей к обычным		13				0,01										0,01			
		14														2,06			
Всего:		15																	

Инв. № подл. | Подпись и дата | Взам. инв. №

Привязан

Инв. №

ГИП	Серяков		
Нач.отд.	Удалов		
Гл.техн.	Гуревич		
Гл.констр.	Гримайло		
Нач.гр.	Зорина		
Пров.	Балагура		
Разраб.	Артеменко		
Н.контр.	Шалашник		15.09.89

416-5-41.89-КМ

Караульная вышка (с облегченными ограждающими конструкциями)

Стадия	Лист	Листов
Р	2	

Общие данные. Ведомости металлоконструкций по видам профилей

ЮЖГИПРОРУДА

10370-02

Копировал Курашева

Формат А3

Альбом 2

Вид профиля и ГОСТ, ТУ	Марка металла и ГОСТ	Обозначение и размер профиля, мм	№ п.п.	Код: Марки металла	Код: Вида профиля	Код: Размера профиля	Количество, шт.	Длина, мм	Масса металла по элементам конструкций, т. Код элемента конструкций: Балки перекрытий	Стойки	Связи	Настил	Лестницы	Ограждение	Общая масса, т.	Масса потребности в металле по кварталам (заполняется изготовителем), т.: I	II	III	IV	Заполняется ВЦ
1	2	3	4	5	6	7	8	9												
Двутавры стальные горячекатанные с параллельными гранями полок ГОСТ 26020-83	ВСт3пс6-1	I 20 Ш1	1	1230	2430	2445				0,35					0,35					
	ТУ14-1-3023-80		2																	
	Итого:		3							0,35					0,35					
Всего профиля:			4							0,35					0,35					
Сталь горячекатанная швеллеры ГОСТ 8240-72	ВСт3пс6-1	[20	5	1230	2610	2623			0,25						0,25					
	ТУ14-1-3023-80	[16	6			2618							0,15		0,15					
		[12	7			2615			0,17						0,17					
	Итого		8						0,42				0,15		0,57					
Всего профиля			9						0,42				0,15		0,57					
Уголки стальные горячекатанные равнополочные ГОСТ 8509-86	ВСт3пс6	L 75×75×6	10	1230	2120								0,01		0,01					
	ГОСТ 380-88		11																	
	Итого:		12										0,01		0,01					
	ВСт3кп2	L 63×63×5	13	1124	2120				0,01		0,08				0,09					
	ГОСТ 380-88	L 56×56×5	14																	
		L 25×25×3	15											0,2	0,2					
	Итого		16											0,03	0,03					
Всего профиля			17						0,01		0,08			0,23	0,32					
									0,01		0,08		0,01	0,23	0,33					

Привязан

Инв. №

ГИП	Серяков		
Нач. отд.	Ударов		
Гл. техн.	Гуревич		
Гл. конс.	Гримайло		
Нач. гр.	Зорина		
Пров.	Белогура		
Разраб.	Артеменко		
Н. контр.	Шапошник		15.05.90

416-5-41.89-КМ

Караульная вышка (с облегченными ограждающими конструкциями)

Стадия	Лист	Листов
Р	3	

Техническая спецификация металла (начало)

ЮЖГИПРОРУДА

10370-02

Копировал Курашева

Формат А3

Альбом 2

Вид профиля и ГОСТ, ТУ	Марка металла и ГОСТ	Обозначение и размер профиля, мм	№ п.п.	Код: Марки металла	Код: Вида профиля	Код: Размера профиля	Количество, шт	Длина, мм	Масса металла по элементам конструкций, т. Код элемента конструкций: Балки перекрытий	Стойки	Связи	Настил	Лестницы	Ограждение	Общая масса, т.	Масса потребности в металле по кварталам (заполняется изготовителем), т.: I	II	III	IV	Заполняется ВЦ
1	2	3	4	5	6	7	8	9												
Уголки стальные горячекатанные неравнополочные ГОСТ 8510-86	ВСт3пс6-1	L 125×80×8	18	1230	2230	2244			0,1						0,1					
	ТУ14-1-3023-80		19																	
	Итого:		20						0,1						0,1					
Всего профиля			21						0,1						0,1					
Прокат листовой горячекатанный ГОСТ 19903-74	ВСт3пс6-1	δ=12	22	1230	7110					0,06					0,06					
	ТУ14-1-3023-80		23																	
	Итого:		24							0,06					0,06					
	ВСт3кп2	δ=6	25	1124						0,01	0,01				0,02					
	ГОСТ 380-88	δ=4	26											0,1	0,1					
			27																	
	Итого		28							0,01	0,01			0,1	0,12					
Всего профиля			29							0,07	0,01			0,1	0,18					
Сталь листовая просечно-вытяжная ГОСТ 8706-78	ВСт3кп2	ПВ 406	30	1124	7156							0,2	0,1		0,3					
	ГОСТ 380-88		31																	
	Итого		32									0,2	0,1		0,3					
Всего профиля			33									0,2	0,1		0,3					

Инв.№ подл. | Подпись и дата | Взам.инв.№

Привязан

Инв.№

ГИП	Серикав		
Нач.отд.	Уваров		
Гл.техн.	Гуревич		
Гл.конст.	Гримайло		
Нач.гр.	Зверина		
Пров.	Балагура		
Разраб.	Артеменко		
Н.контр.	Шатошник		1986.30

416-5-41.89-КМ

Караульная вышка (с облегченными ограждающими конструкциями)

Стадия	Лист	Листов
Р	4	

Техническая спецификация металла (продолжение)

ЮЖГИПРОРУДА

10370-02

Копировал Курашева

Формат А3

Альбом 2

Вид профиля и ГОСТ, ТУ	Марка металла и ГОСТ	Обозначение и размер профиля, мм	№ п.п.	Код: Марки металла	Код: Вида профиля	Код: Размера профиля	Количество, шт.	Длина, мм	Масса металла по элементам конструкций: Балки перекрытия	Стойки	Связи	Настил	Лестницы	Ограждение	Общая масса, т.	Масса потребности в металле по кварталам (заполняется изготовителем), т: I	II	III	IV	Заполняется ВЦ
									Код элемента конструкций											
1	2	3	4	5	6	7	8	9												
Листы стальные с ромбическим рифлением ГОСТ 8568-77	ВСт3кп2	δ=4	34	11240	7152							0,12			0,12					
	ГОСТ 380-88		35																	
	Итого:		36									0,12			0,12					
Всего профиля			37									0,12			0,12					
Всего масса металла			38						0,53	0,42	0,09	0,32	0,26	0,33	1,95					
В том числе по маркам	ВСт3пс6-1		39	1230					0,52	0,41			0,15		1,08					
	ВСт3пс6		40	1230									0,01		0,01					
	ВСт3кп2		41	1124					0,01	0,01	0,09	0,32	0,1	0,33	0,86					
Масса поставки элементов по кварталам, т (заполняется заказчиком)			42																	
			43																	
			44																	
			45																	
			46																	

Инв.№ подл. | Подпись и дата | Взам.инв.№

Привязан

Инв.№

Гип	Серяков	
Нач.отд.	Удалов	
Гл.техн.	Гуревич	
Гл.констр.	Гримайло	
Нач.гр.	Зорина	
Пров.	Балагура	
Разраб.	Артеменко	
Н.контр.	Шапошник	15.06.90

416-5-41.89-КМ

Караульная вышка (с облегченными ограждающими конструкциями)

Техническая спецификация металла (окончание)

Стадия	Лист	Листов
Р	5	

ЮЖГИПРОРУДА

10370-02

Копировал Курашева

Формат А3

Альбом 2

Схема расположения стоек и балок на отм. -0,020

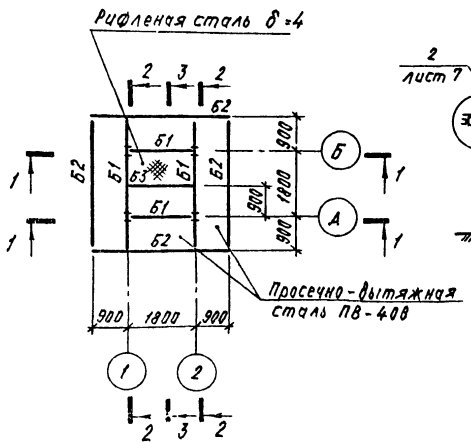

2-2

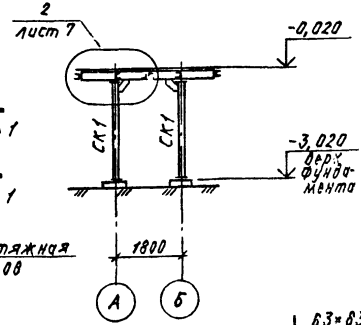

Ведомость элементов

Марка	Сечения: Эскиз	поз.	Состав	Опорные усилия: M, тсм	N, тс	Q, тс	Группа конструкций	Марка металла	Примечание
Б1			С20			2,6		ВСт3псб-1	
Б2			С12			1,2		ВСт3кп2	
Б3		1	С20					ВСт3псб-1	
		2	63×63×5					ВСт3кп2	
СК1			I 20 Ш1		3,0			ВСт3псб-1	
ВС1			L 63×63×5					ВСт3кп2	

4-4

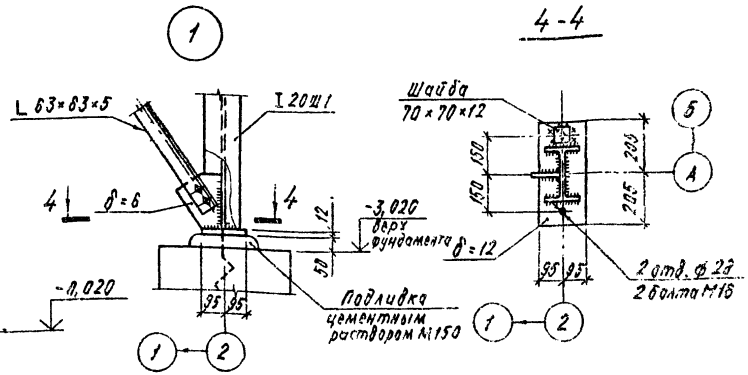

1-1

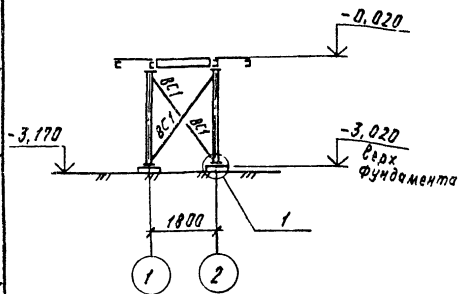

3-3

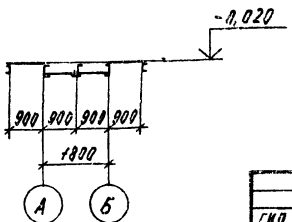

ГИП	Сериков		416-5-41.89-КМ
Нач.отд.	Ударов		
Гл.техн.	Гуревич		
Гл.констр.	Гримайло		
Нач.гр.	Зорина		
Пров.	Балагура		Караульная вышка (с облегченными ограждающими конструкциями)
Разраб.	Артеменко		Схема расположения стоек и балок на отм. -0,020. Узел 1
Н.контр.	Шапошник		

Привязан

Инв.№

Стадия	Лист	Листов
Р	6	

ЮЖГИПРОРУДА

Копировал Курашева

Формат А3

Инв.№ подл. | Подпись и дата | Взам.инв.№

Альбом 2

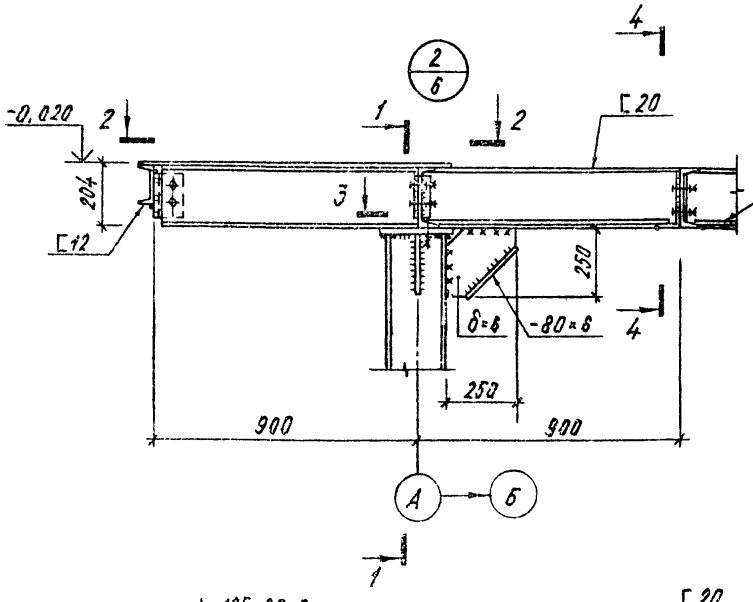

1-1

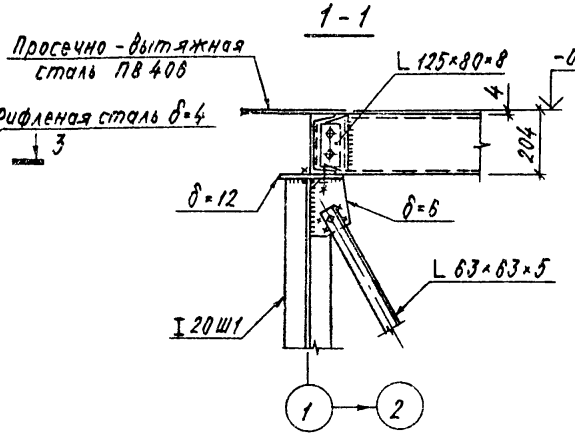

4-4

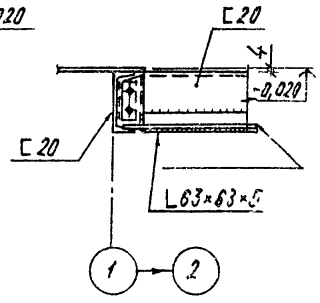

3-3

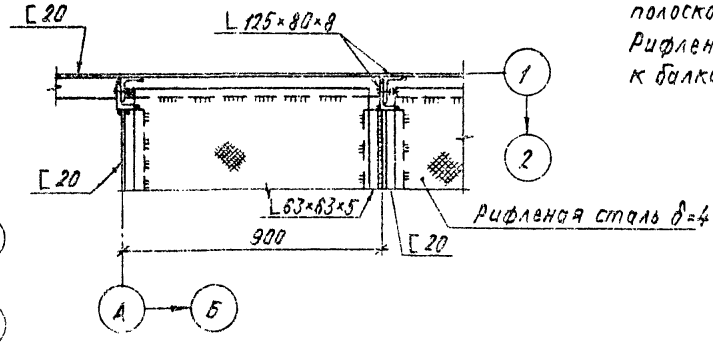

2-2

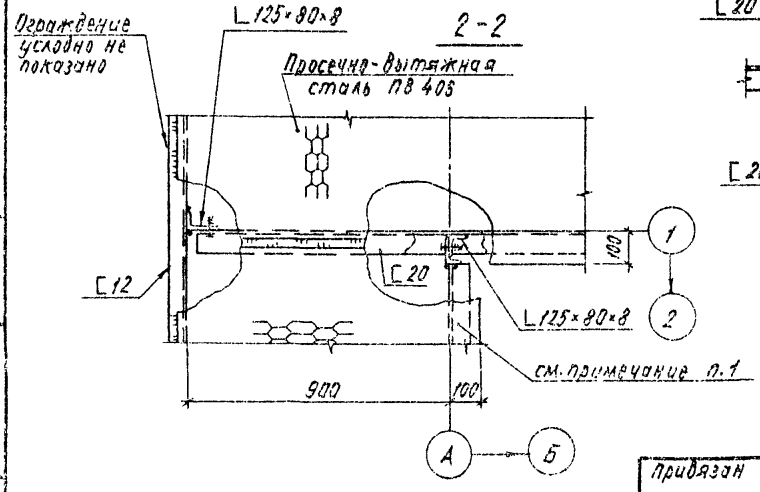

1. Просечно-вытяжной лист ПВ 406 приварить к балкам каждой полоской настила швом $h_ш$=4мм Рифленую сталь δ=4 приварить к балкам сплошным швом

ГИП	Сериков		416-5-41.89-КМ	
Нач.отд.	Уваров			
Гл.техн.	Гуревич			
Гл.конст.	Гримайло			
Нач.гр.	Зорина		Караульная вышка (с облегченными ограждающими конструкциями)	Стадия: Р; Лист: 7; Листов:
Пров.	Балацуса			
Разраб.	Артеменко		Узел 2	ЮЖГИПРОРУДА
Н.контр.	Шапошник			

Привязан

Инв.№

Инв.№ подл. | Подпись и дата | Взам.инв.№

10370-02

Копировал Курашева

Формат А3

Альбом 2

Марка поз.	Обозначение	Наименование	Кол.	Масса ед.кг.	Примечание
Л1	1.450.3-3 вып. 0,2	МЛГ8 45 - 30.8	1	198,5	
ПЛ1		ОГл МЛГ3Б - 12.30	1	38,8	
ПЛ2		ОГл МЛГ3Б - 12.30	1	38,8	
ПП1		ОГПМГ3Б - 12.36	3		
ПП2		ОГПМГ3Б - 12.14	2		

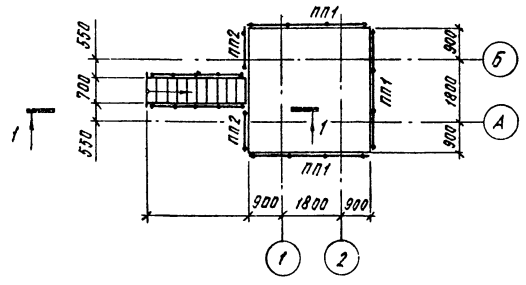

1 - 1

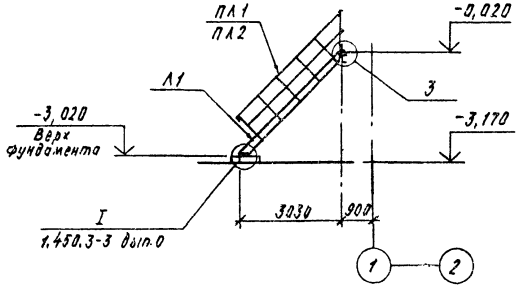

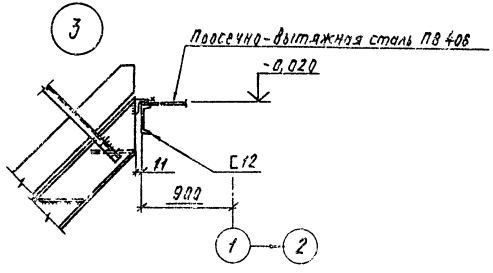

Лестницы и ограждения приняты по серии 1.450.3-3 вып. 2

Привязан

Инв.№

Подпись и дата

Взам.инв.№

ГИП	Сериков		
Нач.отд.	Ударов		
Гл.техн.	Гуревич		
Гл.констр.	Римайло		
Нач.гр.	Зорина		
Пров.	Болгарова		
Разраб.	Артеменко		
Н.контр.	Шапошник		

416-5-41.89-КМ

Карадульная вышка (с облегченными ограждающими конструкциями)

Стадия	Лист	Листов
Р	8	

Схема расположения лестницы и ограждения

ЮЖГИПРОРУДА

10370-02

Копировал Курашева

Формат А3

Альбом 2

Ведость рабочих чертежей основного комплекта

Лист	Наименование	Примечание
1	Общие данные	
2	План	

Ведомость ссылочных и прилагаемых документов

Обозначение	Наименование	Примечание
	Ссылочные документы	
СНиП II-3-79-изд. 1986г	Строительная теплотехника	
СНиП 2.01.01-82	Строительная климатология	
	и геофизика	
СНиП 2.04.05-86	Отопление, вентиляция и	
	кондиционирование	
	Прилагаемые документы	
	Спецификация оборудования	Альбом 3

Общие указания

Электронагревательные печи ПЭТ-4 размещаются в установочных местах в два ряда.

Печи нижнего ряда крепятся лапками кожуха в полу, верхнего ряда - к наружной стене с отметкой низа кожуха 3,500.

Условные обозначения

▭ Печь электронагревательная на плане.

Согласовано: ЭТО, СО

Инв. № подл. | Подпись и дата | Взам. инв. №

Типовой проект разработан в соответствии с действующими нормами и правилами и предусматривает мероприятия обеспечивающие пожарную безопасность при эксплуатации здания.

Главный инженер проекта	Сериков	

ГИП	Сериков		
Нач. отд.	Заломаев		
Нач. гр.	Кидалова		
Пров.	Кидалова		
Разраб.	Шпехт		
Н. контр.	Шапошник		10.06.90

Привязан:

416-5-41.89-ОВ

Караульная вышка (с облегченными ограждающими конструкциями)	Стадия	Лист	Листов
	Р	1	2
Общие данные	ЮЖГИПРОРУДА		

10370-02

Копирова: Винигук

Формат А3

Альбом 2

План

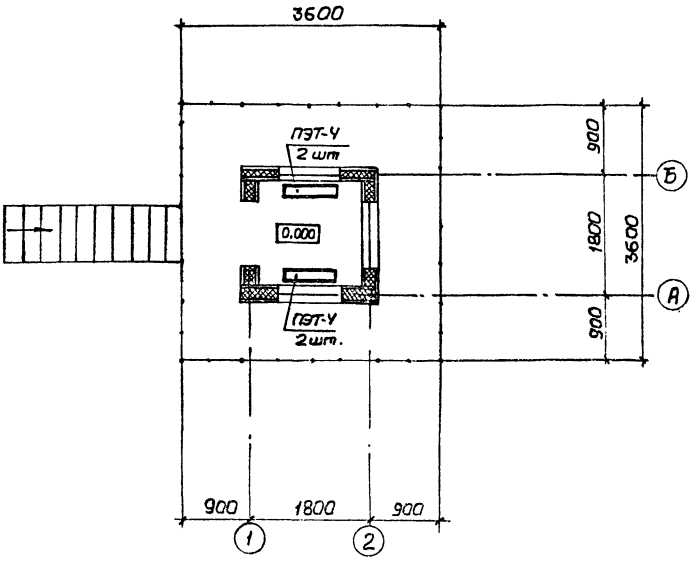

Инв.№подл. | Подпись и дата | Взам.инв.№

ГИП	Серяков			416-5-41.89-ОВ	
Нач.отд	Залмаев				
Нач.гр.	Кидалова				
Пров.	Кидалова			Карачульная вышка (с облегченными ограждающими конструкциями)	Стадия: Р; Лист: 2; Листов:
Разраб.	Буянова			План	ЮЖГИПРОРУДА
Н.контр.	Шапошник		06.90		

Привязан:

Инв. №

10370-02

Копировал: Зимичук

Формат А3

Альбом 2

Ведомость рабочих чертежей основного комплекта

Таблица 1

Лист	Наименование	Примечание
1	Общие данные	
2	План расположения электрооборудования и	
	прокладки электрических сетей	

Ведомость ссылочных и прилагаемых документов

Таблица 2

Обозначение	Наименование	Примечание
	Ссылочные документы	
ВСН-381-85/ММСС-СССР	Инструкция о составе и оформлении	
	электротехнической рабочей документации	
	для промышленного строительства	
	Прилагаемые документы	
416-5-41.89-ЭМ.ВМ	Ведомость потребности в	
	материалах	Альбом 3
416-5-41.89-ЭМ.СО	Спецификация оборудования	Альбом 3

Типовой проект разработан в соответствии с действующими нормами и правилами предусматривает мероприятия, обеспечивающие взрывную, взрывопожарную и пожарную безопасность при эксплуатации здания.

Главный инженер проекта	Серяков		

Общие указания

1. Установленная мощность электроотопления 4 квт.

Инв. № подл. | Подпись и дата | Взамен инв. №

Инв. №

Привязан:

416-5-41.89-ЭМ

ГИП	Серяков	
Нач. отд.	Остапенко	
Гл. спец.	Дмитриев	
Нач. гр.	Романовский	
Проверил	Урина	
Разраб.	Федченко	
Н. контр.	Шалошник	26.10

Караульная вышка (с облегченными ограждающими конструкциями)

Стадия	Лист	Листов
Р	1	2

Общие данные

ЮЖГИПРОРУДА

Копировал: Жерносекова 10370-02 Формат А3

Альбом 2

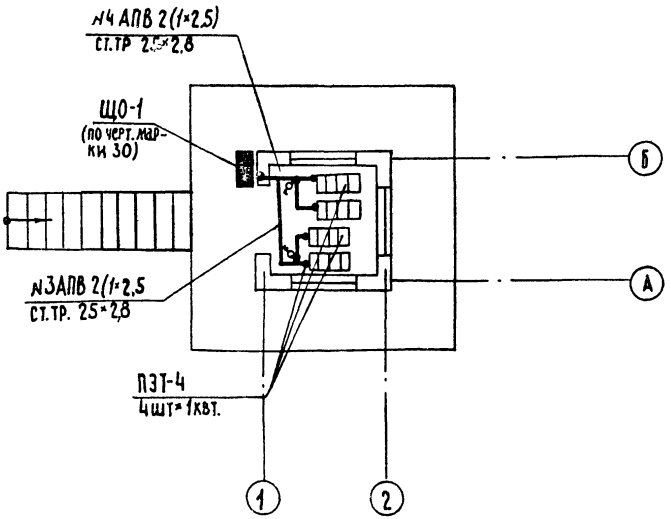

Марка поз	Обозначение	Наименование	Кол.	масса ед.,кг.	Примечание
		Провод АПВ-1×2,5-380	30		м
		ГОСТ 6323-79			
		Выключатель пакетный			
		ПВ2-1643306	2		
		Труба водогазопроводная	15		
		25×2,8 ГОСТ 3262-75			
		Коробка протяжная			
		У994 МУ2	10		
		Гибкий ввод К 103043	4		

ГИП	Сериков		
Нач. отд.	Остапенко		
Гл. спец.	Дмитриев		
Нач. гр.	Романовский		
Проверил	Умина		
Разраб.	Федченко		
Н. контр.	Шапошник		

416-5-41.89-ЭМ

Наружная вышка (с облегченными ограждающими конструкциями)	Стадия	Лист	Листов
	Р	2	
План расположения электрооборудования и прокладки электрических сетей	ЮЖГИПРОПУДН		

Привязан:

Инв. №

Инв. № подл. | Подпись и дата | Взамен инв. №

Копировал: Жерносекова 10370-02 Формат А3

Альбом 2

Ведомость рабочих чертежей основного комплекта

Таблица 1

Листы	Наименование	Примечание
1	Общие данные	
2	План расположения электрического оборудования и прокладка электрических сетей	

Ведомость ссылочных и прилагаемых документов

Таблица 2

Обозначение	Наименование	Примечание
	Ссылочные документы	
5.407-64	Установка одиночных, навесных и протяжных ящиков, коробок с зажимами, щитков освещения и токоподводы	
Вып. 1	Монтажные чертежи	
ВСН-381-85/ММСС-СССР	Инструкция о составе и оформлении электрической рабочей документации для промышленного строительства	

Продолжение таблицы 2

Обозначение	Наименование	Примечание
	Прилагаемые документы	
416-5-41.89-30.ВМ	Ведомость потребности в материалах	Альбом 3
416-5-41.89-30.СО	Спецификация оборудования	Альбом 3

Общие указания:

1. Полезная площадь освещаемых помещений – 2,5м²
2. Установленная мощность освещения – 1,16 квт.
3. Количество светильников – 4шт.

Типовой проект разработан в соответствии с действующими нормами и правилами и предусматривает мероприятия, обеспечивающие взрывную, взрывопожарную и пожарную безопасность при эксплуатации здания

Главный инженер проекта	Сериков В.К.		

Инв. № подл. | Подпись и дата | Взам. инв. №

Привязан:

Инв. №

ГИП	Сериков	
Нач. отд.	Остапенко	
Гл. спец.	Дмитриев	
Нач. гр.	Романовский	
Проверил	Урина	
Разраб.	Федченко	
Н. контр.	Шапошник	

416-5-41.89-30

Караульная вышка с облегченными ограждающими конструкциями

Стадия	Лист	Листов
Р	1	2

Общие данные

ЮЖГИПРОРУДА

Копировал: Жерносекова 10970-02 Формат А3

Альбом 2

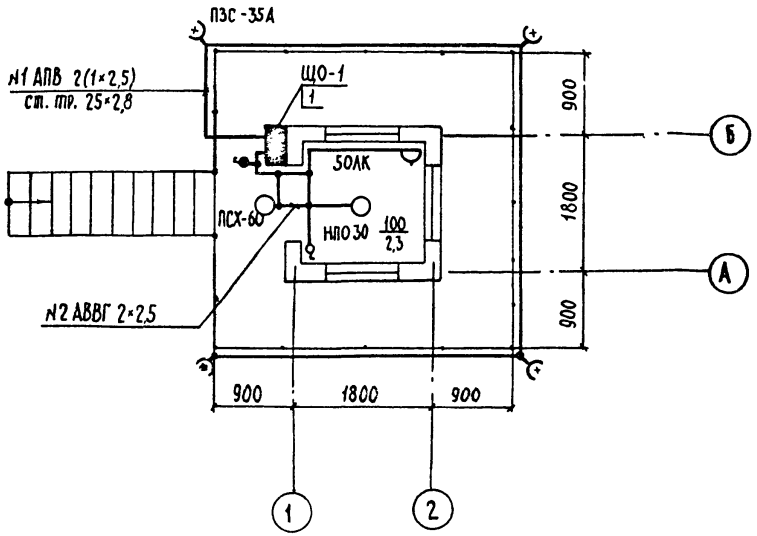

Ведомость узлов установки электрического оборудования на плане расположения

Поз.	Обозначение	Наименование		Примечание
1	5.407-64.120мч	Щиток осветительный		
		ЯОУ-8501		
		Монтажный чертеж	1	

Данные о групповых щитках с автоматическими выключателями

Номер щитка	Тип	Установленная мощность квт.	Номера автоматических выключателей				Ток расцепителя, А	
			Однополюсные		Трехполюсные		На вводе	На линиях
			Занятые	Резервные	Занятые	Резервные		
ЩО-1	ЯОУ-8501	1,16	1-2	3-6	-	-		16

Место установки прожекторов (2шт) определяются при привязке типового проекта. Стойки с площадками для установки прожекторов предусмотрены в строительной части проекта.

Инв.№ подл. | Подпись и дата | Взамен инв.№

ГИП	Серяков		
Нач. отд.	Остапенко		
Гл. спец.	Дмитриев		
Нач. гр.	Романовский		
Проверил	Урина		
Разраб.	Федченко		
Н. контр.	Шалошник		06.90

Привязан:

Инв.№

416-5-41.89-30

Карачаульная вышка (с облегчёнными ограждающими конструкциями)

Стадия	Лист	Листов
Р	2	

План расположения электрического оборудования и прокладка электрических сетей

ЮЖГИПРОРУДА

Копировал: Жерносекова 10370-02 формат А3

Альбом 2

Ведомость рабочих чертежей основного комплекта

Лист	Наименование	Примечание
1	Общие данные	
2	План расположения сетей связи и сигнализации	

Ведомость ссылочных и прилагаемых документов

Обозначение	Наименование	Примечание
	Ссылочные документы	
СНиП 2.04.09-84	Пожарная автоматика зданий и сооружений	
	Прилагаемые документы	
416-5-41.89-СС.С01	Спецификация оборудования	Альбом 3

Общие указания

1. Включение сети сигнализации предусматривается в концентратор „Топаз" с установкой оконечного резистора МЛТ 0,25-6,8кОм ± 5% в коробке УК-П

2. Извещатель ИТМ устанавливается на потолке, коробка УК-П - на стене на высоте 2,5м, телефонный аппарат ТА-1321 и извещатель ИПР на высоте 1,5м.

3. Сеть выполняется проводом ТРП 2×0,4

Типовой проект разработан в соответствии с действующими нормами и правилами и предусматривает мероприятия, обеспечивающие взрывную, взрывопожарную и пожарную безопасность при эксплуатации здания

Главный инженер проекта	Серикав		

Инв.№ подл. | Подпись и дата | Взам.инв.№

Инв.№			
ГИП	Серикав		
Нач.отд	Остапенко		
Исполн	Трубачев		
Нач.гр.	Головенский		
Пров	Полякова		
Разраб	Швецова		
Н.контр	Новикова		

Привязан

416-5-41.89-СС

Караульная вышка с облегченными ограждающими конструкциями

Стадия	Лист	Листов
Р	1	2

Общие данные

ЮЖГИПРПРУДА

10370-02

Копировал Тищенко Формат А3

Альбом 2

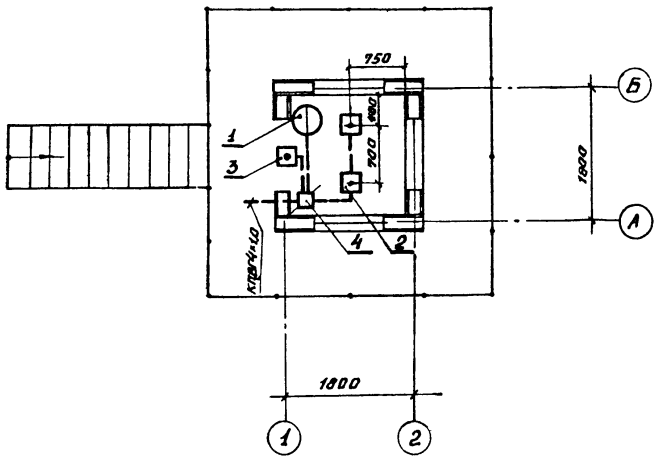

Марка, поз.	Обозначение	Наименование	Кол	Примечание
1	РГ2.187.109 ТУ	Аппарат телефонный системы ТА-1321	1	
2	ТУ12.МО.082.033	Извещатель ИТМ	2	
3	е У2.402.004 ТУ	Извещатель ИПР	1	
4		Коробка УК-П	2	
		Кабель КПсВГ 4×1.0 ГОСТ 1508-78Е	10	м
		Провод ТРП 2×0,4 ГОСТ 20575-75Е	10	м

Инв.№подл. | Подпись и дата | Взам.инв.№

				416-5-41.89-СС		
ГИП	Сериков					
Нач.отд.	Остапенко					
Гл.спец.	Прибачев					
Нач.гр.	Гиавенский					
Привязан.	Пров	Полякова		Караульная вышка (с обвязочными ограждениями конструкциями)	Стадия: Р	Лист: 2	Листов:
	Разраб.	Швецова		План расположения сетей связи и сигнализации	ЮЖГИПРОРУДА		
Инв.№	Н.контр.	Новикова					

10370-02

Копировал Тищенко Формат А3

Альбом 2

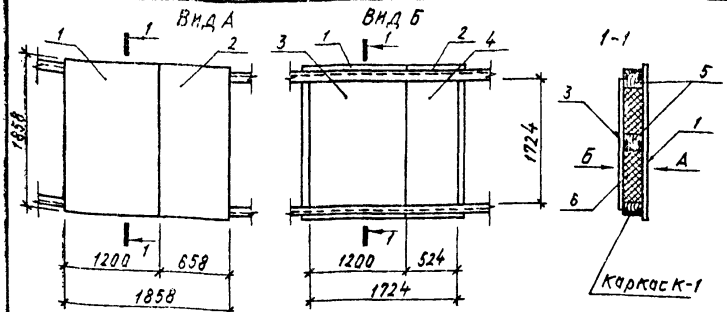

Спецификация расхода материалов на щит Щ-1

Марка, поз.	Обозначение	Наименование	Кол.	Масса ед.кг	Примечание
1	ГОСТ 19124-75	лист ЛП-П-12; 1200×1858	1	56,75	
2	ГОСТ 19124-75	лист ЛП-П-12; 658×1858	1	31,17	
3	ГОСТ 19124-75	лист ЛП-П-12; 1200×1724	1	52,75	
4	ГОСТ 19124-75	лист ЛП-П-12; 524×1724	1	23,03	
5	ГОСТ 2695-83	брус 86×150×9200			0,12 м³
6	ГОСТ 10140-80	Плиты теплоизоляционные из минеральной ваты			0,3 м³

Привязан

Инв.№

ГИП	Сериков		
Нач.отд.	Ударов		
Гл.спец.	Гуревич		
Нач.гр.	Губская		
Пров.	Губская		
Разраб.	Мамедов		
Н.контр.	Шапошник		

416-5-41.89-АОИ-Щ-1

Щит Щ-1

Стадия	Масса	Масштаб
Р		
Лист	Листов 1	

ЮЖГИПРОРУДА

Копировал Курашева

Формат А4

Альбом 2

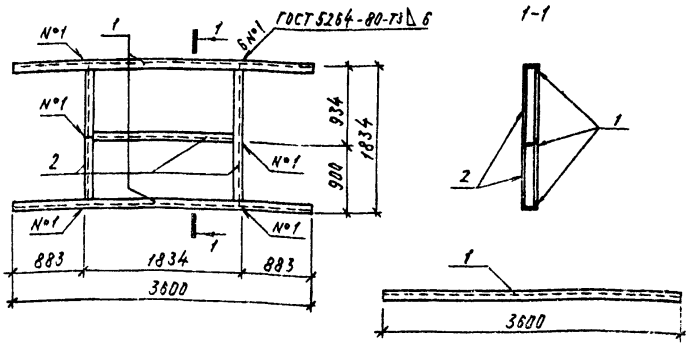

1. Сварку производить электродами Э-42 ГОСТ 9467-75.
2. Каркас оцинковать согласно СНиП 2.03.11-85 п.2.41, 2,45

Формат	Зона	Поз.	Обозначение	Наименование	Кол.	Масса, ед.кг
А4				Детали	1	
		1		Швеллер 12 ГОСТ 8240-72 / С235 ГОСТ 27772-88 ℓ=3600	6	37,44
		2		Швеллер 12 ГОСТ 8240-72 / С235 ГОСТ 27772-88 ℓ=1834	3	13,07

Привязан

Инв.№

ГИП	Сериков		
Нач.отд.	Ударов		
Гл.спец.	Гуревич		
Нач.гр.	Губская		
Пров.	Губская		
Разраб.	Мамедов		
Н.контр.	Шапошник		

416-5-41.89-АРИ-К-1

Каркас К-1

Стадия	Масса	Масштаб
Р	80,76	
Лист	Листов 1	

ЮЖГИПРОРУДА

10370-02

Копировал Курашева

Формат А4

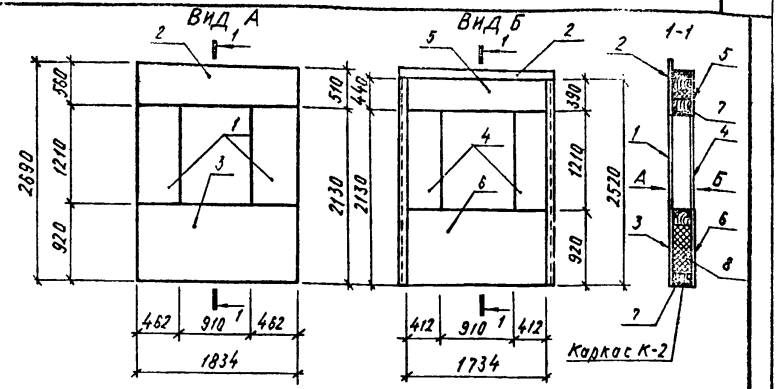

Спецификация расхода материалов на щит Щ-2

Марка, поз.	Обозначение	Наименование	Кол.	Масса, ед.кг.	Примечание
1	ГОСТ 18124-75	лист ЛП-П-12; 462×1210	4	14,25	
2	ГОСТ 18124-75	лист ЛП-П-12; 560×1834	2	25,75	
3	ГОСТ 18124-75	лист ЛП-П-12; 920×1834	2	42,1	
4	ГОСТ 18124-75	лист ЛП-П-12; 412×1210	4	12,71	
5	ГОСТ 18124-75	лист ЛП-П-12; 440×1734	2	9,45	
6	ГОСТ 18124-75	лист ЛП-П-12; 920×1734	2	39,8	
7	ГОСТ 2695-83	брус 68×120×1800			0,026 м³
8	ГОСТ 10140-80	плиты теплоизоляционные из минеральной ваты			0,42 м³

Привязан

Инв.№

ГИП	Серяков		
Нач.отд.	Уваров		
Гл.стр.	Гуревич		
Нач.гр.	Губская		
Пров.	Губская		
Разраб.	Мамедов		
Н.контр.	Шалошник		05.90

416-5-41.89-АРИ-Щ-2

Щит Щ-2

Стадия	N эсса	Масштаб
Р		
Лист	Листов 1.	

ЮЖГИПРОРУДА

Копировал Курашева Формат А4

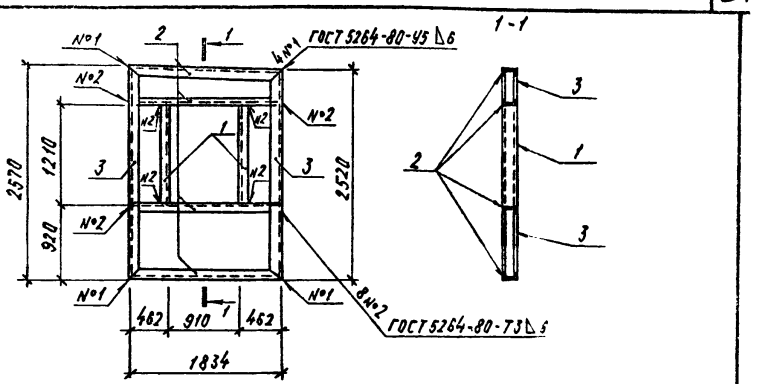

1. Сварку производить электродами Э-42 ГОСТ 9467-75.
2. Каркас оцинковать согласно СНиП 2.03.11-85 п.2.41, 2.45.

Поз.	Обозначение	Наименование	Кол.	Масса ед.кг
		Детали	2	
1		Швеллер 10 ГОСТ 8240-7- С235 ГОСТ 27772 ℓ=1210	4	10,4
2		Швеллер 10 ГОСТ 8240-7- С235 ГОСТ 27772 ℓ=1834	8	15,75
3		Швеллер 10 ГОСТ 8240- С235 ГОСТ 2777- ℓ=2570	4	21,6

Привязан

Инв.№

ГИП	Серяков		
Нач.отд.	Уваров		
Гл.стр.	Гуревич		
Нач.гр.	Губская		
Пров.	Губская		
Разраб.	Мамедов		
Н.контр.	Шалошник		15.05.90

416-5-41.89-АРИ-К-2

Каркас К-2

Стадия	Масса	Масштаб
Р	254,4	
Лист	Листов 1	

ЮЖГИПРОРУДА

10370-02 Копировал Курашева Формат А4

Альбом 2

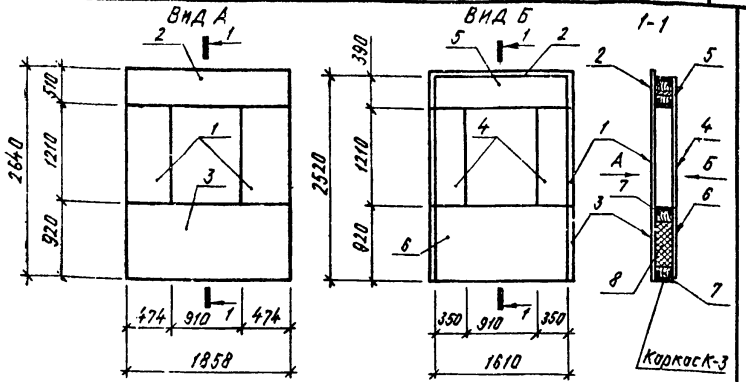

Спецификация расхода материалов на щит Щ-3

Марка, поз.	Обозначение	Наименование	Кол.	Масса ед. кг.	Примечание
1	ГОСТ 18124-75	лист ЛП-П-12; 474×1210	2	14,62	
2	ГОСТ 18124-75	лист ЛП-П-12; 510×1858	1	23,68	
3	ГОСТ 18124-75	лист ЛП-П-12; 920×1858	1	42,64	
4	ГОСТ 18124-75	лист ЛП-П-12; 350×1210	2	10,8	
5	ГОСТ 18124-75	лист ЛП-П-12; 390×1610	1	16,0	
6	ГОСТ 18124-75	лист ЛП-П-12; 920×1610	1	36,94	
7	ГОСТ 2695-83	Брус 68×120×1600			0,013 м³
8	ГОСТ 10140-80	Плиты теплоизоляционные из минеральной ваты			0,13 м³

Привязан

Инв. №

ГИП	Сериков		
Нач.отд	Уваров		
Гл.стр.	Гуревич		
Нач.гр.	Губская		
Пров.	Губская		
Разраб	Мамедов		
Н.контр.	Шапошник		9.01.90

416-5-41.89-АРИ-Щ-3

Щит Щ-3

Стадия	Масса	Масштаб
Р		
Лист	Листов 1	

ЮЖГИПРОРУДА

Копировал Курашева Формат А4

Альбом 2

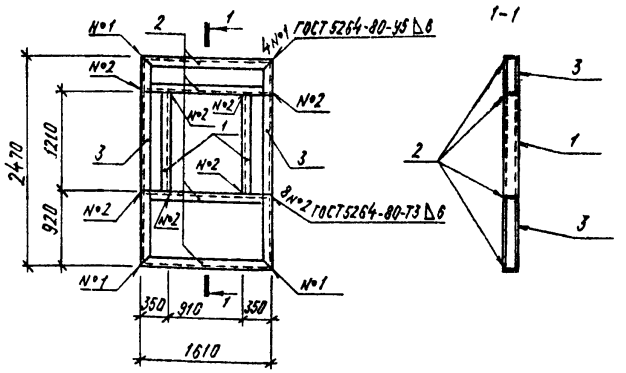

1. Сварку производить электродами Э-42 ГОСТ 9467-75.
2. Каркас оцинковать согласно СНиП 2.03.11-85 п. 2.41; 2,45.

Формат	Зона	Поз.	Обозначение	Наименование	Кол.	Масса, ед. кг.
А4				Детали	1	
		1		Швеллер 10 ГОСТ 8240-72 / С235 ГОСТ 27772-88 ℓ=1210	2	10,4
		2		Швеллер 10 ГОСТ 8240-72 / С235 ГОСТ 27772-88 ℓ=1610	4	13,83
		3		Швеллер 10 ГОСТ 8240-72 / С235 ГОСТ 27772-88 ℓ=2470	2	21,56

Привязан

Инв. №

ГИП	Сериков		
Нач.отд.	Уваров		
Гл.стр.	Гуревич		
Нач.гр.	Губская		
Пров.	Губская		
Разраб.	Мамедов		
Н.контр.	Шапошник		15.05.90

416-5-41.89-ДРИ-К-3

Каркас К-3

Стадия	Масса	Масштаб
Р	119,24	
Лист	Листов 1	

ЮЖГИПРОРУДА

10370-02 Копировал Курашева Формат А4

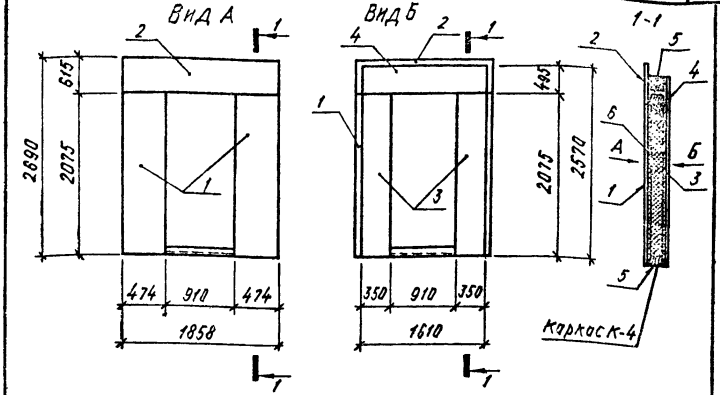

Спецификация расхода материалов на щит Щ-4

Марка, поз.	Обозначение	Наименование	Кол.	Масса ед. кг.	Примечание
1	ГОСТ 18124-75	лист ЛП-П-12; 474×2075	2	25,08	
2	ГОСТ 18124-75	лист ЛП-П-12; 615×1858	1	35,34	
3	ГОСТ 18124-75	лист ЛП-П-12; 350×2075	2	18,5	
4	ГОСТ 18124-75	лист ЛП-П-12; 495×1610	1	17,65	
5	ГОСТ 2695-83	Брус 68×120×16000			0,013 м³
6	ГОСТ 10140-80	Плиты теплоизоляционные из минеральной ваты			0,2 м³

Привязан

Инв. №

ГИП	Сериков		
Нач.отд.	Уваров		
Гл.стр.	Гуревич		
Нач.гр.	Губская		
Пров.	Губская		
Разраб.	Мамедов		
Н.контр.	Шапошник		05.94

416-5-41.89-АРИ-Щ-4

Щит Щ-4

Стадия	Масса	Масштаб
Р		
Лист	Листов 1	

ЮЖГИПРОРУДА

Копировал Курашева Формат А4

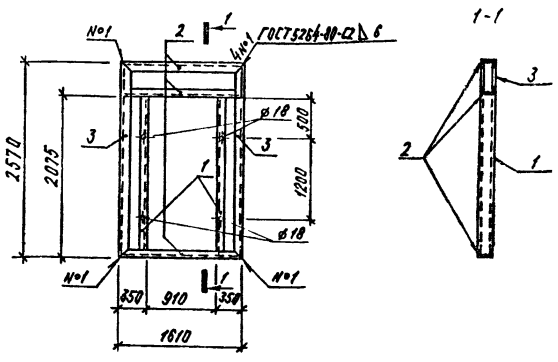

1. Сварку производить электродами Э-42 ГОСТ 9467-75.
2. Каркас оцинковать согласно СНиП 2.03.11-85 п. 2.41, 2.45.

Формат	Зона	Поз.	Обозначение	Наименование	Кол.	Масса ед. кг.
				Детали	1	
		1		Швеллер 10 ГОСТ 8240-72 / С235 ГОСТ 27772-88 ℓ=2075	2	17,92
		2		Швеллер 10 ГОСТ 8240-72 / С235 ГОСТ 27772-88 ℓ=1610	3	13,83
		3		Швеллер 10 ГОСТ 8240-72 / С235 ГОСТ 27772-88 ℓ=2570	2	21,58

Привязан

Инв. №

ГИП	Сериков		
Нач.отд.	Уваров		
Гл.стр.	Гуревич		
Нач.гр.	Губская		
Пров.	Губская		
Разраб.	Мамедов		
Н.контр.	Шапошник		05.94

416-5-41.89-АРИ-К-4

Каркас К-4

Стадия	Масса	Масштаб
Р	120,25	
Лист	Листов 1	

ЮЖГИПРОРУДА

10370-02 Копировал Курашева Формат А4

Госстрой СССР
Центральный институт типового проектирования
МИНСКИЙ ФИЛИАЛ

220123, г.Минск, ул.В.Хоружей, 13/61

Сдано в печать 20.02 1992 г.
Заказ № 469 Тир. 20 экз. 35
Инв.№ 10370/2

gost.e-ecolog.ru