ТИПОВЫЕ КОНСТРУКЦИИ, ИЗДЕЛИЯ И УЗЛЫ ЗДАНИЙ И СООРУЖЕНИЙ

СЕРИЯ 1.020-1/83

КОНСТРУКЦИИ КАРКАСА МЕЖВИДОВОГО ПРИМЕНЕНИЯ ДЛЯ МНОГОЭТАЖНЫХ ОБЩЕСТВЕННЫХ ЗДАНИЙ, ПРОИЗВОДСТВЕННЫХ И ВСПОМОГАТЕЛЬНЫХ ЗДАНИЙ ПРОМЫШЛЕННЫХ ПРЕДПРИЯТИЙ

ВЫПУСК 2-10

КОЛОННЫ СЕЧЕНИЕМ 400Х400мм ДЛЯ ЗДАНИЙ С ВЫСОТОЙ ЭТАЖА 4,2м. ПРОСТРАНСТВЕННЫЕ КАРКАСЫ

РАБОЧИЕ ЧЕРТЕЖИ

СФ ЦИТП 620062, г.Свердловск, ул.Чебышева, 4
Зак.558/инв. 19840 тираж 486
Сдано в печать 13.10. 1988 Цена 6-58

19840
цена 3-19

gost.e-ecolog.ru

ТИПОВЫЕ КОНСТРУКЦИИ, ИЗДЕЛИЯ И УЗЛЫ ЗДАНИЙ И СООРУЖЕНИЙ

СЕРИЯ 1.020-1/83

КОНСТРУКЦИИ КАРКАСА МЕЖВИДОВОГО ПРИМЕНЕНИЯ ДЛЯ МНОГОЭТАЖНЫХ ОБЩЕСТВЕННЫХ ЗДАНИЙ, ПРОИЗВОДСТВЕННЫХ И ВСПОМОГАТЕЛЬНЫХ ЗДАНИЙ ПРОМЫШЛЕННЫХ ПРЕДПРИЯТИЙ

ВЫПУСК 2-10

КОЛОННЫ СЕЧЕНИЕМ 400Х400мм ДЛЯ ЗДАНИЙ С ВЫСОТОЙ ЭТАЖА 4,2м. ПРОСТРАНСТВЕННЫЕ КАРКАСЫ

РАБОЧИЕ ЧЕРТЕЖИ

РАЗРАБОТАНЫ

ЦНИИЭП торгово-бытовых зданий и туристских комплексов
директор ин-та В. ЛЕПСКИЙ
нач. отдела Б. ВОЛЫНСКИЙ
гл. инж. пр-та Н. НИКОНОРОВА

ЦНИИпромзданий
гл. инж. ин-та В. ГРАНЕВ
нач. отдела Э. КОДЫШ

НИИЖБ Госстроя СССР
зам. директора ин-та Н. КОРОВИН
рук. лаборатории В. ВАСИЛЬЕВ

Гипростроммаш
гл. инженер ин-та В. БУЗИНОВ
гл. технолог отдела арматурных работ Т. ЗАНЕВСКАЯ

УТВЕРЖДЕНЫ Госстроем СССР
ПОСТАНОВЛЕНИЕ ОТ 13.07.1984г. N 112
ВВЕДЕНЫ В ДЕЙСТВИЕ С 01.09.1984г.

Обозначение	Наименование	Стр.
1.020-1/83.2-10 00	Содержание	2
1.020-1/83.2-10 0010	Техническое описание	3
1.020-1/83.2-10 01	Каркас пространственный КП	
	КП-1 ÷ КП-18	4
1.020-1/83.2-10 02	Каркас пространственный КП	
	КП-19 ÷ КП-36	8
1.020-1/83.2-10 03	Каркас пространственный КП	
	КП-37 ÷ КП-51	12
1.020-1/83.2-10 04	Каркас пространственный КП	
	КП-52 ÷ КП-83	16
1.020-1/83.2-10 05	Каркас пространственный КП	
	КП-84 ÷ КП-93	22
1.020-1/83.2-10 06	Каркас пространственный КП	
	КП-94 ÷ КП-123	25
1.020-1/83.2-10 07	Каркас пространственный КП	
	КП-124 ÷ КП-140	31
1.020-1/83.2-10 08	Каркас пространственный КП	
	КП-141 ÷ КП-154	35
1.020-1/83.2-10 09	Каркас пространственный КП	
	КП-155 ÷ КП-166	38
1.020-1/83.2-10 10	Каркас пространственный КП	
	КП-167 ÷ КП-172	42
1.020-1/83.2-10 11	Каркас пространственный КП	
	КП-173 ÷ КП-176	45
1.020-1/83.2-10 12	Каркас пространственный КП	
	КП-177 ÷ КП-184	48
1.020-1/83.2-10 13	Каркас пространственный КП	
	КП-185 ÷ КП-189	51
1.020-1/83.2-10 14	Каркас пространственный КП	
	КП-190 ÷ КП-195	54
1.020-1/83.2-10 15	Каркас пространственный КП	
	КП-196 ÷ КП-197	57
1.020-1/83.2-10 16	Каркас пространственный КП	
	КП-198 ÷ КП-208	59
1.020-1/83.2-10 17	Каркас пространственный КП	
	КП-209 ÷ КП-214	62
1.020-1/83.2-10 18	Каркас пространственный КП	
	КП-215 ÷ КП-224	65
1.020-1/83.2-10 19	Каркас пространственный КП	
	КП-225 ÷ КП-238	68
1.020-1/83.2-10 20	Каркас пространственный КП	
	КП-239 ÷ КП-254	72
1.020-1/83.2-10 21	Каркас пространственный КП	
	КП-255 ÷ КП-260	76
1.020-1/83 2-10 004	Узел	80

Инв. № подл. | Подпись и дата | Взам. инв. №

Нач. отд. Большинский
Н. контр. Пригорев
Гл. конст. Шац
ГИП Колдашева
Разраб. Савшина
Провер. Никонорова

1.020-1/83.2-10 00

Содержание

Стадия	Лист	Листов
Р	1	2

ЦНИИЭП торгово-бытовых зданий и туристских комплексов

Формат А4

Инв. № подл. | Подпись и дата | Взам. инв. №

1.020-1/83.2-10 00 Лист 2

Формат А4

Настоящий выпуск содержит рабочие чертежи пространственных каркасов колонн сечением 400×400 мм для выпуска 2-10.

Пространственные каркасы собираются из отдельных стержней и замкнутых хомутов при помощи контактной сварки.

Соединение ненормативной прочности в соответсвии с требованиями ГОСТ 14098-68.

В зависимости от расчетных усилий предусмотрено изменение армирования пространственного каркаса по его длине. Это достигается обрывом продольной арматуры в вышерасположенных этажах колонны.

Диагональные связи должны привариваться к стержням продольной арматуры протяженными швами, длина швов не менее 5-ти диаметров арматуры связи.

Закладные детали МН-5 ÷ МН-12 должны быть зафиксированы в проектном положении в форме.

Закладные детали МН-2 привариваются к продольным стежням пространственного каркаса дуговой сваркой односторонним швом.

Сборку пространственных каркасов рекомендуется производить на автоматизированных линиях согласно указаниям выпуска 0-7 „Указания по заводской технологии изготовления изделий".

Перечень выпусков входящих в состав серии 1.020-1/83 приведен в выпуске 0-0.

				1.020-1/83. 2-10 ООТО			
Нач. отд.	Волынский			Техническое описание	Стадия	Лист	Листов
Н. контр.	Григорев				Р		1
Гл. конст.	Шац				ЦНИИЭП торгово-бытовых зданий и туристских комплексов		
Гип	Никонорова						
Разраб.	Сливина						
Провер.	Колдашева						

Инв. № подл. | Подп. и дата | Взам. инв. №

Формат А4

19840 4

ФОРМАТ	ЗОНА	ПОЗ	ОБОЗНАЧЕНИЕ	НАИМЕНОВАНИЕ	КОЛ	ПРИМЕЧАНИЕ
				ДОКУМЕНТАЦИЯ		
А3			1.020-1/83.2-10 01СБ	СБОРОЧНЫЙ ЧЕРТЕЖ		
А3			1.020-1/83.2-10 00У	УЗЛЫ АРМАТУРНЫЕ		
А3			1.020-1/83.2-10 00ТО	ТЕХНИЧЕСКОЕ ОПИСАНИЕ		
			ПЕРЕМЕННЫЕ ДАННЫЕ	ДЛЯ ИСПОЛНЕНИЙ:		
				1.020-1/83.2-10 01 КП-1		
				СБОРОЧНЫЕ ЕДИНИЦЫ		
А4	1		1.020-1/83.2-15 09	СЕТКА КОСВ. АРМ. СКА-1	2	
А4	2		1.020-1/83.2-15 10	СЕТКА КОСВ. АРМ. СКА-2	3	
А4	3		1.020-1/83.2-15 02	СЕТКА С-2	1	
А4	4		1.020-1/83.2-15 05	ИЗДЕЛИЕ ЗАКЛАДНОЕ МН-2	4	
А4	5		1.020-1/83.2-15 12	ИЗДЕЛИЕ ЗАКЛАДНОЕ МН-6	1	
				ДЕТАЛИ		
				СТ. ОТД. ГОСТ 5781-82		
ВЧ	6		20.013.3500	Ф20 А-III L=3500	4	8.63КГ
А4	7		1.020-1/83.2-15 08-03	СТЕРЖЕНЬ ОТДЕЛЬНЫЙ	11	
				СТ. ОТД. ГОСТ 5781-82		
ВЧ	8		6.011.650	Ф6 А-I L=650	4	0.14КГ
				1.020-1/83.2-10 01-01 КП-2		
				СБОРОЧНЫЕ ЕДИНИЦЫ		
А4	1		1.020-1/83.2-15 09	СЕТКА КОСВ. АРМ. СКА-1	2	
А4	2		1.020-1/83.2-15 10	СЕТКА КОСВ. АРМ. СКА-2	3	
А4	3		1.020-1/83.2-15 02	СЕТКА С-2	1	
А4	4		1.020-1/83.2-15 05	ИЗДЕЛИЕ ЗАКЛАДНОЕ МН-2	4	
А4	5		1.020-1/83.2-15 11	ИЗДЕЛИЕ ЗАКЛАДНОЕ МН-5	1	
				ДЕТАЛИ		
				СТ. ОТД. ГОСТ 5781-82		
ВЧ	6		20.013.3500	Ф20 А-III L=3500	4	8.63КГ
А4	7		1.020-1/83.2-15 08-03	СТЕРЖЕНЬ ОТДЕЛЬНЫЙ	11	
				СТ. ОТД. ГОСТ 5781-82		
ВЧ	8		6.011.650	Ф6 А-I L=650	4	0.14КГ
				1.020-1/83.2-10 01-02 КП-3		
				СБОРОЧНЫЕ ЕДИНИЦЫ		
А4	1		1.020-1/83.2-15 09	СЕТКА КОСВ. АРМ. СКА-1	2	
А4	2		1.020-1/83.2-15 10	СЕТКА КОСВ. АРМ. СКА-2	3	
А4	3		1.020-1/83.2-15 02	СЕТКА С-2	1	
А4	4		1.020-1/83.2-15 05	ИЗДЕЛИЕ ЗАКЛАДНОЕ МН-2	4	
А4	5		1.020-1/83.2-15 12-01	ИЗДЕЛИЕ ЗАКЛАДНОЕ МН-8	1	

ЭПБЦ КиевЗНИИЭП — ОПЕРАТОР ТПП КОРТ — САВЧЕНКО

ВЗАМ.ИНВ.№ | ПОДПИСЬ И ДАТА | ИНВ.№ ПОДЛ.

НАЧ.ОТД.	Волынский	
Н.КОНТР.	Пригорев	
ГЛ.КОНСТР	Шац	
ГИП	Никонорова	
РАЗРАБ.	Самбина	
ПРОВЕРИЛ	Колдашева	
ИСПОЛНИЛ	Богданова	

1.020-1/83.2-10 01

КАРКАС ПРОСТРАНСТВЕННЫЙ КП-1 – КП-18

СТАДИЯ	ЛИСТ	ЛИСТОВ
Р	1	6

ЦНИИЭП торгово-бытовых зданий и туристских комплексов

ФОРМАТ А4

ФОРМАТ	ЗОНА	ПОЗ	ОБОЗНАЧЕНИЕ	НАИМЕНОВАНИЕ	КОЛ	ПРИМЕЧАНИЕ
				ДЕТАЛИ		
				СТ. ОТД. ГОСТ 5781-82		
ВЧ	6		20.013.3500	Ф20 А-III L=3500	4	8.63КГ
А4	7		1.020-1/83.2-15 08-03	СТЕРЖЕНЬ ОТДЕЛЬНЫЙ	11	
				СТ. ОТД. ГОСТ 5781-82		
ВЧ	8		6.011.650	Ф6 А-I L=650	4	0.14КГ
				1.020-1/83.2-10 01-03 КП-4		
				СБОРОЧНЫЕ ЕДИНИЦЫ		
А4	1		1.020-1/83.2-15 09	СЕТКА КОСВ. АРМ. СКА-1	2	
А4	2		1.020-1/83.2-15 10	СЕТКА КОСВ. АРМ. СКА-2	3	
А4	3		1.020-1/83.2-15 02	СЕТКА С-2	1	
А4	4		1.020-1/83.2-15 05	ИЗДЕЛИЕ ЗАКЛАДНОЕ МН-2	4	
А4	5		1.020-1/33.2-15 11-01	ИЗДЕЛИЕ ЗАКЛАДНОЕ МН-7	1	
				ДЕТАЛИ		
				СТ. ОТД. ГОСТ 5781-82		
ВЧ	6		20.013.3500	Ф20 А-III L=3500	4	8.63КГ
А4	7		1.020-1/83.2-15 08-03	СТЕРЖЕНЬ ОТДЕЛЬНЫЙ	11	
				СТ. ОТД. ГОСТ 5781-82		
ВЧ	8		6.011.650	Ф6 А-I L=650	4	0.14КГ
				1.020-1/83.2-10 01-04 КП-5		
				СБОРОЧНЫЕ ЕДИНИЦЫ		
А4	1		1.020-1/83.2-15 09	СЕТКА КОСВ. АРМ. СКА-1	2	
А4	2		1.020-1/83.2-15 10	СЕТКА КОСВ. АРМ. СКА-2	3	
А4	3		1.020-1/83.2-15 02	СЕТКА С-2	1	
А4	4		1.020-1/83.2-15 05	ИЗДЕЛИЕ ЗАКЛАДНОЕ МН-2	4	
				ДЕТАЛИ		
				СТ. ОТД. ГОСТ 5781-82		
ВЧ	6		20.013.3500	Ф20 А-III L=3500	4	8.63КГ
А4	7		1.020-1/83.2-15 08-03	СТЕРЖЕНЬ ОТДЕЛЬНЫЙ	11	
				СТ. ОТД. ГОСТ 5781-82		
ВЧ	8		6.011.650	Ф6 А-I L=650	4	0.14КГ
				1.020-1/83.2-10 01-05 КП-6		
				СБОРОЧНЫЕ ЕДИНИЦЫ		
А4	1		1.020-1/83.2-15 09-01	СЕТКА КОСВ. АРМ. СКА-3	2	
А4	2		1.020-1/83.2-15 10-01	СЕТКА КОСВ. АРМ. СКА-4	3	
А4	3		1.020-1/83.2-15 02	СЕТКА С-2	1	
А4	4		1.020-1/83.2-15 05	ИЗДЕЛИЕ ЗАКЛАДНОЕ МН-2	4	
А4	5		1.020-1/83.2-15 12	ИЗДЕЛИЕ ЗАКЛАДНОЕ МН-6	1	
				ДЕТАЛИ		
				СТ. ОТД. ГОСТ 5781-82		
ВЧ	6		20.013.3500	Ф20 А-III L=3500	4	8.63КГ
А4	7		1.020-1/83.2-15 08-03	СТЕРЖЕНЬ ОТДЕЛЬНЫЙ	11	
				СТ. ОТД. ГОСТ 5781-82		
ВЧ	8		6.011.650	Ф6 А-I L=650	4	0.14КГ

ЭПВЦ КиевЗНИИЭП — ОПЕРАТОР ТПП КОРТ — САВЧЕНКО

ВЗАМ.ИНВ.№ | ПОДПИСЬ И ДАТА | ИНВ.№ ПОДЛ.

1.020-1/83.2-10 01

ЛИСТ 2

ФОРМАТ А4

ФОРМАТ	ЗОНА	ПОЗ.	ОБОЗНАЧЕНИЕ	НАИМЕНОВАНИЕ	КОЛ	ПРИМЕЧАНИЕ
				1.020-1/83.2-10 01-06 КП-7		
				СБОРОЧНЫЕ ЕДИНИЦЫ		
А4		1	1.020-1/83.2-15 09-01	СЕТКА КОСВ. АРМ. СКА-3	2	
А4		2	1.020-1/83.2-15 10-01	СЕТКА КОСВ. АРМ. СКА-4	3	
А4		3	1.020-1/83.2-15 02	СЕТКА С-2	1	
А4		4	1.020-1/83.2-15 05	ИЗДЕЛИЕ ЗАКЛАДНОЕ МН-2	4	
А4		5	1.020-1/83.2-15 11	ИЗДЕЛИЕ ЗАКЛАДНОЕ МН-5	1	
				ДЕТАЛИ		
				СТ. ОТД. ГОСТ 5781-82		
ВЧ		6	20.013.3500	Ф20 А-III L=3500	4	8.63КГ
А4		7	1.020-1/83.2-15 08-03	СТЕРЖЕНЬ ОТДЕЛЬНЫЙ	11	
				СТ. ОТД. ГОСТ 5781-82		
ВЧ		8	6.011.650	Ф6 А-I L=650	4	0.14КГ
				1.020-1/83.2-10 01-07 КП-8		
				СБОРОЧНЫЕ ЕДИНИЦЫ		
А4		1	1.020-1/83.2-15 09-01	СЕТКА КОСВ. АРМ. СКА-3	2	
А4		2	1.020-1/83.2-15 10-01	СЕТКА КОСВ. АРМ. СКА-4	3	
А4		3	1.020-1/83.2-15 02	СЕТКА С-2	1	
А4		4	1.020-1/83.2-15 05	ИЗДЕЛИЕ ЗАКЛАДНОЕ МН-2	4	
А4		5	1.020-1/83.2-15 12-01	ИЗДЕЛИЕ ЗАКЛАДНОЕ МН-8	1	
				ДЕТАЛИ		
				СТ. ОТД. ГОСТ 5781-82		
ВЧ		6	20.013.3500	Ф20 А-III L=3500	4	8.63КГ
А4		7	1.020-1/83.2-15 08-03	СТЕРЖЕНЬ ОТДЕЛЬНЫЙ	11	
				СТ. ОТД. ГОСТ 5781-82		
ВЧ		8	6.011.650	Ф6 А-I L=650	4	0.14КГ
				1.020-1/83.2-10 01-08 КП-9		
				СБОРОЧНЫЕ ЕДИНИЦЫ		
А4		1	1.020-1/83.2-15 09-01	СЕТКА КОСВ. АРМ. СКА-3	2	
А4		2	1.020-1/83.2-15 10-01	СЕТКА КОСВ. АРМ. СКА-4	3	
А4		3	1.020-1/83.2-15 02	СЕТКА С-2	1	
А4		4	1.020-1/83.2-15 05	ИЗДЕЛИЕ ЗАКЛАДНОЕ МН-2	4	
А4		5	1.020-1/83.2-15 11-01	ИЗДЕЛИЕ ЗАКЛАДНОЕ МН-7	1	
				ДЕТАЛИ		
				СТ. ОТД. ГОСТ 5781-82		
ВЧ		6	20.013.3500	Ф20 А-III L=3500	4	8.63КГ
А4		7	1.020-1/83.2-15 08-03	СТЕРЖЕНЬ ОТДЕЛЬНЫЙ	11	
				СТ. ОТД. ГОСТ 5781-82		
ВЧ		8	6.011.650	Ф6 А-I L=650	4	0.14КГ
				1.020-1/83.2-10 01-09 КП-10		
				СБОРОЧНЫЕ ЕДИНИЦЫ		
А4		1	1.020-1/83.2-15 09-01	СЕТКА КОСВ. АРМ. СКА-3	2	
А4		2	1.020-1/83.2-15 10-01	СЕТКА КОСВ. АРМ. СКА-4	3	
А4		3	1.020-1/83.2-15 02	СЕТКА С-2	1	
А4		4	1.020-1/83.2-15 05	ИЗДЕЛИЕ ЗАКЛАДНОЕ МН-2	4	

ФОРМАТ	ЗОНА	ПОЗ.	ОБОЗНАЧЕНИЕ	НАИМЕНОВАНИЕ	КОЛ	ПРИМЕЧАНИЕ
				ДЕТАЛИ		
				СТ. ОТД. ГОСТ 5781-82		
ВЧ		6	20.013.3500	Ф20 А-III L=3500	4	8.63КГ
А4		7	1.020-1/83.2-15 08-03	СТЕРЖЕНЬ ОТДЕЛЬНЫЙ	11	
				СТ. ОТД. ГОСТ 5781-82		
ВЧ		8	6.011.650	Ф6 А-I L=650	4	0.14КГ
				1.020-1/83.2-10 01-10 КП-11		
				СБОРОЧНЫЕ ЕДИНИЦЫ		
А4		1	1.020-1/83.2-15 09-01	СЕТКА КОСВ. АРМ. СКА-3	2	
А4		2	1.020-1/83.2-15 10-01	СЕТКА КОСВ. АРМ. СКА-4	3	
А4		3	1.020-1/83.2-15 02	СЕТКА С-2	1	
А4		4	1.020-1/83.2-15 05	ИЗДЕЛИЕ ЗАКЛАДНОЕ МН-2	4	
А4		5	1.020-1/83.2-15 14	ИЗДЕЛИЕ ЗАКЛАДНОЕ МН-10	1	
				ДЕТАЛИ		
				СТ. ОТД. ГОСТ 5781-82		
ВЧ		6	20.013.3500	Ф20 А-III L=3500	4	8.63КГ
А4		7	1.020-1/83.2-15 08-03	СТЕРЖЕНЬ ОТДЕЛЬНЫЙ	11	
				СТ. ОТД. ГОСТ 5781-82		
ВЧ		8	6.011.650	Ф6 А-I L=650	4	0.14КГ
				1.020-1/83.2-10 01-11 КП-12		
				СБОРОЧНЫЕ ЕДИНИЦЫ		
А4		1	1.020-1/83.2-15 09-01	СЕТКА КОСВ. АРМ. СКА-3	2	
А4		2	1.020-1/83.2-15 10-01	СЕТКА КОСВ. АРМ. СКА-4	3	
А4		3	1.020-1/83.2-15 02	СЕТКА С-2	1	
А4		4	1.020-1/83.2-15 05	ИЗДЕЛИЕ ЗАКЛАДНОЕ МН-2	4	
А4		5	1.020-1/83.2-15 13	ИЗДЕЛИЕ ЗАКЛАДНОЕ МН-9	1	
				ДЕТАЛИ		
				СТ. ОТД. ГОСТ 5781-82		
ВЧ		6	20.013.3500	Ф20 А-III L=3500	4	8.63КГ
А4		7	1.020-1/83 2-15 08-03	СТЕРЖЕНЬ ОТДЕЛЬНЫЙ	11	
				СТ. ОТД. ГОСТ 5781-82		
ВЧ		8	6.011.650	Ф6 А-I L=650	4	0.14КГ
				1.020-1/83.2-10 01-12 КП-13		
				СБОРОЧНЫЕ ЕДИНИЦЫ		
А4		1	1.020-1/83.2-15 09-01	СЕТКА КОСВ. АРМ. СКА-3	2	
А4		2	1.020-1/83.2-15 10-01	СЕТКА КОСВ. АРМ. СКА-4	3	
А4		3	1.020-1/83.2-15 02	СЕТКА С-2	1	
А4		4	1.020-1/83.2-15 05	ИЗДЕЛИЕ ЗАКЛАДНОЕ МН-2	4	
А4		5	1.020-1/83.2-15 14-01	ИЗДЕЛИЕ ЗАКЛАДНОЕ МН-12	1	
				ДЕТАЛИ		
				СТ. ОТД. ГОСТ 5781-82		
ВЧ		6	20.013.3500	Ф20 А-III L=3500	4	8.63КГ
А4		7	1.020-1/83.2-15 08-03	СТЕРЖЕНЬ ОТДЕЛЬНЫЙ	11	
				СТ. ОТД. ГОСТ 5781-82		
ВЧ		8	6.011.650	Ф6 А-I L=650	4	0.14КГ

ФОРМАТ	ЗОНА	ПОЗ	ОБОЗНАЧЕНИЕ	НАИМЕНОВАНИЕ	КОЛ	ПРИМЕЧАНИЕ
				1.020-1/83.2-10 01-13 КП-I4		
				СБОРОЧНЫЕ ЕДИНИЦ		
А4		1	1.020-1/83.2-15 09-01	СЕТКА КОСВ. АРМ. СКА-3	2	
А4		2	1.020-1/83.2-15 10-01	СЕТКА КОСВ. АРМ. СКА-4	3	
А4		3	1.020-1/83.2-15 02	СЕТКА С-2	1	
А4		4	1.020-1/83.2-15 05	ИЗДЕЛИЕ ЗАКЛАДНОЕ МН-2	4	
А4		5	1.020-1/83.2-15 13-01	ИЗДЕЛИЕ ЗАКЛАДНОЕ МН-11	1	
				ДЕТАЛИ		
				СТ. ОТД. ГОСТ 5781-82		
БЧ		6	20.013.3500	Ф20 А-III L=3500	4	8.63КГ
А4		7	1.020-1/83.2-15 08-03	СТЕРЖЕНЬ ОТДЕЛЬНЫЙ	11	
				СТ. ОТД. ГОСТ 5781-82		
ВЧ		8	6.011.650	Ф6 А-I L=650	4	0.14КГ
				1.020-1/83.2-10 01-14 КП-I5		
				СБОРОЧНЫЕ ЕДИНИЦ		
А4		1	1.020-1/83.2-15 09-01	СЕТКА КОСВ. АРМ. СКА-3	5	
А4		2	1.020-1/83.2-15 10-01	СЕТКА КОСВ. АРМ. СКА-4	3	
А4		3	1.020-1/83.2-15 02	СЕТКА С-2	1	
А4		4	1.020-1/83.2-15 05	ИЗДЕЛИЕ ЗАКЛАДНОЕ МН-2	4	
А4		5	1.020-1/83.2-15 14	ИЗДЕЛИЕ ЗАКЛАДНОЕ МН-10	1	
				ДЕТАЛИ		
				СТ. ОТД. ГОСТ 5781-82		
БЧ		6	40.013.3500	Ф40 А-III L=3500	4	34.5КГ
А4		7	1.020-1/83.2-15 08-05	СТЕРЖЕНЬ ОТДЕЛЬНЫЙ	11	
				СТ. ОТД. ГОСТ 5781-82		
БЧ		8	6.011.650	Ф6 А-I L=650	4	0.14КГ
				1.020-1/83.2-10 01-15 КП-I6		
				СБОРОЧНЫЕ ЕДИНИЦ		
А4		1	1.020-1/83.2-15 09-01	СЕТКА КОСВ. АРМ. СКА-3	5	
А4		2	1.020-1/83.2-15 10-01	СЕТКА КОСВ. АРМ. СКА-4	3	
А4		3	1.020-1/83.2-15 02	СЕТКА С-2	1	
А4		4	1.020-1/83.2-15 05	ИЗДЕЛИЕ ЗАКЛАДНОЕ МН-2	4	
А4		5	1.020-1/83.2-15 13	ИЗДЕЛИЕ ЗАКЛАДНОЕ МН-9	1	
				ДЕТАЛИ		
				СТ. ОТД. ГОСТ 5781-82		
БЧ		6	40.013.3500	Ф40 А-III L=3500	4	34.5КГ
А4		7	1.020-1/83.2-15 08-05	СТЕРЖЕНЬ ОТДЕЛЬНЫЙ	11	
				СТ. ОТД. ГОСТ 5781-82		
БЧ		8	6.011.650	Ф6 А-I L=650	4	0.14КГ
				1.020-1/83.2-10 01-16 КП-I7		
				СБОРОЧНЫЕ ЕДИНИЦ		
А4		1	1.020-1/83.2-15 09-01	СЕТКА КОСВ. АРМ. СКА-3	5	
А4		2	1.020-1/83.2-15 10-01	СЕТКА КОСВ. АРМ. СКА-4	3	
А4		3	1.020-1/83.2-15 02	СЕТКА С-2	1	
А4		4	1.020-1/83.2-15 05	ИЗДЕЛИЕ ЗАКЛАДНОЕ МН-2	4	

ЭПВЦ Киев ЗНИИЭП
ОПЕРАТОР ТЛП КОРТ
АДЧЕНКО

ИНВ №ПОДЛ | ПОДПИСЬ И ДАТА | ВЗАМ ИНВ №

1.020-1/83.2-10 01

ЛИСТ 5

ФОРМАТ А4

ФОРМАТ	ЗОНА	ПОЗ.	ОБОЗНАЧЕНИЕ	НАИМЕНОВАНИЕ	КОЛ	ПРИМЕЧАНИЕ
А4		5	1.020-1/83.2-15 14-01	ИЗДЕЛИЕ ЗАКЛАДНОЕ МН-12	1	
				ДЕТАЛИ		
				СТ. ОТД. ГОСТ 5781-82		
БЧ		6	40.013.3500	Ф40 А-III L=3500	4	34.5КГ
А4		7	1.020-1/83.2-15 08-05	СТЕРЖЕНЬ ОТДЕЛЬНЫЙ	11	
				СТ. ОТД. ГОСТ 5781-82		
ВЧ		8	6.011.650	Ф6 А-I L=650	4	0.14КГ
				1.020-1/83.2-10 01-17 КП-I8		
				СБОРОЧНЫЕ ЕДИНИЦ		
А4		1	1.020-1/83.2-15 09-01	СЕТКА КОСВ. АРМ. СКА-3	5	
А4		2	1.020-1/83.2-15 10-01	СЕТКА КОСВ. АРМ. СКА-4	3	
А4		3	1.020-1/83.2-15 02	СЕТКА С-2	1	
А4		4	1.020-1/83.2-15 05	ИЗДЕЛИЕ ЗАКЛАДНОЕ МН-2	4	
А4		5	1.020-1/83.2-15 13-01	ИЗДЕЛИЕ ЗАКЛАДНОЕ МН-11	1	
				ДЕТАЛИ		
				СТ. ОТД. ГОСТ 5781-82		
БЧ		6	40.013.3500	Ф40 А-III L=3500	4	34.5КГ
А4		7	1.020-1/83.2-15 08-05	СТЕРЖЕНЬ ОТДЕЛЬНЫЙ	11	
				СТ. ОТД. ГОСТ 5781-82		
ВЧ		8	6.011.650	Ф6 А-I L=650	4	0.14КГ

ЭПВЦ Киев ЗНИИЭП
ОПЕРАТОР ТЛП КОРТ
САВЧЕНКО

ИНВ №ПОДЛ | ПОДПИСЬ И ДАТА | ВЗАМ ИНВ №

1.020-1/83.2-10 01

ЛИСТ 6

ФОРМАТ А4

ОБОЗНАЧЕНИЕ	МАРКА	РИС	У1	У3	У4	МАССА, кг
-1.020-1/83.2-10 01	КП- 1	1	8	2	-	67,61
-01	КП- 2	2	8	-	3	61,81
-02	КП- 3	1	8	2	-	72,32
-03	КП- 4	2	8	-	3	65,39
-04	КП- 5	3	8	-	-	52,57
-05	КП- 6	1	8	2	-	72,44
-06	КП- 7	2	8	-	3	66,64
-07	КП- 8	1	8	2	-	77,15
-08	КП- 9	2	8	-	3	70,23
-09	КП-10	3	8	-	-	57,40
-10	КП-11	1	8	4	-	85,71
-11	КП-12	2	8	-	5	77,99
-12	КП-13	1	8	4	-	92,27
-13	КП-14	2	8	-	5	82,77
-14	КП-15	1	14	4	-	205,97
-15	КП-16	2	14	-	5	198,25
-16	КП-17	1	14	4	-	212,52
-17	КП-18	2	14	-	5	203,03

РИС. 1

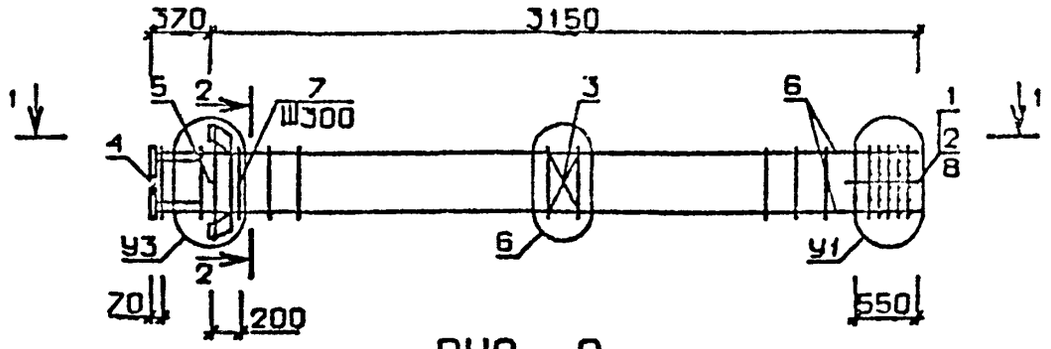

РИС. 2

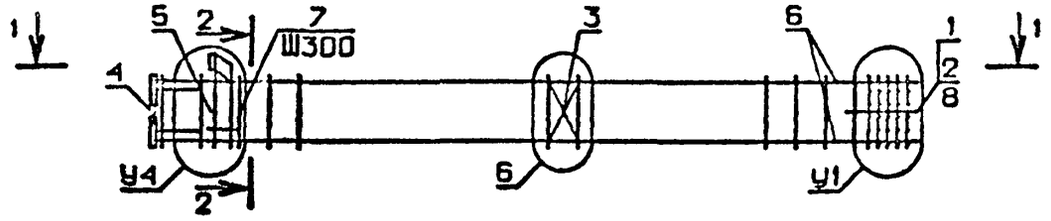

РИС. 3

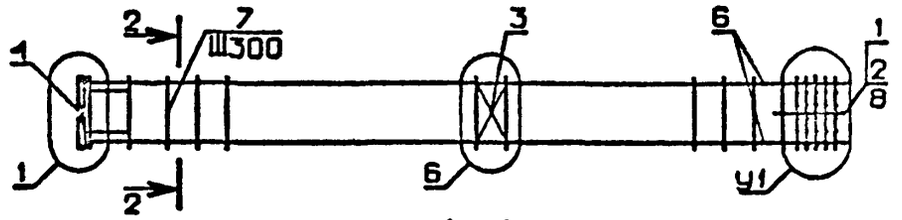

1-1

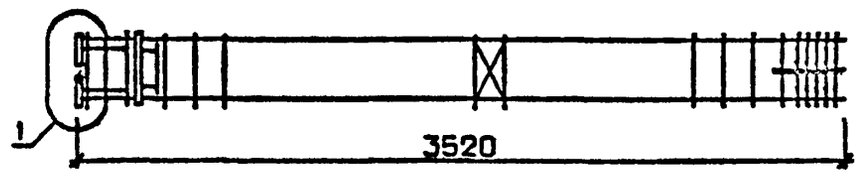

N УЗЛА	N ДОКУМЕНТА
1	1.020-1/83.2-10 ООУ Л 1
2	Л 1
3	Л 1
4	Л 2
5	Л 2
6	Л 2
8	Л 3
15	Л 2

2-2

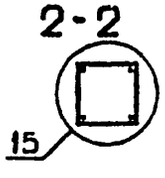

НАЧ. ОТД.	Волынский	
Н.КОНТР	Григорев	
ГЛ.КОНСТР	Шац	
ГИП	Никонорова	
РАЗРАБ.	Сливина	
ПРОВЕРИЛ	Колдашева	
ИСПОЛНИЛ	Богданова	

1.020-1/83.2-10 01 СБ

КАРКАС ПРОСТРАНСТВЕННЫЙ КП

СТАДИЯ	МАССА	МАСШТАБ
Р	СМ ТАБЛ	
ЛИСТ	ЛИСТОВ 1	

ЦНИИЭП торгово-бытовых зданий и туристских комплексов

ЭПВЦ КиевЗНИИЭП
ОПЕРАТОР ТПП КОРТ
ЗУЕНКО

ВЗАМ. ИНВ № | ПОДПИСЬ И ДАТА | ИНВ №ПОДЛ.

ФОРМАТ А3

ФОРМАТ	ЗОНА	ПОЗ	ОБОЗНАЧЕНИЕ	НАИМЕНОВАНИЕ	КОЛ	ПРИМЕЧАНИЕ
А3			1.020-1/83.2-10 02СБ	ДОКУМЕНТАЦИЯ СБОРОЧНЫЙ ЧЕРТЕЖ		
А3			1.020-1/83.2-10 00У	УЗЛЫ АРМАТУРНЫЕ		
А3			1.020-1/83.2-10 00ТО	ТЕХНИЧЕСКОЕ ОПИСАНИЕ		
				ПЕРЕМЕННЫЕ ДАННЫЕ ДЛЯ ИСПОЛНЕНИЙ:		
				1.020-1/83.2-10 02 КП-19 СБОРОЧНЫЕ ЕДИНИЦЫ		
А4	1		1.020-1/83.2-15 09	СЕТКА КОСВ. АРМ. СКА-1	2	
А4	2		1.020-1/83.2-15 10	СЕТКА КОСВ. АРМ. СКА-2	3	
А4	3		1.020-1/83.2-15 02	СЕТКА С-2	2	
А4	4		1.020-1/83.2-15 05	ИЗДЕЛИЕ ЗАКЛАДНОЕ МН-2	4	
А4	5		1.020-1/83.2-15 12	ИЗДЕЛИЕ ЗАКЛАДНОЕ МН-6 ДЕТАЛИ	2	
				СТ. ОТД. ГОСТ 5781-82		
ВЧ	6		20.013.7700	Ф20 А-III L=7700	4	19.0КГ
А4	7		1.020-1/83.2-15 08-03	СТЕРЖЕНЬ ОТДЕЛЬНЫЙ СТ. ОТД. ГОСТ 5781-82	25	
ВЧ	8		6.011.650	Ф6 А-I L=650	4	0.14КГ
				1.020-1/83.2-10 02-01 КП-20 СБОРОЧНЫЕ ЕДИНИЦЫ		
А4	1		1.020-1/83.2-15 09	СЕТКА КОСВ. АРМ. СКА-1	2	
А4	2		1.020-1/83.2-15 10	СЕТКА КОСВ. АРМ. СКА-2	3	
А4	3		1.020-1/83.2-15 02	СЕТКА С-2	2	
А4	4		1.020-1/83.2-15 05	ИЗДЕЛИЕ ЗАКЛАДНОЕ МН-2	4	
А4	5		1.020-1/83.2-15 11	ИЗДЕЛИЕ ЗАКЛАДНОЕ МН-5 ДЕТАЛИ	2	
				СТ. ОТД. ГОСТ 5781-82		
ВЧ	6		20.013.7700	Ф20 А-III L=7700	4	19.0КГ
А4	7		1.020-1/83.2-15 08-03	СТЕРЖЕНЬ ОТДЕЛЬНЫЙ СТ. ОТД. ГОСТ 5781-82	25	
ВЧ	8		6.011.650	Ф6 А-I L=650	4	0.14КГ
				1.020-1/83.2-10 02-02 КП-21 СБОРОЧНЫЕ ЕДИНИЦЫ		
А4	1		1.020-1/83.2-15 09	СЕТКА КОСВ. АРМ. СКА-1	2	
А4	2		1.020-1/83.2-15 10	СЕТКА КОСВ. АРМ. СКА-2	3	
А4	3		1.020-1/83.2-15 02	СЕТКА С-2	2	
А4	4		1.020-1/83.2-15 05	ИЗДЕЛИЕ ЗАКЛАДНОЕ МН-2	4	
А4	5		1.020-1/83.2-15 12-01	ИЗДЕЛИЕ ЗАКЛАДНОЕ МН-8	2	

ЭПВЦ КиевЗНИИЭП — ОПЕРАТОР ТПП КОРТ — ВЧЕНКО

ВЗАМ. ИНВ № | ПОДПИСЬ И ДАТА | ИНВ № ПОДЛ

НАЧ.ОТД	Волынский	
Н.КОНТР.	Григорев	
ГЛ.КОНСТР	Шац	
ГИП	Колдашева	
РАЗРАБ.	Богданова	
ПРОВЕРИЛ	Никоморова	
ИСПОЛНИЛ	Сливина	

1.020-1/83.2-10 02

КАРКАС ПРОСТРАНСТВЕННЫЙ
КП-19 – КП-36

СТАДИЯ	ЛИСТ	ЛИСТОВ
Р	1	6

ЦНИИЭП торгово-бытовых зданий и туристских комплексов

ФОРМАТ А4

ФОРМАТ	ЗОНА	ПОЗ.	ОБОЗНАЧЕНИЕ	НАИМЕНОВАНИЕ	КОЛ	ПРИМЕЧАНИЕ
				ДЕТАЛИ		
				СТ. ОТД. ГОСТ 5781-82		
ВЧ	6		20.013.7700	Ф20 А-III L=7700	4	19.0КГ
А4	7		1.020-1/83 2-15 08-03	СТЕРЖЕНЬ ОТДЕЛЬНЫЙ СТ. ОТД. ГОСТ 5781-82	25	
ВЧ	8		6.011.650	Ф6 А-I L=650	4	0.14КГ
				1.020-1/83.2-10 02-03 КП-22 СБОРОЧНЫЕ ЕДИНИЦЫ		
А4	1		1.020-1/83.2-15 09	СЕТКА КОСВ. АРМ. СКА-1	2	
А4	2		1.020-1/83.2-15 10	СЕТКА КОСВ. АРМ. СКА-2	3	
А4	3		1.020-1/83.2-15 02	СЕТКА С-2	2	
А4	4		1.020-1/83.2-15 05	ИЗДЕЛИЕ ЗАКЛАДНОЕ МН-2	4	
А4	5		1.020-1/83.2-15 11-01	ИЗДЕЛИЕ ЗАКЛАДНОЕ МН-7 ДЕТАЛИ	2	
				СТ. ОТД. ГОСТ 5781-82		
ВЧ	6		20.013.7700	Ф20 А-III L=7700	4	19.0КГ
А4	7		1.020-1/83 2-15 08-03	СТЕРЖЕНЬ ОТДЕЛЬНЫЙ СТ. ОТД. ГОСТ 5781-82	25	
ВЧ	8		6.011.650	Ф6 А-I L=650	4	0.14КГ
				1.020-1/83.2-10 02-04 КП-23 СБОРОЧНЫЕ ЕДИНИЦЫ		
А4	1		1.020-1/83.2-15 09	СЕТКА КОСВ. АРМ. СКА-1	2	
А4	2		1.020-1/83.2-15 10	СЕТКА КОСВ. АРМ. СКА-2	3	
А4	3		1.020-1/83.2-15 02	СЕТКА С-2	2	
А4	4		1.020-1/83.2-15 05	ИЗДЕЛИЕ ЗАКЛАДНОЕ МН-2 ДЕТАЛИ	4	
				СТ. ОТД. ГОСТ 5781-82		
ВЧ	6		20.013.7700	Ф20 А-III L=7700	4	19.0КГ
А4	7		1.020-1/83 2-15 08-03	СТЕРЖЕНЬ ОТДЕЛЬНЫЙ СТ. ОТД. ГОСТ 5781-82	25	
ВЧ	8		6.011.650	Ф6 А-I L=650	4	0.14КГ
				1.020-1/83.2-10 02-05 КП-24 СБОРОЧНЫЕ ЕДИНИЦЫ		
А4	1		1.020-1/83.2-15 09-01	СЕТКА КОСВ. АРМ. СКА-3	2	
А4	2		1.020-1/83.2-15 10-01	СЕТКА КОСВ. АРМ. СКА-4	3	
А4	3		1.020-1/83.2-15 02	СЕТКА С-2	2	
А4	4		1.020-1/83.2-15 05	ИЗДЕЛИЕ ЗАКЛАДНОЕ МН-2	4	
А4	5		1.020-1/83.2-15 14	ИЗДЕЛИЕ ЗАКЛАДНОЕ МН-10 ДЕТАЛИ	2	
				СТ. ОТД. ГОСТ 5781-82		
ВЧ	6		20.013.7700	Ф20 А-III L=7700	4	19.0КГ
А4	7		1.020-1/83.2-15 08-03	СТЕРЖЕНЬ ОТДЕЛЬНЫЙ СТ. ОТД. ГОСТ 5781-82	25	
ВЧ	8		6.011.650	Ф6 А-I L=650	4	0.14КГ

ЭПВЦ КиевЗНИИЭП — ОПЕРАТОР ТПП КОРТ — САВЧЕНКО

ВЗАМ. ИНВ № | ПОДПИСЬ И ДАТА | ИНВ № ПОДЛ

1.020-1/83.2-10 02

ЛИСТ 2

ФОРМАТ А4

ФОРМАТ	ЗОНА	ПОЗ.	ОБОЗНАЧЕНИЕ	НАИМЕНОВАНИЕ	КОЛ	ПРИМЕЧАНИЕ
				1.020-1/83.2-10 02-06 КП-25		
				СБОРОЧНЫЕ ЕДИНИЦЫ		
А4		1	1.020-1/83.2-15 09-01	СЕТКА КОСВ. АРМ. СКА-3	2	
А4		2	1.020-1/83.2-15 10-01	СЕТКА КОСВ. АРМ. СКА-4	3	
А4		3	1.020-1/83.2-15 02	СЕТКА С-2	2	
А4		4	1.020-1/83.2-15 05	ИЗДЕЛИЕ ЗАКЛАДНОЕ МН-2	4	
А4		5	1.020-1/83.2-15 13	ИЗДЕЛИЕ ЗАКЛАДНОЕ МН-9	2	
				ДЕТАЛИ		
				СТ. ОТД. ГОСТ 5781-82		
ВЧ		6	20.013.7700	Ф20 А-III L=7700	4	19.0КГ
А4		7	1.020-1/83.2-15 08-03	СТЕРЕЕНЬ ОТДЕЛЬНЫЙ	25	
				СТ. ОТД. ГОСТ 5781-82		
ВЧ		8	6.011.650	Ф6 А-I L=650	4	0.14КГ
				1.020-1/83.2-10 02-07 КП-26		
				СБОРОЧНЫЕ ЕДИНИЦЫ		
А4		1	1.020-1/83.2-15 09-01	СЕТКА КОСВ. АРМ. СКА-3	2	
А4		2	1.020-1/83.2-15 10-01	СЕТКА КОСВ. АРМ. СКА-4	3	
А4		3	1.020-1/83.2-15 02	СЕТКА С-2	2	
А4		4	1.020-1/83.2-15 05	ИЗДЕЛИЕ ЗАКЛАДНОЕ МН-2	4	
А4		5	1.020-1/83.2-15 14-01	ИЗДЕЛИЕ ЗАКЛАДНОЕ МН-12	2	
				ДЕТАЛИ		
				СТ. ОТД. ГОСТ 5781-82		
ВЧ		6	20.013.7700	Ф20 А-III L=7700	4	19.0КГ
А4		7	1.020-1/83.2-15 08-03	СТЕРЕЕНЬ ОТДЕЛЬНЫЙ	25	
				СТ. ОТД. ГОСТ 5781-82		
ВЧ		8	6.011.650	Ф6 А-I L=650	4	0.14КГ
				1.020-1/83.2-10 02-08 КП-27		
				СБОРОЧНЫЕ ЕДИНИЦЫ		
А4		1	1.020-1/83.2-15 09-01	СЕТКА КОСВ. АРМ. СКА-3	2	
А4		2	1.020-1/83.2-15 10-01	СЕТКА КОСВ. АРМ. СКА-4	3	
А4		3	1.020-1/83.2-15 02	СЕТКА С-2	2	
А4		4	1.020-1/83.2-15 05	ИЗДЕЛИЕ ЗАКЛАДНОЕ МН-2	4	
А4		5	1.020-1/83.2-15 13-01	ИЗДЕЛИЕ ЗАКЛАДНОЕ МН-11	2	
				ДЕТАЛИ		
				СТ. ОТД. ГОСТ 5781-82		
ВЧ		6	20.013.7700	Ф20 А-III L=7700	4	19.0КГ
А4		7	1.020-1/83.2-15 08-03	СТЕРЕЕНЬ ОТДЕЛЬНЫЙ	25	
				СТ. ОТД. ГОСТ 5781-82		
ВЧ		8	6.011.650	Ф6 А-I L=650	4	0.14КГ
				1.020-1/83.2-10 02-09 КП-28		
				СБОРОЧНЫЕ ЕДИНИЦЫ		
А4		1	1.020-1/83.2-15 09-01	СЕТКА КОСВ. АРМ. СКА-3	2	
А4		2	1.020-1/83.2-15 10-01	СЕТКА КОСВ. АРМ. СКА-4	3	
А4		3	1.020-1/83.2-15 02	СЕТКА С-2	2	
А4		4	1.020-1/83.2-15 05	ИЗДЕЛИЕ ЗАКЛАДНОЕ МН-2	4	

ЭПВЦ Киев ЗНИИЭП | ОПЕРАТОР ТЛП КОРТ | САВЧЕНКО

ВЗАМ.ИНВ.№ | ПОДПИСЬ И ДАТА | ИНВ.№ПОДЛ.

1.020-1/83.2-10 02 | ЛИСТ 3

ФОРМАТ А4

ФОРМАТ	ЗОНА	ПОЗ.	ОБОЗНАЧЕНИЕ	НАИМЕНОВАНИЕ	КОЛ	ПРИМЕЧАНИЕ
				ДЕТАЛИ		
				СТ. ОТД. ГОСТ 5781-82		
ВЧ		6	20.013.7700	Ф20 А-III L=7700	4	19.0КГ
А4		7	1.020-1/83.2-15 08-03	СТЕРЕЕНЬ ОТДЕЛЬНЫЙ	25	
				СТ. ОТД. ГОСТ 5781-82		
ВЧ		8	6.011.650	Ф6 А-I L=650	4	0.14КГ
				1.020-1/83.2-10 02-10 КП-29		
				СБОРОЧНЫЕ ЕДИНИЦЫ		
А4		1	1.020-1/83.2-15 09-01	СЕТКА КОСВ. АРМ. СКА-3	5	
А4		2	1.020-1/83.2-15 10-01	СЕТКА КОСВ. АРМ. СКА-4	3	
А4		3	1.020-1/83.2-15 02	СЕТКА С-2	2	
А4		4	1.020-1/83.2-15 05	ИЗДЕЛИЕ ЗАКЛАДНОЕ МН-2	4	
А4		5	1.020-1/83.2-15 12	ИЗДЕЛИЕ ЗАКЛАДНОЕ МН-6	2	
				ДЕТАЛИ		
				СТ. ОТД. ГОСТ 5781-82		
ВЧ		6	40.013.7700	Ф40 А-III L=7700	4	76.0КГ
А4		7	1.020-1/83.2-15 08-05	СТЕРЕЕНЬ ОТДЕЛЬНЫЙ	25	
				СТ. ОТД. ГОСТ 5781-82		
ВЧ		8	6.011.650	Ф6 А-I L=650	4	0.14КГ
				1.020-1/83.2-10 02-11 КП-30		
				СБОРОЧНЫЕ ЕДИНИЦЫ		
А4		1	1.020-1/83.2-15 09-01	СЕТКА КОСВ. АРМ. СКА-3	5	
А4		2	1.020-1/83.2-15 10-01	СЕТКА КОСВ. АРМ. СКА-4	3	
А4		3	1.020-1/83.2-15 02	СЕТКА С-2	2	
А4		4	1.020-1/83.2-15 05	ИЗДЕЛИЕ ЗАКЛАДНОЕ МН-2	4	
А4		5	1.020-1/83.2-15 11	ИЗДЕЛИЕ ЗАКЛАДНОЕ МН-5	2	
				ДЕТАЛИ		
				СТ. ОТД. ГОСТ 5781-82		
ВЧ		6	40.013.7700	Ф40 А-III L=7700	4	76.0КГ
А4		7	1.020-1/83.2-15 08-05	СТЕРЕЕНЬ ОТДЕЛЬНЫЙ	25	
				СТ. ОТД. ГОСТ 5781-82		
ВЧ		8	6.011.650	Ф6 А-I L=650	4	0.14КГ
				1.020-1/83.2-10 02-12 КП-31		
				СБОРОЧНЫЕ ЕДИНИЦЫ		
А4		1	1.020-1/83.2-15 09-01	СЕТКА КОСВ. АРМ. СКА-3	5	
А4		2	1.020-1/83.2-15 10-01	СЕТКА КОСВ. АРМ. СКА-4	3	
А4		3	1.020-1/83.2-15 02	СЕТКА С-2	2	
А4		4	1.020-1/83.2-15 05	ИЗДЕЛИЕ ЗАКЛАДНОЕ МН-2	4	
А4		5	1.020-1/83.2-15 12-01	ИЗДЕЛИЕ ЗАКЛАДНОЕ МН-8	2	
				ДЕТАЛИ		
				СТ. ОТД. ГОСТ 5781-82		
ВЧ		6	40.013.7700	Ф40 А-III L=7700	4	76.0КГ
А4		7	1.020-1/83.2-15 08-05	СТЕРЕЕНЬ ОТДЕЛЬНЫЙ	25	
				СТ. ОТД. ГОСТ 5781-82		
ВЧ		8	6.011.650	Ф6 А-I L=650	4	0.14КГ

ЭПВЦ Киев ЗНИИЭП | ОПЕРАТОР ТЛП КОРТ | САВЧЕНКО

ВЗАМ.ИНВ.№ | ПОДПИСЬ И ДАТА | ИНВ.№ПОДЛ.

1.020-1/83.2-10 02 | ЛИСТ 4

ФОРМАТ А4

ЭПВЦ Киев ЗНИИЭП | ОПЕРАТОР ТПП КОРТ | САВЧЕНКО

ФОРМАТ	ЗОНА	ПОЗ.	ОБОЗНАЧЕНИЕ	НАИМЕНОВАНИЕ	КОЛ.	ПРИМЕЧАНИЕ
				1.020-1/83.2-10 02-13 КП-32		
				СБОРОЧНЫЕ ЕДИНИЦЫ		
А4		1	1.020-1/83.2-15 09-01	СЕТКА КОСВ. АРМ. СКА-3	5	
А4		2	1.020-1/83.2-15 10-01	СЕТКА КОСВ. АРМ. СКА-4	3	
А4		3	1.020-1/83.2-15 02	СЕТКА С-2	2	
А4		4	1.020-1/83.2-15 05	ИЗДЕЛИЕ ЗАКЛАДНОЕ МН-2	4	
А4		5	1.020-1/83.2-15 11-01	ИЗДЕЛИЕ ЗАКЛАДНОЕ МН-7	2	
				ДЕТАЛИ		
				СТ. ОТД. ГОСТ 5781-82		
БЧ		6	40.013.7700	Ф40 А-III L=7700	4	76.0КГ
А4		7	1.020-1/83 2-15 08-05	СТЕРЖЕНЬ ОТДЕЛЬНЫЙ	25	
				СТ. ОТД. ГОСТ 5781-82		
БЧ		8	6.011.650	Ф6 А-I L=650	4	0.14КГ
				1.020-1/83.2-10 02-14 КП-33		
				СБОРОЧНЫЕ ЕДИНИЦЫ		
А4		1	1.020-1/83.2-15 09-01	СЕТКА КОСВ. АРМ. СКА-3	5	
А4		2	1.020-1/83.2-15 10-01	СЕТКА КОСВ. АРМ. СКА-4	3	
А4		3	1.020-1/83.2-15 02	СЕТКА С-2	2	
А4		4	1.020-1/83.2-15 05	ИЗДЕЛИЕ ЗАКЛАДНОЕ МН-2	4	
А4		5	1.020-1/83.2-15 14	ИЗДЕЛИЕ ЗАКЛАДНОЕ МН-10	2	
				ДЕТАЛИ		
				СТ. ОТД. ГОСТ 5781-82		
БЧ		6	40.013.7700	Ф40 А-III L=7700	4	76.0КГ
А4		7	1.020-1/83 2-15 08-05	СТЕРЖЕНЬ ОТДЕЛЬНЫЙ	25	
				СТ. ОТД. ГОСТ 5781-82		
БЧ		8	6.011.650	Ф6 А-I L=650	4	0.14КГ
				1.020-1/83.2-10 02-15 КП-34		
				СБОРОЧНЫЕ ЕДИНИЦЫ		
А4		1	1.020-1/83.2-15 09-01	СЕТКА КОСВ. АРМ. СКА-3	5	
А4		2	1.020-1/83.2-15 10-01	СЕТКА КОСВ. АРМ. СКА-4	3	
А4		3	1.020-1/83.2-15 02	СЕТКА С-2	2	
А4		4	1.020-1/83.2-15 05	ИЗДЕЛИЕ ЗАКЛАДНОЕ МН-2	4	
А4		5	1.020-1/83.2-15 13	ИЗДЕЛИЕ ЗАКЛАДНОЕ МН-9	2	
				ДЕТАЛИ		
				СТ. ОТД. ГОСТ 5781-82		
БЧ		6	40.013.7700	Ф40 А-III L=7700	4	76.0КГ
А4		7	1.020-1/83.2-15 08-05	СТЕРЖЕНЬ ОТДЕЛЬНЫЙ	25	
				СТ. ОТД. ГОСТ 5781-82		
БЧ		8	6.011.650	Ф6 А-I L=650	4	0.14КГ
				1.020-1/83.2-10 02-16 КП-35		
				СБОРОЧНЫЕ ЕДИНИЦЫ		
А4		1	1.020-1/83.2-15 09-01	СЕТКА КОСВ. АРМ. СКА-3	5	
А4		2	1.020-1/83.2-15 10-01	СЕТКА КОСВ. АРМ. СКА-4	3	
А4		3	1.020-1/83.2-15 02	СЕТКА С-2	2	
А4		4	1.020-1/83.2-15 05	ИЗДЕЛИЕ ЗАКЛАДНОЕ МН-2	4	

ВЗАМ.ИНВ.№ | ПОДПИСЬ И ДАТА | ИНВ.№ПОДЛ

1.020-1/83.2-10 02 | ЛИСТ 5

ФОРМАТ А4

ЭПВЦ Киев ЗНИИЭП | ОПЕРАТОР ТПП КОРТ | САВЧЕНКО

ФОРМАТ	ЗОНА	ПОЗ.	ОБОЗНАЧЕНИЕ	НАИМЕНОВАНИЕ	КОЛ.	ПРИМЕЧАНИЕ
А4		5	1.020-1/83.2-15 14-01	ИЗДЕЛИЕ ЗАКЛАДНОЕ МН-12	2	
				ДЕТАЛИ		
				СТ. ОТД. ГОСТ 5781-82		
БЧ		6	40.013.7700	Ф40 А-III L=7700	4	76.0КГ
А4		7	1.020-1/83.2-15 08-05	СТЕРЖЕНЬ ОТДЕЛЬНЫЙ	25	
				СТ. ОТД. ГОСТ 5781-82		
БЧ		8	6.011.650	Ф6 А-I L=650	4	0.14КГ
				1.020-1/83.2-10 02-17 КП-36		
				СБОРОЧНЫЕ ЕДИНИЦЫ		
А4		1	1.020-1/83.2-15 09-01	СЕТКА КОСВ. АРМ. СКА-3	5	
А4		2	1.020-1/83.2-15 10-01	СЕТКА КОСВ. АРМ. СКА-4	3	
А4		3	1.020-1/83.2-15 02	СЕТКА С-2	2	
А4		4	1.020-1/83.2-15 05	ИЗДЕЛИЕ ЗАКЛАДНОЕ МН-2	4	
А4		5	1.020-1/83.2-15 13-01	ИЗДЕЛИЕ ЗАКЛАДНОЕ МН-11	2	
				ДЕТАЛИ		
				СТ. ОТД. ГОСТ 5781-82		
БЧ		6	40.013.7700	Ф40 А-III L=7700	4	76.0КГ
А4		7	1.020-1/83.2-15 08-05	СТЕРЖЕНЬ ОТДЕЛЬНЫЙ	25	
				СТ. ОТД. ГОСТ 5781-82		
БЧ		8	6.011.650	Ф6 А-I L=650	4	0.14КГ

ВЗАМ.ИНВ.№ | ПОДПИСЬ И ДАТА | ИНВ.№ПОДЛ

1.020-1/83.2-10 02 | ЛИСТ 6

ФОРМАТ А4

ЭПВЦ КиевЗНИИЭП | ОПЕРАТОР ТПП КОРТ | ЗУЕНКИ

РИС. 1

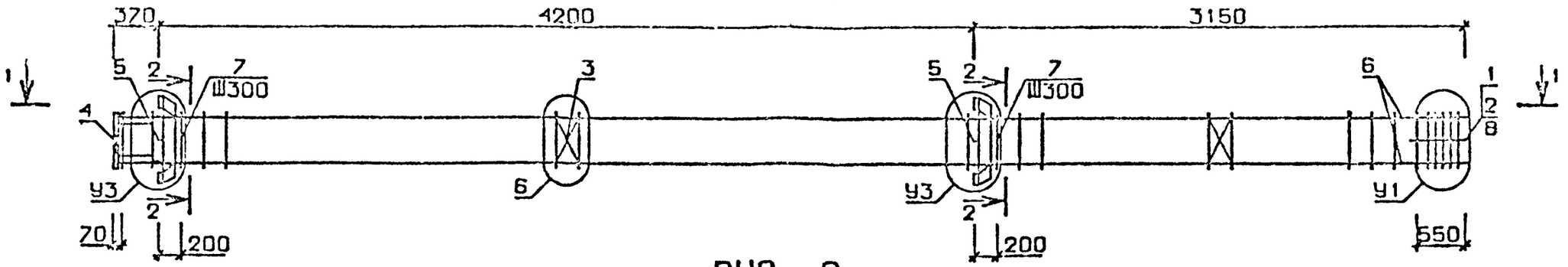

РИС. 2

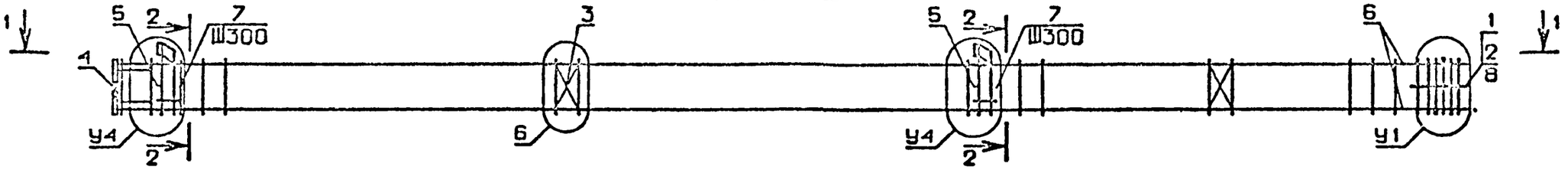

РИС. 3

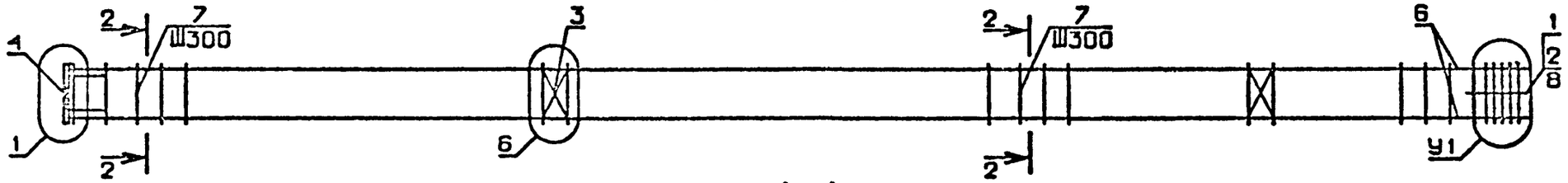

1-1

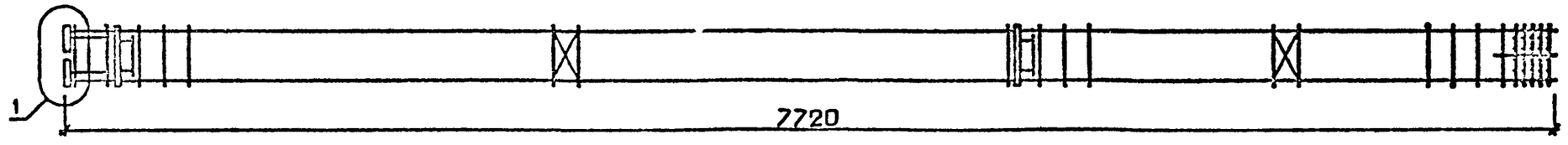

N УЗЛА	N ДОКУМЕНТА	
1	1.020-1/83.2-10 ООУ	П 1
2		П 1
3		П 1
4		П 2
5		П 2
6		П 2
8		П 3
14		П 3
15		П 2

2-2

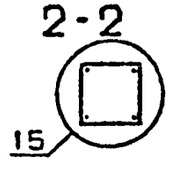

НАЧ. ОТД.	Волынский	
Н.КОНТР	Пригорев	
ГЛ.КОНСТР	Шац	
ГИП	Никонорова	
РАЗРАБ.	Самбина	
ПРОВЕРИЛ	Колдашева	
ИСПОЛНИЛ	Богданова	

1.020-1/83.2-10 02 СБ

КАРКАС ПРОСТРАНСТВЕННЫЙ КП	СТАДИЯ	МАССА	МАСШТАБ
	Р	СМ ТАБЛ	
	ЛИСТ 1	ЛИСТОВ 2	
	ЦНИИЭП торгово-бытовых зданий и туристских комплексов		

1984 0 12

ФОРМАТ А3

ВЗАМ. ИНВ № | ПОДПИСЬ И ДАТА | ИНВ №ПОДЛ

ОБОЗНАЧЕНИЕ	МАРКА	РИС	У1	У3	У4	МАССА, кг
1.020-1/83.2-10 02	КП-19	1	8	2	-	129,48
-01	КП-20	2	8	-	3	117,87
-02	КП-21	1	8	2	-	138,89
-03	КП-22	2	8	-	3	125,05
-04	КП-23	3	8	-	-	99,39
-05	КП-24	1	8	4	-	160,65
-06	КП-25	2	8	-	5	145,41
-07	КП-26	1	8	4	-	173,96
-08	КП-27	2	8	-	5	154,97
-09	КП-28	3	8	-	-	104,22
-10	КП-29	1	14	2	-	387,23
-11	КП-30	2	14	-	3	375,62
-12	КП-31	1	14	2	-	396,64
-13	КП-32	2	14	-	3	382,80
-14	КП-33	1	14	4	-	413,77
-15	КП-34	2	14	-	5	398,32
-16	КП-35	1	14	4	-	426,87
-17	КП-36	2	14	-	5	407,88

ЭПВЦ КиевЗНИИЭП | ОПЕРАТОР ТЛП КОРТ | УЗЕНКО

ИНВ. № ПОДЛ | ПОДП. И ДАТА | ВЗАМ. ИНВ. №

1.020-1/83.2-10 02 СБ | ЛИСТ 2

ФОРМАТ А4

ЭПВЦ КиевЗНИИЭП | ОПЕРАТОР ТЛП КОРТ | САВЧЕНКО

ИНВ № ПОДЛ | ПОДПИСЬ И ДАТА | ВЗАМ. ИНВ. №

ФОРМАТ	ЗОНА	ПОЗ	ОБОЗНАЧЕНИЕ	НАИМЕНОВАНИЕ	КОЛ	ПРИМЕЧАНИЕ
				ДОКУМЕНТАЦИЯ		
А3			1.020-1/83.2-10 03СБ	СБОРОЧНЫЙ ЧЕРТЕЖ		
А3			1.020-1/83.2-10 00У	УЗЛЫ АРМАТУРНЫЕ		
А3			1.020-1/83.2-10 00ТО	ТЕХНИЧЕСКОЕ ОПИСАНИЕ		
				ПЕРЕМЕННЫЕ ДАННЫЕ ДЛЯ ИСПОЛНЕНИЙ:		
				1.020-1/83.2-10 03 КП-37		
				СБОРОЧНЫЕ ЕДИНИЦ		
А4	1		1.020-1/83.2-15 09	СЕТКА КОСВ. АРМ. СКА-1	2	
А4	2		1.020-1/83.2-15 10	СЕТКА КОСВ. АРМ. СКА-2	3	
А4	3		1.020-1/83.2-15 02	СЕТКА С-2	3	
А4	4		1.020-1/83.2-15 05	ИЗДЕЛИЕ ЗАКЛАДНОЕ МН-2	4	
А4	5		1.020-1/83.2-15 12	ИЗДЕЛИЕ ЗАКЛАДНОЕ МН-6	3	
				ДЕТАЛИ		
				СТ. ОТД. ГОСТ 5781-82		
ВЧ	6		20.013.11900	Ф20 А-III L=11900	4	29.3КГ
А4	7		1.020-1/83.2-15 08-03	СТЕРЖЕНЬ ОТДЕЛЬНЫЙ	39	
				СТ. ОТД. ГОСТ 5781-82		
ВЧ	8		6.011.650	Ф6 А-I L=650	4	0.14КГ
				1.020-1/83.2-10 03-01 КП-38		
				СБОРОЧНЫЕ ЕДИНИЦ		
А4	1		1.020-1/83.2-15 09	СЕТКА КОСВ. АРМ. СКА-1	2	
А4	2		1.020-1/83.2-15 10	СЕТКА КОСВ. АРМ. СКА-2	3	
А4	3		1.020-1/83.2-15 02	СЕТКА С-2	3	
А4	4		1.020-1/83.2-15 05	ИЗДЕЛИЕ ЗАКЛАДНОЕ МН-2	4	
А4	5		1.020-1/83.2-15 11	ИЗДЕЛИЕ ЗАКЛАДНОЕ МН-5	3	
				ДЕТАЛИ		
				СТ. ОТД. ГОСТ 5781-82		
ВЧ	6		20.013.11900	Ф20 А-III L=11900	4	29.3КГ
А4	7		1.020-1/83.2-15 08-03	СТЕРЖЕНЬ ОТДЕЛЬНЫЙ	39	
				СТ. ОТД. ГОСТ 5781-82		
ВЧ	8		6.011.650	Ф6 А-I L=650	4	0.14КГ
				1.020-1/83.2-10 03-02 КП-39		
				СБОРОЧНЫЕ ЕДИНИЦ		
А4	1		1.020-1/83.2-15 09	СЕТКА КОСВ. АРМ. СКА-1	2	
А4	2		1.020-1/83.2-15 10	СЕТКА КОСВ. АРМ. СКА-2	3	
А4	3		1.020-1/83.2-15 02	СЕТКА С-2	3	
А4	4		1.020-1/83.2-15 05	ИЗДЕЛИЕ ЗАКЛАДНОЕ МН-2	4	
А4	5		1.020-1/83.2-15 11-01	ИЗДЕЛИЕ ЗАКЛАДНОЕ МН-7	3	

НАЧ.ОТД	Волынский	
Н.КОНТР	Григорев	
ГЛ.КОНСТР	Шац	
ГИП	Колдашева	
РАЗРАБ	Лакеева	
ПРОВЕРИЛ	Никонорова	
ИСПОЛНИЛ	Богданова	

1.020-1/83.2-10 03

КАРКАС ПРОСТРАНСТВЕННЫЙ КП-37 - КП-51

СТАДИЯ	ЛИСТ	ЛИСТОВ
Р	1	5

ЦНИИЭП торгово-бытовых зданий и туристских комплексов

19840 13

ФОРМАТ А4

ФОРМАТ	ЗОНА	ПОЗ.	ОБОЗНАЧЕНИЕ	НАИМЕНОВАНИЕ	КОЛ	ПРИМЕЧАНИЕ
				ДЕТАЛИ		
				СТ. ОТД. ГОСТ 5781-82		
БЧ	6		20.013.11900	Ф20 А-III L=11900	4	29.3КГ
А4	7		1.020-1/83 2-15 08-03	СТЕРЖЕНЬ ОТДЕЛЬНЫЙ	39	
				СТ. ОТД. ГОСТ 5781-82		
БЧ	8		6.011.650	Ф6 А-I L=650	4	0.14КГ
				1.020-1/83.2-10 03-03		
				КП-40		
				СБОРОЧНЫЕ ЕДИНИЦЫ		
А4	1		1.020-1/83.2-15 09	СЕТКА КОСВ. АРМ. СКА-1	2	
А4	2		1.020-1/83.2-15 10	СЕТКА КОСВ. АРМ. СКА-2	3	
А4	3		1.020-1/83.2-15 02	СЕТКА С-2	3	
А4	4		1.020-1/83.2-15 05	ИЗДЕЛИЕ ЗАКЛАДНОЕ МН-2	4	
				ДЕТАЛИ		
				СТ. ОТД. ГОСТ 5781-82		
БЧ	6		20.013.11900	Ф20 А-III L=11900	4	29.3КГ
А4	7		1.020-1/83 2-15 08-03	СТЕРЖЕНЬ ОТДЕЛЬНЫЙ	39	
				СТ. ОТД. ГОСТ 5781-82		
БЧ	8		6.011.650	Ф6 А-I L=650	4	0.14КГ
				1.020-1/83.2-10 03-04		
				КП-41		
				СБОРОЧНЫЕ ЕДИНИЦЫ		
А4	1		1.020-1/83.2-15 09-01	СЕТКА КОСВ. АРМ. СКА-3	2	
А4	2		1.020-1/83.2-15 10-01	СЕТКА КОСВ. АРМ. СКА-4	3	
А4	3		1.020-1/83.2-15 02	СЕТКА С-2	3	
А4	4		1.020-1/83.2-15 05	ИЗДЕЛИЕ ЗАКЛАДНОЕ МН-2	4	
А4	5		1.020-1/83.2-15 12-01	ИЗДЕЛИЕ ЗАКЛАДНОЕ МН-8	3	
				ДЕТАЛИ		
				СТ. ОТД. ГОСТ 5781-82		
БЧ	6		20.013.11900	Ф20 А-III L=11900	4	29.3КГ
А4	7		1.020-1/83.2-15 08-03	СТЕРЖЕНЬ ОТДЕЛЬНЫЙ	39	
				СТ. ОТД. ГОСТ 5781-82		
БЧ	8		6.011.650	Ф6 А-I L=650	4	0.14КГ
				1.020-1/83.2-10 03-05		
				КП-42		
				СБОРОЧНЫЕ ЕДИНИЦЫ		
А4	1		1.020-1/83.2-15 09-01	СЕТКА КОСВ. АРМ. СКА-3	2	
А4	2		1.020-1/83.2-15 10-01	СЕТКА КОСВ. АРМ. СКА-4	3	
А4	3		1.020-1/83.2-15 02	СЕТКА С-2	3	
А4	4		1.020-1/83.2-15 05	ИЗДЕЛИЕ ЗАКЛАДНОЕ МН-2	4	
А4	5		1.020-1/83.2-15 11-01	ИЗДЕЛИЕ ЗАКЛАДНОЕ МН-7	3	
				ДЕТАЛИ		
				СТ. ОТД. ГОСТ 5781-82		
БЧ	6		20.013.11900	Ф20 А-III L=11900	4	29.3КГ
А4	7		1.020-1/83.2-15 08-03	СТЕРЖЕНЬ ОТДЕЛЬНЫЙ	39	
				СТ. ОТД. ГОСТ 5781-82		
БЧ	8		6.011.650	Ф6 А-I L=650	4	0.14КГ

САВЧЕНКО
ОПЕРАТОР ТЛП КОРТ
ЭПВЦ Киев ЗНИИЭП
ВЗАМ.ИНВ.№
ПОДПИСЬ И ДАТА
ИНВ.№ПОДЛ.

1.020-1/83.2-10 03 ЛИСТ 2

ФОРМАТ А4

ФОРМАТ	ЗОНА	ПОЗ.	ОБОЗНАЧЕНИЕ	НАИМЕНОВАНИЕ	КОЛ	ПРИМЕЧАНИЕ
				1.020-1/83.2-10 03-06		
				КП-43		
				СБОРОЧНЫЕ ЕДИНИЦЫ		
А4	1		1.020-1/83.2-15 09-01	СЕТКА КОСВ. АРМ. СКА-3	2	
А4	2		1.020-1/83.2-15 10-01	СЕТКА КОСВ. АРМ. СКА-4	3	
А4	3		1.020-1/83.2-15 02	СЕТКА С-2	3	
А4	4		1.020-1/83.2-15 05	ИЗДЕЛИЕ ЗАКЛАДНОЕ МН-2	4	
				ДЕТАЛИ		
				СТ. ОТД. ГОСТ 5781-82		
БЧ	6		20.013.11900	Ф20 А-III L=11900	4	29.3КГ
А4	7		1.020-1/83.2-15 08-03	СТЕРЖЕНЬ ОТДЕЛЬНЫЙ	39	
				СТ. ОТД. ГОСТ 5781-82		
БЧ	8		6.011.650	Ф6 А-I L=650	4	0.14КГ
				1.020-1/83.2-10 03-07		
				КП-44		
				СБОРОЧНЫЕ ЕДИНИЦЫ		
А4	1		1.020-1/83.2-15 09-01	СЕТКА КОСВ. АРМ. СКА-3	2	
А4	2		1.020-1/83.2-15 10-01	СЕТКА КОСВ. АРМ. СКА-4	3	
А4	3		1.020-1/83.2-15 02	СЕТКА С-2	3	
А4	4		1.020-1/83.2-15 05	ИЗДЕЛИЕ ЗАКЛАДНОЕ МН-2	4	
А4	5		1.020-1/83.2-15 13	ИЗДЕЛИЕ ЗАКЛАДНОЕ МН-9	3	
				ДЕТАЛИ		
				СТ. ОТД. ГОСТ 5781-82		
БЧ	6		20.013.11900	Ф20 А-III L=11900	4	29.3КГ
А4	7		1.020-1/83.2-15 08-03	СТЕРЖЕНЬ ОТДЕЛЬНЫЙ	39	
				СТ. ОТД. ГОСТ 5781-82		
БЧ	8		6.011.650	Ф6 А-I L=650	4	0.14КГ
				1.020-1/83.2-10 03-08		
				КП-45		
				СБОРОЧНЫЕ ЕДИНИЦЫ		
А4	1		1.020-1/83.2-15 09-01	СЕТКА КОСВ. АРМ. СКА-3	2	
А4	2		1.020-1/83.2-15 10-01	СЕТКА КОСВ. АРМ. СКА-4	3	
А4	3		1.020-1/83.2-15 02	СЕТКА С-2	3	
А4	4		1.020-1/83.2-15 05	ИЗДЕЛИЕ ЗАКЛАДНОЕ МН-2	4	
А4	5		1.020-1/83.2-15 14	ИЗДЕЛИЕ ЗАКЛАДНОЕ МН-10	3	
				ДЕТАЛИ		
				СТ. ОТД. ГОСТ 5781-82		
БЧ	6		20.013.11900	Ф20 А-III L=11900	4	29.3КГ
А4	7		1.020-1/83.2-15 08-03	СТЕРЖЕНЬ ОТДЕЛЬНЫЙ	39	
				СТ. ОТД. ГОСТ 5781-82		
БЧ	8		6.011.650	Ф6 А-I L=650	4	0.14КГ
				1.020-1/83.2-10 03-09		
				КП-46		
				СБОРОЧНЫЕ ЕДИНИЦЫ		
А4	1		1.020-1/83.2-15 09-01	СЕТКА КОСВ. АРМ. СКА-3	5	
А4	2		1.020-1/83.2-15 10-01	СЕТКА КОСВ. АРМ. СКА-4	3	
А4	3		1.020-1/83.2-15 02	СЕТКА С-2	3	
А4	4		1.020-1/83.2-15 05	ИЗДЕЛИЕ ЗАКЛАДНОЕ МН-2	4	
А4	5		1.020-1/83.2-15 12	ИЗДЕЛИЕ ЗАКЛАДНОЕ МН-6	3	

САВЧЕНКО
ОПЕРАТОР ТЛП КОРТ
ЭПВЦ Киев ЗНИИЭП
ВЗАМ.ИНВ.№
ПОДПИСЬ И ДАТА
ИНВ.№ПОДЛ.

1.020-1/83.2-10 03 ЛИСТ 3

ФОРМАТ	ЗОНА	ПОЗ.	ОБОЗНАЧЕНИЕ	НАИМЕНОВАНИЕ	КОЛ	ПРИМЕЧАНИЕ
				ДЕТАЛИ		
				СТ. ОТД. ГОСТ 5781-82		
БЧ	6		40.013.11900	Ф40 А-III L=11900	4	II7.4КГ
А4	7		1.020-1/83.2-15 08-05	СТЕРЖЕНЬ ОТДЕЛЬНЫЙ	39	
				СТ. ОТД. ГОСТ 5781-82		
БЧ	8		6.011.650	Ф6 А-I L=650	4	0.14КГ
				1.020-1/83.2-10 03-10		
				КП-47		
				СБОРОЧНЫЕ ЕДИНИЦЫ		
А4	1		1.020-1/83.2-15 09-01	СЕТКА КОСВ. АРМ. СКА-3	5	
А4	2		1.020-1/83.2-15 10-01	СЕТКА КОСВ. АРМ. СКА-4	3	
А4	3		1.020-1/83.2-15 02	СЕТКА С-2	3	
А4	4		1.020-1/83.2-15 05	ИЗДЕЛИЕ ЗАКЛАДНОЕ МН-2	4	
А4	5		1.020-1/83.2-15 11	ИЗДЕЛИЕ ЗАКЛАДНОЕ МН-5	3	
				ДЕТАЛИ		
				СТ. ОТД. ГОСТ 5781-82		
БЧ	6		40.013.11900	Ф40 А-III L=11900	4	II7.4КГ
А4	7		1.020-1/83.2-15 08-05	СТЕРЖЕНЬ ОТДЕЛЬНЫЙ	39	
				СТ. ОТД. ГОСТ 5781-82		
БЧ	8		6.011.650	Ф6 А-I L=650	4	0.14КГ
				1.020-1/83.2-10 03-11		
				КП-48		
				СБОРОЧНЫЕ ЕДИНИЦЫ		
А4	1		1.020-1/83.2-15 09-01	СЕТКА КОСВ. АРМ. СКА-3	5	
А4	2		1.020-1/83.2-15 10-01	СЕТКА КОСВ. АРМ. СКА-4	3	
А4	3		1.020-1/83.2-15 02	СЕТКА С-2	3	
А4	4		1.020-1/83.2-15 05	ИЗДЕЛИЕ ЗАКЛАДНОЕ МН-2	4	
А4	5		1.020-1/83.2-15 12-01	ИЗДЕЛИЕ ЗАКЛАДНОЕ МН-8	3	
				ДЕТАЛИ		
				СТ. ОТД. ГОСТ 5781-82		
БЧ	6		40.013.11900	Ф40 А-III L=11900	4	II7.4КГ
А4	7		1.020-1/83.2-15 08-05	СТЕРЖЕНЬ ОТДЕЛЬНЫЙ	39	
				СТ. ОТД. ГОСТ 5781-82		
БЧ	8		6.011.650	Ф6 А-I L=650	4	0.14КГ
				1.020-1/83.2-10 03-12		
				КП-49		
				СБОРОЧНЫЕ ЕДИНИЦЫ		
А4	1		1.020-1/83.2-15 09-01	СЕТКА КОСВ. АРМ. СКА-3	5	
А4	2		1.020-1/83.2-15 10-01	СЕТКА КОСВ. АРМ. СКА-4	3	
А4	3		1.020-1/83.2-15 02	СЕТКА С-2	3	
А4	4		1.020-1/83.2-15 05	ИЗДЕЛИЕ ЗАКЛАДНОЕ МН-2	4	
А4	5		1.020-1/83.2-15 11-01	ИЗДЕЛИЕ ЗАКЛАДНОЕ МН-7	3	
				ДЕТАЛИ		
				СТ. ОТД. ГОСТ 5781-82		
БЧ	6		40.013.11900	Ф40 А-III L=11900	4	II7.4КГ
А4	7		1.020-1/83.2-15 08-05	СТЕРЖЕНЬ ОТДЕЛЬНЫЙ	39	
				СТ. ОТД. ГОСТ 5781-82		
БЧ	8		6.011.650	Ф6 А-I L=650	4	0.14КГ

ЗАВЧЕНКО

ОПЕРАТОР ТЛП КОРТ

ЭПВЦ Киев ЗНИИЭП

ВЗАМ.ИНВ.№ | ПОДПИСЬ И ДАТА | ИНВ.№ ПОДЛ.

1.020-1/83.2-10 03 ЛИСТ 4

ФОРМАТ А4

ФОРМАТ	ЗОНА	ПОЗ.	ОБОЗНАЧЕНИЕ	НАИМЕНОВАНИЕ	КОЛ	ПРИМЕЧАНИЕ
				1.020-1/83.2-10 03-13		
				КП-50		
				СБОРОЧНЫЕ ЕДИНИЦЫ		
А4	1		1.020-1/83.2-15 09-01	СЕТКА КОСВ. АРМ. СКА-3	5	
А4	2		1.020-1/83.2-15 10-01	СЕТКА КОСВ. АРМ. СКА-4	3	
А4	3		1.020-1/83.2-15 02	СЕТКА С-2	3	
А4	4		1.020-1/83.2-15 05	ИЗДЕЛИЕ ЗАКЛАДНОЕ МН-2	4	
А4	5		1.020-1/83.2-15 14	ИЗДЕЛИЕ ЗАКЛАДНОЕ МН-10	3	
				ДЕТАЛИ		
				СТ. ОТД. ГОСТ 5781-82		
БЧ	6		40.013.11900	Ф40 А-III L=11900	4	II7.4КГ
А4	7		1.020-1/83 2-15 08-05	СТЕРЖЕНЬ ОТДЕЛЬНЫЙ	39	
				СТ. ОТД. ГОСТ 5781-82		
БЧ	8		6.011.650	Ф6 А-I L=650	4	0.14КГ
				1.020-1/83.2-10 03-14		
				КП-5I		
				СБОРОЧНЫЕ ЕДИНИЦЫ		
А4	1		1.020-1/83.2-15 09-01	СЕТКА КОСВ. АРМ. СКА-3	5	
А4	2		1.020-1/83.2-15 10-01	СЕТКА КОСВ. АРМ. СКА-4	3	
А4	3		1.020-1/83.2-15 02	СЕТКА С-2	3	
А4	4		1.020-1/83.2-15 05	ИЗДЕЛИЕ ЗАКЛАДНОЕ МН-2	4	
А4	5		1.020-1/83.2-15 13	ИЗДЕЛИЕ ЗАКЛАДНОЕ МН-9	3	
				ДЕТАЛИ		
				СТ. ОТД. ГОСТ 5781-82		
БЧ	6		40.013.11900	Ф40 А-III L=11900	4	II7.4КГ
А4	7		1.020-1/83.2-15 08-05	СТЕРЖЕНЬ ОТДЕЛЬНЫЙ	39	
				СТ. ОТД. ГОСТ 5781-82		
БЧ	8		6.011.650	Ф6 А-I L=650	4	0.14КГ

САВЧЕНКО

ОПЕРАТОР ТЛП КОРТ

ЭПВЦ Киев ЗНИИЭП

ВЗАМ.ИНВ.№ | ПОДПИСЬ И ДАТА | ИНВ.№ ПОДЛ.

1.020-1/83.2-10 03 ЛИСТ 5

ФОРМАТ А4

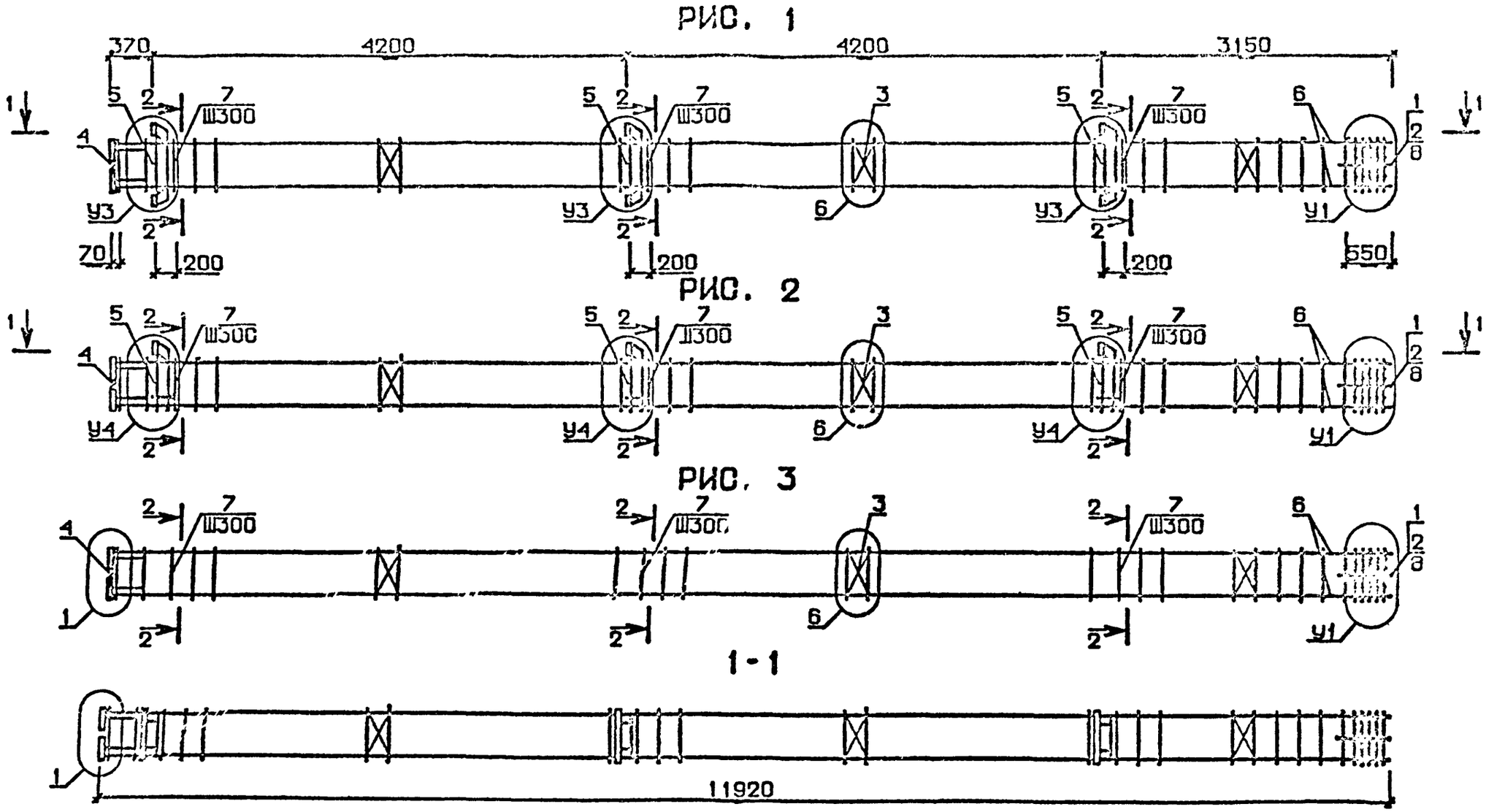

N УЗЛА	N ДОКУМЕНТА
1	1.020-1/83.2-10 ООУ Л 1
2	Л 1
3	Л 1
4	Л 2
5	Л 2
6	Л 2
8	Л 3
14	Л 3
15	Л 2

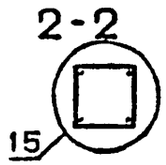

НАЧ. ОТД.	Волынский	
Н.КОНТР	Пригорев	
ГЛ.КОНСТР	Шац	
ГИП	Никонорова	
РАЗРАБ.	Лакеева	
ПРОВЕРИЛ	Колдашева	
ИСПОЛНИЛ	Богданова	

1.020-1/83.2-10 03 СБ

КАРКАС ПРОСТРАНСТВЕННЫЙ КП

СТАДИЯ	МАССА	МАСШТАБ
Р	СМ ТАБЛ	

ЛИСТ 1 ЛИСТОВ 2

ЦНИИЭП торгово-бытовых зданий и туристских комплексов

ЭПВЦ КиевЗНИИЭП

ОПЕРАТОР ТЛП КОРТ

ЗУЕНКО

ВЗАМ. ИНВ.№

ПОДПИСЬ И ДАТА

ИНВ.№ПОДЛ

19840 16

ФОРМАТ А3

ОБОЗНАЧЕНИЕ	МАРКА	РИС	У1	У3	У4	МАССА, кг
I.020-I/83.2-I0 03	КП-37	I	8	2	-	I9I,35
-0I	КП-38	2	8	-	3	I73,93
-02	КП-39	2	8	-	3	I84,70
-03	КП-40	3	8	-	-	I46,2I
-04	КП-4I	I	8	2	-	2I0,30
-05	КП-42	2	8	-	3	I89,53
-06	КП-43	3	8	-	-	I5I,05
-07	КП-44	2	8	-	5	2I2,82
-08	КП-45	I	8	4	-	235,99
-09	КП-46	I	I4	2	-	58I,76
-I0	КП-47	2	I4	-	3	564,35
-II	КП-48	I	I4	2	-	595,88
-I2	КП-49	2	I4	-	3	575,II
-I3	КП-50	I	I4	4	-	62I,57
-I4	КП-5I	2	I4	-	5	598,40

ЭПВЦ КиевЗНИИЭП | ОПЕРАТОР ТЛП КОРТ | ЗУЕНКО

ИНВ. № ПОДЛ | ПОДП. И ДАТА | ВЗАМ. ИНВ.№

I.020-I/83.2-I0 03 СБ | ЛИСТ 2

ФОРМАТ А4

ФОРМАТ	ЗОНА	ПОЗ	ОБОЗНАЧЕНИЕ	НАИМЕНОВАНИЕ	КОЛ.	ПРИМЕЧАНИЕ
				ДОКУМЕНТАЦИЯ		
А3			1.020-1/83.2-10 04СБ	СБОРОЧНЫЙ ЧЕРТЕЖ		
А3			1.020-1/83.2-10 00У	УЗЛЫ АРМАТУРНЫЕ		
А3			1.020-1/83.2-10 00ТО	ТЕХНИЧЕСКОЕ ОПИСАНИЕ		
			ПЕРЕМЕННЫЕ ДАННЫЕ	ДЛЯ ИСПОЛНЕНИЙ:		
				1.020-1/83.2-10 04 КП-52		
				СБОРОЧНЫЕ ЕДИНИЦЫ		
А4	1		1.020-1/83.2-15 09	СЕТКА КОСВ. АРМ. СКА-1	4	
А4	2		1.020-1/83.2-15 10	СЕТКА КОСВ. АРМ. СКА-2	6	
А4	3		1.020-1/83.2-15 02	СЕТКА С-2	1	
А4	4		1.020-1/83.2-15 12	ИЗДЕЛИЕ ЗАКЛАДНОЕ МН-6	1	
				ДЕТАЛИ		
				СТ. ОТД. ГОСТ 5781-82		
БЧ	5		20.013.4200	Ф20 А-Ш L=4200	4	10.4КГ
А4	6		1.020-1/83.2-15 08-03	СТЕРЖЕНЬ ОТДЕЛЬНЫЙ	12	
				СТ. ОТД. ГОСТ 5781-82		
БЧ	7		6.011.650	Ф6 А-I L=650	8	0.14КГ
				1.020-1/83.2-10 04-01 КП-53		
				СБОРОЧНЫЕ ЕДИНИЦЫ		
А4	1		1.020-1/83.2-15 09	СЕТКА КОСВ. АРМ. СКА-1	4	
А4	2		1.020-1/83.2-15 10	СЕТКА КОСВ. АРМ. СКА-2	6	
А4	3		1.020-1/83.2-15 02	СЕТКА С-2	1	
А4	4		1.020-1/83.2-15 11	ИЗДЕЛИЕ ЗАКЛАДНОЕ МН-5	1	
				ДЕТАЛИ		
				СТ. ОТД. ГОСТ 5781-82		
БЧ	5		20.013.4200	Ф20 А-Ш L=4200	4	10.4КГ
А4	6		1.020-1/83.2-15 08-03	СТЕРЖЕНЬ ОТДЕЛЬНЫЙ	12	
				СТ. ОТД. ГОСТ 5781-82		
БЧ	7		6.011.650	Ф6 А-I L=650	8	0.14КГ
				1.020-1/83.2-10 04-02 КП-54		
				СБОРОЧНЫЕ ЕДИНИЦЫ		
А4	1		1.020-1/83.2-15 09	СЕТКА КОСВ. АРМ. СКА-1	4	
А4	2		1.020-1/83.2-15 10	СЕТКА КОСВ. АРМ. СКА-2	6	
А4	3		1.020-1/83.2-15 02	СЕТКА С-2	1	
А4	4		1.020-1/83.2-15 12-01	ИЗДЕЛИЕ ЗАКЛАДНОЕ МН-8	1	
				ДЕТАЛИ		
				СТ. ОТД. ГОСТ 5781-82		
БЧ	5		20.013.4200	Ф20 А-Ш L=4200	4	10.4КГ

САВЧЕНКО | ОПЕРАТОР ТЛП КОРТ | ЭПВЦ КиевЗНИИЭП

ВЗАМ. ИНВ.№ | ПОДПИСЬ И ДАТА | ИНВ.№ ПОДЛ

НАЧ.ОТД.	Волынский	
Н.КОНТР.	Приторев	
ГЛ.КОНСТР.	Шац	
ГИП	Никонорова	
РАЗРАБ.	Сливина	
ПРОВЕРИЛ	Колдашева	
ИСПОЛНИЛ	Богданова	

1.020-1/83.2-10 04

КАРКАС ПРОСТРАНСТВЕННЫЙ КП-52 - КП-83

СТАДИЯ	ЛИСТ	ЛИСТОВ
Р	I	9

ЦНИИЭП торгово-бытовых зданий и туристских комплексов

19840 17

ФОРМАТ А4

ФОРМАТ	ЗОНА	ПОЗ.	ОБОЗНАЧЕНИЕ	НАИМЕНОВАНИЕ	КОЛ	ПРИМЕЧАНИЕ
А4	6		1.020-1/83.2-15 08-03	СТЕРЖЕНЬ ОТДЕЛЬНЫЙ СТ. ОТД. ГОСТ 5781-82	12	
БЧ	7		6.011.650	Ф6 А-I L=650	8	0.14КГ
				1.020-1/83.2-10 04-03 КП-55 СБОРОЧНЫЕ ЕДИНИЦЫ		
А4	1		1.020-1/83.2-15 09	СЕТКА КОСВ. АРМ. СКА-1	4	
А4	2		1.020-1/83.2-15 10	СЕТКА КОСВ. АРМ. СКА-2	6	
А4	3		1.020-1/83.2-15 02	СЕТКА С-2	1	
А4	4		1.020-1/83.2-15 11-01	ИЗДЕЛИЕ ЗАКЛАДНОЕ МН-7 ДЕТАЛИ СТ. ОТД. ГОСТ 5781-82	1	
БЧ	5		20.013.4200	Ф20 А-III L=4200	4	10.4КГ
А4	6		1.020-1/83.2-15 08-03	СТЕРЖЕНЬ ОТДЕЛЬНЫЙ СТ. ОТД. ГОСТ 5781-82	12	
БЧ	7		6.011.650	Ф6 А-I L=650	8	0.14КГ
				1.020-1/83.2-10 04-04 КП-56 СБОРОЧНЫЕ ЕДИНИЦЫ		
А4	1		1.020-1/83.2-15 09	СЕТКА КОСВ. АРМ. СКА-1	4	
А4	2		1.020-1/83.2-15 10	СЕТКА КОСВ. АРМ. СКА-2	6	
А4	3		1.020-1/83.2-15 02	СЕТКА С-2	1	
				ДЕТАЛИ СТ. ОТД. ГОСТ 5781-82		
БЧ	5		20.013.4200	Ф20 А-III L=4200	4	10.4КГ
А4	6		1.020-1/83.2-15 08-03	СТЕРЖЕНЬ ОТДЕЛЬНЫЙ СТ. ОТД. ГОСТ 5781-82	12	
БЧ	7		6.011.650	Ф6 А-I L=650	8	0.14КГ
				1.020-1/83.2-10 04-05 КП-57 СБОРОЧНЫЕ ЕДИНИЦЫ		
А4	1		1.020-1/83.2-15 09-01	СЕТКА КОСВ. АРМ. СКА-3	4	
А4	2		1.020-1/83.2-15 10-01	СЕТКА КОСВ. АРМ. СКА-4	6	
А4	3		1.020-1/83.2-15 02	СЕТКА С-2	1	
А4	4		1.020-1/83.2-15 12	ИЗДЕЛИЕ ЗАКЛАДНОЕ МН-6 ДЕТАЛИ СТ. ОТД. ГОСТ 5781-82	1	
БЧ	5		20.013.4200	Ф20 А-III L=4200	4	10.4КГ
А4	6		1.020-1/83.2-15 08-03	СТЕРЖЕНЬ ОТДЕЛЬНЫЙ СТ. ОТД. ГОСТ 5781-82	12	
БЧ	7		6.011.650	Ф6 А-I L=650	8	0.14КГ
				1.020-1/83.2-10 04-06 КП-58 СБОРОЧНЫЕ ЕДИНИЦЫ		
А4	1		1.020-1/83.2-15 09-01	СЕТКА КОСВ. АРМ. СКА-3	4	
А4	2		1.020-1/83.2-15 10-01	СЕТКА КОСВ. АРМ. СКА-4	6	
А4	3		1.020-1/83.2-15 02	СЕТКА С-2	1	

ЭПВЦ Киев ЗНИИЭП — ОПЕРАТОР ТЛП КОРТ — САВЧЕНКО

ВЗАМ ИНВ № | ПОДПИСЬ И ДАТА | ИНВ № ПОДЛ

1.020-1/83.2-10 04 — ЛИСТ 2

ФОРМАТ А4

ФОРМАТ	ЗОНА	ПОЗ.	ОБОЗНАЧЕНИЕ	НАИМЕНОВАНИЕ	КОЛ	ПРИМЕЧАНИЕ
А4	4		1.020-1/83.2-15 11	ИЗДЕЛИЕ ЗАКЛАДНОЕ МН-5 ДЕТАЛИ СТ. ОТД. ГОСТ 5781-82	1	
БЧ	5		20.013.4200	Ф20 А-III L=4200	4	10.4КГ
А4	6		1.020-1/83.2-15 08-03	СТЕРЖЕНЬ ОТДЕЛЬНЫЙ СТ. ОТД. ГОСТ 5781-82	12	
БЧ	7		6.011.650	Ф6 А-I L=650	8	0.14КГ
				1.020-1/83.2-10 04-07 КП-59 СБОРОЧНЫЕ ЕДИНИЦЫ		
А4	1		1.020-1/83.2-15 09-01	СЕТКА КОСВ. АРМ. СКА-3	4	
А4	2		1.020-1/83.2-15 10-01	СЕТКА КОСВ. АРМ. СКА-4	6	
А4	3		1.020-1/83.2-15 02	СЕТКА С-2	1	
А4	4		1.020-1/83.2-15 12-01	ИЗДЕЛИЕ ЗАКЛАДНОЕ МН-8 ДЕТАЛИ СТ. ОТД. ГОСТ 5781-82	1	
БЧ	5		20.013.4200	Ф20 А-III L=4200	4	10.4КГ
А4	6		1.020-1/83.2-15 08-03	СТЕРЖЕНЬ ОТДЕЛЬНЫЙ СТ. ОТД. ГОСТ 5781-82	12	
БЧ	7		6.011.650	Ф6 А-I L=650	8	0.14КГ
				1.020-1/83.2-10 04-08 КП-60 СБОРОЧНЫЕ ЕДИНИЦЫ		
А4	1		1.020-1/83.2-15 09-01	СЕТКА КОСВ. АРМ. СКА-3	4	
А4	2		1.020-1/83.2-15 10-01	СЕТКА КОСВ. АРМ. СКА-4	6	
А4	3		1.020-1/83.2-15 02	СЕТКА С-2	1	
А4	4		1.020-1/83.2-15 11-01	ИЗДЕЛИЕ ЗАКЛАДНОЕ МН-7 ДЕТАЛИ СТ. ОТД. ГОСТ 5781-82	1	
БЧ	5		20.013.4200	Ф20 А-III L=4200	4	10.4КГ
А4	6		1.020-1/83.2-15 08-03	СТЕРЖЕНЬ ОТДЕЛЬНЫЙ СТ. ОТД. ГОСТ 5781-82	12	
БЧ	7		6.011.650	Ф6 А-I L=650	8	0.14КГ
				1.020-1/83.2-10 04-09 КП-61 СБОРОЧНЫЕ ЕДИНИЦЫ		
А4	1		1.020-1/83.2-15 09-01	СЕТКА КОСВ. АРМ. СКА-3	4	
А4	2		1.020-1/83.2-15 10-01	СЕТКА КОСВ. АРМ. СКА-4	6	
А4	3		1.020-1/83.2-15 02	СЕТКА С-2	1	
				ДЕТАЛИ СТ. ОТД. ГОСТ 5781-82		
БЧ	5		20.013.4200	Ф20 А-III L=4200	4	10.4КГ
А4	6		1.020-1/83.2-15 08-03	СТЕРЖЕНЬ ОТДЕЛЬНЫЙ СТ. ОТД. ГОСТ 5781-82	12	
БЧ	7		6.011.650	Ф6 А-I L=650	8	0.14КГ
				1.020-1/83.2-10 04-10 КП-62		

ЭПВЦ Киев ЗНИИЭП — ОПЕРАТОР ТЛП КОРТ — САВЧЕНКО

ВЗАМ ИНВ № | ПОДПИСЬ И ДАТА | ИНВ № ПОДЛ

1.020-1/83.2-10 04 — ЛИСТ 3

ФОРМАТ А4

ФОРМАТ	ЗОНА	ПОЗ.	ОБОЗНАЧЕНИЕ	НАИМЕНОВАНИЕ	КОЛ	ПРИМЕЧАНИЕ
				СБОРОЧНЫЕ ЕДИНИЦЫ		
А4		1	1.020-1/83.2-15 09-01	СЕТКА КОСВ. АРМ. СКА-3	4	
А4		2	1.020-1/83.2-15 10-01	СЕТКА КОСВ. АРМ. СКА-4	6	
А4		3	1.020-1/83.2-15 02	СЕТКА С-2	1	
А4		4	1.020-1/83.2-15 14	ИЗДЕЛИЕ ЗАКЛАДНОЕ МН-10	1	
				ДЕТАЛИ		
				СТ. ОТД. ГОСТ 5781-82		
БЧ		5	20.013.4200	Ф20 А-III L=4200	4	10.4КГ
А4		6	1.020-1/83.2-15 08-03	СТЕРЖЕНЬ ОТДЕЛЬНЫЙ	12	
				СТ. ОТД. ГОСТ 5781-82		
БЧ		7	6.011.650	Ф6 А-I L=650	8	0.14КГ
				1.020-1/83.2-10 04-11 КП-63		
				СБОРОЧНЫЕ ЕДИНИЦЫ		
А4		1	1.020-1/83.2-15 09-01	СЕТКА КОСВ. АРМ. СКА-3	4	
А4		2	1.020-1/83.2-15 10-01	СЕТКА КОСВ. АРМ. СКА-4	6	
А4		3	1.020-1/83.2-15 02	СЕТКА С-2	1	
А4		4	1.020-1/83.2-15 13	ИЗДЕЛИЕ ЗАКЛАДНОЕ МН-9	1	
				ДЕТАЛИ		
				СТ. ОТД. ГОСТ 5781-82		
БЧ		5	20.013.4200	Ф20 А-III L=4200	4	10.4КГ
А4		6	1.020-1/83.2-15 08-03	СТЕРЖЕНЬ ОТДЕЛЬНЫЙ	12	
				СТ. ОТД. ГОСТ 5781-82		
БЧ		7	6.011.650	Ф6 А-I L=650	8	0.14КГ
				1.020-1/83.2-10 04-12 КП-64		
				СБОРОЧНЫЕ ЕДИНИЦЫ		
А4		1	1.020-1/83.2-15 09-01	СЕТКА КОСВ. АРМ. СКА-3	4	
А4		2	1.020-1/83.2-15 10-01	СЕТКА КОСВ. АРМ. СКА-4	6	
А4		3	1.020-1/83.2-15 02	СЕТКА С-2	1	
А4		4	1.020-1/83.2-15 14-01	ИЗДЕЛИЕ ЗАКЛАДНОЕ МН-12	1	
				ДЕТАЛИ		
				СТ. ОТД. ГОСТ 5781-82		
БЧ		5	20.013.4200	Ф20 А-III L=4200	4	10.4КГ
А4		6	1.020-1/83.2-15 08-03	СТЕРЖЕНЬ ОТДЕЛЬНЫЙ	12	
				СТ. ОТД. ГОСТ 5781-82		
БЧ		7	6.011.650	Ф6 А-I L=650	8	0.14КГ
				1.020-1/83.2-10 04-13 КП-65		
				СБОРОЧНЫЕ ЕДИНИЦЫ		
А4		1	1.020-1/83.2-15 09-01	СЕТКА КОСВ. АРМ. СКА-3	4	
А4		2	1.020-1/83.2-15 10-01	СЕТКА КОСВ. АРМ. СКА-4	6	
А4		3	1.020-1/83.2-15 02	СЕТКА С-2	1	
А4		4	1.020-1/83.2-15 13-01	ИЗДЕЛИЕ ЗАКЛАДНОЕ МН-1	1	
				ДЕТАЛИ		
				СТ. ОТД. ГОСТ 5781-82		
БЧ		5	20.013.4200	Ф20 А-III L=4200	4	10.4КГ
А4		6	1.020-1/83.2-15 08-03	СТЕРЖЕНЬ ОТДЕЛЬНЫЙ	12	
				СТ. ОТД. ГОСТ 5781-82		

ЭПВЦ Киев ЗНИИЭП | ОПЕРАТОР ТЛП КОРТ | ГВЧЕНКО

ВЗАМ.ИНВ № | ПОДПИСЬ И ДАТА | ИНВ.№ПОДЛ

1.020-1/83.2-10 04

ЛИСТ 4

ФОРМАТ А4

ФОРМАТ	ЗОНА	ПОЗ.	ОБОЗНАЧЕНИЕ	НАИМЕНОВАНИЕ	КОЛ	ПРИМЕЧАНИЕ
БЧ		7	6.011.650	Ф6 А-I L=650	8	0.14КГ
				1.020-1/83.2-10 04-14 КП-66		
				СБОРОЧНЫЕ ЕДИНИЦЫ		
А4		1	1.020-1/83.2-15 09-01	СЕТКА КОСВ. АРМ. СКА-3	6	
А4		2	1.020-1/83.2-15 10-01	СЕТКА КОСВ. АРМ. СКА-4	6	
А4		3	1.020-1/83.2-15 02	СЕТКА С-2	1	
А4		4	1.020-1/83.2-15 12	ИЗДЕЛИЕ ЗАКЛАДНОЕ МН-6	1	
				ДЕТАЛИ		
				СТ. ОТД. ГОСТ 5781-82		
БЧ		5	32.013.4200	Ф32 А-III L=4200	4	26.5КГ
А4		6	1.020-1/83.2-15 08-04	СТЕРЖЕНЬ ОТДЕЛЬНЫЙ	11	
				СТ. ОТД. ГОСТ 5781-82		
БЧ		7	6.011.650	Ф6 А-I L=650	8	0.14КГ
				1.020-1/83.2-10 04-15 КП-67		
				СБОРОЧНЫЕ ЕДИНИЦЫ		
А4		1	1.020-1/83.2-15 09-01	СЕТКА КОСВ. АРМ. СКА-3	6	
А4		2	1.020-1/83.2-15 10-01	СЕТКА КОСВ. АРМ. СКА-4	6	
А4		3	1.020-1/83.2-15 02	СЕТКА С-2	1	
А4		4	1.020-1/83.2-15 11	ИЗДЕЛИЕ ЗАКЛАДНОЕ МН-5	1	
				ДЕТАЛИ		
				СТ. ОТД. ГОСТ 5781-82		
БЧ		5	32.013.4200	Ф32 А-III L=4200	4	26.5КГ
А4		6	1.020-1/83.2-15 08-04	СТЕРЖЕНЬ ОТДЕЛЬНЫЙ	11	
				СТ. ОТД. ГОСТ 5781-82		
БЧ		7	6.011.650	Ф6 А-I L=650	8	0.14КГ
				1.020-1/83.2-10 04-16 КП-68		
				СБОРОЧНЫЕ ЕДИНИЦЫ		
А4		1	1.020-1/83.2-15 09-01	СЕТКА КОСВ. АРМ. СКА-3	6	
А4		2	1.020-1/83.2-15 10-01	СЕТКА КОСВ. АРМ. СКА-4	6	
А4		3	1.020-1/83.2-15 02	СЕТКА С-2	1	
А4		4	1.020-1/83.2-15 12-01	ИЗДЕЛИЕ ЗАКЛАДНОЕ МН-8	1	
				ДЕТАЛИ		
				СТ. ОТД. ГОСТ 5781-82		
БЧ		5	32.013.4200	Ф32 А-III L=4200	4	26.5КГ
А4		6	1.020-1/83.2-15 08-04	СТЕРЖЕНЬ ОТДЕЛЬНЫЙ	11	
				СТ. ОТД. ГОСТ 5781-82		
БЧ		7	6.011.650	Ф6 А-I L=650	8	0.14КГ
				1.020-1/83.2-10 04-17 КП-69		
				СБОРОЧНЫЕ ЕДИНИЦЫ		
А4		1	1.020-1/83.2-15 09-01	СЕТКА КОСВ. АРМ. СКА-3	6	
А4		2	1.020-1/83.2-15 10-01	СЕТКА КОСВ. АРМ. СКА-4	6	
А4		3	1.020-1/83.2-15 02	СЕТКА С-2	1	
А4		4	1.020-1/83.2-15 11-01	ИЗДЕЛИЕ ЗАКЛАДНОЕ МН-7	1	

ЭПВЦ Киев ЗНИИЭП | ОПЕРАТОР ТЛП КОРТ | САЗЧЕНКО

ВЗАМ.ИНВ № | ПОДПИСЬ И ДАТА | ИНВ.№ПОДЛ

1.020-1/83.2-10 04

ЛИСТ 5

ФОРМАТ А4

ФОРМАТ	ЗОНА	ПОЗ.	ОБОЗНАЧЕНИЕ	НАИМЕНОВАНИЕ	КОЛ	ПРИМЕЧАНИЕ
				ДЕТАЛИ		
				СТ. ОТД. ГОСТ 5781-82		
БЧ	5		32.013.4200	Ф32 А-Ш L=4200	4	26.5КГ
А4	6		1.020-1/83.2-15 08-04	СТЕРЖЕНЬ ОТДЕЛЬНЫЙ	11	
				СТ. ОТД. ГОСТ 5781-82		
БЧ	7		6.011.650	Ф6 А-I L=650	8	0.14КГ
				1.020-1/83.2-10 04-18		
				КП-70		
				СБОРОЧНЫЕ ЕДИНИЦЫ		
А4	1		1.020-1/83.2-15 09-01	СЕТКА КОСВ. АРМ. СКА-3	6	
А4	2		1.020-1/83.2-15 10-01	СЕТКА КОСВ. АРМ. СКА-4	6	
А4	3		1.020-1/83.2-15 02	СЕТКА С-2	1	
				ДЕТАЛИ		
				СТ. ОТД. ГОСТ 5781-82		
БЧ	5		32.013.4200	Ф32 А-Ш L=4200	4	26.5КГ
А4	6		1.020-1/83.2-15 08-04	СТЕРЖЕНЬ ОТДЕЛЬНЫЙ	11	
				СТ. ОТД. ГОСТ 5781-82		
БЧ	7		6.011.650	Ф6 А-I L=650	8	0.14КГ
				1.020-1/83.2-10 04-19		
				КП-71		
				СБОРОЧНЫЕ ЕДИНИЦЫ		
А4	1		1.020-1/83.2-15 09-01	СЕТКА КОСВ. АРМ. СКА-3	6	
А4	2		1.020-1/83.2-15 10-01	СЕТКА КОСВ. АРМ. СКА-4	6	
А4	3		1.020-1/83.2-15 02	СЕТКА С-2	1	
А4	4		1.020-1/83.2-15 14	ИЗДЕЛИЕ ЗАКЛАДНОЕ МН-10	1	
				ДЕТАЛИ		
				СТ. ОТД. ГОСТ 5781-82		
БЧ	5		32.013.4200	Ф32 А-Ш L=4200	4	26.5КГ
А4	6		1.020-1/83.2-15 08-04	СТЕРЖЕНЬ ОТДЕЛЬНЫЙ	11	
				СТ. ОТД. ГОСТ 5781-82		
БЧ	7		6.011.650	Ф6 А-I L=650	8	0.14КГ
				1.020-1/83.2-10 04-20		
				КП-72		
				СБОРОЧНЫЕ ЕДИНИЦЫ		
А4	1		1.020-1/83.2-15 09-01	СЕТКА КОСВ. АРМ. СКА-3	6	
А4	2		1.020-1/83.2-15 10-01	СЕТКА КОСВ. АРМ. СКА-4	6	
А4	3		1.020-1/83.2-15 02	СЕТКА С-2	1	
А4	4		1.020-1/83.2-15 13	ИЗДЕЛИЕ ЗАКЛАДНОЕ МН-9	1	
				ДЕТАЛИ		
				СТ. ОТД. ГОСТ 5781-82		
БЧ	5		32.013.4200	Ф32 А-Ш L=4200	4	26.5КГ
А4	6		1.020-1/83.2-15 08-04	СТЕРЖЕНЬ ОТДЕЛЬНЫЙ	11	
				СТ. ОТД. ГОСТ 5781-82		
БЧ	7		6.011.650	Ф6 А-I L=650	8	0.14КГ
				1.020-1/83.2-10 04-21		
				КП-73		
				СБОРОЧНЫЕ ЕДИНИЦЫ		

САВЧЕНКО
ОПЕРАТОР ТЛП КОРТ
ЭПВЦ Киев ЗНИИЭП
ВЗАМ. ИНВ. №
ПОДПИСЬ И ДАТА
ИНВ. № ПОДЛ.

1.020-1/83.2-10 04 — ЛИСТ 6

ФОРМАТ А4

ФОРМАТ	ЗОНА	ПОЗ.	ОБОЗНАЧЕНИЕ	НАИМЕНОВАНИЕ	КОЛ	ПРИМЕЧАНИЕ
А4	1		1.020-1/83.2-15 09-01	СЕТКА КОСВ. АРМ. СКА-3	6	
А4	2		1.020-1/83.2-15 10-01	СЕТКА КОСВ. АРМ. СКА-4	6	
А4	3		1.020-1/83.2-15 02	СЕТКА С-2	1	
А4	4		1.020-1/83.2-15 14-01	ИЗДЕЛИЕ ЗАКЛАДНОЕ МН-12	1	
				ДЕТАЛИ		
				СТ. ОТД. ГОСТ 5781-82		
БЧ	5		32.013.4200	Ф32 А-Ш L=4200	4	26.5КГ
А4	6		1.020-1/83.2-15 08-04	СТЕРЖЕНЬ ОТДЕЛЬНЫЙ	11	
				СТ. ОТД. ГОСТ 5781-82		
БЧ	7		6.011.650	Ф6 А-I L=650	8	0.14КГ
				1.020-1/83.2-10 04-22		
				КП-74		
				СБОРОЧНЫЕ ЕДИНИЦЫ		
А4	1		1.020-1/83.2-15 09-01	СЕТКА КОСВ. АРМ. СКА-3	6	
А4	2		1.020-1/83.2-15 10-01	СЕТКА КОСВ. АРМ. СКА-4	6	
А4	3		1.020-1/83.2-15 02	СЕТКА С-2	1	
А4	4		1.020-1/83.2-15 13-01	ИЗДЕЛИЕ ЗАКЛАДНОЕ МН-11	1	
				ДЕТАЛИ		
				СТ. ОТД. ГОСТ 5781-82		
БЧ	5		32.013.4200	Ф32 А-Ш L=4200	4	26.5КГ
А4	6		1.020-1/83.2-15 08-04	СТЕРЖЕНЬ ОТДЕЛЬНЫЙ	11	
				СТ. ОТД. ГОСТ 5781-82		
БЧ	7		6.011.650	Ф6 А-I L=650	8	0.14КГ
				1.020-1/83.2-10 04-23		
				КП-75		
				СБОРОЧНЫЕ ЕДИНИЦЫ		
А4	1		1.020-1/83.2-15 09-01	СЕТКА КОСВ. АРМ. СКА-3	10	
А4	2		1.020-1/83.2-15 10-01	СЕТКА КОСВ. АРМ. СКА-4	6	
А4	3		1.020-1/83.2-15 02	СЕТКА С-2	1	
А4	4		1.020-1/83.2-15 12	ИЗДЕЛИЕ ЗАКЛАДНОЕ МН-6	1	
				ДЕТАЛИ		
				СТ. ОТД. ГОСТ 5781-82		
БЧ	5		40.013.4200	Ф40 А-Ш L=4200	4	41.4КГ
А4	6		1.020-1/83.2-15 08-05	СТЕРЖЕНЬ ОТДЕЛЬНЫЙ	11	
				СТ. ОТД. ГОСТ 5781-82		
БЧ	7		6.011.650	Ф6 А-I L=650	8	0.14КГ
				1.020-1/83.2-10 04-24		
				КП-76		
				СБОРОЧНЫЕ ЕДИНИЦЫ		
А4	1		1.020-1/83.2-15 09-01	СЕТКА КОСВ. АРМ. СКА-3	10	
А4	2		1.020-1/83.2-15 10-01	СЕТКА КОСВ. АРМ. СКА-4	6	
А4	3		1.020-1/83.2-15 02	СЕТКА С-2	1	
А4	4		1.020-1/83.2-15 11	ИЗДЕЛИЕ ЗАКЛАДНОЕ МН-5	1	
				ДЕТАЛИ		
				СТ. ОТД. ГОСТ 5781-82		
БЧ	5		40.013.4200	Ф40 А-Ш L=4200	4	41.4КГ
А4	6		1.020-1/83.2-15 08-05	СТЕРЖЕНЬ ОТДЕЛЬНЫЙ	11	
				СТ. ОТД. ГОСТ 5781-82		
БЧ	7		6.011.650	Ф6 А-I L=650	8	0.14КГ

САВЧЕНКО
ОПЕРАТОР ТЛП КОРТ
ЭПВЦ Киев ЗНИИЭП
ВЗАМ. ИНВ. №
ПОДПИСЬ И ДАТА
ИНВ. № ПОДЛ.

1.020-1/83.2-10 04 — ЛИСТ 7

19840 20

ФОРМАТ А4

ФОРМАТ	ЗОНА	ПОЗ.	ОБОЗНАЧЕНИЕ	НАИМЕНОВАНИЕ	КОЛ	ПРИМЕЧАНИЕ
				1.020-1/83.2-10 04-25 КП-77		
				СБОРОЧНЫЕ ЕДИНИЦЫ		
А4		1	1.020-1/83.2-15 09-01	СЕТКА КОСВ. АРМ. СКА-3	10	
А4		2	1.020-1/83.2-15 10-01	СЕТКА КОСВ. АРМ. СКА-4	6	
А4		3	1.020-1/83.2-15 02	СЕТКА С-2	1	
А4		4	1.020-1/83.2-15 12-01	ИЗДЕЛИЕ ЗАКЛАДНОЕ МН-8	1	
				ДЕТАЛИ		
				СТ. ОТД. ГОСТ 5781-82		
ВЧ		5	40.013.4200	Ф40 А-III L=4200	4	41.4КГ
А4		6	1.020-1/83.2-15 08-05	СТЕРЕЖЕНЬ ОТДЕЛЬНЫЙ	11	
				СТ. ОТД. ГОСТ 5781-82		
ВЧ		7	6.011.650	Ф6 А-I L=650	8	0.14КГ
				1.020-1/83.2-10 04-26 КП-78		
				СБОРОЧНЫЕ ЕДИНИЦЫ		
А4		1	1.020-1/83.2-15 09-01	СЕТКА КОСВ. АРМ. СКА-3	10	
А4		2	1.020-1/83.2-15 10-01	СЕТКА КОСВ. АРМ. СКА-4	6	
А4		3	1.020-1/83.2-15 02	СЕТКА С-2	1	
А4		4	1.020-1/83.2-15 11-01	ИЗДЕЛИЕ ЗАКЛАДНОЕ МН-7	1	
				ДЕТАЛИ		
				СТ. ОТД. ГОСТ 5781-82		
ВЧ		5	40.013.4200	Ф40 А-III L=4200	4	41.4КГ
А4		6	1.020-1/83.2-15 08-05	СТЕРЕЖЕНЬ ОТДЕЛЬНЫЙ	11	
				СТ. ОТД. ГОСТ 5781-82		
ВЧ		7	6.011.650	Ф6 А-I L=650	8	0.14КГ
				1.020-1/83.2-10 04-27 КП-79		
				СБОРОЧНЫЕ ЕДИНИЦЫ		
А4		1	1.020-1/83.2-15 09-01	СЕТКА КОСВ. АРМ. СКА-3	10	
А4		2	1.020-1/83.2-15 10-01	СЕТКА КОСВ. АРМ. СКА-4	6	
А4		3	1.020-1/83.2-15 02	СЕТКА С-2	1	
				ДЕТАЛИ		
				СТ. ОТД. ГОСТ 5781-82		
ВЧ		5	40.013.4200	Ф40 А-III L=4200	4	41.4КГ
А4		6	1.020-1/83.2-15 08-05	СТЕРЕЖЕНЬ ОТДЕЛЬНЫЙ	11	
				СТ. ОТД. ГОСТ 5781-82		
ВЧ		7	6.011.650	Ф6 А-I L=650	8	0.14КГ
				1.020-1/83.2-10 04-28 КП-80		
				СБОРОЧНЫЕ ЕДИНИЦЫ		
А4		1	1.020-1/83.2-15 09-01	СЕТКА КОСВ. АРМ. СКА-3	10	
А4		2	1.020-1/83.2-15 10-01	СЕТКА КОСВ. АРМ. СКА-4	6	
А4		3	1.020-1/83.2-15 02	СЕТКА С-2	1	
А4		4	1.020-1/83.2-15 14	ИЗДЕЛИЕ ЗАКЛАДНОЕ МН-10	1	
				ДЕТАЛИ		
				СТ. ОТД. ГОСТ 5781-82		
ВЧ		5	40.013.4200	Ф40 А-III L=4200	4	41.4КГ
А4		6	1.020-1/83.2-15 08-05	СТЕРЕЖЕНЬ ОТДЕЛЬНЫЙ	11	

САВЧЕНКО
ОПЕРАТОР ТЛП КОРТ
ЭПВЦ Киев ЗНИИЭП
ВЗАМ.ИНВ.№
ПОДПИСЬ И ДАТА
ИНВ.№ПОДЛ

1.020-1/83.2-10 04

ЛИСТ 8

ФОРМАТ А4

ФОРМАТ	ЗОНА	ПОЗ.	ОБОЗНАЧЕНИЕ	НАИМЕНОВАНИЕ	КОЛ	ПРИМЕЧАНИЕ
				СТ. ОТД. ГОСТ 5781-82		
ВЧ		7	6.011.650	Ф6 А-I L=650	8	0.14КГ
				1.020-1/83.2-10 04-29 КП-81		
				СБОРОЧНЫЕ ЕДИНИЦЫ		
А4		1	1.020-1/83.2-15 09-01	СЕТКА КОСВ. АРМ. СКА-3	10	
А4		2	1.020-1/83.2-15 10-01	СЕТКА КОСВ. АРМ. СКА-4	6	
А4		3	1.020-1/83.2-15 02	СЕТКА С-2	1	
А4		4	1.020-1/83.2-15 13	ИЗДЕЛИЕ ЗАКЛАДНОЕ МН-9	1	
				ДЕТАЛИ		
				СТ. ОТД. ГОСТ 5781-82		
ВЧ		5	40.013.4200	Ф40 А-III L=4200	4	41.4КГ
А4		6	1.020-1/83.2-15 08-05	СТЕРЕЖЕНЬ ОТДЕЛЬНЫЙ	11	
				СТ. ОТД. ГОСТ 5781-82		
ВЧ		7	6.011.650	Ф6 А-I L=650	8	0.14КГ
				1.020-1/83.2-10 04-30 КП-82		
				СБОРОЧНЫЕ ЕДИНИЦЫ		
А4		1	1.020-1/83.2-15 09-01	СЕТКА КОСВ. АРМ. СКА-3	10	
А4		2	1.020-1/83.2-15 10-01	СЕТКА КОСВ. АРМ. СКА-4	6	
А4		3	1.020-1/83.2-15 02	СЕТКА С-2	1	
А4		4	1.020-1/83.2-15 14-01	ИЗДЕЛИЕ ЗАКЛАДНОЕ МН-12	1	
				ДЕТАЛИ		
				СТ. ОТД. ГОСТ 5781-82		
ВЧ		5	40.013.4200	Ф40 А-III L=4200	4	41.4КГ
А4		6	1.020-1/83 2-15 08-05	СТЕРЕЖЕНЬ ОТДЕЛЬНЫЙ	11	
				СТ. ОТД. ГОСТ 5781-82		
ВЧ		7	6.011.650	Ф6 А-I L=650	8	0.14КГ
				1.020-1/83.2-10 04-31 КП-83		
				СБОРОЧНЫЕ ЕДИНИЦЫ		
А4		1	1.020-1/83.2-15 09-01	СЕТКА КОСВ. АРМ. СКА-3	10	
А4		2	1.020-1/83.2-15 10-01	СЕТКА КОСВ. АРМ. СКА-4	6	
А4		3	1.020-1/83.2-15 02	СЕТКА С-2	1	
А4		4	1.020-1/83.2-15 13-01	ИЗДЕЛИЕ ЗАКЛАДНОЕ МН-11	1	
				ДЕТАЛИ		
				СТ. ОТД. ГОСТ 5781-82		
ВЧ		5	40.013.4200	Ф40 А-III L=4200	4	41.4КГ
А4		6	1.020-1/83.2-15 08-05	СТЕРЕЖЕНЬ ОТДЕЛЬНЫЙ	11	
				СТ. ОТД. ГОСТ 5781-82		
ВЧ		7	6.011.650	Ф6 А-I L=650	8	0.14КГ

САВЧЕНКО
ОПЕРАТОР ТЛП КОРТ
ЭПВЦ Киев ЗНИИЭП
ВЗАМ.ИНВ.№
ПОДПИСЬ И ДАТА
ИНВ.№ПОДЛ

1.020-1/83 2-10 04

ЛИСТ 9

ФОРМАТ А4

ОБОЗНАЧЕНИЕ	МАРКА	РИС	А	У1	У2	У3	У4	МАССА,кг
I.020-I/83.2-I0 04	КП-52	I	350	8	7	2	-	79,59
-0I	КП-53	2	350	8	7	-	3	73,79
-02	КП-54	I	350	8	7	2	-	84,30
-03	КП-55	2	350	8	7	-	3	77,38
-04	КП-56	3	350	8	7	-	-	64,55
-05	КП-57	I	350	8	7	2	-	89,26
-06	КП-58	2	350	8	7	-	3	83,46
-07	КП-59	I	350	8	7	2	-	93,97
-08	КП-60	2	350	8	7	-	3	87,05
-09	КП-6I	3	350	8	7	-	-	74,22
-I0	КП-62	I	350	8	7	4	-	I02,53
-II	КП-63	2	350	8	7	-	5	94,8I
-I2	КП-64	I	350	8	7	4	-	I09,08
-I3	КП-65	2	350	8	7	-	5	99,59
-I4	КП-66	I	650	I0	9	2	-	I63,I3
-I5	КП-67	2	650	I0	9	-	3	I57,33
-I6	КП-68	I	650	I0	9	2	-	I67,84
-I7	КП-69	2	650	I0	9	-	3	I60,92
-I8	КП-70	3	650	I0	9	-	-	I48,09
-I9	КП-7I	I	650	I0	9	4	-	I76,40
-20	КП-72	2	650	I0	9	-	5	I68,68
-2I	КП-73	I	650	I0	9	4	-	I82,95
-22	КП-74	2	650	I0	9	-	5	I73,46
-23	КП-75	I	650	I4	I3	2	-	240,02
-24	КП-76	2	650	I4	I3	-	3	234,22
-25	КП-77	I	650	I4	I3	2	-	244,73
-26	КП-78	2	650	I4	I3	-	3	237,80
-27	КП-79	3	650	I4	I3	-	-	224,98
-28	КП-80	I	650	I4	I3	4	-	253,29
-29	КП-8I	2	650	I4	I3	-	5	245,57
-30	КП-82	I	650	I4	I3	4	-	259,84
-3I	КП-83	2	650	I4	I3	-	5	250,35

N УЗЛА	N ДОКУМЕНТА
2	1.020-1/83.2-10 ООУ П 1
3	П 1
4	П 2
5	П 2
6	П 2
7	П 3
8	П 3
9	П 3
10	П 3
13	П 3
14	П 3
15	П 2

РИС. 1

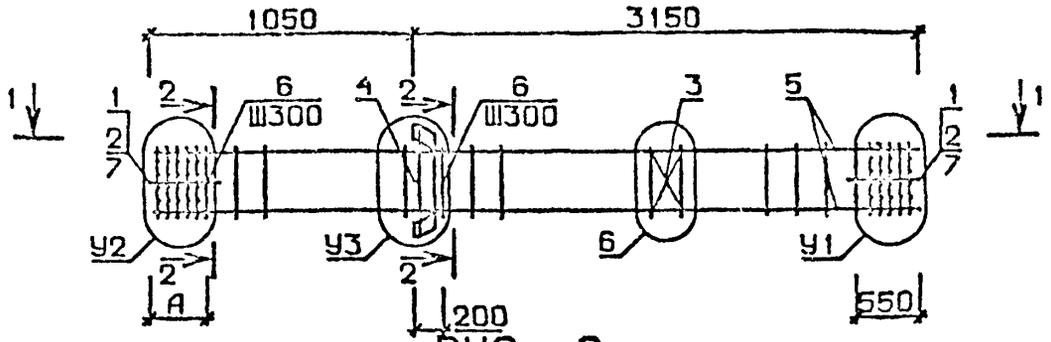

РИС. 2

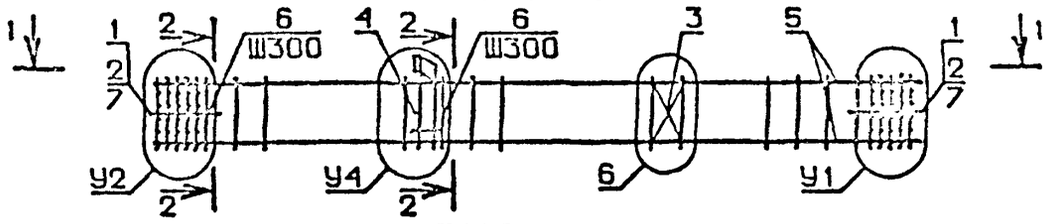

РИС. 3

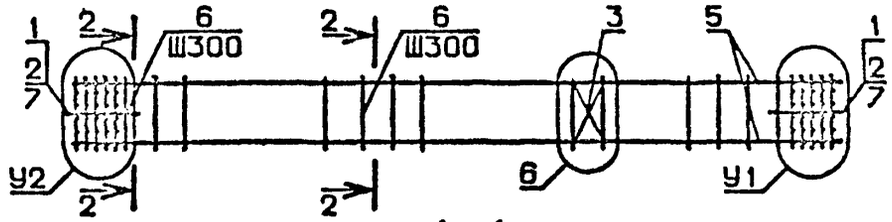

1-1

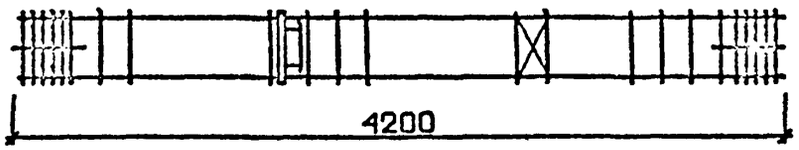

2-2

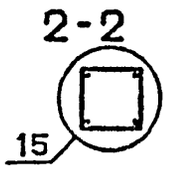

Нач. отд.	Волынский	
Н.контр	Григорев	
Гл.констр	Шац	
ГИП	Колдашева	
Разраб.	Сливина	
Проверил	Никонорова	
Исполнил	Лакеева	

1.020-1/83.2-10 04 05

КАРКАС ПРОСТРАНСТВЕННЫЙ КП

СТАДИЯ	МАССА	МАСШТАБ
Р	СМ ТАБЛ	
ЛИСТ 1	ЛИСТОВ 2	

ЦНИИЭП торгово-бытовых зданий и туристских комплексов

ЭПВЦ КиевЗНИИЭП
ЗУЕНКО
ОПЕРАТОР ТЛП КОРТ

ИНВ.№ПОДЛ. | ПОДПИСЬ И ДАТА | ВЗАМ. ИНВ.№

ФОРМАТ А3

ФОРМАТ	ЗОНА	ПОЗ.	ОБОЗНАЧЕНИЕ	НАИМЕНОВАНИЕ	КОЛ.	ПРИМЕЧАНИЕ
				ДОКУМЕНТАЦИЯ		
А3			1.020-1/83.2-10 05СВ	СБОРОЧНЫЙ ЧЕРТЕЖ		
А3			1.020-1/83.2-10 00У	УЗЛЫ АРМАТУРНЫЕ		
А3			1.020-1/83.2-10 00ТО	ТЕХНИЧЕСКОЕ ОПИСАНИЕ		
				ПЕРЕМЕННЫЕ ДАННЫЕ ДЛЯ ИСПОЛНЕНИЙ:		
				1.020-1/83.2-10 05 КП-84		
				СБОРОЧНЫЕ ЕДИНИЦЫ		
А4	1		1.020-1/83.2-15 09	СЕТКА КОСВ. АРМ. СКА-1	4	
А4	2		1.020-1/83.2-15 10	СЕТКА КОСВ. АРМ. СКА-2	6	
А4	3		1.020-1/83.2-15 02	СЕТКА С-2	2	
А4	4		1.020-1/83.2-15 12	ИЗДЕЛИЕ ЗАКЛАДНОЕ МН-6	2	
				ДЕТАЛИ		
				СТ. ОТД. ГОСТ 5781-82		
ВЧ	5		20.013.8400	Ф20 А-III L=8400	4	20.7КГ
А4	6		1.020-1/83.2-15 08-03	СТЕРЖЕНЬ ОТДЕЛЬНЫЙ	26	
				СТ. ОТД. ГОСТ 5781-82		
ВЧ	7		6.011.650	Ф6 А-I L=650	8	0.14КГ
				1.020-1/83.2-10 05-01 КП-85		
				СБОРОЧНЫЕ ЕДИНИЦЫ		
А4	1		1.020-1/83.2-15 09	СЕТКА КОСВ. АРМ. СКА-1	4	
А4	2		1.020-1/83.2-15 10	СЕТКА КОСВ. АРМ. СКА-2	6	
А4	3		1.020-1/83.2-15 02	СЕТКА С-2	2	
А4	4		1.020-1/83.2-15 11	ИЗДЕЛИЕ ЗАКЛАДНОЕ МН-5	2	
				ДЕТАЛИ		
				СТ. ОТД. ГОСТ 5781-82		
ВЧ	5		20.013.8400	Ф20 А-III L=8400	4	20.7КГ
А4	6		1.020-1/83.2-15 08-03	СТЕРЖЕНЬ ОТДЕЛЬНЫЙ	26	
				СТ. ОТД. ГОСТ 5781-82		
ВЧ	7		6.011.650	Ф6 А-I L=650	8	0.14КГ
				1.020-1/83.2-10 05-02 КП-86		
				СБОРОЧНЫЕ ЕДИНИЦЫ		
А4	1		1.020-1/83.2-15 09	СЕТКА КОСВ. АРМ. СКА-1	4	
А4	2		1.020-1/83.2-15 10	СЕТКА КОСВ. АРМ. СКА-2	6	
А4	3		1.020-1/83.2-15 02	СЕТКА С-2	2	
				ДЕТАЛИ		
				СТ. ОТД. ГОСТ 5781-82		
ВЧ	5		20.013.8400	Ф20 А-III L=8400	4	20.7КГ
А4	6		1.020-1/83.2-15 08-03	СТЕРЖЕНЬ ОТДЕЛЬНЫЙ	26	

НАЧ.ОТД.	Волынский		1.020-1/83.2-10 05
Н.КОНТР.	Григорев		
ГЛ.КОНСТР.	Шац		
ГИП	Никонорова		КАРКАС ПРОСТРАНСТВЕННЫЙ КП-84 - КП-93
РАЗРАБ.	Лакеева		
ПРОВЕРИЛ	Колодцева		
ИСПОЛНИЛ	Богданова		

СТАДИЯ	ЛИСТ	ЛИСТОВ
Р	1	3

ЦНИИЭП торгово-бытовых зданий и туристских комплексов

ФОРМАТ А4

ФОРМАТ	ЗОНА	ПОЗ.	ОБОЗНАЧЕНИЕ	НАИМЕНОВАНИЕ	КОЛ.	ПРИМЕЧАНИЕ
ВЧ	7		6.011.650	СТ. ОТД. ГОСТ 5781-82 Ф6 А-I L=650	8	0.14КГ
				1.020-1/83.2-10 05-03 КП-87		
				СБОРОЧНЫЕ ЕДИНИЦЫ		
А4	1		1.020-1/83.2-15 09-01	СЕТКА КОСВ. АРМ. СКА-3	4	
А4	2		1.020-1/83.2-15 10-01	СЕТКА КОСВ. АРМ. СКА-4	6	
А4	3		1.020-1/83.2-15 02	СЕТКА С-2	2	
А4	4		1.020-1/83.2-15 12	ИЗДЕЛИЕ ЗАКЛАДНОЕ МН-6	2	
				ДЕТАЛИ		
				СТ. ОТД. ГОСТ 5781-82		
ВЧ	5		20.013.8400	Ф20 А-III L=8400	4	20.7КГ
А4	6		1.020-1/83.2-15 08-03	СТЕРЖЕНЬ ОТДЕЛЬНЫЙ	26	
				СТ. ОТД. ГОСТ 5781-82		
ВЧ	7		6.011.650	Ф6 А-I L=650	8	0.14КГ
				1.020-1/83.2-10 05-04 КП-88		
				СБОРОЧНЫЕ ЕДИНИЦЫ		
А4	1		1.020-1/83.2-15 09-01	СЕТКА КОСВ. АРМ. СКА-3	4	
А4	2		1.020-1/83.2-15 10-01	СЕТКА КОСВ. АРМ. СКА-4	6	
А4	3		1.020-1/83.2-15 02	СЕТКА С-2	2	
А4	4		1.020-1/83.2-15 11	ИЗДЕЛИЕ ЗАКЛАДНОЕ МН-5	2	
				ДЕТАЛИ		
				СТ. ОТД. ГОСТ 5781-82		
ВЧ	5		20.013.8400	Ф20 А-III L=8400	4	20.7КГ
А4	6		1.020-1/83.2-15 08-03	СТЕРЖЕНЬ ОТДЕЛЬНЫЙ	26	
				СТ. ОТД. ГОСТ 5781-82		
ВЧ	7		6.011.650	Ф6 А-I L=650	8	0.14КГ
				1.020-1/83.2-10 05-05 КП-89		
				СБОРОЧНЫЕ ЕДИНИЦЫ		
А4	1		1.020-1/83.2-15 09-01	СЕТКА КОСВ. АРМ. СКА-3	4	
А4	2		1.020-1/83.2-15 10-01	СЕТКА КОСВ. АРМ. СКА-4	6	
А4	3		1.020-1/83.2-15 02	СЕТКА С-2	2	
А4	4		1.020-1/83.2-15 11-01	ИЗДЕЛИЕ ЗАКЛАДНОЕ МН-7	2	
				ДЕТАЛИ		
				СТ. ОТД. ГОСТ 5781-82		
ВЧ	5		20.013.8400	Ф20 А-III L=8400	4	20.7КГ
А4	6		1.020-1/83.2-15 08-03	СТЕРЖЕНЬ ОТДЕЛЬНЫЙ	26	
				СТ. ОТД. ГОСТ 5781-82		
ВЧ	7		6.011.650	Ф6 А-I L=650	8	0.14КГ
				1.020-1/83.2-10 05-06 КП-90		
				СБОРОЧНЫЕ ЕДИНИЦЫ		
А4	1		1.020-1/83.2-15 09-01	СЕТКА КОСВ. АРМ. СКА-3	4	
А4	2		1.020-1/83.2-15 10-01	СЕТКА КОСВ. АРМ. СКА-4	6	
А4	3		1.020-1/83.2-15 02	СЕТКА С-2	2	

1.020-1/83.2-10 05 — ЛИСТ 2

ФОРМАТ А4

ФОРМАТ	ЗОНА	ПОЗ.	ОБОЗНАЧЕНИЕ	НАИМЕНОВАНИЕ	КОЛ	ПРИМЕЧАНИЕ
				ДЕТАЛИ		
				СТ. ОТД. ГОСТ 5781-82		
БЧ	5		20.013.8400	Ф20 А-III L=8400	4	20.7КГ
А4	6		1.020-1/83.2-15 08-03	СТЕРЖЕНЬ ОТДЕЛЬНЫЙ	26	
				СТ. ОТД. ГОСТ 5781-82		
БЧ	7		6.011.650	Ф6 А-I L=650	8	0.14КГ
				1.020-1/83.2-10 05-07 КП-91		
				СБОРОЧНЫЕ ЕДИНИЦЫ		
А4	1		1.020-1/83.2-15 09-01	СЕТКА КОСВ. АРМ. СКА-3	4	
А4	2		1.020-1/83.2-15 10-01	СЕТКА КОСВ. АРМ. СКА-4	6	
А4	3		1.020-1/83.2-15 02	СЕТКА С-2	2	
А4	4		1.020-1/83.2-15 12-01	ИЗДЕЛИЕ ЗАКЛАДНОЕ МН-8	2	
				ДЕТАЛИ		
				СТ. ОТД. ГОСТ 5781-82		
БЧ	5		20.013.8400	Ф20 А-III L=8400	4	20.7КГ
А4	6		1.020-1/83.2-15 08-03	СТЕРЖЕНЬ ОТДЕЛЬНЫЙ	26	
				СТ. ОТД. ГОСТ 5781-82		
БЧ	7		6.011.650	Ф6 А-I L=650	8	0.14КГ
				1.020-1/83.2-10 05-08 КП-92		
				СБОРОЧНЫЕ ЕДИНИЦЫ		
А4	1		1.020-1/83.2-15 09-01	СЕТКА КОСВ. АРМ. СКА-3	6	
А4	2		1.020-1/83.2-15 10-01	СЕТКА КОСВ. АРМ. СКА-4	6	
А4	3		1.020-1/83.2-15 02	СЕТКА С-2	2	
А4	4		1.020-1/83.2-15 12-01	ИЗДЕЛИЕ ЗАКЛАДНОЕ МН-8	2	
				ДЕТАЛИ		
				СТ. ОТД. ГОСТ 5781-82		
БЧ	5		32.013.8400	Ф32 А-III L=8400	4	53.0КГ
А4	6		1.020-1/83.2-15 08-04	СТЕРЖЕНЬ ОТДЕЛЬНЫЙ	25	
				СТ. ОТД. ГОСТ 5781-82		
БЧ	7		6.011.650	Ф6 А-I L=650	8	0.14КГ
				1.020-1/83.2-10 05-09 КП-93		
				СБОРОЧНЫЕ ЕДИНИЦЫ		
А4	1		1.020-1/83.2-15 09-01	СЕТКА КОСВ. АРМ. СКА-3	6	
А4	2		1.020-1/83.2-15 10-01	СЕТКА КОСВ. АРМ. СКА-4	6	
А4	3		1.020-1/83.2-15 02	СЕТКА С-2	2	
А4	4		1.020-1/83.2-15 11-01	ИЗДЕЛИЕ ЗАКЛАДНОЕ МН-7	2	
				ДЕТАЛИ		
				СТ. ОТД. ГОСТ 5781-82		
БЧ	5		32.013.8400	Ф32 А-III L=8400	4	53.0КГ
А4	6		1.020-1/83.2-15 08-04	СТЕРЖЕНЬ ОТДЕЛЬНЫЙ	25	
				СТ. ОТД. ГОСТ 5781-82		
БЧ	7		6.011.650	Ф6 А-I L=650	8	0.14КГ

САВЧЕНКО

ОПЕРАТОР ТПП КОРТ

ЭПВЦ Киев ЗНИИЭП

ВЗАМ ИНВ №

ПОДПИСЬ И ДАТА

ИНВ №ПОДЛ

1.020-1/83.2-10 05

ЛИСТ 3

ФОРМАТ А4

ФОРМАТ | ЗОНА | ПОЗ. | ОБОЗНАЧЕНИЕ | НАИМЕНОВАНИЕ | КОЛ | ПРИМЕЧАНИЕ

ОПЕРАТОР ТПП КОРТ

ЭПВЦ Киев ЗНИИЭП

ВЗАМ ИНВ №

ПОДПИСЬ И ДАТА

ИНВ №ПОДЛ

ЛИСТ

ФОРМАТ А4

РИС. 1

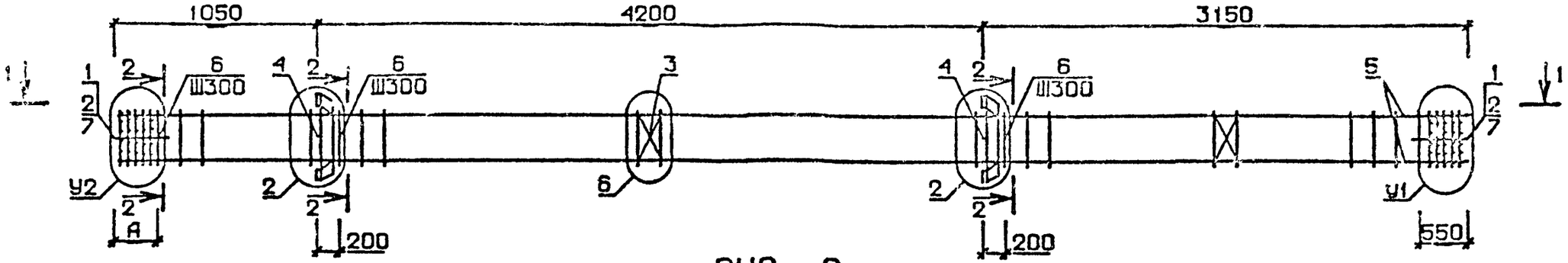

РИС. 2

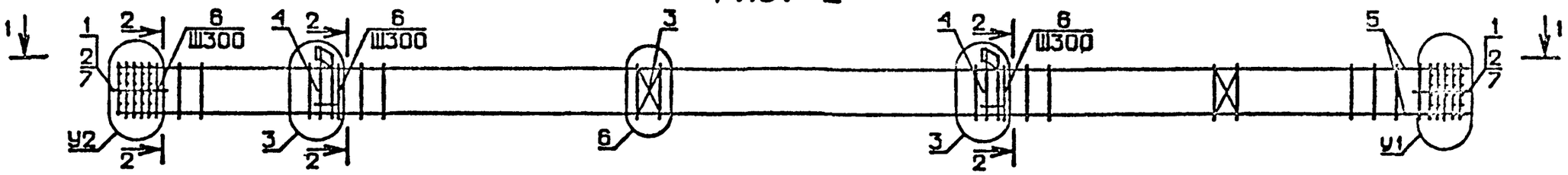

РИС. 3

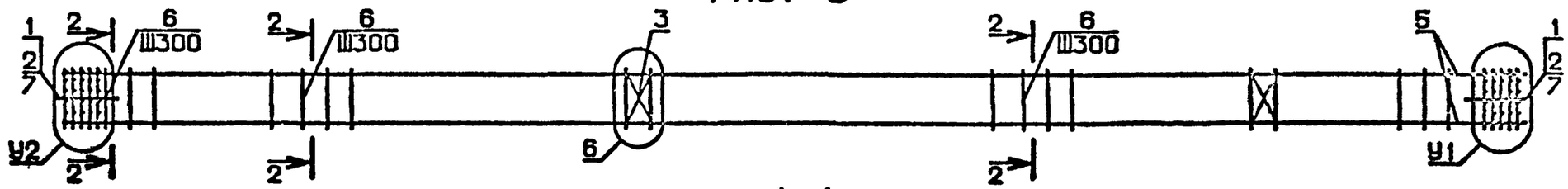

1-1

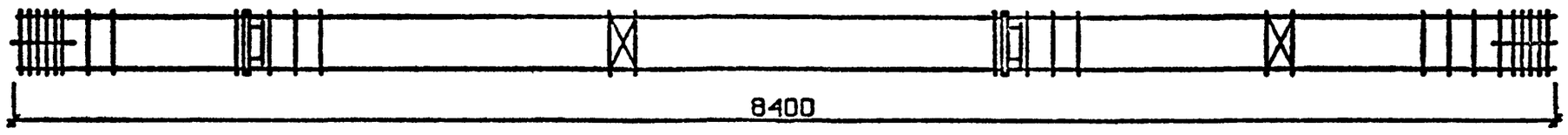

N УЗЛА	N ДОКУМЕНТА
2	1.020-1/83.2-10 ООУ Л 1
3	Л 1
6	Л 2
7	Л 3
8	Л 3
9	Л 3
10	Л 3
15	Л 2

2-2

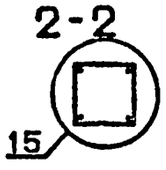

НАЧ. ОТД	Волынский	
Н.КОНТР	Григорев	
Гл.КОНСТР	Шац	
ГИП	Никонорова	
РАЗРАБ.	Лакеева	
ПРОВЕРИЛ	Колдачева	
ИСПОЛНИЛ	Богданова	

1.020-1/83.2-10 05 ОБ

КАРКАС ПРОСТРАНСТВЕННЫЙ КП

СТАДИЯ	МАССА	МАСШТАБ
Р	СМ ТАБЛ	
ЛИСТ 1	ЛИСТОВ 2	

ЦНИИЭП торгово-бытовых зданий и туристских комплексов

19840 25

ФОРМАТ А3

ЭПВЦ КиевЗНИИЭП | ОПЕРАТОР ТЛП КОРТ | ЗУЕНКО

ВЗАМ. ИНВ.№ | ПОДПИСЬ И ДАТА | ИНВ.№ПОДЛ.

ЗУТНКО

ЭПВЦ КиевЗНИИЭП | ОПЕРАТОР ТЛП КОРТ

ОБОЗНАЧЕНИЕ	МАРКА	РИС	У1	У2	МАССА, кг
I.020-I/83.2-I0 05	КП-84	I	8	7	I4I,46
-0I	КП-85	2	8	7	I29,85
-02	КП-86	3	8	7	III,37
-03	КП-87	I	8	7	I5I,I3
-04	КП-88	2	8	7	I39,I9
-05	КП-89	2	8	7	I46,70
-06	КП-90	3	8	7	I2I,04
-07	КП-9I	I	8	7	I60,54
-08	КП-92	I	I0	9	302,63
-09	КП-93	2	I0	9	288,78

ИНВ. № ПОДЛ | ПОДП. И ДАТА | ВЗАМ. ИНВ. №

I.020-I/83.2-I0 05 СБ	ЛИСТ 2

ФОРМАТ А4

САВЧЕНКО

ЭПВЦ КиевЗНИИЭП | ОПЕРАТОР ТЛП КОРТ

ФОРМАТ	ЗОНА	ПОЗ	ОБОЗНАЧЕНИЕ	НАИМЕНОВАНИЕ	КОЛ.	ПРИМЕЧАНИЕ
				ДОКУМЕНТАЦИЯ		
А3			1.020-1/83.2-10 06СБ	СБОРОЧНЫЙ ЧЕРТЕЖ		
А3			1.020-1/83.2-10 00У	УЗЛЫ АРМАТУРНЫЕ		
А3			1.020-1/83.2-10 00ТО	ТЕХНИЧЕСКОЕ ОПИСАНИЕ		
			ПЕРЕМЕННЫЕ ДАННЫЕ	ДЛЯ ИСПОЛНЕНИЙ:		
				1.020-1/83.2-10 06 КП-94		
				СБОРОЧНЫЕ ЕДИНИЦЫ		
А4	1		1.020-1/83.2-15 09	СЕТКА КОСВ. АРМ. СКА-1	2	
А4	2		1.020-1/83.2-15 10	СЕТКА КОСВ. АРМ. СКА-2	3	
А4	3		1.020-1/83.2-15 02	СЕТКА С-2	1	
А4	4		1.020-1/83.2-15 11	ИЗДЕЛИЕ ЗАКЛАДНОЕ МН-5	1	
				ДЕТАЛИ		
				СТ. ОТД. ГОСТ 5781-82		
ВЧ	5		20.013.5940	Ф20 А-III L=5940	4	14.6КГ
А4	6		1.020-1/83.2-15 08-03	СТЕРЖЕНЬ ОТДЕЛЬНЫЙ	20	
				СТ. ОТД. ГОСТ 5781-82		
ВЧ	7		6.011.650	Ф6 А-I L=650	4	0.14КГ
				1.020-1/83.2-10 06-01 КП-95		
				СБОРОЧНЫЕ ЕДИНИЦЫ		
А4	1		1.020-1/83.2-15 09	СЕТКА КОСВ. АРМ. СКА-1	2	
А4	2		1.020-1/83.2-15 10	СЕТКА КОСВ. АРМ. СКА-2	3	
А4	3		1.020-1/83.2-15 02	СЕТКА С-2	1	
А4	4		1.020-1/83.2-15 11-01	ИЗДЕЛИЕ ЗАКЛАДНОЕ МН-7	1	
				ДЕТАЛИ		
				СТ. ОТД. ГОСТ 5781-82		
ВЧ	5		20.013.5940	Ф20 А-III L=5940	4	14.6КГ
А4	6		1.020-1/83.2-15 08-03	СТЕРЖЕНЬ ОТДЕЛЬНЫЙ	20	
				СТ. ОТД. ГОСТ 5781-82		
ВЧ	7		6.011.650	Ф6 А-I L=650	4	0.14КГ
				1.020-1/83.2-10 06-02 КП-96		
				СБОРОЧНЫЕ ЕДИНИЦЫ		
А4	1		1.020-1/83.2-15 09	СЕТКА КОСВ. АРМ. СКА-1	2	
А4	2		1.020-1/83.2-15 10	СЕТКА КОСВ. АРМ. СКА-2	3	
А4	3		1.020-1/83.2-15 02	СЕТКА С-2	1	
				ДЕТАЛИ		
				СТ. ОТД. ГОСТ 5781-82		
ВЧ	5		20.013.5940	Ф20 А-III L=5940	4	14.6КГ
А4	6		1.020-1/83.2-15 08-03	СТЕРЖЕНЬ ОТДЕЛЬНЫЙ	20	

ИНВ № ПОДЛ | ПОДПИСЬ И ДАТА | ВЗАМ. ИНВ. №

НАЧ.ОТД	Волынский	
Н.КОНТР.	Григорев	
ГЛ.КОНСТР	Шац	
ГИП	Колдашева	
РАЗРАБ.	Сливина	
ПРОВЕРИЛ	Никонорова	
ИСПОЛНИЛ	Богданова	

1.020-1/83.2-10 06

КАРКАС ПРОСТРАНСТВЕННЫЙ КП-94 – КП-123

СТАДИЯ	ЛИСТ	ЛИСТОВ
Р	I	9

ЦНИИЭП торгово-бытовых зданий и туристских комплексов

ФОРМАТ А4

ФОРМАТ	ЗОНА	ПОЗ.	ОБОЗНАЧЕНИЕ	НАИМЕНОВАНИЕ	КОЛ	ПРИМЕЧАНИЕ
				СТ. ОТД. ГОСТ 5781-82		
БЧ	7		6.011.650	Ф6 А-I L=650	4	0.14КГ
				1.020-1/83.2-10 06-03 КП-97		
				СБОРОЧНЫЕ ЕДИНИЦЫ		
А4	1		1.020-1/83.2-15 09-01	СЕТКА КОСВ. АРМ. СКА-3	2	
А4	2		1.020-1/83.2-15 10-01	СЕТКА КОСВ. АРМ. СКА-4	3	
А4	3		1.020-1/83.2-15 02	СЕТКА С-2	1	
А4	4		1.020-1/83.2-15 12	ИЗДЕЛИЕ ЗАКЛАДНОЕ МН-6	1	
				ДЕТАЛИ		
				СТ. ОТД. ГОСТ 5781-82		
БЧ	5		20.013.5940	Ф20 А-III L=5940	4	14.6КГ
А4	6		1.020-1/83 2-15 08-03	СТЕРЖЕНЬ ОТДЕЛЬНЫЙ	20	
				СТ. ОТД. ГОСТ 5781-82		
БЧ	7		6.011.650	Ф6 А-I L=650	4	0.14КГ
				1.020-1/83.2-10 06-04 КП-98		
				СБОРОЧНЫЕ ЕДИНИЦЫ		
А4	1		1.020-1/83.2-15 09-01	СЕТКА КОСВ. АРМ. СКА-3	2	
А4	2		1.020-1/83.2-15 10-01	СЕТКА КОСВ. АРМ. СКА-4	3	
А4	3		1.020-1/83.2-15 02	СЕТКА С-2	1	
А4	4		1.020-1/83.2-15 11	ИЗДЕЛИЕ ЗАКЛАДНОЕ МН-5	1	
				ДЕТАЛИ		
				СТ. ОТД. ГОСТ 5781-82		
БЧ	5		20.013.5940	Ф20 А-III L=5940	4	14.6КГ
А4	6		1.020-1/83.2-15 08-03	СТЕРЖЕНЬ ОТДЕЛЬНЫЙ	20	
				СТ. ОТД. ГОСТ 5781-82		
БЧ	7		6.011.650	Ф6 А-I L=650	4	0.14КГ
				1.020-1/83.2-10 06-05 КП-99		
				СБОРОЧНЫЕ ЕДИНИЦЫ		
А4	1		1.020-1/83.2-15 09-01	СЕТКА КОСВ. АРМ. СКА-3	2	
А4	2		1.020-1/83.2-15 10-01	СЕТКА КОСВ. АРМ. СКА-4	3	
А4	3		1.020-1/83.2-15 02	СЕТКА С-2	1	
А4	4		1.020-1/83.2-15 12-01	ИЗДЕЛИЕ ЗАКЛАДНОЕ МН-8	1	
				ДЕТАЛИ		
				СТ. ОТД. ГОСТ 5781-82		
БЧ	5		20.013.5940	Ф20 А-III L=5940	4	14.6КГ
А4	6		1.020-1/83.2-15 08-03	СТЕРЖЕНЬ ОТДЕЛЬНЫЙ	20	
				СТ. ОТД. ГОСТ 5781-82		
БЧ	7		6.011.650	Ф6 А-I L=650	4	0.14КГ
				1.020-1/83.2-10 06-06 КП-100		
				СБОРОЧНЫЕ ЕДИНИЦЫ		
А4	1		1.020-1/83.2-15 09-01	СЕТКА КОСВ. АРМ. СКА-3	2	
А4	2		1.020-1/83.2-15 10-01	СЕТКА КОСВ. АРМ. СКА-4	3	
А4	3		1.020-1/83.2-15 02	СЕТКА С-2	1	

ЭПВЦ Киев ЗНИИЭП | ОПЕРАТОР ТЛП КОРТ | САВЧЕНКО

ВЗАМ ИНВ № | ПОДПИСЬ И ДАТА | ИНВ № ПОДЛ

1.020-1/83.2-10 06 | ЛИСТ 2

ФОРМАТ А4

ФОРМАТ	ЗОНА	ПОЗ.	ОБОЗНАЧЕНИЕ	НАИМЕНОВАНИЕ	КОЛ	ПРИМЕЧАНИЕ
А4	4		1.020-1/83.2-15 11-01	ИЗДЕЛИЕ ЗАКЛАДНОЕ МН-7	1	
				ДЕТАЛИ		
				СТ. ОТД. ГОСТ 5781-82		
БЧ	5		20.013.5940	Ф20 А-III L=5940	4	14.6КГ
А4	6		1.020-1/83.2-15 98-03	СТЕРЖЕНЬ ОТДЕЛЬНЫЙ	20	
				СТ. ОТД. ГОСТ 5781-82		
БЧ	7		6.011.650	Ф6 А-I L=650	4	0.14КГ
				1.020-1/83.2-10 06-07 КП-101		
				СБОРОЧНЫЕ ЕДИНИЦЫ		
А4	1		1.020-1/83.2-15 09-01	СЕТКА КОСВ. АРМ. СКА-3	2	
А4	2		1.020-1/83.2-15 10-01	СЕТКА КОСВ. АРМ. СКА-4	3	
А4	3		1.020-1/83.2-15 02	СЕТКА С-2	1	
				ДЕТАЛИ		
				СТ. ОТД. ГОСТ 5781-82		
БЧ	5		20.013.5940	Ф20 А-III L=5940	4	14.6КГ
А4	6		1.020-1/83.2-15 08-03	СТЕРЖЕНЬ ОТДЕЛЬНЫЙ	20	
				СТ. ОТД. ГОСТ 5781-82		
БЧ	7		6.011.650	Ф6 А-I L=650	4	0.14КГ
				1.020-1/83.2-10 06-08 КП-102		
				СБОРОЧНЫЕ ЕДИНИЦЫ		
А4	1		1.020-1/83.2-15 09-01	СЕТКА КОСВ. АРМ. СКА-3	2	
А4	2		1.020-1/83.2-15 10-01	СЕТКА КОСВ. АРМ. СКА-4	3	
А4	3		1.020-1/83.2-15 02	СЕТКА С-2	1	
А4	4		1.020-1/83.2-15 14	ИЗДЕЛИЕ ЗАКЛАДНОЕ МН-10	1	
				ДЕТАЛИ		
				СТ. ОТД. ГОСТ 5781-82		
БЧ	5		20.013.5940	Ф20 А-III L=5940	4	14.6КГ
А4	6		1.020-1/83.2-15 08-03	СТЕРЖЕНЬ ОТДЕЛЬНЫЙ	20	
				СТ. ОТД. ГОСТ 5781-82		
БЧ	7		6.011.650	Ф6 А-I L=650	4	0.14КГ
				1.020-1/83.2-10 06-09 КП-103		
				СБОРОЧНЫЕ ЕДИНИЦЫ		
А4	1		1.020-1/83.2-15 09-01	СЕТКА КОСВ. АРМ. СКА-3	2	
А4	2		1.020-1/83.2-15 10-01	СЕТКА КОСВ. АРМ. СКА-4	3	
А4	3		1.020-1/83.2-15 02	СЕТКА С-2	1	
А4	4		1.020-1/83.2-15 13	ИЗДЕЛИЕ ЗАКЛАДНОЕ МН-9	1	
				ДЕТАЛИ		
				СТ. ОТД. ГОСТ 5781-82		
БЧ	5		20.013.5940	Ф20 А-III L=5940	4	14.6КГ
А4	6		1.020-1/83 2-15 08-03	СТЕРЖЕНЬ ОТДЕЛЬНЫЙ	20	
				СТ. ОТД. ГОСТ 5781-82		
БЧ	7		6.011.650	Ф6 А-I L=650	4	0.14КГ
				1.020-1/83.2-10 06-10 КП-104		

ЭПВЦ Киев ЗНИИЭП | ОПЕРАТОР ТЛП КОРТ | САВЧЕНКО

ВЗАМ ИНВ № | ПОДПИСЬ И ДАТА | ИНВ № ПОДЛ

1.020-1/83.2-10 06 | ЛИСТ 3

ФОРМАТ А4

ФОРМАТ	ЗОНА	ПОЗ.	ОБОЗНАЧЕНИЕ	НАИМЕНОВАНИЕ	КОЛ	ПРИМЕЧАНИЕ
				СБОРОЧНЫЕ ЕДИНИЦЫ		
А4	1		1.020-1/83.2-15 09-01	СЕТКА КОСВ. АРМ. СКА-3	2	
А4	2		1.020-1/83.2-15 10-01	СЕТКА КОСВ. АРМ. СКА-4	3	
А4	3		1.020-1/83.2-15 02	СЕТКА С-2	1	
А4	4		1.020-1/83.2-15 14-01	ИЗДЕЛИЕ ЗАКЛАДНОЕ МН-12	1	
				ДЕТАЛИ		
				СТ. ОТД. ГОСТ 5781-82		
ВЧ	5		20.013.5940	Ф20 А-III L=5940	4	14.6КГ
А4	6		1.020-1/83.2-15 08-03	СТЕРЖЕНЬ ОТДЕЛЬНЫЙ	20	
				СТ. ОТД. ГОСТ 5781-82		
ВЧ	7		6.011.650	Ф6 А-I L=650	4	0.14КГ
				1.020-1/83.2-10 06-11		
				КП-105		
				СБОРОЧНЫЕ ЕДИНИЦЫ		
А4	1		1.020-1/83.2-15 09-01	СЕТКА КОСВ. АРМ. СКА-3	2	
А4	2		1.020-1/83.2-15 10-01	СЕТКА КОСВ. АРМ. СКА-4	3	
А4	3		1.020-1/83.2-15 02	СЕТКА С-2	1	
А4	4		1.020-1/83.2-15 13-01	ИЗДЕЛИЕ ЗАКЛАДНОЕ МН-11	1	
				ДЕТАЛИ		
				СТ. ОТД. ГОСТ 5781-82		
ВЧ	5		20.013.5940	Ф20 А-III L=5940	4	14.6КГ
А4	6		1.020-1/83.2-15 08-03	СТЕРЖЕНЬ ОТДЕЛЬНЫЙ	20	
				СТ. ОТД. ГОСТ 5781-82		
ВЧ	7		6.011.650	Ф6 А-I L=650	4	0.14КГ
				1.020-1/83.2-10 06-12		
				КП-106		
				СБОРОЧНЫЕ ЕДИНИЦЫ		
А4	1		1.020-1/83.2-15 09-01	СЕТКА КОСВ. АРМ. СКА-3	3	
А4	2		1.020-1/83.2-15 10-01	СЕТКА КОСВ. АРМ. СКА-4	3	
А4	3		1.020-1/83.2-15 02	СЕТКА С-2	1	
А4	4		1.020-1/83.2-15 12	ИЗДЕЛИЕ ЗАКЛАДНОЕ МН-6	1	
				ДЕТАЛИ		
				СТ. ОТД. ГОСТ 5781-82		
ВЧ	5		32.013.5940	Ф32 А-III L=5940	4	37.5КГ
А4	6		1.020-1/83.2-15 08-04	СТЕРЖЕНЬ ОТДЕЛЬНЫЙ	19	
				СТ. ОТД. ГОСТ 5781-82		
ВЧ	7		6.011.650	Ф6 А-I L=650	4	0.14КГ
				1.020-1/83.2-10 06-13		
				КП-107		
				СБОРОЧНЫЕ ЕДИНИЦЫ		
А4	1		1.020-1/83.2-15 09-01	СЕТКА КОСВ. АРМ. СКА-3	3	
А4	2		1.020-1/83.2-15 10-01	СЕТКА КОСВ. АРМ. СКА-4	3	
А4	3		1.020-1/83.2-15 02	СЕТКА С-2	1	
А4	4		1.020-1/83.2-15 11	ИЗДЕЛИЕ ЗАКЛАДНОЕ МН-5	1	
				ДЕТАЛИ		
				СТ. ОТД. ГОСТ 5781-82		
ВЧ	5		32.013.5940	Ф32 А-III L=5940	4	37.5КГ
А4	6		1.020-1/83.2-15 08-04	СТЕРЖЕНЬ ОТДЕЛЬНЫЙ	19	
				СТ. ОТД. ГОСТ 5781-82		

САВЧЕНКО
ОПЕРАТОР ТЛП КОРТ
ЭПВЦ Киев ЗНИИЭП
ВЗАМ.ИНВ.№
ПОДПИСЬ И ДАТА
ИНВ.№ПОДЛ.

1.020-1/83.2-10 06 — ЛИСТ 4

ФОРМАТ А4

ФОРМАТ	ЗОНА	ПОЗ.	ОБОЗНАЧЕНИЕ	НАИМЕНОВАНИЕ	КОЛ	ПРИМЕЧАНИЕ
ВЧ	7		6.011.650	Ф6 А-I L=650	4	0.14КГ
				1.020-1/83.2-10 06-14		
				КП-108		
				СБОРОЧНЫЕ ЕДИНИЦЫ		
А4	1		1.020-1/83.2-15 09-01	СЕТКА КОСВ. АРМ. СКА-3	3	
А4	2		1.020-1/83.2-15 10-01	СЕТКА КОСВ. АРМ. СКА-4	3	
А4	3		1.020-1/83.2-15 02	СЕТКА С-2	1	
А4	4		1.020-1/83.2-15 12-01	ИЗДЕЛИЕ ЗАКЛАДНОЕ МН-8	1	
				ДЕТАЛИ		
				СТ. ОТД. ГОСТ 5781-82		
ВЧ	5		32.013.5940	Ф32 А-III L=5940	4	37.5КГ
А4	6		1.020-1/83.2-15 08-04	СТЕРЖЕНЬ ОТДЕЛЬНЫЙ	19	
				СТ. ОТД. ГОСТ 5781-82		
ВЧ	7		6.011.650	Ф6 А-I L=650	4	0.14КГ
				1.020-1/83.2-10 06-15		
				КП-109		
				СБОРОЧНЫЕ ЕДИНИЦЫ		
А4	1		1.020-1/83.2-15 09-01	СЕТКА КОСВ. АРМ. СКА-3	3	
А4	2		1.020-1/83.2-15 10-01	СЕТКА КОСВ. АРМ. СКА-4	3	
А4	3		1.020-1/83.2-15 02	СЕТКА С-2	1	
А4	4		1.020-1/83 2-15 11-01	ИЗДЕЛИЕ ЗАКЛАДНОЕ МН-7	1	
				ДЕТАЛИ		
				СТ. ОТД. ГОСТ 5781-82		
ВЧ	5		32.013.5940	Ф32 А-III L=5940	4	37.5КГ
А4	6		1.020-1/83.2-15 08-04	СТЕРЖЕНЬ ОТДЕЛЬНЫЙ	19	
				СТ. ОТД. ГОСТ 5781-82		
ВЧ	7		6.011.650	Ф6 А-I L=650	4	0.14КГ
				1.020-1/83.2-10 06-16		
				КП-110		
				СБОРОЧНЫЕ ЕДИНИЦЫ		
А4	1		1.020-1/83.2-15 09-01	СЕТКА КОСВ. АРМ. СКА-3	3	
А4	2		1.020-1/83.2-15 10-01	СЕТКА КОСВ. АРМ. СКА-4	3	
А4	3		1.020-1/83.2-15 02	СЕТКА С-2	1	
				ДЕТАЛИ		
				СТ. ОТД. ГОСТ 5781-82		
ВЧ	5		32.013.5940	Ф32 А-III L=5940	4	37.5КГ
А4	6		1.020-1/83 2-15 08-04	СТЕРЖЕНЬ ОТДЕЛЬНЫЙ	19	
				СТ. ОТД. ГОСТ 5781-82		
ВЧ	7		6.011.650	Ф6 А-I L=650	4	0.14КГ
				1.020-1/83.2-10 06-17		
				КП-111		
				СБОРОЧНЫЕ ЕДИНИЦЫ		
А4	1		1.020-1/83 2-15 09-01	СЕТКА КОСВ. АРМ. СКА-3	3	
А4	2		1.020-1/83 2-15 10-01	СЕТКА КОСВ. АРМ. СКА-4	3	
А4	3		1.020-1/83 2-15 02	СЕТКА С-2	1	
А4	4		1.020-1/83 2-15 14	ИЗДЕЛИЕ ЗАКЛАДНОЕ МН-10	1	
				ДЕТАЛИ		

САВЧЕНКО
ОПЕРАТОР ТЛП КОРТ
ЭПВЦ Киев ЗНИИЭП
ВЗАМ.ИНВ.№
ПОДПИСЬ И ДАТА
ИНВ.№ПОДЛ.

1.020-1/83.2-10 06 — ЛИСТ 5

ФОРМАТ А4

ФОРМАТ	ЗОНА	ПОЗ.	ОБОЗНАЧЕНИЕ	НАИМЕНОВАНИЕ	КОЛ	ПРИМЕЧАНИЕ
				СТ. ОТД. ГОСТ 5781-82.		
БЧ	5		32.013.5940	Ф32 А-Ш L=5940	4	37.5КГ
А4	6		1.020-1/83.2-15 08-04	СТЕРЖЕНЬ ОТДЕЛЬНЫЙ	19	
				СТ. ОТД. ГОСТ 5781-82		
ВЧ	7		6.011.650	Ф6 А-I L=650	4	0.14КГ
				1.020-1/83.2-10 06-18		
				КП-II2		
				СБОРОЧНЫЕ ЕДИНИЦЫ		
А4	1		1.020-1/83.2-15 09-01	СЕТКА КОСВ. АРМ. СКА-3	3	
А4	2		1.020-1/83.2-15 10-01	СЕТКА КОСВ. АРМ. СКА-4	3	
А4	3		1.020-1/83.2-15 02	СЕТКА С-2	1	
А4	4		1.020-1/83.2-15 13	ИЗДЕЛИЕ ЗАКЛАДНОЕ МН-9	1	
				ДЕТАЛИ		
				СТ. ОТД. ГОСТ 5781-82		
БЧ	5		32.013.5940	Ф32 А-Ш L=5940	4	37.5КГ
А4	6		1.020-1/83.2-15 08-04	СТЕРЖЕНЬ ОТДЕЛЬНЫЙ	19	
				СТ. ОТД. ГОСТ 5781-82		
ВЧ	7		6.011.650	Ф6 А-I L=650	4	0.14КГ
				1.020-1/83.2-10 06-19		
				КП-II3		
				СБОРОЧНЫЕ ЕДИНИЦЫ		
А4	1		1.020-1/83.2-15 09-01	СЕТКА КОСВ. АРМ. СКА-3	3	
А4	2		1.020-1/83.2-15 10-01	СЕТКА КОСВ. АРМ. СКА-4	3	
А4	3		1.020-1/83.2-15 02	СЕТКА С-2	1	
А4	4		1.020-1/83.2-15 14-01	ИЗДЕЛИЕ ЗАКЛАДНОЕ МН-12	1	
				ДЕТАЛИ		
				СТ. ОТД. ГОСТ 5781-82		
БЧ	5		32.013.5940	Ф32 А-Ш L=5940	4	37.5КГ
А4	6		1.020-1/83.2-15 08-04	СТЕРЖЕНЬ ОТДЕЛЬНЫЙ	19	
				СТ. ОТД. ГОСТ 5781-82		
ВЧ	7		6.011.650	Ф6 А-I L=650	4	0.14КГ
				1.020-1/83.2-10 06-20		
				КП-II4		
				СБОРОЧНЫЕ ЕДИНИЦЫ		
А4	1		1.020-1/83.2-15 09-01	СЕТКА КОСВ. АРМ. СКА-3	3	
А4	2		1.020-1/83.2-15 10-01	СЕТКА КОСВ. АРМ. СКА-4	3	
А4	3		1.020-1/83.2-15 02	СЕТКА С-2	1	
А4	4		1.020-1/83.2-15 13-01	ИЗДЕЛИЕ ЗАКЛАДНОЕ МН-11	1	
				ДЕТАЛИ		
				СТ. ОТД. ГОСТ 5781-82		
БЧ	5		32.013.5940	Ф32 А-Ш L=5940	4	37.5КГ
А4	6		1.020-1/83.2-15 08-04	СТЕРЖЕНЬ ОТДЕЛЬНЫЙ	19	
				СТ. ОТД. ГОСТ 5781-82		
ВЧ	7		6.011.650	Ф6 А-I L=650	4	0.14КГ
				1.020-1/83.2-10 06-21		
				КП-II5		
				СБОРОЧНЫЕ ЕДИНИЦЫ		

ЭПВЦ Киев ЗНИИЭП — ОПЕРАТОР ТЛП КОРТ — САВЧЕНКО

ВЗАМ ИНВ № — ПОДПИСЬ И ДАТА — ИНВ № ПОДЛ

1.020-1/83.2-10 06 — ЛИСТ 6

ФОРМАТ А4

ФОРМАТ	ЗОНА	ПОЗ.	ОБОЗНАЧЕНИЕ	НАИМЕНОВАНИЕ	КОЛ	ПРИМЕЧАНИЕ
А4	1		1.020-1/83.2-15 09-01	СЕТКА КОСВ. АРМ. СКА-3	5	
А4	2		1.020-1/83.2-15 10-01	СЕТКА КОСВ. АРМ. СКА-4	3	
А4	3		1.020-1/83.2-15 02	СЕТКА С-2	1	
А4	4		1.020-1/83.2-15 12	ИЗДЕЛИЕ ЗАКЛАДНОЕ МН-6	1	
				ДЕТАЛИ		
				СТ. ОТД. ГОСТ 5781-82		
БЧ	5		40.013.5940	Ф40 А-Ш L=5940	4	58.6КГ
А4	6		1.020-1/83.2-15 08-05	СТЕРЖЕНЬ ОТДЕЛЬНЫЙ	19	
				СТ. ОТД. ГОСТ 5781-82		
ВЧ	7		6.011.650	Ф6 А-I L=650	4	0.14КГ
				1.020-1/83.2-10 06-22		
				КП-II6		
				СБОРОЧНЫЕ ЕДИНИЦЫ		
А4	1		1.020-1/83.2-15 09-01	СЕТКА КОСВ. АРМ. СКА-3	5	
А4	2		1.020-1/83.2-15 10-01	СЕТКА КОСВ. АРМ. СКА-4	3	
А4	3		1.020-1/83.2-15 02	СЕТКА С-2	1	
А4	4		1.020-1/83.2-15 11	ИЗДЕЛИЕ ЗАКЛАДНОЕ МН-5	1	
				ДЕТАЛИ		
				СТ. ОТД. ГОСТ 5781-82		
БЧ	5		40.013.5940	Ф40 А-Ш L=5940	4	58.6КГ
А4	6		1.020-1/83.2-15 08-05	СТЕРЖЕНЬ ОТДЕЛЬНЫЙ	19	
				СТ. ОТД. ГОСТ 5781-82		
ВЧ	7		6.011.650	Ф6 А-I L=650	4	0.14КГ
				1.020-1/83.2-10 06-23		
				КП-II7		
				СБОРОЧНЫЕ ЕДИНИЦЫ		
А4	1		1.020-1/83.2-15 09-01	СЕТКА КОСВ. АРМ. СКА-3	5	
А4	2		1.020-1/83.2-15 10-01	СЕТКА КОСВ. АРМ. СКА-4	3	
А4	3		1.020-1/83.2-15 02	СЕТКА С-2	1	
А4	4		1.020-1/83.2-15 12-01	ИЗДЕЛИЕ ЗАКЛАДНОЕ МН-8	1	
				ДЕТАЛИ		
				СТ. ОТД. ГОСТ 5781-82		
БЧ	5		40.013.5940	Ф40 А-Ш L=5940	4	58.6КГ
А4	6		1.020-1/83.2-15 08-05	СТЕРЖЕНЬ ОТДЕЛЬНЫЙ	19	
				СТ. ОТД. ГОСТ 5781-82		
ВЧ	7		6.011.650	Ф6 А-I L=650	4	0.14КГ
				1.020-1/83.2-10 06-24		
				КП-II8		
				СБОРОЧНЫЕ ЕДИНИЦЫ		
А4	1		1.020-1/83.2-15 09-01	СЕТКА КОСВ. АРМ. СКА-3	5	
А4	2		1.020-1/83.2-15 10-01	СЕТКА КОСВ. АРМ. СКА-4	3	
А4	3		1.020-1/83.2-15 02	СЕТКА С-2	1	
А4	4		1.020-1/83.2-15 11-01	ИЗДЕЛИЕ ЗАКЛАДНОЕ МН-7	1	
				ДЕТАЛИ		
				СТ. ОТД. ГОСТ 5781-82		
БЧ	5		40.013.5940	Ф40 А-Ш L=5940	4	58.6КГ
А4	6		1.020-1/83.2-15 08-05	СТЕРЖЕНЬ ОТДЕЛЬНЫЙ	19	
				СТ. ОТД. ГОСТ 5781-82		
ВЧ	7		6.011.650	Ф6 А-I L=650	4	0.14КГ

ЭПВЦ Киев ЗНИИЭП — ОПЕРАТОР ТЛП КОРТ — САВЧЕНКО

ВЗАМ ИНВ № — ПОДПИСЬ И ДАТА — ИНВ № ПОДЛ

1.020-1/83.2-10 06 — ЛИСТ 7

ФОРМАТ А4

ФОРМАТ	ЗОНА	ПОЗ.	ОБОЗНАЧЕНИЕ	НАИМЕНОВАНИЕ	КОЛ	ПРИМЕЧАНИЕ
				1.020-1/83.2-10 06-25		
				КП-119		
				СБОРОЧНЫЕ ЕДИНИЦЫ		
А4	1		1.020-1/83.2-15 09-01	СЕТКА КОСВ. АРМ. СКА-3	5	
А4	2		1.020-1/83.2-15 10-01	СЕТКА КОСВ. АРМ. СКА-4	3	
А4	3		1.020-1/83.2-15 02	СЕТКА С-2	1	
				ДЕТАЛИ		
				СТ. ОТД. ГОСТ 5781-82		
БЧ	5		40.013.5940	Ф40 А-III L=5940	4	58.6КГ
А4	6		1.020-1/83.2-15 08-05	СТЕРЖЕНЬ ОТДЕЛЬНЫЙ	19	
				СТ. ОТД. ГОСТ 5781-82		
БЧ	7		6.011.650	Ф6 А-I L=650	4	0.14КГ
				1.020-1/83.2-10 06-26		
				КП-120		
				СБОРОЧНЫЕ ЕДИНИЦЫ		
А4	1		1.020-1/83.2-15 09-01	СЕТКА КОСВ. АРМ. СКА-3	5	
А4	2		1.020-1/83.2-15 10-01	СЕТКА КОСВ. АРМ. СКА-4	3	
А4	3		1.020-1/83.2-15 02	СЕТКА С-2	1	
А4	4		1.020-1/83.2-15 14	ИЗДЕЛИЕ ЗАКЛАДНОЕ МН-10	1	
				ДЕТАЛИ		
				СТ. ОТД. ГОСТ 5781-82		
БЧ	5		40.013.5940	Ф40 А-III L=5940	4	58.6КГ
А4	6		1.020-1/83.2-15 08-05	СТЕРЖЕНЬ ОТДЕЛЬНЫЙ	19	
				СТ. ОТД. ГОСТ 5781-82		
БЧ	7		6.011.650	Ф6 А-I L=650	4	0.14КГ
				1.020-1/83.2-10 06-27		
				КП-121		
				СБОРОЧНЫЕ ЕДИНИЦЫ		
А4	1		1.020-1/83.2-15 09-01	СЕТКА КОСВ. АРМ. СКА-3	5	
А4	2		1.020-1/83.2-15 10-01	СЕТКА КОСВ. АРМ. СКА-4	3	
А4	3		1.020-1/83.2-15 02	СЕТКА С-2	1	
А4	4		1.020-1/83.2-15 13	ИЗДЕЛИЕ ЗАКЛАДНОЕ МН-9	1	
				ДЕТАЛИ		
				СТ. ОТД. ГОСТ 5781-82		
БЧ	5		40.013.5940	Ф40 А-III L=5940	4	58.6КГ
А4	6		1.020-1/83.2-15 08-05	СТЕРЖЕНЬ ОТДЕЛЬНЫЙ	19	
				СТ. ОТД. ГОСТ 5781-82		
БЧ	7		6.011.650	Ф6 А-I L=650	4	0.14КГ
				1.020-1/83.2-10 06-28		
				КП-122		
				СБОРОЧНЫЕ ЕДИНИЦЫ		
А4	1		1.020-1/83.2-15 09-01	СЕТКА КОСВ. АРМ. СКА-3	5	
А4	2		1.020-1/83.2-15 10-01	СЕТКА КОСВ. АРМ. СКА-4	3	
А4	3		1.020-1/83.2-15 02	СЕТКА С-2	1	
А4	4		1.020-1/83.2-15 14-01	ИЗДЕЛИЕ ЗАКЛАДНОЕ МН-12	1	
				ДЕТАЛИ		
				СТ. ОТД. ГОСТ 5781-82		
БЧ	5		40.013.5940	Ф40 А-III L=5940	4	58.6КГ
А4	6		1.020-1/83.2-15 08-05	СТЕРЖЕНЬ ОТДЕЛЬНЫЙ	19	

САБЧЕНКО
ОПЕРАТОР ТЛП КОРТ
ЭПВЦ Киев ЗНИИЭП
ВЗАМ.ИНВ № | ПОДПИСЬ И ДАТА | ИНВ №ПОДЛ

1.020-1/83.2-10 06

ЛИСТ 8

ФОРМАТ А4

ФОРМАТ	ЗОНА	ПОЗ.	ОБОЗНАЧЕНИЕ	НАИМЕНОВАНИЕ	КОЛ	ПРИМЕЧАНИЕ
				СТ. ОТД. ГОСТ 5781-82		
БЧ	7		6.011.650	Ф6 А-I L=650	4	0.14КГ
				1.020-1/83.2-10 06-29		
				КП-123		
				СБОРОЧНЫЕ ЕДИНИЦЫ		
А4	1		1.020-1/83.2-15 09-01	СЕТКА КОСВ. АРМ. СКА-3	5	
А4	2		1.020-1/83.2-15 10-01	СЕТКА КОСВ. АРМ. СКА-4	3	
А4	3		1.020-1/83.2-15 02	СЕТКА С-2	1	
А4	4		1.020-1/83.2-15 13-01	ИЗДЕЛИЕ ЗАКЛАДНОЕ МН-11	1	
				ДЕТАЛИ		
				СТ. ОТД. ГОСТ 5781-82		
БЧ	5		40.013.5940	Ф40 А-III L=5940	4	58.6КГ
А4	6		1.020-1/83.2-15 08-05	СТЕРЖЕНЬ ОТДЕЛЬНЫЙ	19	
				СТ. ОТД. ГОСТ 5781-82		
БЧ	7		6.011.650	Ф6 А-I L=650	4	0.14КГ

САБЧЕНКО
ОПЕРАТОР ТЛП КОРТ
ЭПВЦ Киев ЗНИИЭП
ВЗАМ.ИНВ № | ПОДПИСЬ И ДАТА | ИНВ №ПОДЛ

1.020-1/83.2-10 06

ЛИСТ 9

ФОРМАТ А4

ОБОЗНАЧЕНИЕ	МАРКА	РИС	А	У2	У3	У4	МАССА, кг
I.020-I/83.2-I0 06	КП- 94	2	350	7	-	3	84,25
-0I	КП- 95	2	350	7	-	3	87,84
-02	КП- 96	3	350	7	-	-	75,0I
-03	КП- 97	I	350	7	2	-	94,89
-04	КП- 98	2	350	7	-	3	89,08
-05	КП- 99	I	350	7	2	-	99,60
-06	КП-I00	2	350	7	-	3	92,67
-07	КП-I0I	3	350	7	-	-	79,84
-08	КП-I02	I	350	7	4	-	I08,I6
-09	КП-I03	2	350	7	-	5	I00,44
-I0	КП-I04	I	350	7	4	-	II4,7I
-II	КП-I05	2	350	7	-	5	I05,22
-I2	КП-I06	I	650	9	2	-	I94,2I
-I3	КП-I07	2	650	9	-	3	I88,4I
-I4	КП-I08	I	650	9	2	-	I98,92
-I5	КП-I09	2	650	9	-	3	I92,00
-I6	КП-II0	3	650	9	-	-	I79,I7
-I7	КП-III	I	650	9	4	-	207,48
-I8	КП-II2	2	650	9	-	5	I99,76
-I9	КП-II3	I	650	9	4	-	2I4,04
-20	КП-II4	2	650	9	-	5	204,54
-2I	КП-II5	I	650	I3	2	-	29I,82
-22	КП-II6	2	650	I3	-	3	286,02
-23	КП-II7	I	650	I3	2	-	296,53
-24	КП-II8	2	650	I3	-	3	289,6I
-25	КП-II9	3	650	I3	-	-	276,78
-26	КП-I20	I	650	I3	4	-	305,09
-27	КП-I2I	2	650	I3	-	5	297,37
-28	КП-I22	I	650	I3	4	-	3II,65
-29	КП-I23	2	650	I3	-	5	302,I5

РИС. 1

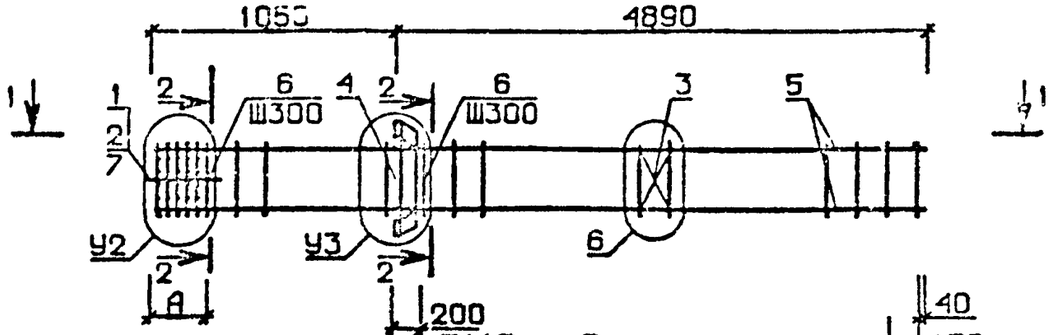

РИС. 2

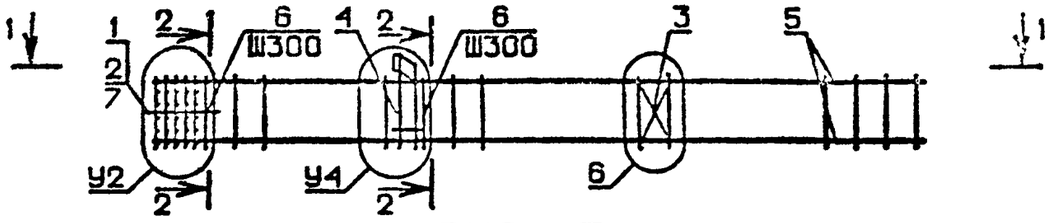

РИС. 3

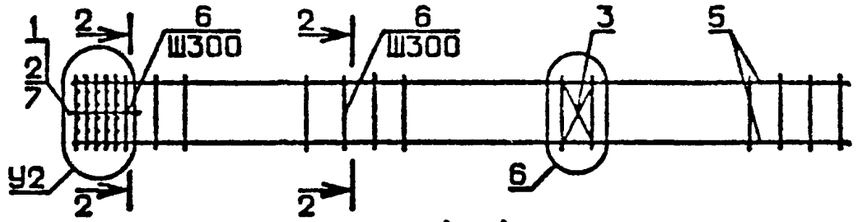

1-1

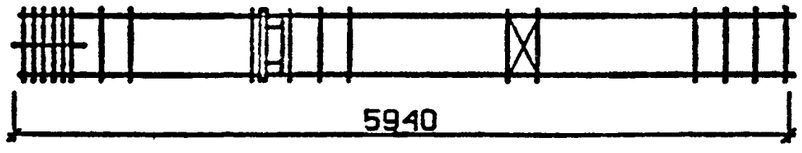

N УЗЛА	N ДОКУМЕНТА
2	1.020-1/83.2-10 ООУ Л 1
3	Л 1
4	Л 2
5	Л 2
6	Л 2
7	Л 3
9	Л 3
13	Л 3
15	Л 2

2-2

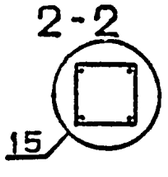

НАЧ. ОТД	Волынский	
Н.КОНТР	Григорев	
ГЛ.КОНСТР	Шац	
ГИП	Колдашева	
РАЗРАБ.	Сливина	
ПРОВЕРИЛ	Никонорова	
ИСПОЛНИЛ	Богданова	

1.020-1/83.2-10 06 СБ

КАРКАС ПРОСТРАНСТВЕННЫЙ КП

СТАДИЯ	МАССА	МАСШТАБ
Р	СМ ТАБЛ	
ЛИСТ	ЛИСТОВ 1	

ЦНИИЭП торгово-бытовых зданий и туристских комплексов

ЭПВЦ КиевЗНИИЭП | ОПЕРАТОР ТЛП КОРТ | ЗЦЕНКО

ВЗАМ. ИНВ.№ | ПОДПИСЬ И ДАТА | ИНВ.№ ПОДЛ.

ФОРМАТ А3

ФОРМАТ	ЗОНА	ПОЗ.	ОБОЗНАЧЕНИЕ	НАИМЕНОВАНИЕ	КОЛ.	ПРИМЕЧАНИЕ
				ДОКУМЕНТАЦИЯ		
А3			1.020-1/83.2-10 07СБ	СБОРОЧНЫЙ ЧЕРТЕЖ		
А3			1.020-1/83.2-10 00У	УЗЛЫ АРМАТУРНЫЕ		
А3			1.020-1/83.2-10 00ТО	ТЕХНИЧЕСКОЕ ОПИСАНИЕ		
				ПЕРЕМЕННЫЕ ДАННЫЕ ДЛЯ ИСПОЛНЕНИЙ:		
				1.020-1/83.2-10 07 КП-124		
				СБОРОЧНЫЕ ЕДИНИЦЫ		
А4	1		1.020-1/83.2-15 09-01	СЕТКА КОСВ. АРМ. СКА-3	5	
А4	2		1.020-1/83.2-15 10-01	СЕТКА КОСВ. АРМ. СКА-4	3	
А4	3		1.020-1/83.2-15 02	СЕТКА С-2	1	
А4	4		1.020-1/83.2-15 12-01	ИЗДЕЛИЕ ЗАКЛАДНОЕ МН-8	1	
				ДЕТАЛИ		
				СТ. ОТД. ГОСТ 5781-82		
БЧ	5		40.013.5940	Ф40 А-II L=5940	4	58.6КГ
БЧ	6		32.013.5490	Ф32 А-II L=5490	4	34.7КГ
А4	7		1.020-1/83.2-15 08-05	СТЕРЖЕНЬ ОТДЕЛЬНЫЙ	19	
				СТ. ОТД. ГОСТ 5781-82		
БЧ	8		6.011.650	Ф6 А-I L=650	4	0.14КГ
				1.020-1/83.2-10 07-01 КП-125		
				СБОРОЧНЫЕ ЕДИНИЦЫ		
А4	1		1.020-1/83.2-15 09-01	СЕТКА КОСВ. АРМ. СКА-3	5	
А4	2		1.020-1/83.2-15 10-01	СЕТКА КОСВ. АРМ. СКА-4	3	
А4	3		1.020-1/83.2-15 02	СЕТКА С-2	1	
А4	4		1.020-1/83.2-15 11-01	ИЗДЕЛИЕ ЗАКЛАДНОЕ МН-7	1	
				ДЕТАЛИ		
				СТ. ОТД. ГОСТ 5781-82		
БЧ	5		40.013.5940	Ф40 А-II L=5940	4	58.6КГ
БЧ	6		32.013.5490	Ф32 А-II L=5490	4	34.7КГ
А4	7		1.020-1/83.2-15 08-05	СТЕРЖЕНЬ ОТДЕЛЬНЫЙ	19	
				СТ. ОТД. ГОСТ 5781-82		
БЧ	8		6.011.650	Ф6 А-I L=650	4	0.14КГ
				1.020-1/83.2-10 07-02 КП-126		
				СБОРОЧНЫЕ ЕДИНИЦЫ		
А4	1		1.020-1/83.2-15 09-01	СЕТКА КОСВ. АРМ. СКА-3	5	
А4	2		1.020-1/83.2-15 10-01	СЕТКА КОСВ. АРМ. СКА-4	3	
А4	3		1.020-1/83.2-15 02	СЕТКА С-2	1	
А4	4		1.020-1/83.2-15 12	ИЗДЕЛИЕ ЗАКЛАДНОЕ МН-6	1	
				ДЕТАЛИ		

САВЧЕНКО

ОПЕРАТОР ТПП КОРТ

ЭПВЦ КиевЗНИИЭП

ВЗАМ. ИНВ.№

ПОДПИСЬ И ДАТА

ИНВ.№ ПОДЛ.

НАЧ.ОТД.	Волынский	
Н.КОНТР.	Григорьев	
ГЛ.КОНСТР.	Шац	
ГИП	Никоноров	
РАЗРАБ.	Богданова	
ПРОВЕРИЛ	Колдышева	
ИСПОЛНИЛ	Лакеева	

1.020-1/83.2-10 07

КАРКАС ПРОСТРАНСТВЕННЫЙ КП-124 - КП-140

СТАДИЯ	ЛИСТ	ЛИСТОВ
Р	1	6

ЦНИИЭП торгово-бытовых зданий и туристских комплексов

ФОРМАТ А4

ФОРМАТ	ЗОНА	ПОЗ.	ОБОЗНАЧЕНИЕ	НАИМЕНОВАНИЕ	КОЛ.	ПРИМЕЧАНИЕ
				СТ. ОТД. ГОСТ 5781-82		
БЧ	5		40.013.5940	Ф40 А-II L=5940	4	58.6КГ
БЧ	6		40.013.5490	Ф40 А-II L=5490	4	54.2КГ
А4	7		1.020-1/83.2-15 08-05	СТЕРЖЕНЬ ОТДЕЛЬНЫЙ	19	
				СТ. ОТД. ГОСТ 5781-82		
БЧ	8		6.011.650	Ф6 А-I L=650	4	0.14КГ
				1.020-1/83.2-10 07-03 КП-127		
				СБОРОЧНЫЕ ЕДИНИЦЫ		
А4	1		1.020-1/83.2-15 09-01	СЕТКА КОСВ. АРМ. СКА-3	5	
А4	2		1.020-1/83.2-15 10-01	СЕТКА КОСВ. АРМ. СКА-4	3	
А4	3		1.020-1/83.2-15 02	СЕТКА С-2	1	
А4	4		1.020-1/83.2-15 11	ИЗДЕЛИЕ ЗАКЛАДНОЕ МН-5	1	
				ДЕТАЛИ		
				СТ. ОТД. ГОСТ 5781-82		
БЧ	5		40.013.5940	Ф40 А-II L=5940	4	58.6КГ
БЧ	6		40.013.5490	Ф40 А-II L=5490	4	54.2КГ
А4	7		1.020-1/83.2-15 08-05	СТЕРЖЕНЬ ОТДЕЛЬНЫЙ	19	
				СТ. ОТД. ГОСТ 5781-82		
БЧ	8		6.011.650	Ф6 А-I L=650	4	0.14КГ
				1.020-1/83.2-10 07-04 КП-128		
				СБОРОЧНЫЕ ЕДИНИЦЫ		
А4	1		1.020-1/83.2-15 09-01	СЕТКА КОСВ. АРМ. СКА-3	5	
А4	2		1.020-1/83.2-15 10-01	СЕТКА КОСВ. АРМ. СКА-4	3	
А4	3		1.020-1/83.2-15 02	СЕТКА С-2	1	
А4	4		1.020-1/83.2-15 12-01	ИЗДЕЛИЕ ЗАКЛАДНОЕ МН-8	1	
				ДЕТАЛИ		
				СТ. ОТД. ГОСТ 5781-82		
БЧ	5		40.013.5940	Ф40 А-II L=5940	4	58.6КГ
БЧ	6		40.013.5490	Ф40 А-II L=5490	4	54.2КГ
А4	7		1.020-1/83.2-15 08-05	СТЕРЖЕНЬ ОТДЕЛЬНЫЙ	19	
				СТ. ОТД. ГОСТ 5781-82		
БЧ	8		6.011.650	Ф6 А-I L=650	4	0.14КГ
				1.020-1/83.2-10 07-05 КП-129		
				СБОРОЧНЫЕ ЕДИНИЦЫ		
А4	1		1.020-1/83.2-15 09-01	СЕТКА КОСВ. АРМ. СКА-3	5	
А4	2		1.020-1/83.2-15 10-01	СЕТКА КОСВ. АРМ. СКА-4	3	
А4	3		1.020-1/83.2-15 02	СЕТКА С-2	1	
А4	4		1.020-1/83.2-15 11-01	ИЗДЕЛИЕ ЗАКЛАДНОЕ МН-7	1	
				ДЕТАЛИ		
				СТ. ОТД. ГОСТ 5781-82		
БЧ	5		40.013.5940	Ф40 А-II L=5940	4	58.6КГ
БЧ	6		40.013.5490	Ф40 А-II L=5490	4	54.2КГ
А4	7		1.020-1/83.2-15 03-05	СТЕРЖЕНЬ ОТДЕЛЬНЫЙ	19	
				СТ. ОТД. ГОСТ 5781-82		
БЧ	8		6.011.650	Ф6 А-I L=650	4	0.14КГ

САВЧЕНКО

ОПЕРАТОР ТПП КОРТ

ЭПВЦ КиевЗНИИЭП

ВЗАМ. ИНВ.№

ПОДПИСЬ И ДАТА

ИНВ.№ ПОДЛ.

1.020-1/83.2-10 07

ЛИСТ 2

ФОРМАТ	ЗОНА	ПОЗ.	ОБОЗНАЧЕНИЕ	НАИМЕНОВАНИЕ	КОЛ	ПРИМЕЧАНИЕ
				1.020-1/83.2-10 07-06 КП-130		
				СБОРОЧНЫЕ ЕДИНИЦЫ		
А4		1	1.020-1/83.2-15 09-01	СЕТКА КОСВ. АРМ. СКА-3	5	
А4		2	1.020-1/83.2-15 10-01	СЕТКА КОСВ. АРМ. СКА-4	3	
А4		3	1.020-1/83.2-15 02	СЕТКА С-2	1	
				ДЕТАЛИ		
				СТ. ОТД. ГОСТ 5781-82		
БЧ		5	40.013.5940	Ф40 А-III L=5940	4	58.6КГ
БЧ		6	40.013.5490	Ф40 А-III L=5490	4	54.2КГ
А4		7	1.020-1/83.2-15 08-05	СТЕРЖЕНЬ ОТДЕЛЬНЫЙ	19	
				СТ. ОТД. ГОСТ 5781-82		
БЧ		8	6.011.650	Ф6 А-I L=650	4	0.14КГ
				1.020-1/83.2-10 07-07 КП-131		
				СБОРОЧНЫЕ ЕДИНИЦЫ		
А4		1	1.020-1/83.2-15 09-01	СЕТКА КОСВ. АРМ. СКА-3	5	
А4		2	1.020-1/83.2-15 10-01	СЕТКА КОСВ. АРМ. СКА-4	3	
А4		3	1.020-1/83.2-15 02	СЕТКА С-2	1	
А4		4	1.020-1/83.2-15 14	ИЗДЕЛИЕ ЗАКЛАДНОЕ МН-10	1	
				ДЕТАЛИ		
				СТ. ОТД. ГОСТ 5781-82		
БЧ		5	40.013.5940	Ф40 А-III L=5940	4	58.6КГ
БЧ		6	20.013.5490	Ф20 А-III L=5490	4	13.5КГ
А4		7	1.020-1/83.2-15 08-05	СТЕРЖЕНЬ ОТДЕЛЬНЫЙ	19	
				СТ. ОТД. ГОСТ 5781-82		
БЧ		8	6.011.650	Ф6 А-I L=650	4	0.14КГ
				1.020-1/83.2-10 07-08 КП-132		
				СБОРОЧНЫЕ ЕДИНИЦЫ		
А4		1	1.020-1/83.2-15 09-01	СЕТКА КОСВ. АРМ. СКА-3	5	
А4		2	1.020-1/83.2-15 10-01	СЕТКА КОСВ. АРМ. СКА-4	3	
А4		3	1.020-1/83.2-15 02	СЕТКА С-2	1	
А4		4	1.020-1/83.2-15 13	ИЗДЕЛИЕ ЗАКЛАДНОЕ МН-9	1	
				ДЕТАЛИ		
				СТ. ОТД. ГОСТ 5781-82		
БЧ		5	40.013.5940	Ф40 А-III L=5940	4	58.6КГ
БЧ		6	20.013.5490	Ф20 А-III L=5490	4	13.5КГ
А4		7	1.020-1/83.2-15 08-05	СТЕРЖЕНЬ ОТДЕЛЬНЫЙ	19	
				СТ. ОТД. ГОСТ 5781-82		
БЧ		8	6.011.650	Ф6 А-I L=650	4	0.14КГ
				1.020-1/83.2-10 07-09 КП-133		
				СБОРОЧНЫЕ ЕДИНИЦЫ		
А4		1	1.020-1/83.2-15 09-01	СЕТКА КОСВ. АРМ. СКА-3	5	
А4		2	1.020-1/83.2-15 10-01	СЕТКА КОСВ. АРМ. СКА-4	3	
А4		3	1.020-1/83.2-15 02	СЕТКА С-2	1	
А4		4	1.020-1/83.2-15 14-01	ИЗДЕЛИЕ ЗАКЛАДНОЕ МН-12	1	
				ДЕТАЛИ		

ЭПВЦ Киев ЗНИИЭП | ОПЕРАТОР ТЛП КОРТ | САВЧЕНКО

ВЗАМ.ИНВ.№ | ПОДПИСЬ И ДАТА | ИНВ.№ПОДЛ.

1.020-1/83.2-10 07

ЛИСТ 3

ФОРМАТ А4

ФОРМАТ	ЗОНА	ПОЗ.	ОБОЗНАЧЕНИЕ	НАИМЕНОВАНИЕ	КОЛ	ПРИМЕЧАНИЕ
				СТ. ОТД. ГОСТ 5781-82		
БЧ		5	40.013.5940	Ф40 А-III L=5940	4	58.6КГ
БЧ		6	20.013.5490	Ф20 А-III L=5490	4	13.5КГ
А4		7	1.020-1/83.2-15 08-05	СТЕРЖЕНЬ ОТДЕЛЬНЫЙ	19	
				СТ. ОТД. ГОСТ 5781-82		
БЧ		8	6.011.650	Ф6 А-I L=650	4	0.14КГ
				1.020-1/83.2-10 07-10 КП-134		
				СБОРОЧНЫЕ ЕДИНИЦЫ		
А4		1	1.020-1/83.2-15 09-01	СЕТКА КОСВ. АРМ. СКА-3	5	
А4		2	1.020-1/83.2-15 10-01	СЕТКА КОСВ. АРМ. СКА-4	3	
А4		3	1.020-1/83.2-15 02	СЕТКА С-2	1	
А4		4	1.020-1/83.2-15 13-01	ИЗДЕЛИЕ ЗАКЛАДНОЕ МН-11	1	
				ДЕТАЛИ		
				СТ. ОТД. ГОСТ 5781-82		
БЧ		5	40.013.5940	Ф40 А-III L=5940	4	58.6КГ
БЧ		6	20.013.5490	Ф20 А-III L=5490	4	13.5КГ
А4		7	1.020-1/83.2-15 08-05	СТЕРЖЕНЬ ОТДЕЛЬНЫЙ	19	
				СТ. ОТД. ГОСТ 5781-82		
БЧ		8	6.011.650	Ф6 А-I L=650	4	0.14КГ
				1.020-1/83.2-10 07-11 КП-135		
				СБОРОЧНЫЕ ЕДИНИЦЫ		
А4		1	1.020-1/83.2-15 09-01	СЕТКА КОСВ. АРМ. СКА-3	5	
А4		2	1.020-1/83.2-15 10-01	СЕТКА КОСВ. АРМ. СКА-4	3	
А4		3	1.020-1/83.2-15 02	СЕТКА С-2	1	
А4		4	1.020-1/83.2-15 14-01	ИЗДЕЛИЕ ЗАКЛАДНОЕ МН-12	1	
				ДЕТАЛИ		
				СТ. ОТД. ГОСТ 5781-82		
БЧ		5	40.013.5940	Ф40 А-III L=5940	4	58.6КГ
БЧ		6	32.013.5490	Ф32 А-III L=5490	4	34.7КГ
А4		7	1.020-1/83.2-15 08-05	СТЕРЖЕНЬ ОТДЕЛЬНЫЙ	19	
				СТ. ОТД. ГОСТ 5781-82		
БЧ		8	6.011.650	Ф6 А-I L=650	4	0.14КГ
				1.020-1/83.2-10 07-12 КП-136		
				СБОРОЧНЫЕ ЕДИНИЦЫ		
А4		1	1.020-1/83.2-15 09-01	СЕТКА КОСВ. АРМ. СКА-3	5	
А4		2	1.020-1/83.2-15 10-01	СЕТКА КОСВ. АРМ. СКА-4	3	
А4		3	1.020-1/83.2-15 02	СЕТКА С-2	1	
А4		4	1.020-1/83.2-15 13-01	ИЗДЕЛИЕ ЗАКЛАДНОЕ МН-11	1	
				ДЕТАЛИ		
				СТ. ОТД. ГОСТ 5781-82		
БЧ		5	40.013.5940	Ф40 А-III L=5940	4	58.6КГ
БЧ		6	32.013.5490	Ф32 А-III L=5490	4	34.7КГ
А4		7	1.020-1/83.2-15 08-05	СТЕРЖЕНЬ ОТДЕЛЬНЫЙ	19	
				СТ. ОТД. ГОСТ 5781-82		
БЧ		8	6.011.650	Ф6 А-I L=650	4	0.14КГ

ЭПВЦ Киев ЗНИИЭП | ОПЕРАТОР ТЛП КОРТ | САВЧЕНКО

ВЗАМ.ИНВ.№ | ПОДПИСЬ И ДАТА | ИНВ.№ПОДЛ.

1.020-1/83.2-10 07

ЛИСТ 4

ФОРМАТ А4

ЭПВЦ Киев ЗНИИЭП | САВЧЕНКО | ОПЕРАТОР ТЛП КОРТ

ФОРМАТ	ЗОНА	ПОЗ.	ОБОЗНАЧЕНИЕ	НАИМЕНОВАНИЕ	КОЛ	ПРИМЕЧАНИЕ
				1.020-1/83.2-10 07-13 КП-137		
				СБОРОЧНЫЕ ЕДИНИЦЫ		
А4		1	1.020-1/83.2-15 09-01	СЕТКА КОСВ. АРМ. СКА-3	5	
А4		2	1.020-1/83.2-15 10-01	СЕТКА КОСВ. АРМ. СКА-4	3	
А4		3	1.020-1/83.2-15 02	СЕТКА С-2	1	
А4		4	1.020-1/83.2-15 14	ИЗДЕЛИЕ ЗАКЛАДНОЕ МН-10	1	
				ДЕТАЛИ		
				СТ. ОТД. ГОСТ 5781-82		
ВЧ		5	40.013.5940	Ф40 А-III L=5940	4	58.6КГ
ВЧ		6	40.013.5490	Ф40 А-III L=5490	4	54.2КГ
А4		7	1.020-1/83.2-15 08-05	СТЕРЖЕНЬ ОТДЕЛЬНЫЙ	19	
				СТ. ОТД. ГОСТ 5781-82		
ВЧ		8	6.011.650	Ф6 А-I L=650	4	0.14КГ
				1.020-1/83.2-10 07-14 КП-138		
				СБОРОЧНЫЕ ЕДИНИЦЫ		
А4		1	1.020-1/83.2-15 09-01	СЕТКА КОСВ. АРМ. СКА-3	5	
А4		2	1.020-1/83.2-15 10-01	СЕТКА КОСВ. АРМ. СКА-4	3	
А4		3	1.020-1/83.2-15 02	СЕТКА С-2	1	
А4		4	1.020-1/83.2-15 13	ИЗДЕЛИЕ ЗАКЛАДНОЕ МН-9	1	
				ДЕТАЛИ		
				СТ. ОТД. ГОСТ 5781-82		
ВЧ		5	40.013.5940	Ф40 А-III L=5940	4	58.6КГ
ВЧ		6	40.013.5490	Ф40 А-III L=5490	4	54.2КГ
А4		7	1.020-1/83.2-15 08-05	СТЕРЖЕНЬ ОТДЕЛЬНЫЙ	19	
				СТ. ОТД. ГОСТ 5781-82		
ВЧ		8	6.011.650	Ф6 А-I L=650	4	0.14КГ
				1.020-1/83.2-10 07-15 КП-139		
				СБОРОЧНЫЕ ЕДИНИЦЫ		
А4		1	1.020-1/83.2-15 09-01	СЕТКА КОСВ. АРМ. СКА-3	5	
А4		2	1.020-1/83.2-15 10-01	СЕТКА КОСВ. АРМ. СКА-4	3	
А4		3	1.020-1/83.2-15 02	СЕТКА С-2	1	
А4		4	1.020-1/83.2-15 14-01	ИЗДЕЛИЕ ЗАКЛАДНОЕ МН-12	1	
				ДЕТАЛИ		
				СТ. ОТД. ГОСТ 5781-82		
ВЧ		5	40.013.5940	Ф40 А-III L=5940	4	58.6КГ
ВЧ		6	40.013.5490	Ф40 А-III L=5490	4	54.2КГ
А4		7	1.020-1/83.2-15 08-05	СТЕРЖЕНЬ ОТДЕЛЬНЫЙ	19	
				СТ. ОТД. ГОСТ 5781-82		
ВЧ		8	6.011.650	Ф6 А-I L=650	4	0.14КГ
				1.020-1/83.2-10 07-16 КП-140		
				СБОРОЧНЫЕ ЕДИНИЦЫ		
А4		1	1.020-1/83.2-15 09-01	СЕТКА КОСВ. АРМ. СКА-3	5	
А4		2	1.020-1/83.2-15 10-01	СЕТКА КОСВ. АРМ. СКА-4	3	
А4		3	1.020-1/83.2-15 02	СЕТКА С-2	1	
А4		4	1.020-1/83.2-15 13-01	ИЗДЕЛИЕ ЗАКЛАДНОЕ МН-11	1	

ВЗАМ.ИНВ.№ | ПОДПИСЬ И ДАТА | ИНВ.№ ПОДЛ.

1.020-1/83.2-10 07 | ЛИСТ 5

ФОРМАТ А4

ЭПВЦ Киев ЗНИИЭП | САВЧЕНКО | ОПЕРАТОР ТЛП КОРТ

ФОРМАТ	ЗОНА	ПОЗ.	ОБОЗНАЧЕНИЕ	НАИМЕНОВАНИЕ	КОЛ	ПРИМЕЧАНИЕ
				ДЕТАЛИ		
				СТ. ОТД. ГОСТ 5781-82		
ВЧ		5	40.013.5940	Ф40 А-III L=5940	4	58.6КГ
ВЧ		6	40.013.5490	Ф40 А-III L=5490	4	54.2КГ
А4		7	1.020-1/83.2-15 08-05	СТЕРЖЕНЬ ОТДЕЛЬНЫЙ	19	
				СТ. ОТД. ГОСТ 5781-82		
ВЧ		8	6.011.650	Ф6 А-I L=650	4	0.14КГ

ВЗАМ.ИНВ.№ | ПОДПИСЬ И ДАТА | ИНВ.№ ПОДЛ.

1.020-1/83.2-10 07 | ЛИСТ 6

ФОРМАТ А4

ОБОЗНАЧЕНИЕ	МАРКА	РИС	У3	У4	МАССА,кг
I.020-I/83.2-I0 07	КП-I24	I	2	-	435,I7
-0I	КП-I25	2	-	3	428,25
-02	КП-I26	I	2	-	508,45
-03	КП-I27	2	-	3	502,65
-04	КП-I28	I	2	-	5I3,I6
-05	КП-I29	2	-	3	506,24
-06	КП-I30	3	-	-	493,4I
-07	КП-I3I	I	4	-	359,25
-08	КП-I32	2	-	5	35I,53
-09	КП-I33	I	4	-	365,80
-I0	КП-I34	2	-	5	356,3I
-II	КП-I35	I	4	-	450,29
-I2	КП-I36	2	-	5	440,79
-I3	КП-I37	I	4	-	52I,72
-I4	КП-I38	2	-	5	5I4,00
-I5	КП-I39	I	4	-	528,27
-I6	КП-I40	2	-	5	5I8,79

РИС. 1

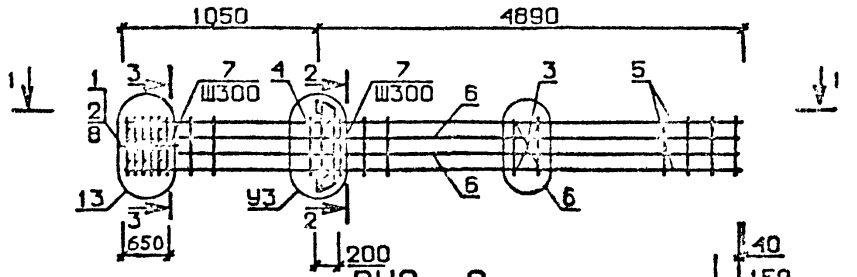

РИС. 2

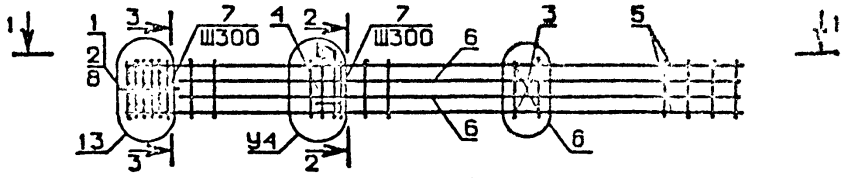

РИС. 3

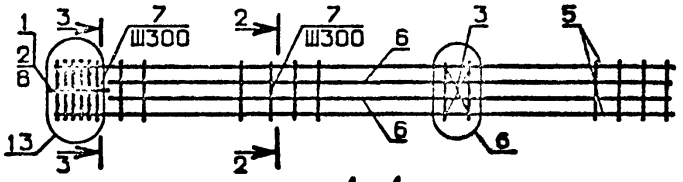

1-1

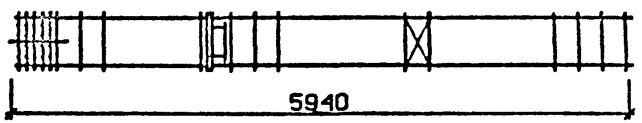

N УЗЛА	N ДОКУМЕНТА
2	1.020-1/83.2-10 ООУ П 1
3	П 1
4	П 2
5	П 2
6	П 2
13	П 3
15	П 2
17	П 2

2-2

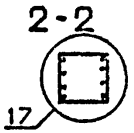

3-3

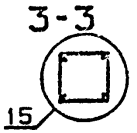

НАЧ ОТД	Волынский	
Н.КОНТР	Григорев	
Гл.КОНСТР	Шац	
ГИП	Никонорова	
РАЗРАБ.	Богданова	
ПРОВЕРИЛ	Колдашева	
ИСПОЛНИЛ	Алексеева	

1.020-1/83.2-10 07 СБ

КАРКАС ПРОСТРАНСТВЕННЫЙ КП

СТАДИЯ	МАССА	МАСШТАБ
Р	СМ ТАБЛ	

ЛИСТ | ЛИСТОВ 1

ЦНИИЭП торгово-бытовых зданий и туристских комплексов

1984 0 35

ФОРМАТ А3

ЭПВЦ КиевЗНИИЭП ОПЕРАТОР ТПП КОРТ ЧЕНКО

ВЗАМ. ИНВ № | ПОДПИСЬ И ДАТА | ИНВ №ПОДЛ

Формат	Зона	Поз	Обозначение	Наименование	Кол.	Примечание
				ДОКУМЕНТАЦИЯ		
А3			1.020-1/83.2-10 08СБ	СБОРОЧНЫЙ ЧЕРТЕЖ		
А3			1.020-1/83.2-10 00У	УЗЛЫ АРМАТУРНЫЕ		
А3			1.020-1/83.2-10 00ТО	ТЕХНИЧЕСКОЕ ОПИСАНИЕ		
			ПЕРЕМЕННЫЕ ДАННЫЕ	ДЛЯ ИСПОЛНЕНИЙ:		
				1.020-1/83.2-10 08 КП-141		
				СБОРОЧНЫЕ ЕДИНИЦЫ		
А4	1		1.020-1/83.2-15 09	СЕТКА КОСВ. АРМ. СКА-1	2	
А4	2		1.020-1/83.2-15 10	СЕТКА КОСВ. АРМ. СКА-2	3	
А4	3		1.020-1/83.2-15 02	СЕТКА С-2	2	
А4	4		1.020-1/83.2-15 12	ИЗДЕЛИЕ ЗАКЛАДНОЕ МН-6	2	
				ДЕТАЛИ		
				СТ. ОТД. ГОСТ 5781-82		
БЧ	5		20.013.10140	Ф20 А-Ш L=10140	4	25.0КГ
А4	6		1.020-1/83.2-15 08-03	СТЕРЖЕНЬ ОТДЕЛЬНЫЙ	34	
				СТ. ОТД. ГОСТ 5781-82		
БЧ	7		6.011.650	Ф6 А-I L=650	4	0.14КГ
				1.020-1/83.2-10 08-01 КП-142		
				СБОРОЧНЫЕ ЕДИНИЦЫ		
А4	1		1.020-1/83.2-15 09	СЕТКА КОСВ. АРМ. СКА-1	2	
А4	2		1.020-1/83.2-15 10	СЕТКА КОСВ. АРМ. СКА-2	3	
А4	3		1.020-1/83.2-15 02	СЕТКА С-2	2	
А4	4		1.020-1/83.2-15 11	ИЗДЕЛИЕ ЗАКЛАДНОЕ МН-5	2	
				ДЕТАЛИ		
				СТ. ОТД. ГОСТ 5781-82		
БЧ	5		20.013.10140	Ф20 А-Ш L=10140	4	25.0КГ
А4	6		1.020-1/83.2-15 08-03	СТЕРЖЕНЬ ОТДЕЛЬНЫЙ	34	
				СТ. ОТД. ГОСТ 5781-82		
БЧ	7		6.011.650	Ф6 А-I L=650	4	0.14КГ
				1.020-1/83.2-10 08-02 КП-143		
				СБОРОЧНЫЕ ЕДИНИЦЫ		
А4	1		1.020-1/83.2-15 09	СЕТКА КОСВ. АРМ. СКА-1	2	
А4	2		1.020-1/83.2-15 10	СЕТКА КОСВ. АРМ. СКА-2	3	
А4	3		1.020-1/83.2-15 02	СЕТКА С-2	2	
				ДЕТАЛИ		
				СТ. ОТД. ГОСТ 5781-82		
БЧ	5		20.013.10140	Ф20 А-Ш L=10140	4	25.0КГ
А4	6		1.020-1/83.2-15 08-03	СТЕРЖЕНЬ ОТДЕЛЬНЫЙ	34	

1.020-1/83.2-10 08

КАРКАС ПРОСТРАНСТВЕННЫЙ КП-141 - КП-154

Стадия	Лист	Листов
Р	I	4

ЦНИИЭП торгово-бытовых зданий и туристских комплексов

ЭПВЦ Киев ЗНИИЭП — Оператор ТПП КОРТ — Сдано

ВЗАМ. ИНВ. № — ПОДПИСЬ И ДАТА — ИНВ. № ПОДЛ.

ФОРМАТ А4

Формат	Зона	Поз	Обозначение	Наименование	Кол.	Примечание
				СТ. ОТД. ГОСТ 5781-82		
БЧ	7		6.011.650	Ф6 А-I L=650	4	0.14КГ
				1.020-1/83.2-10 08-03 КП-144		
				СБОРОЧНЫЕ ЕДИНИЦЫ		
А4	1		1.020-1/83.2-15 09-01	СЕТКА КОСВ. АРМ. СКА-3	2	
А4	2		1.020-1/83.2-15 10-01	СЕТКА КОСВ. АРМ. СКА-4	3	
А4	3		1.020-1/83.2-15 02	СЕТКА С-2	2	
А4	4		1.020-1/83.2-15 11-01	ИЗДЕЛИЕ ЗАКЛАДНОЕ МН-7	2	
				ДЕТАЛИ		
				СТ. ОТД. ГОСТ 5781-82		
БЧ	5		20.013.10140	Ф20 А-Ш L=10140	4	25.0КГ
А4	6		1.020-1/83.2-15 08-03	СТЕРЖЕНЬ ОТДЕЛЬНЫЙ	34	
				СТ. ОТД. ГОСТ 5781-82		
БЧ	7		6.011.650	Ф6 А-I L=650	4	0.14КГ
				1.020-1/83.2-10 08-04 КП-145		
				СБОРОЧНЫЕ ЕДИНИЦЫ		
А4	1		1.020-1/83.2-15 09-01	СЕТКА КОСВ. АРМ. СКА-3	2	
А4	2		1.020-1/83.2-15 10-01	СЕТКА КОСВ. АРМ. СКА-4	3	
А4	3		1.020-1/83.2-15 02	СЕТКА С-2	2	
				ДЕТАЛИ		
				СТ. ОТД. ГОСТ 5781-82		
БЧ	5		20.013.10140	Ф20 А-Ш L=10140	4	25.0КГ
А4	6		1.020-1/83.2-15 08-03	СТЕРЖЕНЬ ОТДЕЛЬНЫЙ	34	
				СТ. ОТД. ГОСТ 5781-82		
БЧ	7		6.011.650	Ф6 А-I L=650	4	0.14КГ
				1.020-1/83.2-10 08-05 КП-146		
				СБОРОЧНЫЕ ЕДИНИЦЫ		
А4	1		1.020-1/83.2-15 09-01	СЕТКА КОСВ. АРМ. СКА-3	2	
А4	2		1.020-1/83.2-15 10-01	СЕТКА КОСВ. АРМ. СКА-4	3	
А4	3		1.020-1/83.2-15 02	СЕТКА С-2	2	
А4	4		1.020-1/83.2-15 12-01	ИЗДЕЛИЕ ЗАКЛАДНОЕ МН-8	2	
				ДЕТАЛИ		
				СТ. ОТД. ГОСТ 5781-82		
БЧ	5		20.013.10140	Ф20 А-Ш L=10140	4	25.0КГ
А4	6		1.020-1/83.2-15 08-03	СТЕРЖЕНЬ ОТДЕЛЬНЫЙ	34	
				СТ. ОТД. ГОСТ 5781-82		
БЧ	7		6.011.650	Ф6 А-I L=650	4	0.14КГ
				1.020-1/83.2-10 08-06 КП-147		
				СБОРОЧНЫЕ ЕДИНИЦЫ		
А4	1		1.020-1/83.2-15 09-01	СЕТКА КОСВ. АРМ. СКА-3	2	
А4	2		1.020-1/83.2-15 10-01	СЕТКА КОСВ. АРМ. СКА-4	3	
А4	3		1.020-1/83.2-15 02	СЕТКА С-2	2	
А4	4		1.020-1/83.2-15 11-01	ИЗДЕЛИЕ ЗАКЛАДНОЕ МН-7	2	

1.020-1/83.2-10 08

Лист 2

ЭПВЦ Киев ЗНИИЭП — Оператор ТПП КОРТ — Сдано

ВЗАМ. ИНВ. № — ПОДПИСЬ И ДАТА — ИНВ. № ПОДЛ.

ФОРМАТ А4

ФОРМАТ	ЗОНА	ПОЗ.	ОБОЗНАЧЕНИЕ	НАИМЕНОВАНИЕ	КОЛ	ПРИМЕЧАНИЕ
				ДЕТАЛИ		
				СТ. ОТД. ГОСТ 5781-82		
БЧ	5		22.013.10140	Ф22 А-III L=10140	4	30.3КГ
А4	6		1.020-1/83.2-15 08-03	СТЕРЖЕНЬ ОТДЕЛЬНЫЙ	34	
				СТ. ОТД. ГОСТ 5781-82		
БЧ	7		6.011.650	Ф6 А-I L=65	4	0.14КГ
				1.020-1/83.2-10 08-07		
				КП-148		
				СБОРОЧНЫЕ ЕДИНИЦЫ		
А4	1		1.020-1/83.2-15 09-01	СЕТКА КОСВ. АРМ. СКА-3	2	
А4	2		1.020-1/83.2-15 10-01	СЕТКА КОСВ. АРМ. СКА-4	3	
А4	3		1.020-1/83.2-15 02	СЕТКА С-2	2	
				ДЕТАЛИ		
				СТ. ОТД. ГОСТ 5781-82		
БЧ	5		22.013.10140	Ф22 А-III L=10140	4	30.3КГ
А4	6		1.020-1/83.2-15 08-03	СТЕРЖЕНЬ ОТДЕЛЬНЫЙ	34	
				СТ. ОТД. ГОСТ 5781-82		
БЧ	7		6.011.650	Ф6 А-I L=650	4	0.14КГ
				1.020-1/83.2-10 08-08		
				КП-149		
				СБОРОЧНЫЕ ЕДИНИЦЫ		
А4	1		1.020-1/83.2-15 09-01	СЕТКА КОСВ. АРМ. СКА-3	2	
А4	2		1.020-1/83.2-15 10-01	СЕТКА КОСВ. АРМ. СКА-4	3	
А4	3		1.020-1/83.2-15 02	СЕТКА С-2	2	
А4	4		1.020-1/83.2-15 12-01	ИЗДЕЛИЕ ЗАКЛАДНОЕ МН-8	2	
				ДЕТАЛИ		
				СТ. ОТД. ГОСТ 5781-82		
БЧ	5		25.013.10140	Ф25 А-III L=10140	4	39.1КГ
А4	6		1.020-1/83.2-15 08-04	СТЕРЖЕНЬ ОТДЕЛЬНЫЙ	34	
				СТ. ОТД. ГОСТ 5781-82		
БЧ	7		6.011.650	Ф6 А-I L=650	4	0.14КГ
				1.020-1/83.2-10 08-09		
				КП-150		
				СБОРОЧНЫЕ ЕДИНИЦЫ		
А4	1		1.020-1/83.2-15 09-01	СЕТКА КОСВ. АРМ. СКА-3	2	
А4	2		1.020-1/83.2-15 10-01	СЕТКА КОСВ. АРМ. СКА-4	3	
А4	3		1.020-1/83.2-15 02	СЕТКА С-2	2	
А4	4		1.020-1/83.2-15 11-01	ИЗДЕЛИЕ ЗАКЛАДНОЕ МН-7	2	
				ДЕТАЛИ		
				СТ. ОТД. ГОСТ 5781-82		
БЧ	5		25.013.10140	Ф25 А-III L=10140	4	39.1КГ
А4	6		1.020-1/83.2-15 08-04	СТЕРЖЕНЬ ОТДЕЛЬНЫЙ	34	
				СТ. ОТД. ГОСТ 5781-82		
БЧ	7		6.011.650	Ф6 А-I L=650	4	0.14КГ
				1.020-1/83.2-10 08-10		
				КП-151		
				СБОРОЧНЫЕ ЕДИНИЦЫ		

САВЧЕНКО
ОПЕРАТОР ТЛП КОРТ
ЭПВЦ Киев ЗНИИЭП
ВЗАМ.ИНВ.№
ПОДПИСЬ И ДАТА
ИНВ.№ПОДЛ.

1.020-1/83.2-10 08 — ЛИСТ 3

ФОРМАТ А4

ФОРМАТ	ЗОНА	ПОЗ.	ОБОЗНАЧЕНИЕ	НАИМЕНОВАНИЕ	КОЛ	ПРИМЕЧАНИЕ
А4	1		1.020-1/83.2-15 09-01	СЕТКА КОСВ. АРМ. СКА-3	2	
А4	2		1.020-1/83.2-15 10-01	СЕТКА КОСВ. АРМ. СКА-4	3	
А4	3		1.020-1/83.2-15 02	СЕТКА С-2	2	
А4	4		1.020-1/83.2-15 13	ИЗДЕЛИЕ ЗАКЛАДНОЕ МН-9	2	
				ДЕТАЛИ		
				СТ. ОТД. ГОСТ 5781-82		
БЧ	5		20.013.10140	Ф20 А-III L=10140	4	25.0КГ
А4	6		1.020-1/83.2-15 08-03	СТЕРЖЕНЬ ОТДЕЛЬНЫЙ	34	
				СТ. ОТД. ГОСТ 5781-82		
БЧ	7		6.011.650	Ф6 А-I L=650	4	0.14КГ
				1.020-1/83.2-10 08-11		
				КП-152		
				СБОРОЧНЫЕ ЕДИНИЦЫ		
А4	1		1.020-1/83.2-15 09-01	СЕТКА КОСВ. АРМ. СКА-3	2	
А4	2		1.020-1/83.2-15 10-01	СЕТКА КОСВ. АРМ. СКА-4	3	
А4	3		1.020-1/83.2-15 02	СЕТКА С-2	2	
А4	4		1.020-1/83.2-15 13-01	ИЗДЕЛИЕ ЗАКЛАДНОЕ МН-11	2	
				ДЕТАЛИ		
				СТ. ОТД. ГОСТ 5781-82		
БЧ	5		20.013.10140	Ф20 А-III L=10140	4	25.0КГ
А4	6		1.020-1/83.2-15 08-03	СТЕРЖЕНЬ ОТДЕЛЬНЫЙ	34	
				СТ. ОТД. ГОСТ 5781-82		
БЧ	7		6.011.650	Ф6 А-I L=650	4	0.14КГ
				1.020-1/83.2-10 08-12		
				КП-153		
				СБОРОЧНЫЕ ЕДИНИЦЫ		
А4	1		1.020-1/83.2-15 09-01	СЕТКА КОСВ. АРМ. СКА-3	3	
А4	2		1.020-1/83.2-15 10-01	СЕТКА КОСВ. АРМ. СКА-4	3	
А4	3		1.020-1/83.2-15 02	СЕТКА С-2	2	
А4	4		1.020-1/83.2-15 11-01	ИЗДЕЛИЕ ЗАКЛАДНОЕ МН-7	2	
				ДЕТАЛИ		
				СТ. ОТД. ГОСТ 5781-82		
БЧ	5		28.013.10140	Ф28 А-III L=10140	4	49.0КГ
А4	6		1.020-1/83.2-15 08-04	СТЕРЖЕНЬ ОТДЕЛЬНЫЙ	33	
				СТ. ОТД. ГОСТ 5781-82		
БЧ	7		6.011.650	Ф6 А-I L=650	4	0.14КГ
				1.020-1/83.2-10 08-13		
				КП-154		
				СБОРОЧНЫЕ ЕДИНИЦЫ		
А4	1		1.020-1/83.2-15 09-01	СЕТКА КОСВ. АРМ. СКА-3	3	
А4	2		1.020-1/83.2-15 10-01	СЕТКА КОСВ. АРМ. СКА-4	3	
А4	3		1.020-1/83.2-15 02	СЕТКА С-2	2	
				ДЕТАЛИ		
				СТ. ОТД. ГОСТ 5781-82		
БЧ	5		28.013.10140	Ф28 А-III L=10140	4	49.0КГ
А4	6		1.020-1/83.2-15 08-04	СТЕРЖЕНЬ ОТДЕЛЬНЫЙ	33	
				СТ. ОТД. ГОСТ 5781-82		
БЧ	7		6.011.650	Ф6 А-I L=650	4	0.14КГ

САВЧЕНКО
ОПЕРАТОР ТЛП КОРТ
ЭПВЦ Киев ЗНИИЭП
ВЗАМ.ИНВ.№
ПОДПИСЬ И ДАТА
ИНВ.№ПОДЛ.

1.020-1/83.2-10 08 — ЛИСТ 4

ФОРМАТ А4

РИС. 1

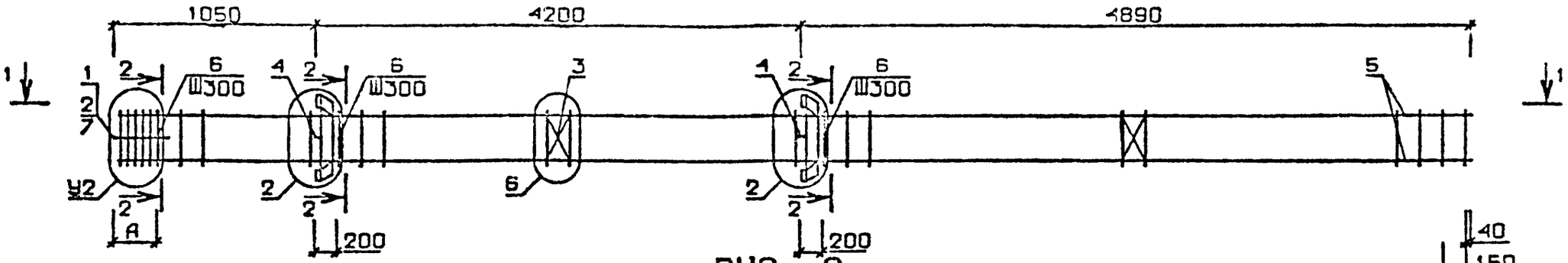

РИС. 2

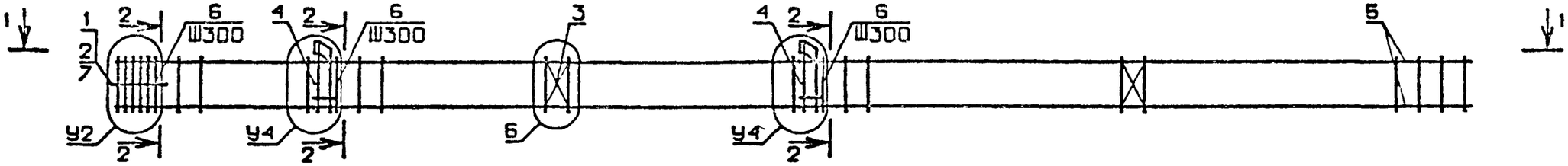

РИС. 3

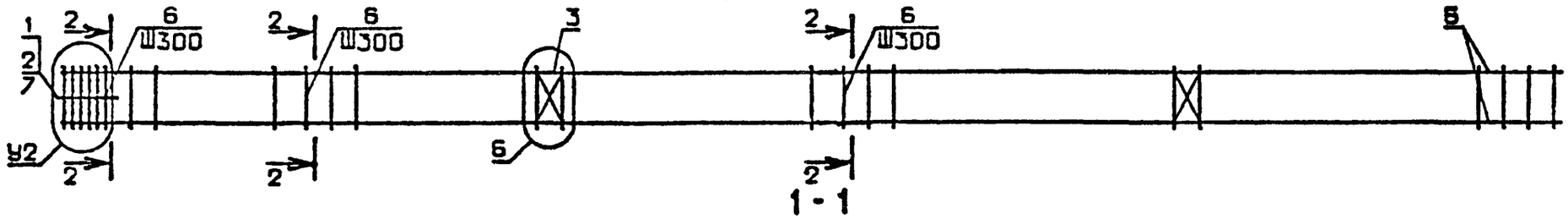

N УЗЛА	N ДОКУМЕНТА
2	1.020-1/83.2-10 ООУ Л 1
3	Л 1
5	Л 2
6	Л 2
7	Л 3
9	Л 3
15	Л 2

2-2

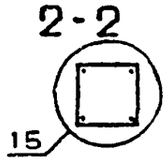

ЭПВЦ КиевЗНИИЭП

ОПЕРАТОР ТПП КОРТ

ЗУЕНКО

ВЗАМ. ИНВ.№

ПОДПИСЬ И ДАТА

ИНВ.№ПОДЛ.

НАЧ. ОТД.	Волынский	
Н.КОНТР	Григорев	
ГЛКОНСТР	Шац	
ГИП	Колдашева	
РАЗРАБ.	Сливина	
ПРОВЕРИЛ	Никонорова	
ИСПОЛНИЛ	Богданова	

1.020-1/83.2-10 08 СБ

КАРКАС ПРОСТРАНСТВЕННЫЙ КП

СТАДИЯ	МАССА	МАСШТАБ
Р	СМ ТАБЛ	

ЛИСТ 1 ЛИСТОВ 2

ЦНИИЭП торгово-бытовых зданий и туристских комплексов

19840 38

ФОРМАТ А3

ОБОЗНАЧЕНИЕ	МАРКА	РИС	А	У2	У4	МАССА, кг
I.020-I/83.2-I0 08	КП-I4I	I	350	7	-	I5I,92
-0I	КП-I42	2	350	7	3	I40,57
-02	КП-I43	3	350	7	-	I2I,83
-03	КП-I44	2	350	7	3	I52,69
-04	КП-I45	3	350	7	-	I26,67
-05	КП-I46	I	350	7	-	I66,I7
-06	КП-I47	2	350	7	3	I73,70
-07	КП-I48	3	350	7	-	I47,67
-08	КП-I49	I	350	7	-	23I,I3
-09	КП-I50	2	350	7	3	2I7,65
-I0	КП-I5I	2	350	7	5	I67,85
-II	КП-I52	2	350	7	5	I77,4I
-I2	КП-I53	2	650	9	3	260,2I
-I3	КП-I54	3	650	9	-	234,I9

I.020-I/83.2-I0 08 СБ

Лист 2

ФОРМАТ	ЗОНА	ПОЗ	ОБОЗНАЧЕНИЕ	НАИМЕНОВАНИЕ	КОЛ.	ПРИМЕЧАНИЕ
				ДОКУМЕНТАЦИЯ		
А3			1.020-1/83.2-10 09СВ	СБОРОЧНЫЙ ЧЕРТЕЖ		
А3			1.020-1/83.2-10 00У	УЗЛЫ АРМАТУРНЫЕ		
А3			1.020-1/83.2-10 00ТО	ТЕХНИЧЕСКОЕ ОПИСАНИЕ		
			ПЕРЕМЕННЫЕ ДАННЫЕ	ДЛЯ ИСПОЛНЕНИЙ:		
				1.020-1/83.2-10 09 КП-I55		
				СБОРОЧНЫЕ ЕДИНИЦЫ		
А4	1		1.020-1/83.2-15 09-01	СЕТКА КОСВ. АРМ. СКА-3	2	
А4	2		1.020-1/83.2-15 10-01	СЕТКА КОСВ. АРМ. СКА-4	3	
А4	3		1.020-1/83.2-15 02	СЕТКА С-2	2	
А4	4		1.020-1/83.2-15 11-01	ИЗДЕЛИЕ ЗАКЛАДНОЕ МН-7	2	
				ДЕТАЛИ		
				СТ. ОТД. ГОСТ 5781-82		
ВЧ	5		25.013.10140	Ф25 А-III L=10140	4	39.1КГ
ВЧ	6		25.013.5490	Ф25 А-III L=5490	4	21.2КГ
А4	7		1.020-1/83.2-15 08-04	СТЕРЖЕНЬ ОТДЕЛЬНЫЙ	34	
				СТ. ОТД. ГОСТ 5781-82		
ВЧ	8		6.011.650	Ф6 А-I L=650	4	0.14КГ
				1.020-1/83.2-10 09-01 КП-I56		
				СБОРОЧНЫЕ ЕДИНИЦЫ		
А4	1		1.020-1/83.2-15 09-01	СЕТКА КОСВ. АРМ. СКА-3	2	
А4	2		1.020-1/83.2-15 10-01	СЕТКА КОСВ. АРМ. СКА-4	3	
А4	3		1.020-1/83.2-15 02	СЕТКА С-2	2	
				ДЕТАЛИ		
				СТ. ОТД. ГОСТ 5781-82		
ВЧ	5		25.013.10140	Ф25 А-III L=10140	4	39.1КГ
ВЧ	6		25.013.5490	Ф25 А-III L=5490	4	21.2КГ
А4	7		1.020-1/83.2-15 08-04	СТЕРЖЕНЬ ОТДЕЛЬНЫЙ	34	
				СТ. ОТД. ГОСТ 5781-82		
ВЧ	8		6.011.650	Ф6 А-I L=650	4	0.14КГ
				1.020-1/83.2-10 09-02 КП-I57		
				СБОРОЧНЫЕ ЕДИНИЦЫ		
А4	1		1.020-1/83.2-15 09-01	СЕТКА КОСВ. АРМ. СКА-3	3	
А4	2		1.020-1/83.2-15 10-01	СЕТКА КОСВ. АРМ. СКА-4	3	
А4	3		1.020-1/83.2-15 02	СЕТКА С-2	2	
А4	4		1.020-1/83.2-15 12-01	ИЗДЕЛИЕ ЗАКЛАДНОЕ МН-8	2	
				ДЕТАЛИ		
				СТ. ОТД. ГОСТ 5781-82		

НАЧ.ОТД	Вольнский	
Н.КОНТР	Пригорев	
ГЛ.КОНСТР	Шац	
ГИП	Никонорова	
РАЗРАБ	Сливина	
ПРОВЕРИЛ	Колдашева	
ИСПОЛНИЛ	Богданова	

1.020-1/83.2-10 09

КАРКАС ПРОСТРАНСТВЕННЫЙ КП-I55 - КП-I66

СТАДИЯ	ЛИСТ	ЛИСТОВ
Р	I	4

ЦНИИЭП торгово-бытовых зданий и туристских комплексов

САВЧЕНКО

ОПЕРАТОР ТЛП КОРТ

ЭПВЦ КиевЗНИИЭП

ВЗАМ. ИНВ.№

ПОДПИСЬ И ДАТА

ИНВ.№ ПОДЛ

ФОРМАТ А4

ФОРМАТ	ЗОНА	ПОЗ.	ОБОЗНАЧЕНИЕ	НАИМЕНОВАНИЕ	КОЛ	ПРИМЕЧАНИЕ
ВЧ	5		28.013.10140	Ф28 А-III L=10140	4	49.0КГ
ВЧ	6		22.013.5490	Ф22 А-III L=5490	4	16.4КГ
А4	7		1.020-1/83.2-15 08-04	СТЕРЖЕНЬ ОТДЕЛЬНЫЙ	33	
				СТ. ОТД. ГОСТ 5781-82		
ВЧ	8		6.011.650	Ф6 А-I L=650	4	0.14КГ
				1.020-1/83.2-10 09-03		
				КП-158		
				СБОРОЧНЫЕ ЕДИНИЦЫ		
А4	1		1.020-1/83.2-15 09-01	СЕТКА КОСВ. АРМ. СКА-3	3	
А4	2		1.020-1/83.2-15 10-01	СЕТКА КОСВ. АРМ. СКА-4	3	
А4	3		1.020-1/83.2-15 02	СЕТКА С-2	2	
А4	4		1.020-1/83.2-15 11-01	ИЗДЕЛИЕ ЗАКЛАДНОЕ МН-7	2	
				ДЕТАЛИ		
				СТ. ОТД. ГОСТ 5781-82		
ВЧ	5		28.013.10140	Ф28 А-III L=10140	4	49.0КГ
ВЧ	6		22.013.5490	Ф22 А-III L=5490	4	16.4КГ
А4	7		1.020-1/83.2-15 08-04	СТЕРЖЕНЬ ОТДЕЛЬНЫЙ	33	
				СТ. ОТД. ГОСТ 5781-82		
ВЧ	8		6.011.650	Ф6 А-I L=650	4	0.14КГ
				1.020-1/83.2-10 09-04		
				КП-159		
				СБОРОЧНЫЕ ЕДИНИЦЫ		
А4	1		1.020-1/83.2-15 09-01	СЕТКА КОСВ. АРМ. СКА-3	3	
А4	2		1.020-1/83.2-15 10-01	СЕТКА КОСВ. АРМ. СКА-4	3	
А4	3		1.020-1/83.2-15 02	СЕТКА С-2	2	
А4	4		1.020-1/83.2-15 11-01	ИЗДЕЛИЕ ЗАКЛАДНОЕ МН-7	2	
				ДЕТАЛИ		
				СТ. ОТД. ГОСТ 5781-82		
ВЧ	5		32.013.10140	Ф32 А-III L=10140	4	64.0КГ
ВЧ	6		22.013.5490	Ф22 А-III L=5490	4	16.4КГ
А4	7		1.020-1/83.2-15 08-04	СТЕРЖЕНЬ ОТДЕЛЬНЫЙ	33	
				СТ. ОТД. ГОСТ 5781-82		
ВЧ	8		6.011.650	Ф6 А-I L=650	4	0.14КГ
				1.020-1/83.2-10 09-05		
				КП-160		
				СБОРОЧНЫЕ ЕДИНИЦЫ		
А4	1		1.020-1/83.2-15 09-01	СЕТКА КОСВ. АРМ. СКА-3	3	
А4	2		1.020-1/83.2-15 10-01	СЕТКА КОСВ. АРМ. СКА-4	3	
А4	3		1.020-1/83.2-15 02	СЕТКА С-2	2	
				ДЕТАЛИ		
				СТ. ОТД. ГОСТ 5781-82		
ВЧ	5		32.013.10140	Ф32 А-III L=10140	4	64.0КГ
ВЧ	6		22.013.5490	Ф22 А-III L=5490	4	16.4КГ
А4	7		1.020-1/83.2-15 08-04	СТЕРЖЕНЬ ОТДЕЛЬНЫЙ	33	
				СТ. ОТД. ГОСТ 5781-82		
ВЧ	8		6.011.650	Ф6 А-I L=650	4	0.14КГ
				1.020-1/83.2-10 09-06		

САВЧЕНКО

ОПЕРАТОР ТЛП КОРТ

ЭПВЦ Киев ЗНИИЭП

ВЗАМ.ИНВ.№ | ПОДПИСЬ И ДАТА | ИНВ.№ ПОДЛ.

1.020-1/83.2-10 09

ЛИСТ 2

ФОРМАТ А4

ФОРМАТ	ЗОНА	ПОЗ	ОБОЗНАЧЕНИЕ	НАИМЕНОВАНИЕ	КОЛ	ПРИМЕЧАНИЕ
				КП-161		
				СБОРОЧНЫЕ ЕДИНИЦЫ		
А4	1		1.020-1/83.2-15 09-01	СЕТКА КОСВ. АРМ. СКА-3	3	
А4	2		1.020-1/83.2-15 10-01	СЕТКА КОСВ. АРМ. СКА-4	3	
А4	3		1.020-1/83.2-15 02	СЕТКА С-2	2	
А4	4		1.020-1/83.2-15 12-01	ИЗДЕЛИЕ ЗАКЛАДНОЕ МН-8	2	
				ДЕТАЛИ		
				СТ. ОТД. ГОСТ 5781-82		
ВЧ	5		32.013.10140	Ф32 А-III L=10140	4	64.0КГ
ВЧ	6		25.013.5490	Ф25 А-III L=5490	4	21.2КГ
А4	7		1.020-1/83.2-15 08-04	СТЕРЖЕНЬ ОТДЕЛЬНЫЙ	33	
				СТ. ОТД. ГОСТ 5781-82		
ВЧ	8		6.011.650	Ф6 А-I L=650	4	0.14КГ
				1.020-1/83.2-10 09-07		
				КП-162		
				СБОРОЧНЫЕ ЕДИНИЦЫ		
А4	1		1.020-1/83.2-15 09-01	СЕТКА КОСВ. АРМ. СКА-3	3	
А4	2		1.020-1/83.2-15 10-01	СЕТКА КОСВ. АРМ. СКА-4	3	
А4	3		1.020-1/83.2-15 02	СЕТКА С-2	2	
А4	4		1.020-1/83.2-15 11-01	ИЗДЕЛИЕ ЗАКЛАДНОЕ МН-7	2	
				ДЕТАЛИ		
				СТ. ОТД. ГОСТ 5781-82		
ВЧ	5		32.013.10140	Ф32 А-III L=10140	4	64.0КГ
ВЧ	6		25.013.5490	Ф25 А-III L=5490	4	21.2КГ
А4	7		1.020-1/83.2-15 08-04	СТЕРЖЕНЬ ОТДЕЛЬНЫЙ	33	
				СТ. ОТД. ГОСТ 5781-82		
ВЧ	8		6.011.650	Ф6 А-I L=650	4	0.14КГ
				1.020-1/83.2-10 09-08		
				КП-163		
				СБОРОЧНЫЕ ЕДИНИЦЫ		
А4	1		1.020-1/83.2-15 09-01	СЕТКА КОСВ. АРМ. СКА-3	4	
А4	2		1.020-1/83.2-15 10-01	СЕТКА КОСВ. АРМ. СКА-4	3	
А4	3		1.020-1/83.2-15 02	СЕТКА С-2	2	
А4	4		1.020-1/83.2-15 12-01	ИЗДЕЛИЕ ЗАКЛАДНОЕ МН-8	2	
				ДЕТАЛИ		
				СТ. ОТД. ГОСТ 5781-82		
ВЧ	5		36.013.10140	Ф36 А-III L=10140	4	81.0КГ
ВЧ	6		28.013.5490	Ф28 А-III L=5490	4	26.5КГ
А4	7		1.020-1/83.2-15 08-05	СТЕРЖЕНЬ ОТДЕЛЬНЫЙ	33	
				СТ. ОТД. ГОСТ 5781-82		
ВЧ	8		6.011.650	Ф6 А-I L=650	4	0.14КГ
				1.020-1/83.2-10 09-09		
				КП-164		
				СБОРОЧНЫЕ ЕДИНИЦЫ		
А4	1		1.020-1/83.2-15 09-01	СЕТКА КОСВ. АРМ. СКА-3	4	
А4	2		1.020-1/83.2-15 10-01	СЕТКА КОСВ. АРМ. СКА-4	3	
А4	3		1.020-1/83.2-15 02	СЕТКА С-2	2	
А4	4		1.020-1/83.2-15 11-01	ИЗДЕЛИЕ ЗАКЛАДНОЕ МН-7	2	
				ДЕТАЛИ		

САВЧЕНКО

ОПЕРАТОР ТЛП КОРТ

ЭПВЦ Киев ЗНИИЭП

ВЗАМ.ИНВ.№ | ПОДПИСЬ И ДАТА | ИНВ.№ ПОДЛ.

1.020-1/83.2-10 09

ЛИСТ 3

ФОРМАТ А4

ФОРМАТ	ЗОНА	ПОЗ.	ОБОЗНАЧЕНИЕ	НАИМЕНОВАНИЕ	КОЛ	ПРИМЕЧАНИЕ
				СТ. ОТД. ГОСТ 5781-82		
БЧ	5		36.013.10140	Ф36 А-III L=10140	4	81.0КГ
БЧ	6		28.013.5490	Ф28 А-III L=5490	4	26.5КГ
А4	7		1.020-1/83.2-15 08-05	СТЕРЖЕНЬ ОТДЕЛЬНЫЙ	33	
				СТ. ОТД. ГОСТ 5781-82		
БЧ	8		6.011.650	Ф6 А-I L=650	4	0.14КГ
				1.020-1/83.2-10 09-10		
				КП-165		
				СБОРОЧНЫЕ ЕДИНИЦЫ		
А4	1		1.020-1/83.2-15 09-01	СЕТКА КОСВ. АРМ. СКА-3	5	
А4	2		1.020-1/83.2-15 10-01	СЕТКА КОСВ. АРМ. СКА-4	3	
А4	3		1.020-1/83.2-15 02	СЕТКА С-2	2	
А4	4		1.020-1/83.2-15 14-01	ИЗДЕЛИЕ ЗАКЛАДНОЕ МН-12	2	
				ДЕТАЛИ		
				СТ. ОТД. ГОСТ 5781-82		
БЧ	5		40.013.10140	Ф40 А-III L=10140	4	100.0КГ
БЧ	6		36.013.5490	Ф36 А-III L=5490	4	43.9КГ
А4	7		1.020-1/83.2-15 08-05	СТЕРЖЕНЬ ОТДЕЛЬНЫЙ	33	
				СТ. ОТД. ГОСТ 5781-82		
БЧ	8		6.011.650	Ф6 А-I L=650	4	0.14КГ
				1.020-1/83.2-10 09-11		
				КП-166		
				СБОРОЧНЫЕ ЕДИНИЦЫ		
А4	1		1.020-1/83.2-15 09-01	СЕТКА КОСВ. АРМ. СКА-3	5	
А4	2		1.020-1/83.2-15 10-01	СЕТКА КОСВ. АРМ. СКА-4	3	
А4	3		1.020-1/83.2-15 02	СЕТКА С-2	2	
А4	4		1.020-1/83.2-15 13-01	ИЗДЕЛИЕ ЗАКЛАДНОЕ МН-11	2	
				ДЕТАЛИ		
				СТ. ОТД. ГОСТ 5781-82		
БЧ	5		40.013.10140	Ф40 А-III L=10140	4	100.0КГ
БЧ	6		36.013.5490	Ф36 А-III L=5490	4	43.9КГ
А4	7		1.020-1/83.2-15 08-05	СТЕРЖЕНЬ ОТДЕЛЬНЫЙ	33	
				СТ. ОТД. ГОСТ 5781-82		
БЧ	8		6.011.650	Ф6 А-I L=650	4	0.14КГ

САРЧЕНКО

ОПЕРАТОР ТЛП КОРТ

ЭПВЦ Киев ЗНИИЭП

ВЗАМ.ИНВ.№

ПОДПИСЬ И ДАТА

ИНВ.№ПОДЛ.

1.020-1/83.2-10 09

ЛИСТ 4

ФОРМАТ А4

РИС. 1

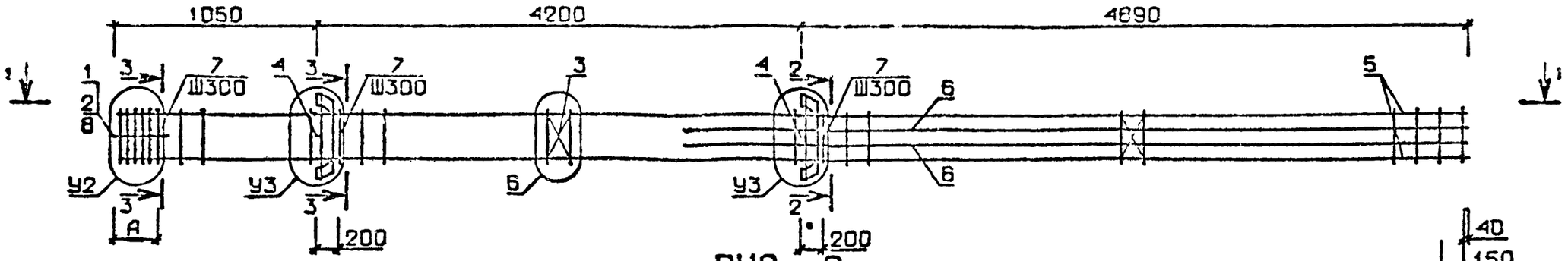

РИС. 2

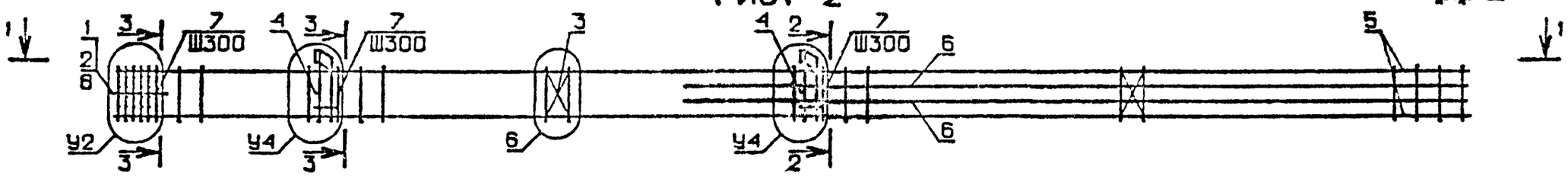

РИС. 3

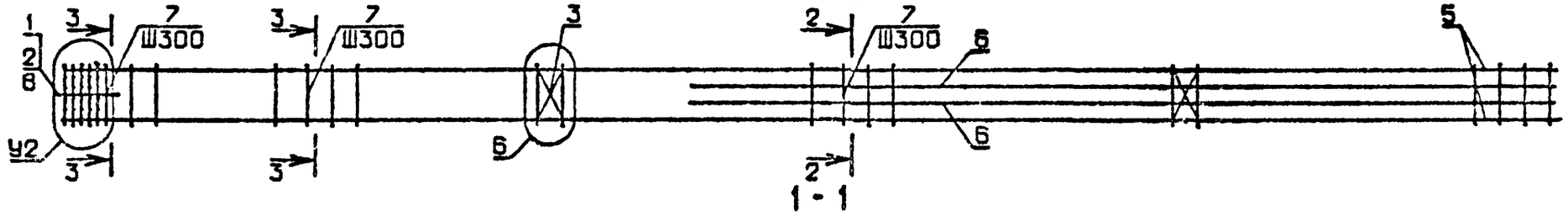

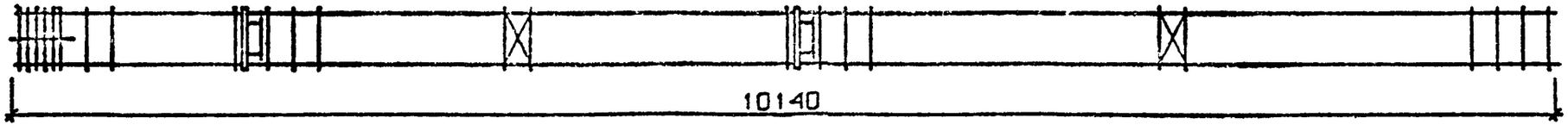

2-2

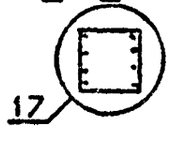

3-3



Нач. отд.	Волынский		
Н.контр	Григорьев		
Гл.констр	Шац		
ГИП	Никонорова		
Разраб.	Сальина		
Проверил	Колдашева		
Исполнил	Богданова		

1.020-1/83.2-10 09 СБ

КАРКАС ПРОСТРАНСТВЕННЫЙ КП

Стадия	Масса	Масштаб
Р	см табл	

Лист 1 | Листов 2

ЦНИИЭП торгово-бытовых зданий и туристских комплексов

ЭПВЦ КиевЗНИИЭП | Оператор ТЛП КОРТ | Зуенко

Инв.№подл. | Подпись и дата | Взам. инв.№

19840 42

ФОРМАТ А3

ОБОЗНАЧЕНИЕ	МАРКА	РИС	А	У2	У3	У4	МАССА, кг
I.020-I/83.2-I0 09	КП-I55	2	350	7	-	3	302,27
-0I	КП-I56	3	350	7	-	-	276,25
-02	КП-I57	I	650	9	2	-	339,22
-03	КП-I58	2	650	9	-	3	325,74
-04	КП-I59	2	650	9	-	3	385,76
-05	КП-I60	3	650	9	-	-	359,74
-06	КП-I6I	I	650	9	2	-	4I8,33
-07	КП-I62	2	650	9	-	3	404,85
-08	КП-I63	I	650	II	2	-	522,53
-09	КП-I64	2	650	II	-	3	509,05
-I0	КП-I65	I	650	I3	4	-	70I,47
-II	КП-I66	2	650	I3	-	5	682,48

N УЗЛА	N ДОКУМЕНТА
2	1.020-1/83.2-10 00У П 1
3	П 1
4	П 2
5	П 2
6	П 2
7	П 3
9	П 3
11	П 3
13	П 3
15	П 2
17	П 2

ФОРМАТ	ЗОНА	ПОЗ	ОБОЗНАЧЕНИЕ	НАИМЕНОВАНИЕ	КОЛ.	ПРИМЕЧАНИЕ
				ДОКУМЕНТАЦИЯ		
А3			1.020-1/83.2-10 10СБ	СБОРОЧНЫЙ ЧЕРТЕЖ		
А3			1.020-1/83.2-10 00У	УЗЛЫ АРМАТУРНЫЕ		
А3			1.020-1/83.2-10 00ТО	ТЕХНИЧЕСКОЕ ОПИСАНИЕ		
			ПЕРЕМЕННЫЕ ДАННЫЕ	ДЛЯ ИСПОЛНЕНИЙ:		
				1.020-1/83.2-10 10		
				КП-I67		
				СБОРОЧНЫЕ ЕДИНИЦЫ		
А4	1		1.020-1/83.2-15 09-01	СЕТКА КОСВ. АРМ. СКА-3	2	
А4	2		1.020-1/83.2-15 10-01	СЕТКА КОСВ. АРМ. СКА-4	3	
А4	3		1.020-1/83.2-15 02	СЕТКА С-2	2	
А4	4		1.020-1/83.2-15 14	ИЗДЕЛИЕ ЗАКЛАДНОЕ МН-10	2	
				ДЕТАЛИ		
				СТ. ОТД. ГОСТ 5781-82		
ВЧ	5		20.013.10140	Ф20 А-III L=10140	4	25.0КГ
ВЧ	6		32.013.5490	Ф32 А-III L=5490	4	34.7КГ
А4	7		1.020-1/83.2-15 08-03	СТЕРЕНЬ ОТДЕЛЬНЫЙ	15	
А4	8		1.020-1/83.2-15 08-04	СТЕРЕНЬ ОТДЕЛЬНЫЙ	19	
				СТ. ОТД. ГОСТ 5781-82		
ВЧ	9		6.011.650	Ф6 А-I L=650	4	0.14КГ
				1.020-1/83.2-10 10-01		
				КП-I68		
				СБОРОЧНЫЕ ЕДИНИЦЫ		
А4	1		1.020-1/83.2-15 09-01	СЕТКА КОСВ. АРМ. СКА-3	2	
А4	2		1.020-1/83.2-15 10-01	СЕТКА КОСВ. АРМ. СКА-4	3	
А4	3		1.020-1/83.2-15 02	СЕТКА С-2	2	
А4	4		1.020-1/83.2-15 13	ИЗДЕЛИЕ ЗАКЛАДНОЕ МН-9	2	
				ДЕТАЛИ		
				СТ. ОТД. ГОСТ 5781-82		
ВЧ	5		20.013.10140	Ф20 А-III L=10140	4	25.0КГ
ВЧ	6		32.013.5490	Ф32 А-III L=5490	4	34.7КГ
А4	7		1.020-1/83.2-15 08-03	СТЕРЕНЬ ОТДЕЛЬНЫЙ	15	
А4	8		1.020-1/83.2-15 08-04	СТЕРЕНЬ ОТДЕЛЬНЫЙ	19	
				СТ. ОТД. ГОСТ 5781-82		
ВЧ	9		6.011.650	Ф6 А-I L=650	4	0.14КГ
				1.020-1/83.2-10 10-02		
				КП-I69		
				СБОРОЧНЫЕ ЕДИНИЦЫ		
А4	1		1.020-1/83.2-15 09-01	СЕТКА КОСВ. АРМ. СКА-3	2	
А4	2		1.020-1/83.2-15 10-01	СЕТКА КОСВ. АРМ. СКА-4	3	
А4	3		1.020-1/83.2-15 02	СЕТКА С-2	2	

НАЧ.ОТД	Волынский	
Н.КОНТР	Григорьев	
ГЛ.КОНСТР	Шац	
ГИП	Колдашева	
РАЗРАБ	Богданова	
ПРОВЕРИЛ	Никонорова	
ИСПОЛНИТ	Алексеева	

1.020-1/83.2-10 10

КАРКАС ПРОСТРАНСТВЕННЫЙ КП-I67 - КП-I72

СТАДИЯ	ЛИСТ	ЛИСТОВ
Р	I	3

ЦНИИЭП торгово-бытовых зданий и туристских комплексов

1.020-1/83.2-10 09 СБ — ЛИСТ 2

ЭПВЦ КиевЗНИИЭП — оператор ТПП КОРТ — САВЧЕНКО

ЭПВЦ КиевЗНИИЭП — оператор ТПП КОРТ — ГУЕНКО

ВЗАМ. ИНВ № | ПОДП. И ДАТА | ИНВ. № ПОДЛ

ПОДПИСЬ И ДАТА

ФОРМАТ А4

ФОРМАТ	ЗОНА	ПОЗ.	ОБОЗНАЧЕНИЕ	НАИМЕНОВАНИЕ	КОЛ	ПРИМЕЧАНИЕ
А4	4		1.020-1/83.2-15 13-01	ИЗДЕЛИЕ ЗАКЛАДНОЕ МН-11	2	
				ДЕТАЛИ		
				СТ. ОТД. ГОСТ 5781-82		
ВЧ	5		20.013.10140	Ф20 А-III L=10140	4	25.0КГ
ВЧ	6		32.013.5490	Ф32 А-III L=5490	4	34.7КГ
А4	7		1.020-1/83.2-15 08-03	СТЕРЖЕНЬ ОТДЕЛЬНЫЙ	15	
А4	8		1.020-1/83.2-15 08-04	СТЕРЖЕНЬ ОТДЕЛЬНЫЙ	19	
				СТ. ОТД. ГОСТ 5781-82		
ВЧ	9		6.011.650	Ф6 А-I L=650	4	0.14КГ
				1.020-1/83.2-10 10-03		
				КП-170		
				СБОРОЧНЫЕ ЕДИНИЦЫ		
А4	1		1.020-1/83.2-15 09-01	СЕТКА КОСВ. АРМ. СКА-3	2	
А4	2		1.020-1/83.2-15 10-01	СЕТКА КОСВ. АРМ. СКА-4	3	
А4	3		1.020-1/83.2-15 02	СЕТКА С-2	2	
				ДЕТАЛИ		
				СТ. ОТД. ГОСТ 5781-82		
ВЧ	5		20.013.10140	Ф20 А-III L=10140	4	25.0КГ
ВЧ	6		32.013.5490	Ф32 А-III L=5490	4	34.7КГ
А4	7		1.020-1/83.2-15 08-03	СТЕРЖЕНЬ ОТДЕЛЬНЫЙ	15	
А4	8		1.020-1/83.2-15 08-04	СТЕРЖЕНЬ ОТДЕЛЬНЫЙ	19	
				СТ. ОТД. ГОСТ 5781-82		
ВЧ	9		6.011.650	Ф6 А-I L=650	4	0.14КГ
				1.020-1/83.2-10 10-04		
				КП-171		
				СБОРОЧНЫЕ ЕДИНИЦЫ		
А4	1		1.020-1/83.2-15 09-01	СЕТКА КОСВ. АРМ. СКА-3	2	
А4	2		1.020-1/83.2-15 10-01	СЕТКА КОСВ. АРМ. СКА-4	3	
А4	3		1.020-1/83.2-15 02	СЕТКА С-2	2	
А4	4		1.020-1/83.2-15 14-01	ИЗДЕЛИЕ ЗАКЛАДНОЕ МН-12	2	
				ДЕТАЛИ		
				СТ. ОТД. ГОСТ 5781-82		
ВЧ	5		25.013.10140	Ф25 А-III L=10140	4	39.1КГ
ВЧ	6		40.013.5490	Ф40 А-III L=5490	4	54.2КГ
А4	7		1.020-1/83.2-15 08-04	СТЕРЖЕНЬ ОТДЕЛЬНЫЙ	15	
А4	8		1.020-1/83.2-15 08-05	СТЕРЖЕНЬ ОТДЕЛЬНЫЙ	19	
				СТ. ОТД. ГОСТ 5781-82		
ВЧ	9		6.011.650	Ф6 А-I L=650	4	0.14КГ
				1.020-1/83.2-10 10-05		
				КП-172		
				СБОРОЧНЫЕ ЕДИНИЦЫ		
А4	1		1.020-1/83.2-15 09-01	СЕТКА КОСВ. АРМ. СКА-3	2	
А4	2		1.020-1/83.2-15 10-01	СЕТКА КОСВ. АРМ. СКА-4	3	
А4	3		1.020-1/83.2-15 02	СЕТКА С-2	2	
А4	4		1.020-1/83.2-15 13-01	ИЗДЕЛИЕ ЗАКЛАДНОЕ МН-1	2	
				ДЕТАЛИ		
				СТ. ОТД. ГОСТ 5781-82		
ВЧ	5		25.013.10140	Ф25 А-III L=10140	4	39.1КГ
ВЧ	6		40.013.5490	Ф40 А-III L=5490	4	54.2КГ

ЭПВЦ Киев ЗНИИЭП | ОПЕРАТОР ТЛП КОРТ | САВЧЕНКО

ВЗАМ.ИНВ.№ | ПОДПИСЬ И ДАТА | ИНВ.№ ПОДЛ.

1.020-1/83.2-10 10 | ЛИСТ 2

ФОРМАТ А4

ФОРМАТ	ЗОНА	ПОЗ.	ОБОЗНАЧЕНИЕ	НАИМЕНОВАНИЕ	КОЛ	ПРИМЕЧАНИЕ
А4	7		1.020-1/83.2-15 08-04	СТЕРЖЕНЬ ОТДЕЛЬНЫЙ	15	
А4	8		1.020-1/83.2-15 08-05	СТЕРЖЕНЬ ОТДЕЛЬНЫЙ	19	
				СТ. ОТД. ГОСТ 5781-82		
ВЧ	9		6.011.650	Ф6 А-I L=650	4	0.14КГ

ЭПВЦ Киев ЗНИИЭП | ОПЕРАТОР ТЛП КОРТ | САВЧЕНКО

ВЗАМ.ИНВ.№ | ПОДПИСЬ И ДАТА | ИНВ.№ ПОДЛ.

1.020-1/83.2-10 10 | ЛИСТ 3

РИС. 1

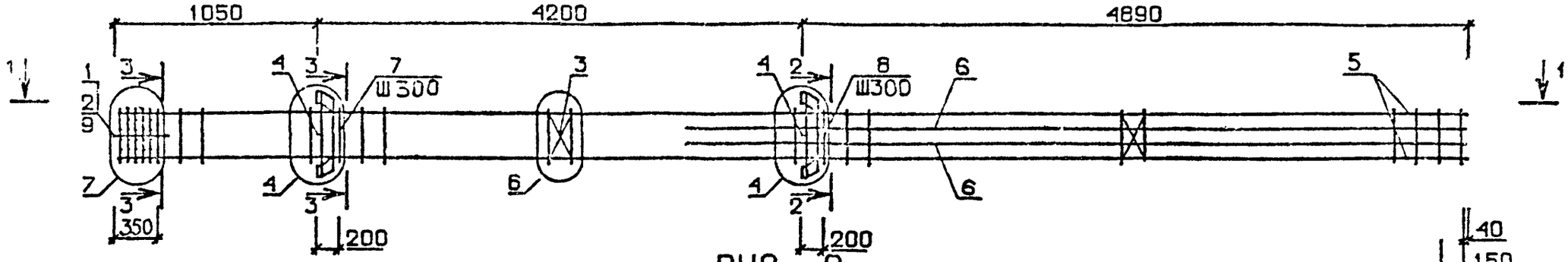

РИС. 2

РИС. 3

N УЗЛА	N ДОКУМЕНТА
4	1.020-1/83.2-10 ООУ П 2
5	П 2
6	П 2
7	П 3
15	П 2
17	П 2

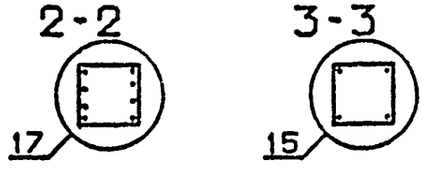

НАЧ. ОТД.	Волынский		
Н.КОНТР	Григорев		
ГЛКОНСТР	Цац		
ГИП	Колдашева		
РАЗРАБ.	Богданова		
ПРОВЕРИЛ	Никонорова		
ИСПОЛНИЛ	Лакеева		

1.020-1/83.2-10 10 ОБ

КАРКАС ПРОСТРАНСТВЕННЫЙ КП

СТАДИЯ	МАССА	МАСШТАБ
Р	СМ ТАБЛ	

ЛИСТ 1 ЛИСТОВ 2

ЦНИИЭП торгово-бытовых зданий и туристских комплексов

19840 45

ФОРМАТ А3

ЭПВЦ КиевЗНИИЭП
ОПЕРАТОР ТЛП КОРТ
ЗУЕНКО

ВЗАМ. ИНВ.№
ПОДПИСЬ И ДАТА
ИНВ.№ПОДЛ

ОБОЗНАЧЕНИЕ	МАРКА	РИС	МАССА, кг
I.020-I/83.2-I0 I0	КП-I67	I	326,79
-0I	КП-I68	2	3II,35
-02	КП-I69	2	320,9I
-03	КП-I70	3	270,I7
-04	КП-I7I	I	484,49
-05	КП-I72	2	465,50

ФОРМАТ	ЗОНА	ПОЗ	ОБОЗНАЧЕНИЕ	НАИМЕНОВАНИЕ	КОЛ.	ПРИМЕЧАНИЕ
				ДОКУМЕНТАЦИЯ		
А3			1.020-1/83.2-10 11СВ	СВОРОЧНЫЙ ЧЕРТЕЖ		
А3			1.020-1/83.2-10 00У	УЗЛЫ АРМАТУРНЫЕ		
А3			1.020-1/83.2-10 00ТО	ТЕХНИЧЕСКОЕ ОПИСАНИЕ		
			ПЕРЕМЕННЫЕ ДАННЫЕ	ДЛЯ ИСПОЛНЕНИЙ:		
				1.020-1/83.2-10 11 КП-I73		
				СБОРОЧНЫЕ ЕДИНИЦЫ		
А4	1		1.020-1/83.2-15 09-01	СЕТКА КОСВ. АРМ. СКА-3	4	
А4	2		1.020-1/83.2-15 10-01	СЕТКА КОСВ. АРМ. СКА-4	3	
А4	3		1.020-1/83.2-15 02	СЕТКА С-2	2	
А4	4		1.020-1/83.2-15 12-01	ИЗДЕЛИЕ ЗАКЛАДНОЕ МН-8	2	
				ДЕТАЛИ		
				СТ. ОТД. ГОСТ 5781-82		
БЧ	5		36.013.10140	Ф36 А-III L=10140	4	81.0КГ
БЧ	6		36.013.9690	Ф36 А-III L=9690	2	77.4КГ
БЧ	7		36.013.5490	Ф36 А-III L=5490	2	43.9КГ
А4	8		1.020-1/83.2-15 08-05	СТЕРЖЕНЬ ОТДЕЛЬНЫЙ	33	
				СТ. ОТД. ГОСТ 5781-82		
БЧ	9		6.011.650	Ф6 А-I L=650	4	0.14КГ
				1.020-1/83.2-10 11-01 КП-I74		
				СБОРОЧНЫЕ ЕДИНИЦЫ		
А4	1		1.020-1/83.2-15 09-01	СЕТКА КОСВ. АРМ. СКА-3	4	
А4	2		1.020-1/83.2-15 10-01	СЕТКА КОСВ. АРМ. СКА-4	3	
А4	3		1.020-1/83.2-15 02	СЕТКА С-2	2	
А4	4		1.020-1/83.2-15 11-01	ИЗДЕЛИЕ ЗАКЛАДНОЕ МН-7	2	
				ДЕТАЛИ		
				СТ. ОТД. ГОСТ 5781-82		
БЧ	5		36.013.10140	Ф36 А-III L=10140	4	81.0КГ
БЧ	6		36.013.9690	Ф36 А-III L=9690	2	77.4КГ
БЧ	7		36.013.5490	Ф36 А-III L=5490	2	43.9КГ
А4	8		1.020-1/83.2-15 08-05	СТЕРЖЕНЬ ОТДЕЛЬНЫЙ	33	
				СТ. ОТД. ГОСТ 5781-82		
БЧ	9		6.011.650	Ф6 А-I L=650	4	0.14КГ
				1.020-1/83.2-10 11-02 КП-I75		
				СБОРОЧНЫЕ ЕДИНИЦЫ		
А4	1		1.020-1/83.2-15 09-01	СЕТКА КОСВ. АРМ. СКА-3	5	
А4	2		1.020-1/83.2-15 10-01	СЕТКА КОСВ. АРМ. СКА-4	3	
А4	3		1.020-1/83.2-15 02	СЕТКА С-2	2	

НАЧОТД	Волынский	
Н.КОНТР	Григорев	
ГЛ.КОНСТР	Шац	
ГИП	Колдашева	
РАЗРАБ	Богданова	
ПРОВЕРИЛ	Никонорова	
ИСПОЛНИЛ	Лакеева	

1.020-1/83.2-10 11

КАРКАС ПРОСТРАНСТВЕННЫЙ КП-I73 - КП-I76

СТАДИЯ	ЛИСТ	ЛИСТОВ
Р	I	2

ЦНИИЭП торгово-бытовых зданий и туристских комплексов

ЭПВЦ КиевЗНИИЭП | ОПЕРАТОР ТЛП КОРТ | ЗУЕНКО

САВЧЕНКО

ВЗАМ. ИНВ.№ | ПОДП. И ДАТА | ИНВ.№ ПОДЛ

ПОДПИСЬ И ДАТА

I.020-I/83.2-I0 I0 СБ

ЛИСТ 2

ФОРМАТ А4

ФОРМАТ А4

ФОРМАТ	ЗОНА	ПОЗ.	ОБОЗНАЧЕНИЕ	НАИМЕНОВАНИЕ	КОЛ	ПРИМЕЧАНИЕ
А4		4	1.020-1/83.2-15 12-01	ИЗДЕЛИЕ ЗАКЛАДНОЕ МН-8	2	
				ДЕТАЛИ		
				СТ. ОТД. ГОСТ 5781-82		
ВЧ		5	40.013.10140	Ф40 А-III L=10140	4	100.0КГ
ВЧ		6	40.013.9690	Ф40 А-III L=9690	2	95.6КГ
ВЧ		7	40.013.5490	Ф40 А-III L=5490	2	54.2КГ
А4		8	1.020-1/83.2-15 08-05	СТЕРЖЕНЬ ОТДЕЛЬНЫЙ	33	
				СТ. ОТД. ГОСТ 5781-82		
ВЧ		9	6.011.650	Ф6 А-I L=650	4	0.14КГ
				1.020-1/83.2-10 11-03		
				КП-176		
				СБОРОЧНЫЕ ЕДИНИЦЫ		
А4		1	1.020-1/83.2-15 09-01	СЕТКА КОСВ. АРМ. СКА-3	5	
А4		2	1.020-1/83.2-15 10-01	СЕТКА КОСВ. АРМ. СКА-4	3	
А4		3	1.020-1/83.2-15 02	СЕТКА С-2	2	
А4		4	1.020-1/83.2-15 11-01	ИЗДЕЛИЕ ЗАКЛАДНОЕ МН-7	2	
				ДЕТАЛИ		
				СТ. ОТД. ГОСТ 5781-82		
ВЧ		5	40.013.10140	Ф40 А-III L=10140	4	100.0КГ
ВЧ		6	40.013.9690	Ф40 А-III L=9690	2	95.6КГ
ВЧ		7	40.013.5490	Ф40 А-III L=5490	2	54.2КГ
А4		8	1.020-1/83.2-15 08-05	СТЕРЖЕНЬ ОТДЕЛЬНЫЙ	33	
				СТ. ОТД. ГОСТ 5781-82		
ВЧ		9	6.011.650	Ф6 А-I L=650	4	0.14КГ

ЭПВЦ Киев ЗНИИЭП | ОПЕРАТОР ТЛП КОРТ

ВЗАМ ИНВ № | ПОДПИСЬ И ДАТА | ИНВ № ПОДЛ

1.020-1/83.2-10 11

ЛИСТ 2

ФОРМАТ А4

ЭПВЦ Киев ЗНИИЭП | ОПЕРАТОР ТЛП КОРТ

ВЗАМ ИНВ № | ПОДПИСЬ И ДАТА | ИНВ № ПОДЛ

ЛИСТ

ФОРМАТ А4

ЭПВЦ КиевЗНИИЭП | ОПЕРАТОР ТЛП КОРТ | ЗУЕНКИ

РИС. 1

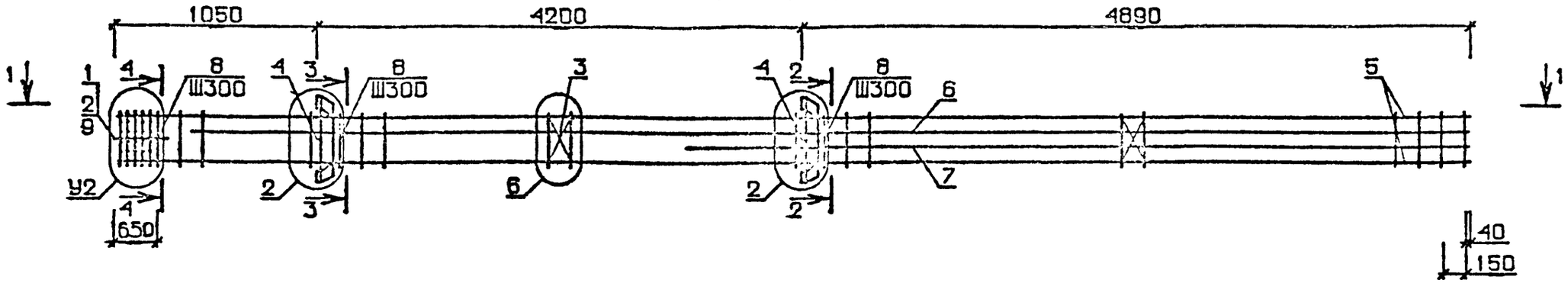

РИС. 2

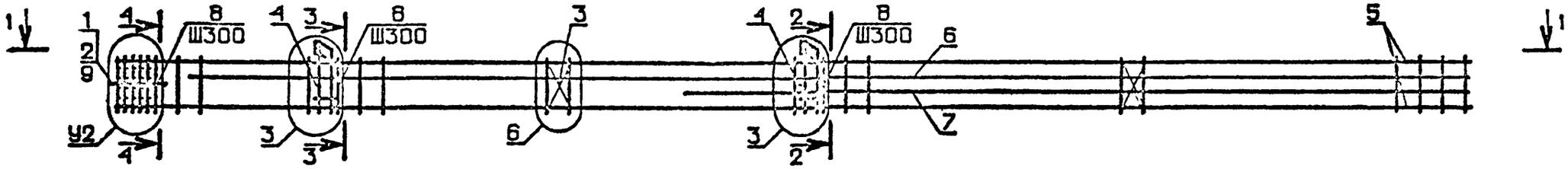

1-1

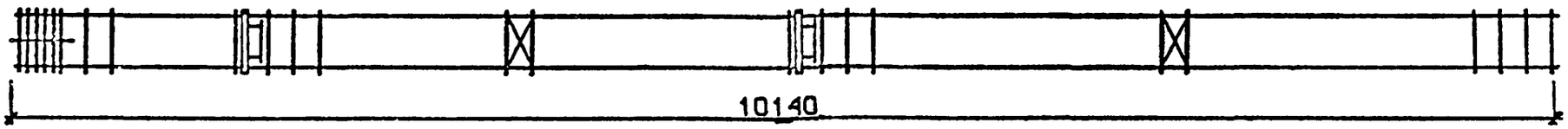

N УЗЛА	N ДОКУМЕНТА	
2	1.020-1/83.2-10 ООУ	П 1
3		П 1
6		П 2
11		П 3
13		П 3
15		П 2
16		П 2
17		П 2

2-2

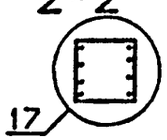

3-3

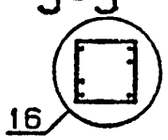

4-4

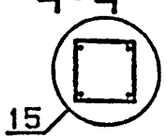

ОБОЗНАЧЕНИЕ	МАРКА	РИС	У2	МАССА, кг
1.020-1/83.2-10 II	КП-173	1	II	658,97
-01	КП-174	2	II	645,49
-02	КП-175	1	I3	795,26
-03	КП-176	2	I3	781,78

НАЧ. ОТД.	Волынский	
Н.КОНТР	Григорьев	
ГЛ.КОНСТР	Шац	
ГИП	Колдашева	
РАЗРАБ.	Богданова	
ПРОВЕРИЛ	Никонорова	
ИСПОЛНИЛ	Лакеева	

1.020-1/83.2-10 11 ОБ

КАРКАС ПРОСТРАНСТВЕННЫЙ КП

СТАДИЯ	МАССА	МАСШТАБ
Р	СМ ТАБЛ	
ЛИСТ	ЛИСТОВ 1	

ЦНИИЭП торгово-бытовых зданий и туристских комплексов

19840 48

ФОРМАТ А3

ВЗАМ. ИНВ.№ | ПОДПИСЬ И ДАТА | ИНВ.№ПОДЛ.

ФОРМАТ	ЗОНА	ПОЗ	ОБОЗНАЧЕНИЕ	НАИМЕНОВАНИЕ	КОЛ	ПРИМЕЧАНИЕ
А3			1.020-1/83.2-10 12СБ	ДОКУМЕНТАЦИЯ СБОРОЧНЫЙ ЧЕРТЕЖ		
А3			1.020-1/83.2-10 00У	УЗЛЫ АРМАТУРНЫЕ		
А3			1.020-1/83.2-10 00ТО	ТЕХНИЧЕСКОЕ ОПИСАНИЕ		
				ПЕРЕМЕННЫЕ ДАННЫЕ ДЛЯ ИСПОЛНЕНИЙ:		
				1.020-1/83 2-10 12 КП-177 СБОРОЧНЫЕ ЕДИНИЦЫ		
А4	1		1.020-1/83.2-15 09-01	СЕТКА КОСВ. АРМ. СКА-3	5	
А4	2		1.020-1/83.2-15 10-01	СЕТКА КОСВ. АРМ. СКА-4	3	
А4	3		1.020-1/83.2-15 02	СЕТКА С-2	2	
А4	4		1.020-1/83.2-15 12	ИЗДЕЛИЕ ЗАКЛАДНОЕ МН-6 ДЕТАЛИ	2	
				СТ. ОТД. ГОСТ 5781-82		
ВЧ	5		40.013.10140	Ф40 А-III L=10140	4	100.0КГ
ВЧ	6		40.013.9690	Ф40 А-III L=9690	4	95.6КГ
А4	7		1.020-1/83.2-15 08-05	СТЕРЖЕНЬ ОТДЕЛЬНЫЙ	33	
				СТ. ОТД. ГОСТ 5781-82		
ВЧ	8		6.011.650	Ф6 А-I L=650	4	0.14КГ
				1.020-1/83.2-10 12-01 КП-178 СБОРОЧНЫЕ ЕДИНИЦЫ		
А4	1		1.020-1/83.2-15 09-01	СЕТКА КОСВ. АРМ. СКА-3	5	
А4	2		1.020-1/83.2-15 10-01	СЕТКА КОСВ. АРМ. СКА-4	3	
А4	3		1.020-1/83.2-15 02	СЕТКА С-2	2	
А4	4		1.020-1/83.2-15 11	ИЗДЕЛИЕ ЗАКЛАДНОЕ МН-5 ДЕТАЛИ	2	
				СТ. ОТД. ГОСТ 5781-82		
ВЧ	5		40.013.10140	Ф40 А-III L=10140	4	100.0КГ
ВЧ	6		40.013.9690	Ф40 А-III L=9690	4	95.6КГ
А4	7		1.020-1/83.2-15 08-05	СТЕРЖЕНЬ ОТДЕЛЬНЫЙ	33	
				СТ. ОТД. ГОСТ 5781-82		
ВЧ	8		6.011.650	Ф6 А-I L=650	4	0.14КГ
				1.020-1/83.2-10 12-02 КП-179 СБОРОЧНЫЕ ЕДИНИЦЫ		
А4	1		1.020-1/83.2-15 09-01	СЕТКА КОСВ. АРМ. СКА-3	5	
А4	2		1.020-1/83.2-15 10-01	СЕТКА КОСВ. АРМ. СКА-4	3	
А4	3		1.020-1/83.2-15 02	СЕТКА С-2	2	
А4	4		1.020-1/83.2-15 12-01	ИЗДЕЛИЕ ЗАКЛАДНОЕ МН-8 ДЕТАЛИ	2	

ЭПВЦ КиевЗНИИЭП — ОПЕРАТОР ТПП КОРТ

ВЗАМ. ИНВ. № — ПОДПИСЬ И ДАТА — ИНВ. № ПОДЛ.

НАЧ.ОТД.	Волынский	
Н.КОНТР.	Григорьев	
ГЛ.КОНСТР.	Шац	
ГИП	Никонорова	
РАЗРАБ.	Лакеева	
ПРОВЕРИЛ	Колдашева	
ИСПОЛНИЛ	Богданова	

1.020-1/83.2-10 12

КАРКАС ПРОСТРАНСТВЕННЫЙ
КП-177 - КП-184

СТАДИЯ	ЛИСТ	ЛИСТОВ
Р	1	2

ЦНИИЭП торгово-бытовых зданий и туристских комплексов

ФОРМАТ А4

ФОРМАТ	ЗОНА	ПОЗ	ОБОЗНАЧЕНИЕ	НАИМЕНОВАНИЕ	КС	ПРИМЕЧАНИЕ
				СТ. ОТД. ГОСТ 5781-82		
ВЧ	5		40.013.10140	Ф40 А-III L=10140	4	100.0КГ
ВЧ	6		40.013.9690	Ф40 А-III L=9690	4	95.6КГ
А4	7		1.020-1/83.2-15 08-05	СТЕРЖЕНЬ ОТДЕЛЬНЫЙ	33	
				СТ. ОТД. ГОСТ 5781-82		
ВЧ	8		6.011.650	Ф6 А-I L=650	4	0.14КГ
				1.020-1/83.2-10 12-03 КП-180 СБОРОЧНЫЕ ЕДИНИЦЫ		
А4	1		1.020-1/83.2-15 09-01	СЕТКА КОСВ. АРМ. СКА-3	5	
А4	2		1.020-1/83.2-15 10-01	СЕТКА КОСВ. АРМ. СКА-4	3	
А4	3		1.020-1/83.2-15 02	СЕТКА С-2	2	
А4	4		1.020-1/83.2-15 11-01	ИЗДЕЛИЕ ЗАКЛАДНОЕ МН-7 ДЕТАЛИ	2	
				СТ. ОТД. ГОСТ 5781-82		
ВЧ	5		40.013.10140	Ф40 А-III L=10140	4	100.0КГ
ВЧ	6		40.013.9690	Ф40 А-III L=9690	4	95.6КГ
А4	7		1.020-1/83.2-15 08-05	СТЕРЖЕНЬ ОТДЕЛЬНЫЙ	33	
				СТ. ОТД. ГОСТ 5781-82		
ВЧ	8		6.011.650	Ф6 А-I L=650	4	0.14КГ
				1.020-1/83.2-10 12-04 КП-181 СБОРОЧНЫЕ ЕДИНИЦЫ		
А4	1		1.020-1/83.2-15 09-01	СЕТКА КОСВ. АРМ. СКА-3	5	
А4	2		1.020-1/83.2-15 10-01	СЕТКА КОСВ. АРМ. СКА-4	3	
А4	3		1.020-1/83.2-15 02	СЕТКА С-2	2	
А4	4		1.020-1/83.2-15 14	ИЗДЕЛИЕ ЗАКЛАДНОЕ МН-10 ДЕТАЛИ	2	
				СТ. ОТД. ГОСТ 5781-82		
ВЧ	5		40.013.10140	Ф40 А-III L=10140	4	100.0КГ
ВЧ	6		40.013.9690	Ф40 А-III L=9690	4	95.6КГ
А4	7		1.020-1/83.2-15 08-05	СТЕРЖЕНЬ ОТДЕЛЬНЫЙ	33	
				СТ. ОТД. ГОСТ 5781-82		
ВЧ	8		6.011.650	Ф6 А-I L=650	4	0.14КГ
				1.020-1/83.2-10 12-05 КП-182 СБОРОЧНЫЕ ЕДИНИЦЫ		
А4	1		1.020-1/83.2-15 09-01	СЕТКА КОСВ. АРМ. СКА-3	5	
А4	2		1.020-1/83.2-15 10-01	СЕТКА КОСВ. АРМ. СКА-4	3	
А4	3		1.020-1/83.2-15 02	СЕТКА С-2	2	
А4	4		1.020-1/83.2-15 13	ИЗДЕЛИЕ ЗАКЛАДНОЕ МН-9 ДЕТАЛИ	2	
				СТ. ОТД. ГОСТ 5781-82		
ВЧ	5		40.013.10140	Ф40 А-III L=10140	4	100.0КГ
ВЧ	6		40.013.9690	Ф40 А-III L=9690	4	95.6КГ
А4	7		1.020-1/83.2-15 08-05	СТЕРЖЕНЬ ОТДЕЛЬНЫЙ	33	
				СТ. ОТД. ГОСТ 5781-82		
ВЧ	8		6.011.650	Ф6 А-I L=650	4	0.14КГ

САВЧЕНКО

ЭПВЦ КиевЗНИИЭП — ОПЕРАТОР ТПП КОРТ

ВЗАМ. ИНВ. № — ПОДПИСЬ И ДАТА — ИНВ. № ПОДЛ.

1.020-1/83.2-10 12

ЛИСТ 2

ФОРМАТ А4

ЭПВЦ Киев ЗНИИЭП | ОПЕРАТОР ТПП КОРТ | САВЧЕНКО

ФОРМАТ	ЗОНА	ПОЗ.	ОБОЗНАЧЕНИЕ	НАИМЕНОВАНИЕ	КОЛ	ПРИМЕЧАНИЕ
				1.020-1/83.2-10 12-06 КП-183 СБОРОЧНЫЕ ЕДИНИЦЫ		
А4		1	1.020-1/83.2-15 09-01	СЕТКА КОСВ. АРМ. СКА-3	5	
А4		2	1.020-1/83.2-15 10-01	СЕТКА КОСВ. АРМ. СКА-4	3	
А4		3	1.020-1/83.2-15 02	СЕТКА С-2	2	
А4		4	1.020-1/83.2-15 14-01	ИЗДЕЛИЕ ЗАКЛАДНОЕ МН-12 ДЕТАЛИ СТ. ОТД. ГОСТ 5781-82	2	
БЧ		5	40.013.10140	Ф40 А-III L=10140	4	100.0КГ
БЧ		6	40.013.9690	Ф40 А-III L=9690	4	95.6КГ
А4		7	1.020-1/83.2-15 08-05	СТЕРЖЕНЬ ОТДЕЛЬНЫЙ СТ. ОТД. ГОСТ 5781-82	33	
БЧ		8	6.011.650	Ф6 А-I L=650	4	0.14КГ
				1.020-1/83.2-10 12-07 КП-184 СБОРОЧНЫЕ ЕДИНИЦЫ		
А4		1	1.020-1/83.2-15 09-01	СЕТКА КОСВ. АРМ. СКА-3	5	
А4		2	1.020-1/83.2-15 10-01	СЕТКА КОСВ. АРМ. СКА-4	3	
А4		3	1.020-1/83.2-15 02	СЕТКА С-2	2	
А4		4	1.020-1/83.2-15 13-01	ИЗДЕЛИЕ ЗАКЛАДНОЕ МН-11 ДЕТАЛИ СТ. ОТД. ГОСТ 5781-82	2	
БЧ		5	40.013.10140	Ф40 А-III L=10140	4	100.0КГ
БЧ		6	40.013.9690	Ф40 А-III L=9690	4	95.6КГ
А4		7	1.020-1/83.2-15 08-05	СТЕРЖЕНЬ ОТДЕЛЬНЫЙ СТ. ОТД. ГОСТ 5781-82	33	
БЧ		8	6.011.650	Ф6 А-I L=650	4	0.14КГ

ВЗАМ.ИНВ.№ | ПОДПИСЬ И ДАТА | ИНВ.№ПОДЛ

1.020-1/83.2-10 12

ЛИСТ 3

ФОРМАТ А4

ЭПВЦ Киев ЗНИИЭП | ОПЕРАТОР ТПП КОРТ

ФОРМАТ | ЗОНА | ПОЗ. | ОБОЗНАЧЕНИЕ | НАИМЕНОВАНИЕ | КОЛ | ПРИМЕЧАНИЕ

ВЗАМ.ИНВ.№ | ПОДПИСЬ И ДАТА | ИНВ.№ПОДЛ

ЛИСТ

ФОРМАТ А4

ЭПВЦ КиевЗНИИЭП | ОПЕРАТОР ТПП КОРТ | ЗУЕНКО

РИС. 1

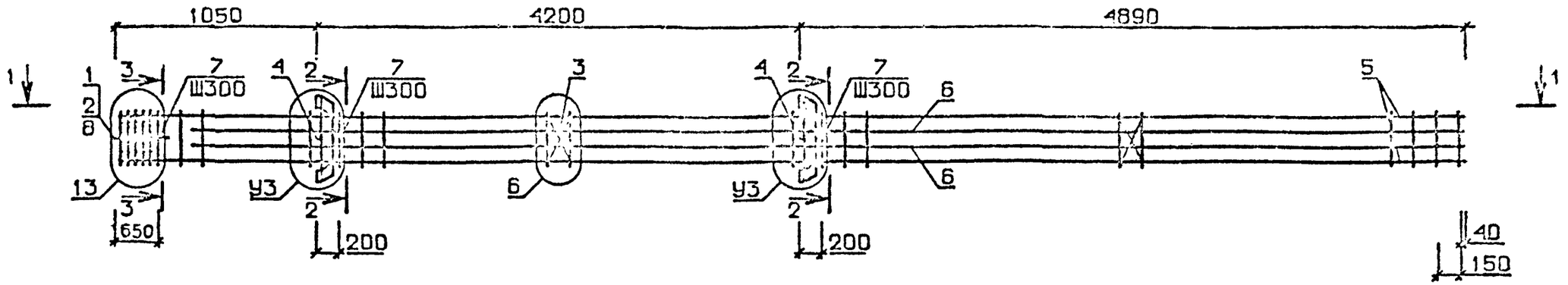

РИС. 2

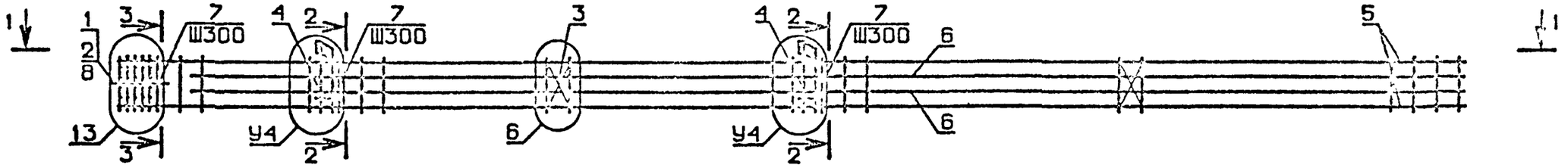

1-1

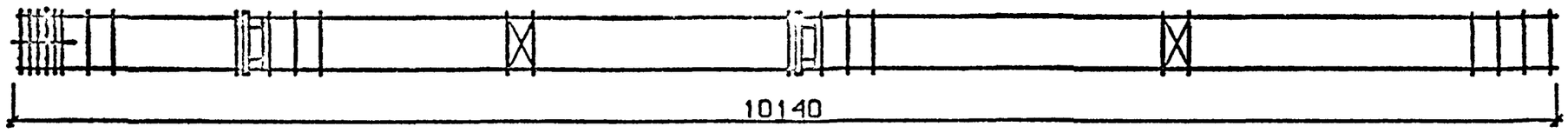

N УЗЛА	N ДОКУМЕНТА	
2	1.020 1/83.2-10 009У	П 1
3		П 1
4		П 2
5		П 2
6		П 2
13		П 3
15		П 2
17		П 2

2-2

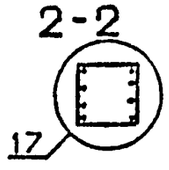

3-3

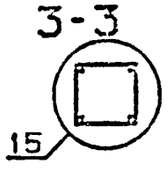

НАЧ. ОТД.	Волынский	
Н.КОНТР	Григорев	
ГЛ.КОНСТР	Шац	
ГИП	Никонорова	
РАЗРАБ.	Лакеева	
ПРОВЕРИЛ	Колдашева	
ИСПОЛНИЛ	Богданова	

1.020-1/83.2-10 12 СБ

КАРКАС ПРОСТРАНСТВЕННЫЙ КП

СТАДИЯ	МАССА	МАСШТАБ
Р	СМ ТАБЛ	
ЛИСТ 1	ЛИСТОВ 2	

ЦНИИЭП торгово-бытовых зданий и туристских комплексов

19840 51

ФОРМАТ А3

ВЗАМ. ИНВ.№ | ПОДПИСЬ И ДАТА | ИНВ.№ ПОДЛ.

ОБОЗНАЧЕНИЕ	МАРКА	РИС	У3	У4	МАССА, кг
I.020-I/83.2-I0 I2	КП-I77	I	2	-	868,7I
-0I	КП-I78	2	-	3	857,35
-02	КП-I79	I	2	-	878,I2
-03	КП-I80	2	-	3	864,64
-04	КП-I8I	I	4	-	895,25
-05	КП-I82	2	-	5	879,80
-06	КП-I83	I	4	-	908,35
-07	КП-I84	2	-	5	889,36

ЭПВЦ КиевЗНИИЭП | Оператор ТЛП КОРТ | ЗУЕНКО

ИНВ. № ПОДЛ | ПОДП. И ДАТА | ВЗАМ. ИНВ. №

I.020-I/83.2-I0 I2 СБ

ЛИСТ 2

ФОРМАТ А4

ЭПВЦ КиевЗНИИЭП | Оператор ТЛП КОРТ | САВЧЕНКО

ФОРМАТ	ЗОНА	ПОЗ	ОБОЗНАЧЕНИЕ	НАИМЕНОВАНИЕ	КОЛ.	ПРИМЕЧАНИЕ
				ДОКУМЕНТАЦИЯ		
А3			1.020-1/83.2-10 13СБ	СБОРОЧНЫЙ ЧЕРТЕЖ		
А3			1.020-1/83.2-10 00У	УЗЛЫ АРМАТУРНЫЕ		
А3			1.020-1/83.2-10 00ТО	ТЕХНИЧЕСКОЕ ОПИСАНИЕ		
			ПЕРЕМЕННЫЕ ДАННЫЕ	ДЛЯ ИСПОЛНЕНИЙ:		
				1.020-1/83.2-10 13 КП-I85		
				СБОРОЧНЫЕ ЕДИНИЦЫ		
А4	1		1.020-1/83.2-15 09-01	СЕТКА КОСВ. АРМ. СКА-3	2	
А4	2		1.020-1/83.2-15 10-01	СЕТКА КОСВ. АРМ. СКА-4	3	
А4	3		1.020-1/83.2-15 02	СЕТКА С-2	3	
А4	4		1.020-1/83.2-15 12	ИЗДЕЛИЕ ЗАКЛАДНОЕ МН-6	3	
				ДЕТАЛИ		
				СТ. ОТД. ГОСТ 5781-82		
ВЧ	5		20.013.14340	Ф20 А-III L=14340	4	35.4КГ
А4	6		1.020-1/83.2-15 08-03	СТЕРЖЕНЬ ОТДЕЛЬНЫЙ	48	
				СТ. ОТД. ГОСТ 5781-82		
ВЧ	7		6.011.650	Ф6 А-I L=650	4	0.14КГ
				1.020-1/83.2-10 13-01 КП-I86		
				СБОРОЧНЫЕ ЕДИНИЦЫ		
А4	1		1.020-1/83.2-15 09-01	СЕТКА КОСВ. АРМ. СКА-3	2	
А4	2		1.020-1/83.2-15 10-01	СЕТКА КОСВ. АРМ. СКА-4	3	
А4	3		1.020-1/83.2-15 02	СЕТКА С-2	3	
А4	4		1.020-1/83.2-15 11	ИЗДЕЛИЕ ЗАКЛАДНОЕ МН-5	3	
				ДЕТАЛИ		
				СТ. ОТД. ГОСТ 5781-82		
ВЧ	5		20.013.14340	Ф20 А-III L=14340	4	35.4КГ
А4	6		1.020-1/83.2-15 08-03	СТЕРЖЕНЬ ОТДЕЛЬНЫЙ	48	
				СТ. ОТД. ГОСТ 5781-82		
ВЧ	7		6.011.650	Ф6 А-I L=650	4	0.14КГ
				1.020-1/83.2-10 13-02 КП-I87		
				СБОРОЧНЫЕ ЕДИНИЦЫ		
А4	1		1.020-1/83.2-15 09-01	СЕТКА КОСВ. АРМ. СКА-3	2	
А4	2		1.020-1/83.2-15 10-01	СЕТКА КОСВ. АРМ. СКА-4	3	
А4	3		1.020-1/83.2-15 02	СЕТКА С-2	3	
				ДЕТАЛИ		
				СТ. ОТД. ГОСТ 5781-82		
ВЧ	5		20.013.14340	Ф20 А-III L=14340	4	35.4КГ
А4	6		1.020-1/83.2-15 08-03	СТЕРЖЕНЬ ОТДЕЛЬНЫЙ	48	

ВЗАМ. ИНВ. № | ПОДПИСЬ И ДАТА | ИНВ. № ПОДЛ

НАЧОТД	Волынский	
НКОНТР	Григорев	
ГЛКОНСТР	Шац	
ГИП	Колдашева	
РАЗРАБ	Лакеева	
ПРОВЕРИЛ	Никонорова	
ИСПОЛНИЛ	Богданова	

1.020-1/83.2-10 13

КАРКАС ПРОСТРАНСТВЕННЫЙ КП-I85 - КП-I89

СТАДИЯ	ЛИСТ	ЛИСТОВ
Р	1	2

ЦНИИЭП торгово-бытовых зданий и туристских комплексов

ФОРМАТ А4

ФОРМАТ	ЗОНА	ПОЗ.	ОБОЗНАЧЕНИЕ	НАИМЕНОВАНИЕ	КОЛ.	ПРИМЕЧАНИЕ
				СТ. ОТД. ГОСТ 5781-82		
ВЧ	7		6.011.650	Ф6 А-I L=650	4	0.14КГ
				1.020-1/83.2-10 13-03		
				КП-188		
				СБОРОЧНЫЕ ЕДИНИЦЫ		
А4	1		1.020-1/83.2-15 09-01	СЕТКА КОСВ. АРМ. СКА-3	2	
А4	2		1.020-1/83.2-15 10-01	СЕТКА КОСВ. АРМ. СКА-4	3	
А4	3		1.020-1/83.2-15 02	СЕТКА С-2	3	
А4	4		1.020-1/83.2-15 11-01	ИЗДЕЛИЕ ЗАКЛАДНОЕ МН-7	3	
				ДЕТАЛИ		
				СТ. ОТД. ГОСТ 5781-82		
ВЧ	5		20.013.14340	Ф20 А-II L=14340	4	35.4КГ
А4	6		1.020-1/83.2-15 08-03	СТЕРЕЖЕНЬ ОТДЕЛЬНЫЙ	48	
				СТ. ОТД. ГОСТ 5781-82		
ВЧ	7		6.011.650	Ф6 А-I L=650	4	0.14КГ
				1.020-1/83.2-10 13-04		
				КП-189		
				СБОРОЧНЫЕ ЕДИНИЦЫ		
А4	1		1.020-1/83.2-15 09-01	СЕТКА КОСВ. АРМ. СКА-3	2	
А4	2		1.020-1/83.2-15 10-01	СЕТКА КОСВ. АРМ. СКА-4	3	
А4	3		1.020-1/83.2-15 02	СЕТКА С-2	3	
А4	4		1.020-1/83.2-15 13	ИЗДЕЛИЕ ЗАКЛАДНОЕ МН-9	3	
				ДЕТАЛИ		
				СТ. ОТД. ГОСТ 5781-82		
ВЧ	5		20.013.14340	Ф20 А-II L=14340	4	35.4КГ
А4	6		1.020-1/83.2-15 08-03	СТЕРЕЖЕНЬ ОТДЕЛЬНЫЙ	48	
				СТ. ОТД. ГОСТ 5781-82		
ВЧ	7		6.011.650	Ф6 А-I L=650	4	0.14КГ

ЭПВЦ Киев ЗНИИЭП
ОПЕРАТОР ТПП КОРТ

ВЗАМ.ИНВ.№
ПОДПИСЬ И ДАТА
ИНВ.№ПОДЛ.

ФОРМАТ	ЗОНА	ПОЗ.	ОБОЗНАЧЕНИЕ	НАИМЕНОВАНИЕ	КОЛ.	ПРИМЕЧАНИЕ

ЭПВЦ Киев ЗНИИЭП
ОПЕРАТОР ТПП КОРТ

ВЗАМ.ИНВ.№
ПОДПИСЬ И ДАТА
ИНВ.№ПОДЛ.

РИС. 1

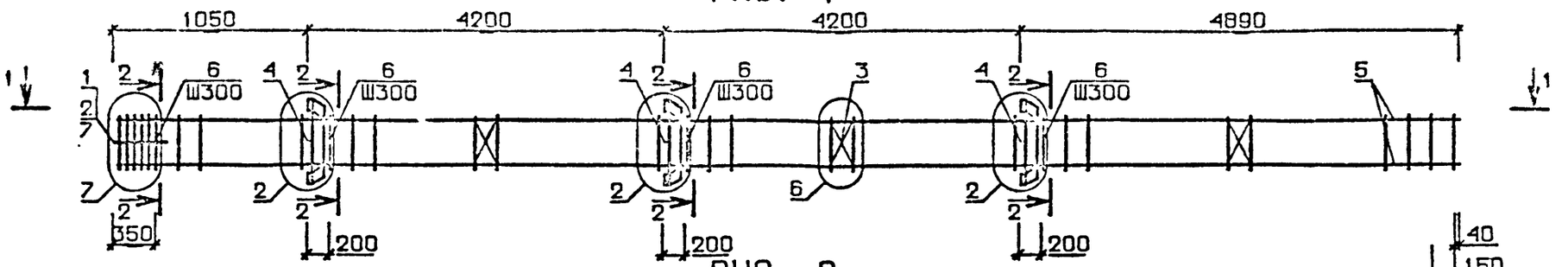

РИС. 2

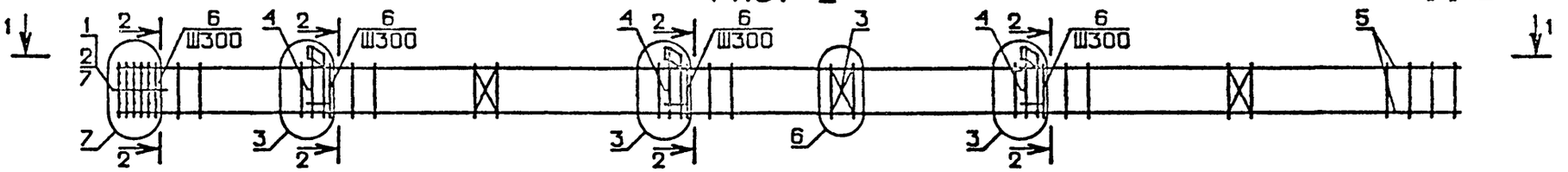

РИС. 3

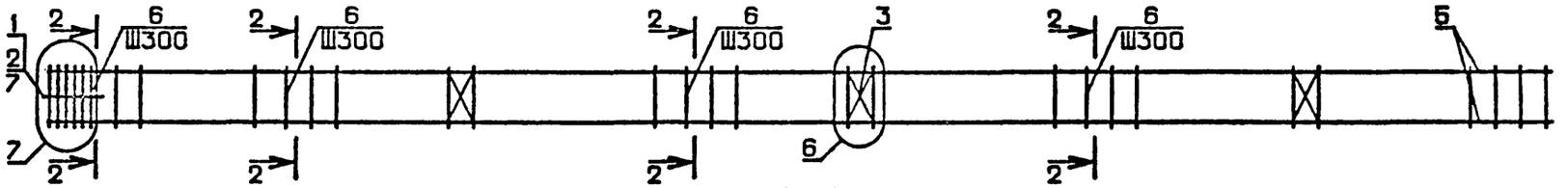

1-1

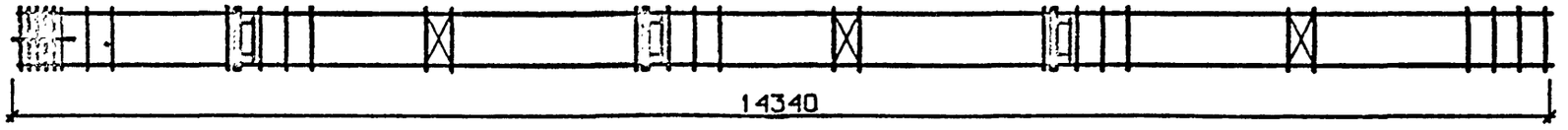

N УЗЛА	N ДОКУМЕНТА	
2	1.020-1/83.2-10 ООУ	П 1
3		П 1
6		П 2
7		П 3
15		П 2

2-2

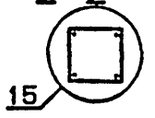

НАЧ. ОТД	Волынский	
Н.КОНТР	Григорев	
ГЛ.КОНСТР	Шац	
ГИП	Колдашева	
РАЗРАБ.	Лакеева	
ПРОВЕРИЛ	Никонорова	
ИСПОЛНИЛ	Богданова	

1.020-1/83.2-10 13 ОБ

КАРКАС ПРОСТРАНСТВЕННЫЙ КП

СТАДИЯ	МАССА	МАСШТАБ
Р	СМ ТАБЛ	
ЛИСТ 1	ЛИСТОВ 2	

ЦНИИЭП торгово-бытовых зданий и промышленных комплексов

ЭПВЦ КиевЗНИИЭП
ОПЕРАТОР ТЛП КОРТ
ЗУЕНКО

ВЗАМ. ИНВ.№ | ПОДПИСЬ И ДАТА | ИНВ.№ ПОДЛ.

ОБОЗНАЧЕНИЕ	МАРКА	РИС	МАССА, кг
I.020-I/83.2-I0 I3	КП-I85	I	2I8,62
-0I	КП-I86	2	20I,59
-02	КП-I87	3	I73,49
-03	КП-I88	2	2I2,52
-04	КП-I89	2	235,27

I.020-I/83.2-I0 I3 СБ

ЛИСТ 2

ФОРМАТ А4

ФОРМАТ	ЗОНА	ПОЗ	ОБОЗНАЧЕНИЕ	НАИМЕНОВАНИЕ	КОЛ.	ПРИМЕЧАНИЕ
				ДОКУМЕНТАЦИЯ		
А3			1.020-1/83.2-10 14СБ	СБОРОЧНЫЙ ЧЕРТЕЖ		
А3			1.020-1/83.2-10 00У	УЗЛЫ АРМАТУРНЫЕ		
А3			1.020-1/83.2-10 00ТО	ТЕХНИЧЕСКОЕ ОПИСАНИЕ		
			ПЕРЕМЕННЫЕ ДАННЫЕ	ДЛЯ ИСПОЛНЕНИЙ:		
				1.020-1/83.2-10 14 КП-I90		
				СБОРОЧНЫЕ ЕДИНИЦЫ		
А4	1		1.020-1/83.2-15 09-01	СЕТКА КОСВ. АРМ. СКА-3	2	
А4	2		1.020-1/83.2-15 10-01	СЕТКА КОСВ. АРМ. СКА-4	3	
А4	3		1.020-1/83.2-15 02	СЕТКА С-2	3	
А4	4		1.020-1/83.2-15 11	ИЗДЕЛИЕ ЗАКЛАДНОЕ МН-5	3	
				ДЕТАЛИ		
				СТ. ОТД. ГОСТ 5781-82		
ВЧ	5		20.013.14340	Ф20 А-III L=14340	4	35.4КГ
ВЧ	6		16.013.5490	Ф16 А-III L=5490	4	8.67КГ
А4	7		1.020-1/83.2-15 08-03	СТЕРЕЕНЬ ОТДЕЛЬНЫЙ	48	
				СТ. ОТД. ГОСТ 5781-82		
ВЧ	8		6.011.650	Ф6 А-I L=650	4	0.14КГ
				1.020-1/83.2-10 14-01 КП-I9I		
				СБОРОЧНЫЕ ЕДИНИЦЫ		
А4	1		1.020-1/83.2-15 09-01	СЕТКА КОСВ. АРМ. СКА-3	2	
А4	2		1.020-1/83.2-15 10-01	СЕТКА КОСВ. АРМ. СКА-4	3	
А4	3		1.020-1/83.2-15 02	СЕТКА С-2	3	
А4	4		1.020-1/83.2-15 11-01	ИЗДЕЛИЕ ЗАКЛАДНОЕ МН-7	3	
				ДЕТАЛИ		
				СТ. ОТД. ГОСТ 5781-82		
ВЧ	5		20.013.14340	Ф20 А-III L=14340	4	35.4КГ
ВЧ	6		16.013.5490	Ф16 А-III L=5490	4	8.67КГ
А4	7		1.020-1/83.2-15 08-03	СТЕРЕЕНЬ ОТДЕЛЬНЫЙ	48	
				СТ. ОТД. ГОСТ 5781-82		
ВЧ	8		6.011.650	Ф6 А-I L=650	4	0.14КГ
				1.020-1/83.2-10 14-02 КП-I92		
				СБОРОЧНЫЕ ЕДИНИЦЫ		
А4	1		1.020-1/83.2-15 09-01	СЕТКА КОСВ. АРМ. СКА-3	2	
А4	2		1.020-1/83.2-15 10-01	СЕТКА КОСВ. АРМ. СКА-4	3	
А4	3		1.020-1/83.2-15 02	СЕТКА С-2	3	
				ДЕТАЛИ		
				СТ. ОТД. ГОСТ 5781-82		

НАЧОТД	Волынский	
НКОНТР	Григорев	
ГЛКОНСТР	Шац	
ГИП	Никонорова	
РАЗРАБ	Богданова	
ПРОВЕРИЛ	Колдашева	
ИСПОЛНИЛ	Лакеева	

1.020-1/83.2-10 14

КАРКАС ПРОСТРАНСТВЕННЫЙ КП-I90 - КП-I95

СТАДИЯ	ЛИСТ	ЛИСТОВ
Р	I	2

ЦНИИЭП

ФОРМАТ А4

ФОРМАТ	ЗОНА	ПОЗ.	ОБОЗНАЧЕНИЕ	НАИМЕНОВАНИЕ	КОЛ	ПРИМЕЧАНИЕ
БЧ	5		20.013.14340	Ф20 А-III L=14340	4	35.4КГ
БЧ	6		16.013.5490	Ф16 А-III L=5490	4	8.67КГ
А4	7		1.020-1/83.2-15 08-03	СТЕРЖЕНЬ ОТДЕЛЬНЫЙ СТ. ОТД. ГОСТ 5781-82	48	
БЧ	8		6.011.650	Ф6 А-I L=650	4	0.14КГ
				1.020-1/83.2-10 14-03 КП-193 СБОРОЧНЫЕ ЕДИНИЦЫ		
А4	1		1.020-1/83.2-15 09-01	СЕТКА КОСВ. АРМ. СКА-3	2	
А4	2		1.020-1/83.2-15 10-01	СЕТКА КОСВ. АРМ. СКА-4	3	
А4	3		1.020-1/83.2-15 02	СЕТКА С-2	3	
А4	4		1.020-1/83.2-15 13	ИЗДЕЛИЕ ЗАКЛАДНОЕ МН-9 ДЕТАЛИ СТ. ОТД. ГОСТ 5781-82	3	
БЧ	5		20.013.14340	Ф20 А-III L=14340	4	35.4КГ
БЧ	6		22.013.5490	Ф22 А-III L=5490	4	16.4КГ
А4	7		1.020-1/83.2-15 08-03	СТЕРЖЕНЬ ОТДЕЛЬНЫЙ СТ. ОТД. ГОСТ 5781-82	48	
БЧ	8		6.011.650	Ф6 А-I L=650	4	0.14КГ
				1.020-1/83.2-10 14-04 КП-194 СБОРОЧНЫЕ ЕДИНИЦЫ		
А4	1		1.020-1/83.2-15 09-01	СЕТКА КОСВ. АРМ. СКА-3	2	
А4	2		1.020-1/83.2-15 10-01	СЕТКА КОСВ. АРМ. СКА-4	3	
А4	3		1.020-1/83.2-15 02	СЕТКА С-2	3	
А4	4		1.020-1/83.2-15 13-01	ИЗДЕЛИЕ ЗАКЛАДНОЕ МН-11 ДЕТАЛИ СТ. ОТД. ГОСТ 5781-82	3	
БЧ	5		20.013.14340	Ф20 А-III L=14340	4	35.4КГ
БЧ	6		22.013.5490	Ф22 А-III L=5490	4	16.4КГ
А4	7		1.020-1/83.2-15 08-03	СТЕРЖЕНЬ ОТДЕЛЬНЫЙ СТ. ОТД. ГОСТ 5781-82	48	
БЧ	8		6.011.650	Ф6 А-I L=650	4	0.14КГ
				1.020-1/83.2-10 14-05 КП-195 СБОРОЧНЫЕ ЕДИНИЦЫ		
А4	1		1.020-1/83.2-15 09-01	СЕТКА КОСВ. АРМ. СКА-3	2	
А4	2		1.020-1/83.2-15 10-01	СЕТКА КОСВ. АРМ. СКА-4	3	
А4	3		1.020-1/83.2-15 02	СЕТКА С-2	3	
				ДЕТАЛИ СТ. ОТД. ГОСТ 5781-82		
БЧ	5		20.013.14340	Ф20 А-III L=14340	4	35.4КГ
БЧ	6		22.013.5490	Ф22 А-III L=5490	4	16.4КГ
А4	7		1.020-1/83.2-15 08-03	СТЕРЖЕНЬ ОТДЕЛЬНЫЙ СТ. ОТД. ГОСТ 5781-82	48	
БЧ	8		6.011.650	Ф6 А-I L=650	4	0.14КГ

ЭПВЦ Киев ЗНИИЭП | ОПЕРАТОР ТЛП КОРТ | САВЧЕНКО

ВЗАМ ИНВ № | ПОДПИСЬ И ДАТА | ИНВ №ПОДЛ

1.020-1/83.2-10 14

ЛИСТ 2

ФОРМАТ А4

ФОРМАТ А4

РИС. 1

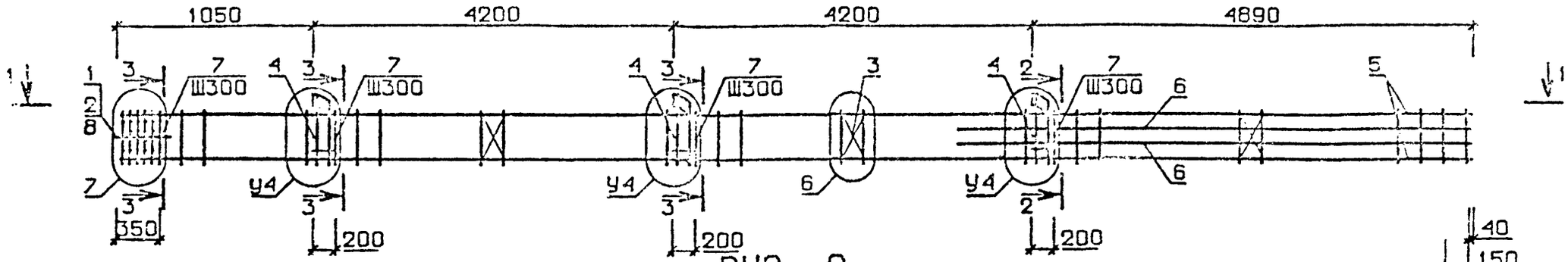

РИС. 2

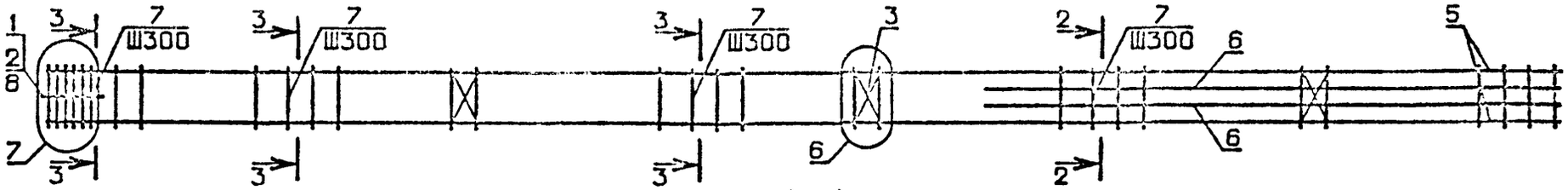

1-1

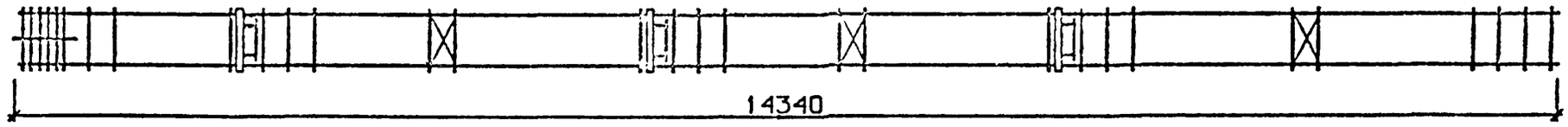

N УЗЛА	N ДОКУМЕНТА
3	1.020-1/83.2-10 ООУ л 1
5	л 2
6	л 2
7	л 3
15	л 2
17	л 2

2-2

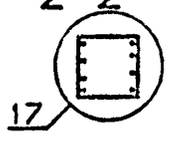

3-3

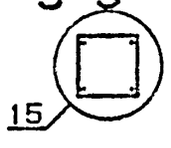

НАЧ. ОТД	Волынский	
Н.КОНТР	Григорев	
ГЛ.КОНСТР	Шац	
ГИП	Никонорова	
РАЗРАБ.	Богданова	
ПРОВЕРИЛ	Колдашева	
ИСПОЛНИЛ	Лаккерва	

1.020-1/83.2-10 14 ОБ

КАРКАС ПРОСТРАНСТВЕННЫЙ КП

СТАДИЯ	МАССА	МАСШТАБ
Р	см табл	

ЛИСТ 1 ЛИСТОВ 2

ЦНИИЭП торгово-бытовых зданий и туристских комплексов

19840 57

ФОРМАТ А3

ЭПВЦ КиевЗНИИЭП

ОПЕРАТОР ТЛП КОРТ

ВЗАМ ИНВ № | ПОДПИСЬ И ДАТА | ИНВ № ПОДЛ

ОБОЗНАЧЕНИЕ	МАРКА	РИС	У4	МАССА, кг
I.020-I/83.2-I0 I4	КП-I90	I	3	236,25
-0I	КП-I9I	I	3	247,I8
-02	КП-I92	2	-	208,75
-03	КП-I93	I	5	300,80
-04	КП-I94	I	5	3I5,I4
-05	КП-I95	2	-	239,02

ЭПВЦ КиевЗНИИЭП | Оператор ТПП КОРТ | Зуенко

Инв. № подл | Подп. и дата | Взам. инв. №

I.020-I/83.2-I0 I4 СБ | Лист 2

ФОРМАТ А4

ЭПВЦ КиевЗНИИЭП | Оператор ТПП КОРТ | Савченко

Инв. № подл | Подпись и дата | Взам. инв. №

ФОРМАТ	ЗОНА	ПОЗ	ОБОЗНАЧЕНИЕ	НАИМЕНОВАНИЕ	КОЛ.	ПРИМЕЧАНИЕ
				ДОКУМЕНТАЦИЯ		
А3			1.020-1/83.2-10 15СБ	СБОРОЧНЫЙ ЧЕРТЕЖ		
А3			1.020-1/83.2-10 00У	УЗЛЫ АРМАТУРНЫЕ		
А3			1.020-1/83.2-10 00ТО	ТЕХНИЧЕСКОЕ ОПИСАНИЕ		
			ПЕРЕМЕННЫЕ ДАННЫЕ	ДЛЯ ИСПОЛНЕНИЙ:		
				1.020-1/83.2-10 15 КП-I96		
				СБОРОЧНЫЕ ЕДИНИЦЫ		
А4	1		1.020-1/83.2-15 09-01	СЕТКА КОСВ. АРМ. СКА-3	2	
А4	2		1.020-1/83.2-15 10-01	СЕТКА КОСВ. АРМ. СКА-4	3	
А4	3		1.020-1/83.2-15 02	СЕТКА С-2	3	
А4	4		1.020-1/83.2-15 12	ИЗДЕЛИЕ ЗАКЛАДНОЕ МН-6	3	
				ДЕТАЛИ		
				СТ. ОТД. ГОСТ 5781-82		
ВЧ	5		20.013.14340	Ф20 А-III L=14340	4	35.4КГ
ВЧ	6		25.013.5490	Ф25 А-III L=5490	4	21.2КГ
А4	7		1.020-1/83.2-15 08-03	СТЕРЖЕНЬ ОТДЕЛЬНЫЙ	29	
А4	8		1.020-1/83.2-15 08-04	СТЕРЖЕНЬ ОТДЕЛЬНЫЙ	19	
				СТ. ОТД. ГОСТ 5781-82		
ВЧ	9		6.011.650	Ф6 А-I L=650	4	0.14КГ
				1.020-1/83.2-10 15-01 КП-I97		
				СБОРОЧНЫЕ ЕДИНИЦЫ		
А4	1		1.020-1/83.2-15 09-01	СЕТКА КОСВ. АРМ. СКА-3	2	
А4	2		1.020-1/83.2-15 10-01	СЕТКА КОСВ. АРМ. СКА-4	3	
А4	3		1.020-1/83.2-15 02	СЕТКА С-2	3	
А4	4		1.020-1/83.2-15 11	ИЗДЕЛИЕ ЗАКЛАДНОЕ МН-5	3	
				ДЕТАЛИ		
				СТ. ОТД. ГОСТ 5781-82		
ВЧ	5		20.013.14340	Ф20 А-III L=14340	4	35.4КГ
ВЧ	6		25.013.5490	Ф25 А-III L=5490	4	21.2КГ
А4	7		1.020-1/83.2-15 08-03	СТЕРЖЕНЬ ОТДЕЛЬНЫЙ	29	
А4	8		1.020-1/83.2-15 08-04	СТЕРЖЕНЬ ОТДЕЛЬНЫЙ	19	
				СТ. ОТД. ГОСТ 5781-82		
ВЧ	9		6.011.650	Ф6 А-I L=650	4	0.14КГ

Нач.отд	Волынский		1.020-1/83.2-10 15
Н.контр	Григорев		
Гл.констр	Шац		КАРКАС ПРОСТРАНСТВЕННЫЙ КП-I96, КП-I97
ГИП	Колдашева		
Разраб	Сливина		
Проверил	Никонорова		
Исполнил	Богданова		

СТАДИЯ	ЛИСТ	ЛИСТОВ
Р		I

ЦНИИЭП торгово бытовых зданий и туристских комплексов

ФОРМАТ А4

ЭПВЦ КиевЗНИИЭП | ОПЕРАТОР ТЛП КОРТ

ИНВ.№ПОДЛ. | ПОДПИСЬ И ДАТА | ВЗАМ. ИНВ.№

РИС. 1

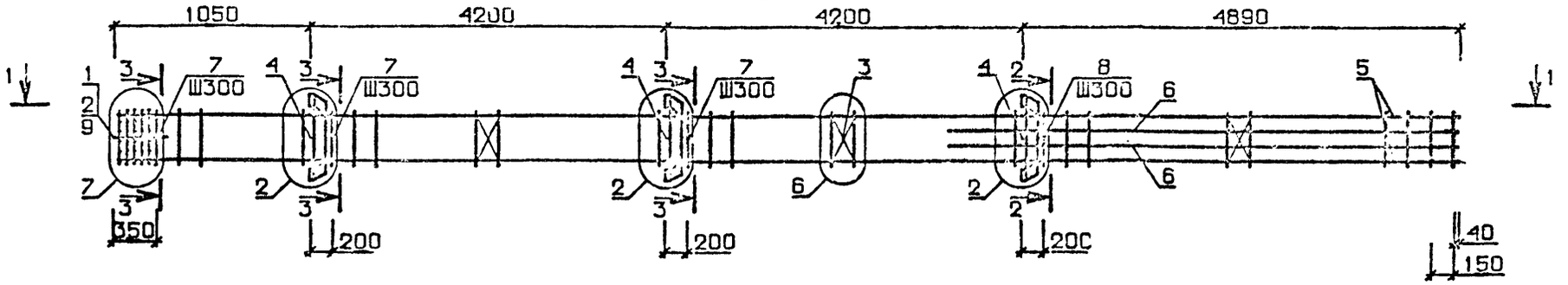

РИС. 2

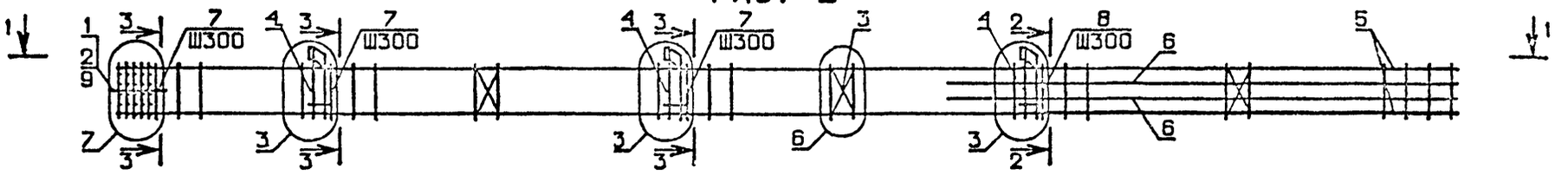

1-1

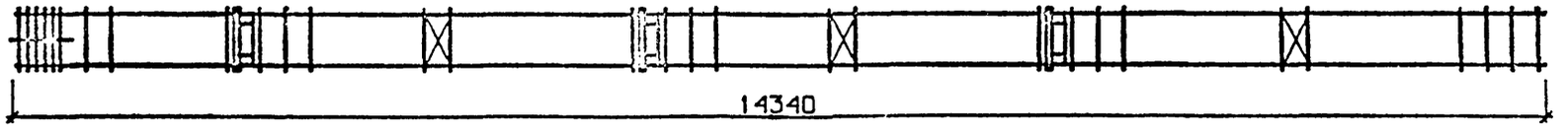

ОБОЗНАЧЕНИЕ	МАРКА	РИС	МАССА, кг
I.020-I/83.2-I0 I5	КП-I96	I	308,I0
-0I	КП-I97	2	29I,07

N УЗЛА	N ДОКУМЕНТА	
2	1.020-1/83.2-10 ООУ	П 1
3		П 1
6		П 2
7		П 3
15		П 2
17		П 2

2-2

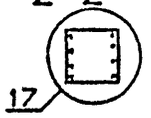

3-3

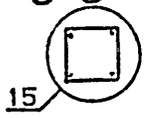

НАЧ. ОТД.	Вольнский	
Н.КОНТР	Григорев	
ГЛКОНСТР	Шац	
ГИП	Колдашева	
РАЗРАБ.	Ливина	
ПРОВЕРИЛ	Никонорова	
ИСПОЛНИЛ	Богданова	

1.020-1/83.2-10 15 ОБ

КАРКАС ПРОСТРАНСТВЕННЫЙ КП

СТАДИЯ	МАССА	МАСШТАБ
Р	СМ ТАБЛ	

ЛИСТ | ЛИСТОВ 1

ЦНИИЭП торгово-бытовых зданий и туристских комплексов

ФОРМАТ А3

ФОРМАТ	ЗОНА	ПОЗ	ОБОЗНАЧЕНИЕ	НАИМЕНОВАНИЕ	КОЛ	ПРИМЕЧАНИЕ
				ДОКУМЕНТАЦИЯ		
А3			1.020-1/83.2-10 16СБ	СБОРОЧНЫЙ ЧЕРТЕЖ		
А3			1.020-1/83.2-10 00У	УЗЛЫ АРМАТУРНЫЕ		
А3			1.020-1/83.2-10 00ТО	ТЕХНИЧЕСКОЕ ОПИСАНИЕ		
				ПЕРЕМЕННЫЕ ДАННЫЕ ДЛЯ ИСПОЛНЕНИЙ:		
				1.020-1/83.2-10 16 КП-198		
				СБОРОЧНЫЕ ЕДИНИЦЫ		
А4	1		1.020-1/83.2-15 09-01	СЕТКА КОСВ. АРМ. СКА-3	2	
А4	2		1.020-1/83.2-15 10-01	СЕТКА КОСВ. АРМ. СКА-4	3	
А4	3		1.020-1/83.2-15 02	СЕТКА С-2	3	
А4	4		1.020-1/83.2-15 12	ИЗДЕЛИЕ ЗАКЛАДНОЕ МН-6	3	
				ДЕТАЛИ		
				СТ. ОТД. ГОСТ 5781-82		
ВЧ	5		20.013.14340	Ф20 А-III L=14340	4	35.4КГ
ВЧ	6		32.013.9690	Ф32 А-III L=9690	2	61.2КГ
ВЧ	7		32.013.5490	Ф32 А-III L=5490	2	34.7КГ
А4	8		1.020-1/83.2-15 08-03	СТЕРЖЕНЬ ОТДЕЛЬНЫЙ	15	
А4	9		1.020-1/83.2-15 08-05	СТЕРЖЕНЬ ОТДЕЛЬНЫЙ	33	
				СТ. ОТД. ГОСТ 5781-82		
ВЧ	10		6.011.650	Ф6 А-I L=650	4	0.14КГ
				1.020-1/83.2-10 16-01 КП-199		
				СБОРОЧНЫЕ ЕДИНИЦЫ		
А4	1		1.020-1/83.2-15 09-01	СЕТКА КОСВ. АРМ. СКА-3	2	
А4	2		1.020-1/83.2-15 10-01	СЕТКА КОСВ. АРМ. СКА-4	3	
А4	3		1.020-1/83.2-15 02	СЕТКА С-2	3	
А4	4		1.020-1/83.2-15 11	ИЗДЕЛИЕ ЗАКЛАДНОЕ МН-5	3	
				ДЕТАЛИ		
				СТ. ОТД. ГОСТ 5781-82		
ВЧ	5		20.013.14340	Ф20 А-III L=14340	4	35.4КГ
ВЧ	6		32.013.9690	Ф32 А-III L=9690	2	61.2КГ
ВЧ	7		32.013.5490	Ф32 А-III L=5490	2	34.7КГ
А4	8		1.020-1/83.2-15 08-03	СТЕРЖЕНЬ ОТДЕЛЬНЫЙ	15	
А4	9		1.020-1/83.2-15 08-05	СТЕРЖЕНЬ ОТДЕЛЬНЫЙ	33	
				СТ. ОТД. ГОСТ 5781-82		
ВЧ	10		6.011.650	Ф6 А-I L=650	4	0.14КГ
				1.020-1/83.2-10 16-02 КП-200		
				СБОРОЧНЫЕ ЕДИНИЦЫ		
А4	1		1.020-1/83.2-15 09-01	СЕТКА КОСВ. АРМ. СКА-3	2	

НАЧОТД	Волынский		1.020-1/83.2-10 16
НКОНТР	Пригорев		
ГЛКОНСТР	Щац		КАРКАС ПРОСТРАНСТВЕННЫЙ КП-198 – КП-208
ГИП	Колдашева		
РАЗРАБ	Сливина		
ПРОВЕРИЛ	Никонорова		
ИСПОЛНИЛ	Богданова		

СТАДИЯ	ЛИСТ	ЛИСТОВ
Р	1	4

ЦНИИЭП торгово бытовых зданий и туристских комплексов

ФОРМАТ А4

ФОРМАТ	ЗОНА	ПОЗ.	ОБОЗНАЧЕНИЕ	НАИМЕНОВАНИЕ	КОЛ	ПРИМЕЧАНИЕ
А4	2		1.020-1/83.2-15 10-01	СЕТКА КОСВ. АРМ. СКА-4	3	
А4	3		1.020-1/83.2-15 02	СЕТКА С-2	3	
А4	4		1.020-1/83.2-15 12-01	ИЗДЕЛИЕ ЗАКЛАДНОЕ МН-8	3	
				ДЕТАЛИ		
				СТ. ОТД. ГОСТ 5781-82		
ВЧ	5		20.013.14340	Ф20 А-III L=14340	4	35.4КГ
ВЧ	6		28.013.9690	Ф28 А-III L=9690	2	46.8КГ
ВЧ	7		28.013.5490	Ф28 А-III L=5490	2	26.5КГ
А4	8		1.020-1/83.2-15 08-03	СТЕРЖЕНЬ ОТДЕЛЬНЫЙ	15	
А4	9		1.020-1/83.2-15 08-04	СТЕРЖЕНЬ ОТДЕЛЬНЫЙ	33	
				СТ. ОТД. ГОСТ 5781-82		
ВЧ	10		6.011.650	Ф6 А-I L=650	4	0.14КГ
				1.020-1/83.2-10 16-03 КП-201		
				СБОРОЧНЫЕ ЕДИНИЦЫ		
А4	1		1.020-1/83.2-15 09-01	СЕТКА КОСВ. АРМ. СКА-3	2	
А4	2		1.020-1/83.2-15 10-01	СЕТКА КОСВ. АРМ. СКА-4	3	
А4	3		1.020-1/83.2-15 02	СЕТКА С-2	3	
А4	4		1.020-1/83.2-15 11-01	ИЗДЕЛИЕ ЗАКЛАДНОЕ МН-7	3	
				ДЕТАЛИ		
				СТ. ОТД. ГОСТ 5781-82		
ВЧ	5		20.013.14340	Ф20 А-III L=14340	4	35.4КГ
ВЧ	6		28.013.9690	Ф28 А-III L=9690	2	46.8КГ
ВЧ	7		28.013.5490	Ф28 А-III L=5490	2	26.5КГ
А4	8		1.020-1/83.2-15 08-03	СТЕРЖЕНЬ ОТДЕЛЬНЫЙ	15	
А4	9		1.020-1/83.2-15 08-04	СТЕРЖЕНЬ ОТДЕЛЬНЫЙ	33	
				СТ. ОТД. ГОСТ 5781-82		
ВЧ	10		6.011.650	Ф6 А-I L=650	4	0.14КГ
				1.020-1/83.2-10 16-04 КП-202		
				СБОРОЧНЫЕ ЕДИНИЦЫ		
А4	1		1.020-1/83.2-15 09-01	СЕТКА КОСВ. АРМ. СКА-3	2	
А4	2		1.020-1/83.2-15 10-01	СЕТКА КОСВ. АРМ. СКА-4	3	
А4	3		1.020-1/83.2-15 02	СЕТКА С-2	3	
				ДЕТАЛИ		
				СТ. ОТД. ГОСТ 5781-82		
ВЧ	5		20.013.14340	Ф20 А-III L=14340	4	35.4КГ
ВЧ	6		28.013.9690	Ф28 А-III L=9690	2	46.8КГ
ВЧ	7		28.013.5490	Ф28 А-III L=5490	2	26.5КГ
А4	8		1.020-1/83.2-15 08-03	СТЕРЖЕНЬ ОТДЕЛЬНЫЙ	15	
А4	9		1.020-1/83.2-15 08-04	СТЕРЖЕНЬ ОТДЕЛЬНЫЙ	33	
				СТ. ОТД. ГОСТ 5781-82		
ВЧ	10		6.011.650	Ф6 А-I L=650	4	0.14КГ
				1.020-1/83.2-10 16-05 КП-203		
				СБОРОЧНЫЕ ЕДИНИЦЫ		
А4	1		1.020-1/83.2-15 09-01	СЕТКА КОСВ. АРМ. СКА-3	2	
А4	2		1.020-1/83.2-15 10-01	СЕТКА КОСВ. АРМ. СКА-4	3	
А4	3		1.020-1/83.2-15 02	СЕТКА С-2	3	

1.020-1/83.2-10 16

ЛИСТ 2

ФОРМАТ А4

ФОРМАТ	ЗОНА	ПОЗ.	ОБОЗНАЧЕНИЕ	НАИМЕНОВАНИЕ	КОЛ	ПРИМЕЧАНИЕ
А4	4		1.020-1/83.2-15 12-01	ИЗДЕЛИЕ ЗАКЛАДНОЕ МН-8	3	
				ДЕТАЛИ		
				СТ. ОТД. ГОСТ 5781-82		
БЧ	5		20.013.14340	Ф20 А-III L=14340	4	35.4КГ
БЧ	6		40.013.9690	Ф40 А-III L=9690	2	95.6КГ
БЧ	7		40.013.5490	Ф40 А-III L=5490	2	54.2КГ
А4	8		1.020-1/83.2-15 08-03	СТЕРЖЕНЬ ОТДЕЛЬНЫЙ	15	
А4	9		1.020-1/83.2-15 08-05	СТЕРЖЕНЬ ОТДЕЛЬНЫЙ	33	
				СТ. ОТД. ГОСТ 5781-82		
БЧ	10		6.011.650	Ф6 А-I L=650	4	0.14КГ
				1.020-1/83.2-10 16-06		
				КП-204		
				СБОРОЧНЫЕ ЕДИНИЦЫ		
А4	1		1.020-1/83.2-15 09-01	СЕТКА КОСВ. АРМ. СКА-3	2	
А4	2		1.020-1/83.2-15 10-01	СЕТКА КОСВ. АРМ. СКА-4	3	
А4	3		1.020-1/83.2-15 02	СЕТКА С-2	3	
А4	4		1.020-1/83.2-15 11-01	ИЗДЕЛИЕ ЗАКЛАДНОЕ МН-7	3	
				ДЕТАЛИ		
				СТ. ОТД. ГОСТ 5781-82		
БЧ	5		20.013.14340	Ф20 А-III L=14340	4	35.4КГ
БЧ	6		40.013.9690	Ф40 А-III L=9690	2	95.6КГ
БЧ	7		40.013.5490	Ф40 А-III L=5490	2	54.2КГ
А4	8		1.020-1/83.2-15 08-03	СТЕРЖЕНЬ ОТДЕЛЬНЫЙ	15	
А4	9		1.020-1/83.2-15 08-05	СТЕРЖЕНЬ ОТДЕЛЬНЫЙ	33	
				СТ. ОТД. ГОСТ 5781-82		
БЧ	10		6.011.650	Ф6 А-I L=650	4	0.14КГ
				1.020-1/83.2-10 16-07		
				КП-205		
				СБОРОЧНЫЕ ЕДИНИЦЫ		
А4	1		1.020-1/83.2-15 09-01	СЕТКА КОСВ. АРМ. СКА-3	2	
А4	2		1.020-1/83.2-15 10-01	СЕТКА КОСВ. АРМ. СКА-4	3	
А4	3		1.020-1/83.2-15 02	СЕТКА С-2	3	
А4	4		1.020-1/83.2-15 11-01	ИЗДЕЛИЕ ЗАКЛАДНОЕ МН-7	3	
				ДЕТАЛИ		
				СТ. ОТД. ГОСТ 5781-82		
БЧ	5		22.013.14340	Ф22 А-III L=14340	4	42.8КГ
БЧ	6		36.013.9690	Ф36 А-III L=9690	2	77.4КГ
БЧ	7		36.013.5490	Ф36 А-III L=5490	2	43.9КГ
А4	8		1.020-1/83.2-15 08-03	СТЕРЖЕНЬ ОТДЕЛЬНЫЙ	15	
А4	9		1.020-1/83.2-15 08-05	СТЕРЖЕНЬ ОТДЕЛЬНЫЙ	33	
				СТ. ОТД. ГОСТ 5781-82		
БЧ	10		6.011.650	Ф6 А-I L=650	4	0.14КГ
				1.020-1/83.2-10 16-08		
				КП-206		
				СБОРОЧНЫЕ ЕДИНИЦЫ		
А4	1		1.020-1/83.2-15 09-01	СЕТКА КОСВ. АРМ. СКА-3	2	
А4	2		1.020-1/83.2-15 10-01	СЕТКА КОСВ. АРМ. СКА-4	3	
А4	3		1.020-1/83.2-15 02	СЕТКА С-2	3	
				ДЕТАЛИ		

ЭПВЦ Киев ЗНИИЭП — оператор ТЛП КОРТ — САВЧЕНКО

Инв.№подл. | Подпись и дата | Взам.инв.№

1.020-1/83.2-10 16 — ЛИСТ 3

ФОРМАТ А4

ФОРМАТ	ЗОНА	ПОЗ.	ОБОЗНАЧЕНИЕ	НАИМЕНОВАНИЕ	КОЛ	ПРИМЕЧАНИЕ
				СТ. ОТД. ГОСТ 5781-82		
БЧ	5		22.013.14340	Ф22 А-III L=14340	4	42.8КГ
БЧ	6		36.013.9690	Ф36 А-III L=9690	2	77.4КГ
БЧ	7		36.013.5490	Ф36 А-III L=5490	2	43.9КГ
А4	8		1.020-1/83.2-15 08-03	СТЕРЖЕНЬ ОТДЕЛЬНЫЙ	15	
А4	9		1.020-1/83.2-15 08-05	СТЕРЖЕНЬ ОТДЕЛЬНЫЙ	33	
				СТ. ОТД. ГОСТ 5781-82		
БЧ	10		6.011.650	Ф6 А-I L=650	4	0.14КГ
				1.020-1/83.2-10 16-09		
				КП-207		
				СБОРОЧНЫЕ ЕДИНИЦЫ		
А4	1		1.020-1/83.2-15 09-01	СЕТКА КОСВ. АРМ. СКА-3	3	
А4	2		1.020-1/83.2-15 10-01	СЕТКА КОСВ. АРМ. СКА-4	3	
А4	3		1.020-1/83.2-15 02	СЕТКА С-2	3	
А4	4		1.020-1/83.2-15 14	ИЗДЕЛИЕ ЗАКЛАДНОЕ МН-10	3	
				ДЕТАЛИ		
				СТ. ОТД. ГОСТ 5781-82		
БЧ	5		28.013.14340	Ф28 А-III L=14340	4	69.3КГ
БЧ	6		40.013.9690	Ф40 А-III L=9690	2	95.6КГ
БЧ	7		40.013.5490	Ф40 А-III L=5490	2	54.2КГ
А4	8		1.020-1/83.2-15 08-04	СТЕРЖЕНЬ ОТДЕЛЬНЫЙ	14	
А4	9		1.020-1/83.2-15 08-05	СТЕРЖЕНЬ ОТДЕЛЬНЫЙ	33	
				СТ. ОТД. ГОСТ 5781-82		
БЧ	10		6.011.650	Ф6 А-I L=650	4	0.14КГ
				1.020-1/83.2-10 16-10		
				КП-208		
				СБОРОЧНЫЕ ЕДИНИЦЫ		
А4	1		1.020-1/83.2-15 09-01	СЕТКА КОСВ. АРМ. СКА-3	3	
А4	2		1.020-1/83.2-15 10-01	СЕТКА КОСВ. АРМ. СКА-4	3	
А4	3		1.020-1/83.2-15 02	СЕТКА С-2	3	
А4	4		1.020-1/83.2-15 13	ИЗДЕЛИЕ ЗАКЛАДНОЕ МН-9	3	
				ДЕТАЛИ		
				СТ. ОТД. ГОСТ 5781-82		
БЧ	5		28.013.14340	Ф28 А-III L=14340	4	69.3КГ
БЧ	6		40.013.9690	Ф40 А-III L=9690	2	95.6КГ
БЧ	7		40.013.5490	Ф40 А-III L=5490	2	54.2КГ
А4	8		1.020-1/83.2-15 08-04	СТЕРЖЕНЬ ОТДЕЛЬНЫЙ	14	
А4	9		1.020-1/83.2-15 08-05	СТЕРЖЕНЬ ОТДЕЛЬНЫЙ	33	
				СТ. ОТД. ГОСТ 5781-82		
БЧ	10		6.011.650	Ф6 А-I L=650	4	0.14КГ

ЭПВЦ Киев ЗНИИЭП — оператор ТЛП КОРТ — САВЧЕНКО

Инв.№подл. | Подпись и дата | Взам.инв.№

1.020-1/83.2-10 16 — ЛИСТ 4

ФОРМАТ А4

ЭПВЦ КиевЗНИИЭП | ОПЕРАТОР ТЛП КОРТ | ЗУЕНКО

РИС. 1

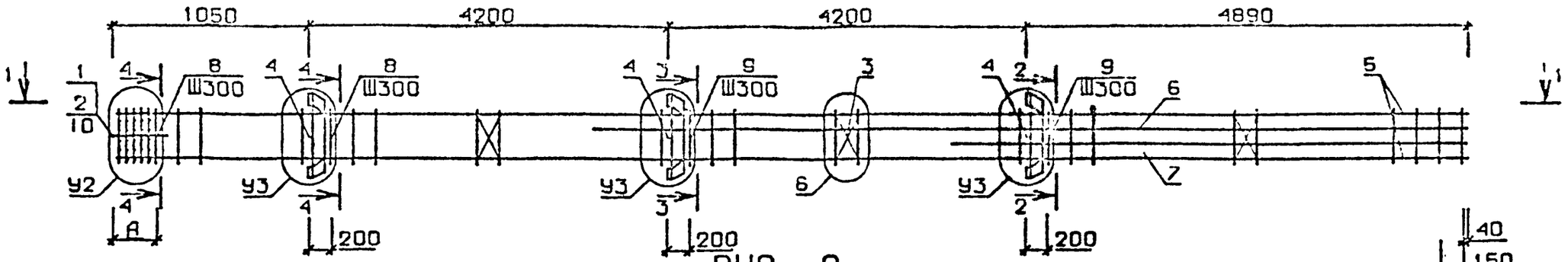

РИС. 2

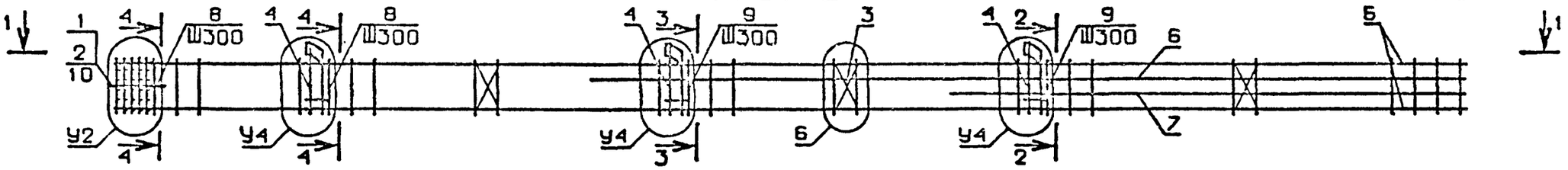

РИС. 3

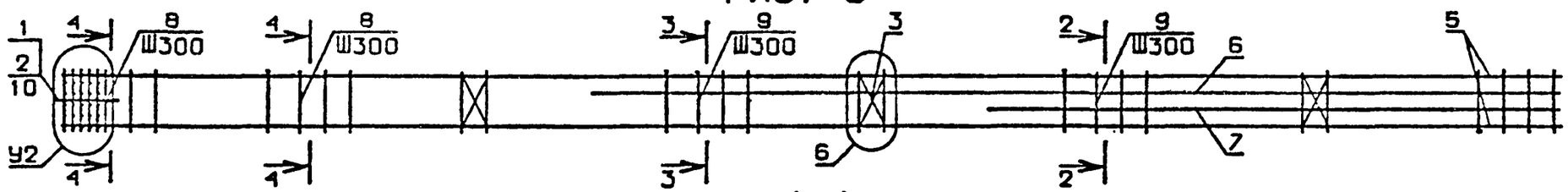

1-1

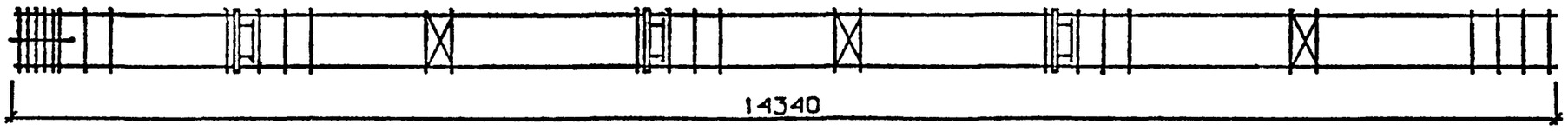

N УЗЛА	N ДОКУМЕНТА	
2	1.020-1/83.2-10 ООУ	П 1
3		П 1
4		П 2
5		П 2
6		П 2
7		П 3
9		П 3
15		П 2
16		П 2
17		П 2

2-2 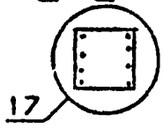 17

3-3 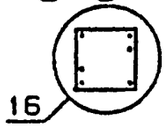 16

4-4 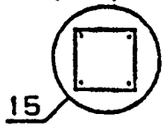 15

НАЧ. ОТД.	Волынский	
Н.КОНТР	Григорев	
ГЛ.КОНСТР	Шац	
ГИП	Колдашева	
РАЗРАБ.	Сливина	
ПРОВЕРИЛ	Никонорова	
ИСПОЛНИЛ	Богданова	

1.020-1/83.2-10 16 СБ

КАРКАС ПРОСТРАНСТВЕННЫЙ КП

СТАДИЯ	МАССА	МАСШТАБ
Р	СМ ТАБЛ	
ЛИСТ 1	ЛИСТОВ 2	

ЦНИИЭП торгово-бытовых зданий и туристских комплексов

19840 62

ФОРМАТ А3

ИНВ №ПОДЛ | ПОДПИСЬ И ДАТА | ВЗАМ. ИНВ №

ОБОЗНАЧЕНИЕ	МАРКА	РИС	А	У2	У3	У4	МАССА, кг
I.020-I/83.2-I0 I6	КП-I98	I	350	7	2	-	430,02
-0I	КП-I99	2	350	7	-	3	4I2,99
-02	КП-200	I	350	7	2	-	387,94
-03	КП-20I	2	350	7	-	3	376,7I
-04	КП-202	3	350	7	-	-	328,68
-05	КП-203	I	350	7	2	-	55I,96
-06	КП-204	2	350	7	-	3	53I,74
-07	КП-205	2	350	7	-	3	504,54
-08	КП-206	3	350	7	-	-	465,5I
-09	КП-207	I	650	9	4	-	720,08
-I0	КП-208	2	650	9	-	5	696,92

ЭПВЦ КиевЗНИИЭП | ОПЕРАТОР ТЛП КОРТ | ЗУЙКО

ВЗАМ. ИНВ.№ | ПОДП. И ДАТА | № ПОДЛ

I.020-I/83.2-I0 I6 СБ | ЛИСТ 2

ФОРМАТ А4

ФОРМАТ	ЗОНА	ПОЗ	ОБОЗНАЧЕНИЕ	НАИМЕНОВАНИЕ	КОЛ.	ПРИМЕЧАНИЕ
				ДОКУМЕНТАЦИЯ		
А3			1.020-1/83.2-10 17СБ	СБОРОЧНЫЙ ЧЕРТЕЖ		
А3			1.020-1/83.2-10 00У	УЗЛЫ АРМАТУРНЫЕ		
А3			1.020-1/83.2-10 00ТО	ТЕХНИЧЕСКОЕ ОПИСАНИЕ		
			ПЕРЕМЕННЫЕ ДАННЫЕ	ДЛЯ ИСПОЛНЕНИЙ:		
				1.020-1/83.2-10 17 КП-209		
				СБОРОЧНЫЕ ЕДИНИЦЫ		
А4	1		1.020-1/83.2-15 09-01	СЕТКА КОСВ. АРМ. СКА-3	4	
А4	2		1.020-1/83.2-15 10-01	СЕТКА КОСВ. АРМ. СКА-4	3	
А4	3		1.020-1/83.2-15 02	СЕТКА С-2	3	
А4	4		1.020-1/83.2-15 12-01	ИЗДЕЛИЕ ЗАКЛАДНОЕ МН-8	3	
				ДЕТАЛИ		
				СТ. ОТД. ГОСТ 5781-82		
БЧ	5		36.013.14340	Ф36 А-Ш L=14340	4	II4.6КГ
БЧ	6		36.013.9690	Ф36 А-Ш L=9690	2	77.4КГ
БЧ	7		36.013.5490	Ф36 А-Ш L=5490	2	43.9КГ
А4	8		1.020-1/83.2-15 08-05	СТЕРЖЕНЬ ОТДЕЛЬНЫЙ	47	
				СТ. ОТД. ГОСТ 5781-82		
БЧ	9		6.011.650	Ф6 А-I L=650	4	0.14КГ
				1.020-1/83.2-10 17-01 КП-2I0		
				СБОРОЧНЫЕ ЕДИНИЦЫ		
А4	1		1.020-1/83.2-15 09-01	СЕТКА КОСВ. АРМ. СКА-3	4	
А4	2		1.020-1/83.2-15 10-01	СЕТКА КОСВ. АРМ. СКА-4	3	
А4	3		1.020-1/83.2-15 02	СЕТКА С-2	3	
А4	4		1.020-1/83.2-15 11-01	ИЗДЕЛИЕ ЗАКЛАДНОЕ МН-7	3	
				ДЕТАЛИ		
				СТ. ОТД. ГОСТ 5781-82		
БЧ	5		36.013.14340	Ф36 А-Ш L=14340	4	II4.6КГ
БЧ	6		36.013.9690	Ф36 А-Ш L=9690	2	77.4КГ
БЧ	7		36.013.5490	Ф36 А-Ш L=5490	2	43.9КГ
А4	8		1.020-1/83.2-15 08-05	СТЕРЖЕНЬ ОТДЕЛЬНЫЙ	47	
				СТ. ОТД. ГОСТ 5781-82		
БЧ	9		6.011.650	Ф6 А-I L=650	4	0.14КГ
				1.020-1/83.2-10 17-02 КП-2II		
				СБОРОЧНЫЕ ЕДИНИЦЫ		
А4	1		1.020-1/83.2-15 09-01	СЕТКА КОСВ. АРМ. СКА-3	5	
А4	2		1.020-1/83.2-15 10-01	СЕТКА КОСВ. АРМ. СКА-4	3	
А4	3		1.020-1/83.2-15 02	СЕТКА С-2	3	

САВЧЕНКО | ОПЕРАТОР ТЛП КОРТ | ЭПВЦ КиевЗНИИЭП

ВЗАМ. ИНВ.№ | ПОДПИСЬ И ДАТА | ИНВ.№ ПОДЛ

НАЧ.ОТД	Волынский	
Н.КОНТР	Пригорев	
ГЛ.КОНСТР	Шац	
ГИП	Колдашева	
РАЗРАБ	Сливина	
ПРОВЕРИЛ	Никонорова	
ИСПОЛНИЛ	Лакеева	

1.020-1/83.2-10 17

КАРКАС ПРОСТРАНСТВЕННЫЙ

КП-209 - КП-2I4

СТАДИЯ	ЛИСТ	ЛИСТОВ
Р	2	3

ЦНИИЭП торгово-бытовых зданий и туристских комплексов

19840 63

ФОРМАТ А4

ФОРМАТ	ЗОНА	ПОЗ.	ОБОЗНАЧЕНИЕ	НАИМЕНОВАНИЕ	КОЛ	ПРИМЕЧАНИЕ
А4	4		1.020-1/83.2-15 14	ИЗДЕЛИЕ ЗАКЛАДНОЕ МН-10	3	
				ДЕТАЛИ		
				СТ. ОТД. ГОСТ 5781-82		
ВЧ	5		40.013.14340	Ф40 А-III L=14340	4	141.5КГ
ВЧ	6		40.013.9690	Ф40 А-III L=9690	2	95.6КГ
ВЧ	7		40.013.5490	Ф40 А-III L=5490	2	54.2КГ
А4	8		1.020-1/83.2-15 08-05	СТЕРЖЕНЬ ОТДЕЛЬНЫЙ	47	
				СТ. ОТД. ГОСТ 5781-82		
ВЧ	9		6.011.650	Ф6 А-I L=650	4	0.14КГ
				1.020-1/83.2-10 17-03		
				КП-212		
				СБОРОЧНЫЕ ЕДИНИЦЫ		
А4	1		1.020-1/83.2-15 09-01	СЕТКА КОСВ. АРМ. СКА-3	5	
А4	2		1.020-1/83.2-15 10-01	СЕТКА КОСВ. АРМ. СКА-4	3	
А4	3		1.020-1/83.2-15 02	СЕТКА С-2	3	
А4	4		1.020-1/83.2-15 13	ИЗДЕЛИЕ ЗАКЛАДНОЕ МН-9	3	
				ДЕТАЛИ		
				СТ. ОТД. ГОСТ 5781-82		
ВЧ	5		40.013.14340	Ф40 А-III L=14340	4	141.5КГ
ВЧ	6		40.013.9690	Ф40 А-III L=9690	2	95.6КГ
ВЧ	7		40.013.5490	Ф40 А-III L=5490	2	54.2КГ
А4	8		1.020-1/83.2-15 08-05	СТЕРЖЕНЬ ОТДЕЛЬНЫЙ	47	
				СТ. ОТД. ГОСТ 5781-82		
ВЧ	9		6.011.650	Ф6 А-I L=650	4	0.14КГ
				1.020-1/83.2-10 17-04		
				КП-213		
				СБОРОЧНЫЕ ЕДИНИЦЫ		
А4	1		1.020-1/83.2-15 09-01	СЕТКА КОСВ. АРМ. СКА-3	5	
А4	2		1.020-1/83.2-15 10-01	СЕТКА КОСВ. АРМ. СКА-4	3	
А4	3		1.020-1/83.2-15 02	СЕТКА С-2	3	
А4	4		1.020-1/83.2-15 14-01	ИЗДЕЛИЕ ЗАКЛАДНОЕ МН-12	3	
				ДЕТАЛИ		
				СТ. ОТД. ГОСТ 5781-82		
ВЧ	5		40.013.14340	Ф40 А-III L=14340	4	141.5КГ
ВЧ	6		40.013.9690	Ф40 А-III L=9690	2	95.6КГ
ВЧ	7		40.013.5490	Ф40 А-III L=5490	2	54.2КГ
А4	8		1.020-1/83.2-15 08-05	СТЕРЖЕНЬ ОТДЕЛЬНЫЙ	47	
				СТ. ОТД. ГОСТ 5781-82		
ВЧ	9		6.011.650	Ф6 А-I L=650	4	0.14КГ
				1.020-1/83.2-10 17-05		
				КП-214		
				СБОРОЧНЫЕ ЕДИНИЦЫ		
А4	1		1.020-1/83.2-15 09-01	СЕТКА КОСВ. АРМ. СКА-3	5	
А4	2		1.020-1/83.2-15 10-01	СЕТКА КОСВ. АРМ. СКА-4	3	
А4	3		1.020-1/83.2-15 02	СЕТКА С-2	3	
А4	4		1.020-1/83.2-15 13-01	ИЗДЕЛИЕ ЗАКЛАДНОЕ МН-11	3	
				ДЕТАЛИ		
				СТ. ОТД. ГОСТ 5781-82		
ВЧ	5		40.013.14340	Ф40 А-III L=14340	4	141.5КГ
ВЧ	6		40.013.9690	Ф40 А-III L=9690	2	95.6КГ
ВЧ	7		40.013.5490	Ф40 А-III L=5490	2	54.2КГ
А4	8		1.020-1/83.2-15 08-05	СТЕРЖЕНЬ ОТДЕЛЬНЫЙ	47	
				СТ. ОТД. ГОСТ 5781-82		
ВЧ	9		6.011.650	Ф6 А-I L=650	4	0.14КГ

ЭПВЦ Киев ЗНИИЭП — Оператор ТПП КОРТ — САВЧЕНКО

Инв.№ подл. | Подпись и дата | Взам.инв.№

1.020-1/83.2-10 17 — Лист 2

Формат А4

ЭПВЦ КиевЗНИИЭП | ОПЕРАТОР ТЛП КОРТ | ЗУЕНКО

РИС. 1

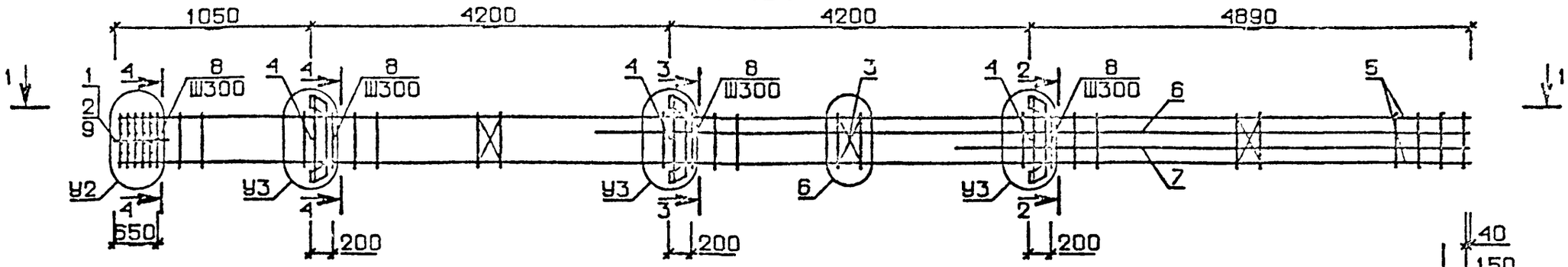

РИС. 2

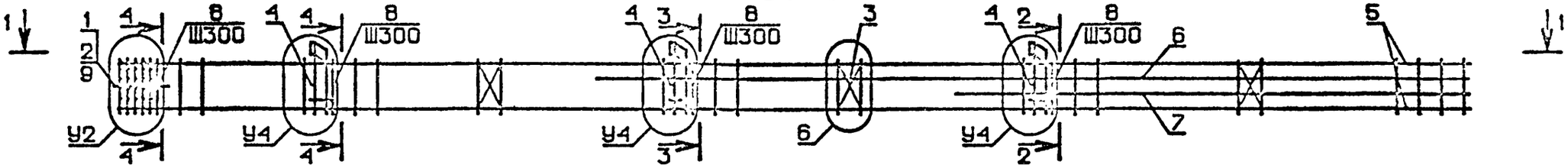

1-1

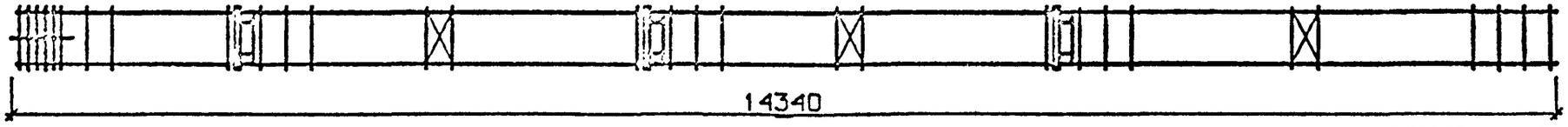

ОБОЗНАЧЕНИЕ	МАРКА	РИС	У2	У3	У4	МАССА,кг
I.020-I/83.2-I0 I7	КП-209	I	II	2	-	826,72
-0I	КП-2I0	2	II	-	3	806,50
-02	КП-2II	I	I3	4	-	I020,I8
-03	КП-2I2	2	I3	-	5	997,02
-04	КП-2I3	I	I3	4	-	I039,85
-05	КП-2I4	2	I3	-	5	I0II,36

N УЗЛА	N ДОКУМЕНТА
2	1.020-1/83.2-10 ООУ Л 1
3	Л 1
4	Л 2
5	Л 2
6	Л 2
11	Л 3
13	Л 3
15	Л 2
16	Л 2
17	Л 2

2-2 3-3 4-4

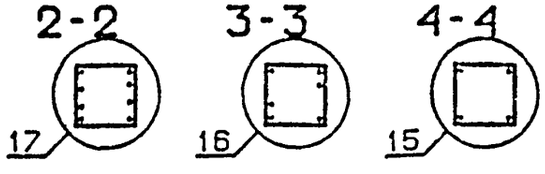

НАЧ ОТД	Волынский	
Н.КОНТР	Приторев	
ГЛ.КОНСТР	Шац	
ГИП	Колдашева	
РАЗРАБ	Сливина	
ПРОВЕРИЛ	Никонорова	
ИСПОЛНИЛ	Лакеева	

1.020-1/83.2-10 17 СБ

КАРКАС ПРОСТРАНСТВЕННЫЙ КП

СТАДИЯ	МАССА	МАСШТАБ
Р	СМ ТАБЛ	

ЛИСТ | ЛИСТОВ 1

ЦНИИЭП торгово-бытовых зданий и туристских комплексов

19840 65

ФОРМАТ А3

ИНВ №ПОДЛ | ПОДПИСЬ И ДАТА | ВЗАМ ИНВ №

ТЛП КОРТ 1.020-1/83.2-10 17 СБ

ФОРМАТ	ЗОНА	ПОЗ	ОБОЗНАЧЕНИЕ	НАИМЕНОВАНИЕ	КОЛ	ПРИМЕЧАНИЕ
				ДОКУМЕНТАЦИЯ		
А3			1.020-1/83.2-10 18СБ	СБОРОЧНЫЙ ЧЕРТЕЖ		
А3			1.020-1/83.2-10 00У	УЗЛЫ АРМАТУРНЫЕ		
А3			1.020-1/83.2-10 00ТО	ТЕХНИЧЕСКОЕ ОПИСАНИЕ		
			ПЕРЕМЕННЫЕ ДАННЫЕ	ДЛЯ ИСПОЛНЕНИЙ:		
				1.020-1/83.2-10 18 КП-215		
				СБОРОЧНЫЕ ЕДИНИЦЫ		
А4	1		1.020-1/83.2-15 09-01	СЕТКА КОСВ. АРМ. СКА-3	5	
А4	2		1.020-1/83.2-15 10-01	СЕТКА КОСВ. АРМ. СКА-4	3	
А4	3		1.020-1/83.2-15 02	СЕТКА С-2	3	
А4	4		1.020-1/83.2-15 12	ИЗДЕЛИЕ ЗАКЛАДНОЕ МН-6	3	
				ДЕТАЛИ		
				СТ. ОТД. ГОСТ 5781-82		
ВЧ	5		40.013.14340	Ф40 А-III L=14340	4	141.1
ВЧ	6		40.013.13890	Ф40 А-III L=13890	4	137.0КГ
А4	7		1.020-1/83.2-15 08-05	СТЕРЖЕНЬ ОТДЕЛЬНЫЙ	47	
				СТ. ОТД. ГОСТ 5781-82		
ВЧ	8		6.011.650	Ф6 А-I L=650	4	0.14КГ
				1.020-1/83.2-10 18-01 КП-216		
				СБОРОЧНЫЕ ЕДИНИЦЫ		
А4	1		1.020-1/83.2-15 09-01	СЕТКА КОСВ. АРМ. СКА-3	5	
А4	2		1.020-1/83.2-15 10-01	СЕТКА КОСВ. АРМ. СКА-4	3	
А4	3		1.020-1/83.2-15 02	СЕТКА С-2	3	
А4	4		1.020-1/83.2-15 11	ИЗДЕЛИЕ ЗАКЛАДНОЕ МН-5	3	
				ДЕТАЛИ		
				СТ. ОТД. ГОСТ 5781-82		
ВЧ	5		40.013.14340	Ф40 А-III L=14340	4	141.5КГ
ВЧ	6		40.013.13890	Ф40 А-III L=13890	4	137.0КГ
А4	7		1.020-1/83.2-15 08-05	СТЕРЖЕНЬ ОТДЕЛЬНЫЙ	47	
				СТ. ОТД. ГОСТ 5781-82		
ВЧ	8		6.011.650	Ф6 А-I L=650	4	0.14КГ
				1.020-1/83.2-10 18-02 КП-217		
				СБОРОЧНЫЕ ЕДИНИЦЫ		
А4	1		1.020-1/83.2-15 09-01	СЕТКА КОСВ. АРМ. СКА-3	5	
А4	2		1.020-1/83.2-15 10-01	СЕТКА КОСВ. АРМ. СКА-4	3	
А4	3		1.020-1/83.2-15 02	СЕТКА С-2	3	
А4	4		1.020-1/83.2-15 12-01	ИЗДЕЛИЕ ЗАКЛАДНОЕ МН-8	3	
				ДЕТАЛИ		

НАЧ ОТД	Волынский		1.020-1/83.2-10 18
Н КОНТР	Григорьев		
ГЛ КОНСТР	Шац		
ГИП	Колдашева		КАРКАС ПРОСТРАНСТВЕННЫЙ КП-215 – КП-224
РАЗРАБ	Сливина		
ПРОВЕРИЛ	Никонорова		
ИСПОЛНИЛ	Алексеева		

СТАДИЯ	ЛИСТ	ЛИСТОВ
Р	1	4

ЦНИИЭП торгово-бытовых зданий и туристских комплексов

ЭПВЦ КиевЗНИИЭП | ОПЕРАТОР ТЛП КОРТ | САВЧЕНКО

ВЗАМ ИНВ № | ПОДПИСЬ И ДАТА | ИНВ № ПОДЛ

ФОРМАТ А4

ФОРМАТ	ЗОНА	ПОЗ.	ОБОЗНАЧЕНИЕ	НАИМЕНОВАНИЕ	КОЛ	ПРИМЕЧАНИЕ
				СТ. ОТД. ГОСТ 5781-82		
ВЧ	5		40.013.14340	Ф40 А-III L=14340	4	141.5КГ
ВЧ	6		40.013.13890	Ф40 А-III L=13890	4	137.0КГ
А4	7		1.020-1/83.2-15 08-05	СТЕРЖЕНЬ ОТДЕЛЬНЫЙ	47	
				СТ. ОТД. ГОСТ 5781-82		
ВЧ	8		6.011.650	Ф6 А-I L=650	4	0.14КГ
				1.020-1/83.2-10 18-03 КП-218		
				СБОРОЧНЫЕ ЕДИНИЦЫ		
А4	1		1.020-1/83.2-15 09-01	СЕТКА КОСВ. АРМ. СКА-3	5	
А4	2		1.020-1/83.2-15 10-01	СЕТКА КОСВ. АРМ. СКА-4	3	
А4	3		1.020-1/83.2-15 02	СЕТКА С-2	3	
А4	4		1.020-1/83.2-15 11-01	ИЗДЕЛИЕ ЗАКЛАДНОЕ МН-7	3	
				ДЕТАЛИ		
				СТ. ОТД. ГОСТ 5781-82		
ВЧ	5		40.013.14340	Ф40 А-III L=14340	4	141.5КГ
ВЧ	6		40.013.13890	Ф40 А-III L=13890	4	137.0КГ
А4	7		1.020-1/83.2-15 08-05	СТЕРЖЕНЬ ОТДЕЛЬНЫЙ	47	
				СТ. ОТД. ГОСТ 5781-82		
ВЧ	8		6.011.650	Ф6 А-I L=650	4	0.14КГ
				1.020-1/83.2-10 18-04 КП-219		
				СБОРОЧНЫЕ ЕДИНИЦЫ		
А4	1		1.020-1/83.2-15 09-01	СЕТКА КОСВ. АРМ. СКА-3	5	
А4	2		1.020-1/83.2-15 10-01	СЕТКА КОСВ. АРМ. СКА-4	3	
А4	3		1.020-1/83.2-15 02	СЕТКА С-2	3	
А4	4		1.020-1/83.2-15 14	ИЗДЕЛИЕ ЗАКЛАДНОЕ МН-10	3	
				ДЕТАЛИ		
				СТ. ОТД. ГОСТ 5781-82		
ВЧ	5		40.013.14340	Ф40 А-III L=14340	4	141.5КГ
ВЧ	6		40.013.13890	Ф40 А-III L=13890	4	137.0КГ
А4	7		1.020-1/83.2-15 08-05	СТЕРЖЕНЬ ОТДЕЛЬНЫЙ	47	
				СТ. ОТД. ГОСТ 5781-82		
ВЧ	8		6.011.650	Ф6 А-I L=650	4	0.14КГ
				1.020-1/83.2-10 18-05 КП-220		
				СБОРОЧНЫЕ ЕДИНИЦЫ		
А4	1		1.020-1/83.2-15 09-01	СЕТКА КОСВ. АРМ. СКА-3	5	
А4	2		1.020-1/83.2-15 10-01	СЕТКА КОСВ. АРМ. СКА-4	3	
А4	3		1.020-1/83.2-15 02	СЕТКА С-2	3	
А4	4		1.020-1/83.2-15 13	ИЗДЕЛИЕ ЗАКЛАДНОЕ МН-9	3	
				ДЕТАЛИ		
				СТ. ОТД. ГОСТ 5781-82		
ВЧ	5		40.013.14340	Ф40 А-III L=14340	4	141.5КГ
ВЧ	6		40.013.13890	Ф40 А-III L=13890	4	137.0КГ
А4	7		1.020-1/83.2-15 08-05	СТЕРЖЕНЬ ОТДЕЛЬНЫЙ	47	
				СТ. ОТД. ГОСТ 5781-82		
ВЧ	8		6.011.650	Ф6 А-I L=650	4	0.14КГ

1.020-1/83.2-10 18 | ЛИСТ 2

ЭПВЦ КиевЗНИИЭП | ОПЕРАТОР ТЛП КОРТ | САВЧЕНКО

ВЗАМ ИНВ № | ПОДПИСЬ И ДАТА | ИНВ № ПОДЛ

ФОРМАТ А4

ФОРМАТ	ЗОНА	ПОЗ.	ОБОЗНАЧЕНИЕ	НАИМЕНОВАНИЕ	КОЛ	ПРИМЕЧАНИЕ
				1.020-1/83.2-10 18-06		
				КП-221		
				СБОРОЧНЫЕ ЕДИНИЦЫ		
А4		1	1.020-1/83.2-15 09-01	СЕТКА КОСВ. АРМ. СКА-3	5	
А4		2	1.020-1/83.2-15 10-01	СЕТКА КОСВ. АРМ. СКА-4	3	
А4		3	1.020-1/83.2-15 02	СЕТКА С-2	3	
А4		4	1.020-1/83.2-15 14-01	ИЗДЕЛИЕ ЗАКЛАДНОЕ МН-12	3	
				ДЕТАЛИ		
				СТ. ОТД. ГОСТ 5781-82		
БЧ		5	40.013.14340	Ф40 А-III L=14340	4	141.5КГ
БЧ		6	40.013.13890	Ф40 А-III L=13890	4	137.0КГ
А4		7	1.020-1/83.2-15 08-05	СТЕРЖЕНЬ ОТДЕЛЬНЫЙ	47	
				СТ. ОТД. ГОСТ 5781-82		
БЧ		8	6.011.650	Ф6 А-I L=650	4	0.14КГ
				1.020-1/83.2-10 18-07		
				КП-222		
				СБОРОЧНЫЕ ЕДИНИЦЫ		
А4		1	1.020-1/83.2-15 09-01	СЕТКА КОСВ. АРМ. СКА-3	5	
А4		2	1.020-1/83.2-15 10-01	СЕТКА КОСВ. АРМ. СКА-4	3	
А4		3	1.020-1/83.2-15 02	СЕТКА С-2	3	
А4		4	1.020-1/83.2-15 13-01	ИЗДЕЛИЕ ЗАКЛАДНОЕ МН-11	3	
				ДЕТАЛИ		
				СТ. ОТД. ГОСТ 5781-82		
БЧ		5	40.013.14340	Ф40 А-III L=14340	4	141.5КГ
БЧ		6	40.013.13890	Ф40 А-III L=13890	4	137.0КГ
А4		7	1.020-1/83.2-15 08-05	СТЕРЖЕНЬ ОТДЕЛЬНЫЙ	47	
				СТ. ОТД. ГОСТ 5781-82		
БЧ		8	6.011.650	Ф6 А-I L=650	4	0.14КГ
				1.020-1/83.2-10 18-08		
				КП-223		
				СБОРОЧНЫЕ ЕДИНИЦЫ		
А4		1	1.020-1/83.2-15 09-01	СЕТКА КОСВ. АРМ. СКА-3	5	
А4		2	1.020-1/83.2-15 10-01	СЕТКА КОСВ. АРМ. СКА-4	3	
А4		3	1.020-1/83.2-15 02	СЕТКА С-2	3	
А4		4	1.020-1/83.2-15 14	ИЗДЕЛИЕ ЗАКЛАДНОЕ МН-10	3	
				ДЕТАЛИ		
				СТ. ОТД. ГОСТ 5781-82		
БЧ		5	40.013.14340	Ф40 А-III L=14340	4	141.5КГ
БЧ		6	40.013.13890	Ф40 А-III L=13890	4	137.0КГ
А4		7	1.020-1/83.2-15 08-05	СТЕРЖЕНЬ ОТДЕЛЬНЫЙ	47	
				СТ. ОТД. ГОСТ 5781-82		
БЧ		8	6.011.650	Ф6 А-I L=650	4	0.14КГ
				1.020-1/83.2-10 18-09		
				КП-224		
				СБОРОЧНЫЕ ЕДИНИЦЫ		
А4		1	1.020-1/83.2-15 09-01	СЕТКА КОСВ. АРМ. СКА-3	5	
А4		2	1.020-1/83.2-15 10-01	СЕТКА КОСВ. АРМ. СКА-4	3	
А4		3	1.020-1/83.2-15 02	СЕТКА С-2	3	
А4		4	1.020-1/83.2-15 13	ИЗДЕЛИЕ ЗАКЛАДНОЕ МН-9	3	

ЭПВЦ Киев ЗНИИЭП | ОПЕРАТОР ТЛП КОРГ | ЧЕНКО

ИНВ №ПОДЛ | ПОДПИСЬ И ДАТА | ВЗАМ ИНВ №

ФОРМАТ	ЗОНА	ПОЗ.	ОБОЗНАЧЕНИЕ	НАИМЕНОВАНИЕ	КОЛ	ПРИМЕЧАНИЕ
				ДЕТАЛИ		
				СТ. ОТД. ГОСТ 5781-82		
БЧ		5	40.013.14340	Ф40 А-III L=14340	4	141.5КГ
БЧ		6	40.013.13890	Ф40 А-III L=13890	4	137.0КГ
А4		7	1.020-1/83.2-15 08-05	СТЕРЖЕНЬ ОТДЕЛЬНЫЙ	47	
				СТ. ОТД. ГОСТ 5781-82		
БЧ		8	6.011.650	Ф6 А-I L=650	4	0.14КГ

ЭПВЦ Киев ЗНИИЭП | ОПЕРАТОР ТЛП КОРТ | САВЧЕНКО

ИНВ №ПОДЛ | ПОДПИСЬ И ДАТА | ВЗАМ ИНВ №

ЭПВЦ КиевЗНИИЭП | ОПЕРАТОР ТПП КОРТ | ЗУЕНКО

РИС. 1

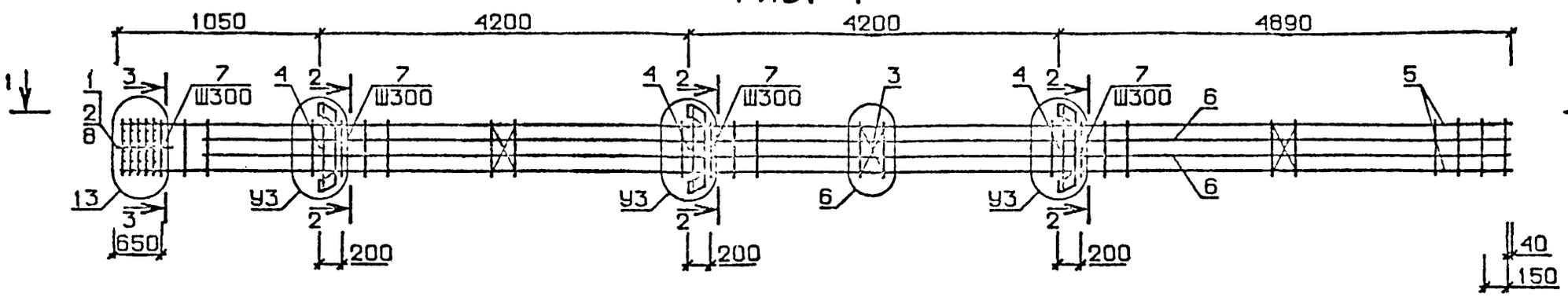

РИС. 2

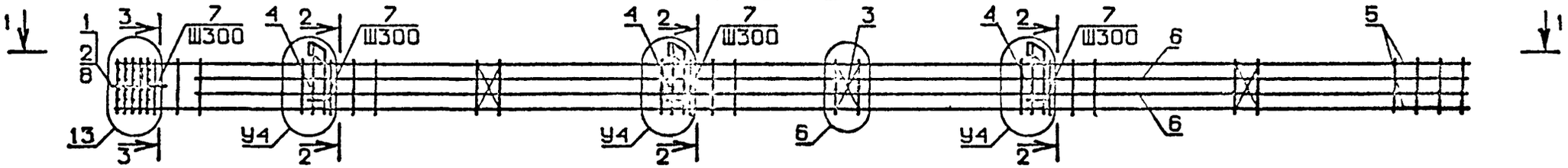

1-1

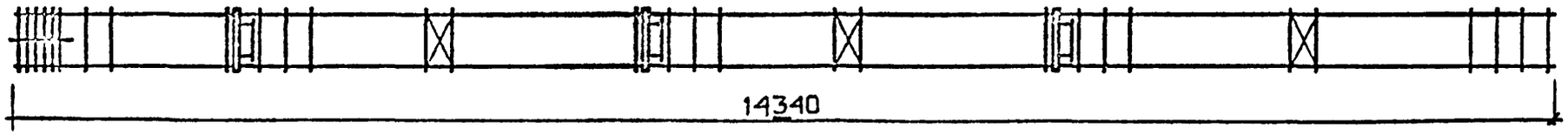

N УЗЛА	N ДОКУМЕНТА		
2	1.020-1/83.2-10 ООУ	П	1
3		П	1
4		П	2
5		П	2
6		П	2
13		П	3
15		П	2
17		П	2

2-2

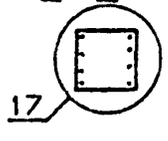

3-3

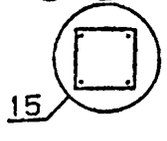

НАЧ. ОТД	Волынский	
Н.КОНТР	Григорев	
ГЛ.КОНСТР	Шац	
ГИП	Колдашева	
РАЗРАБ.	Слывина	
ПРОВЕРИЛ	Никонорова	
ИСПОЛНИЛ	Лакеева	

1.020-1/83.2-10 18 СБ

КАРКАС ПРОСТРАНСТВЕННЫЙ КП

СТАДИЯ	МАССА	МАСШТАБ
Р	СМ ТАБЛ	

ЛИСТ 1 ЛИСТОВ 2

ЦНИИЭП торгово-бытовых зданий и туристских комплексов

19340 68

ФОРМАТ А3

ВЗАМ. ИНВ № | ПОДПИСЬ И ДАТА | ИНВ № ПОДЛ.

ОБОЗНАЧЕНИЕ	МАРКА	РИС	У3	У4	МАССА, кг
I.020-I/83.2-I0 I8	КП-2I5	I	2	-	I228,97
-0I	КП-2I6	2	-	3	I2II,93
-02	КП-2I7	I	2	-	I243,09
-03	КП-2I8	2	-	3	I222,87
-04	КП-2I9	I	4	-	I268,77
-05	КП-220	2	-	5	I245,6I
-06	КП-22I	I	4	-	I288,43
-07	КП-222	2	-	5	I259,95
-08	КП-223	I	4	-	I268,77
-09	КП-224	2	-	5	I245,6I

ЭПВЦ КиевЗНИИЭП | ОПЕРАТОР ТПП КОРТ | ЗУРИКО

ИНВ. № ПОДЛ | ПОДП. И ДАТА | ВЗАМ. ИНВ. №

I.020-I/83.2-I0 I8 СБ | ЛИСТ 2

ФОРМАТ А4

ЭПВЦ КиевЗНИИЭП | ОПЕРАТОР ТПП КОРТ | САВЧЕНКО

ИНВ. № ПОДЛ | ПОДПИСЬ И ДАТА | ВЗАМ. ИНВ. №

ФОРМАТ	ЗОНА	ПОЗ	ОБОЗНАЧЕНИЕ	НАИМЕНОВАНИЕ	КОЛ.	ПРИМЕЧАНИЕ
				ДОКУМЕНТАЦИЯ		
А3			1.020-1/83.2-10 19СБ	СБОРОЧНЫЙ ЧЕРТЕЖ		
А3			1.020-1/83.2-10 00У	УЗЛЫ АРМАТУРНЫЕ		
А3			1.020-1/83.2-10 00ТО	ТЕХНИЧЕСКОЕ ОПИСАНИЕ		
				ПЕРЕМЕННЫЕ ДАННЫЕ ДЛЯ ИСПОЛНЕНИЙ:		
				1.020-1/83.2-10 19		
				КП-225		
				СБОРОЧНЫЕ ЕДИНИЦЫ		
А4	1		1.020-1/83.2-15 02	СЕТКА С-2	2	
А4	2		1.020-1/83.2-15 05	ИЗДЕЛИЕ ЗАКЛАДНОЕ МН-2	4	
А4	3		1.020-1/83.2-15 12	ИЗДЕЛИЕ ЗАКЛАДНОЕ МН-6	2	
				ДЕТАЛИ		
				СТ. ОТД. ГОСТ 5781-82		
БЧ	4		16.013.9440	Ф16 А-III L=9440	4	14.9КГ
А4	5		1.020-1/83.2-15 08-03	СТЕРЖЕНЬ ОТДЕЛЬНЫЙ	33	
				1.020-1/83.2-10 19-01		
				КП-226		
				СБОРОЧНЫЕ ЕДИНИЦЫ		
А4	1		1.020-1/83.2-15 02	СЕТКА С-2	2	
А4	2		1.020-1/83.2-15 05	ИЗДЕЛИЕ ЗАКЛАДНОЕ МН-2	4	
А4	3		1.020-1/83.2-15 11	ИЗДЕЛИЕ ЗАКЛАДНОЕ МН-5	2	
				ДЕТАЛИ		
				СТ. ОТД. ГОСТ 5781-82		
БЧ	4		16.013.9440	Ф16 А-III L=9440	4	14.9КГ
А4	5		1.020-1/83.2-15 08-03	СТЕРЖЕНЬ ОТДЕЛЬНЫЙ	33	
				1.020-1/83.2-10 19-02		
				КП-227		
				СБОРОЧНЫЕ ЕДИНИЦЫ		
А4	1		1.020-1/83.2-15 02	СЕТКА С-2	2	
А4	2		1.020-1/83.2-15 05	ИЗДЕЛИЕ ЗАКЛАДНОЕ МН-2	4	
А4	3		1.020-1/83.2-15 12-01	ИЗДЕЛИЕ ЗАКЛАДНОЕ МН-8	2	
				ДЕТАЛИ		
				СТ. ОТД. ГОСТ 5781-82		
БЧ	4		16.013.9440	Ф16 А-III L=9440	4	14.9КГ
А4	5		1.020-1/83.2-15 08-03	СТЕРЖЕНЬ ОТДЕЛЬНЫЙ	33	
				1.020-1/83.2-10 19-03		
				КП-228		
				СБОРОЧНЫЕ ЕДИНИЦЫ		
А4	1		1.020-1/83.2-15 02	СЕТКА С-2	2	

НАЧОТД	Волинский	
НКОНТР	Пригорев	
ГЛКОНСТР	Шац	
ГИП	Никонорова	
РАЗРАБ	Сливина	
ПРОВЕРИЛ	Колдашева	
ИСПОЛНИЛ	Лакеева	

1.020-1/83.2-10 19

КАРКАС ПРОСТРАНСТВЕННЫЙ КП-225 - КП-238

СТАДИЯ	ЛИСТ	ЛИСТОВ
Р	I	4

ЦНИИЭП торгово-бытовых зданий и туристских комплексов

ФОРМАТ А4

ФОРМАТ	ЗОНА	ПОЗ.	ОБОЗНАЧЕНИЕ	НАИМЕНОВАНИЕ	КОЛ	ПРИМЕЧАНИЕ
				1.020-1/83.2-15 05		
А4	2		1.020-1/83.2-15 05	ИЗДЕЛИЕ ЗАКЛАДНОЕ МН-2	4	
А4	3		1.020-1/83.2-15 11-01	ИЗДЕЛИЕ ЗАКЛАДНОЕ МН-7	2	
				ДЕТАЛИ		
				СТ. ОТД. ГОСТ 5781-82		
БЧ	4		16.013.9440	Ф16 А-III L=9440	4	14.9КГ
А4	5		1.020-1/83.2-15 08-03	СТЕРЖЕНЬ ОТДЕЛЬНЫЙ	33	
				1.020-1/83.2-10 19-04		
				КП-229		
				СБОРОЧНЫЕ ЕДИНИЦЫ		
А4	1		1.020-1/83.2-15 02	СЕТКА С-2	2	
А4	2		1.020-1/83.2-15 05	ИЗДЕЛИЕ ЗАКЛАДНОЕ МН-2	4	
				ДЕТАЛИ		
				СТ. ОТД. ГОСТ 5781-82		
БЧ	4		16.013.9440	Ф16 А-III L=9440	4	14.9КГ
А4	5		1.020-1/83.2-15 08-03	СТЕРЖЕНЬ ОТДЕЛЬНЫЙ	33	
				1.020-1/83.2-10 19-05		
				КП-230		
				СБОРОЧНЫЕ ЕДИНИЦЫ		
А4	1		1.020-1/83.2-15 02	СЕТКА С-2	2	
А4	2		1.020-1/83.2-15 05	ИЗДЕЛИЕ ЗАКЛАДНОЕ МН-2	4	
А4	3		1.020-1/83.2-15 14	ИЗДЕЛИЕ ЗАКЛАДНОЕ МН-10	2	
				ДЕТАЛИ		
				СТ. ОТД. ГОСТ 5781-82		
БЧ	4		20.013.9440	Ф20 А-III L=9440	4	23.3КГ
А4	5		1.020-1/83.2-15 08-03	СТЕРЖЕНЬ ОТДЕЛЬНЫЙ	33	
				1.020-1/83.2-10 19-06		
				КП-231		
				СБОРОЧНЫЕ ЕДИНИЦЫ		
А4	1		1.020-1/83.2-15 02	СЕТКА С-2	2	
А4	2		1.020-1/83.2-15 05	ИЗДЕЛИЕ ЗАКЛАДНОЕ МН-2	4	
А4	3		1.020-1/83.2-15 13	ИЗДЕЛИЕ ЗАКЛАДНОЕ МН-9	2	
				ДЕТАЛИ		
				СТ. ОТД. ГОСТ 5781-82		
БЧ	4		20.013.9440	Ф20 А-III L=9440	4	23.3КГ
А4	5		1.020-1/83.2-15 08-03	СТЕРЖЕНЬ ОТДЕЛЬНЫЙ	33	
				1.020-1/83.2-10 19-07		
				КП-232		
				СБОРОЧНЫЕ ЕДИНИЦЫ		
А4	1		1.020-1/83.2-15 02	СЕТКА С-2	2	
А4	2		1.020-1/83.2-15 05	ИЗДЕЛИЕ ЗАКЛАДНОЕ МН-2	4	
А4	3		1.020-1/83.2-15 14-01	ИЗДЕЛИЕ ЗАКЛАДНОЕ МН-12	2	
				ДЕТАЛИ		
				СТ. ОТД. ГОСТ 5781-82		
БЧ	4		20.013.9440	Ф20 А-III L=9440	4	23.3КГ
А4	5		1.020-1/83.2-15 08-03	СТЕРЖЕНЬ ОТДЕЛЬНЫЙ	33	

ЭПВЦ Киев ЗНИИЭП | ОПЕРАТОР ТЛП КОРТ | САВЧЕНКО

ВЗАМ ИНВ № | ДАТА | ПОДПИСЬ | ИНВ № ПОДЛ

1.020-1/83.2-10 19 | ЛИСТ 2

ФОРМАТ А4

ФОРМАТ	ЗОНА	ПОЗ.	ОБОЗНАЧЕНИЕ	НАИМЕНОВАНИЕ	КОЛ	ПРИМЕЧАНИЕ
				1.020-1/83.2-10 19-08		
				КП-233		
				СБОРОЧНЫЕ ЕДИНИЦЫ		
А4	1		1.020-1/83.2-15 02	СЕТКА С-2	2	
А4	2		1.020-1/83.2-15 05	ИЗДЕЛИЕ ЗАКЛАДНОЕ МН-2	4	
А4	3		1.020-1/83.2-15 13-01	ИЗДЕЛИЕ ЗАКЛАДНОЕ МН-11	2	
				ДЕТАЛИ		
				СТ. ОТД. ГОСТ 5781-82		
БЧ	4		20.013.9440	Ф20 А-III L=9440	4	23.3КГ
А4	5		1.020-1/83.2-15 08-03	СТЕРЖЕНЬ ОТДЕЛЬНЫЙ	33	
				1.020-1/83.2-10 19-09		
				КП-234		
				СБОРОЧНЫЕ ЕДИНИЦЫ		
А4	1		1.020-1/83.2-15 02	СЕТКА С-2	2	
А4	2		1.020-1/83.2-15 05	ИЗДЕЛИЕ ЗАКЛАДНОЕ МН-2	4	
				ДЕТАЛИ		
				СТ. ОТД. ГОСТ 5781-82		
БЧ	4		20.013.9440	Ф20 А-III L=9440	4	23.3КГ
А4	5		1.020-1/83.2-15 08-03	СТЕРЖЕНЬ ОТДЕЛЬНЫЙ	33	
				1.020-1/83.2-10 19-10		
				КП-235		
				СБОРОЧНЫЕ ЕДИНИЦЫ		
А4	1		1.020-1/83.2-15 02	СЕТКА С-2	2	
А4	2		1.020-1/83.2-15 05	ИЗДЕЛИЕ ЗАКЛАДНОЕ МН-2	4	
А4	3		1.020-1/83.2-15 14	ИЗДЕЛИЕ ЗАКЛАДНОЕ МН-10	2	
				ДЕТАЛИ		
				СТ. ОТД. ГОСТ 5781-82		
БЧ	4		32.013.9440	Ф32 А-III L=9440	4	59.6КГ
А4	5		1.020-1/83.2-15 08-04	СТЕРЖЕНЬ ОТДЕЛЬНЫЙ	33	
				1.020-1/83.2-10 19-11		
				КП-236		
				СБОРОЧНЫЕ ЕДИНИЦЫ		
А4	1		1.020-1/83.2-15 02	СЕТКА С-2	2	
А4	2		1.020-1/83.2-15 05	ИЗДЕЛИЕ ЗАКЛАДНОЕ МН-2	4	
А4	3		1.020-1/83.2-15 13	ИЗДЕЛИЕ ЗАКЛАДНОЕ МН-9	2	
				ДЕТАЛИ		
				СТ. ОТД. ГОСТ 5781-82		
БЧ	4		32.013.9440	Ф32 А-III L=9440	4	59.6КГ
А4	5		1.020-1/83.2-15 08-04	СТЕРЖЕНЬ ОТДЕЛЬНЫЙ	33	
				1.020-1/83.2-10 19-12		
				КП-237		
				СБОРОЧНЫЕ ЕДИНИЦЫ		
А4	1		1.020-1/83.2-15 02	СЕТКА С-2	2	
А4	2		1.020-1/83.2-15 05	ИЗДЕЛИЕ ЗАКЛАДНОЕ МН-2	4	
А4	3		1.020-1/83.2-15 14-01	ИЗДЕЛИЕ ЗАКЛАДНОЕ МН-12	2	
				ДЕТАЛИ		
				СТ. ОТД. ГОСТ 5781-82		

ЭПВЦ Киев ЗНИИЭП | ОПЕРАТОР ТЛП КОРТ | САВЧЕНКО

ВЗАМ ИНВ № | ПОДПИСЬ И ДАТА | ИНВ № ПОДЛ

1.020-1/83.2-10 19 | ЛИСТ 3

ФОРМАТ А4

ФОРМАТ	ЗОНА	ПОЗ.	ОБОЗНАЧЕНИЕ	НАИМЕНОВАНИЕ	КОЛ	ПРИМЕЧАНИЕ
БЧ	4		32.013.9440	Ф32 А-Ш L=9440	4	59.6КГ
А4	5		1.020-1/83.2-15 08-04	СТЕРЖЕНЬ ОТДЕЛЬНЫЙ	33	
				1.020-1/83.2-10 19-13		
				КП-238		
				СБОРОЧНЫЕ ЕДИНИЦЫ		
А4	1		1.020-1/83.2-15 02	СЕТКА С-2	2	
А4	2		1.020-1/83.2-15 05	ИЗДЕЛИЕ ЗАКЛАДНОЕ МН-2	4	
А4	3		1.020-1/83.2-15 13-01	ИЗДЕЛИЕ ЗАКЛАДНОЕ МН-11	2	
				ДЕТАЛИ		
				СТ. ОТД. ГОСТ 5781-82		
БЧ	4		32.013.9440	Ф32 А-Ш L=9440	4	59.6КГ
А4	5		1.020-1/83.2-15 08-04	СТЕРЖЕНЬ ОТДЕЛЬНЫЙ	33	

ЭПВЦ Киев ЗНИИЭП | ОПЕРАТОР ТЛП КОРТ | ГАВРИЛЕНКО

ИНВ.№ПОДЛ | ПОДПИСЬ И ДАТА | ВЗАМ.ИНВ.№

1.020-1/83.2-10 19 | ЛИСТ 4

ФОРМАТ А4

ФОРМАТ	ЗОНА	ПОЗ.	ОБОЗНАЧЕНИЕ	НАИМЕНОВАНИЕ	КОЛ	ПРИМЕЧАНИЕ

ЭПВЦ Киев ЗНИИЭП | ОПЕРАТОР ТЛП КОРТ

ИНВ.№ПОДЛ | ПОДПИСЬ И ДАТА | ВЗАМ.ИНВ.№

ЛИСТ

ФОРМАТ А4

ЭПВЦ КиевЗНИИЭП | оператор ТЛП КОРТ | ЗУЕНКО

РИС. 1

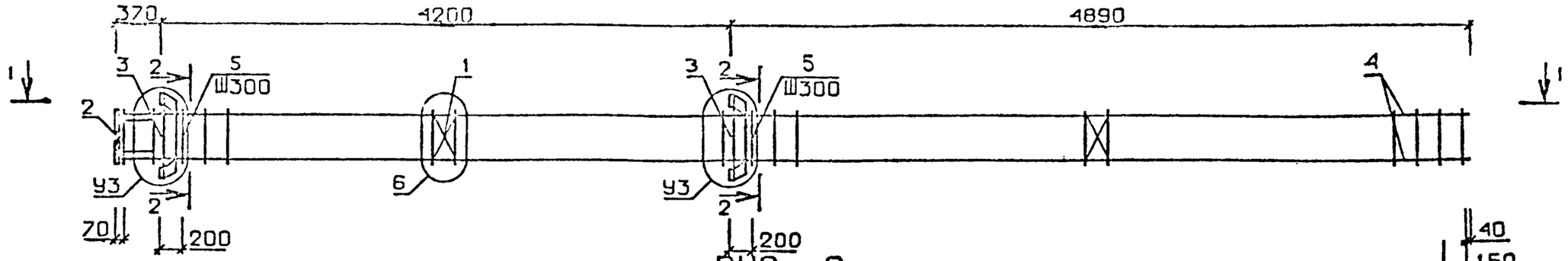

РИС. 2

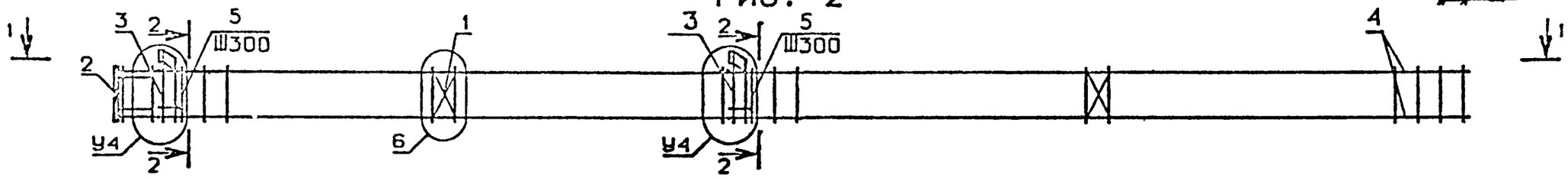

РИС. 3

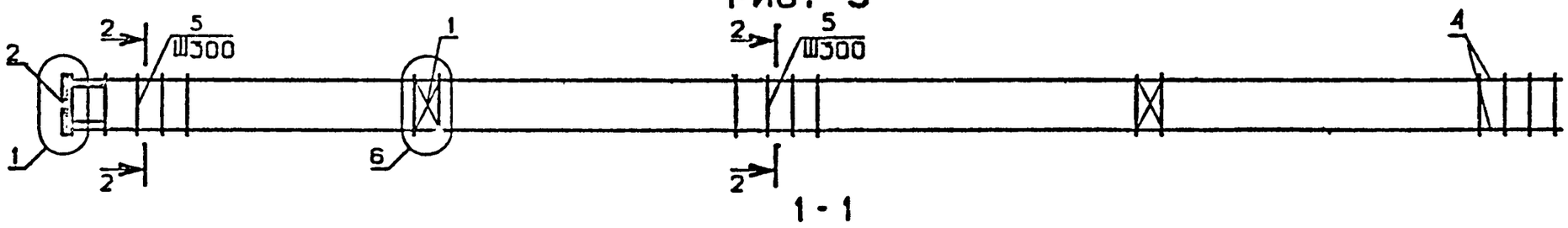

1-1

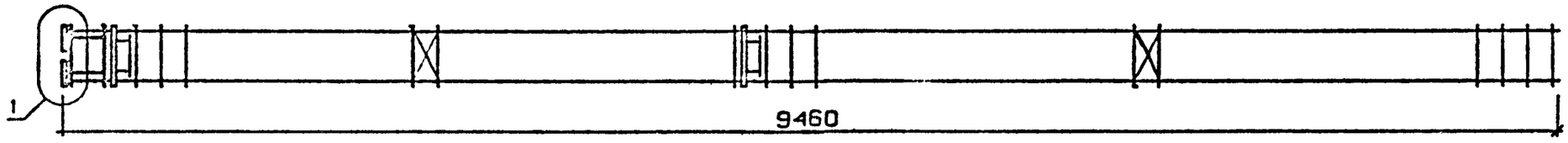

N УЗЛА	N ДОКУМЕНТА	
1	1.020-1/83.2-10 ООУ	П 1
2		П 1
3		П 1
4		П 2
5		П 2
6		П 2
15		П 2

2-2

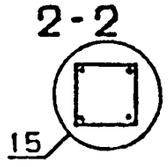

НАЧ. ОТД.	Волынский	
Н.КОНТР	Григорев	
ГЛ.КОНСТР	Шац	
ГИП	Никонорова	
РАЗРАБ.	Сливина	
ПРОВЕРИЛ	Колдышева	
ИСПОЛНИЛ	Лакеева	

1.020-1/83.2-10 19 СБ

КАРКАС ПРОСТРАНСТВЕННЫЙ КП

СТАДИЯ	МАССА	МАСШТАБ
Р	СМ ТАБЛ	
ЛИСТ 1	ЛИСТОВ 2	

ЦНИИЭП торгово-бытовых зданий и туристских комплексов

19840 72

ФОРМАТ А3

ИНВ.№ ПОДЛ. | ПОДПИСЬ И ДАТА | ВЗАМ. ИНВ.№

ОБОЗНАЧЕНИЕ	МАРКА	РИС	У3	У4	МАССА, кг
I.020-I/83.2-I0 I9	КП-225	I	2	-	I06,42
-0I	КП-226	2	-	3	95,06
-02	КП-227	I	2	-	II5,83
-03	КП-228	2	-	3	I02,35
-04	КП-229	3	-	-	76,33
-05	КП-230	I	4	-	I66,48
-06	КП-23I	2	-	5	I5I,03
-07	КП-232	I	4	-	I79,59
-08	КП-233	2	-	5	I60,60
-09	КП-234	3	-	-	I09,85
-I0	КП-235	I	4	-	320,I9
-II	КП-236	2	-	5	304,74
-I2	КП-237	I	4	-	333,30
-I3	КП-238	2	-	5	3I4,3I

ЭПВЦ КиевЗНИИЭП | оператор ТПП КОРТ | ЗУЕНКО

ИНВ. № ПОДЛ | ПОДП. И ДАТА | ВЗАМ. ИНВ.№

I.020-I/83.2-I0 I9 СБ | ЛИСТ 2

ФОРМАТ А4

САВЧЕНКО | оператор ТПП КОРТ | ЭПВЦ КиевЗНИИЭП

ФОРМАТ	ЗОНА	ПОЗ	ОБОЗНАЧЕНИЕ	НАИМЕНОВАНИЕ	КОЛ.	ПРИМЕЧАНИЕ
				ДОКУМЕНТАЦИЯ		
А3			1.020-1/83.2-10 20СБ	СБОРОЧНЫЙ ЧЕРТЕЖ		
А3			1.020-1/83.2-10 00У	УЗЛЫ АРМАТУРНЫЕ		
А3			1.020-1/83.2-10 00ТО	ТЕХНИЧЕСКОЕ ОПИСАНИЕ		
				ПЕРЕМЕННЫЕ ДАННЫЕ ДЛЯ ИСПОЛНЕНИЙ:		
				1.020-1/83.2-10 20 КП-239		
				СБОРОЧНЫЕ ЕДИНИЦЫ		
А4	1		1.020-1/83.2-15 02	СЕТКА С-2	3	
А4	2		1.020-1/83.2-15 05	ИЗДЕЛИЕ ЗАКЛАДНОЕ МН-2	4	
А4	3		1.020-1/83.2-15 12	ИЗДЕЛИЕ ЗАКЛАДНОЕ МН-6	3	
				ДЕТАЛИ		
				СТ. ОТД. ГОСТ 5781-82		
БЧ	4		16.013.13640	Ф16 А-III L=13640	4	21.5КГ
А4	5		1.020-1/83.2-15 08-03	СТЕРЖЕНЬ ОТДЕЛЬНЫЙ	47	
				1.020-1/83.2-10 20-01 КП-240		
				СБОРОЧНЫЕ ЕДИНИЦЫ		
А4	1		1.020-1/83.2-15 02	СЕТКА С-2	3	
А4	2		1.020-1/83.2-15 05	ИЗДЕЛИЕ ЗАКЛАДНОЕ МН-2	4	
А4	3		1.020-1/83.2-15 11	ИЗДЕЛИЕ ЗАКЛАДНОЕ МН-5	3	
				ДЕТАЛИ		
				СТ. ОТД. ГОСТ 5781-82		
БЧ	4		16.013.13640	Ф16 А-III L=13640	4	21.5КГ
А4	5		1.020-1/83.2-15 08-03	СТЕРЖЕНЬ ОТДЕЛЬНЫЙ	47	
				1.020-1/83.2-10 20-02 КП-241		
				СБОРОЧНЫЕ ЕДИНИЦЫ		
А4	1		1.020-1/83.2-15 02	СЕТКА С-2	3	
А4	2		1.020-1/83.2-15 05	ИЗДЕЛИЕ ЗАКЛАДНОЕ МН-2	4	
А4	3		1.020-1/83.2-15 11-01	ИЗДЕЛИЕ ЗАКЛАДНОЕ МН-7	3	
				ДЕТАЛИ		
				СТ. ОТД. ГОСТ 5781-82		
БЧ	4		16.013.13640	Ф16 А-III L=13640	4	21.5КГ
А4	5		1.020-1/83.2-15 08-03	СТЕРЖЕНЬ ОТДЕЛЬНЫЙ	47	
				1.020-1/83.2-10 20-03 КП-242		
				СБОРОЧНЫЕ ЕДИНИЦЫ		
А4	1		1.020-1/83.2-15 02	СЕТКА С-2	3	

ВЗАМ. ИНВ.№ | ПОДПИСЬ И ДАТА | ИНВ.№ ПОДЛ

НАЧОТД	Волынский	
НКОНТР	Григорев	
ГЛКОНСТР	Шац	
ГИП	Никонорова	
РАЗРАБ	Богданова	
ПРОВЕРИЛ	Колдашева	
ИСПОЛНИЛ	Лакеева	

1.020-1/83.2-10 20

КАРКАС ПРОСТРАНСТВЕННЫЙ КП-239 - КП-254

СТАДИЯ	ЛИСТ	ЛИСТОВ
Р	I	4

ЦНИИЭП торгово-бытовых зданий и туристских комплексов

ФОРМАТ А4

ФОРМАТ	ЗОНА	ПОЗ.	ОБОЗНАЧЕНИЕ	НАИМЕНОВАНИЕ	КОЛ	ПРИМЕЧАНИЕ
А4	2		1.020-1/83.2-15 05	ИЗДЕЛИЕ ЗАКЛАДНОЕ МН-2	4	
				ДЕТАЛИ		
				СТ. ОТД. ГОСТ 5781-82		
БЧ	4		16.013.13640	Ф16 А-III L=13640	4	21.5КГ
А4	5		1.020-1/83.2-15 08-03	СТЕРЖЕНЬ ОТДЕЛЬНЫЙ	47	
				1.020-1/83.2-10 20-04		
				КП-243		
				СБОРОЧНЫЕ ЕДИНИЦЫ		
А4	1		1.020-1/83.2-15 02	СЕТКА С-2	3	
А4	2		1.020-1/83.2-15 05	ИЗДЕЛИЕ ЗАКЛАДНОЕ МН-2	4	
А4	3		1.020-1/83.2-15 12-01	ИЗДЕЛИЕ ЗАКЛАДНОЕ МН-8	3	
				ДЕТАЛИ		
				СТ. ОТД. ГОСТ 5781-82		
БЧ	4		16.013.13640	Ф16 А-III L=13640	4	21.5КГ
А4	5		1.020-1/83.2-15 08-03	СТЕРЖЕНЬ ОТДЕЛЬНЫЙ	47	
				1.020-1/83.2-10 20-05		
				КП-244		
				СБОРОЧНЫЕ ЕДИНИЦЫ		
А4	1		1.020-1/83.2-15 02	СЕТКА С-2	3	
А4	2		1.020-1/83.2-15 05	ИЗДЕЛИЕ ЗАКЛАДНОЕ МН-2	4	
А4	3		1.020-1/83.2-15 12	ИЗДЕЛИЕ ЗАКЛАДНОЕ МН-6	3	
				ДЕТАЛИ		
				СТ. ОТД. ГОСТ 5781-82		
БЧ	4		40.013.13640	Ф40 А-III L=13640	4	134.6КГ
А4	5		1.020-1/83.2-15 08-05	СТЕРЖЕНЬ ОТДЕЛЬНЫЙ	47	
				1.020-1/83.2-10 20-06		
				КП-245		
				СБОРОЧНЫЕ ЕДИНИЦЫ		
А4	1		1.020-1/83.2-15 02	СЕТКА С-2	3	
А4	2		1.020-1/83.2-15 05	ИЗДЕЛИЕ ЗАКЛАДНОЕ МН-2	4	
А4	3		1.020-1/83.2-15 11	ИЗДЕЛИЕ ЗАКЛАДНОЕ МН-5	3	
				ДЕТАЛИ		
				СТ. ОТД. ГОСТ 5781-82		
БЧ	4		40.013.13640	Ф40 А-III L=13640	4	134.6КГ
А4	5		1.020-1/83.2-15 08-05	СТЕРЖЕНЬ ОТДЕЛЬНЫЙ	47	
				1.020-1/83.2-10 20-07		
				КП-246		
				СБОРОЧНЫЕ ЕДИНИЦЫ		
А4	1		1.020-1/83.2-15 02	СЕТКА С-2	3	
А4	2		1.020-1/83.2-15 05	ИЗДЕЛИЕ ЗАКЛАДНОЕ МН-2	4	
А4	3		1.020-1/83.2-15 12-01	ИЗДЕЛИЕ ЗАКЛАДНОЕ МН-8	3	
				ДЕТАЛИ		
				СТ. ОТД. ГОСТ 5781-82		
БЧ	4		40.013.13640	Ф40 А-III L=13640	4	134.6КГ
А4	5		1.020-1/83.2-15 08-05	СТЕРЖЕНЬ ОТДЕЛЬНЫЙ	47	

ЭПВЦ Киев ЗНИИЭП — Оператор ТПП КОРТ — САВЧЕНКО

Инв. № подл. | Подпись и дата | Взам. инв. №

1.020-1/83.2-10 20 — Лист 2

Формат А4

ФОРМАТ	ЗОНА	ПОЗ	ОБОЗНАЧЕНИЕ	НАИМЕНОВАНИЕ	КОЛ	ПРИМЕЧАНИЕ
				1.020-1/83.2-10 20-08		
				КП-247		
				СБОРОЧНЫЕ ЕДИНИЦЫ		
А4	1		1.020-1/83.2-15 02	СЕТКА С-2	3	
А4	2		1.020-1/83.2-15 05	ИЗДЕЛИЕ ЗАКЛАДНОЕ МН-2	4	
А4	3		1.020-1/83.2-15 11-01	ИЗДЕЛИЕ ЗАКЛАДНОЕ МН-7	3	
				ДЕТАЛИ		
				СТ. ОТД. ГОСТ 5781-82		
БЧ	4		40.013.13640	Ф40 А-III L=13640	4	134.6КГ
А4	5		1.020-1/83.2-15 08-05	СТЕРЖЕНЬ ОТДЕЛЬНЫЙ	47	
				1.020-1/83.2-10 20-09		
				КП-248		
				СБОРОЧНЫЕ ЕДИНИЦЫ		
А4	1		1.020-1/83.2-15 02	СЕТКА С-2	3	
А4	2		1.020-1/83.2-15 05	ИЗДЕЛИЕ ЗАКЛАДНОЕ МН-2	4	
А4	3		1.020-1/83.2-15 13	ИЗДЕЛИЕ ЗАКЛАДНОЕ МН-9	3	
				ДЕТАЛИ		
				СТ. ОТД. ГОСТ 5781-82		
БЧ	4		20.013.13640	Ф20 А-III L=13640	4	33.6КГ
А4	5		1.020-1/83.2-15 08-03	СТЕРЖЕНЬ ОТДЕЛЬНЫЙ	47	
				1.020-1/83.2-10 20-10		
				КП-249		
				СБОРОЧНЫЕ ЕДИНИЦЫ		
А4	1		1.020-1/83.2-15 02	СЕТКА С-2	3	
А4	2		1.020-1/83.2-15 05	ИЗДЕЛИЕ ЗАКЛАДНОЕ МН-2	4	
А4	3		1.020-1/83.2-15 13-01	ИЗДЕЛИЕ ЗАКЛАДНОЕ МН-11	3	
				ДЕТАЛИ		
				СТ. ОТД. ГОСТ 5781-82		
БЧ	4		20.013.13640	Ф20 А-III L=13640	4	33.6КГ
А4	5		1.020-1/83.2-15 08-03	СТЕРЖЕНЬ ОТДЕЛЬНЫЙ	47	
				1.020-1/83.2-10 20-11		
				КП-250		
				СБОРОЧНЫЕ ЕДИНИЦЫ		
А4	1		1.020-1/83.2-15 02	СЕТКА С-2	3	
А4	2		1.020-1/83.2-15 05	ИЗДЕЛИЕ ЗАКЛАДНОЕ МН-2	4	
А4	3		1.020-1/83.2-15 14	ИЗДЕЛИЕ ЗАКЛАДНОЕ МН-10	3	
				ДЕТАЛИ		
				СТ. ОТД. ГОСТ 5781-82		
БЧ	4		20.013.13640	Ф20 А-III L=13640	4	33.6КГ
А4	5		1.020-1/83.2-15 08-03	СТЕРЖЕНЬ ОТДЕЛЬНЫЙ	47	
				1.020-1/83.2-10 20-12		
				КП-251		
				СБОРОЧНЫЕ ЕДИНИЦЫ		
А4	1		1.020-1/83.2-15 02	СЕТКА С-2	3	
А4	2		1.020-1/83.2-15 05	ИЗДЕЛИЕ ЗАКЛАДНОЕ МН-2	4	
А4	3		1.020-1/83.2-15 14	ИЗДЕЛИЕ ЗАКЛАДНОЕ МН-10	3	
				ДЕТАЛИ		

ЭПВЦ Киев ЗНИИЭП — Оператор ТПП КОРТ — САВЧЕНКО

Инв. № подл. | Подпись и дата | Взам. инв. №

1.020-1/83.2-10 20 — Лист 3

19840 74

Формат А4

ФОРМАТ	ЗОНА	ПОЗ.	ОБОЗНАЧЕНИЕ	НАИМЕНОВАНИЕ	КОЛ.	ПРИМЕЧАНИЕ
				СТ. ОТД. ГОСТ 5781-82		
БЧ	4		40.013.13640	Ф40 А-III L=13640	4	134.6КГ
А4	5		1.020-1/83.2-15 08-05	СТЕРЕЖЕНЬ ОТДЕЛЬНЫЙ	47	
				1.020-1/83.2-10 20-13 КП-252		
				СБОРОЧНЫЕ ЕДИНИЦЫ		
А4	1		1.020-1/83.2-15 02	СЕТКА С-2	3	
А4	2		1.020-1/83.2-15 05	ИЗДЕЛИЕ ЗАКЛАДНОЕ МН-2	4	
А4	3		1.020-1/83.2-15 13	ИЗДЕЛИЕ ЗАКЛАДНОЕ МН-9	3	
				ДЕТАЛИ		
				СТ. ОТД. ГОСТ 5781-82		
БЧ	4		40.013.13640	Ф40 А-III L=13640	4	134.6КГ
А4	5		1.020-1/83.2-15 08-05	СТЕРЕЖЕНЬ ОТДЕЛЬНЫЙ	47	
				1.020-1/83.2-10 20-14 КП-253		
				СБОРОЧНЫЕ ЕДИНИЦЫ		
А4	1		1.020-1/83.2-15 02	СЕТКА С-2	3	
А4	2		1.020-1/83.2-15 05	ИЗДЕЛИЕ ЗАКЛАДНОЕ МН-2	4	
А4	3		1.020-1/83.2-15 14-01	ИЗДЕЛИЕ ЗАКЛАДНОЕ МН-12	3	
				ДЕТАЛИ		
				СТ. ОТД. ГОСТ 5781-82		
БЧ	4		40.013.13640	Ф40 А-III L=13640	4	134.6КГ
А4	5		1.020-1/83.2-15 08-05	СТЕРЕЖЕНЬ ОТДЕЛЬНЫЙ	47	
				1.020-1/83.2-10 20-15 КП-254		
				СБОРОЧНЫЕ ЕДИНИЦЫ		
А4	1		1.020-1/83.2-15 02	СЕТКА С-2	3	
А4	2		1.020-1/83.2-15 05	ИЗДЕЛИЕ ЗАКЛАДНОЕ МН-2	4	
А4	3		1.020-1/83.2-15 13-01	ИЗДЕЛИЕ ЗАКЛАДНОЕ МН-11	3	
				ДЕТАЛИ		
				СТ. ОТД. ГОСТ 5781-82		
БЧ	4		40.013.13640	Ф40 А-III L=13640	4	134.6КГ
А4	5		1.020-1/83.2-15 08-05	СТЕРЕЖЕНЬ ОТДЕЛЬНЫЙ	47	

ЭПВЦ Киев ЗНИИЭП | ОПЕРАТОР ТЛП КОРТ

ВЗАМ.ИНВ.№ | ПОДПИСЬ И ДАТА | ИНВ.№ПОДЛ

1.020-1/83.2-10 20

ЛИСТ 4

ФОРМАТ А4

ФОРМАТ	ЗОНА	ПОЗ	ОБОЗНАЧЕНИЕ	НАИМЕНОВАНИЕ	КОЛ.	ПРИМЕЧАНИЕ

ЭПВЦ Киев ЗНИИЭП | ОПЕРАТОР ТЛП КОРТ

ВЗАМ.ИНВ.№ | ПОДПИСЬ И ДАТА | ИНВ.№ПОДЛ

ЛИСТ

ФОРМАТ А4

ЗПВЦ КиевЗНИИЭП | Оператор ТЛП КОРТ | ЗУЕНКО

РИС. 1

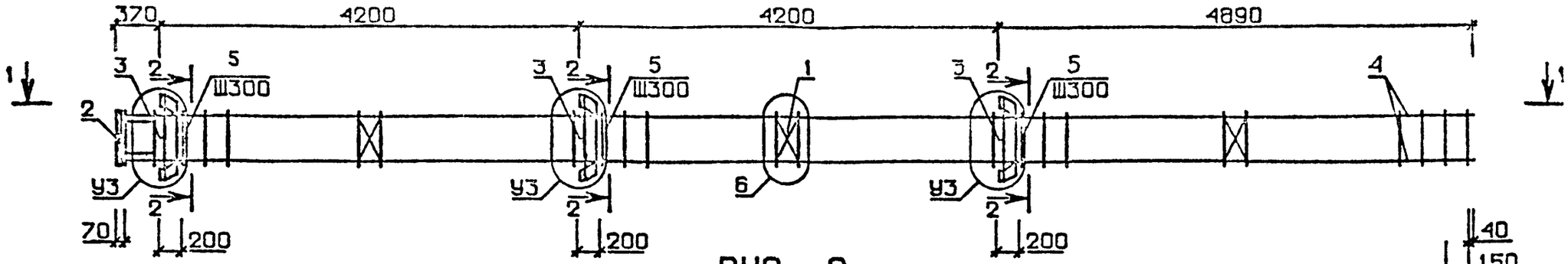

РИС. 2

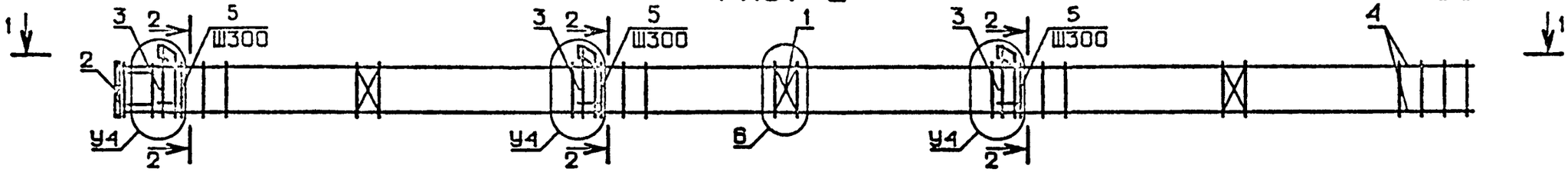

РИС. 3

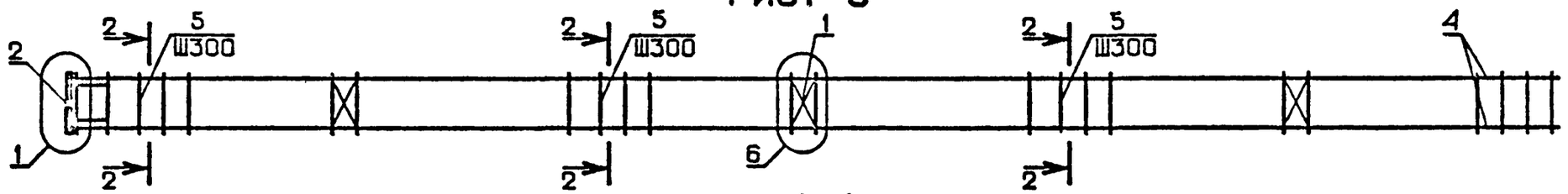

1-1

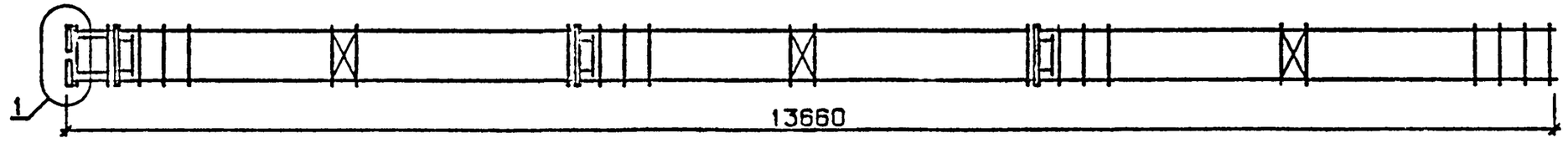

N УЗЛА	N ДОКУМЕНТА		
1	1.020-1/83.2-10 ООУ	Л	1
2		Л	1
3		Л	1
4		Л	2
5		Л	2
6		Л	2
15		Л	2

2-2

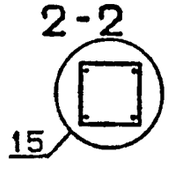

НАЧ. ОТД.	Волынский	
Н.КОНТР	Григорев	
ГЛ.КОНСТР	Шац	
ГИП	Никонорова	
РАЗРАБ.	Богданова	
ПРОВЕРИЛ	Колдашева	
ИСПОЛНИЛ	Лакеева	

1.020-1/83.2-10 20 СБ

КАРКАС ПРОСТРАНСТВЕННЫЙ КП

СТАДИЯ	МАССА	МАСШТАБ
Р	СМ ТАБЛ	
ПИСТ 1	ЛИСТОВ 2	

ЦНИИЭП торгово-бытовых зданий и туристских комплексов

19840 76

ФОРМАТ А3

ВЗАМ. ИНВ.№ | ПОДПИСЬ И ДАТА | ИНВ.№ПОДЛ

ОБОЗНАЧЕНИЕ	МАРКА	РИС	У3	У4	МАССА, кг
I.020-I/83.2-I0 20	КП-239	I	2	-	I53,37
-0I	КП-240	2	-	3	I36,33
-02	КП-24I	2	-	3	I47,27
-03	КП-242	3	-	-	I08,24
-04	КП-243	I	2	-	I67,49
-05	КП-244	I	2	-	633,56
-06	КП-245	2	-	3	6I6,53
-07	КП-246	I	2	-	647,69
-08	КП-247	2	-	3	627,46
-09	КП-248	2	-	5	2I8,45
-I0	КП-249	2	-	5	232,79
-II	КП-250	I	4	-	24I,6I
-I2	КП-25I	I	4	-	673,37
-I3	КП-252	2	-	5	650,2I
-I4	КП-253	I	4	-	693,03
-I5	КП-254	2	-	5	664,55

I.020-I/83.2-I0 20 СБ

ЛИСТ 2

ФОРМАТ А4

ФОРМАТ	ЗОНА	ПОЗ	ОБОЗНАЧЕНИЕ	НАИМЕНОВАНИЕ	КОЛ	ПРИМЕЧАНИЕ
				ДОКУМЕНТАЦИЯ		
А3			1.020-1/83.2-10 21СБ	СБОРОЧНЫЙ ЧЕРТЕЖ		
А3			1.020-1/83.2-10 00У	УЗЛЫ АРМАТУРНЫЕ		
А3			1.020-1/83.2-10 00ТО	ТЕХНИЧЕСКОЕ ОПИСАНИЕ		
				ПЕРЕМЕННЫЕ ДАННЫЕ ДЛЯ ИСПОЛНЕНИЙ:		
				1.020-1/83.2-10 21 КП-255		
				СБОРОЧНЫЕ ЕДИНИЦЫ		
А4	1		1.020-1/83.2-15 02	СЕТКА С-2	3	
А4	2		1.020-1/83.2-15 05	ИЗДЕЛИЕ ЗАКЛАДНОЕ МН-2	4	
А4	3		1.020-1/83.2-15 14-01	ИЗДЕЛИЕ ЗАКЛАДНОЕ МН-12	3	
				ДЕТАЛИ		
				СТ. ОТД. ГОСТ 5781-82		
ВЧ	4		20.013.13640	Ф20 А-III L=13640	4	33.6КГ
ВЧ	5		22.013.5490	Ф22 А-III L=5490	4	16.4КГ
А4	6		1.020-1/83.2-15 08-03	СТЕРЖЕНЬ ОТДЕЛЬНЫЙ	28	
А4	7		1.020-1/83.2-15 08-04	СТЕРЖЕНЬ ОТДЕЛЬНЫЙ	19	
				1.020-1/83.2-10 21-01 КП-256		
				СБОРОЧНЫЕ ЕДИНИЦЫ		
А4	1		1.020-1/83.2-15 02	СЕТКА С-2	3	
А4	2		1.020-1/83.2-15 05	ИЗДЕЛИЕ ЗАКЛАДНОЕ МН-2	4	
А4	3		1.020-1/83.2-15 13-01	ИЗДЕЛИЕ ЗАКЛАДНОЕ МН-11	3	
				ДЕТАЛИ		
				СТ. ОТД. ГОСТ 5781-82		
ВЧ	4		20.013.13640	Ф20 А-III L=13640	4	33.6КГ
ВЧ	5		22.013.5490	Ф22 А-III L=5490	4	16.4КГ
А4	6		1.020-1/83.2-15 08-03	СТЕРЖЕНЬ ОТДЕЛЬНЫЙ	28	
А4	7		1.020-1/83.2-15 08-04	СТЕРЖЕНЬ ОТДЕЛЬНЫЙ	19	
				1.020-1/83.2-10 21-02 КП-257		
				СБОРОЧНЫЕ ЕДИНИЦЫ		
А4	1		1.020-1/83.2-15 02	СЕТКА С-2	3	
А4	2		1.020-1/83.2-15 05	ИЗДЕЛИЕ ЗАКЛАДНОЕ МН-2	4	
А4	3		1.020-1/83.2-15 13-01	ИЗДЕЛИЕ ЗАКЛАДНОЕ МН-11	3	
				ДЕТАЛИ		
				СТ. ОТД. ГОСТ 5781-82		
ВЧ	4		20.013.13640	Ф20 А-III L=13640	4	33.6КГ
ВЧ	5		25.013.5490	Ф25 А-III L=5490	4	21.2КГ
А4	6		1.020-1/83.2-15 08-03	СТЕРЖЕНЬ ОТДЕЛЬНЫЙ	28	
А4	7		1.020-1/83.2-15 08-04	СТЕРЖЕНЬ ОТДЕЛЬНЫЙ	19	

НАЧОТД	Волынский	
НКОНТР	Григорев	
ГЛ.КОНСТР	Шац	
ГИП	Никонорова	
РАЗРАБ	Лакеева	
ПРОВЕРИЛ	Колдашева	
ИСПОЛНИЛ	Богданова	

1.020-1/83.2-10 21

КАРКАС ПРОСТРАНСТВЕННЫЙ КП-255 - КП-260

СТАДИЯ	ЛИСТ	ЛИСТОВ
Р	I	2

ЦНИИЭП торгово бытовых зданий и туристских комплексов

19840 77

ФОРМАТ А4

ЭПВЦ КиевЗНИИЭП
ОПЕРАТОР ТЛП КОРТ
САВЧЕНКО
ЗУЕНКО
ВЗАМ. ИНВ.№
ПОДП. И ДАТА
ИНВ. № ПОДЛ
ПОДПИСЬ И ДАТА

ФОРМАТ	ЗОНА	ПОЗ.	ОБОЗНАЧЕНИЕ	НАИМЕНОВАНИЕ	КОЛ	ПРИМЕЧАНИЕ
				1.020-1/83.2-10 21-03 КП-258		
				СБОРОЧНЫЕ ЕДИНИЦЫ		
А4		1	1.020-1/83.2-15 02	СЕТКА С-2	3	
А4		2	1.020-1/83.2-15 05	ИЗДЕЛИЕ ЗАКЛАДНОЕ МН-2	4	
				ДЕТАЛИ		
				СТ. ОТД. ГОСТ 5781-82		
БЧ		4	20.013.13640	Ф20 А-III L=13640	4	33.6КГ
БЧ		5	25.013.5490	Ф25 А-III L=5490	4	21.2КГ
А4		6	1.020-1/83.2-15 08-03	СТЕРЖЕНЬ ОТДЕЛЬНЫЙ	28	
А4		7	1.020-1/83.2-15 08-04	СТЕРЖЕНЬ ОТДЕЛЬНЫЙ	19	
				1.020-1/83.2-10 21-04 КП-259		
				СБОРОЧНЫЕ ЕДИНИЦЫ		
А4		1	1.020-1/83.2-15 02	СЕТКА С-2	3	
А4		2	1.020-1/83.2-15 05	ИЗДЕЛИЕ ЗАКЛАДНОЕ МН-2	4	
А4		3	1.020-1/83.2-15 14-01	ИЗДЕЛИЕ ЗАКЛАДНОЕ МН-12	3	
				ДЕТАЛИ		
				СТ. ОТД. ГОСТ 5781-82		
БЧ		4	20.013.13640	Ф20 А-III L=13640	4	33.6КГ
БЧ		5	36.013.5490	Ф36 А-III L=5490	4	43.9КГ
А4		6	1.020-1/83.2-15 08-03	СТЕРЖЕНЬ ОТДЕЛЬНЫЙ	28	
А4		7	1.020-1/83.2-15 08-05	СТЕРЖЕНЬ ОТДЕЛЬНЫЙ	19	
				1.020-1/83.2-10 21-05 КП-260		
				СБОРОЧНЫЕ ЕДИНИЦЫ		
А4		1	1.020-1/83.2-15 02	СЕТКА С-2	3	
А4		2	1.020-1/83.2-15 05	ИЗДЕЛИЕ ЗАКЛАДНОЕ МН-2	4	
А4		3	1.020-1/83.2-15 13-01	ИЗДЕЛИЕ ЗАКЛАДНОЕ МН-11	3	
				ДЕТАЛИ		
				СТ. ОТД. ГОСТ 5781-82		
БЧ		4	20.013.13640	Ф20 А-III L=13640	4	33.6КГ
БЧ		5	36.013.5490	Ф36 А-III L=5490	4	43.9КГ
А4		6	1.020-1/83.2-15 08-03	СТЕРЖЕНЬ ОТДЕЛЬНЫЙ	28	
А4		7	1.020-1/83.2-15 08-05	СТЕРЖЕНЬ ОТДЕЛЬНЫЙ	19	

ЭПВЦ Киев ЗНИИЭП
ОПЕРАТОР ТЛП КОРТ
САВЧЕНКО

ВЗАМ.ИНВ.№
ПОДПИСЬ И ДАТА
ИНВ.№ПОДЛ

1.020-1/83.2-10 21

ЛИСТ 2

ФОРМАТ А4

ФОРМАТ	ЗОНА	ПОЗ.	ОБОЗНАЧЕНИЕ	НАИМЕНОВАНИЕ	КОЛ	ПРИМЕЧАНИЕ

ЭПВЦ Киев ЗНИИЭП
ОПЕРАТОР ТЛП КОРТ

ВЗАМ.ИНВ.№
ПОДПИСЬ И ДАТА
ИНВ.№ПОДЛ

ЛИСТ

ЭПВЦ КиевЗНИИЭП | ОПЕРАТОР ТПП КОРТ | ЧЕНКО

РИС. 1

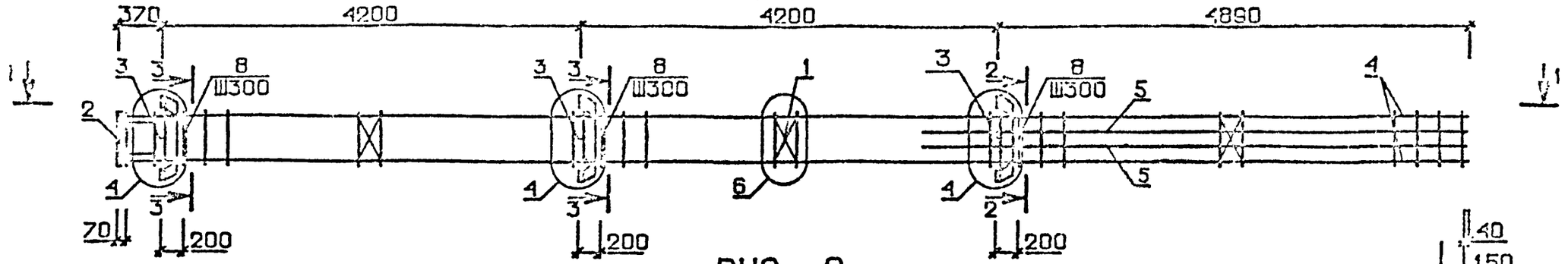

РИС. 2

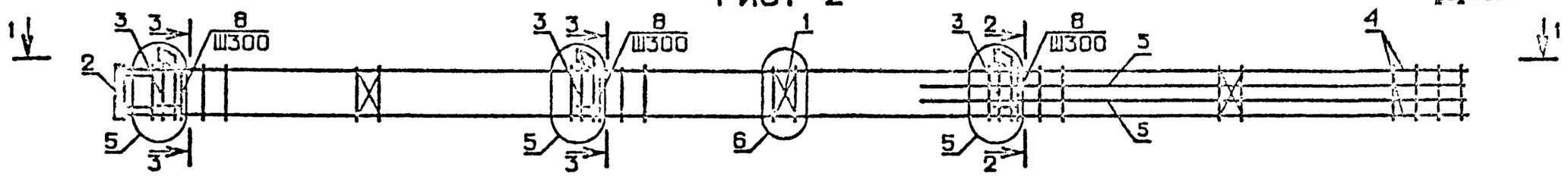

РИС. 3

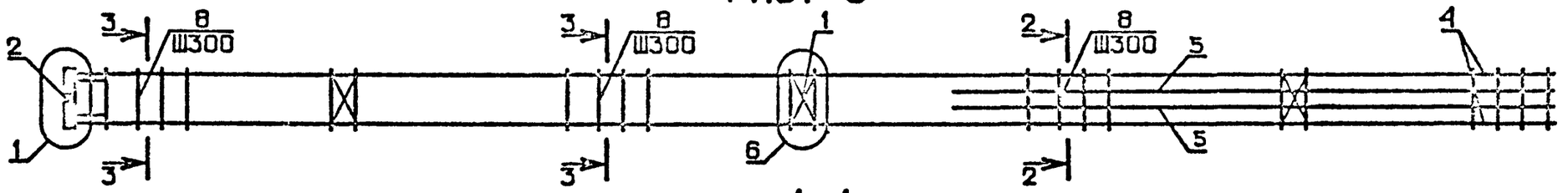

1-1

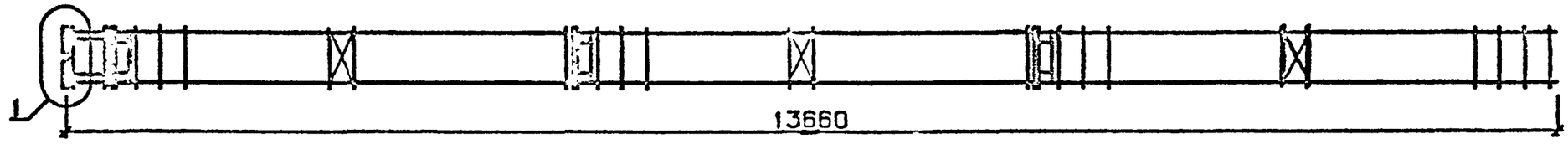

N УЗЛА	N ДОКУМЕНТА
1	1.020-1/83.2-10 ООУ Л 1
4	Л 2
5	Л 2
6	Л 2
15	Л 2
17	Л 2

2-2

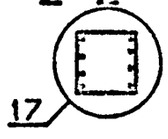

3-3

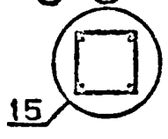

НАЧ ОТД	Волынский	
Н.КОНТР	Пригорев	
ГЛ.КОНСТР	Шац	
ГИП	Никонорова	
РАЗРАБ.	Лакеева	
ПРОВЕРИЛ	Колдашева	
ИСПОЛНИЛ	Богданова	

1.020-1/83.2-10 21 СБ

КАРКАС ПРОСТРАНСТВЕННЫЙ КП

СТАДИЯ	МАССА	МАСШТАБ
Р	СМ ТАБЛ	

ЛИСТ 1 | ЛИСТОВ 2

ЦНИИЭП торгово бытовых зданий и туристских комплексов

19840 79

ФОРМАТ А3

ВЗАМ. ИНВ.№ | ПОДПИСЬ И ДАТА | ИНВ №ПОДЛ

ТПП КОРТ 1.020-1/83.2-10 21 СБ

ЭПВЦ КиевЗНИИЭП | ОПЕРАТОР ТЛП КОРТ | ЗУЕНКО

ОБОЗНАЧЕНИЕ	МАРКА	РИС	МАССА, кг
I.020-I/83.2-I0 2I	КП-255	I	33I,66
-0I	КП-256	2	303,I8
-02	КП-257	2	322,27
-03	КП-258	3	246,I5
-04	КП-259	I	448,I0
-05	КП-260	2	4I9,62

ИНВ. № ПОДЛ | ПОДП. И ДАТА | ВЗАМ. ИНВ.№

ЭПВЦ КиевЗНИИЭП | ОПЕРАТОР ТЛП КОРТ

ИНВ. № ПОДЛ | ПОДП. И ДАТА | ВЗАМ. ИНВ.№

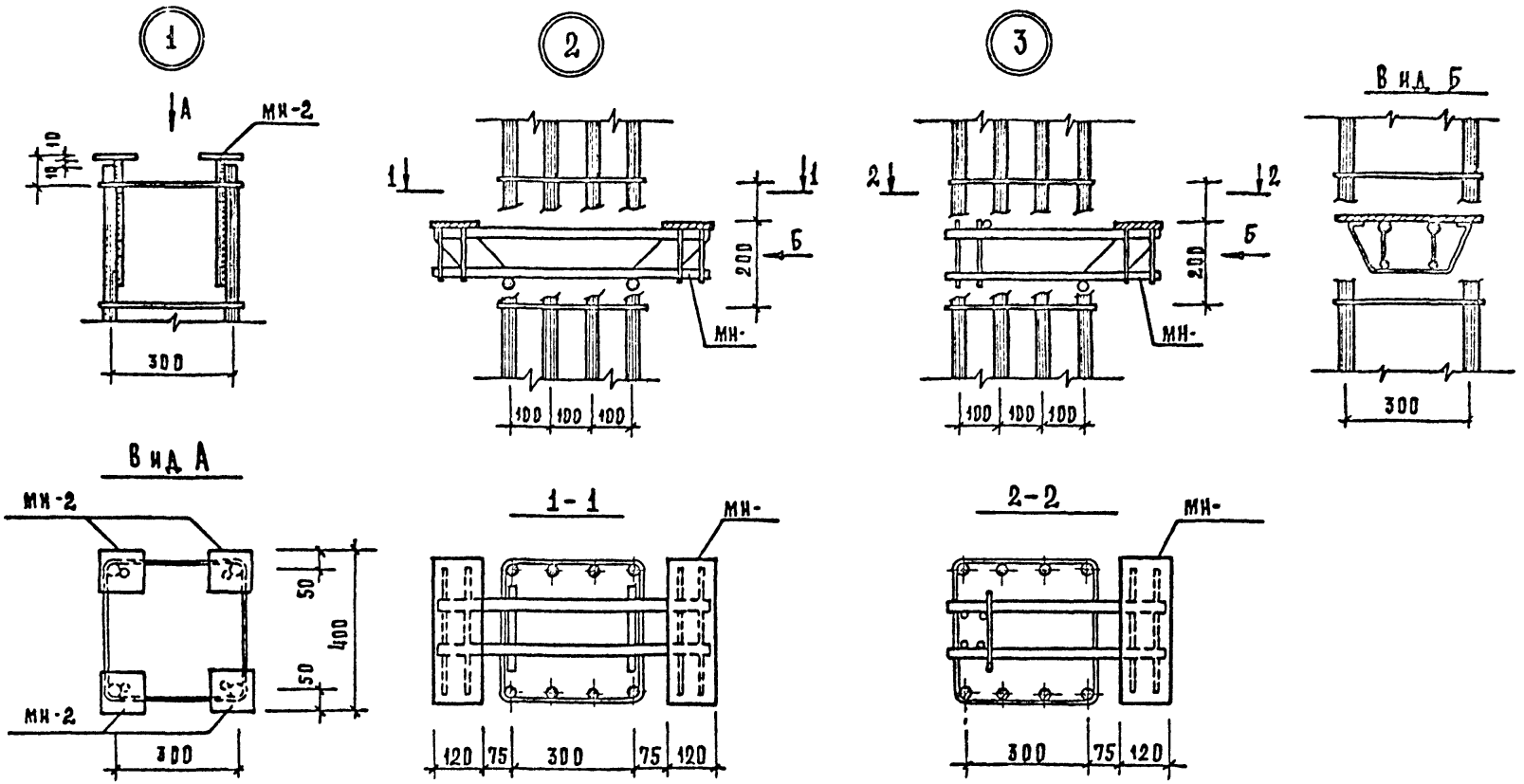

Нач. отд.	Волынский		1. 020-1/83. 2-10 ООУ			
Н. контр.	Прирорев					
Гл. конст.	Шац		Узел	Стадия	Лист	Листов
Гип	Никонорова			Р	1	3
Разраб.	Сливина			ЦНИИЭП		Торгово-бытовых зданий и туристских комплексов
Проверил	Колдашева					
Исполнил	Степанова					

Инв. № подл. | Подпись и дата | Взам. инв. №

Копировал: Сусова

19840 81

Формат А3

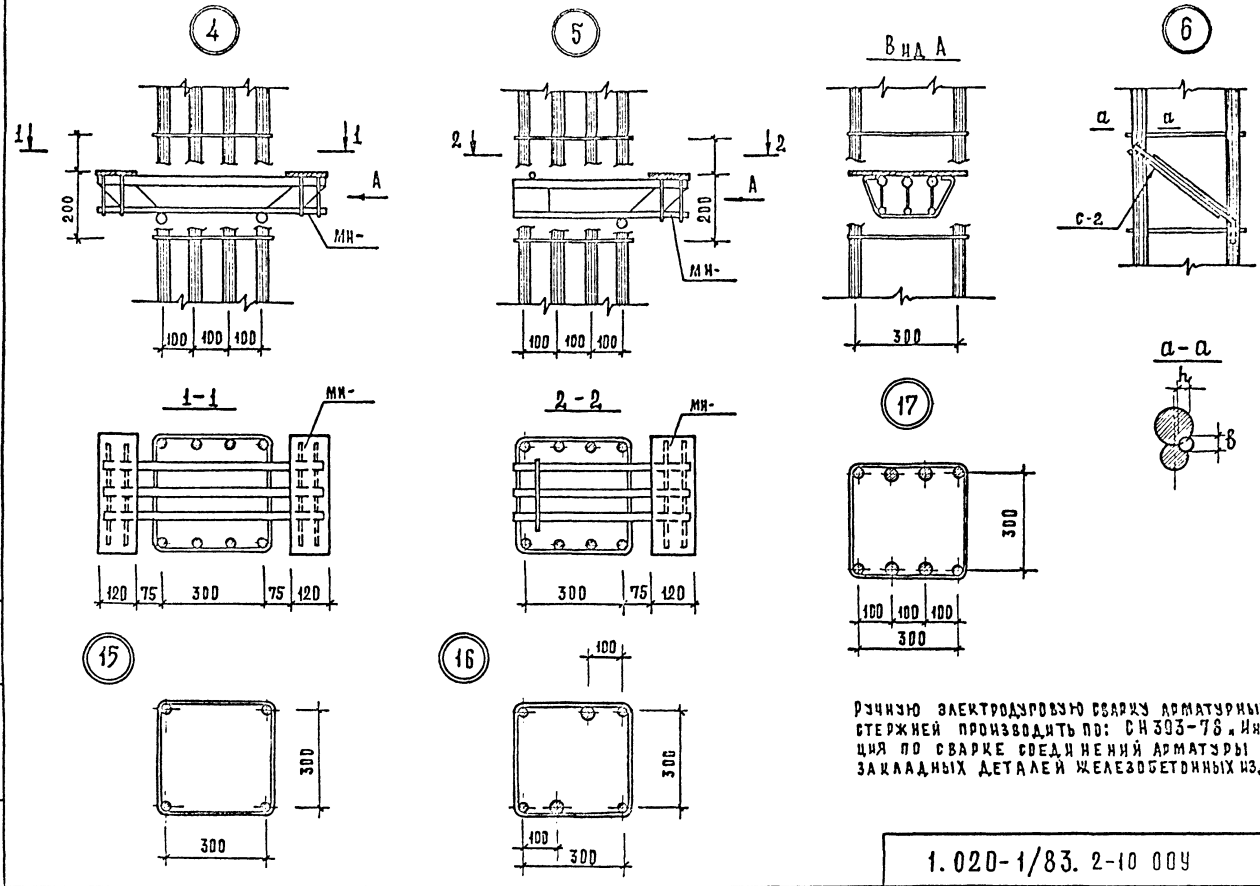

Ручную электродуговую сварку арматурных стержней производить по: СН 393-78 „Инструкция по сварке соединений арматуры и закладных деталей железобетонных изделий."

Инв. № подл.	Подпись и дата	Взам. инв. №

1.020-1/83. 2-10 ООУ

Лист 2

Копировал: Сусова 19840 82 Формат А3

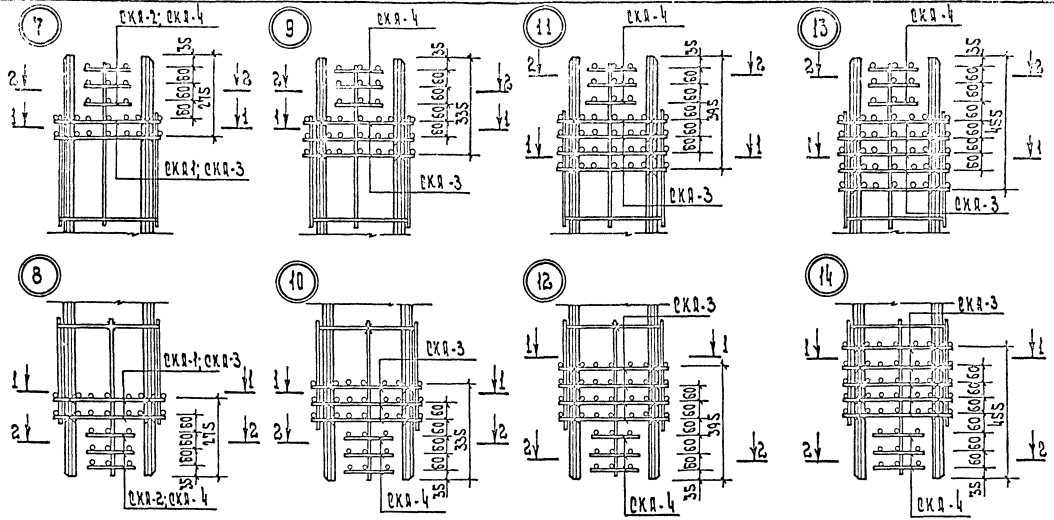

Рабочая арматура колонн, не выходящая на стыковую ванную сварку, условно не показана.

gost.e-ecolog.ru

Инв. № подл. | Подпись и дата | Взам. инв. №

1.020-1 | 83. 2-10 009

Альт 3