ТИПОВАЯ ДОКУМЕНТАЦИЯ
НА КОНСТРУКЦИИ, ИЗДЕЛИЯ И УЗЛЫ
ЗДАНИЙ И СООРУЖЕНИЙ

Серия 7.411-1

ИЗДЕЛИЯ И УЗЛЫ ИНЖЕНЕРНОГО ОБОРУДОВАНИЯ ПЫЛЕУЛАВЛИВАЮЩИХ СООРУЖЕНИЙ ДЕРЕВООБРАБАТЫВАЮЩИХ ПРЕДПРИЯТИЙ

Выпуск 3-3

КОЛЛЕКТОР РАСПРЕДЕЛИТЕЛЬНЫЙ КР2

РАБОЧИЕ ЧЕРТЕЖИ

Разработана проектным
институтом „Гипродревпром"

Главный инженер института
В.И. Пахомов
Главный инженер проекта
А.Н. Александров

Утверждены
Минлеспромом СССР
протокол от 30 августа 1988 г. № 4-08
и введены в действие
письмом от 14 сентября 1988 г.
№ 3-24-6139

gost.e-ecolog.ru

Выпуск 3-3

Серия 7.411-1

Содержание

Обозначение	Наименование	Стр.
	Содержание	
КР2.00.00.00ТУ	Технические условия	3
КР2.00.00.00ТУ	Технические условия	4
КР2.00.00.00	Коллектор распределительный КР2	5
КР2.00.00.00ТУ	Технические условия	5
КР2.00.00.00СБ	Коллектор распределительный КР2	6
КР2.00.00.01	Прокладка	7
КР2.00.00.02	Кольцо	7
КР2.01.00.00	Улитка	7
КР2.01.01.00	Фланец	7
КР2.01.00.00СБ	Улитка	8
КР2.01.00.01	Стенка	18
КР2.01.00.02	Стенка	18
КР2.01.00.03	Обечайка	18
КР2.01.00.04	Патрубок	18
КР2.01.00.05	Фланец	9
КР2.01.00.06	Косынка	9
КР2.01.01.00СБ	Фланец	9
КР2.02.00.00	Улитка	9
КР2.02.00.00СБ	Улитка	10
КР2.02.00.01	Фланец	11
КР2.02.00.02	Днище	11
КР2.02.00.03	Обечайка	11

Обозначение	Наименование	Стр.
КР2.02.00.04	Корпус	12
КР2.02.00.05	Дно	12
КР2.02.00.06	Болт	12
КР2.02.00.07	Стенка	12
КР2.02.00.08	Стенка	13
КР2.02.00.09	Штырь	13
КР2.02.01.01	Фланец	13
КР2.02.01.00	Патрубок	13
КР2.02.01.00СБ	Патрубок	14
КР2.02.02.00	Колпак	14
КР2.02.02.00СБ	Колпак	14
КР2.02.02.01	Конус	15
КР2.02.03.00	Фланец	15
КР2.02.03.00СБ	Фланец	15
КР2.03.00.00	Воздухозаборник	15
КР2.03.00.00СБ	Воздухозаборник	16
КР2.03.00.01	Стенка	17
КР2.03.00.02	Стенка	17
КР2.03.00.03	Стенка	17
КР2.03.01.00	Задвижка	2
КР2.03.01.00СБ	Задвижка	2
КР2.03.01.01	Лист	18

КР2.03.01.00

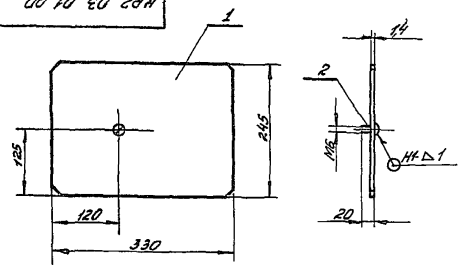

1. Размеры для справок
2. Сварной шов по Гост 14771-76

Форм.	Зона	Поз.	Обозначение	Наименование	Кол.	Примечан.
				Детали		
А4		1	КР2.03.01.01	Лист	1	
				Стандартные изделия		
		2		Винт 2М6х20.56.019 Гост 17473-80	1	

Изм.	Лист	№ докум.	Подп.	Дата
Разраб.		Романов		06.88
Пров.		Герасимова		07.88
Н. контр.		Герасимова		07.88
Утв.		Дубровский		07.88

КР2.03.01.00

Задвижка
Сборочный чертеж

Лит.	Масса	Мас-б
и	0,9	1:5

Лист | Листов 1

ГИПРОДРЕВПРОМ г. Москва

Формат А4

КР2.03.01.01

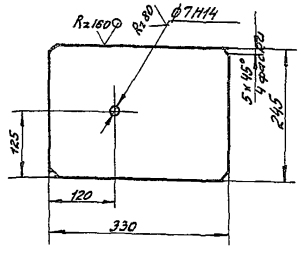

$\pm \frac{t_2}{2}$

23390-07

Изм.	Лист	№ докум.	Подп.	Дата
Разраб.		Романов		06.88
Пров.		Герасимова		07.88
Н. контр.		Герасимова		07.88
Утв.		Герасимова		07.88

КР2.03.01.01

Лист

Лит.	Масса	Мас-б
и	0,88	1:5

Лист | Листов 1

Лист Б-ПН1,4 Гост 19903-74
4-IV.СтЗкп Гост 16523-70

ГИПРОДРЕВПРОМ г. Москва

Копировал: Ходышева

Формат А4

Настоящие технические условия распространяются на коллектор распределительный КР2.00.00.00, предназначенный для сепарации материаловоздушного потока в системах аспирации с переменным регулируемым расходом воздуха.

Обозначение коллектора при заказе и в документации другой продукции, в которой он может быть применен:

- „Коллектор распределительный" КР2.00.00.00

1. Технические требования

1.1. Общее положение.

1.1.1. Коллектор распределительный (далее по тексту „коллектор") должен соответствовать требованиям настоящих технических условий, ГОСТ 12.2.003-74, ГОСТ 12.2.026.0-77, действующих „Правил по охране труда в лесной, деревообрабатывающей промышленности и в лесном хозяйстве" и комплекта технической документации согласно спецификации КР2.00.00.00.

Изм.	Лист	№ докум.	Подп.	Дата
Разраб.		Герасимов		07.88
Пров.		Дубровский		07.88
Н.контр.		Дубровский		07.88
Утв.		Вайсенберг		07.88

КР2.00.00.00 ТУ

Коллектор распределительный. Технические условия КР2

Лит.	Лист	Листов
И1	1	8

ГИПРОДРЕВПРОМ г. Москва

Формат А4

1.2. Основные параметры и размеры

Таблица 1

№ № п.п.	Наименование показателей	Единица измерения	Показатели	Примечание
1.	Диапазоны производительности, L	тыс. м³/час	2 10	
2	Оптимальный расход воздуха для удаления отделенного материала	тыс. м³/час	2 3	
3	Потеря давления	КПа	0,5 ÷ 1,5	p = 0,985 + + 0,149L (м³/с)
4	Входные патрубки: количество	шт.	5	
5	Коэф. местного сопротивления входа	-	0,445	
6	Габариты патрубков: габариты выходного патрубка очищенного воздуха B×h	мм	300×500	
	габариты выходного патрубка транспортируемого материала B×h	мм	150×250	
7	Коэф. местного сопротивления	-	0,9	
8	Коэффициент	-	0,97	
9	Габариты коллектора:			
	длина	мм	1175	
	ширина	мм	1130	
	высота	мм	992	
10	Масса	кг	97	

КР2.00.00.00 ТУ Лист 2

1.3. Требования к изготовлению

1.3.1. Заготовки из листового и фасонного проката должны быть очищены от загрязнений, окалины, коррозии, заусенцев и других дефектов любым способом, не ухудшающим структуры металла и не понижающим его прочности.

1.3.2. Заготовки должны быть выправлены и острые кромки притуплены.

1.3.3. Гнутые детали из листового проката не должны иметь трещин, надрывов и коробления.

1.3.4. Сварка деталей должна выполняться согласно указаниям на чертежах.

1.3.5. Свариваемые кромки должны быть сухими, не иметь заусенцев, надрывов, трещин и других дефектов.

1.3.6. Сварные швы должны удовлетворять следующим требованиям:

не иметь пороков в виде трещин, непроваров, прожогов и шлаковых включений;

иметь ровную поверхность. Чешуйчатый вид поверхности допускается, если неровность поверхности шва не превышает 0,5 мм для легкодоступных швов и 1мм для труднодоступных.

КР2.00.00.00 ТУ Лист 3

Формат А4

1.3.7. После окончания сварочных работ, сварные швы и прилегающие к ним поверхности основного металла должны быть очищены от шлака, наплывов, брызг металла, окалины и приняты ОТК.

1.3.8. Заварка дефектных участков сварного шва должна производиться теми же методами и с использованием тех же сварочных материалов (по маркам), которыми выполнялась сварка данного шва.

1.3.9. Качество материалов и комплектующих изделий и их соответствие государственным стандартам должны подтверждаться сертификатами и паспортами заводов-поставщиков.

1.4. Требования к сборке

1.4.1. Все детали и сборочные единицы, поступающие на сборку, должны подвергаться контролю на соответствие технической документации и быть приняты ОТК. Крепежные изделия подвергаются выборочному контролю до 1% от количества поступающей партии.

1.4.2. На деталях, поступающих на сборку, загрязнение, посторонние частицы, коррозия и забоины не допускаются.

23390-07

КР2.00.00.00 ТУ Лист 4

Формат А4

1.4.3 При сборке изделий не допускается применение прокладок и клиньев не предусмотренных чертежами.

1.5. Требования к лакокрасочным покрытиям.

1.5.1. Окраску коллектора производить после приемки его ОТК.

1.5.2. Подготовка поверхностей к окраске и окраска должны производиться в соответствии с требованиями Гост 9.032-74.

1.5.3. Покрытие наружных поверхностей коллектора производить грунтовкой ГФ-0119 Гост 23343-78 Окончательное покрытие производится после монтажа коллектора в системе установленной на предприятии

1.6 Комплектность

1.6.1 В комплект поставки коллектора должны входить:

Коллектор в соответствии со спецификацией КР2.00.00.00

Комплект технической и товаросопроводительной документации

1.6.2. В комплект технической и товаросопроводительной документации, поставляемой с

коллектором должны входить:

технические условия - 1 экз.

спецификация - 2 экз.

общий вид коллектора - 2 экз.

1.7 Упаковка

1.7.1 Упаковка коллектора должна производиться в соответствии с требованиями документации на упаковку, разработанной на предприятии-изготовителе коллектора и настоящих технических условий.

1.7.2 Для упаковки должны применяться ящики дощатые неразборные по Гост 2991-85.

1.7.3 Техническая и товаросопроводительная документация должна быть завернута в полиэтиленовую пленку по Гост 10354-82 толщиной не менее 0,15мм или поливинилхлоридную пленку марки В по Гост 16272-79. После этого документацию следует обернуть в водонепроницаемую бумагу по Гост 8828-75, обвязать шпагатом и надежно закрепить внутри ящика.

2. Требования безопасности

2.1 Безопасность работы коллектора обеспечивается соблюдением „Правил по охране

труда в лесной, деревообрабатывающей промышленности и лесном хозяйстве" и соответствием требованиям настоящих технических условий.

3. Правила приемки.

3.1 Все детали и сборочные единицы коллектора должны быть подвергнуты на предприятии-изготовителе приемочному контролю на соответствие требованиям рабочих чертежей и настоящих технических условий.

3.2. Адгезия лакокрасочных покрытий проверяется посредством выборочного контроля. Для контроля выбираются детали по усмотрению ОТК.

3.3. Детали и сборочные единицы, не принятые техническим контролем, после исправления должны быть представлены к повторной приемке. Продукция, которую невозможно исправить, браковается окончательно.

3.4. Перед отгрузкой коллектора заказчику ОТК предприятия-изготовителя должен проверить:

комплектность поставки в соответствии с подразделом 1.6 настоящих технических условий

4 Методы контроля

4.1 Размеры деталей и сборочных единиц должны контролироваться методом измерения универсальным измерительным инструментом: линейка, рулетка, штангенциркуль.

4.2. Допускаемые дефекты сварных швов контролируются визуально и с помощью универсального меритального инструмента

5. Транспортирование и хранение

5.1. Транспортирование коллектора осуществляется любым видом транспорта, в соответствии с правилами перевозок грузов, действующими на этих видах транспорта.

5.2. Хранение коллектора производится в помещении, либо под навесом.

6 Гарантии поставщика

6.1 Изготовитель гарантирует соответствие коллектора требованиям настоящих технических условий

6.2. Гарантийный срок эксплуатации 12 месяцев со дня ввода в эксплуатацию, но не более 18 месяцев со дня получения коллектора при соблюдении потребителем условий транспортирования, хранения монтажа и эксплуатации

Выпуск 3-3
Серия 7.441-1

Формат	Зона	Поз.	Обозначение	Наименование	Кол.	Примечание
				Документация		
А2			КР2.00.00.00 СБ	Сборочный чертеж		
А4			КР2.00.00.00 ТУ	Технические условия		
				Сборочные единицы		
А4		1	КР2.01.00.00	Улитка	1	
А4		2	КР2.02.00.00	Улитка	1	
А4		3	КР2.03.00.00	Воздухозаборник	1	
				Детали		
А4		4	КР2.00.00.01	Прокладка	3	
А4		5	КР2.00.00.02	Кольцо	1	
				Стандартные изделия		
		7		Болт М8×30.56.019 ГОСТ 7798-70	24	
		8		Винт 2М4×14.56.016 ГОСТ 17473-80	8	

Формат	Зона	Поз.	Обозначение	Наименование	Кол.	Примечание
				Гайки ГОСТ 5915-70		
		10		М4.6.016	8	
		11		М8.6.019	24	
				Шайбы ГОСТ 11371-78		
		14		4.01.05	8	
		15		8.01.05	24	

Инв. № подл. | Подпись и дата | Взам. инв. № | Инв. № дубл. | Подпись и дата

Изм.	Лист	№ докум.	Подп.	Дата
Разраб		Романов		05.88
Пров.		Герасимова		07.88
Н.контр.		Дубровский		07.88
Утв.		Вайсенберг		07.88

КР2.00.00.00

Коллектор распределительный КР2

Лит.	Лист	Листов
И	1	2

ГИПРОДРЕВПРОМ г. Москва

Формат А4

Инв. № подл. | Подпись и дата | Взам. инв. № | Инв. № дубл. | Подпись и дата

Изм.	Лист	№ докум.	Подп.	Дата

КР2.00.00.00

Лист 2

Формат А4

Минлеспром СССР

Государственный институт по проектированию мебельных, фанерных и плитных предприятий „Гипродревпром"

УТВЕРЖДАЮ
Зам. главного инженера института
„Гипродревпром"
_____ В.А. Митенков
"12" сентября 1988 г.

Коллектор распределительный КР2
Технические условия
КР1.00.00.00 ТУ

Начальник отдела механизации и транспорта
_____ Г.Э. Вайсенберг
12 сентября 1988 г.

1988

Инв. № подл. | Подпись и дата | Взам. инв. № | Инв. № дубл. | Подпись и дата

Формат А4

КР2.00.00.00 СБ

Серия 7.411-1 Выпуск 3-3

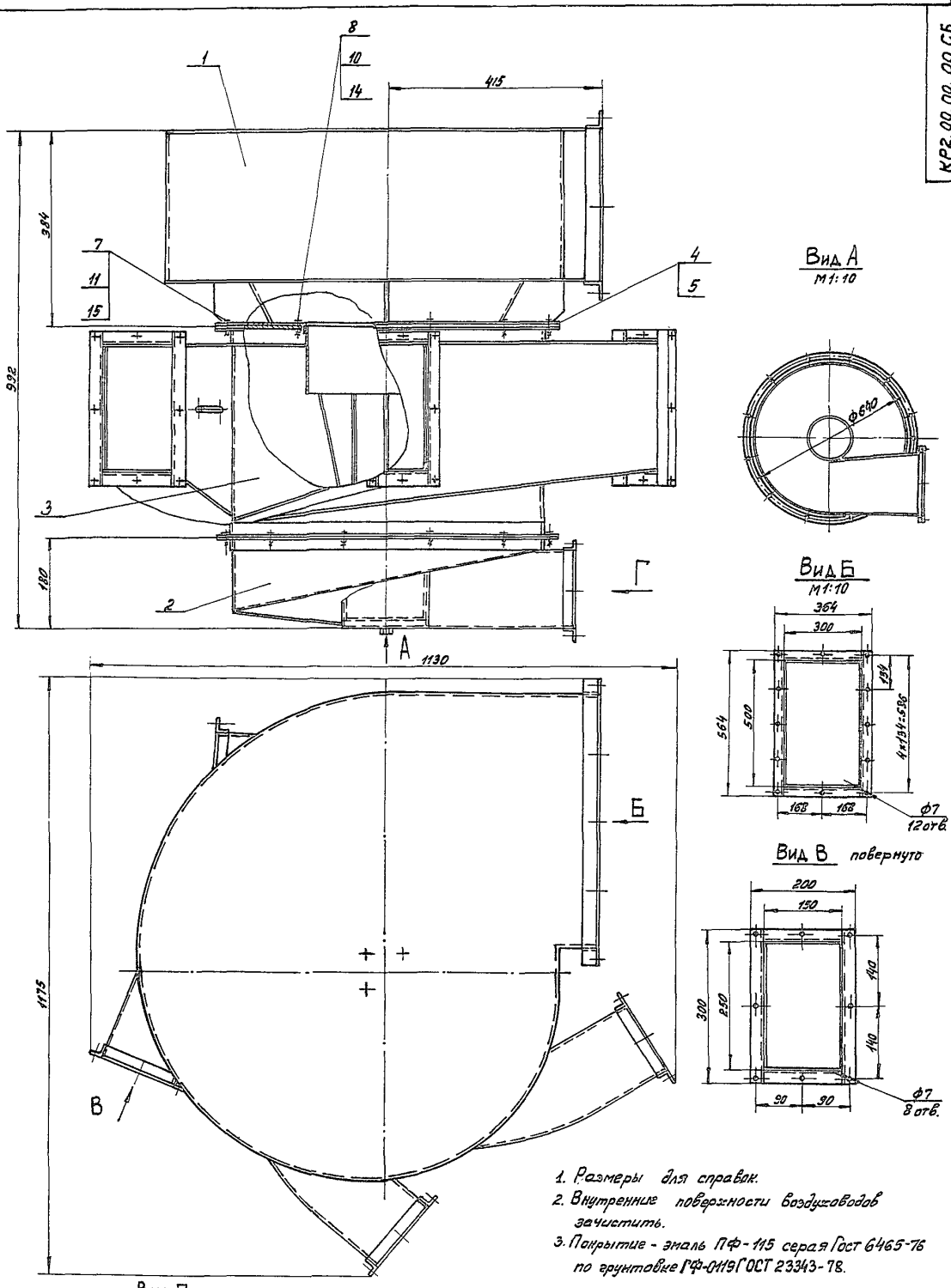

1. Размеры для справок.
2. Внутренние поверхности воздуховодов зачистить.
3. Покрытие - эмаль ПФ-115 серая Гост 6465-76 по грунтовке ГФ-0119 ГОСТ 23343-78.

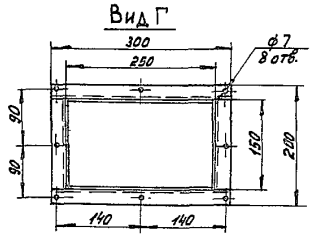

23390-07

					КР2.00.00.00 СБ			
Из.	Лист	№ докум.	Подп.	Дата	Коллектор распределительный КР2 Сборочный чертеж	Лит	Масса	Мас-б
Разраб.		Романов		06.88		И	97	1:5
Пров.		Герасимова		07.88		Лист	Листов 1	
Т.контр.								
Н.контр.		Дубровский		07.88		ГИПРОДРЕВПРОМ г.Москва		
Утв		Вайсенберг		07.88				

Инв. № подл. | Подпись и дата | Взам. инв. № | Инв. № дубл. | Подпись и дата

Формат А2

Серия 7411-1 Выпуск 3-3

КР2.00.00.01

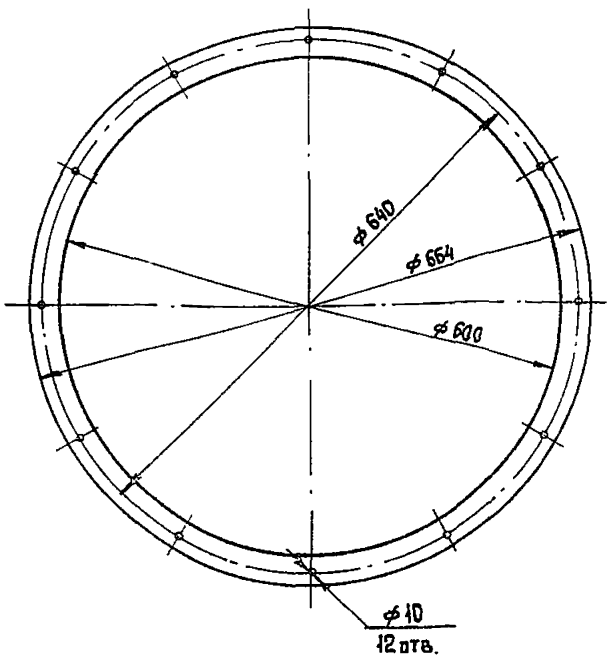

$\pm \frac{t_2}{2}$.

Изм	Лист	№ докум.	Подп.	Дата	КР2.00.00.01	Лит.	Масса	Масштаб
Разраб.		Романов		06.88	Прокладка	Н	0,3	1:5
Провер		Герасимова		07.88		Лист	Листов 1	
Н.контр.		Герасимова		07.88	Пластина I, лист ТМКЩ-С-4-9.9 ГОСТ 7338-77	ГИПРОДРЕВПРОМ г. Москва		
Утв.		Герасимова		07.88				

Формат А4

Инв. № подл. | Подпись и дата | Взам. инв. № | Инв. № дубл. | Подпись и дата

КР2.00.00.02

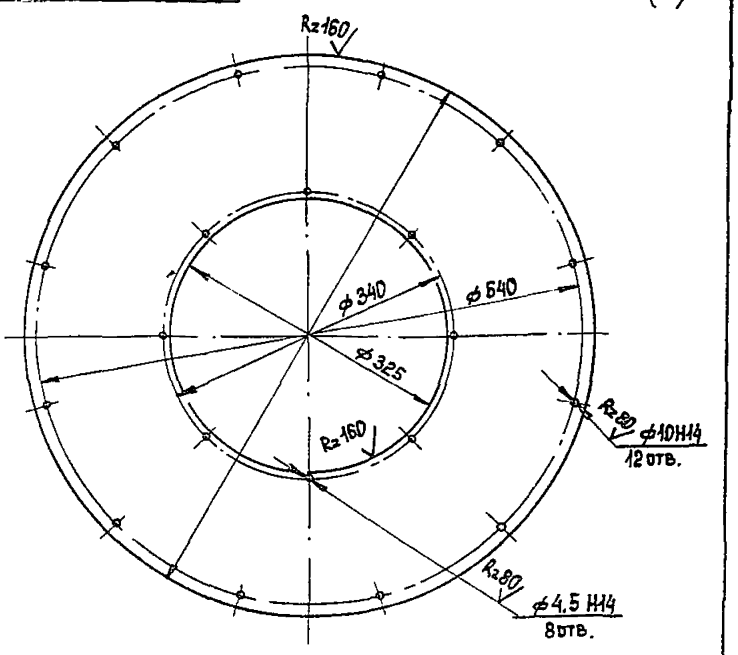

$\pm \frac{t_2}{2}$

Изм	Лист	№ докум.	Подп.	Дата	КР2.00.00.02	Лит.	Масса	Масштаб
Разраб		Романов		06.88	Кольцо	Н	4,1	1:5
Провер		Герасимова		07.88		Лист	Листов 1	
Н контр		Герасимова		07.88	Лист Б-ПН-2 ГОСТ 19903-74 / 4-IV-Ст3кп ГОСТ 16523-70	ГИПРОДРЕВПРОМ г. Москва		
Утв.		Герасимова		07.88				

Формат А4

Инв. № подл. | Подпись и дата | Взам. инв. № | Инв. № подл. | Подпись и дата

Формат	Зона	Поз.	Обозначение	Наименование	Кол.	Примечание
				Документация		
А3			КР2.01.00.00 СБ	Сборочный чертеж		
				Сборочные единицы		
А4		1	КР2.01.01.00	Фланец	1	
				Детали		
А4		2	КР2.01.00.01	Стенка	1	
А4		3	КР2.01.00.02	Стенка	1	
А4		4	КР2.01.00.03	Обечайка	1	
А4		5	КР2.01.00.04	Патрубок	1	
А4		6	КР2.01.00.05	Фланец	1	
А4		7	КР2.01.00.06	Косынка	4	

Изм	Лист	№ докум.	Подп.	Дата	КР2.01.00.00	Лит.	Лист	Листов
Разраб.		Романов		06.88	Улитка	Н		1
Пров.		Герасимова		07.88		ГИПРОДРЕВПРОМ г. Москва		
Н.контр.		Герасимова		07.88				
Утв.		Дубровский		07.88				

Формат А4

Инв. № подл. | Подпись и дата | Взам. инв. № | Инв. № дубл. | Подпись и дата

Формат	Зона	Поз.	Обозначение	Наименование	Кол.	Примечание
				Документация		
А4			КР2.01.01.00 СБ	Сборочный чертеж		
				Детали		
				Связь		
				Уголок 32×32×4-Б-ГОСТ 8509-86 / В Ст3кп II-ГОСТ 535-79		
Б4		1	КР2.01.01.01	L = 300-1 мм	2	0,57кг
Б4		2	КР2.01.01.02	L = 564-1 мм	2	1,08 кг

23390-07

Изм	Лист	№ докум.	Подп.	Дата	КР2.01.01.00	Лит.	Лист	Листов
Разраб.		Романов		06.88	Фланец	Н		1
Пров.		Герасимова		07.88		ГИПРОДРЕВПРОМ г. Москва		
Н.контр		Герасимова		07.88				
Утв.		Дубровский		07.88				

Формат А4

Инв. № подл. | Подпись и дата | Взам. инв. № | Инв. № дубл. | Подпись и дата

КР2. 01. 00. 00 СБ

Серия 7.411-1 Выпуск 3-3

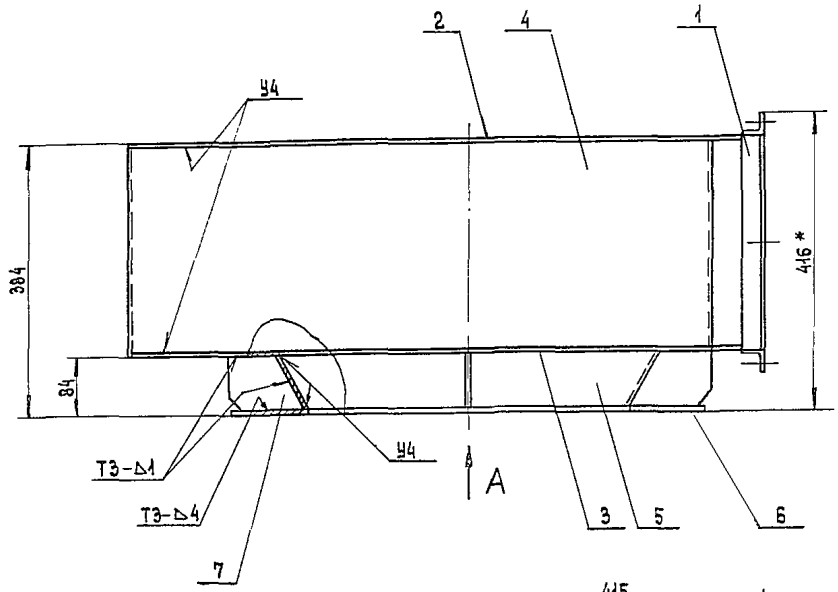

Вид А
М1:10

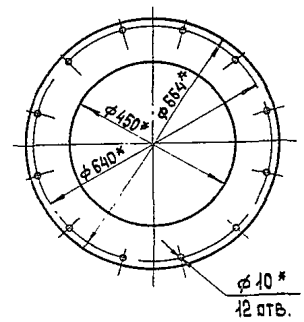

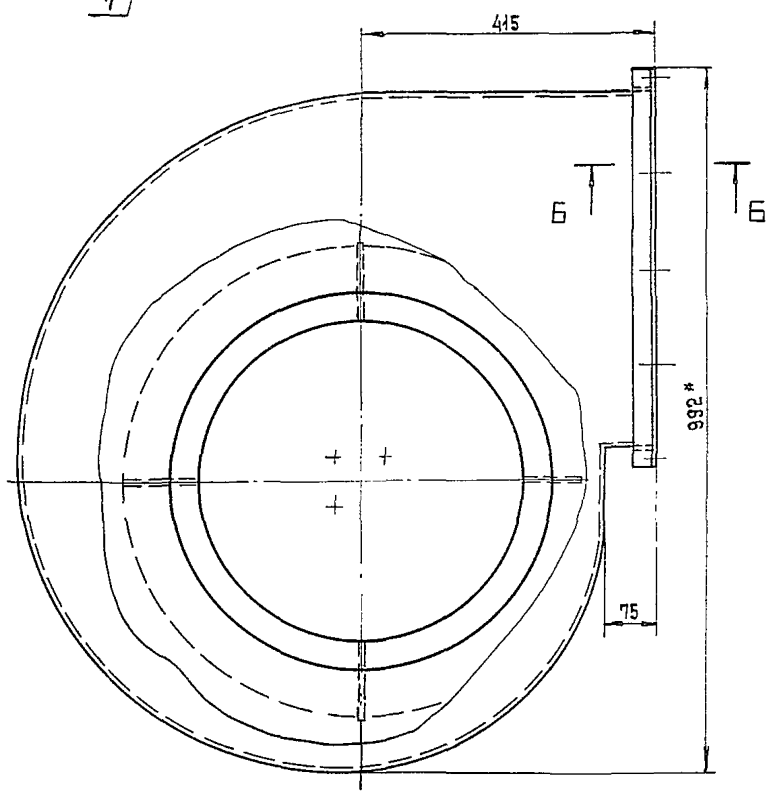

Б-Б

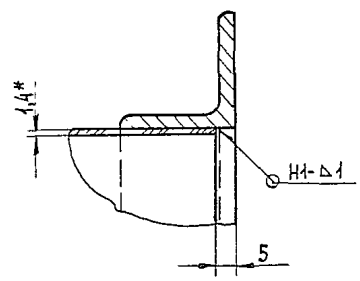

Вид В

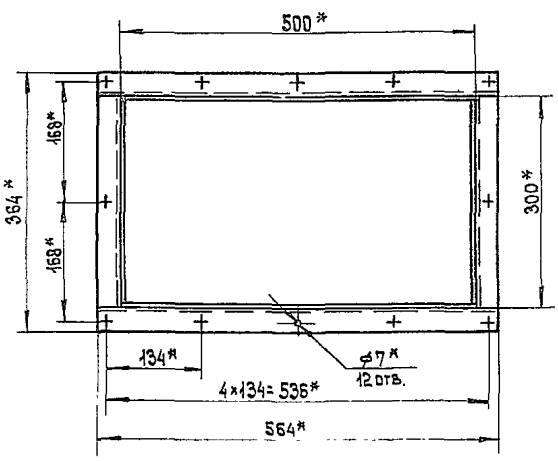

1. * Размеры для справок.
2. Сварные швы по ГОСТ 14771-76.
3. $\pm \frac{\pm 2}{2}$.

23390-07

					КР2. 01. 00. 00 СБ		
Изм.	Лист	№ докум.	Подп.	Дата			
Разраб.		Романов		06.87	Улитка	Лит.	Масса	Масштаб
Пров.		Герасимова		07.86		Н	33	1:5
Т.контр.					Сборочный чертеж	Лист	Листов: 1
Н.контр.		Герасимова		07.86		ГИПРОДРЕВПРОМ г. Москва	
Утв.		Дубровский					

Копировал: Терехова

Формат А2

Инв. № подл. | Подпись и дата | Взам. инв. № | Инв. № дубл. | Подпись и дата

КР2. 01. 00. 05

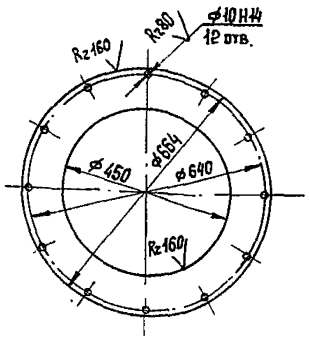

$\pm \frac{t_2}{2}$

Изм.	Лист	№ докум.	Подп.	Дата
Разраб.		Романов		06.88
Провер.		Герасимова		07.88
Н.контр.		Герасимова		07.88
Утв.		Герасимова		07.88

Фланец

Лит.	Масса	Масштаб
И	5,84	1:10

Лист | Листов 1

Лист Б-ПН-4 ГОСТ 19903-74
ВСт3кп ГОСТ 14637-79

ГИПРОДРЕВПРОМ
г. Москва

Формат А4

КР2. 01. 00. 06

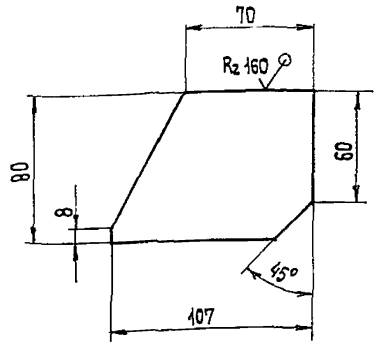

$\pm \frac{t_2}{2}$

Изм.	Лист	№ докум.	Подп.	Дата
Разраб.		Романов		06.88
Провер.		Герасимова		07.88
Н.контр.		Герасимова		07.88
Утв.		Герасимова		07.88

Косынка

Лит.	Масса	Масштаб
И	0,22	1:2

Лист | Листов 1

Лист Б-ПН-4 ГОСТ 19903-74
ВСт3кп ГОСТ 14637-79

ГИПРОДРЕВПРОМ
г. Москва

Формат А4

КР2. 01. 01. 00 СБ

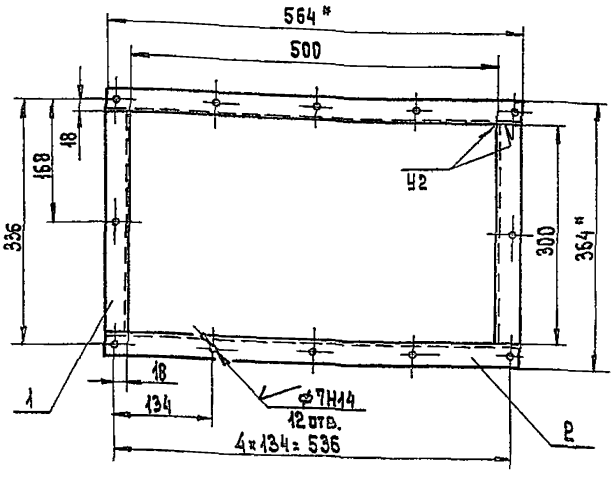

1. * Размеры для справок.
2. Сварные швы по ГОСТ 5264-80.
3. $\pm \frac{t_2}{2}$.

Изм.	Лист	№ докум.	Подп.	Дата
Разраб.		Романов		06.88
Провер.		Герасимова		07.88
Н.контр.		Герасимова		07.88
Утв.		Дубровский		07.88

Фланец
Сборочный чертеж

Лит.	Масса	Масштаб
И	3,3	1:5

Лист | Листов 1

ГИПРОДРЕВПРОМ
г. Москва

Формат А4

Формат	Зона	Поз.	Обозначение	Наименование	Кол.	Примечание
				Документация		
А2			КР2. 02. 00. 00 СБ	Сборочный чертеж		
				Сборочные единицы		
А4		1	КР2. 02. 01. 00	Патрубок	1	
А4		2	КР2. 02. 02. 00	Колпак	1	
А4		3	КР2. 02. 03. 00	Фланец	1	
				Детали		
А4		5	КР2. 02. 00. 01	Фланец	1	
А4		6	КР2. 02. 00. 02	Днище	1	
А3		7	КР2. 02. 00. 03	Обечайка	1	
А4		8	КР2. 02. 00. 04	Корпус	1	
А4		9	КР2. 02. 00. 05	Дно	1	
А4		10	КР2. 02. 00. 06	Болт	1	
А4		11	КР2. 02. 00. 07	Стенка	1	
А4		12	КР2. 02. 00. 08	Стенка	1	
А4		13	КР2. 02. 00. 09	Штырь	3	
				Стандартные изделия		
		15		Кольцо 1612 ГОСТ 13940-86	1	
		16		Шайба 12. 01. 05 ГОСТ 11371-78	1	

23390-07

Изм.	Лист	№ докум.	Подп.	Дата
Разраб.		Романов		06.88
Пров.		Герасимова		07.88
Н.контр.		Герасимова		07.88
Утв.		Дубровский		07.88

КР2. 02. 00. 00

Улитка

Лит.	Лист	Листов
И		1

ГИПРОДРЕВПРОМ
г. Москва

Формат А4

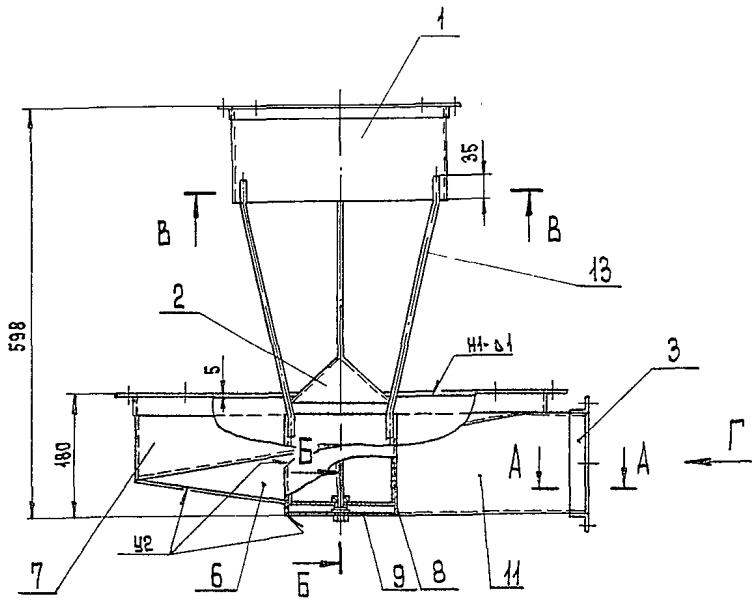

А - А
М1:1

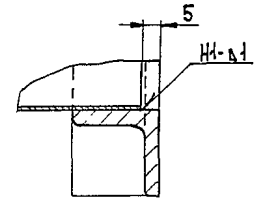

Б - Б
М1:1

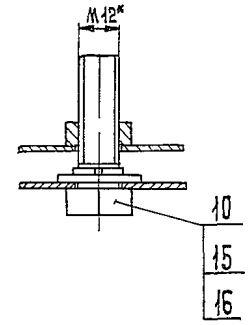

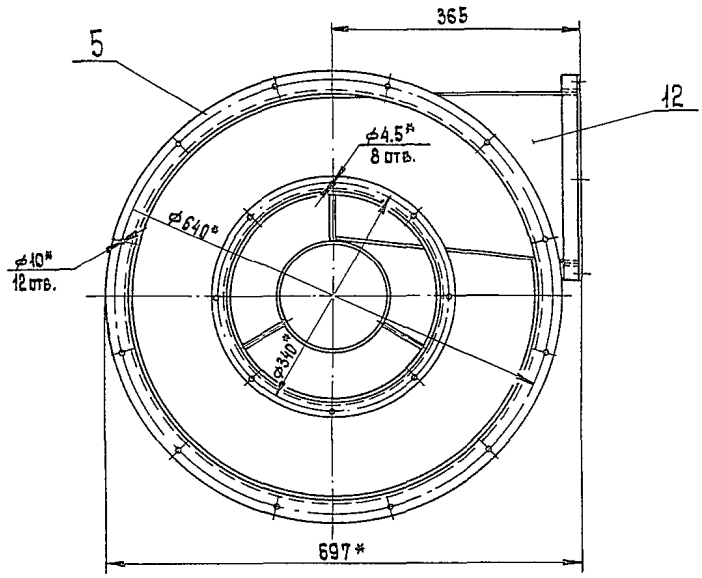

В - В

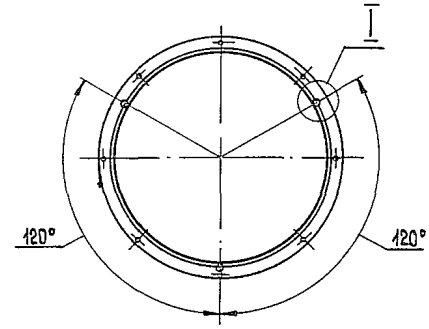

Вид Г

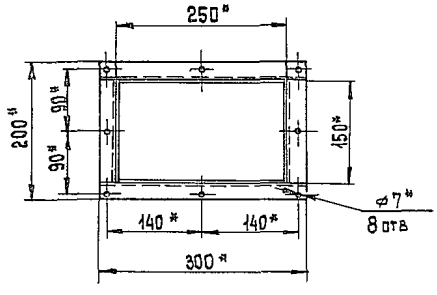

I повернуто
М2:1

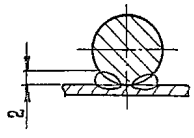

1.* Размеры для справок.
2. Сварные швы по ГОСТ 14771-76.
3. $\pm \frac{t_2}{2}$.

23390-07

					КР2.02.00.00 СБ		
Изм.	Лист	№ докум.	Подп.	Дата	Улитка Сборочный чертеж	Лит.	Масса 17	Масштаб 1:5
Разраб.		Романов		06.88		Лист	Листов 1
Пров.		Герасимова		07.88			
Т. контр.						ГИПРОДРЕВПРОМ г. Москва	
Н. контр.		Герасимова		07.88			
Утв.		Дубровский		07.88			

Копировал: Терехова

Формат А2

Инв. № подл. | Подпись и дата | Взам. инв. № | Инв. № дубл. | Подпись и дата

Серия 7.411-1 Выпуск 3-3

КР2. 02. 00. 01

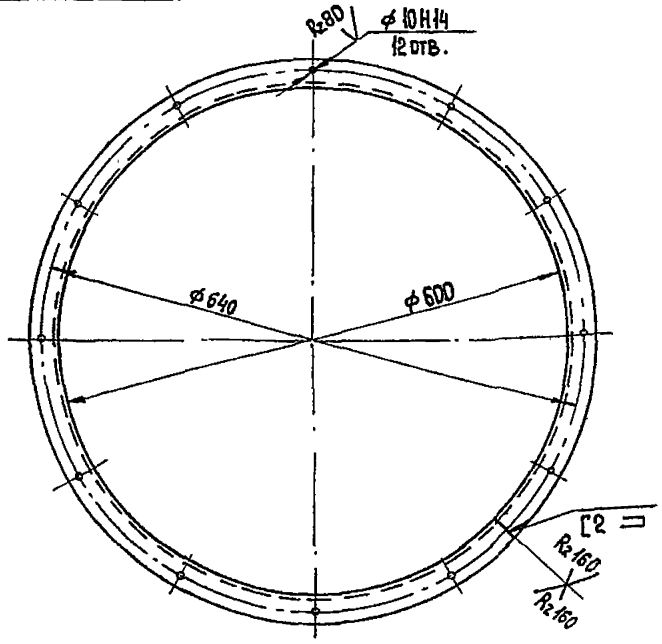

1. Сварной шов по ГОСТ 5264-80.
2. Длина развернутой детали - 1944 мм.
3. $\pm \frac{IT2}{2}$.

Изм.	Лист	№ докум.	Подп.	Дата
Разраб.		Романов		06.88
Провер.		Герасимова		07.88.
Н.контр.		Герасимова		07.88.
Утв.		Герасимова		07.88.

КР2. 02. 00. 01

Фланец

Лит.	Масса	Масштаб
Н	3,7	1:5

Лист | Листов 1

Уголок 32×32×4-Б-ГОСТ 8509-86 / ВСт3кп-II-ГОСТ 535-79

ГИПРОДРЕВПРОМ г. Москва

Формат А4

КР2. 02. 00. 02

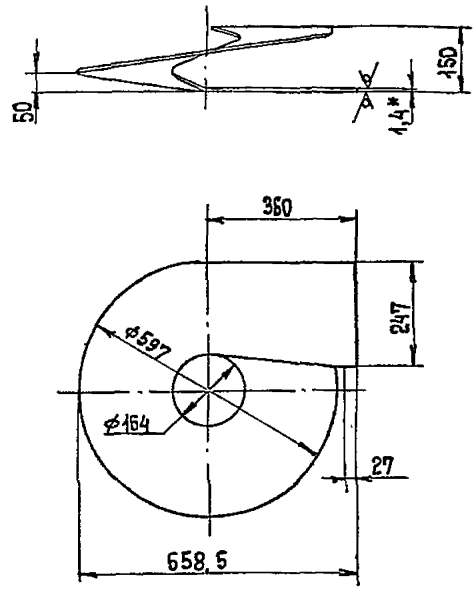

1. * Размер для справок.
2. H14, $\pm \frac{IT2}{2}$.

Изм.	Лист	№ докум.	Подп.	Дата
Разраб.		Романов		06.88
Провер.		Герасимова		07.88.
Н.контр.		Герасимова		07.88.
Утв.		Герасимова		07.88.

КР2. 02. 00. 02

Днище

Лит.	Масса	Масштаб
Н	3,3	1:10

Лист | Листов 1

Лист Б-ПН-1,4 ГОСТ 19903-74 / 4-IV-Ст3кп ГОСТ 16523-70

ГИПРОДРЕВПРОМ г. Москва

Формат А4

КР2. 02. 00. 03

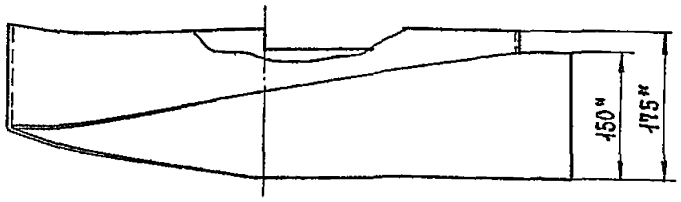

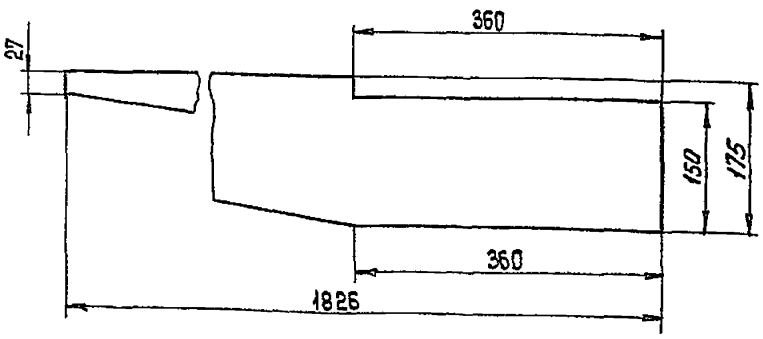

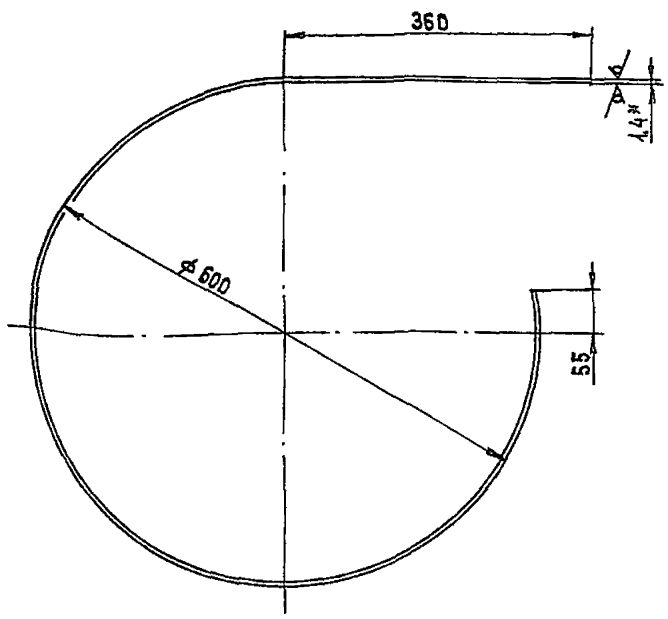

1. * Размеры для справок.
2. $\pm \frac{IT2}{2}$.

23390-07

Изм.	Лист	№ докум.	Подп.	Дата
Разраб.		Романов		06.88
Пров.		Герасимова		07.88.
Н.контр.		Герасимова		07.88.
Утв.		Герасимова		07.88.

КР2. 02. 00. 03

Обечайка

Лит.	Масса	Масштаб
Н	2,22	1:5

Лист | Листов 1

Лист Б-ПН-1,4 ГОСТ 19903-74 / 4-IV-Ст3кп ГОСТ 16523-70

ГИПРОДРЕВПРОМ г. Москва

Формат А3

Инв. № подл. | Подпись и дата | Взам. инв. № | Инв. № дубл. | Подпись и дата

КР2. 02. 00. 04

Rz 160 / (√)

Выпуск 3-3
Серия 7.411-1

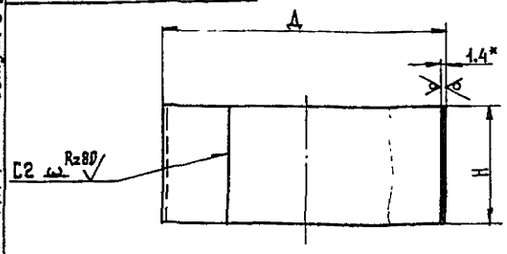

Обозначение	Д, мм	H, мм	Развернутая длина, мм	Масса, кг
КР2. 02. 00. 04	164	150	511	0,84
КР2. 02. 00. 04-01	315	135	985	1,46
КР2. 02. 00. 04-02	160	150	498	0,82

1. * Размер для справок.
2. Сварной шов по ГОСТ 14771-76.
3. $\pm \frac{t_2}{2}$.

КР2. 02. 00. 04

Изм.	Лист	№ докум.	Подп.	Дата
Разраб.		Романов		06.88
Провер.		Ерасимова		07.88
Н.контр.		Ерасимова		07.88
Утв.		Ерасимова		07.88

Корпус

Лит.	Масса	Масштаб
И	См. табл.	—
Лист	Листов 1	

Лист Б-ПН-1,4 ГОСТ 19903-74 / 4-IV-Ст3кп ГОСТ 16523-70

ГИПРОДРЕВПРОМ г. Москва

Формат А4

КР2. 02. 00. 05

√(√)

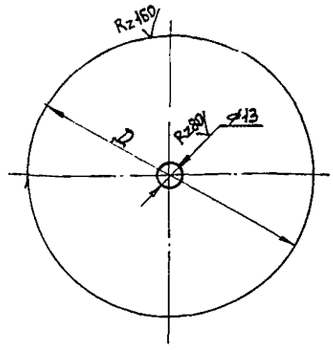

Обозначение	Д, мм	Масса, кг
КР2. 02. 00. 05	161	0,22
КР2. 02. 00. 05-01	157	0,21

H14, h14

КР2. 02. 00. 05

Изм.	Лист	№ докум.	Подп.	Дата
Разраб.		Романов		06.88
Провер.		Ерасимова		07.88
Н.контр.		Ерасимова		07.88
Утв.		Ерасимова		07.88

Дно

Лит.	Масса	Масштаб
И	См. табл.	—
Лист	Листов 1	

Лист Б-ПН-1,4 ГОСТ 19903-74 / 4-IV-Ст3кп ГОСТ 16523-70

ГИПРОДРЕВПРОМ г. Москва

Формат А4

КР2. 02. 00. 06

√(√)

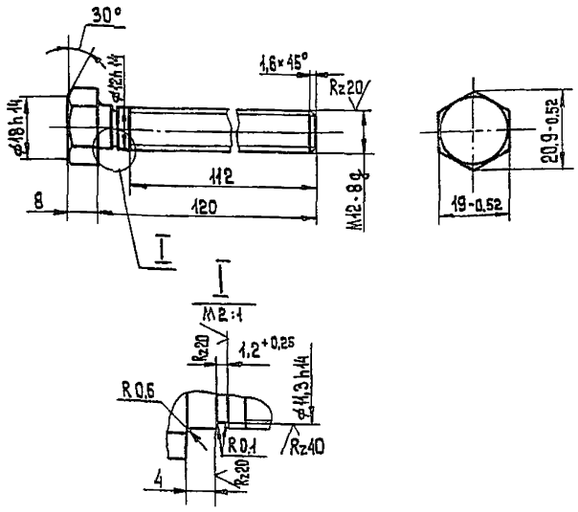

$\pm \frac{t_2}{2}$

КР2. 02. 00. 06

Изм.	Лист	№ докум.	Подп.	Дата
Разраб.		Романов		06.88
Провер.		Ерасимова		07.88
Н.контр.		Ерасимова		07.88
Утв.		Ерасимова		07.88

Болт

Лит.	Масса	Масштаб
И	0,12	1:1
Лист	Листов 1	

Сталь 20 ГОСТ 1050-74

ГИПРОДРЕВПРОМ г. Москва

Формат А4

КР2. 02. 00. 07

Rz 160 / (√)

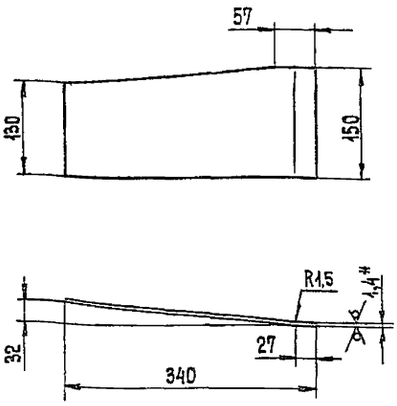

1. * Размер для справок.
2. Длина развернутой детали - 339 мм.
3. $\pm \frac{t_2}{2}$.

23390-07

КР2. 02. 00. 07

Изм.	Лист	№ докум.	Подп.	Дата
Разраб.		Романов		06.88
Провер.		Ерасимова		07.88
Н.контр.		Ерасимова		07.88
Утв.		Ерасимова		07.88

Стенка

Лит.	Масса	Масштаб
И	0,52	1:5
Лист	Листов 1	

Лист Б-ПН-1,4 ГОСТ 19903-74 / 4-IV-Ст3кп ГОСТ 16523-70

ГИПРОДРЕВПРОМ г. Москва

Формат А4

КР2. 02. 00. 08

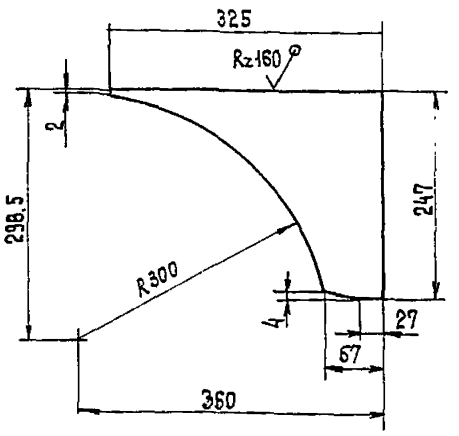

$\pm \frac{t2}{2}$

Изм.	Лист	№ докум.	Подп.	Дата	КР2. 02. 00. 08			
Разраб.		Романов		06.88	Стенка	Лит	Масса	Масштаб
Провер.		Герасимова		07.88		И	0,45	1:5
Н. контр.		Герасимова		07.88	Лист Б-ПН-1,4 ГОСТ 19903-74	Лист	Листов 1	
Утв.		Герасимова		07.88	4-IV-Ст3кп ГОСТ 16523-70	ГИПРОДРЕВПРОМ г. Москва		

Формат А4

КР2. 02. 00. 09

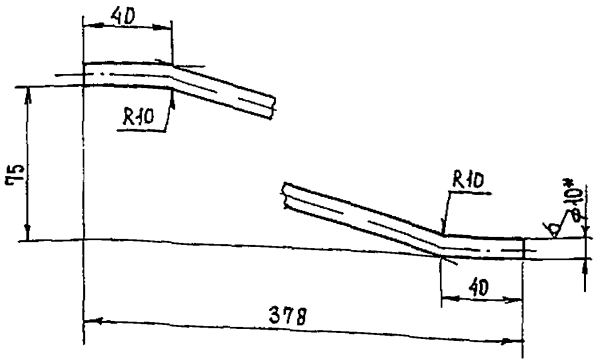

1. * Размер для справок.
2. Длина развернутой детали - 390мм
3. $\pm \frac{t2}{2}$.

Изм.	Лист	№ докум.	Подп.	Дата	КР2. 02. 00. 09			
Разраб.		Романов		06.88	Штырь	Лит	Масса	Масштаб
Провер.		Герасимова		07.88		И	0,24	1:2
Н. контр.		Герасимова		07.88	Круг 10-В- ГОСТ 2590-71	Лист	Листов 1	
Утв.		Герасимова		07.88	ВСт3-II- ГОСТ 535-79	ГИПРОДРЕВПРОМ г. Москва		

Формат А4

КР2. 04. 04. 04

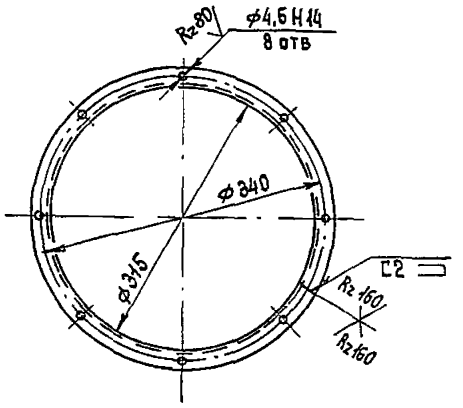

1. Сварной шов по ГОСТ 5264-80.
2. Длина развернутой детали - 1027мм.
3. $\pm \frac{t2}{2}$.

Изм.	Лист	№ докум.	Подп.	Дата	КР2. 02. 01. 01			
Разраб.		Романов		06.88	Фланец	Лит	Масса	Масштаб
Провер		Герасимова		07.88		И	0,9	1:5
Н. контр		Герасимова		07.88	Уголок 80х20х3-6-ГОСТ 8509-86	Лист	Листов 1	
Утв		Герасимова		07.88	ВСт3кп-II-ГОСТ 535-79	ГИПРОДРЕВПРОМ г Москва		

Формат А4

Формат	Зона	Поз.	Обозначение	Наименование	Кол.	Примечание
				Документация		
А3			КР2. 02. 01. 00 СБ	Сборочный чертеж		
				Детали		
А4		1	КР2. 02. 00. 04-01	Корпус	1	
А4		2	КР2. 02. 01. 01	Фланец	1	

23390-07

Изм.	Лист	№ докум.	Подп.	Дата	КР2. 02. 01. 00			
Разраб.		Романов		06.88	Патрубок	Лит	Лист	Листов
Пров.		Герасимова		07.88		И		1
Н. контр		Герасимова		07.88		ГИПРОДРЕВПРОМ г. Москва		
Утв.		Дубровский		07.88				

Формат А4

Серия 7.411-1 Выпуск 3-3

Инв. № подл. | Подпись и дата | Взам. инв. № | Инв. № дубл. | Подпись и дата

Серия 7.411-1 Выпуск 3-3

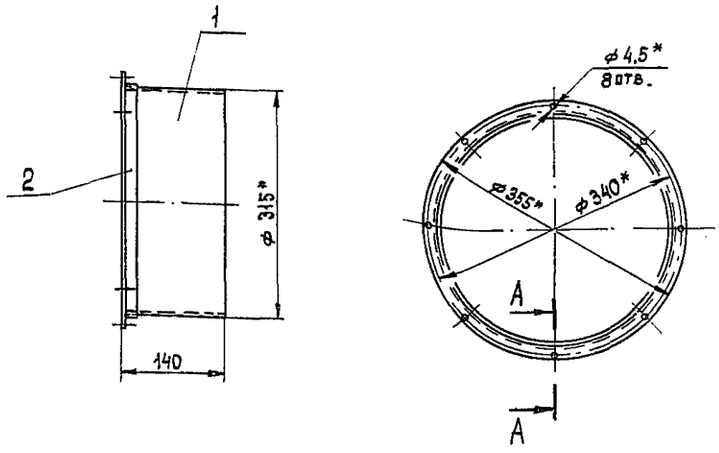

А - А
М1:1

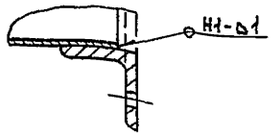

1. * Размеры для справок.
2. Сварные швы по ГОСТ 14771-76.
3. $\pm \frac{t2}{2}$.

					КР2. 02. 01. 00 СБ		
Изм.	Лист	№ докум.	Подп.	Дата			
Разраб.		Романов		06.88	Патрубок Сборочный чертеж	Лит.	Масса 2.36 Масштаб 1:5
Провер.		Герасимова		07.88		И	
Н.контр.		Герасимова		07.88		Лист	Листов 1
Утв.		Дубровский		07.88		ГИПРОДРЕВПРОМ г. Москва	

Формат А3

Инв. № подл. | Подпись и дата | Взам. инв. № | Инв. № дубл. | Подпись и дата

Формат	Зона	Поз.	Обозначение	Наименование	Кол.	Примечание
				Документация		
А4			КР2. 02. 02. 00 СБ	Сборочный чертеж		
				Детали		
А4		1	КР2. 02. 00. 04 - 02	Корпус	1	
А4		2	КР2. 02. 00. 05 - 01	Дно	1	
А4		3	КР2. 02. 02. 01	Конус	1	
				Стандартные изделия		
		5		Гайка М12. 6. 019 ГОСТ 5916-70	1	

					КР2. 02. 02. 00		
Изм.	Лист	№ докум.	Подп.	Дата			
Разработ.		Романов		06.88	Колпак	Лит.	Лист 1 Листов 1
Пров.		Герасимова		07.88		И	
Н.контр.		Герасимова		07.88		ГИПРОДРЕВПРОМ г. Москва	
Утв.		Дубровский		07.88			

Формат А4

КР2. 02. 02. 00 СБ

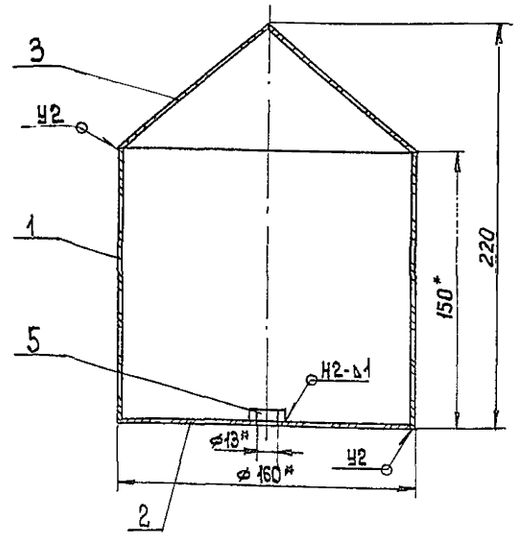

1. * Размеры для справок.
2. Сварные швы по ГОСТ 14771-76.
3. $\pm \frac{t2}{2}$.

23390-07

					КР2. 02. 02. 00 СБ		
Изм.	Лист	№ докум.	Подп.	Дата			
Разраб.		Романов		06.88	Колпак Сборочный чертеж	Лит.	Масса 1,33 Масштаб 1:2
Провер.		Герасимова		07.88		И	
Н.контр.		Герасимова		07.88		Лист	Листов 1
Утв.		Дубровский		07.88		ГИПРОДРЕВПРОМ г. Москва	

Формат А4

Серия 7.411-1 Выпуск 3-3

КР2.02.02.01

Rz 160

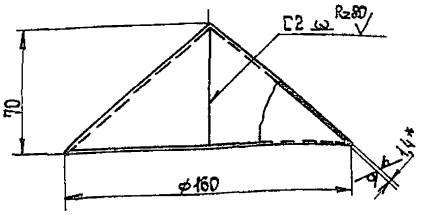

Развертка
М 1:5

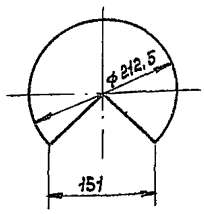

1.* Размер для справок.
2. Сварной шов по ГОСТ 14771-76.
3. $\pm\frac{t2}{2}$.

Изм.	Лист	№ докум.	Подп.	Дата
Разраб.		Романов		06.88
Провер.		Ерасимова		07.88
Н.контр.		Ерасимова		07.88
Утв.		Ерасимова		07.88

КР2.02.02.01

Конус

Лит.	Масса	Масштаб
Н	0,29	1:2

Лист | Листов 1

Лист Б-ПН-1,4 ГОСТ 19903-74 / 4-Ш-Ст3кп ГОСТ 16523-70

ГИПРОДРЕВПРОМ г. Москва

Формат А4

Формат	Зона	Поз.	Обозначение	Наименование	Кол.	Примечание
				Документация		
А4			КР2.02.03.00 СБ	Сборочный чертеж		
				Детали		
				Связь		
				Уголок 25×25×3-Б-ГОСТ 8509-86 / ВСт3кп-II-ГОСТ 535-77		
Б4		1	КР2.02.03.01	L = 150-1	2	0,17кг
Б4		2	КР2.02.03.02	L = 300-1	2	0,34кг

КР2.02.03.00

Фланец

Лит.	Лист	Листов
Н		1

ГИПРОДРЕВПРОМ г. Москва

Формат А4

КР2.02.03.00 СБ

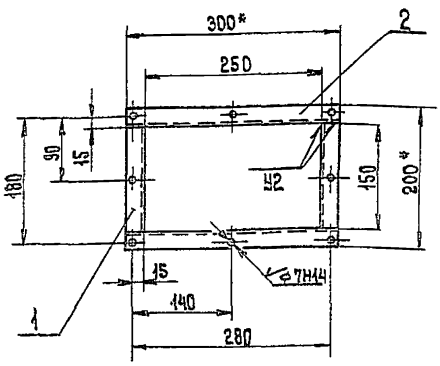

1.* Размеры для справок.
2. Сварные швы по ГОСТ 5264-80.
3. $\pm\frac{t2}{2}$.

Изм.	Лист	№ докум.	Подп.	Дата
Разраб.		Романов		06.88
Провер.		Ерасимова		07.88
Н.контр.		Ерасимова		07.88
Утв.		Дубровский		07.88

КР2.02.03.00 СБ

Фланец
Сборочный чертеж

Лит.	Масса	Масштаб
Н	1.05	1:5

Лист | Листов 1

ГИПРОДРЕВПРОМ г. Москва

Формат А4

Формат	Зона	Поз.	Обозначение	Наименование	Кол.	Примечание
				Документация		
А2			КР2.03.00.00 СБ	Сборочный чертеж		
				Сборочные единицы		
А4		1	КР2.02.03.00	Фланец	5	
А4		2	КР2.03.01.00	Задвижка	5	
				Детали		
А4		3	КР2.02.00.01	Фланец	2	
А3		4	КР2.03.00.01	Стенка	5	
А4		5	КР2.03.00.02	Стенка	5	
А4		6	КР2.03.00.02-01	Стенка	5	
А4		7	КР2.03.00.03	Стенка	5	
				Стандартные изделия		
		10		Гайка М6.6.049 ГОСТ 5915-70	5	
		11		Шайба 6.01.05 ГОСТ 11371-78	5	

23390-07

КР2.03.00.00

Воздухозаборник

Изм.	Лист	№ докум.	Подп.	Дата
Разраб.		Романов		06.88
Пров.		Ерасимова		07.88
Н.контр.		Ерасимова		07.88
Утв.		Дубровский		07.88

Лит.	Лист	Листов
И		1

ГИПРОДРЕВПРОМ г. Москва

Формат А4

КР2.03.00.00 СБ

Серия 7.411-1 Выпуск 3-3

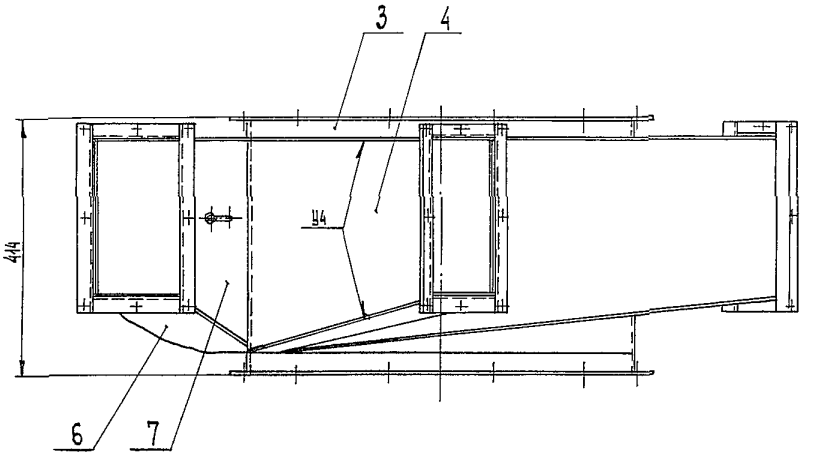

А - А повернуто
М1:1

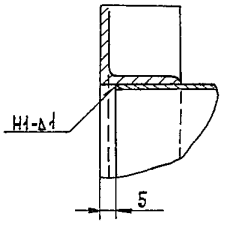

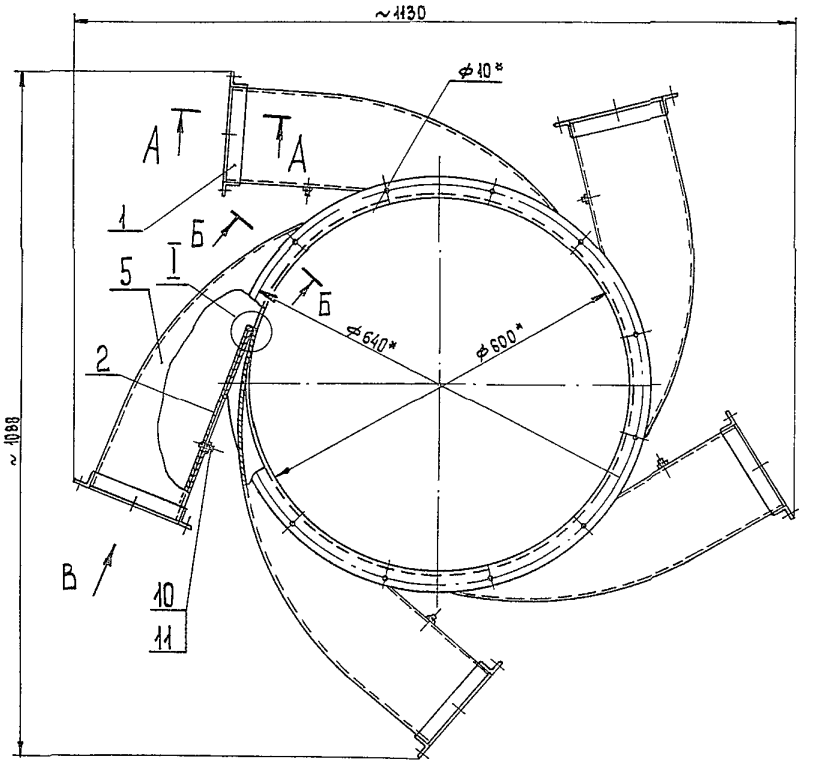

Б - Б повернуто
М1:2

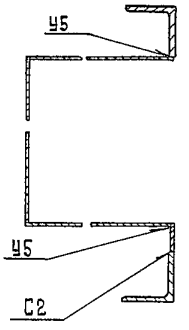

Вид В повернуто

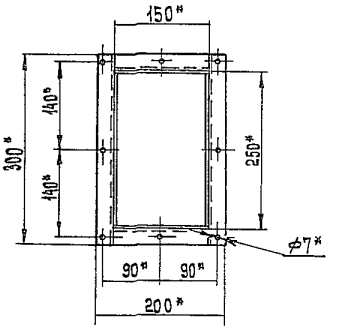

I
М2:1

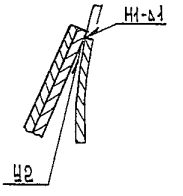

1. * Размеры для справок.
2. Сварные швы по ГОСТ 14771-76.
3. $\pm \frac{t_2}{2}$.

23390-07

					КР2.03.00.00 СБ			
изм	лист	№ докум.	подп.	дата	Воздухозаборник Сборочный чертеж	Лит.	Масса	Масштаб
Разраб.		Романов		06.88		Н	41	1:5
Пров.		Герасимова		07.88		Лист	Листов 1	
Т.контр.								
Н.контр.		Герасимова		07.88		ГИПРОДРЕВПРОМ г. Москва		
Утв		Дубровский		07.88				

Копировал: Формат А2

Инв. № подл. | Подпись и дата | Взам. инв. № | Инв. № дубл. | Подпись и дата

КР2.03.00.01

Серия 7.411-1 Выпуск 3-3

Rz160 √(√)

Развертка

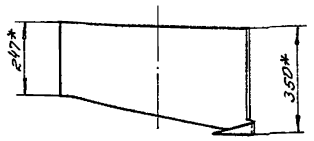

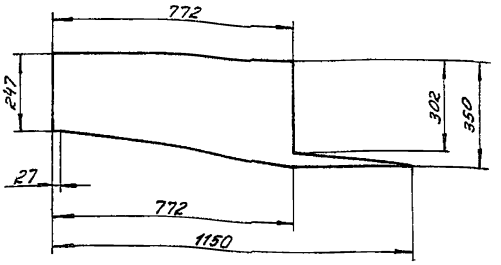

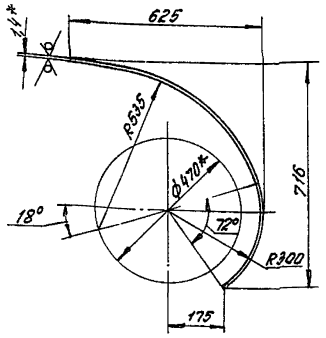

1. *Размеры для справок
2. $\pm\frac{t_2}{2}$

Изм.	Лист	№ докум.	Подп.	Дата	КР2.03.00.01			
Разраб.		Романов		06.88	Стенка	Лит.	Масса	Мас-б
Пров.		Герасимова		07.88		и	2,6	1:10
						Лист	Листов: 1	
Н.контр.		Герасимова		07.88	Лист Б-ПН-1,4 Гост 19903-74	ГИПРОДРЕВПРОМ г. Москва		
Утв.		Герасимова		07.88	4-IV-Ст3кп Гост 16523-70			

Формат А3

Инв. № подл. | Подп. и дата | Взам. инв. № | Инв. № дубл. | Подп. и дата

КР2.03.00.02

√(√)

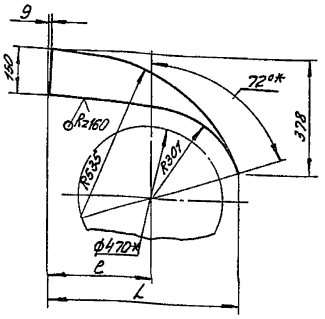

Обозначение	L, мм	l, мм	Масса, кг
КР2.03.00.02	608	323	0,5
КР2.03.00.02-01	610	324	0,55

1. *Размеры для справок
2. $\pm\frac{t_2}{2}$

Изм.	Лист	№ докум.	Подп.	Дата	КР2.03.00.02			
Разраб.		Романов		06.88	Стенка	Лит.	Масса	Мас-б
Пров.		Герасимова		07.88		и	см. табл.	—
						Лист	Листов: 1	
Н.контр.		Герасимова		07.88	Лист Б-ПН-1,4 Гост 19903-74	ГИПРОДРЕВПРОМ г. Москва		
Утв.		Герасимова		07.88	4-IV-Ст3кп Гост 16523-70			

Формат А4

Инв. № подл. | Подп. и дата | Взам. инв. № | Инв. № дубл. | Подп. и дата

КР2.03.00.03

√(√)

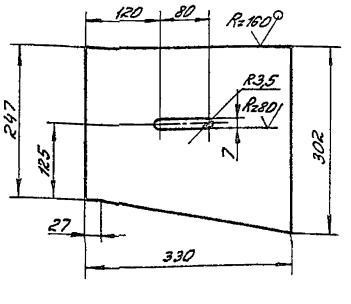

$\pm\frac{t_2}{2}$

23390-07

Изм.	Лист	№ докум.	Подп.	Дата	КР2.03.00.03			
Разраб.		Романов		06.88	Стенка	Лит.	Масса	Мас-б
Пров.		Герасимова		07.88		и	1	1:5
						Лист	Листов: 1	
Н.контр.		Герасимова		07.88	Лист Б-ПН-1,4 Гост 19903-74	ГИПРОДРЕВПРОМ г. Москва		
Утв.		Герасимова		07.88	4-IV-Ст3кп Гост 16523-70			

Формат А4

Инв. № подл. | Подп. и дата | Взам. инв. № | Инв. № дубл. | Подп. и дата

Серия 7.411-1 Выпуск 3-3

КР2.01.00.01

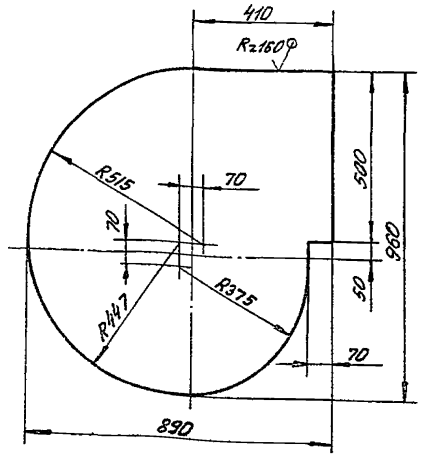

$\pm \frac{t_2}{2}$

Изм. Лист	№ докум.	Подп.	Дата		
Разраб.	Романов		06.88	КР2.01.00.01 Стенка	Лит. / Масса / Мас-б: У / 7,2 / 1:10
Пров.	Герасимова		07.88		Лист / Листов 1
Н.контр.	Герасимова		07.88	Лист Б-ПН-14 ГОСТ 19903-74 4-IV-Ст3кп ГОСТ 16523-70	ГИПРОДРЕВПРОМ г. Москва
Утв.	Герасимова		07.88		

Инв.№ подл. | Подп. и дата | Взам.инв.№ | Инв.№ дубл. | Подп. и дата

Формат А4

КР2.01.00.02

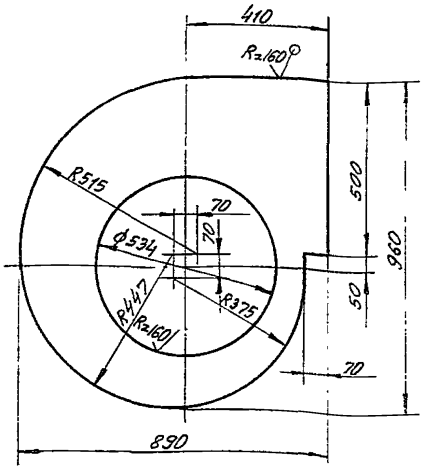

$\pm \frac{t_2}{2}$

Изм. Лист	№ докум.	Подп.	Дата		
Разраб.	Романов		06.88	КР2.01.00.02 Стенка	Лит. / Масса / Мас-б: У / 4,74 / 1:10
Пров.	Герасимова		07.88		Лист / Листов 1
Н.контр.	Герасимова		07.88	Лист Б-ПН-14 ГОСТ 19903-74 4-IV-Ст3кп ГОСТ 16523-70	ГИПРОДРЕВПРОМ г. Москва
Утв.	Герасимова		07.88		

Инв.№ подл. | Подп. и дата | Взам.инв.№ | Инв.№ дубл. | Подп. и дата

Формат А4

КР2.01.00.03

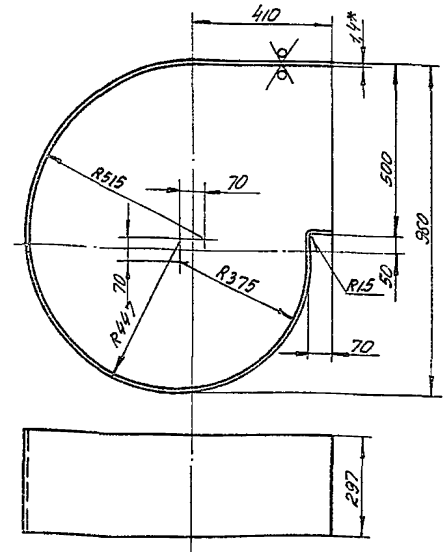

1.* Размер для справок
2. Длина развернутой детали-2588мм
3. $\pm \frac{t_2}{2}$

Изм. Лист	№ докум.	Подп.	Дата		
Разраб.	Романов		06.88	КР2.01.00.03 Обечайка	Лит. / Масса / Мас-б: У / 8,45 / 1:10
Пров.	Герасимова		07.88		Лист / Листов 1
Н.контр.	Герасимова		07.88	Лист Б-ПН-14 ГОСТ 19903-74 4-IV-Ст3кп ГОСТ 16523-70	ГИПРОДРЕВПРОМ г. Москва
Утв.	Герасимова		07.88		

Инв.№ подл. | Подп. и дата | Взам.инв.№ | Инв.№ дубл. | Подп. и дата

Формат А4

КР2.01.00.04

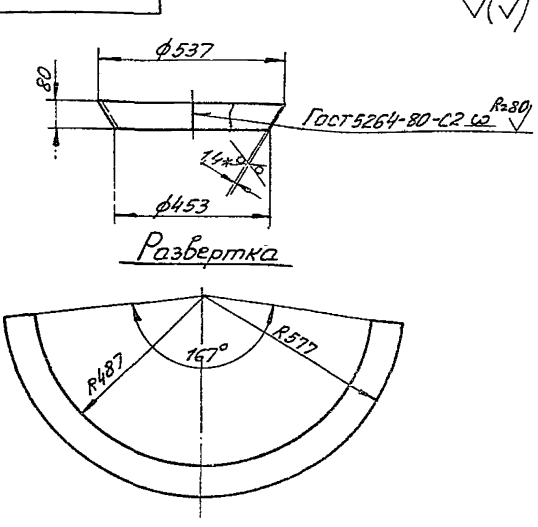

1.* Размер для справок
2. $\pm \frac{t_2}{2}$

23390-07

Изм. Лист	№ докум.	Подп.	Дата		
Разраб.	Романов		06.88	КР2.01.00.04 Патрубок	Лит. / Масса / Мас-б: У / 1,54 / 1:10
Пров.	Герасимова		07.88		Лист / Листов 1
Н.контр.	Герасимова		07.88	Лист Б-ПН-14 ГОСТ 19903-74 4-IV-Ст3кп ГОСТ 16523-70	ГИПРОДРЕВПРОМ г. Москва
Утв.	Герасимова		07.88		

Инв.№ подл. | Подп. и дата | Взам.инв.№ | Инв.№ дубл. | Подп. и дата

Формат А4

gost.e-ecolog.ru