ТИПОВАЯ ДОКУМЕНТАЦИЯ
НА КОНСТРУКЦИИ ИЗДЕЛИЯ И УЗЛЫ
ЗДАНИЙ И СООРУЖЕНИЙ

Серия 7.411-2

ИЗДЕЛИЯ И УЗЛЫ ИНЖЕНЕРНОГО ОБОРУДОВАНИЯ ПНЕВМОТРАНСПОРТА НА ДЕРЕВООБРАБАТЫВАЮЩИХ ПРЕДПРИЯТИЯХ

Выпуск 2-5

Питатель барабанный ПБ 200
РАБОЧИЕ ЧЕРТЕЖИ

РАЗРАБОТАНА
ПРОЕКТНЫМ ИНСТИТУТОМ
ГИПРОДРЕВПРОМ

ГЛАВНЫЙ ИНЖЕНЕР ИНСТИТУТА
В.И. Пахомов

ГЛАВНЫЙ ИНЖЕНЕР ПРОЕКТА
А.Н. Александров

Утверждены
Минлеспромом СССР
протокол от 30 августа 1988 г.
№4-08 и введены в действие
письмом от 14 сентября 1988 г.
№3-24-6139

gost.e-ecolog.ru

Содержание

Обозначение	Наименование	Стр.
	Содержание	2
	Содержание	3
ПБ 200.00.00.00 ТУ	Технические условия	
ПБ 200.00.00.00 ТУ	Технические условия	4
ПБ 200.00.00.00 ТУ	Технические условия	5
ПБ 200.00.00.00 ТУ	Технические условия	6
ПБ 200.00.00.00	Питатель барабанный ПБ 200	
ПБ 200.00.00.00	Питатель барабанный ПБ 200	7
ПБ 200.00.00.01	Прокладка	
ПБ 200.00.00.00 СБ	Питатель барабанный. Сборочный чертеж	8
ПБ 200.00.00.00 СБ	Питатель барабанный. Сборочный чертеж	9
ПБ 200.00.00.00 СБ	Питатель барабанный. Сборочный чертеж	10
ПБ 200.00.00.02	Ограждение	11
ПБ 200.00.00.03	Прокладка	
ПБ 200.00.00.04	Шайба направляющая	
ПБ 200.00.00.05	Толкатель	
ПБ 200.00.00.06	Шкив	12
ПБ 200.00.00.07	Пружина	13
ПБ 200.00.00.08	Винт специальный	
ПБ 200.00.00.09	Втулка	
ПБ 200.00.00.10	Штифт	
ПБ 200.00.00.11	Ступица	14
ПБ 200.00.00.12	Корпус специальный	15
ПБ 200.00.00.13	Шайба торцовая	
ПБ 200.00.00.14	Планка стопорная	
ПБ 200.00.00.15	Прокладка	16
ПБ 200.01.00.00	Питатель	
ПБ 200.01.00.00.	Питатель	17
ПБ200.01.00.01	Втулка	
ПБ200.01.00.02	Крышка	
ПБ 200.01.00.00 СБ	Питатель. Сборочный чертеж	18
ПБ 200.01.00.00 СБ	Питатель. Сборочный чертеж	19
ПБ 200.01.00.00 СБ	Питатель. Сборочный чертеж	20
ПБ 200.01.00.03	Вал	21
ПБ 200.01.00.04	Прокладка	22
ПБ 200.01.00.05	Полукольцо	
ПБ 200.01.00.06	Крышка сальника	
ПБ 200.01.00.07	Штуцер	
ПБ 200.01.00.08	Гайка	23
ПБ 200.01.00.09	Ниппель	
ПБ 200.01.00.10	Планка прижимная	
ПБ 200.01.00.11	Нож	
ПБ 200.01.00.12	Нож	24
ПБ 200.01.00.13	Кольцо	
ПБ 200.01.00.14	Эксцентрик	
ПБ 200.01.00.15	Сектор	25
ПБ 200.01.00.16	Палец	
ПБ 200.01.00.17	Шайба	
ПБ 200.01.00.18	Болт	
ПБ 200.01.01.02	Кнопка	26
ПБ 200.01.00.19	Прокладка	
ПБ 200.01.01.00	Корпус питателя	
ПБ 200.01.01.00 СБ	Корпус питателя. Сборочный чертеж	27
ПБ 200.01.01.00 СБ	Корпус питателя. Сборочный чертеж	28
ПБ 200.01.01.00 СБ	Корпус питателя. Сборочный чертеж	29

Обозначение	Наименование	Стр.
ПБ 200.01.01.01	Труба	30
ПБ 200.01.01.02	Ребро	
ПБ 200.01.01.03	Фланец	
ПБ 200.01.01.04	Ребро	31
ПБ 200.01.01.05	Ребро	
ПБ 200.01.01.06	Ребро	
ПБ 200.01.01.07	Стенка	
ПБ 200.01.01.08	Ребро	32
ПБ 200.01.01.09	Ребро	
ПБ 200.01.01.10	Ушко	
ПБ 200.01.01.11	Планка	
ПБ 200.01.02.00	Ротор	33
ПБ 200.01.02.01	Ступица	
ПБ 200.01.02.02	Диск	
ПБ 200.01.02.03	Труба	
ПБ 200.01.02.00 СБ	Ротор. Сборочный чертеж	34
ПБ 200.01.02.04	Лопасть	35
ПБ 200.01.03.00	Крышка корпуса	
ПБ 200.01.03.01	Полукольцо	
ПБ 200.01.03.00 СБ	Крышка корпуса. Сборочный чертеж	36
ПБ 200.01.03.02	Ребро	37
ПБ 200.01.04.00	Крышка	
ПБ 200.01.04.00 СБ	Крышка. Сборочный чертеж	
ПБ 200.01.05.00	Крышка	38
ПБ 200.01.05.01	Прокладка	
ПБ 200.01.05.00 СБ	Крышка. Сборочный чертеж	
ПБ 200.02.00.00	Рама	39
ПБ 200.02.00.01	Швеллер	
ПБ 200.02.00.00 СБ	Рама. Сборочный чертеж	40
ПБ 200.02.00.00 СБ	Рама. Сборочный чертеж	41
ПБ 200.02.00.02	Швеллер	42
ПБ 200.02.00.03	Швеллер	
ПБ 200.02.00.04	Уголок	
ПБ 200.02.00.05	Уголок	43
ПБ 200.02.00.06	Косынка	
ПБ 200.03.00.00	Шкив в сборе	
ПБ 200.03.00.01	Втулка	
ПБ 200.03.00.00 СБ	Шкив в сборе. Сборочный чертеж	44
ПБ 200.04.00.00	Стакан	
ПБ 200.05.00.00	Кронштейн	
ПБ 200.03.00.02	Шкив	45
ПБ 200.04.00.00 СБ	Стакан. Сборочный чертеж	46
ПБ 200.05.00.00 СБ	Кронштейн. Сборочный чертеж	
ПБ 200.06.00.00	Ограждение	47
ПБ 200.06.00.01	Козырек	
ПБ 200.06.00.02	Стенка	
ПБ 200.06.00.00 СБ	Ограждение. Сборочный чертеж	48
ПБ 200.05.00.03	Стенка	49
ПБ 200.06.00.04	Обечайка	
ПБ 200.07.00.00	Ограждение	
ПБ 200.07.00.00 СБ	Ограждение. Сборочный чертеж	50
ПБ 200.07.00.01	Стойка	
ПБ 200.07.00.02	Ребро	
ПБ 200.08.00.00	Тройник питательный	51

Обозначение	Наименование	Стр.
ПБ200.00.00.00 СБ	Тройник питательный. Сборочный чертеж	52
ПБ200.00.00.00 СБ	Тройник питательный. Сборочный чертеж	53
ПБ200.00.00.01	Прокладка	54
ПБ200.00.00.02	Упор	
ПБ200.00.00.03	Болт	
ПБ200.00.00.04	Прокладка	
ПБ200.00.00.05	Прокладка	55
ПБ200.00.00.06	Шибер	
ПБ200.00.01.00	Корпус	56
ПБ200.00.01.00 СБ	Корпус. Сборочный чертеж	57
ПБ200.00.01.00 СБ	Корпус. Сборочный чертеж	58
ПБ200.00.01.01	Фланец	59
ПБ200.00.01.02	Стенка	
ПБ200.00.01.03	Козырек	60
ПБ200.00.01.04	Стенка боковая	
ПБ200.00.01.05	Стенка боковая	61
ПБ200.00.01.06	Стенка боковая	
ПБ200.00.01.07	Днище	62
ПБ200.00.01.08	Заслонка	
ПБ200.00.01.15	Днище	
ПБ200.00.01.09	Лист верхний	63
ПБ200.00.01.10	Стенка	
ПБ200.00.01.11	Переходник	64
ПБ200.00.01.12	Обечайка	
ПБ200.00.01.13	Переходник	65
ПБ200.00.01.16	Стенка	
ПБ200.00.01.14	Обечайка	66
ПБ200.00.01.17	Стенка	
ПБ200.00.01/I.00	Направляющая	67
ПБ200.00.01/I.00 СБ	Направляющая. Сборочный чертеж	
ПБ200.00.01/I.01	Полоса	68
ПБ200.00.02.00	Установка обратного клапана	
ПБ200.00.02.00 СБ	Установка обратного клапана. Сборочный чертеж	69
ПБ200.00.02.01	Фланец	70
ПБ200.00.02.02	Патрубок	
ПБ200.00.02.07	Фланец	
ПБ200.00.00.03	Бобышка	71
ПБ200.00.00.04	Ось	
ПБ200.00.00.05	Втулка	
ПБ200.00.02.06	Шайба	
ПБ200.00.02/I.00	Заслонка	72
ПБ200.00.02/I.00 СБ	Заслонка. Сборочный чертеж	
ПБ200.00.02/I.01	Ребро	
ПБ200.00.02/I.02	Диск	73
ПБ200.00.03.00	Крышка	
ПБ200.00.03.01	Крышка	
ПБ200.00.03.00 СБ	Крышка. Сборочный чертеж.	74
ПБ200.00.03.02	Ручка	
ПБ200.00.04.00	Крышка	
ПБ200.00.04.00 СБ	Крышка. Сборочный чертеж	75
ПБ200.00.04.01	Крышка	
ПБ200.00.04.02	Ручка	
ПБ200.00.00.00 ВП	Ведомость покупных изделий	76
ПБ200.00.00.00 ВП	Ведомость покупных изделий	77
ПБ200.00.00.17	Планка	78
ПБ200.00.00.00 ВП	Ведомость покупных изделий	

Настоящие технические условия распространяются на питатель барабанный (далее по тексту питатель), предназначенный для введения технологической цепы, коры или измельченных древесных отходов в нагнетательный трубопровод при минимальной потере давления воздуха в пневмотранспортных установках, транспортирующих материал при температуре от -50° до +50° в закрытых неотапливаемых помещениях и с укрытием на открытых площадках.

Обозначение питателя при заказе и в документации другой продукции, в которой он может быть применен „Питатель барабанный ПБ200.00.00.00. или его исполнения ПБ200.00.00.00-01; ПБ200.00.00.00-02 и ПБ200.00.00.00-03 в зависимости от диаметра нагнетательного патрубка трубопровода.

1. Технические требования

1.1. Общее положение

1.1.1. Питатель должен соответствовать требованиям настоящих технических условий и комплекту документации согласно спецификации ПБ200.00.00.00.

1.2. Основные параметры и размеры

1.2.1. Технические параметры и размеры питателя должны соответствовать данным, указанным в таблице 1.

Таблица 1.

NN п.п.	Технические показатели	Единица измерения	Показатели на исполнение ПБ200.00.00.00			
			–	01	02	03
1	Производительность	м³/час	200	200	200	200
2	Число оборотов ротора	об/мин	29	29	29	29
3	Электродвигатель 4А132М4У3					
	мощность	кВт	11	11	11	11
	число оборотов	об/мин	1460	1460	1460	1460
4	Редуктор 1Ц2У-250-31,5-2У3					
	передаточное число		31,5	31,5	31,5	31,5
5	Клиноременная передача					
	передаточное число		1,6	1,6	1,6	1,6
6	Габариты:					
	длина	мм	3302	3302	3580	3580
	ширина	мм	1138	1138	1138	1138
	высота	мм	2280	2280	2280	2280
7	Масса	кг	3365	3370	3521	3525

23392.05

Изм.	Лист	№ докум.	Подп.	Дата	ПБ 200. 00. 00. 00 ТУ			
Разраб.		Барк		01.87	Питатель барабанный ПБ200 Технические условия	Лит.	Лист	Листов
Пров		Власов		03.87		И	1	12
Н. контр.		Баскин		03.87		ГИПРОДРЕВПРОМ г. Москва		
Утв.		Вансенберг		08.88				

Копировал: Терехова Формат А4

Формат А4

1.4.8. Свариваемые швы должны удовлетворять следующим требованиям:

не иметь пороков в виде трещин, непроваров, прожегов и шлаковых включений;

не иметь пороков в виде пор, незаделанных кратеров и подрезов более 0.5 мм при толщине стали до 10 мм;

иметь ровную поверхность. Чешуйчатый вид поверхности шва допускается, если неровность поверхности шва не превышает 0.5 мм для легкодоступных швов и 1 мм для труднодоступных;

по окончании сварочных работ сварные швы и прилегающие к ним поверхности основного металла должны быть очищены от шлака, наплывов, брызг металла, окалины и др. и приняты ОТК.

1.4.9. Заварка дефектных участков сварного шва должна производиться теми же методами и с использованием тех же сварочных материалов. (по маркам), которыми выполнялась сварка данного шва.

1.4.10. Поверхности деталей после механической обработки не должны иметь заусенцев, задиров, забоин и других механических повреждений. Острые кромки на деталях должны быть притуплены фасками 0,2 - 0,5 мм под углом 45° или радиусом 0,2 - 0,5 мм.

1.4.11. Резьба не должна иметь искаженного профиля, забоин и выкватов. На концах резьбы должны быть заходные фаски. Резьба в изделиях должна быть полной.

1.4.12. Допускаются по производственной необходимости отдельные разовые отклонения от требований чертежей и технических условий, если допущенные отклонения не влияют на техническую характеристику, прочность и товарный вид.

1.4.13. Качество материалов и комплектующих изделий и их соответствие государственных стандартам должны подтверждаться сертификатами и паспортами заводов-поставщиков.

1.5. Требования к сборке

1.5.1. Все детали и сборочные единицы, поступающие на сборку, должны подвергаться контролю на соответствие технической документации и быть приняты ОТК. Крепежные изделия подвергаются выборочному контролю до 1% от количества поступающей партии.

1.5.2. На деталях, поступающих на сборку, загрязнение (посторонние частицы, следы охлаждающей жидкости, старой антикоррозийной смазки и др.), коррозия, забоины и царапины не

1.3. Общие требования

1.3.1. Общие требования должны соответствовать указанным в таблице 2.

Таблица 2.

NN п. п.	Технические показатели	На основании чего устанавливаются
1.	Основные размеры и параметры	Согласно настоящих ТУ п. 1,2
2.	Общие условия	Согласно ГОСТ 7599-82
3.	Качество материалов, качество обработки, качество сборки	Согласно ГОСТ 7599 - 82
4.	Требования к электрооборудованию	Согласно ГОСТ 7599- 82 и действующих ПУЭ
5.	Требования к окраске	Согласно ГОСТ 9.402 -80 ГОСТ 22133 - 76
6.	Требования к технической документации, поставляемой заказчику	Согласно ЕСКД
7.	Требования к надежности	Согласно ГОСТ 7599- 82

1.4. Технические требования на основные детали и заготовки

1.4.1. Заготовки из листового и фасонного проката должны быть очищены от загрязнений,

окалины, коррозии, заусенцев и других дефектов любым способом, не ухудшающим структуры металла и не понижающим его прочности

1.4.2. Заготовки должны быть выправлены и острые кромки притуплены.

1.4.3. Гнутые детали из листового проката не должны иметь трещин, надрывов и коробления.

1.4.3. Поверхности труб, предназначенные для гибки, не должны иметь повреждений (забоин, вмятин и прочих дефектов). Торцы труб должны быть зачищены от заусенцев.

1.4.4. После гибки труб в горячем состоянии, внутренняя поверхность должна быть очищена от наполнителя и окалины.

1.4.5. Сварка деталей и конструкций должна выполняться согласно указаниям на чертежах

1.4.6. Сварные соединения и материалы, применяемые для сварки, должны соответствовать.

ГОСТ 5264-80, ГОСТ 11534-75, ГОСТ 16037-80, ГОСТ 3242-79, ГОСТ 9467-75.

1.4.7. Сварные кромки должны быть сухими, не иметь заусенцев, надрывов, трещин и других дефектов.

Детали, поступающие на сварку, должны быть очищены от грязи, масла и окалины.

23392-05

2) Спецификации (2экз)
3) Сборочные чертежи (2экз.)
4) Комплект технической и товаросопроводительной документации на комплектующие изделия
5) Комплект упаковочных листов.

1.9. Маркировка

1.9.1. Питателю ПБ 200.00.00.00, принятому ОТК, присваивается номер.

1.9.2. На корпусе питателя должна быть закреплена табличка в соответствии с ГОСТ 12969-67 с надписью следующего содержания:

наименование и товарный знак завода-изготовителя;
индекс питателя;
заводской номер;
дата выпуска питателя;
масса питателя.

1.9.3. Маркировку транспортной тары производить по ГОСТ 14192-77.

1.9.4. На ящике, в котором находится документация, должна быть надпись „Документация здесь".

1.9.5. На корпусе питателя и тройниках нанести стрелки, указывающие направление движения материала и вращения ротора.

1.10. Упаковка

1.10.1. Упаковка и консервация питателя должны обеспечить сохранность при его транспортировании и хранении в течение двух лет с момента отгрузки.

1.10.2. Консервацию узлов питателя следует производить по требованиям ГОСТ 9.014-78.

2. Правила приемки

2.1. ОТК завода-изготовителя ведет контроль изготовления питателя, руководствуясь действующей технической документацией и техническими требованиями, изложенными в разделе 1 настоящих ТУ.

2.2. Комплектующее оборудование питателя должно пройти входной контроль на соответствие требованиям сопроводительной документации.

2.3. Все детали и сборочные единицы должны иметь клеймо ОТК или документы, удостоверяющие их качество.

2.4. Приемочный контроль, которому должен подвергнуться питатель должен включать:

приемо-сдаточные испытания на предприятии-изготовителе в соответствии с требованиями чертежей и раздела 3 настоящих ТУ;
проверку качества консервации;
наличие и правильность маркировки, правильность и надежность упаковки.

3. Методы контроля

3.1. Методы операционного контроля деталей и сборочных единиц питателя должны соответствовать оговоренным в технической документации.

3.2. Контроль размеров должен производиться универ-

1.5.3. При сборке изделий не допускается применение прокладок, клиньев и др., не предусмотренных чертежами.

1.5.4. Для нормальной работы питателя обеспечить:

Торцевой зазор в пределах 0,05÷0,1мм между ротором ПБ200.01.02.00 СБ и корпусом ПБ200.01.01.00 СБ. Регулировку производить бронзовыми полукольцами ПБ 200.01.00.05 и регулировочными винтами.

Зазор в пределах 0,1÷0,2 мм между ножами ПБ200.01.00.11 и ножами ротора ПБ200.01.00.12 регулируется перемещением ножей.

Зазор в пределах 0,05÷0,2мм между корпусом питателя ПБ 200.01.01.00 СБ и ножами ротора ПБ200.01.00.12.

1.6. Требования к лакокрасочным покрытиям

1.6.1. Окраску деталей, узлов и питателя в целом производить после приемки их ОТК.

1.6.2. Подготовка поверхностей к окраске и окраска должны производиться в соответствии с требованиями ГОСТ 9.402-80.

1.6.3. Покрытие узлов и деталей производить эмалью К4-172 серая У.Уз в два слоя.

1.6.4. Лакокрасочным покрытиям не подвергаются поверхности деталей и узлов:

выполненных из неметаллических материалов;
стыкуемые и посадочные поверхности;
имеющие защитные покрытия;
таблички, выключатели, кнопки управления, обработанные поверхности.

1.7. Требования к заточке ножей

1.7.1. Заточку ножей ротора ПБ200.01.00.12 производить в сборе с ротором ПБ 200.01.02.00 СБ. Заточенные кромки ножей ПБ 200.01.00.12, установленных на роторе ПБ 200.01.02.00СБ под углом 6° 30' к оси ротора, должны принадлежать поверхности цилиндра диаметром 760 Н 8.

1.8. Комплектность

1.8.1. В комплект питателя должны входить:
1) Питатель в соответствии со спецификацией ПБ200.00.00.00.
2) Комплект технической и товаросопроводительной документации.

1.8.2. В комплект технической и товаросопроводительной документации, поставляемой с питателем должно входить:

1) Технические условия

23392-05

Поз.	Обозначение	Наименование	Кол.	Примечание
38		Винт В1.М5-6g×60.56.016 ГОСТ 17473-80	2	
39		Винт В.М6×16.56.016 ГОСТ 1491-80	2	
40		Винт В1.М4-6g×6.56.016 ГОСТ 17473-80	2	
		Гайки ГОСТ 5915-70		
44		М5.6.016	2	
45		М10.6.016	12	
46		М12.6.016	28	
47		М16.6.016	18	
48		М24.6.016	4	
50		Муфта упругая втулочно-пальцевая 4000-90-I.1-90-II.1 У3 ГОСТ 21424-75	1	
51		Масленка 1.2Ц6 ГОСТ 19853-74	1	
53		Ремень С(В)-1800 Т ГОСТ 1284.1-80	3	
55		Шайба 5.02.16 ГОСТ 11371-78	2	
		Шайбы ГОСТ 6402-70		
59		5.65Г.016	10	
60		10.65Г.016	12	
61		12.65Г.016	28	
62		16.65Г.016	18	
63		24.65Г.016	4	
64		4.65Г.016	2	

ПБ 200.00.00.00 — Лист 3

Формат А4

Поз.	Обозначение	Наименование	Кол.	Примечание
		Прочие изделия		
		Выключатель путевой ВП15-521-211-5492 ТУ16.526.470-80	1	исп. 1р+13
		Электродвигатель тип 4А 132 М4 У3 11 кВт; 1460 об/мин; 220/380 В исп. М100 с лапами С2-5 ТУ16.526.694-86	1	
		Редуктор 1Ц2У-250-31,5-2У3 ТУ2-056-243-86	1	
		Переменные данные для исполнений:		
		ПБ200.00.00.00		
		Сборочные единицы		
8	ПБ200.08.00.00	Тройник питательный	1	

ПБ 200.00.00.00 — Лист 4

Формат А4

Поз.	Обозначение	Наименование	Кол.	Примечание
		ПБ200.00.00.00-01		
		Сборочные единицы		
8	ПБ200.08.00.00-01	Тройник питательный	1	
		ПБ200.00.00.00-02		
		Сборочный чертеж		
8	ПБ200.08.00.00-02	Тройник питательный	1	
		ПБ200.00.00.00-03		
		Сборочный чертеж		
8	ПБ200.08.00.00-03	Тройник питательный	1	

ПБ 200.00.00.00 — Лист 5

Формат А4

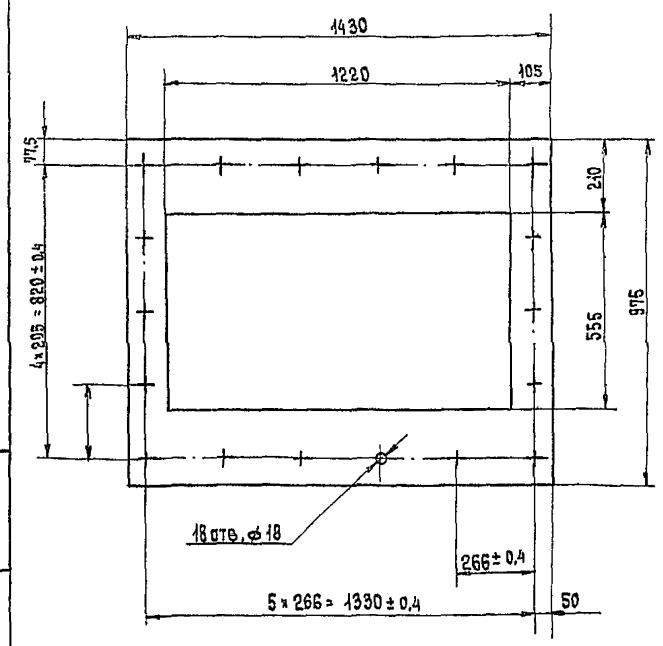

ПБ200.00.00.01

23392.05

Изм.	Лист	№ докум.	Подп.	Дата
Разраб.		Барк		08.88
Пров.		Власов		08.88
Т.контр.				
Н.контр.		Власов		08.88
Утв.		Власов		08.88

ПБ 200.00.00.01

Прокладка

Лит.	Масса	Масштаб
И	3,2	1:10

Лист — Листов 1

Паронит ПОН3 ГОСТ 481-80

ГИПРОДРЕВПРОМ г. Москва

Копировал: Терехова

Формат А4

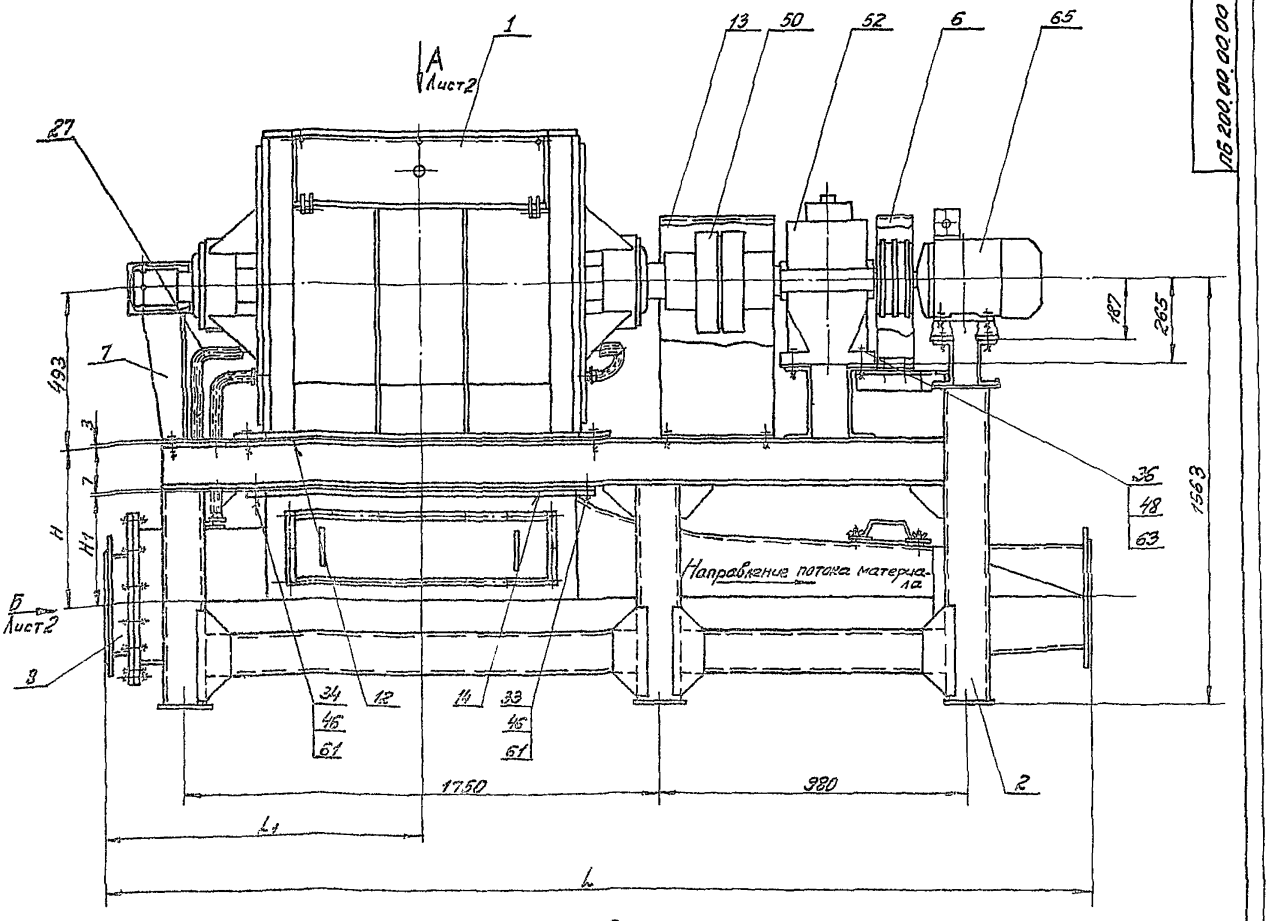

План расположения фундаментных болтов

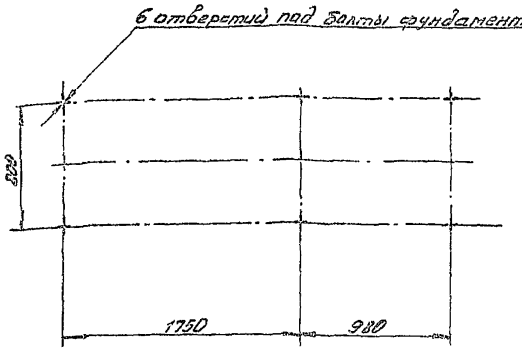

1. Производительность питателя - 200 м³/час.
2. Число оборотов вала ротора - 29 об/мин.
3. Электродвигатель 4А 132 М4 У3
   N = 11 кВт; n = 1460 об/мин.
4. Редуктор 1Ц2У-250-3,15-21 У3
5. Передаточное число клиноременной передачи - 1,6
6. Габариты: высота - 2220 мм
   ширина - 1138 мм
   длина L - см. табл.
7. Масса - см. табл.

Обозначение	Размеры мм							n	Масса
	L	L1	H	H1	D	D1	d	кол.	кг
ПБ200.00.00.00	3382	1155	510	360	273	335	18	12	3425
-01					325	395	22	12	3430
-02	3580	1320	687	537	426	495	22	16	3550
-03					530	600	22	20	3525

Питатель должен устанавливаться по отношению к транспортируемому потоку материала в соответствии со стрелкой, изображенной на питательном тройнике

23392-05

ПБ200.00.00.00 СБ

Гл.Инж.	Баскин		22.86
Утв.	Высевков		22.86
Разраб.	Барк		14.86
Пров.	Власов		20.08.86
Н.контр.			

Питатель барабанный ПБ200 (И)
Сборочный чертеж

Лит.	Масса	Масш.
	См. табл.	

Лист 1 Листов 3

ГИПРОДРЕВПРОМ г. Москва

Копир. Хабибулина

Формат А4

Инв.№ подл. | Подп. и дата | Взам. инв.№ | Инв.№ дубл. | Подп. и дата

Вид А
М1:10 лист 1

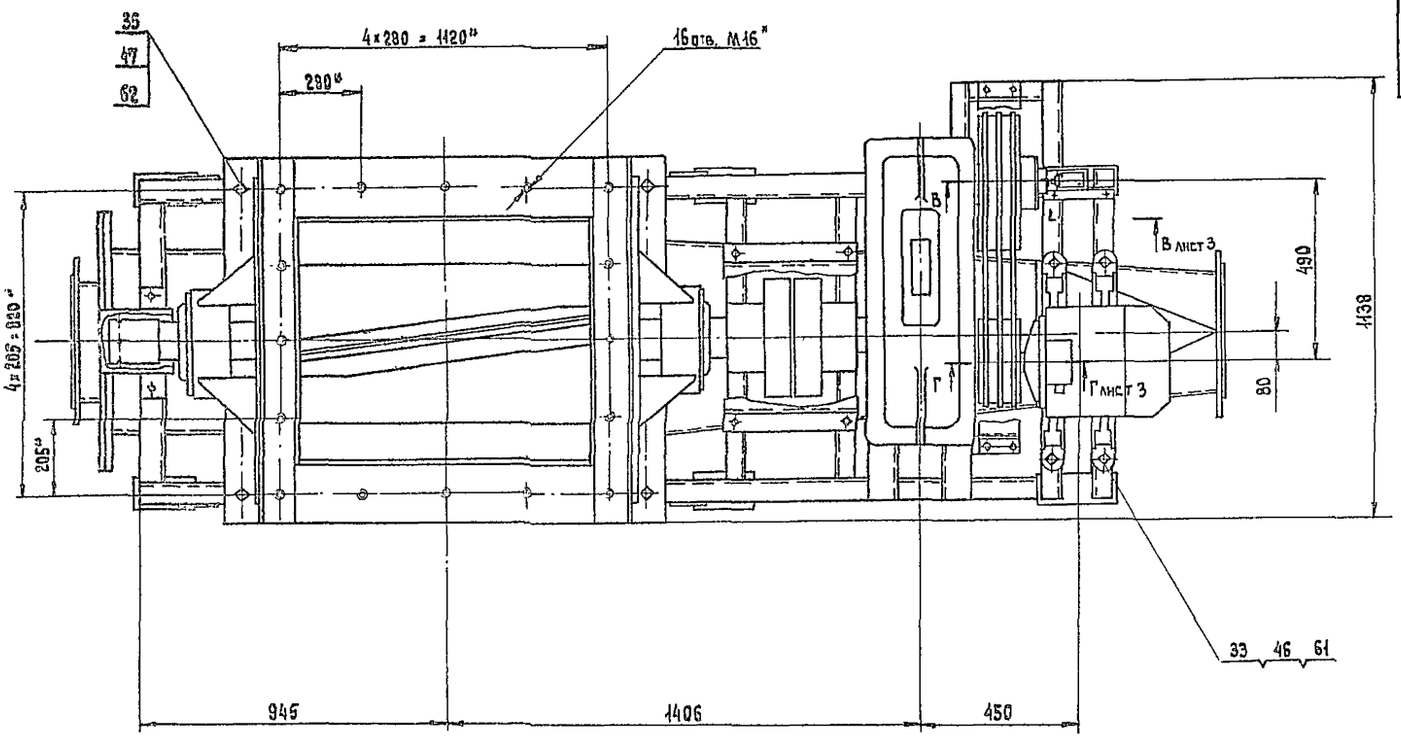

Вид Б
М1:10 лист 1

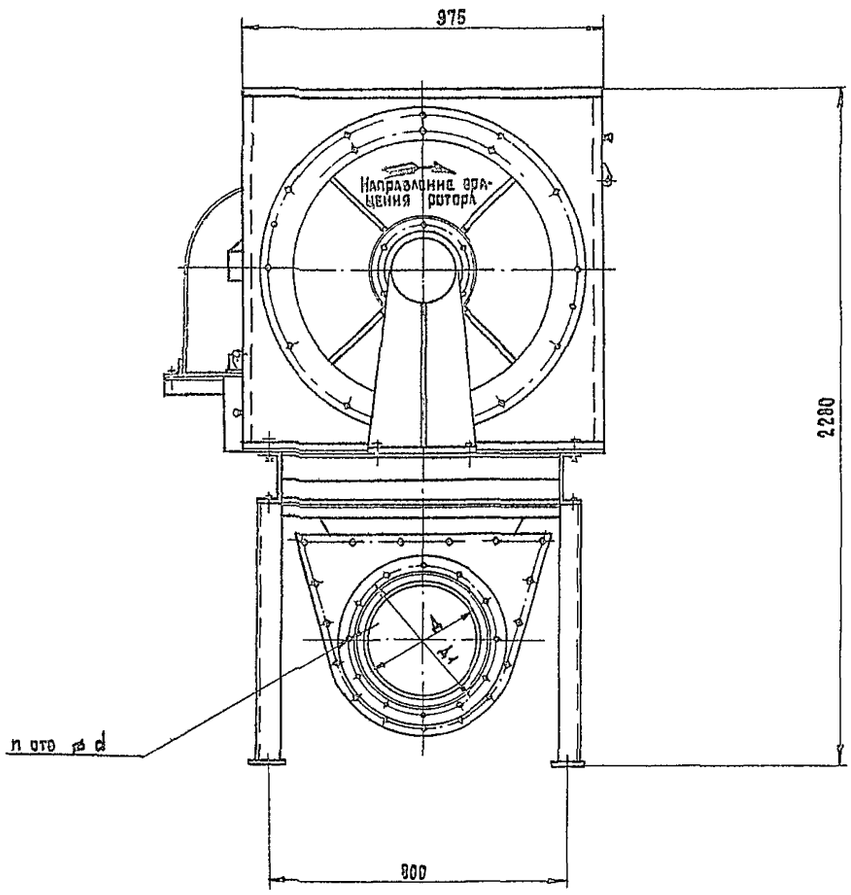

В – В
М1:2

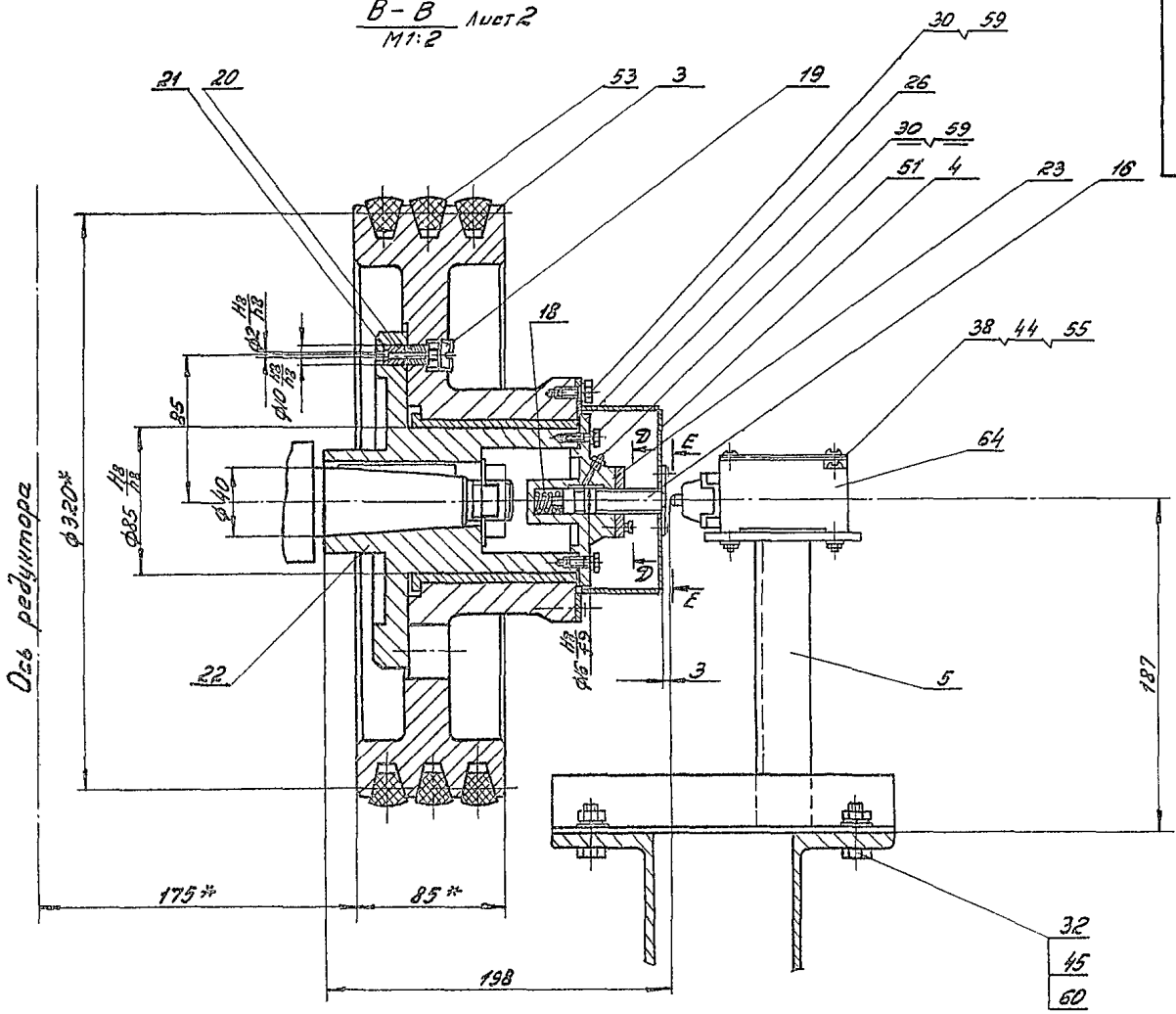

Г – Г
М1:2

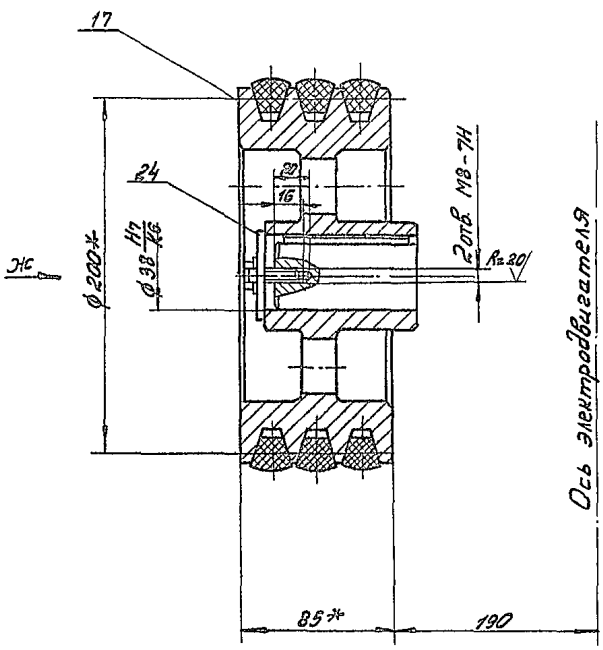

Д – Д
М1:1

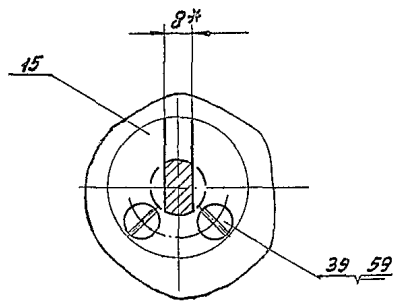

Е – Е
М1:1

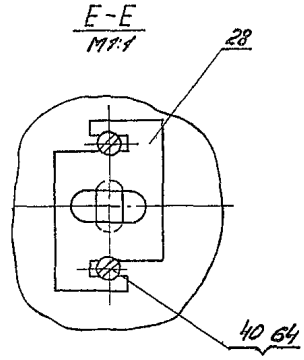

Вид Ж
М1:1

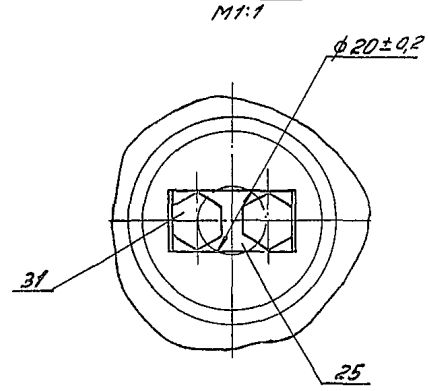

ПБ 200. 00. 00. 02

Rz 160 (√)

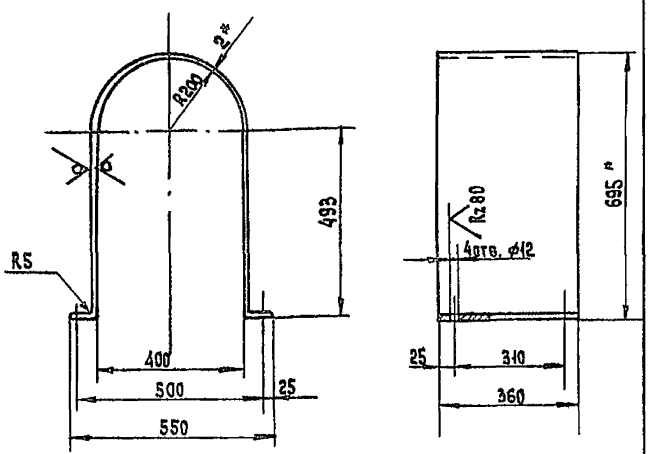

1. $\pm \frac{t_2}{2}$.
2. Развернутая длина 1758 мм.
3. * Размеры для справок.
4. Покрытие: см. ТУ п. 1.6

					ПБ 200. 00. 00. 02			
Изм.	Лист	№ докум.	Подп.	Дата	Ограждение	Лит.	Масса	Масштаб
Разраб.		Барк		03.88		И	9,9	1:10
Пров.		Власов		11.88		Лист	Листов 1	
Т.контр.					Лист 5-ПН-2 ГОСТ 19903-74 / 4-Ⅱ В.Ст3кп ГОСТ 16523-70	ГИПРОДРЕВПРОМ г. Москва		
Н.контр.		Власов		11.88				
Утв.		Власов		03.89				

Формат А4

ПБ 200. 00. 00. 03

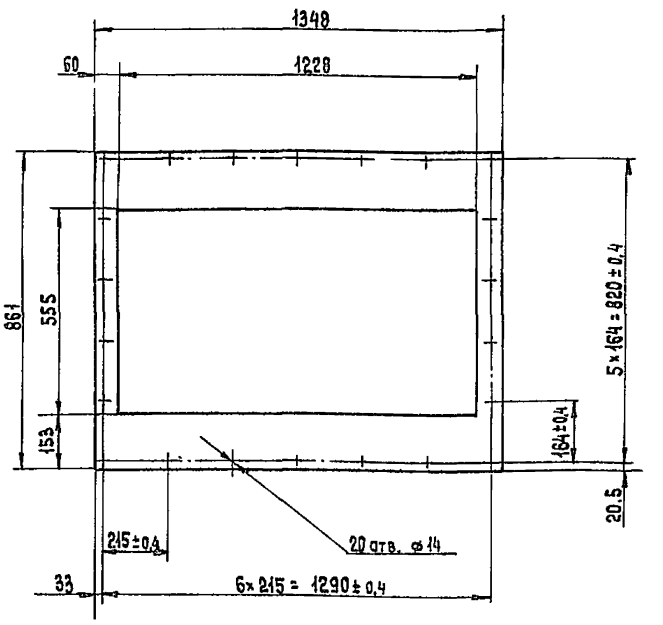

					ПБ 200. 00. 00. 03			
Изм.	Лист	№ докум.	Подп.	Дата	Прокладка	Лит.	Масса	Масштаб
Разраб.		Барк		03.88		И	0,3	1:10
Пров.		Власов		11.88		Лист	Листов 1	
Т.Контр.						ГИПРОДРЕВПРОМ г. Москва		
Н.контр.		Власов		03.88	Паронит ПОН-7 ГОСТ 481-80			
Утв.		Власов		03.88				

Формат А4

ПБ 200. 00. 00. 04

Rz 80 (√)

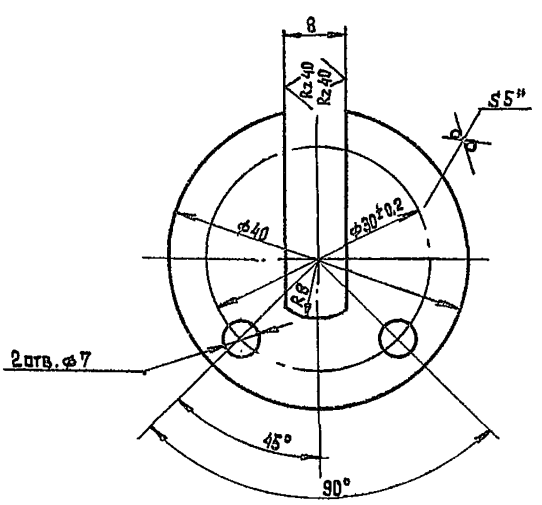

1. $\pm \frac{t_2}{2}$.
2. * Размер для справок.

					ПБ 200. 00. 00. 04			
Изм.	Лист	№ докум.	Подп.	Дата	Шайба направляющая	Лит.	Масса	Масштаб
Разраб.		Барк		03.88		И	0,045	2:1
Пров.		Власов		11.88		Лист	Листов 1	
Т.контр.					Лист 5-ПН-5 ГОСТ 19903-74 / В.Ст3кп ГОСТ 14637-79	ГИПРОДРЕВПРОМ г. Москва		
Н.контр.		Власов		03.88				
Утв.		Власов		03.88				

Формат А4

ПБ 200. 00. 00. 05

Rz 40 (√)

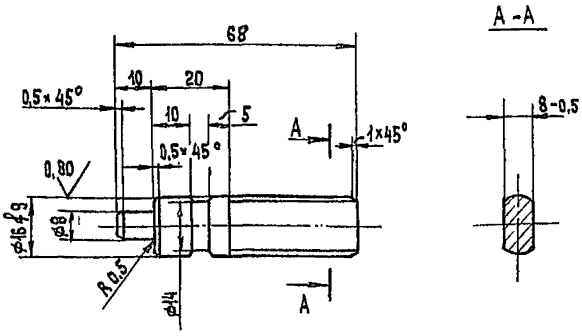

$\pm \frac{t_2}{2}$.

23392.05

					ПБ 200. 00. 00. 05			
Изм.	Лист	№ докум.	Подп.	Дата	Толкатель	Лит.	Масса	Масштаб
Разраб.		Барк		03.88		И	0,1	1:1
Пров.		Власов		03.88		Лист	Листов 1	
Т.контр.						ГИПРОДРЕВПРОМ г. Москва		
Н.контр.		Власов		03.88	Круг В-В-ГОСТ 2590-71 / В Ст3кп-Ⅱ-ГОСТ 535-79			
Утв.		Власов		03.88				

Копировал: Терехова

Формат А4

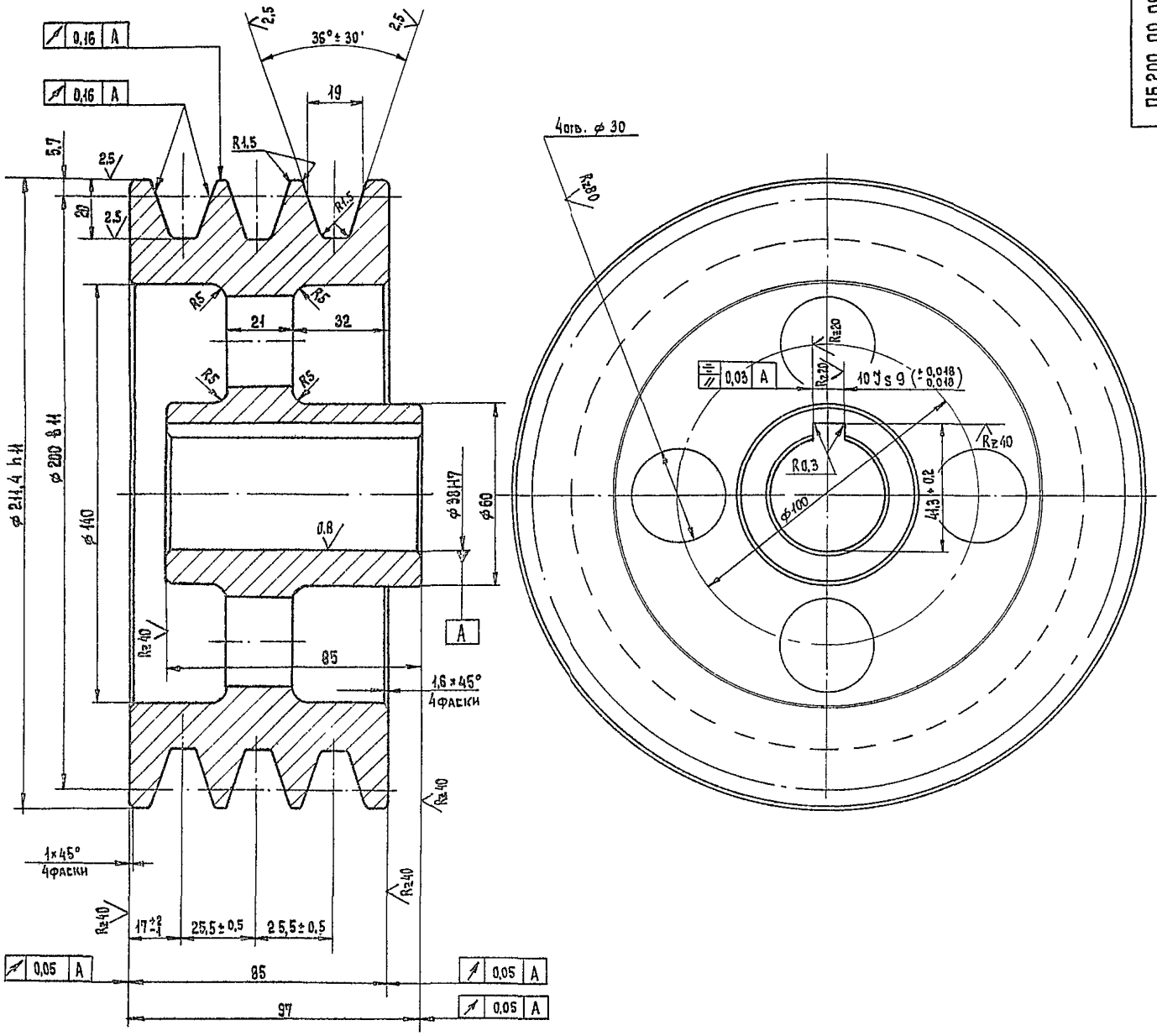

1. Требования к отливке по ОСТ 2МТ21-2-83.
2. Остальные механические требования по ГОСТ 20892-80.
3. На рабочих поверхностях канавок шкива не должно быть поростости, пузырей, царапин и вмятин после механической обработки.
4. $\pm \frac{IT}{2}$.
5. Шкив балансировать. Допускаемый дисбаланс 6 г-м.
6. Покрытие см. ТУ. п. 1,6.

23392-05

					ПБ 200. 00. 00. 06		
Изм.	Лист	№ докум.	Подп.	Дата	Шкив	Лит.	Масса	Масштаб
Разраб.		Барк		08.11.		К	7,3	1:1
Пров.		Власов		08.11.		Лист	Листов 1	
Т.контр.								
Н.контр.		Власов		08.11.	АЛ2 ГОСТ 2685-75	ГИПРОДРЕВПРОМ г. Москва	
Утв.		Баскин		08.11.			

Копировал: Терехова

Формат А4

Инв. № подл. | Подпись и дата | Взам. инв. № | Инв. № дубл. | Подпись и дата

Серия 7.441-2 Выпуск 2-5

ПБ 200. 00. 00. 07

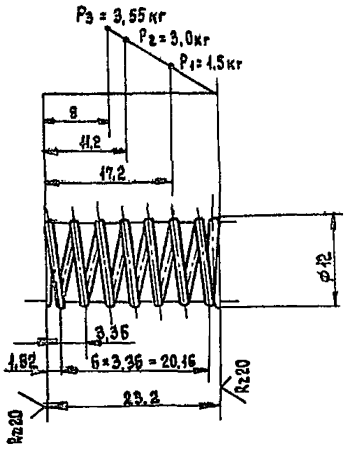

1. Модуль сдвига G = 8000 кгс/мм².
2. Напряжение касательное при кручении τ_3 = 110 кгс/мм².
3. Длина развернутой пружины L = 274,75 мм.
4. Число рабочих витков h = 6.
5. Число витков полное h_1 = 8.
6. Направление навивки правое
7. Диаметр контрольного стержня 9,21.

Изм.	Лист	№ докум.	Подп.	Дата	ПБ 200. 00. 00. 07			
Разраб.		Барк		08.88	Пружина	Лит.	Масса	Масштаб
Пров.		Власов		08.88		И	0,003	2:1
Т.контр.						Лист	Листов 1	
Н.контр.		Власов		08.88	Проволока I-I-1,2 ГОСТ 9389-75	ГИПРОДРЕВПРОМ г. Москва		
Утв.		Власов		08.88				

Копировал

Формат А4

ПБ 200. 00. 00. 08

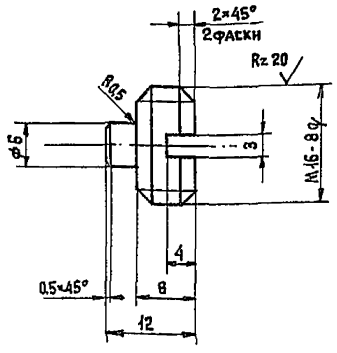

$\pm \frac{t2}{2}$.

Изм.	Лист	№ докум.	Подп.	Дата	ПБ 200. 00. 00. 08			
Разраб.		Барк		08.88	Винт специальный	Лит.	Масса	Масштаб
Пров.		Власов		08.88		И	0,07	2:1
Т.контр.						Лист	Листов 1	
Н.контр.		Власов		08.88	Сталь 35 ГОСТ 1050-74	ГИПРОДРЕВПРОМ г. Москва		
Утв.		Власов		08.88				

Формат А4

ПБ 200. 00. 00. 09

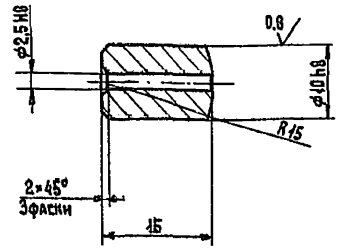

1. $\pm \frac{t2}{2}$.
2. HRC 48 ... 52; h = 1 ÷ 1,5

Изм.	Лист	№ докум.	Подп.	Дата	ПБ 200. 00. 00. 09			
Разраб.		Барк		08.88	Втулка	Лит.	Масса	Масштаб
Пров.		Власов		08.88		И	0,015	2:1
Т.контр.						Лист	Листов 1	
Н.контр.		Власов		08.88	Сталь 45 ГОСТ 1050-74	ГИПРОДРЕВПРОМ г. Москва		
Утв.		Власов		08.88				

Формат А4

ПБ 200. 00. 00. 10

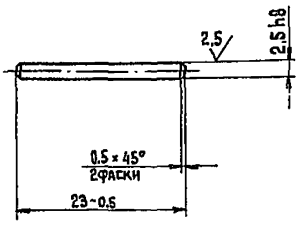

HRC 48 ... 52; h = 0,4 ÷ 0,6.

23392.05

Изм.	Лист	№ докум.	Подп.	Дата	ПБ 200. 00. 00. 10			
Разраб.		Барк		08.88	Штифт	Лит.	Масса	Масштаб
Пров.		Власов		08.88		И	0,001	2:1
Т.контр.						Лист	Листов 1	
Н.контр.		Власов		08.88	Сталь 45 ГОСТ 1050-74	ГИПРОДРЕВПРОМ г. Москва		
Утв.		Власов		08.88				

Копировал: Терехова

Формат А4

ПБ200. 00. 00. 11

Rz 80 V (√)

Серия 7.441-2 Выпуск 2-5

Вид А

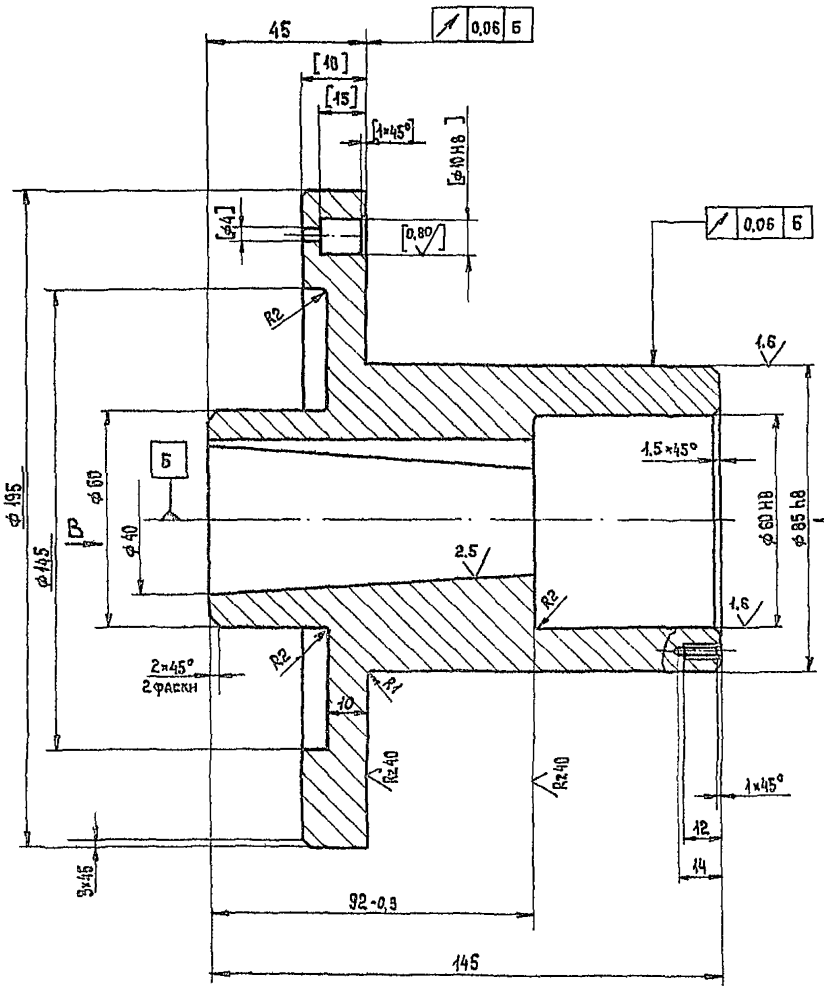

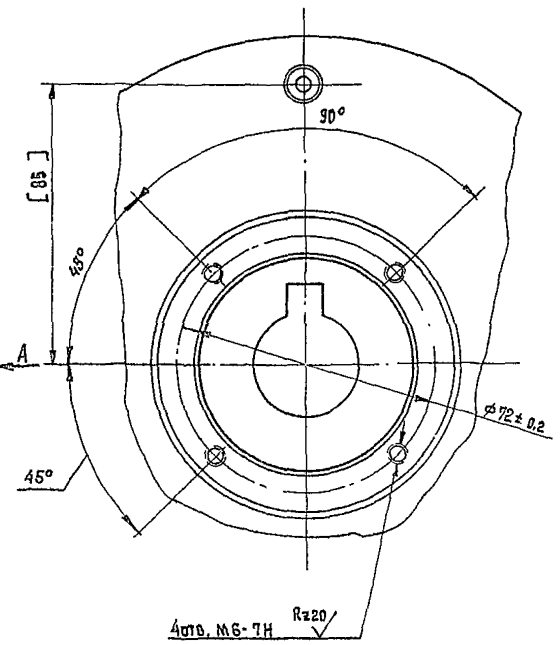

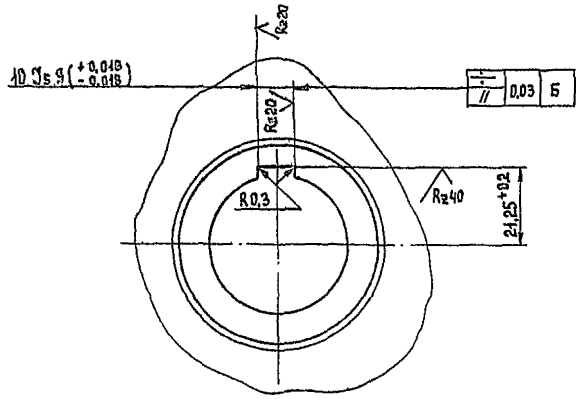

1. $\pm \frac{t_2}{2}$.

2. Обработку по размерам в квадратных скобках производить совместно с дет. ПБ200. 03. 00. 00 сб.

23392.05

					ПБ200. 00. 00. 11		
Изм.	Лист	№ докум.	Подп.	Дата	Ступица	Лит.	Масса	Масштаб
Разраб.		Барк		02.77		Н	7.5	1:1
Пров.		Власов		11.77		Лист	Листов 1
Т. контр.							
Н. контр.		Власов		02.77	В Ст3кп ГОСТ 380-71	ГИПРОДРЕВПРОМ г. Москва	
Утв.		Власов		02.77			

Копировал: Терехова

Формат А4

Инв. № подл. | Подпись и дата | Взам. инв. № | Инв. № дубл. | Подпись и дата

ПБ 200.00.00.12

Серия 7.411-2 Выпуск 2-5

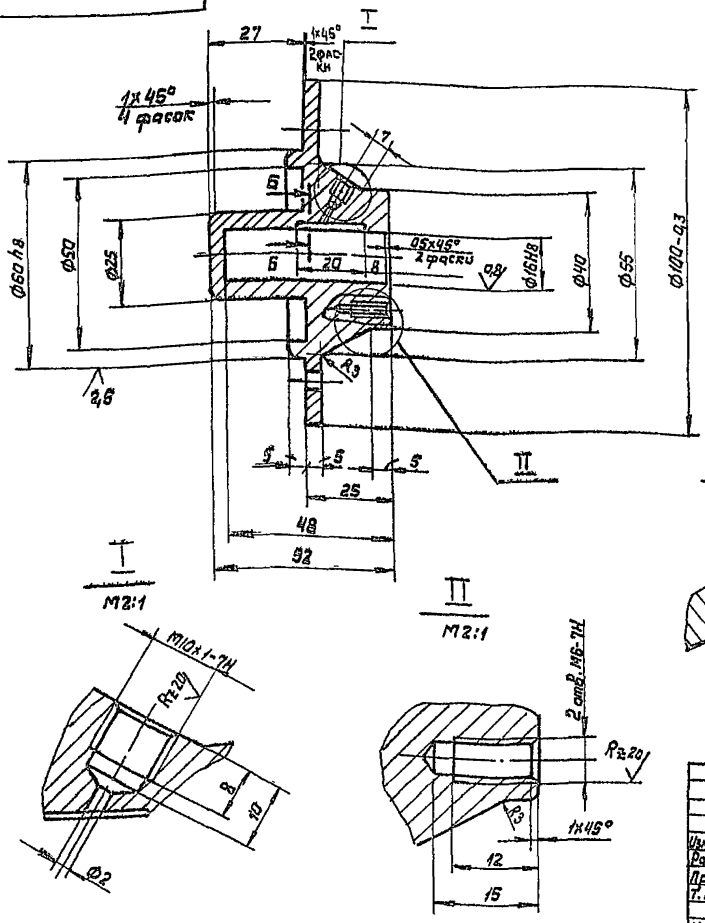

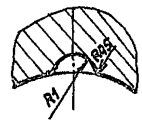

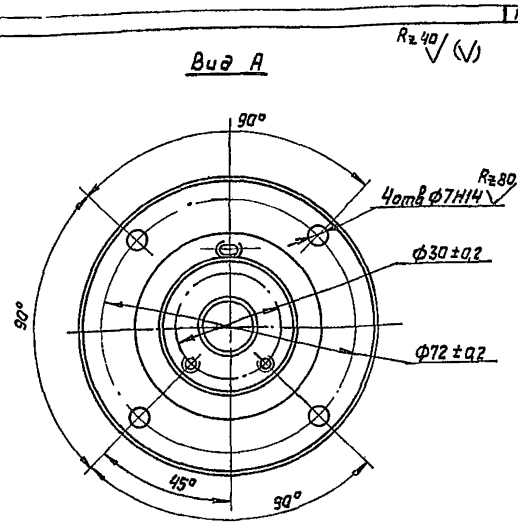

Б-Б
M2:1

1. $\pm \frac{t_2}{2}$
2. Покрытие: см ТУ. п. 1.6

				ПБ 200.00.00.12			
Изм	Лист	№ докум	Подп.	Дата	Корпус специальный	Лит	Масса	Масштаб
Разраб.		Барк				Н	0,53	1:1
Пров.		Власов				Лист	Листов 1	
Т. контр.								
Н. контр.		Власов			В Ст3кп ГОСТ 380-71	ГИПРОДРЕВПРОМ г. Москва		
Утв.		Власов						

Формат А3

ПБ 200.00.00.13

Rz80

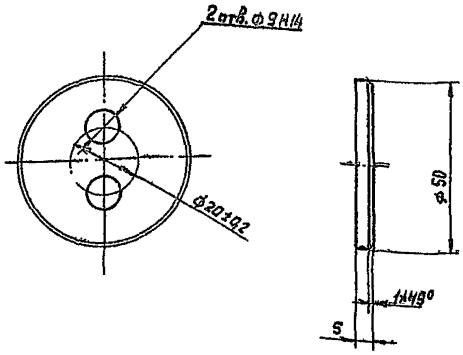

$\pm \frac{t_2}{2}$

				ПБ 200.00.00.13			
Изм	Лист	№ докум	Подп.	Дата	Шайба торцовая.	Лит.	Масса	Масштаб
Разраб.		Барк				Н	0,07	1:1
Пров.		Власов				Лист	Листов 1	
Т. контр.								
Н. контр.		Власов			В Ст.3кп ГОСТ 380-71	ГИПРОДРЕВПРОМ г. Москва		
Утв.		Власов						

Формат А4

ПБ 200.00.00.14

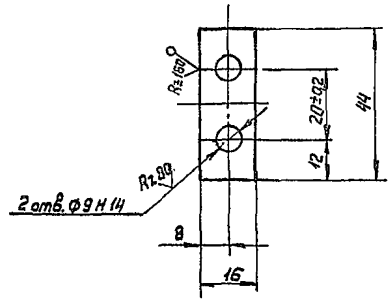

$\pm \frac{t_2}{2}$

23392.05

				ПБ 200.00.00.14			
Изм	Лист	№ докум.	Подп.	Дата	Планка стопорная	Лит.	Масса	Масштаб
Разраб.		Барк				Н	0,002	1:1
Пров.		Власов				Лист	Листов 1	
Т. контр.								
Н. контр.		Власов			Лист Б-ПН-0,5 ГОСТ 19903-74 4-IV-8 Ст3кп ГОСТ 16523-70	ГИПРОДРЕВПРОМ г. Москва		
Утв.		Власов						

Копир. Лискунова

Формат А4

ПБ 200. 00. 00. 15

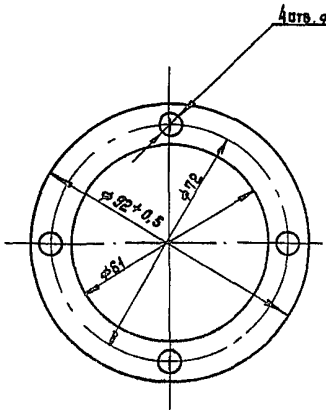

Изм	Лист	№ докум.	Подп.	Дата
Разраб.		Барк		02.81г.
Пров.		Власов		02.81г.
Т.контр.				
Н.контр.		Власов		02.81г.
Утв.		Власов		02.81г.

ПБ 200. 00. 00. 15

Прокладка

Лит.	Масса	Масштаб
И	0,001	1:1

Лист | Листов 1

Паронит ПОН-1 ГОСТ 481-80

ГИПРОДРЕВПРОМ г. Москва

Формат А4

Формат	Зона	Поз.	Обозначение	Наименование	Кол.	Примечание
				Документация		
А2			ПБ200.01.00.00 СБ	Сборочный чертеж		
				Сборочные единицы		
А4		1	ПБ200.01.01.00	Корпус питателя	1	
А4		2	ПБ200.01.02.00	Ротор	1	
А4		3	ПБ200.01.03.00	Крышка корпуса	2	
А4		4	ПБ200.01.04.00	Крышка	1	
А4		5	ПБ200.01.05.00	Крышка	1	
				Детали		
А4		8	ПБ200.01.00.01	Втулка	1	
А3		9	ПБ200.01.00.02	Крышка	2	
А2		10	ПБ200.01.00.03	Вал	1	
А4		11	ПБ200.01.00.04	Прокладка	2	
А4		12	ПБ200.01.00.05	Полукольцо	2	
А4		13	ПБ200.01.00.06	Крышка сальника	2	
А4		14	ПБ200.01.00.07	Штуцер	4	
А4		15	ПБ200.01.00.08	Гайка	4	
А6		16	ПБ200.01.00.09	Ниппель	4	
А4		17	ПБ200.01.00.10	Планка пружинная	14	
А4		18	ПБ200.01.00.11	Нож	2	

Изм	Лист	№ докум.	Подп.	Дата
Разраб.		Барк		02.81г.
Пров.		Власов		02.81г.
Н.контр.		Власов		02.81г.
Утв.		Баскин		12.81

ПБ 200. 01. 00. 00

Питатель

Лит.	Лист	Листов
И	1	4

ГИПРОДРЕВПРОМ г. Москва

Формат А4

Формат	Зона	Поз.	Обозначение	Наименование	Кол.	Примечание
А3		19	ПБ 200. 01. 00. 12	Нож	8	
А4		20	ПБ 200. 01. 00. 13	Кольцо	1	
А4		21	ПБ 200. 01. 00. 14	Эксцентрик	16	
А4		22	ПБ 200. 01. 00. 15	Сектор	4	
А4		23	ПБ 200. 01. 00. 16	Палец	4	
А4		24	ПБ 200. 01. 00. 17	Шайба	4	
А1		25	ПБ 200. 01. 00. 18	Болт	4	
А4		26	ПБ 200. 01. 00. 19	Прокладка	8	
				Стандартные изделия		
				Болты ГОСТ 7798-70		
		29		М10×60.56.016	6	
		30		М12×55.56.016	36	
		31		М20×45.56.016	24	
		33		Винт В1.М8-6g×16.56.016 ГОСТ 17473-80	15	
		34		Винт В1.М8-6g×14.56.016 ГОСТ 17475-80	8	
		35		Винт М10×50.56.016 ГОСТ 11074-84	4	
				Гайки ГОСТ 5916-70		
		37		М10.6.016	14	
		38		М12.6.016	180	
		39		М16.8.016	12	
		40		Кольцо СП-134-109-9,5 ГОСТ 6308-71	8	

Изм	Лист	№ докум.	Подп.	Дата

ПБ 200. 01. 00. 00

Лист 2

Формат А4

Формат	Зона	Поз.	Обозначение	Наименование	Кол.	Примечание
		41		Масленка 1.2. Ц6 ГОСТ 19853-74	2	
		42		Подшипник 13522 ГОСТ 8545-75	2	
		44		Шпилька М10-6g×30.56.016 ГОСТ 22040-76	8	
		45		Шпилька М12-6g×35.56.016 ГОСТ 22036-76	116	
		46		Шпилька М16-6g×35.56.016 ГОСТ 22038-76	12	
		48		Штифт 10т6×25 ГОСТ 3128-70	4	
		49		Шплинт 2×14.001 ГОСТ 397-79	4	
				Шайбы ГОСТ 6402-70		
		51		12.65Г.016	40	
		52		16.65Г.016	12	
		53		20.65Г.016	24	
				Шайбы ГОСТ 11371-78		
		55		10.02.016	8	
		56		12.02.016	116	

23392-05

Изм	Лист	№ докум.	Подп.	Дата

ПБ 200. 01. 00. 00

Лист 3

Копировал: Терехова

Формат А4

Серия 1.411-2 Выпуск 2-5

Формат	Зона	Поз.	Обозначение	Наименование	Кол.	Примечание
		58		Шпонка 3-25×14×80 ГОСТ 23360-78	1	
		59		Шпонка 25×14×160 ГОСТ 23360-78	1	
		60		Шпонка 32×18×180 ГОСТ 23360-78	2	

ПБ 200. 01. 00. 00

Изм	Лист	№ докум.	Подп.	Дата

Лист 4

Формат А4

Инв. № подл. | Подпись и дата | Взам. инв. № | Инв. № дубл. | Подпись и дата

ПБ 200. 01. 00. 01

Rz 80

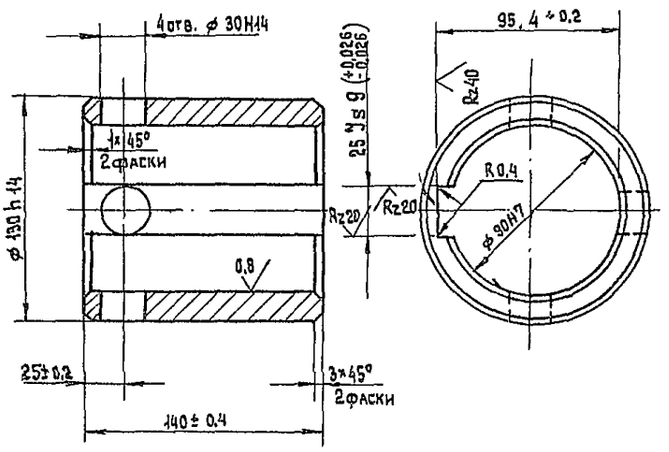

Изм	Лист	№ докум.	Подп.	Дата	ПБ 200. 01. 00. 01			
Разраб.		Барк		08.88г.	Втулка	Лит.	Масса	Масштаб
Пров.		Власов		08.88г.		Н	7,6	1:2
Т.контр.						Лист	Листов 1	
Н.контр.		Власов		08.88г.	Сталь 35 ГОСТ 1050-74	ГИПРОДРЕВПРОМ г. Москва		
Утв.		Власов		08.88г.				

Формат А4

Инв. № подл. | Подпись и дата | Взам. инв. № | Инв. № дубл. | Подпись и дата

ПБ 200. 01. 00. 02

Rz 80 (V)

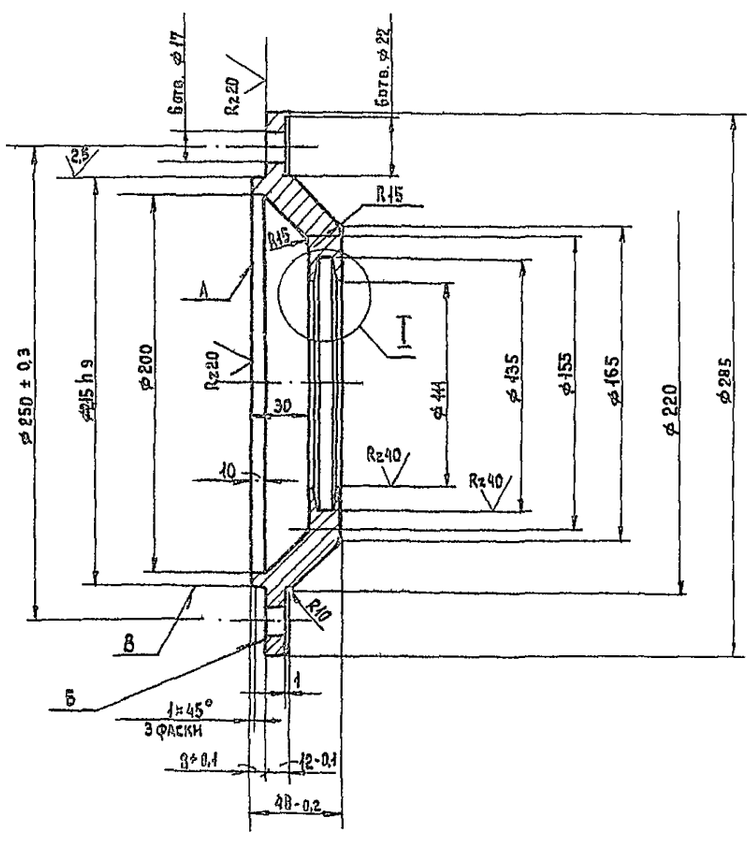

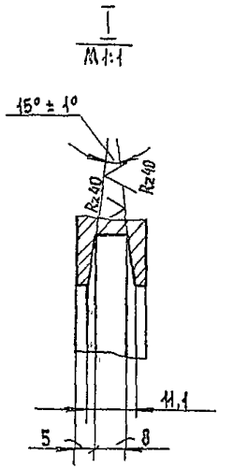

1. $\pm \frac{t2}{2}$.
2. Допуск параллельности плоскости А относительно плоскости Б 0,02 мм.
3. Допуск торцового биения поверхности Б относительно поверхности В 0,04мм.

23392-05

Изм	Лист	№ докум.	Подп.	Дата	ПБ 200. 01. 00. 02			
Разраб.		Барк		08.88г.	Крышка	Лит.	Масса	Масштаб
Пров.		Власов		08.88г.		И	6,5	1:2
Т.контр.						Лист	Листов 1	
Н.контр.		Власов		08.88г.	ВСтЗкп ГОСТ 380-71	ГИПРОДРЕВПРОМ г. Москва		
Утв.		Власов		08.88г.				

Копировал: Терехова

Формат А3

ПБ200. 01. 00. 00 СБ

Выпуск 2-5

Серия 7.411-2

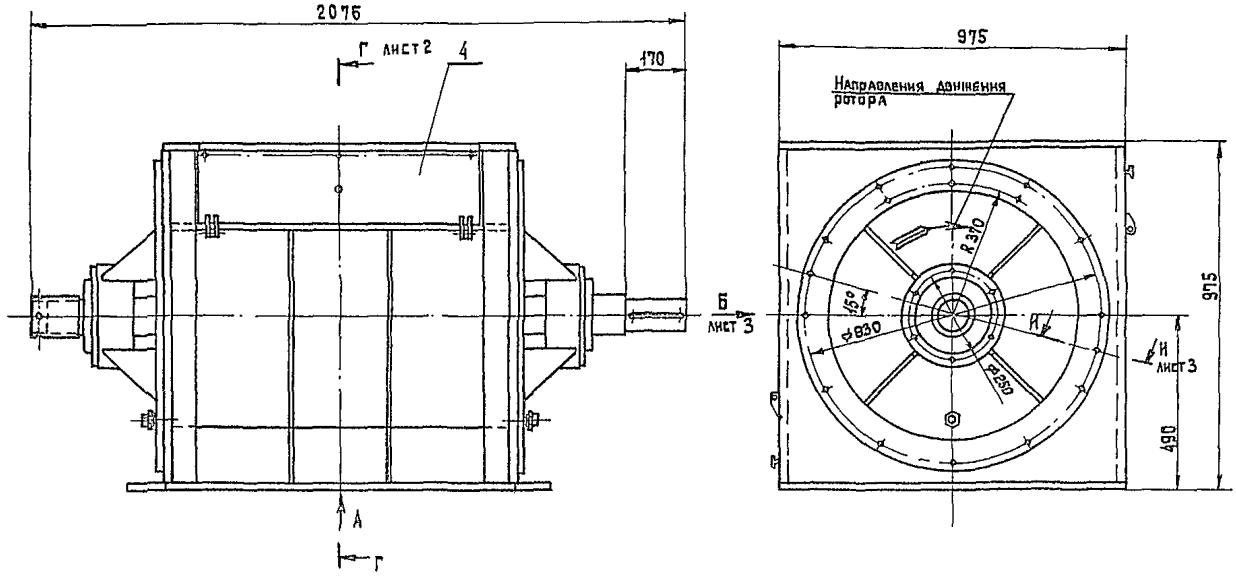

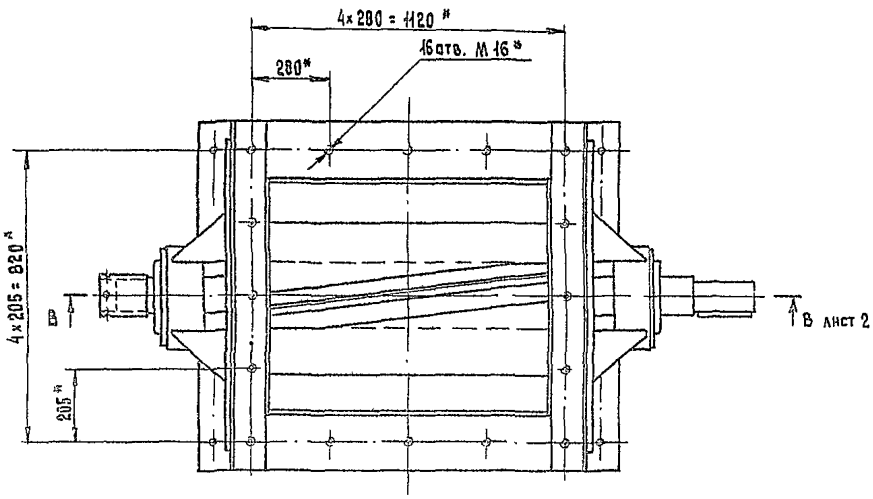

Вид А

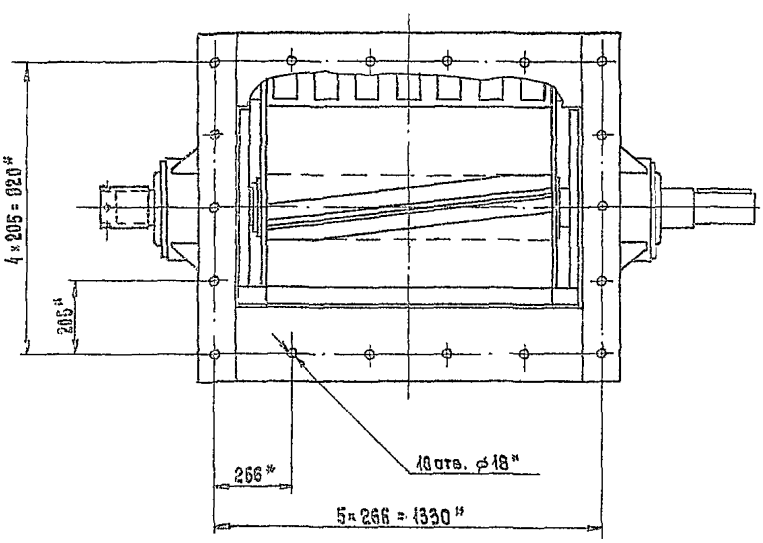

1. Зазор между ножами ротора поз. 19 и ножами поз. 18 должен быть 0,1 - 0,2 мм.
2. Торцовый зазор между полукольцами поз. 12 и ротором поз. 1 должен быть 0,05 - 0,1 мм.
3. Зазор между ножами ротора поз. 19 и корпусом поз. 1 должен быть 0,05 - 0,2 мм.
4. Размеры для справок.

23392-05

					ПБ 200. 01. 00. 00 СБ		
Изм.	Лист	№ докум.	Подп.	Дата	Питатель	Лит.	Масса	Масштаб
Разраб.		Барк		01.11		И	2228	1:10
Пров.		Власов		11.11	Сборочный чертеж	Лист 1	Листов 3	
Т.контр.						ГИПРОДРЕВПРОМ г. Москва		
Н.контр.		Власов		01.11				
Утв.		Баскин		97-11				

Копировал: Терехова

Инв. № подл. | Подпись и дата | Взам. инв. № | Инв. № дубл. | Подпись и дата

В - В
М1:5

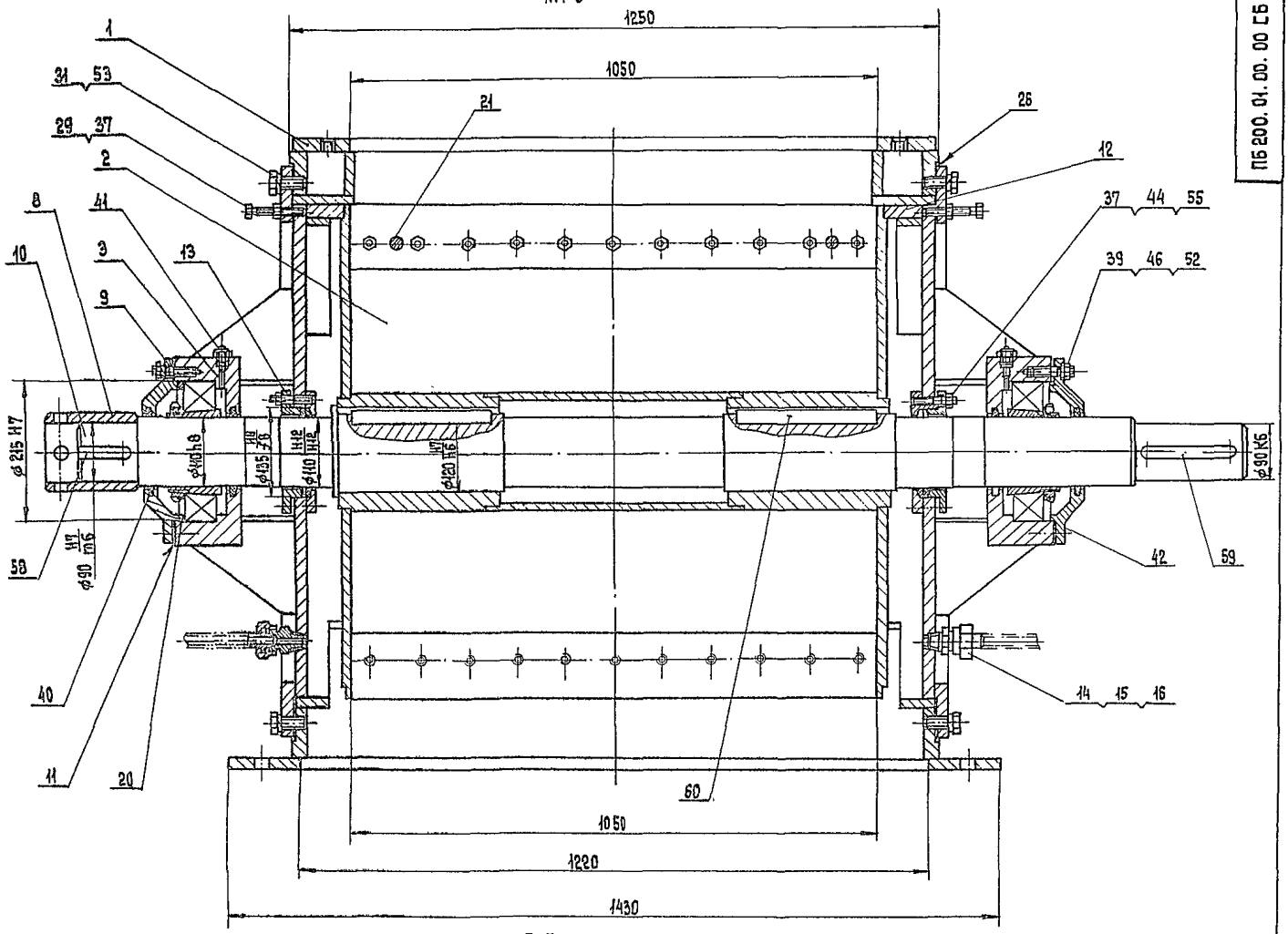

Г - Г
М1:5

лист 1

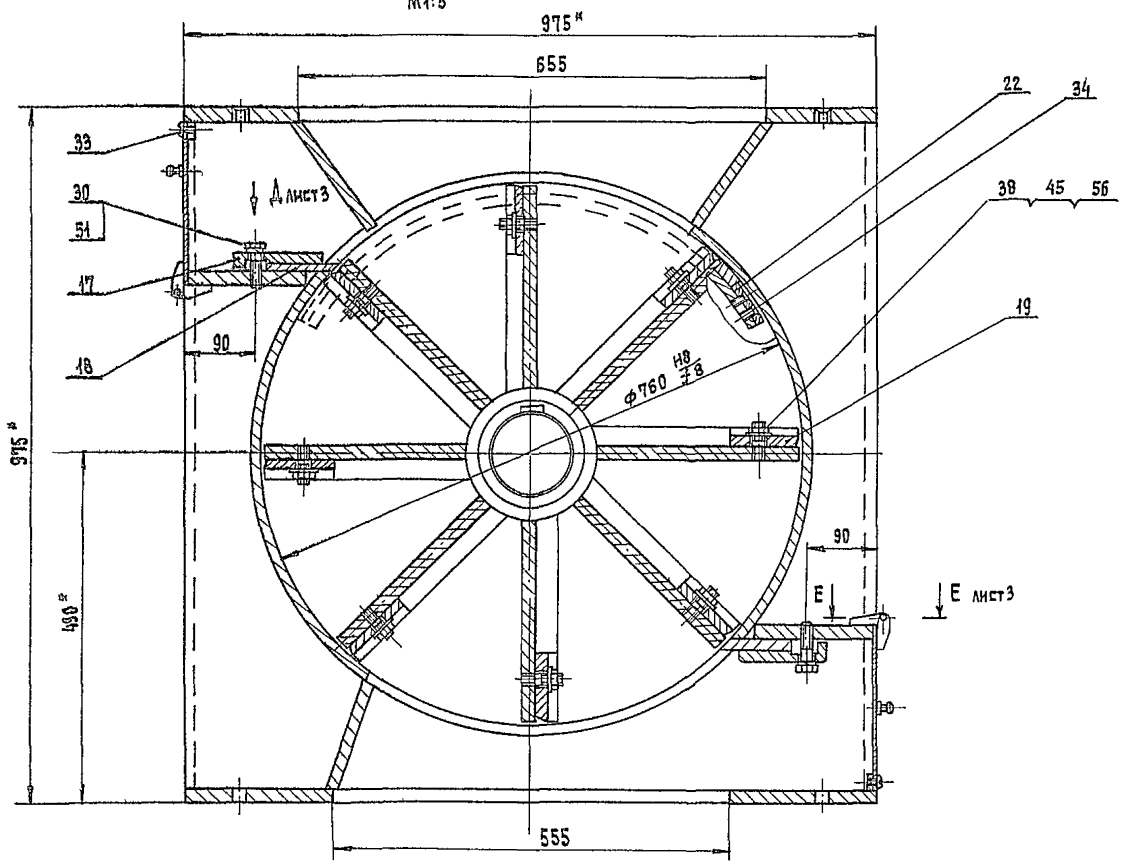

Инв.№ подл. | Подпись и дата | Взам.инв.№ | Инв.№ дубл. | Подпись и дата

23392-05

Изм.	Лист	№ докум.	Подп.	Дата	ПБ 200. 01. 00. 00 СБ	Лист 2

Серия 7.411-2 Выпуск 2-5

Вид Б лист 1
М1:10

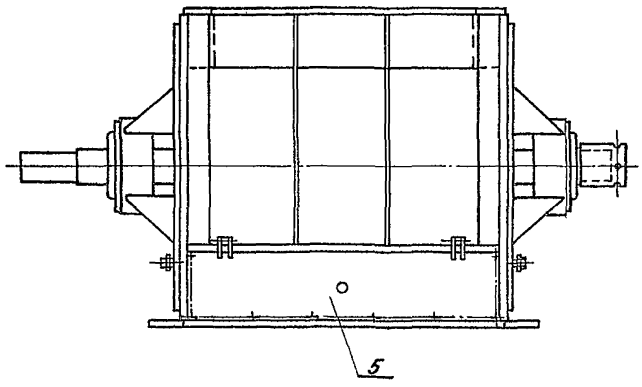

И – И повернуто лист 1
М1:1

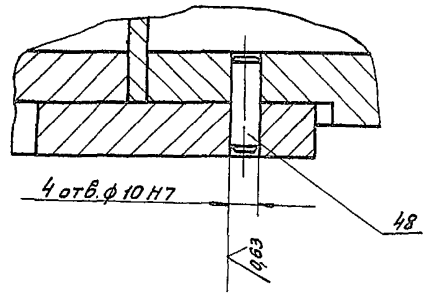

Вид Д повернуто лист 2
М1:2

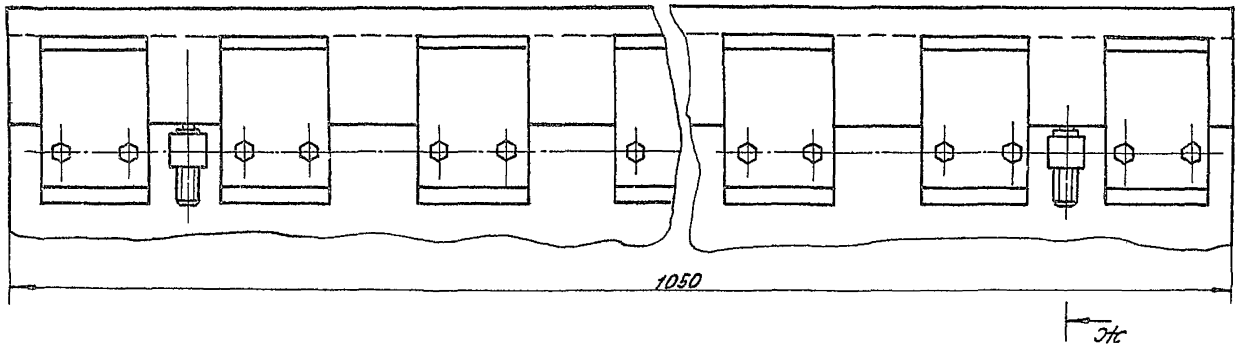

Ж – Ж повернуто
М1:1

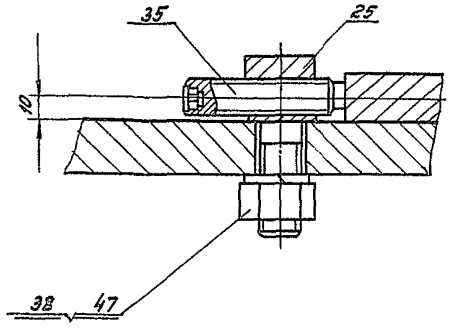

Е – Е лист 2
М1:1

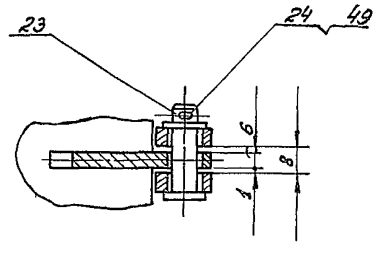

Инв.№ подл. | Подп. и дата | Взам.инв.№ | Инв.№ дубл. | Подп. и дата

ПБ200. 01. 00. 03

Серия 7.441-2 Выпуск 2-6

Rz 40 (V)

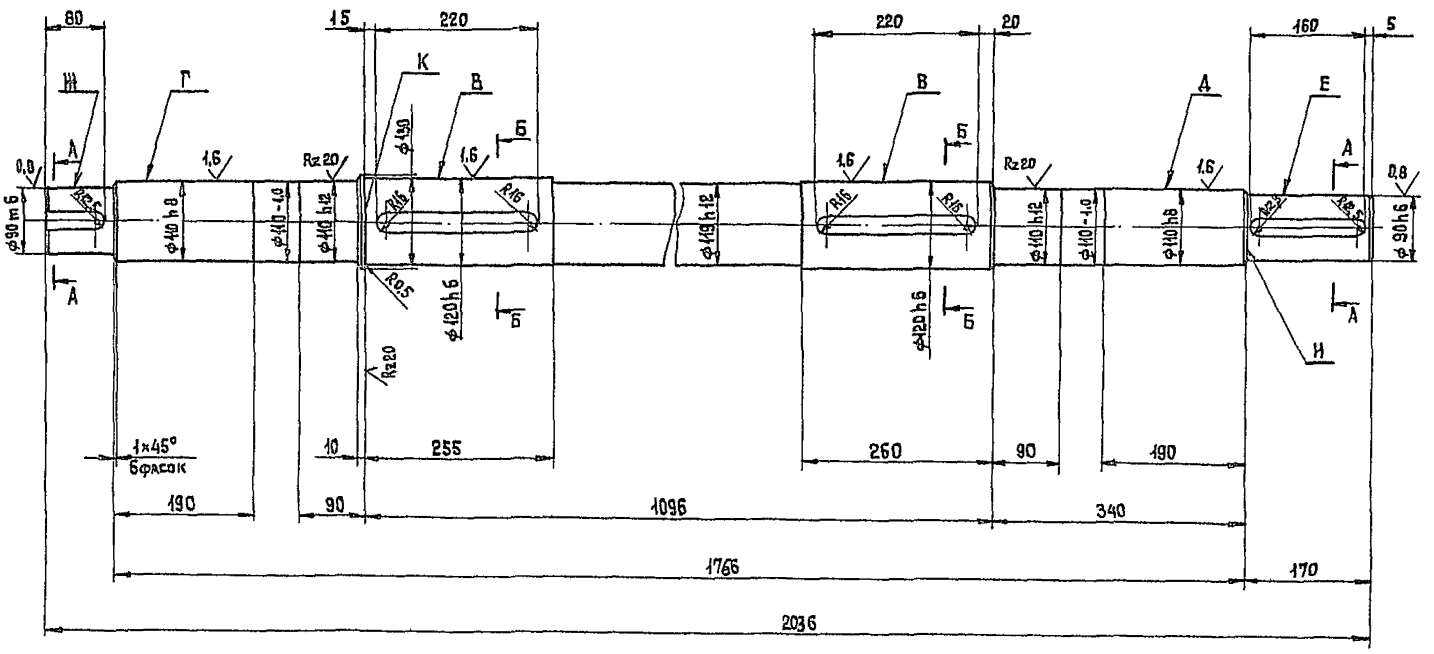

А - А
М 1:2

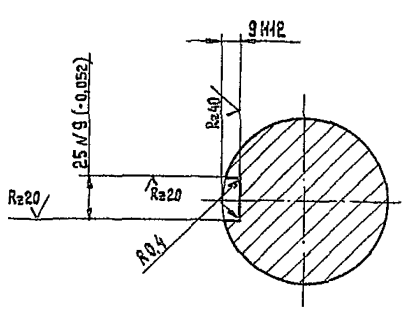

Б - Б
М 1:2

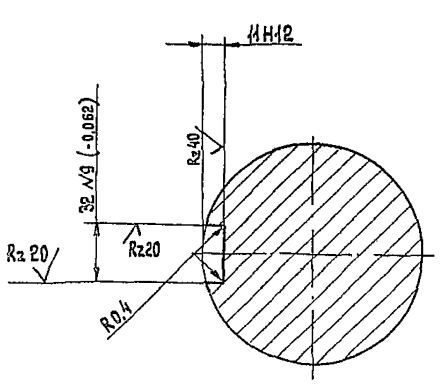

1. $\pm \frac{t2}{2}$.
2. Допуск цилиндричности и круглости поверхностей Г, Д, В, Е и Ж 0,02 мм.
3. Допуск радиального биения поверхностей В, Г, Д, Е и Ж относительно общей оси 0,02 мм.
4. Допуск симметричности и параллельности шпоночных пазов относительно общей оси 0,025 мм.
5. Допуск торцового биения поверхности К относительно поверхности В 0,02 мм.
6. Допуск торцового биения поверхности И относительно поверхности Е 0,02 мм.
7. НВ 240 ... 280

23392-05

					ПБ 200. 01. 00. 03		
Изм.	Лист	№ докум.	Подп.	Дата	Вал	Лит.	Масса	Масштаб
Разраб.		Барк		01.12		И	160,0	1:5
Пров.		Власов		01.12		Лист	Листов 1
Т.контр							
Н.контр		Власов		01.12	Сталь 45 ГОСТ 1050-74	ГИПРОДРЕВПРОМ г. Москва	
Утв.		Власов		01.12			

Копировал: Терехова Формат А2

Инв. № подл. | Подпись и дата | Взам. инв. № | Инв. № дубл. | Подпись и дата

Серия 7441-2 Выпуск 2-5

ПБ200.01.00.04

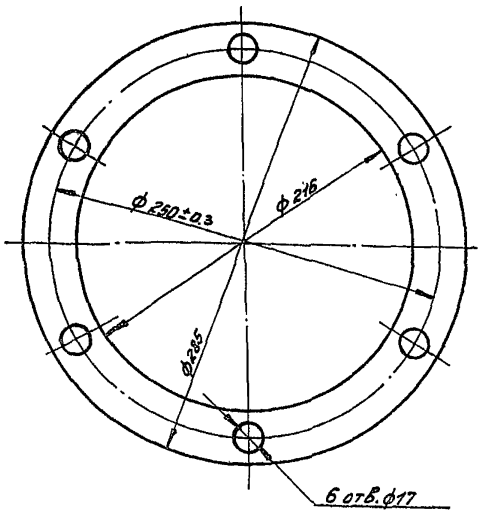

Изм.	Лист	№ докум.	Подп.	Дата	ПБ200.01.00.04		
Разраб.		Барк		08.88г	Прокладка	Лит.	Масса	Масштаб
Пров.		Власов		08.88г		У	0,004	1:2
Т.контр.						Лист	Листов 1	
Н.контр.		Власов		08.88г	Паронит ПОН-2 ГОСТ 481-80	ГИПРОДРЕВПРОМ г. Москва		
Утв.		Власов		08.88г				

Инв.№ подл. | Подп. и дата | Взам. инв.№ | Инв.№ дубл. | Подп. и дата

Формат А4

ПБ200.01.00.05

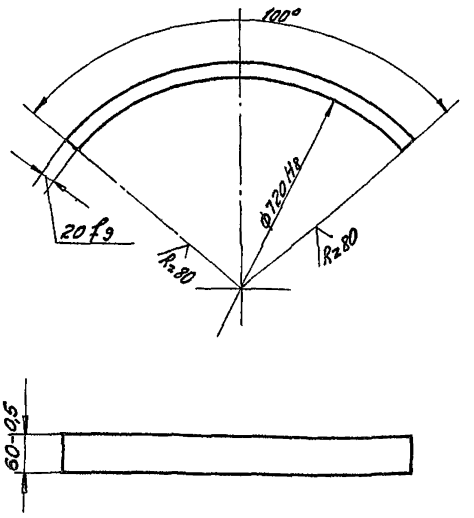

Развернутая длина 645,5 мм

Изм.	Лист	№ докум.	Подп.	Дата	ПБ200.01.00.05		
Разраб.		Барк		08.88г	Полукольцо	Лит.	Масса	Масштаб
Пров.		Власов		08.88г		У	5,5	1:5
Т.контр.						Лист	Листов 1	
Н.контр.		Власов		08.88г	Бр. АЖС 9-4Л ГОСТ 493-79	ГИПРОДРЕВПРОМ г. Москва		
Утв.		Власов		08.88г				

Инв.№ подл. | Подп. и дата | Взам. инв.№ | Инв.№ дубл. | Подп. и дата

Формат А4

ПБ200.01.00.06

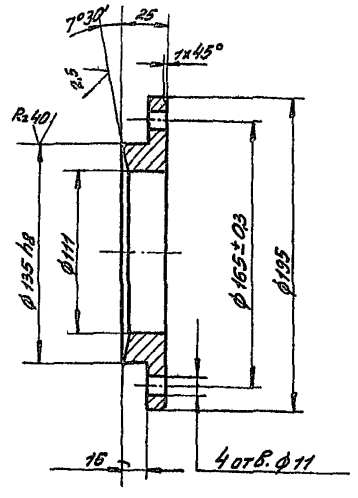

$\pm\frac{t_2}{2}$.

Изм.	Лист	№ докум.	Подп.	Дата	ПБ200.01.00.06		
Разраб.		Барк		08.88г	Крышка сальника	Лит.	Масса	Масштаб
Пров.		Власов		08.88г		У	2,0	1:2
Т.контр.						Лист	Листов 1	
Н.контр.		Власов		08.88г	Ст.3кп ГОСТ 380-71	„ГИПРОДРЕВПРОМ г. Москва		
Утв.		Власов		08.88г				

Инв.№ подл. | Подп. и дата | Взам. инв.№ | Инв.№ дубл. | Подп. и дата

Формат А4

ПБ200.01.00.07

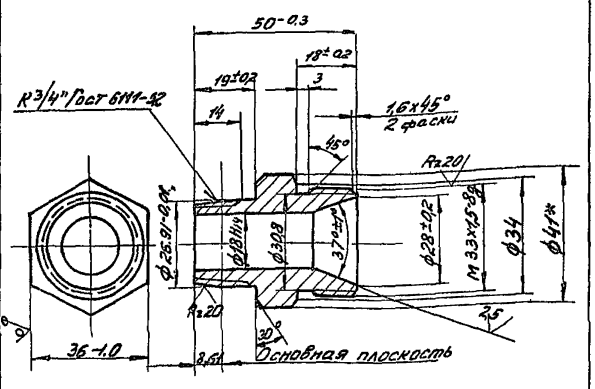

1. Покрытие: Хим. Окс. прм (по ГОСТ 9.306-85).
2. $\pm\frac{t_2}{2}$.
3. * Размер для справок

23392.05

Изм.	Лист	№ докум.	Подп.	Дата	ПБ200.01.00.07		
Разраб.		Барк		08.88г	Штуцер	Лит.	Масса	Масштаб
Пров.		Власов		08.88г		У	0,15	1:1
Т.контр.						Лист	Листов 1	
Н.контр.		Власов		08.88г	Шестиг-36-h10 ГОСТ 8560-78 / Эрдиниих 35-В-21 ГОСТ 1050-74	ГИПРОДРЕВПРОМ г. Москва		
Утв.		Власов		08.88г				

Копир. Ходышева

Инв.№ подл. | Подп. и дата | Взам. инв.№ | Инв.№ дубл. | Подп. и дата

Формат А4

Серия 1.411-2 Выпуск 2-5

ПБ200.01.00.08

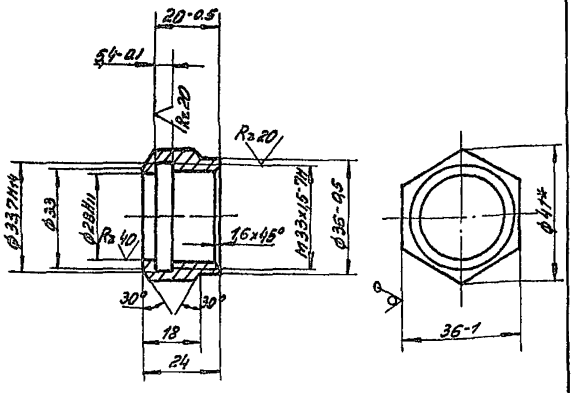

1. Покрытие: Хим. Окс. прм /по Гост 9.306-85/
2. $\pm \frac{t_2}{2}$
3.* Размер для справок.

Изм.	Лист	№ докум.	Подп.	Дата	ПБ200.01.00.08		
Разраб.		Барк		01.88	Гайка	Лит.	Масса	Мас-б
Пров.		Власов		01.88		у	0,065	1:1
Т. контр.						Лист	Листов 1
Н. контр.		Власов		01.88	Шестигранник 35-Н10 Гост 8560-78 / 35-В-2 Гост 1050-74	ГИПРОДРЕВПРОМ г. Москва	
Утв.		Власов		01.88			

Инв. № подл. | Подп. и дата | Взам. инв. № | Инв. № дубл. | Подп. и дата

Формат А4

ПБ200.01.00.09

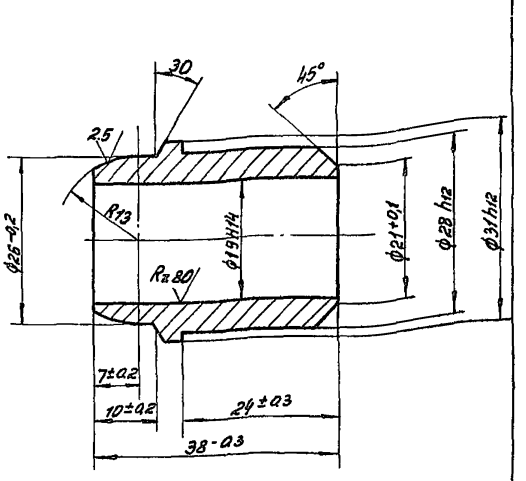

Покрытие: Хим. Окс. прм. /по Гост 9.306-85/.

Изм.	Лист	№ докум.	Подп.	Дата	ПБ200.01.00.09		
Разраб.		Барк		01.88	Ниппель	Лит.	Масса	Мас-б
Пров.		Власов		01.88		у	0,08	2:1
Т. контр.						Лист	Листов 1
Н. контр.		Власов		01.88	Сталь 35 Гост 1050-74	ГИПРОДРЕВПРОМ г. Москва	
Утв.		Власов		01.88			

Инв. № подл. | Подп. и дата | Взам. инв. № | Инв. № дубл. | Подп. и дата

Формат А4

ПБ200.01.00.10

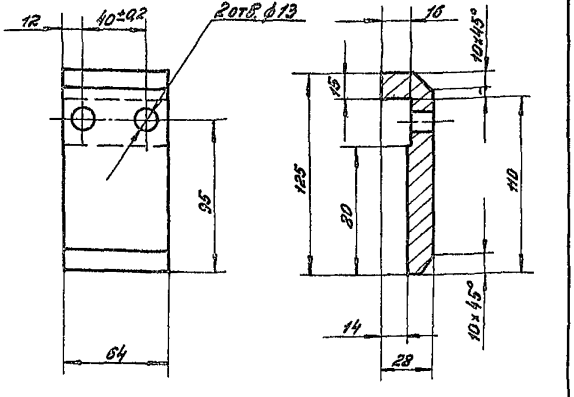

$\pm \frac{t_2}{2}$.

Изм.	Лист	№ докум.	Подп.	Дата	ПБ200.01.00.10		
Разраб.		Барк		01.88	Планка прижимная	Лит.	Масса	Мас-б
Пров.		Власов		01.88		у	1,0	1:2
Т. контр.						Лист	Листов 1
Н. контр.		Власов		03.88	8 Ст.3.кп Гост 380-71	ГИПРОДРЕВПРОМ г. Москва	
Утв.		Власов		03.88			

Инв. № подл. | Подп. и дата | Взам. инв. № | Инв. № дубл. | Подп. и дата

Формат А4

ПБ200.01.00.11

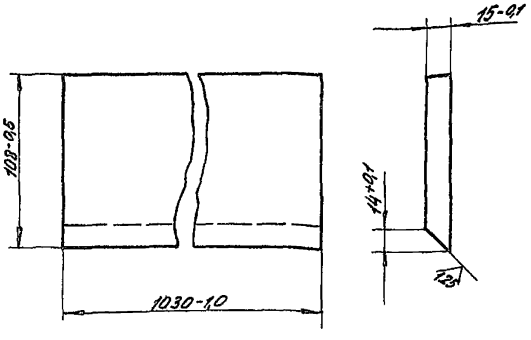

Закалить HRC52....56

23392-05

Изм.	Лист	№ докум.	Подп.	Дата	ПБ200.01.00.11		
Разраб.		Барк		01.88	Нож	Лит.	Масса	Мас-б
Пров.		Власов		01.88		у	6,6	1:2
Т. контр.						Лист	Листов 1
Н. контр.		Власов		01.88	Сталь 6хС Гост 5950-73	ГИПРОДРЕВПРОМ г. Москва	
Утв.		Власов		01.88			

Копир. Хафизиева

Инв. № подл. | Подп. и дата | Взам. инв. № | Инв. № дубл. | Подп. и дата

Формат А4

Серия 7.411-2 Выпуск 2-5

ПБ200.01.00.12

Rz80

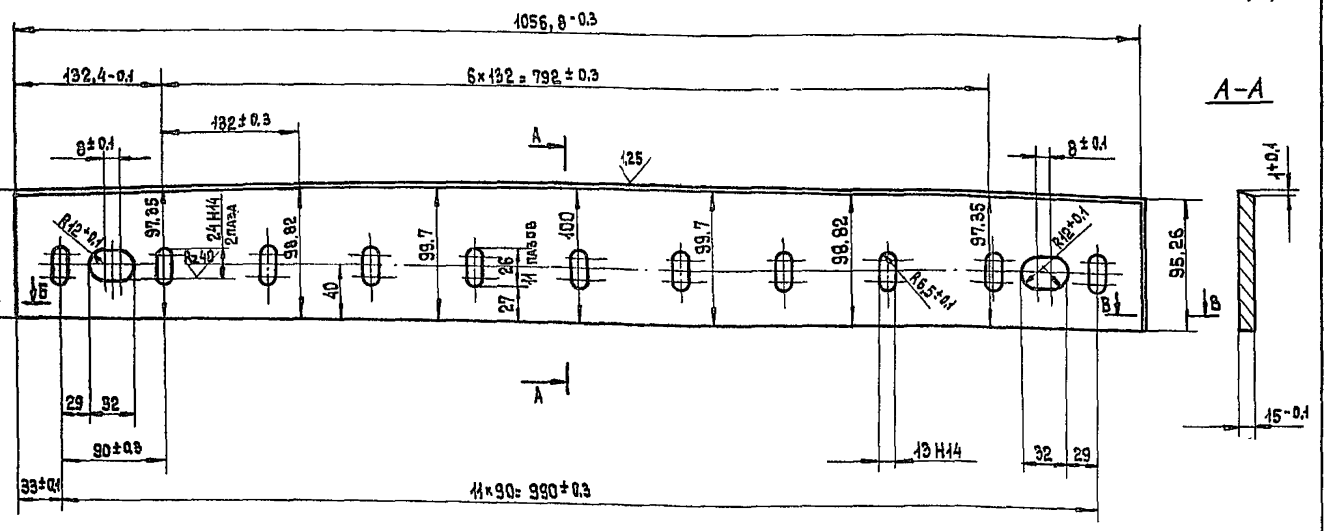

Б-Б
М1:1

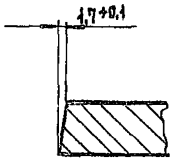

В-В
М1:1

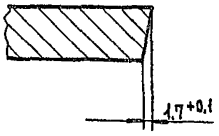

1. $\pm \frac{t_2}{2}$.

2. Закалить HRC 52... 56

Изм.	Лист	№ докум.	Подп.	Дата
Разраб.		Барк		
Пров.		Власов		
Т.контр.				
Н.контр.		Власов		
Утв.		Власов		

ПБ 200. 01. 00. 12

Нож

Лит.	Масса	Масштаб
И	9,5	1:2,5

Лист | Листов: 1

Сталь 6ХС ГОСТ 5950-73

ГИПРОДРЕВПРОМ г. Москва

Формат А3

ПБ200.01.00.13

Rz20

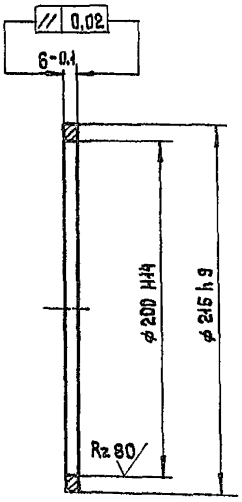

Изм.	Лист	№ докум.	Подп.	Дата
Разраб.		Барк		
Пров.		Власов		
Т.контр.				
Н.контр.		Власов		
Утв.		Власов		

ПБ 200. 01. 00. 13

Кольцо

Лит.	Масса	Масштаб
И	0,2	1:2

Лист | Листов: 1

В.Ст.3кп ГОСТ 380-71

ГИПРОДРЕВПРОМ г. Москва

Формат А4

ПБ200.01.00.14

Rz80

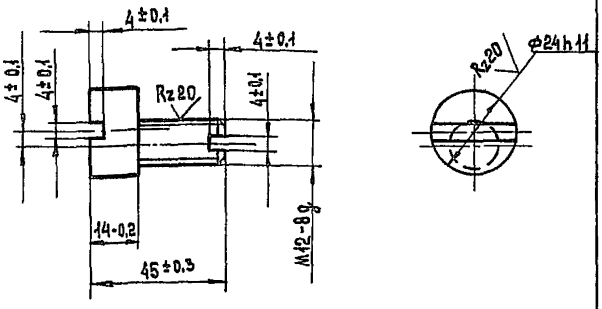

23392-05

Изм.	Лист	№ докум.	Подп.	Дата
Разраб.		Барк		
Пров.		Власов		
Т.контр.				
Н.контр.		Власов		
Утв.		Власов		

ПБ 200. 01. 00. 14

Эксцентрик

Лит.	Масса	Масштаб
И	0,08	1:1

Лист | Листов: 1

Сталь 45 ГОСТ 1050-74

ГИПРОДРЕВПРОМ г. Москва

Копировал: Терехова

Формат А4

Серия 9.141-2 Выпуск 2-5

ПБ 200.01.00.15

Rz 80

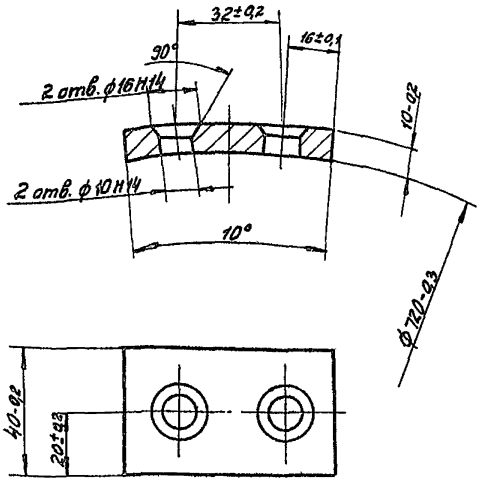

Развернутая длина 64 мм

Изм.	Лист	№ докум.	Подп.	Дата	ПБ 200.01.00.15			
Разраб.		Барн		05.12	Сектор	Лит.	Масса	Мас-б
Пров.		Власов		05.12		Ч	0,2	1:1
Т.контр.						Лист	Листов: 1	
Н.контр.		Власов		05.12	В.Ст.3кп Гост 380-71	ГИПРОДРЕВПРОМ г. Москва		
Утв.		Власов		05.12				

Инв.№подл. | Подп. и дата | Взам.инв.№ | Инв.№дубл. | Подп. и дата

Формат А4

ПБ 200.01.00.16

Rz 80

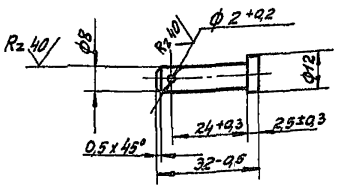

$\pm \frac{t_2}{2}$

Изм.	Лист	№ докум.	Подп.	Дата	ПБ 200.01.00.16			
Разраб.		Барн		05.12	Палец	Лит.	Масса	Мас-б
Пров.		Власов		05.12		Ч	0,013	1:1
Т.контр.						Лист	Листов 1	
Н.контр.		Власов		05.12	В Ст.3кп Гост 380-71	ГИПРОДРЕВПРОМ г. Москва		
Утв.		Власов		05.12				

Инв.№подл. | Подп. и дата | Взам.инв.№ | Инв.№дубл. | Подп. и дата

Формат А4

ПБ 200.01.00.17

Rz 80 (V)

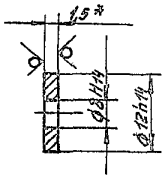

* Размер для справок

Изм.	Лист	№ докум.	Подп.	Дата	ПБ 200.01.00.17			
Разраб.		Барн		05.12	Шайба	Лит.	Масса	Мас-б
Пров.		Власов		05.12		Ч	0,003	2:1
Т.контр.						Лист	Листов: 1	
Н.контр.		Власов		05.12	Лист 5-ПН-1,5 Гост 19903-74 4-ЦВСт3кп Гост 15523-70	ГИПРОДРЕВПРОМ г. Москва		
Утв.		Власов		05.12				

Инв.№подл. | Подп. и дата | Взам.инв.№ | Инв.№дубл. | Подп. и дата

Формат А4

ПБ 200.01.00.18

Rz 80 (V)

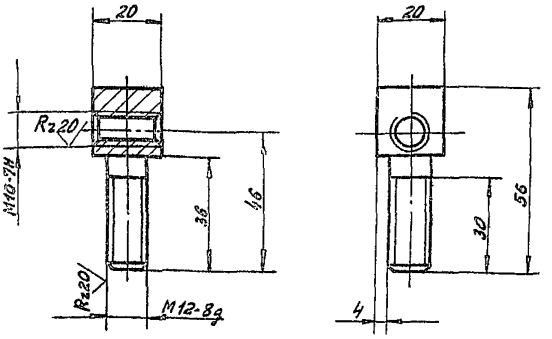

1. $\pm \frac{t_2}{2}$

2. Ц15.Хр Хаки

23392-05

Изм.	Лист	№ докум.	Подп.	Дата	ПБ 200.01.00.18			
Разраб.		Барк		05.12	Болт	Лит.	Масса	Мас-б
Пров.		Власов		05.12		Ч	0,08	1:1
Т.контр.						Лист	Листов: 1	
Н.контр.		Власов		05.12	Сталь 45 Гост 1050-74	ГИПРОДРЕВПРОМ г. Москва		
Утв.		Власов		05.12				

Копир. Хадышева

Инв.№подл. | Подп. и дата | Взам.инв.№ | Инв.№дубл. | Подп. и дата

Формат А4

ПБ 200. 01. 00. 19

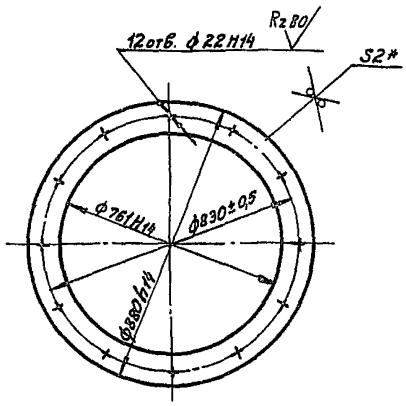

* Размер для справок.

Изм.	Лист	№ докум.	Подп.	Дата
Разраб.	Барк			03.88
Пров.	Власов			01.89
Т. контр.				
Н. контр.	Власов			01.89
Утв.	Власов			01.89

ПБ 200. 01. 00. 19

Прокладка

Лит.	Масса	Масштаб
И	0,02	1:10

Лист | Листов: 1

Паронит ПОН-2 Гост 481-80

ГИПРОДРЕВПРОМ г. Москва

Формат А4

ПБ 200. 01. 04. 02

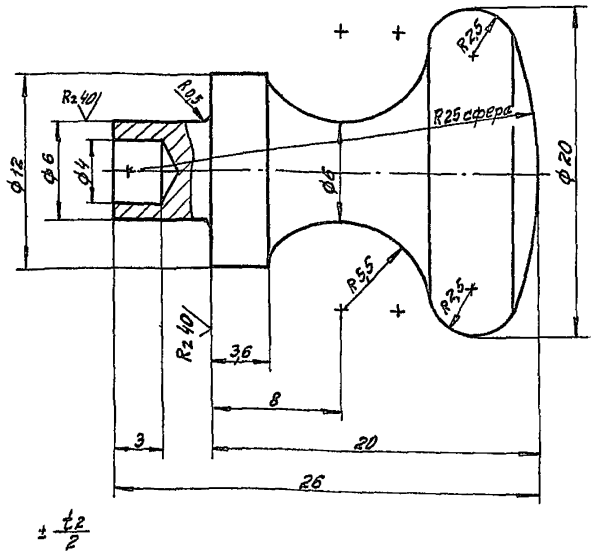

Изм.	Лист	№ докум.	Подп.	Дата
Разраб.	Барк			03.88
Пров.	Власов			12.88
Т. контр.				
Н. контр.	Власов			12.88
Утв.	Власов			12.88

ПБ 200. 01. 04. 02

Кнопка

Лит.	Масса	Масштаб
И	0,025	5:1

Лист | Листов: 1

Сталь 35 Гост 1050-74

ГИПРОДРЕВПРОМ г. Москва

Формат А4

Формат	Зона	Поз.	Обозначение	Наименование	Кол.	Примечание
				Документация		
А2			ПБ 200. 01. 01. 00 СБ	Сборочный чертеж		
				Детали		
А3		1	ПБ 200. 01. 01. 01	Труба	1	
А4		2	ПБ 200. 01. 01. 02	Ребро	1	
А4		3	ПБ 200. 01. 01. 03	Фланец	2	
А4		4	ПБ 200. 01. 01. 04	Ребро	2	
А4		5	ПБ 200. 01. 01. 05	Ребро	1	
А4		6	ПБ 200. 01. 01. 06	Ребро	1	
А4		7	ПБ 200. 01. 01. 07	Стенка	2	
А4		8	ПБ 200. 01. 01. 08	Ребро	2	
А4		9	ПБ 200. 01. 01. 09	Ребро	2	
А4		10	ПБ 200. 01. 01. 10	Ушко	4	
А4		11	ПБ 200. 01. 01. 11	Планка	2	
				Полоса Лист Б-ПН-10 Гост 19903-74 В Ст3кп Гост 14637-79		
Б4		12	ПБ 200. 01. 01. 12	20-0,5×50-1	3	0,08 кг
Б4		13	ПБ 200. 01. 01. 13	20-0,5×210-1	2	0,3 кг
Б4		14	ПБ 200. 01. 01. 14	20-0,5×1160-1	1	2,1 кг
Б4		15	ПБ 200. 01. 01. 15	65-0,5×705-1	2	3,6 кг
Б4		16	ПБ 200. 01. 01. 16	65-0,5×935-1	2	4,8 кг

Изм.	Лист	№ докум.	Подп.	Дата
Разраб.	Барк			03.88
Пров.	Власов			03.88
Н. контр.	Власов			03.88
Утв.	Басмин			03.88

ПБ 200. 01. 01. 00

Корпус питателя

Лит	Лист	Листов
И	1	2

ГИПРОДРЕВПРОМ г. Москва

Формат А4

Формат	Зона	Поз.	Обозначение	Наименование	Кол.	Примечание
				Полоса Лист Б-ПН-20 Гост 19903-74 В Ст3кп Гост 14637-79		
Б4		17	ПБ 200. 01. 01. 17	95-0,5×975-1,0	2	14,5 кг
Б4		18	ПБ 200. 01. 01. 18	105-0,5×975-1,0	2	16,1 кг
Б4		19	ПБ 200. 01. 01. 19	160-1×1090-1,0	2	26,3 кг
Б4		20	ПБ 200. 01. 01. 20	210-1×1220-1,0	2	40,2 кг

23392-05

Изм.	Лист	№ докум.	Подп.	Дата

ПБ 200. 01. 01. 00

Лист 2

Копир.: Хадышева

Формат А4

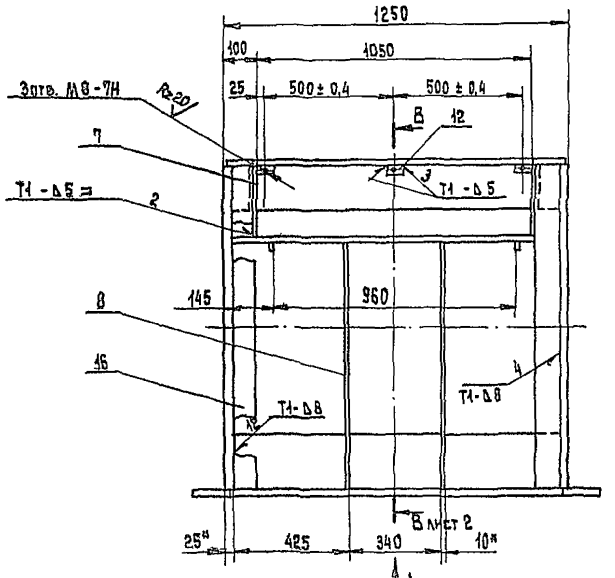

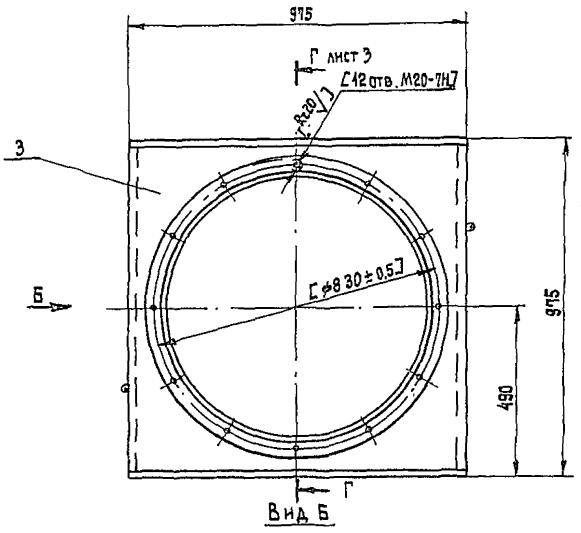

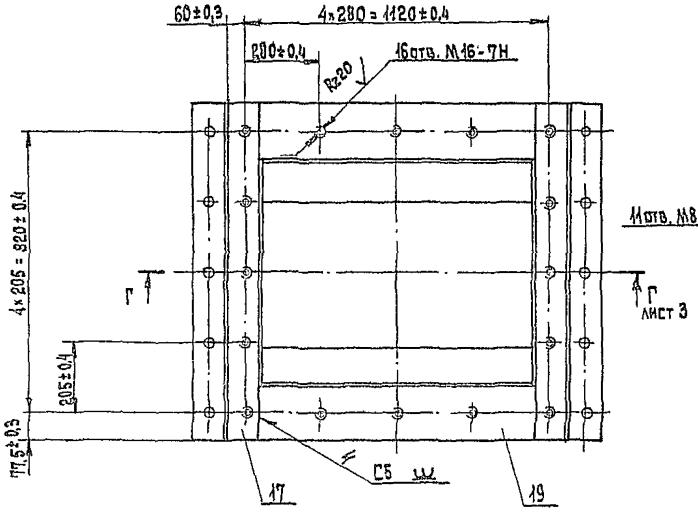

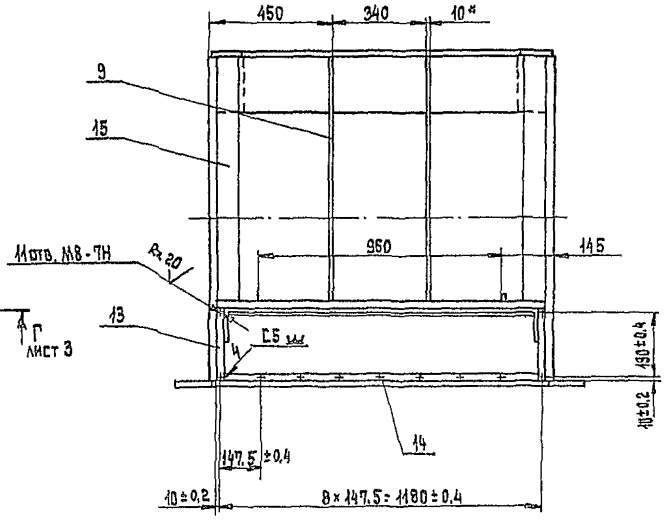

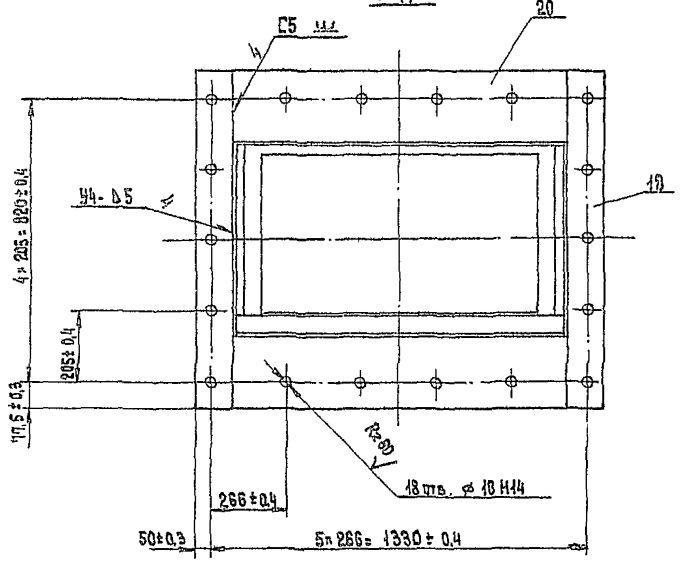

1. Сварные швы по ГОСТ 5264-80.
2. Сталь 30ХГСА и В.Ст3кп в местах стыков варить электродом типа Э50А по ГОСТ 9467-75. После сварки необходим отжиг. Сварные швы зачистить - Rz80.
3. Покрытие поверхн. М-Хтв.30 по ГОСТ 9.306.85.
4. Размеры и шероховатость поверхности в круглых скобках выдержать после покрытия.
5. На деталях, выполняемых без чертежа, кромки реза Rz160, остальное - ▽.
6. Допуск параллельности плоскости Л относительно плоскости К 0,4 мм на длине 990 мм.
7. Обработку по размерам в квадратных скобках производить совместно с дет. ПБ200. 01. 03. 00 СБ.
8. * Размеры для справок.
9. Допуск перпендикулярности поверхностей Л и К относительно поверхности М 0,2 мм.
10. Покрытие см. ТУ п. 1.6.

23392-05

Изм.	Лист	№ докум.	Подп.	Дата
Разраб.		Баяк		
Пров.		Власов		
Т.контр.				
Н.контр.		Власов		
Утв.		Баскин		

ПБ 200. 01. 01. 00 СБ

Корпус питателя.

Сборочный чертеж

Лит.	Масса	Масштаб
И	965	1:10
Лист 1	Листов 3	

ГИПРОДРЕВПРОМ г. Москва

Копировал: Терехова

Формат А2

Инв. № подл. | Подпись и дата | Взам. инв. № | Инв. № дубл. | Подпись и дата

Серия 2 Выпуск 2-5

В В Лист 1
М1:5

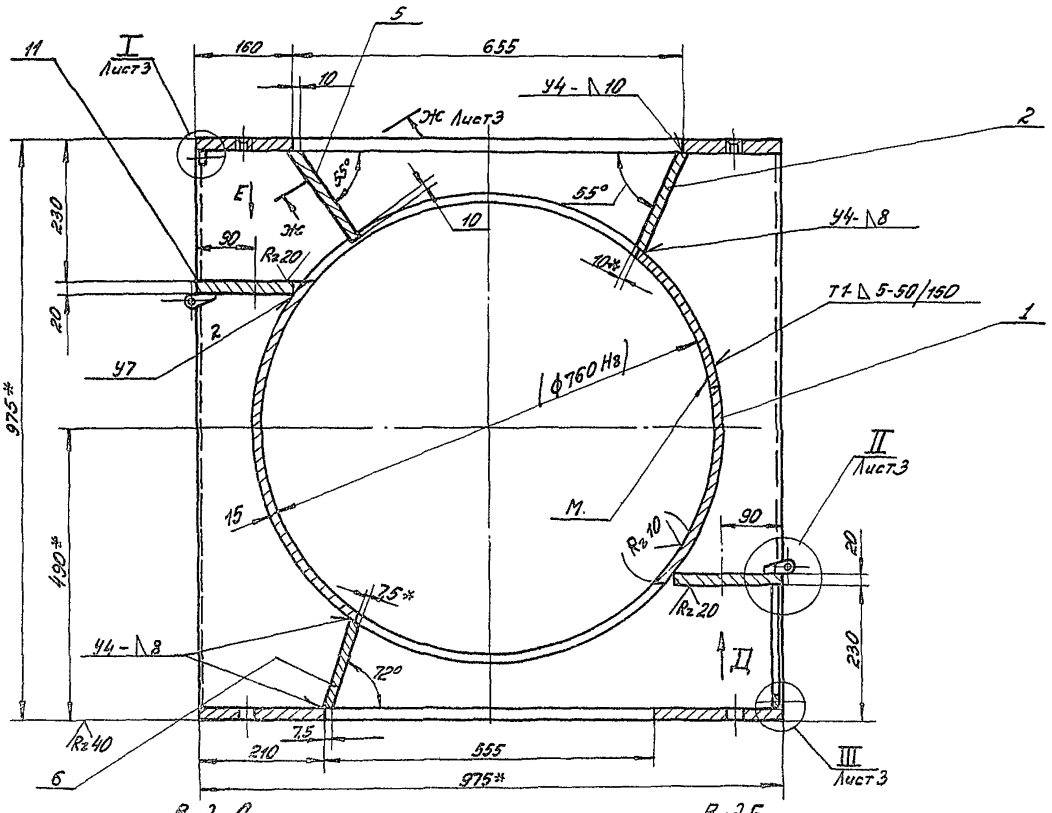

Вид Д
М1:6

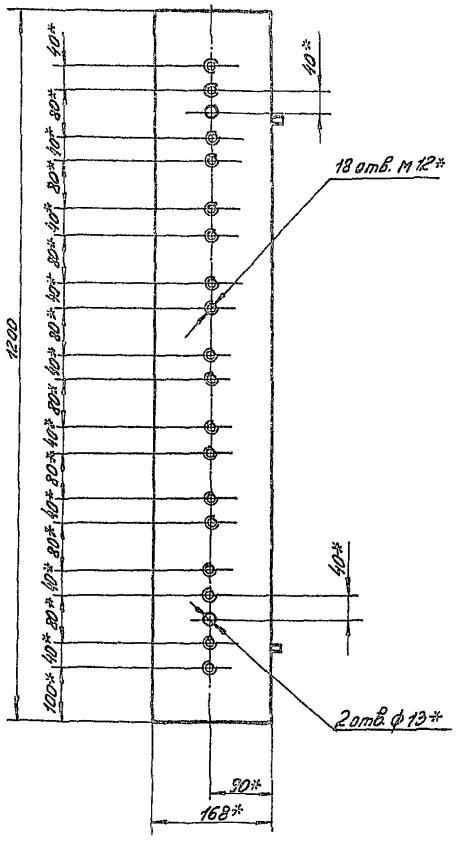

Вид Е
М1:5

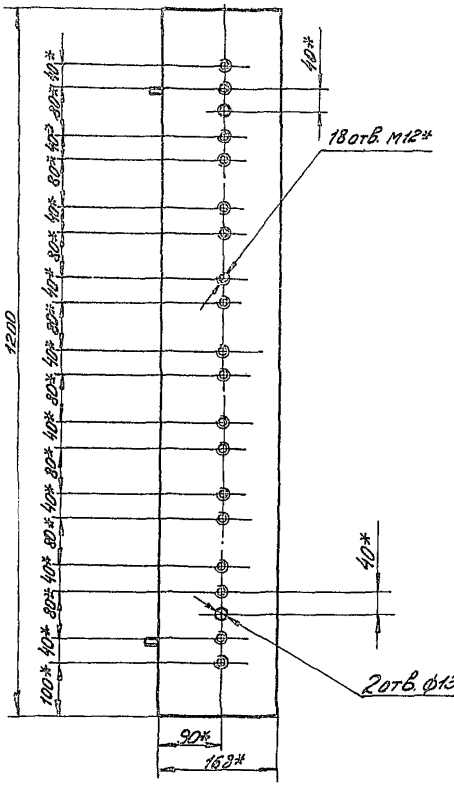

Инв.№ подл. | Подп. и дата | Взам. инв.№ | Инв.№ дубл. | Подп. и дата

Г–Г Лист 1
М1:5

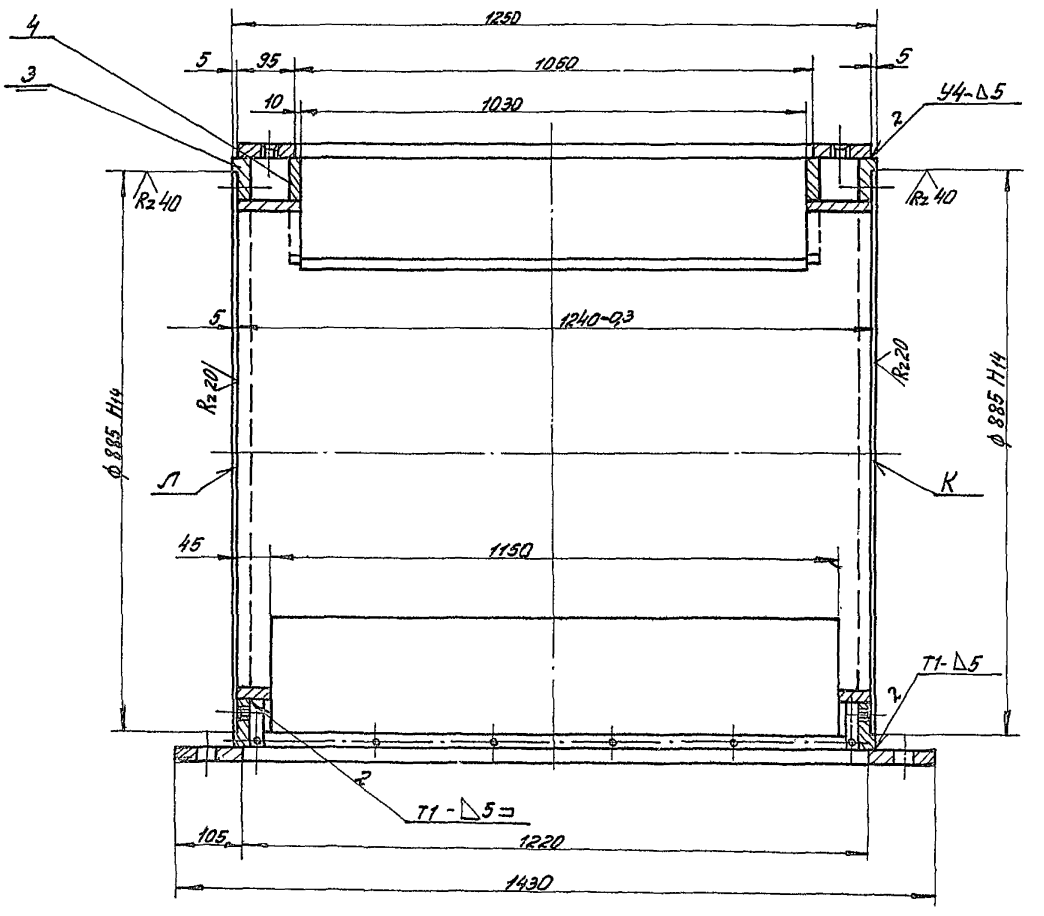

I Лист2
М1:1

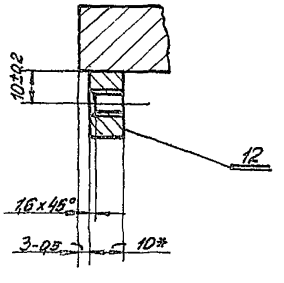

II Лист2
М1:1

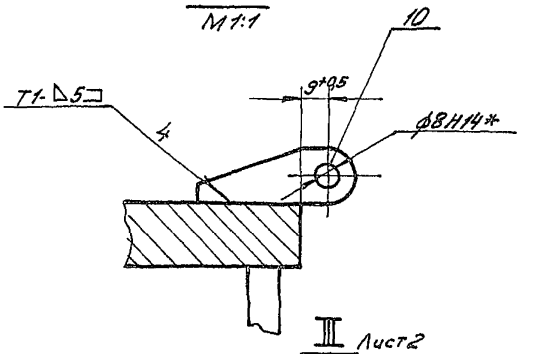

II Лист2
М1:1

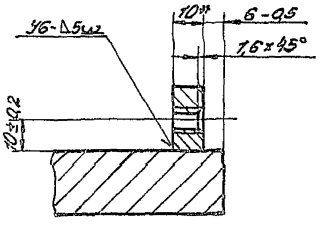

Ж–Ж повернуто Лист2
М1:1

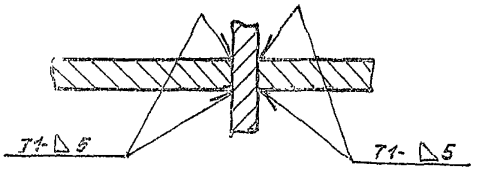

Инв. № подл. | Подп. и дата | Взам. инв. № | Инв. № дубл. | Подп. и дата

ПБ200. 01. 01. 01

Серия 7.811-2 Выпуск 2-5

Rz 20 (√)

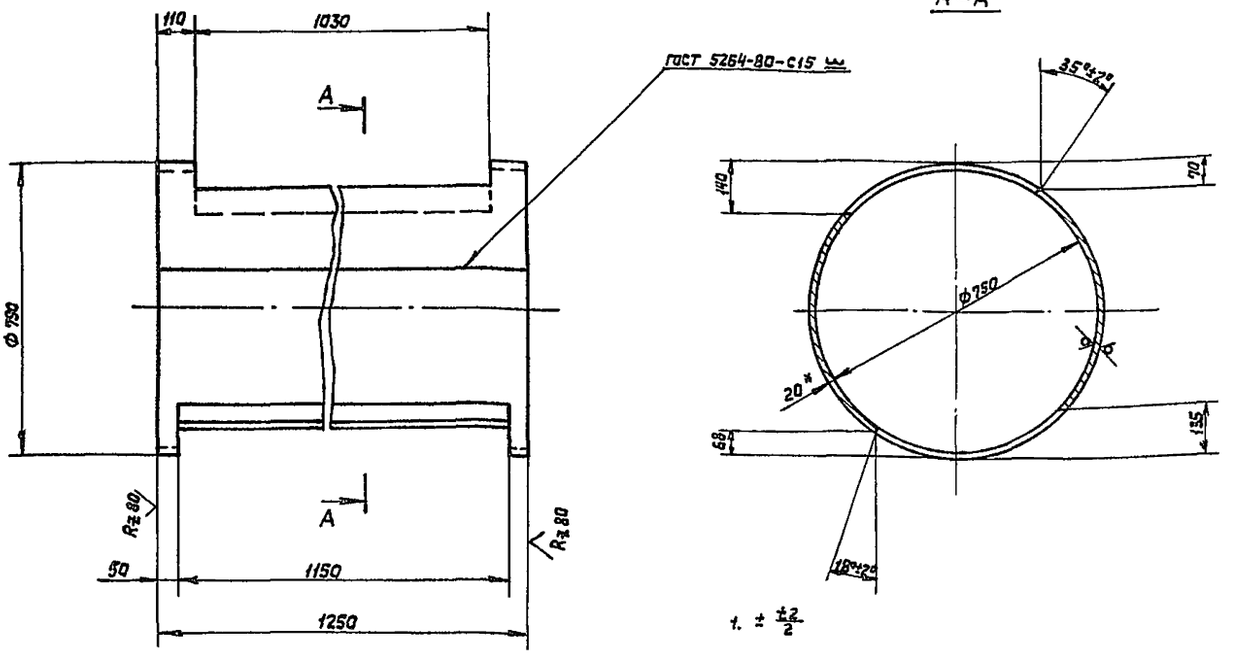

1. $\pm \frac{t2}{2}$
2. Развернутая длина 2418 мм
3. *Размер для справок

				ПБ 200. 01. 01. 01			
Изм. Лист	№ докум.	Подп.	Дата	Труба	Лит.	Масса	Масштаб
Разраб.	Барк		02.86		И	4,40	1:10
Пров.	Власов		11.11		Лист	Листов 1	
Т. контр.					ГИПРОДРЕВПРОМ г. Москва		
Н. контр.	Власов		11.11	Лист Б-ПН-20 ГОСТ 19903-76 / 30хгса ГОСТ 4543-71			
Утв.	Власов		11.11				

Формат А3

ПБ200. 01. 01. 02

Rz 160 (√)

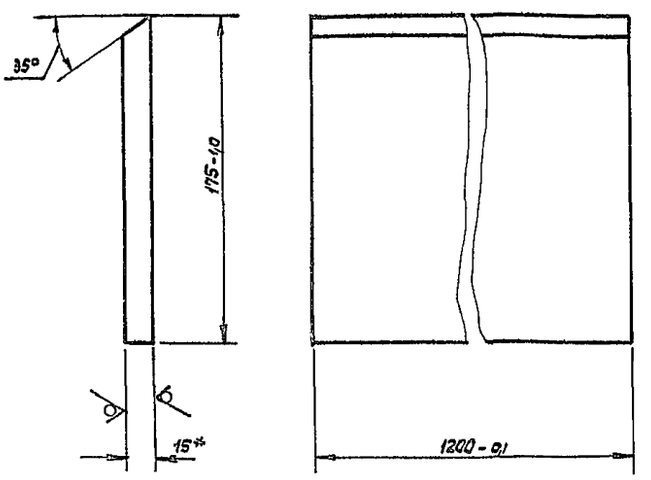

* Размер для справок

				ПБ 200. 01. 01. 02			
Изм. Лист	№ докум.	Подп.	Дата	Ребро	Лит.	Масса	Масштаб
Разраб.	Барк		02.86		И	24,0	1:2
Пров.	Власов		01.11		Лист	Листов 1	
Т. контр.					ГИПРОДРЕВПРОМ г. Москва		
Н. контр.	Власов		03.11	Лист Б-ПН-1,5 ГОСТ 19903-74 / Ст 3кп ГОСТ 14637-79			
Утв.	Власов		03.11				

Формат А4

ПБ200. 01. 01. 03

Rz 160 (√)

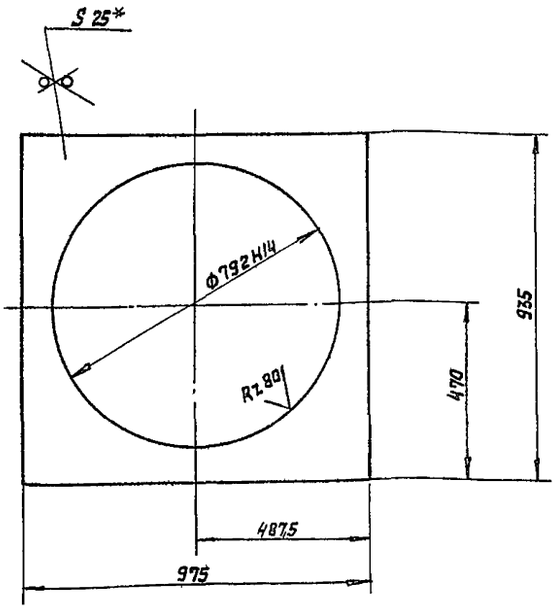

1. $\pm \frac{t2}{2}$
2. * Размер для справок

23392-05

				ПБ 200. 01. 01. 03			
Изм. Лист	№ докум.	Подп.	Дата	Фланец	Лит.	Масса	Масштаб
Разраб.	Барк		02.86		Ч	82,2	1:10
Пров.	Власов		01.11		Лист	Листов 1	
Т. контр.					ГИПРОДРЕВПРОМ г. Москва		
Н. контр.	Власов		01.11	Лист Б-ПН-25 ГОСТ 19903-74 / В Ст 3кп ГОСТ 14637-79			
Утв.	Власов		11.11				

Калировал Лисунова

Формат А4

Инв. № подл. | Подп. и дата | Взам. инв. № | Инв. № дубл. | Подп. и дата

Серия 9.411-2 Выпуск 2-5

ПБ 200.01.01.04

Rz 160 (√)

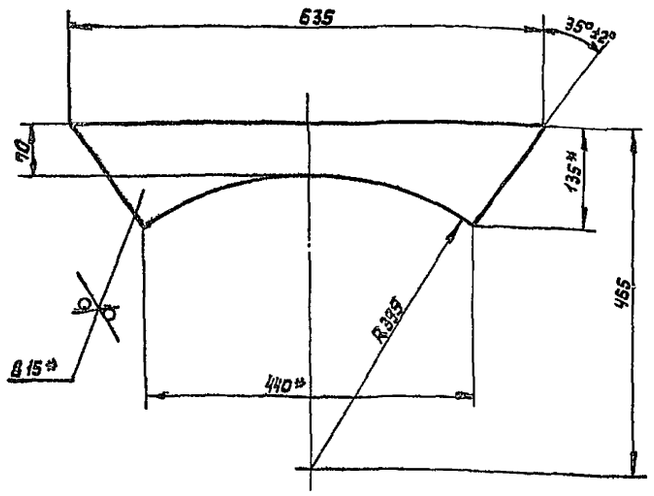

1. $\pm \frac{t_2}{2}$

2. *Размеры для справок

Изм	Лист	№ докум	Подп.	Дата
Разраб.		Барк		08.88г
Пров.		Власов		08.88г
Т. контр.				
Н. контр.		Власов		08.88
Утв.		Власов		08.88

ПБ 200.01.01.04

Ребро

Лит.	Масса	Масштаб
И	9,5	1:5

Лист | Листов 1

Лист Б-ПН-15 ГОСТ 19903-74 / В. Ст.3кп ГОСТ 14637-79

ГИПРОДРЕВПРОМ г. Москва

Формат А4

ПБ 200.01.01.05

Rz 160 (√)

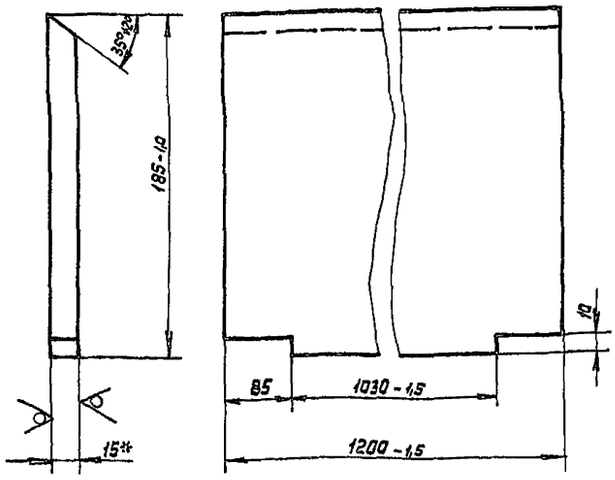

* Размер для справок

Изм	Лист	№ докум	Подп.	Дата
Разраб.		Барк		08.88г
Пров.		Власов		08.88г
Т. контр.				
Н. контр.		Власов		08.88
Утв.		Власов		08.88

ПБ 200.01.01.05

Ребро

Лит.	Масса	Масштаб
И	25,5	1:2

Лист | Листов 1

Лист Б-ПН-15 ГОСТ 19903-74 / В. Ст.3 кп ГОСТ 14637-79

ГИПРОДРЕВПРОМ г. Москва

Формат А4

ПБ 200.01.01.06

Rz 160 (√)

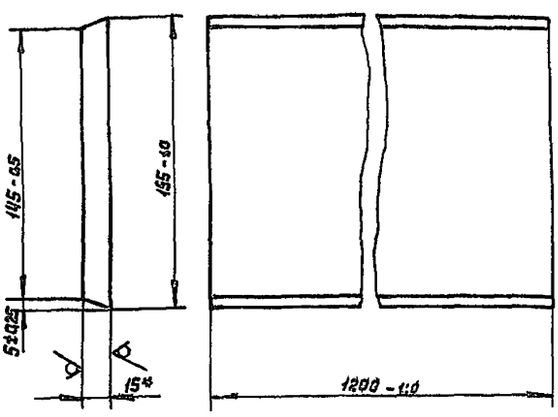

* Размер для справок

Изм	Лист	№ докум.	Подп.	Дата
Разраб.		Барк		08.88г
Пров.		Власов		08.88г
Т. контр.				
Н. контр.		Власов		08.88
Утв.		Власов		08.88

ПБ 200.01.01.06

Ребро

Лит.	Масса	Масштаб
И	21,2	1:2

Лист | Листов 1

Лист Б-ПН-15 ГОСТ 19903-74 / В. Ст3кп ГОСТ 14637-79

ГИПРОДРЕВПРОМ г. Москва

Формат А4

ПБ 200.01.01.07

Rz 160 (√)

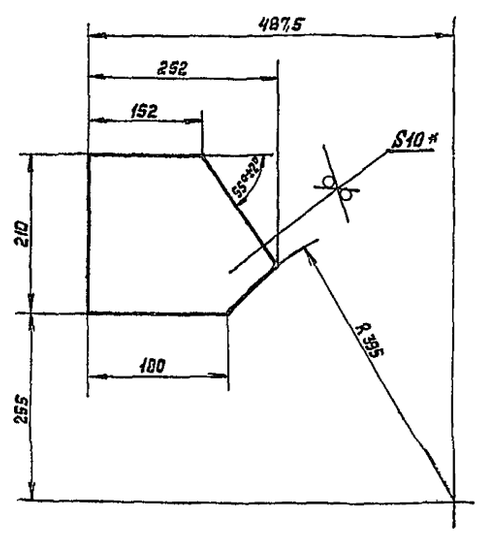

1. $\pm \frac{t_2}{2}$

2. * Размер для справок

23392-05

Изм	Лист	№ докум	Подп.	Дата
Разраб.		Барк		08.88г
Пров.		Власов		08.88г
Т. контр.				
Н. контр.		Власов		08.88
Утв.		Власов		08.88

ПБ 200.01.01.07

Стенка

Лит.	Масса	Масштаб
И	3,6	1:5

Лист | Листов 1

Лист Б-ПН-10 ГОСТ 19903-74 / В. Ст3 кп ГОСТ 14637-79

ГИПРОДРЕВПРОМ г. Москва

Копир. Пискунова

Формат А4

Серия 1.411-2 Выпуск 2-5

ПБ200.01.01.08

Rz 160 (▽)

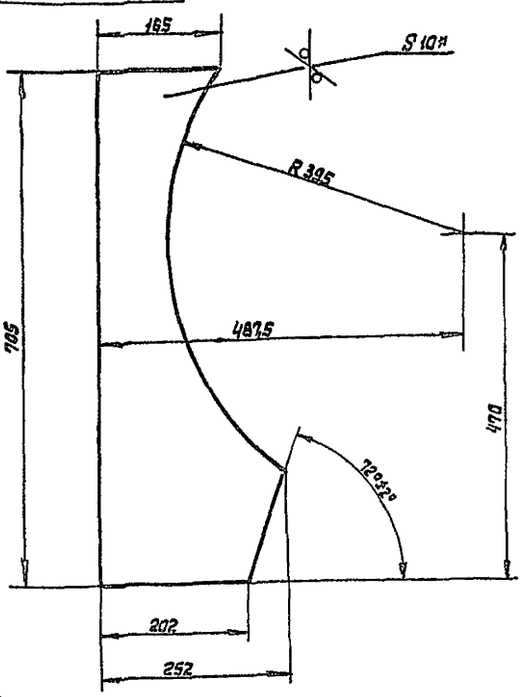

1. ± t2/2
2. * Размер для справок

Изм.	Лист	№ докум.	Подп.	Дата
Разраб.		Барк		05.11г
Пров.		Власов		04.11
Т. контр.				
Н. контр.		Власов		05.11г
Утв.		Власов		05.11г

ПБ 200. 01.01.08

Ребра

Лит.	Масса	Масштаб
Н	9,2	1:5
Лист	Листов 1	

Лист Б-ПН-10 ГОСТ 19903-74 / В Ст3кп ГОСТ 14637-79

ГИПРОДРЕВПРОМ г. Москва

Формат А4

Подп. и дата | Инв. № дубл. | Взам. инв. № | Инв. № подл.

ПБ200.01.01.09

Rz 160 (▽)

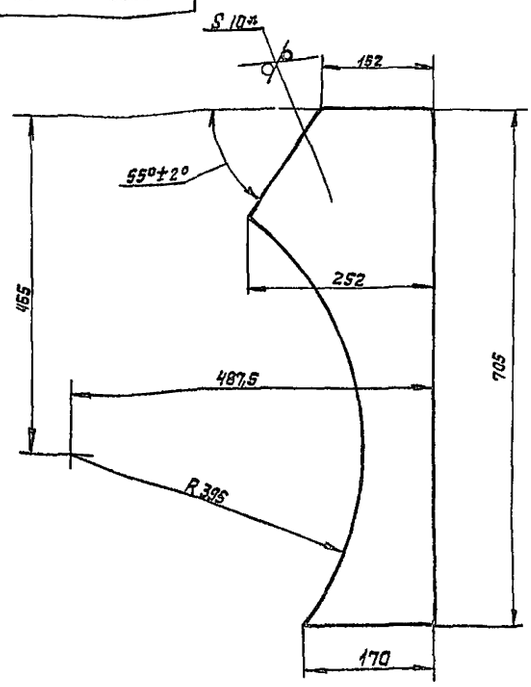

1. ± t2/2
2. * Размер для справок

Изм.	Лист	№ докум.	Подп.	Дата
Разраб.		Барк		05.11г
Пров.		Власов		04.11
Т. контр.				
Н. контр.		Власов		05.11г
Утв.		Власов		05.11г

ПБ 200. 01.01.09

Ребра

Лит.	Масса	Масштаб
Н	9,0	1:5
Лист	Листов 1	

Лист Б-ЯН-10 ГОСТ 19903-74 / В Ст3кп ГОСТ 14637-79

ГИПРОДРЕВПРОМ г. Москва

Формат А4

Подп. и дата | Инв. № дубл. | Взам. инв. № | Инв. № подл.

ПБ200.01.01.10

Rz 80 (▽)

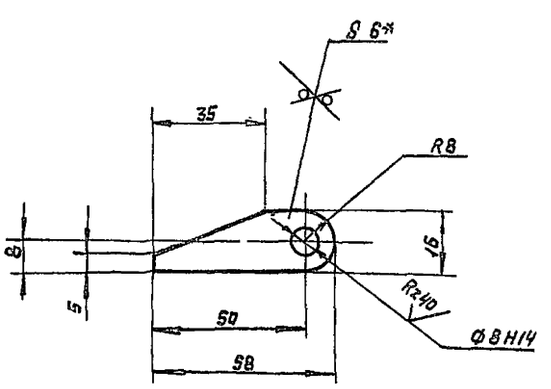

1. ± t2/2
2. * Размер для справок

Изм.	Лист	№ докум.	Подп.	Дата
Разраб.		Барк		03.11г
Пров.		Власов		03.11г
Т. контр.				
Н. контр.		Власов		03.11г
Утв.		Власов		03.11г

ПБ 200. 01. 01. 10

Ушко

Лит.	Масса	Масштаб
Н	0,04	1:1
Лист	Листов 1	

Лист Б-ПН-6 ГОСТ 19903-74 / В Ст3кп ГОСТ 14637-79

ГИПРОДРЕВПРОМ г. Москва

Формат А4

Подп. и дата | Инв. № дубл. | Взам. инв. № | Инв. № подл.

ПБ200.01.01.11

Rz 160 (▽)

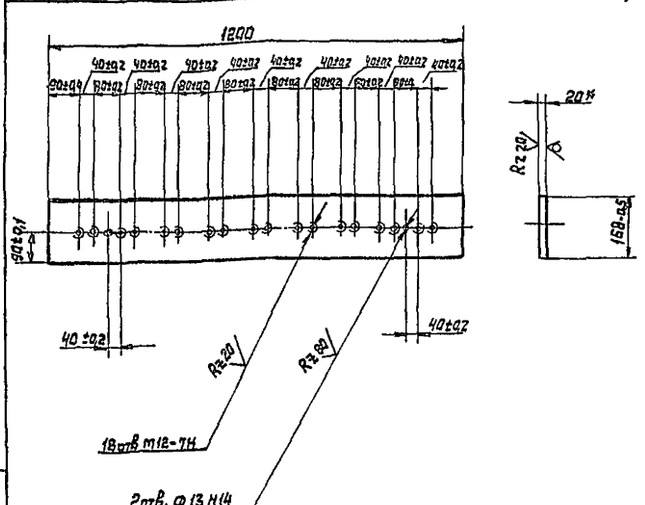

* Размер для справок

23392-05

Изм.	Лист	№ докум.	Подп.	Дата
Разраб.		Барк		05.11г
Пров.		Власов		04.11г
Т. контр.				
Н. контр.		Власов		04.11г
Утв.		Власов		04.11г

ПБ 200. 01.01.11

Планка

Лит.	Масса	Масштаб
Н	3,03	1:10
Лист	Листов 1	

Лист Б-ПН-20 ГОСТ 19903-74 / В Ст3кп ГОСТ 14637-79

ГИПРОДРЕВПРОМ г. Москва

Копир Лисунова

Формат А4

Подп. и дата | Инв. № дубл. | Взам. инв. № | Инв. № подл.

Альбом 8-5
Серия 7.411-2

Формат	Зона	Поз.	Обозначение	Наименование	Кол.	Примечание
				Документация		
А2			ПБ 200.01.02.00СБ	Сварочный чертёж		
				Детали		
А4		1	ПБ 200.01.02.01	Ступица	2	
А4		2	ПБ 200.01.02.02	Диск	2	
А4		3	ПБ 200.01.02.03	Труба	1	
А3		4	ПБ 200.01.02.04	Лопасть	8	

Изм.	Лист	№ докум.	Подп.	Дата
Разраб.		Барк		08.88г.
Пров.		Власов		08.88г.
Н.контр.		Власов		08.88г.
Утв.		Баскин		08.88г.

ПБ 200.01.02.00

Ротор

Лит.	Лист	Листов
И		1

ГИПРОДРЕВПРОМ
г. Москва

Формат А4

Инв.№ подл. | Подп. и дата | Взам. инв.№ | Инв.№ дубл. | Подп. и дата

ПБ 200.01.02.01

Rz 80

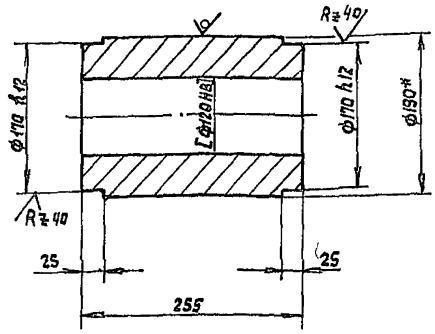

1. Обработку по размерам в квадратных скобках производить по дет. ПБ 200.01.02.00 СБ
2. $\pm \frac{IT2}{2}$
3. * Размер для справок

Изм.	Лист	№ докум.	Подп.	Дата
Разраб.		Барк		08.88г.
Пров.		Власов		08.88г.
Т.контр.				
Н.контр.		Власов		08.88г.
Утв.		Власов		08.88г.

ПБ 200.01.02.01

Ступица

Лит.	Масса	Масштаб
И	32,0	1:5

Лист | Листов 1

ГИПРОДРЕВПРОМ
г. Москва

Круг 190-В ГОСТ 2590-71
30ХГСА-Б ГОСТ 4543-71

Формат А4

ПБ 200.01.02.02

Rz 40

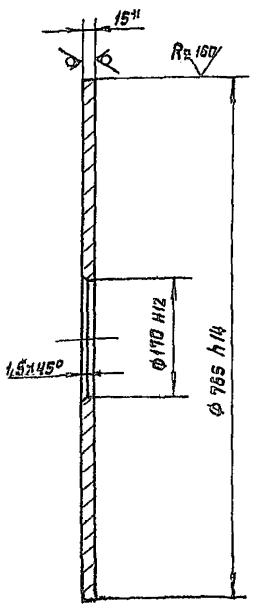

* Размер для справок

Изм.	Лист	№ докум.	Подп.	Дата
Разраб.		Барк		08.88г.
Пров.		Власов		08.88г.
Т.контр.				
Н.контр.		Власов		08.88г.
Утв.		Власов		08.88г.

ПБ 200.01.02.02

Диск

Лит.	Масса	Масштаб
И	51,5	1:5

Лист | Листов 1

ГИПРОДРЕВПРОМ
г. Москва

Лист Б-ПН-15 ГОСТ 19903-74
30ХГСА ГОСТ 1542-71

Формат А4

ПБ 200.01.02.03

Rz 80

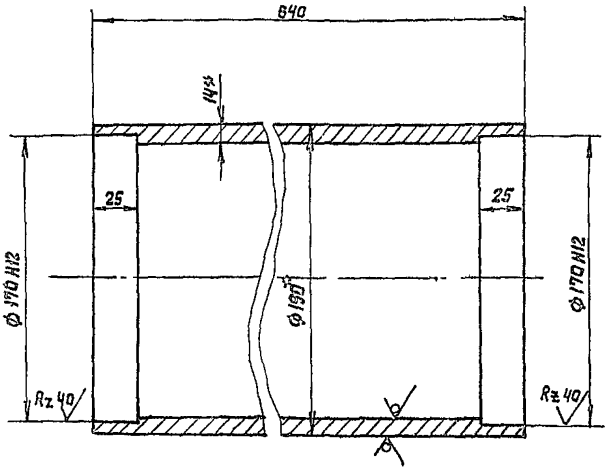

1. $\pm \frac{IT2}{2}$
2. * Размеры для справок

23392-05

Изм.	Лист	№ докум.	Подп.	Дата
Разраб.		Барк		08.88г.
Пров.		Власов		08.88г.
Т.контр.				
Н.контр.		Власов		08.88г.
Утв.		Власов		08.88г.

ПБ 200.01.02.03

Труба

Лит.	Масса	Масштаб
И	38,5	1:2

Лист | Листов 1

ГИПРОДРЕВПРОМ
г. Москва

Труба 190х14 ГОСТ 8734-75
В30ХГСА ГОСТ 8733-87

Копир. Пискунова

Формат А4

ПБ 200.01.02.00 СБ

Серия 7.411-2 Выпуск 2-5

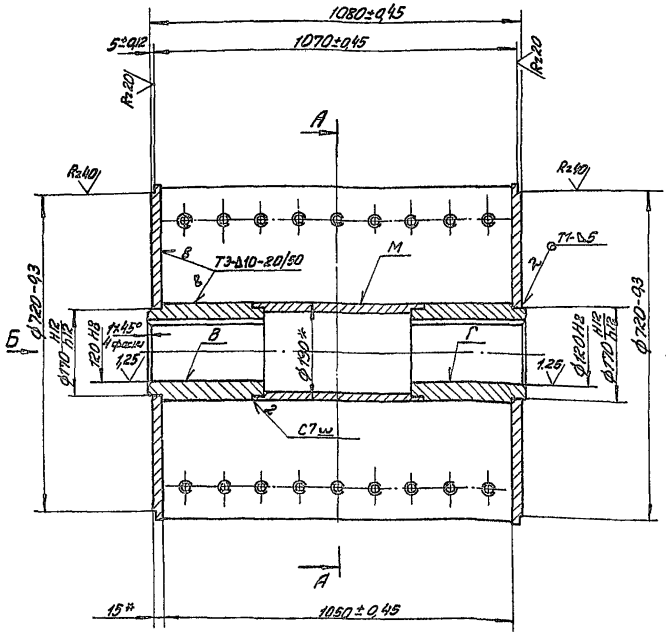

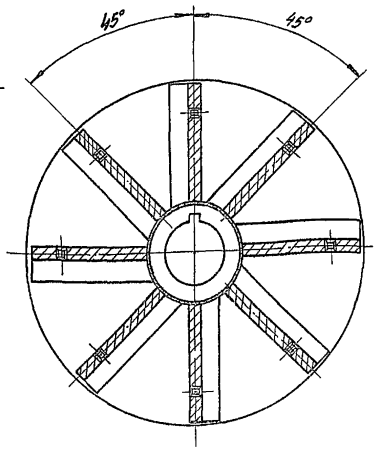

Вид Б
М1:2

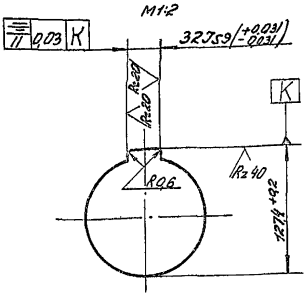

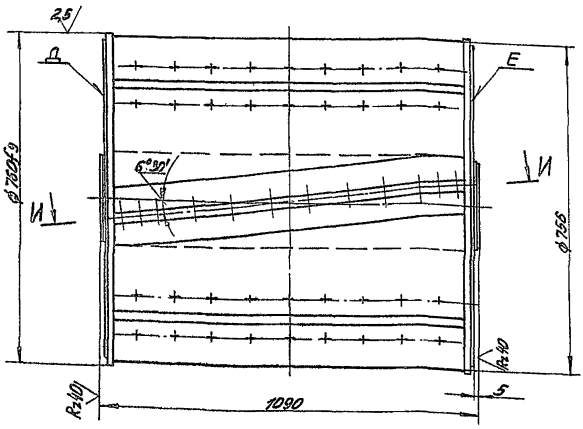

И-И

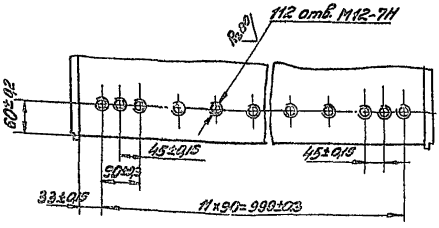

1. Сварные швы по Гост 5264-80
2. $\pm\frac{t_2}{2}$
3. Допуск соосности поверхн. В относительно поверхности Г 0,03 мм
4. Допуск перпендикулярности поверхн. Д и Е относительно поверхн. В и Г 0,04 мм
5. * Размер для справок
6. Покрытие см. ТУ п. 1,6

23392-05

				ПБ200.01.02.00СБ			
Изм	Лист	№ докум.	Подп.	Дата	Ротор Сборочный чертеж	Лит.	Масса	Мас-б
Разраб.		Барк		08.88г		И	595,0	1:4
Пров.		Власов		11.88г		Лист	Листов: 1	
Т. контр.						ГИПРОДРЕВПРОМ г. Москва		
Н.контр.		Власов		11.88г				
Утв.		Баскин		08.88				

Копир. Ходышева

Формат А2

Инв. № дубл. | Подп. и дата | Взам. инв. № | Инв. № дубл. | Подп. и дата

Серия 1.411-2 Выпуск 2-5

ПБ200.01.03.01

Rz80 ▽(√)

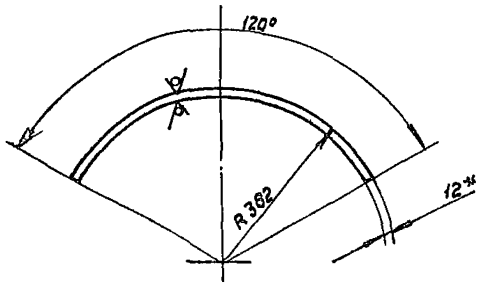

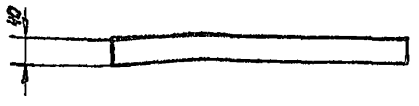

1. $\pm \frac{1}{2}$
2. Длина развертки - 745 мм
3. * Размер для справок

Изм.	Лист	№ докум.	Подп.	Дата
Разраб.	Барк			03.88г.
Пров.	Власов			03.88г.
Т. контр.				
Н. контр.	Власов			03.88г.
Утв.	Баскин			03.88

ПБ 200.01.03.01

Полукольцо

Лит	Масса	Масштаб
И	2,3	1:5
Лист	Листов 1	

Лист 6-ПН-12 ГОСТ 19903-74 / В Ст3кп ГОСТ 14637-79

ГИПРОДРЕВПРОМ г. Москва

Формат А4

Формат	Зона	Поз.	Обозначение	Наименование	Кол	Примечание
				Документация		
А2			ПБ200.01.03.00 СБ	Сборочный чертеж		
				Детали		
А4		1	ПБ200.01.03.01	Полукольцо	1	
А4		2	ПБ200.01.03.02	Ребро	4	
Б4		3	ПБ200.01.03.03	Кольцо		
				Лист 6-ПН-15 ГОСТ 19903-74 / В Ст3кп ГОСТ 14637-79		
				ф=195 - 1,0	1	3,5кг
Б4		4	ПБ200.01.03.04	Плита		
				Лист 6-ПН-20 ГОСТ 19903-74 / В Ст3кп ГОСТ 14637-79		
				ф=765 - 1,6	1	72,1кг
Б4		5	ПБ200.01.03.05	Кольцо		
				Лист 6-ПН-20 ГОСТ 19903-74 / В Ст3кп ГОСТ 14637-79		
				ф880-1,6 / ф700 +1,6	1	35,0кг
Б4		6	ПБ200.01.03.06	Корпус подшипника		
				Круг 290-В ГОСТ 2590-71 / В Ст3кп ГОСТ 535-79		
				L = 105 - 1,0	1	5,4кг

Изм.	Лист	№ докум.	Подп.	Дата
Разраб.	Барк			03.88г.
Пров.	Власов			03.88г.
Н. контр.	Власов			03.88г.
Утв.	Баскин			03.88г.

ПБ 200.01.03.00

Крышка корпуса

Лит	Лист	Листов
И		1

ГИПРОДРЕВПРОМ г. Москва

Формат А4

Инв.№ подл. | Подп. и дата | Взам. инв.№ | Инв.№ дубл. | Подп. и дата

ПБ 200.01.02.04

Rz80 ▽(√)

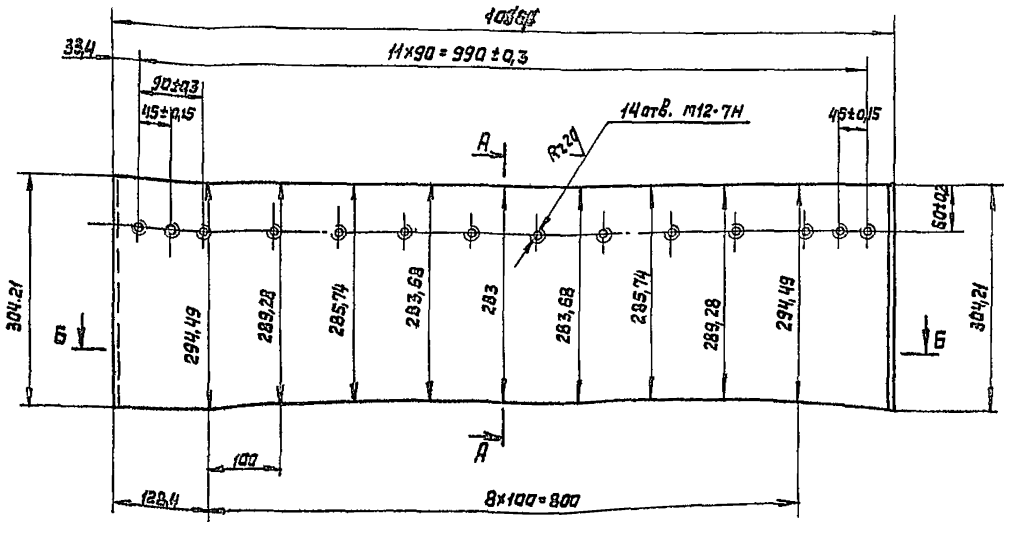

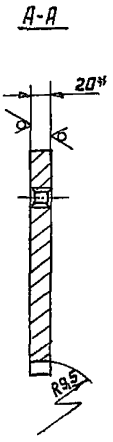

Б-Б
М 1:2

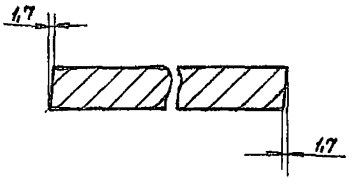

* Размер для справок

23392.05

Изм.	Лист	№ докум.	Подп.	Дата
Разраб.	Барк			03.88г.
Пров.	Власов			01.01г.
Т. контр.				
Н. контр.	Власов			01.01г.
Утв.	Власов			01.01г.

ПБ 200.01.02.04

Лапасть

Лит	Масса	Масштаб
И	48,6	1:5
Лист	Листов 1	

Лист 6-ПН-20 ГОСТ 19903-74 / 30ХГСА ГОСТ 15542-77

ГИПРОДРЕВПРОМ г. Москва

Гапир. Лискунова

Формат А3

Инв.№ подл. | Подп. и дата | Взам. инв.№ | Инв.№ дубл. | Подп. и дата

ПБ200.01.03.00 СБ

Серия 7.411-2 Выпуск 2-5

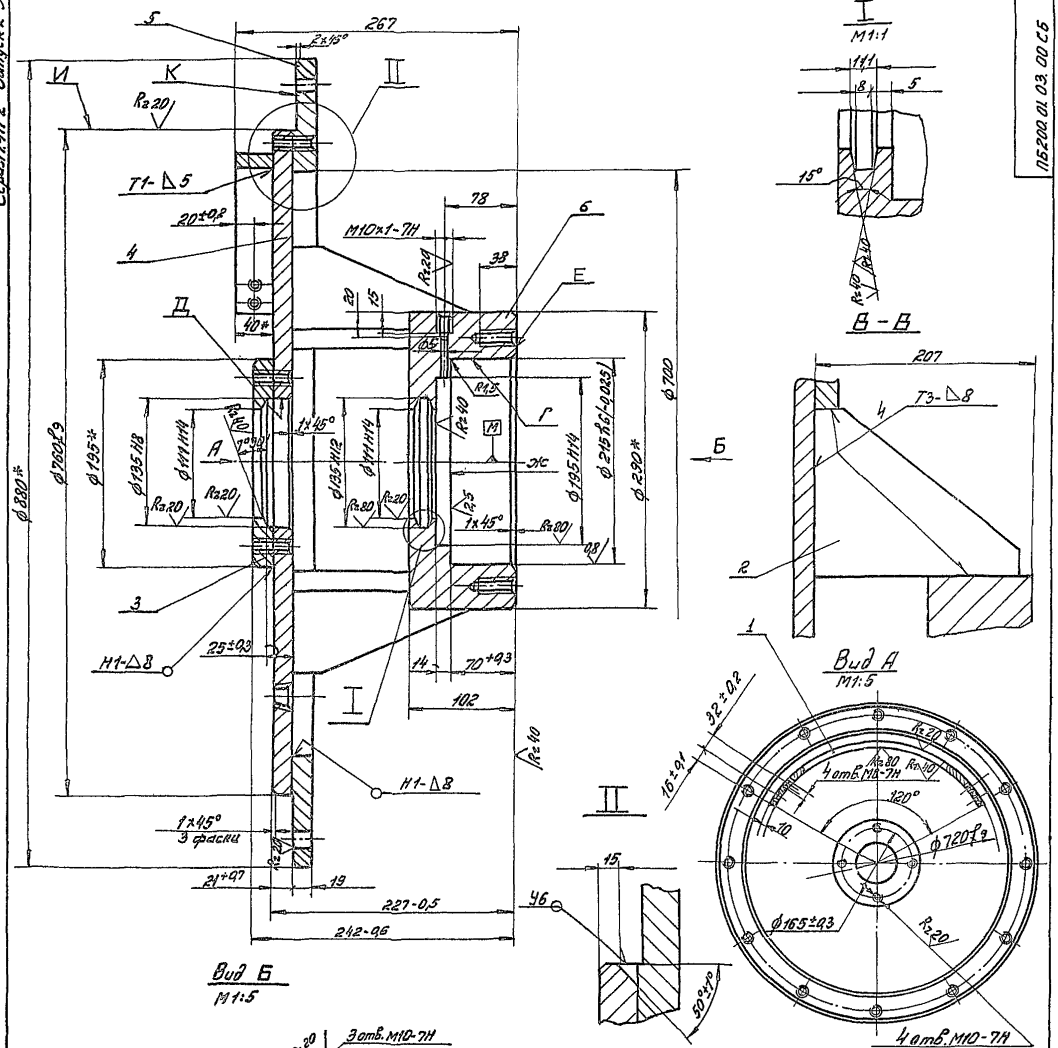

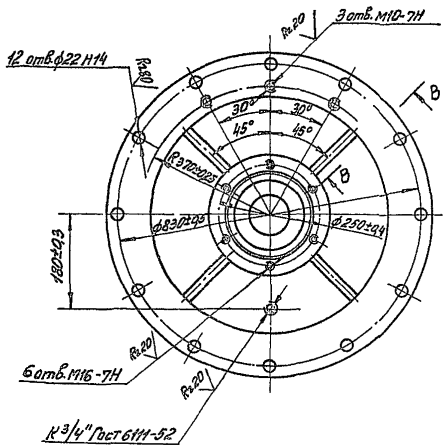

1. Сварные швы по Гост 5264-80
2. $\pm \frac{t_2}{2}$
3. На деталях, выполняемых без чертежа, кромки реза Rz160, остальное –
4. Допуск радиального биения поверхн. Г относительно оси М 0,08 мм
5. Допуск радиального биения поверхн. Д относительно оси М 0,06 мм
6. Допуск радиального биения поверхн. И относительно оси М 0,2 мм
7. Допуск торцового биения поверхн. Ж относительно поверхн. Г 0,05 мм
8. Допуск перпендикулярности поверхн. Е относительно поверхн. Г 0,05 мм
9. Допуск торцового биения поверхн. К относительно оси М 0,06 мм
10. Покрытие см. ТУ. п. 1.6
11. * Размеры для справок.

23392.05

				ПБ200.01.03.00 СБ			
Из.	Лист	№ докум.	Подп.	Дата	Крышка корпуса Сборочный чертеж	Лит.	Масса	Мас-б
Разраб.		Барк		08.88		4	164,7	1:2
Пров.		Власов		08.88		Лист	Листов 1
Т. контр.						ГИПРОДРЕВПРОМ г. Москва	
Н. контр.		Власов		08.88			
Утв.		Баскин		08.88			

Копир. Ходышева Формат А4

Инв. № подл. | Подп. и дата | Взам. инв. № | Инв. № дубл. | Подп. и дата

Серия 3.411-2 Выпуск 2-5

ПБ 200.01.03.02

Rz 80 (✓)

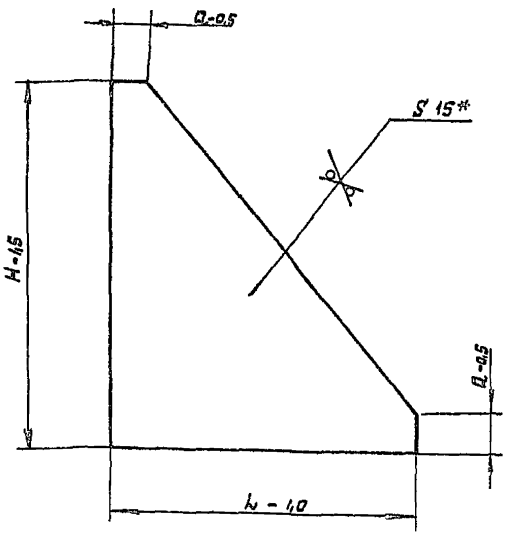

Обозначение	Размеры мм			Масса
	H	l	a	кг
ПБ 200.01.03.02	205	172	20	2,5
-01	200	180	15	1,5

* Размер для справок

Изм.	Лист	№ докум.	Подп.	Дата
Разраб.		Барк		08.77
Пров.		Власов		11.77
Т. контр.				
Н. контр.		Власов		12.77
Утв.		Баскин		12.77

ПБ 200.01.03.02

Ребро

Лит.	Масса	Масштаб
Н	ст. табл.	1:2
Лист	Листов 1	

Лист: Б-ПН-15 ГОСТ 19903-74 / В.Ст3кп ГОСТ 14637-79

ГИПРОДРЕВПРОМ г. Москва

Формат А4

Инв. № подл. | Подп. и дата | Взам. инв. № | Инв. № дубл. | Подп. и дата

Формат	Зона	Поз.	Обозначение	Наименование		Примечание
				Документация		
А3			ПБ 200.01.04.000СБ	Сборочный чертеж		
				Детали		
А4		1	ПБ 200.01.01.10	Ушко	4	
Б4		2	ПБ 200.01.04.01	Крышка		
				Лист Б-ПН-4 ГОСТ 19903-74 / В.Ст3кп ГОСТ 14637-79		
				210-05 х 600-0,5	1	4,0кг
А4		3	ПБ 200.01.04.02	Кнопка	1	

Изм.	Лист	№ докум.	Подп.	Дата
Разраб.		Барк		08.77
Пров.		Власов		11.77
Н. контр.		Власов		12.77
Утв.		Баскин		12.77

ПБ 200.01.04.00

Крышка

Лит.	Лист	Листов
Н		1

ГИПРОДРЕВПРОМ г. Москва

Формат А4

ПБ 200.01.04.00 СБ

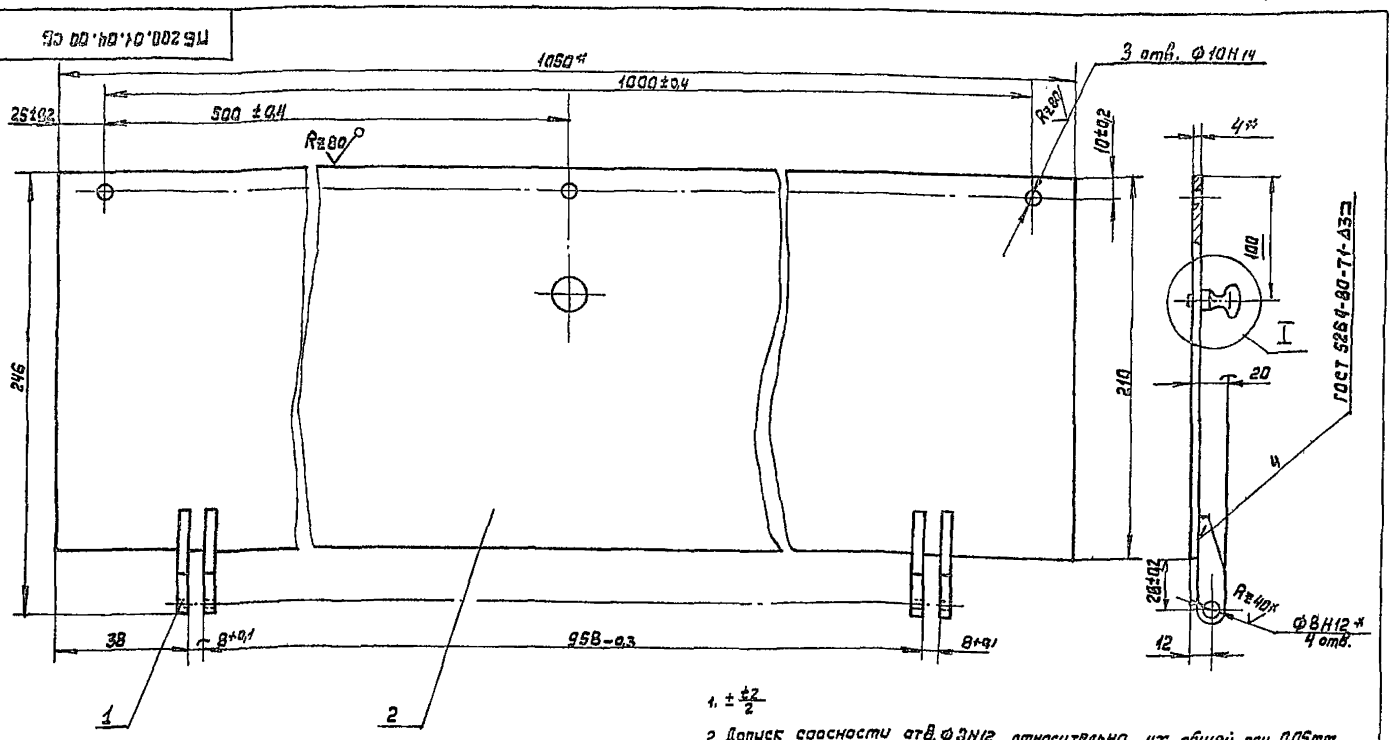

1. ± ±2/2
2. Допуск соосности отв. ФВН12 относительно их общей оси 0,05мм.
3. Покрытие см. ТУ. п. 1.6
4. * Размеры для справок

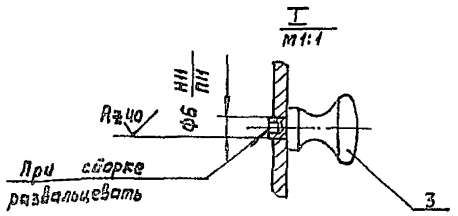

23392.05

ПБ 200.01.04.000СБ

Изм.	Лист	№ докум.	Подп.	Дата
Разраб.		Барк		08.77
Пров.		Власов		11.77
Т. контр.				
Н. контр.		Власов		12.77
Утв.		Баскин		12.77

Крышка

Сборочный чертеж

Лит.	Масса	Масштаб
Н	6,9	1:2
Лист	Листов 1	

ГИПРОДРЕВПРОМ г. Москва

Копир. Лискунова

Формат А3

Серия 7.441-2 Выпуск 2-5

Формат	Зона	Поз	Обозначение	Наименование	Кол.	Примечание
				Документация		
А3			ПБ 200.01.05.00 СБ	Сборочный чертеж		
				Детали		
		1	ПБ 200.01.01.10	Ушко	4	
А4		2	ПБ 200.01.05.01	Прокладка	1	
Б4		3	ПБ 200.01.05.02	Крышка		
				Б-ПН-4 ГОСТ 19903-74 Лист В.Ст.3 кп ГОСТ 14637-75		
				210-0,5×1200-1,0	1	6,2 кг
		4	ПБ 200.01.04.02	Кнопка	1	

Изм.	Лист	№ докум.	Подп.	Дата
Разраб.		Барк		03-87
Пров.		Власов		03-87
Н.контр.		Власов		03-87
Утв.		Баскин		03-87

ПБ 200.01.05.00

Крышка

Лит.	Лист	Листов
И		1

ГИПРОДРЕВПРОМ г. Москва

Формат А4

ПБ 200.01.05.01

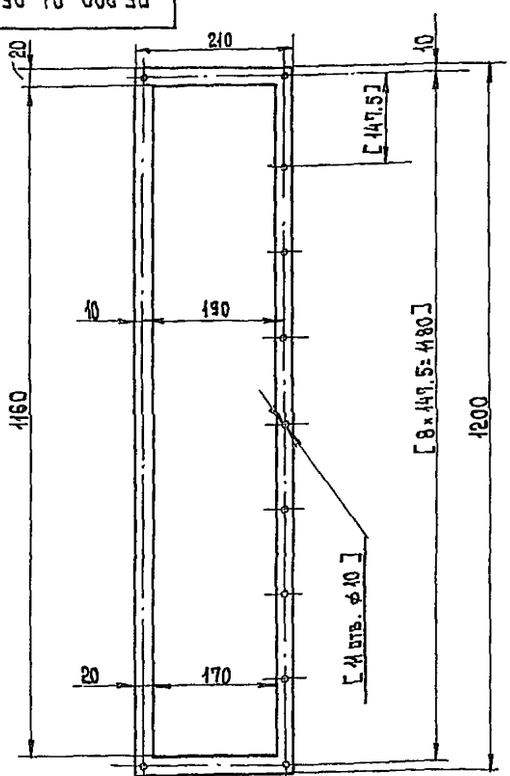

Обработку в квадратных скобках производить совместно с дет. ПБ 200.01.05.06

Изм.	Лист	№ докум.	Подп.	Дата
Разраб.		Барк		03-87
Пров.		Власов		03-87
Т.контр.				
Н.контр.		Власов		03-87
Утв.		Власов		03-87

Прокладка

Паронит ПОН-3 ГОСТ 481-80

Лит.	Масса	Масштаб
И	0,7	1:5
Лист	Листов 1	

ГИПРОДРЕВПРОМ г. Москва

Формат А4

ПБ 200.01.05.00 СБ

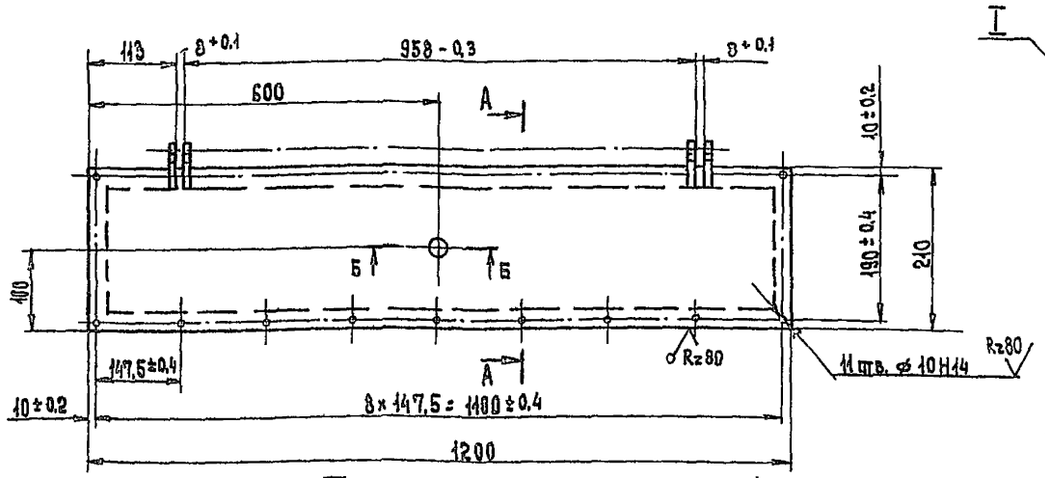

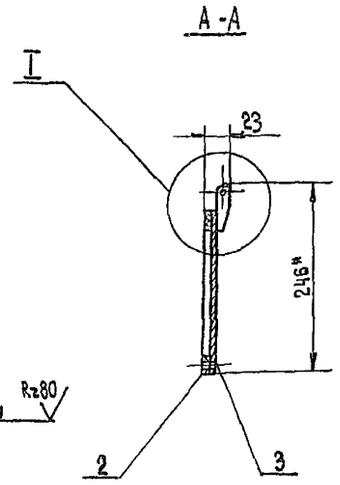

I
М 1:1

Б-Б
М 1:1

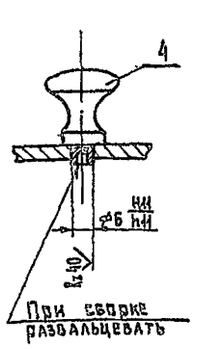

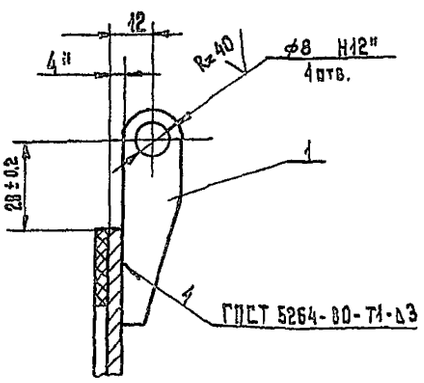

1. $\pm \frac{t_2}{2}$.
2. Допуск соосности отв. ⌀8 Н12 относительно их общей оси не более 0,05 мм.
3. Прокладку поз. 2 приклеить к крышке поз. 3 клеем БФ-2 ГОСТ 12172-74.
4. Покрытие см. ТУ п. 1.6
5. * Размеры для справок.

2339208

Изм.	Лист	№ докум.	Подп.	Дата
Разраб.		Барк		03-87
Пров.		Власов		03-87
Т.контр.				
Н.контр.		Власов		03-87
Утв.		Баскин		03-87

ПБ 200.01.05.00 СБ

Крышка
Сборочный чертеж

Лит.	Масса	Масштаб
И	8,6	1:5
Лист	Листов 1	

ГИПРОДРЕВПРОМ г. Москва

Формат А3

Серия 7.441-2 Выпуск 2-5

Формат	Зона	Поз.	Обозначение	Наименование	Кол.	Примечание
				Документация		
А2			ПБ 200.02.00.00 СБ	Сборочный чертеж		
				Деталь		
А3		1	ПБ 200.02.00.01	Швеллер	1	
А3		2	ПБ 200.02.00.02	Швеллер	1	
А4		3	ПБ 200.02.00.03	Швеллер	2	
А4		4	ПБ 200.02.00.04	Уголок	1	
А4		5	ПБ 200.02.00.05	Уголок	1	
А4		6	ПБ 200.02.00.06	Косынка	8	
				Связь		
				Швеллер 10-П ГОСТ 8240-72 / В.Ст3кп-II ГОСТ 535-79		
Б.Ч.		7	ПБ 200.02.00.07	L = 840 - 1.0	2	7.2 кг
Б.Ч.		8	ПБ 200.02.00.08	L = 1610 - 1.0	2	13.09 кг
				Связь		
				Швеллер 14-П ГОСТ 8240-72 / В.Ст3кп-II ГОСТ 535-79		
Б.Ч.		9	ПБ 200.02.00.09	L = 920 - 1.0	4	11.3 кг
Б.Ч.		10	ПБ 200.02.00.10	L = 1216 - 1.0	2	15.0 кг
Б.Ч.		11	ПБ 200.02.00.11	L = 866 - 1.0	2	10.6 кг
Б.Ч.		12	ПБ 200.02.00.12	Связь		
				Швеллер 22-П ГОСТ 8240-72 / В.Ст3кп-II ГОСТ 535-79		
				L = 950 - 1.0	2	20.0 кг

Инв.№ подл. | Подпись и дата | Взам. инв.№ | Инв.№ дубл. | Подпись и дата

Изм.	Лист	№ докум.	Подп.	Дата
Разраб.		Барк		03-89
Пров.		Власов		03-89
Н.контр.		Власов		03-89
Утв.		Баскин		03-89

ПБ 200.02.00.00

Рама

Лит.	Лист	Листов
И	1	2

ГИПРОДРЕВПРОМ г. Москва

Формат А4

Формат	Зона	Поз.	Обозначение	Наименование	Кол.	Примечание
				Связь		
				Уголок 50×50×5-Б ГОСТ 8509-86 / В.Ст3кп-II ГОСТ 535-79		
Б.Ч.		13	ПБ 200.02.00.13	L = 185 - 0.1	1	0.7 кг
Б.Ч.		14	ПБ 200.02.00.14	L = 163 - 1.0	1	0.6 кг
Б.Ч.		15	ПБ 200.02.00.15	L = 750 - 1.0	2	2.8 кг
Б.Ч.		16	ПБ 200.02.00.16	Связь		
				Уголок 70×70×8-Б ГОСТ 8509-86 / В.Ст3кп-II ГОСТ 535-79		
				L = 750 - 1.0	3	6.3 кг
Б.Ч.		17	ПБ 200.02.00.17	Платик		
				Лист Б-ПН-9 ГОСТ 19903-74 / В.Ст3кп ГОСТ 14637-79		
				95 - 1.0 × 100 - 1.0	4	0.67 кг
				Платик		
				Лист Б-ПН-10 ГОСТ 19903-74 / В.Ст3кп ГОСТ 14637-79		
Б.Ч.		18	ПБ 200.02.00.18	100 - 1 × 180 - 1.0	6	1.4 кг
Б.Ч.		19	ПБ 200.02.00.19	100 - 1 × 250 - 1.0	2	2.0 кг
Б.Ч.		20	ПБ 200.02.00.20	Полоса		
				Лист Б-ПН-10 ГОСТ 19903-74 / В.Ст3кп ГОСТ 14637-79		
				140 - 1.0 × 1220 - 1.0	2	13.4 кг
		21	ПБ 200.01.03.02-01	Ребро	8	

Инв.№ подл. | Подпись и дата | Взам. инв.№ | Инв.№ дубл. | Подпись и дата

Изм.	Лист	№ докум.	Подп.	Дата

ПБ 200.02.00.00 — Лист 2

Формат А4

ПБ 200.02.00.01

√(√)

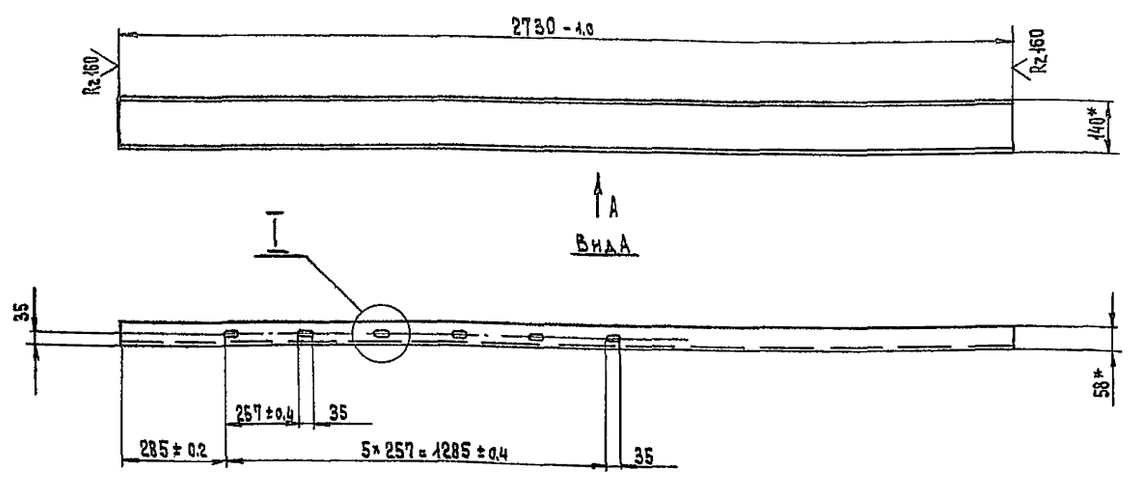

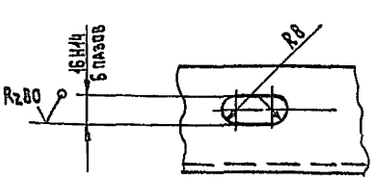

1. $\pm \frac{t_2}{2}$.

2.* Размеры для справок.

23392.05

Изм.	Лист	№ докум.	Подп.	Дата
Разраб.		Барк		03-89
Пров.		Власов		03-89
Т.контр.				
Н.контр.		Власов		03-89
Утв.		Власов		03-89

ПБ 200.02.00.01

Швеллер

Швеллер 14-П ГОСТ 8240-72 / В.Ст3 кп-II ГОСТ 535-79

Лит.	Масса	Масштаб
И	33.6	1:10

Лист | Листов 1

ГИПРОДРЕВПРОМ г. Москва

Копировал: Терехова

Формат А3

Инв.№ подл. | Подпись и дата | Взам. инв.№ | Инв.№ дубл. | Подпись и дата

ПБ200.02.00.00СБ

Серия 2.441-2 Выпуск 2-5

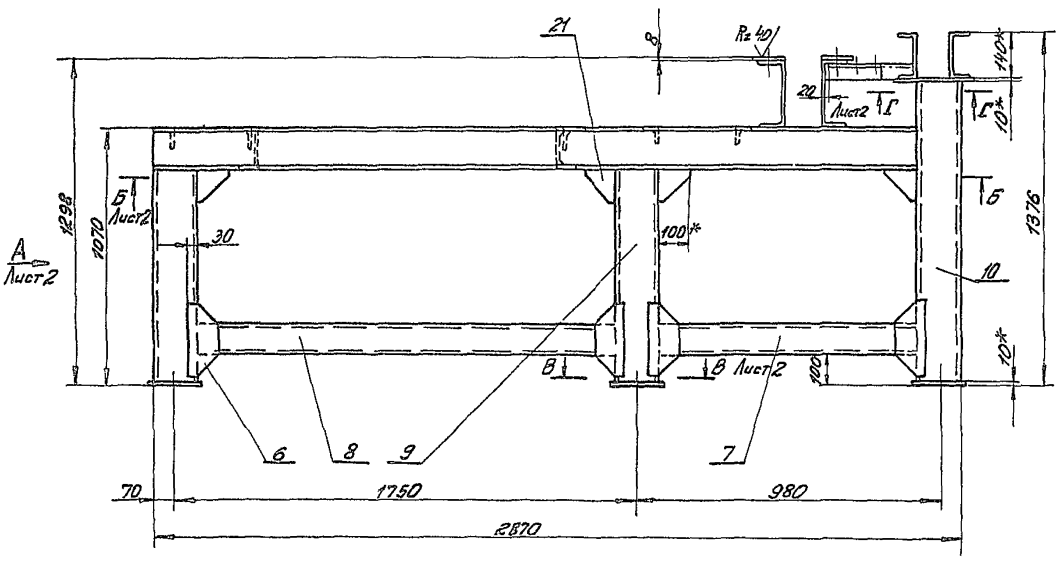

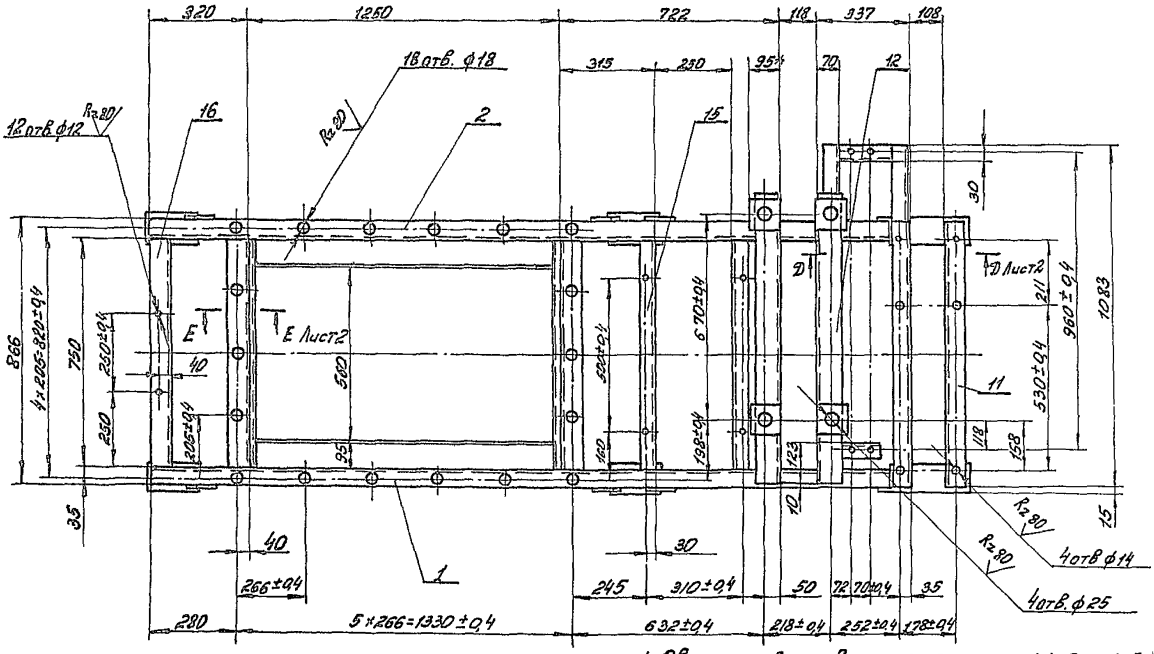

1. Сварные швы по Гост 5264-80 типа Т1-△5, Т1-△5□ Н1-△5, Н1-△5□ произвести по контуру соприкосновения деталей.
2. $\pm\frac{22}{2}$.
3. Смещение осей отв. от общей плоскости ±0,2 мм.
4. На деталях выполняемых без чертежа кромки реза – $R_z 80$ ▽, остальное – ▽.
5. *Размеры для справок
6. Покрытие см. ТУ п.1.6

23392.05

ПБ200.02.00.00СБ

Изм.	Лист	№ докум.	Подп.	Дата
Разраб.		Барк		
Пров.		Власов		
Т. контр.				
Н. контр.		Власов		
Утв.		Белкин		

Рама

Сборочный чертеж

Лит.	Масса	Масш.
У	3480	1:10

Лист 1 Листов 2

ГИПРОДРЕВПРОМ г. Москва

Копир. Хадышева

Формат А2

Инв. № подл. | Подп. и дата | Взам. инв. № | Инв. № дубл. | Подп. и дата

ПБ 200.02.00.00 СБ

Серия 1.141-2 Выпуск 2-5

Инв.№ подл. | Подп. и дата | Взам.инв.№ | Инв.№ дубл. | Подп. и дата

Б-Б Лист 1
М1:10

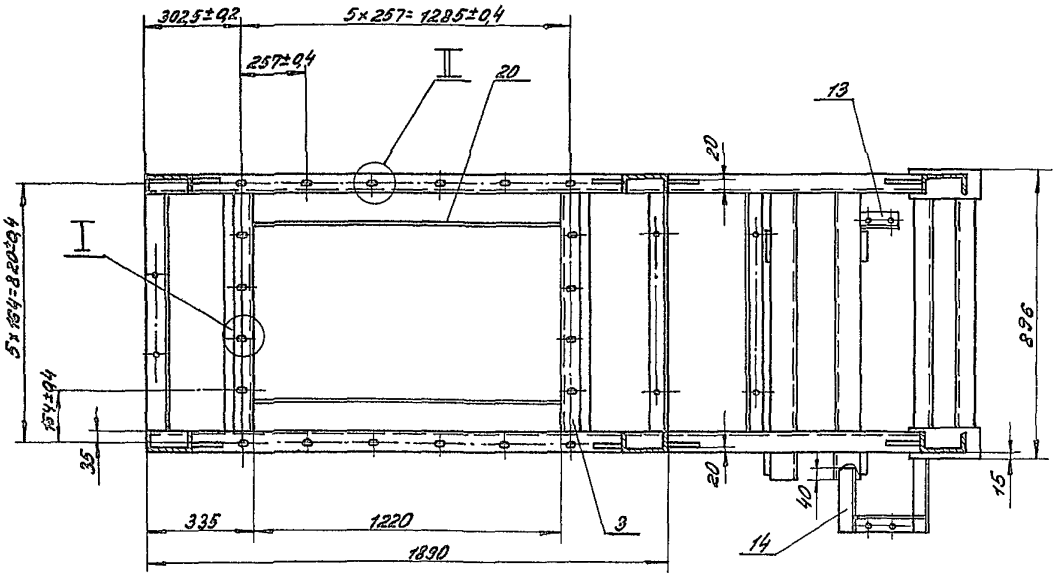

Д-Д Лист 1
М1:5

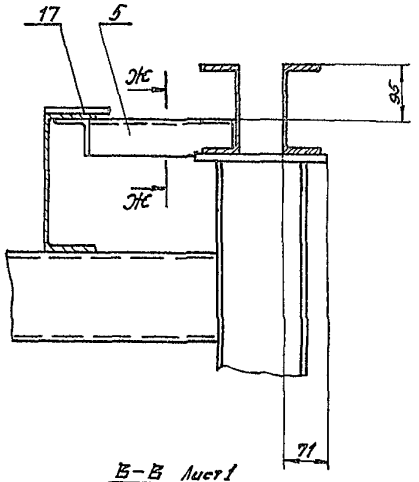

Вид А Лист 1
М1:10

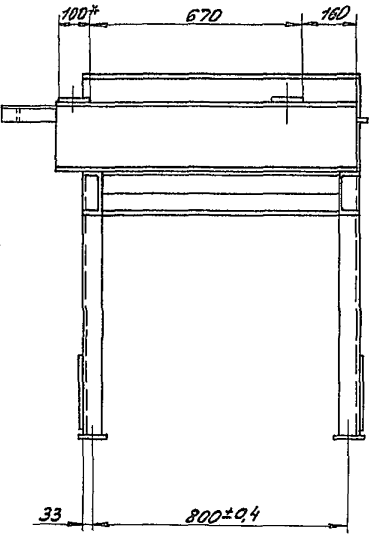

Е-Е Лист 1
М1:5

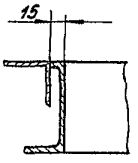

Б-Б Лист 1
М1:5

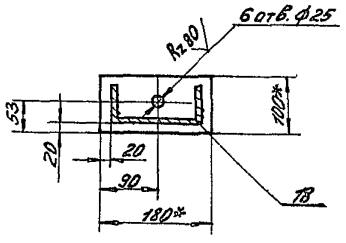

Ж-Ж
М1:5

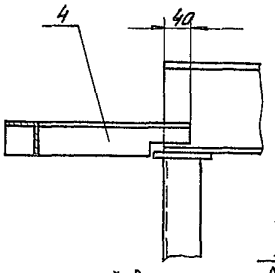

I
М1:2

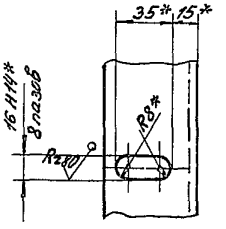

Г-Г Лист 1
М1:5

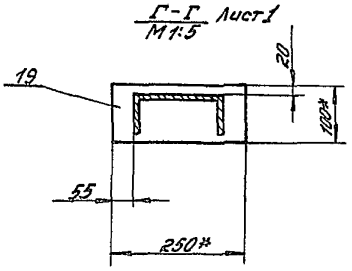

I
М1:2

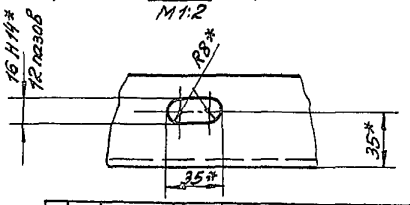

23392.05

Изм.	Лист	№ докум.	Подп.	Дата	ПБ 200.02.00.00 СБ	Лист 2

Копир Ходышева

Формат А4

ПБ200.02.00.02

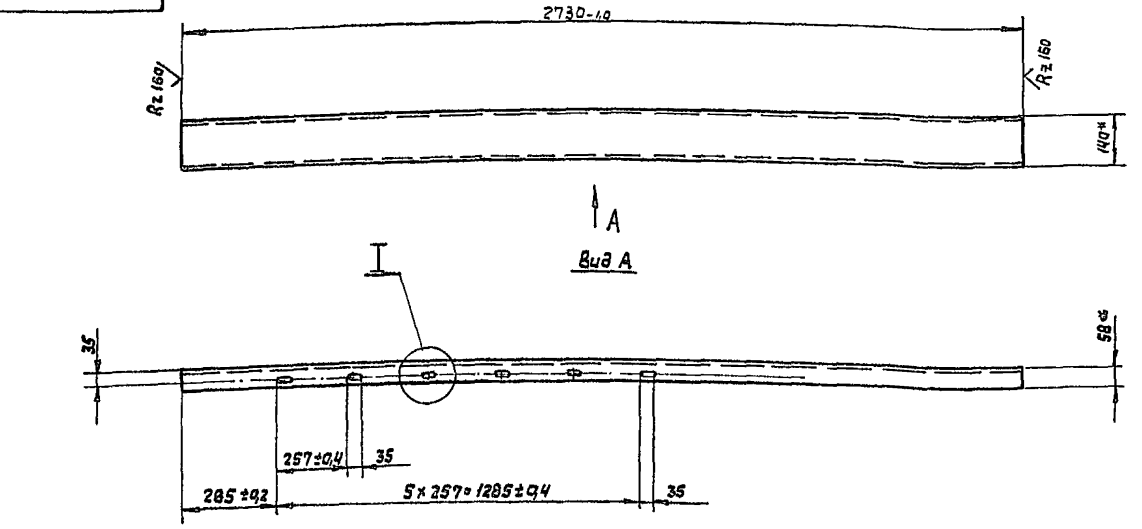

1. $\pm\frac{t2}{2}$

2. * Размеры для справок

М1:2

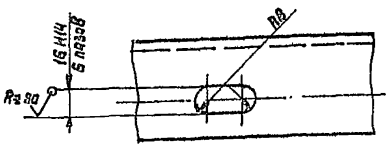

					ПБ 200. 02. 00. 02		
Изм.	Лист	№ докум.	Подп.	Дата	Швеллер	Лит.	Масса	Масштаб
Разраб.		Барк		01.88		Н	33,6	1:10
Пров.		Власов		01.88		Лист	Листов 1
Т. контр.							
Н. контр.		Власов		01.88	Швеллер 14-П ГОСТ 8240-72 / В.Ст3кп-2-ГОСТ 535-79	ГИПРОДРЕВПРОМ г. Москва	
Утв.		Власов		01.88			

Формат А3

ПБ200.02.00.03

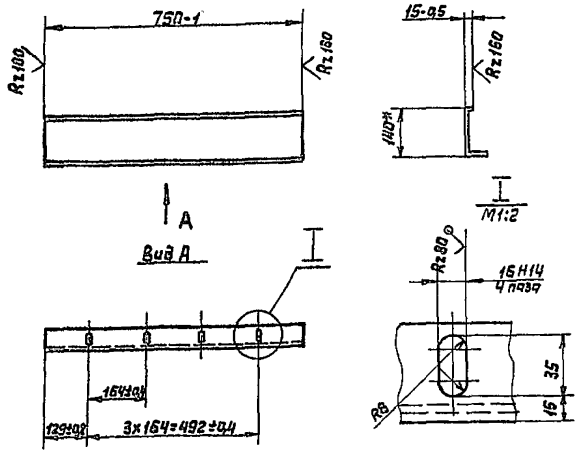

1. $\pm\frac{t2}{2}$

2. * Размеры для справок

					ПБ 200. 02. 00. 03		
Изм.	Лист	№ докум.	Подп.	Дата	Швеллер	Лит.	Масса	Масштаб
Разраб.		Барк		01.88		Н	7,2	1:10
Пров.		Власов		01.88		Лист	Листов 1
Т. контр.							
Н. контр.		Власов		01.88	Швеллер 14-П ГОСТ 8240-72 / В.Ст3кп-2-ГОСТ 535-79	ГИПРОДРЕВПРОМ г. Москва	
Утв.		Власов		01.88			

Формат А4

ПБ 200.02.00.04

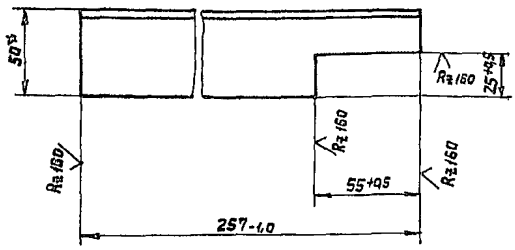

* Размер для справок

23392.05

					ПБ 200. 02. 00. 04		
Изм.	Лист	№ докум.	Подп.	Дата	Уголок	Лит.	Масса	Масштаб
Разраб.		Барк		01.88		Н	0,92	1:2
Пров.		Власов		01.88		Лист	Листов 1
Т. контр.							
Н. контр.		Власов		01.88	Уголок 50×50×5-6 ГОСТ 8509-86 / В.Ст3кп-2-ГОСТ 535-79	ГИПРОДРЕВПРОМ г. Москва	
Утв.		Власов		01.88			

Копир. Пискунова

Формат А4

Инв. № подл. | Подп. и дата | Взам. инв. № | Инв. № дубл. | Подп. и дата

Серия 7.441-2 Выпуск 2-5

ПБ200.02.00.05

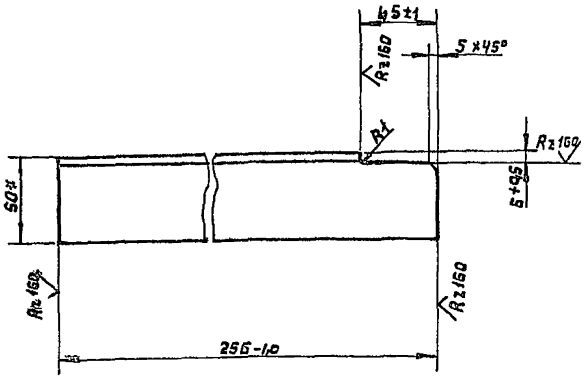

* Размер для справок

					ПБ200.02.00.05		
Изм.	Лист	№ докум.	Подп.	Дата	Уголок	Лит	Масса	Масштаб
Разраб.	Барк			01.11		И	0,95	1:2
Пров.	Власов			01.11		Лист	Листов 1
Т. контр.						ГИПРОДРЕВПРОМ г. Москва	
Н. контр.	Власов			01.11	Уголок 50х50х5-Б ГОСТ 8509-86 / В.Ст3кп-2 ГОСТ 535-79		
Утв.	Власов			01.11			

Инв. № подл. | Подп. и дата | Взам. инв. № | Инв. № дубл. | Подп. и дата

Формат А4

ПБ200.02.00.06

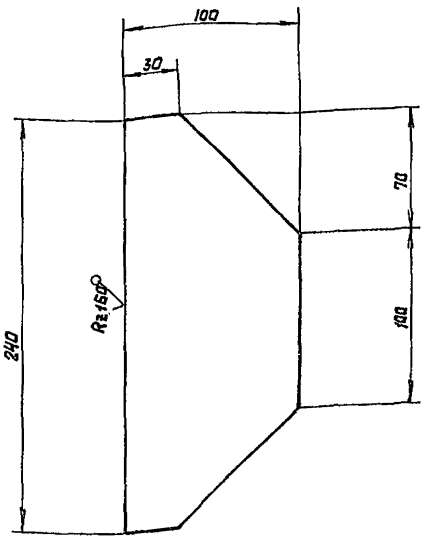

$\pm \frac{t2}{2}$

					ПБ200.02.00.06		
Изм.	Лист	№ докум.	Подп.	Дата	Косынка	Лит	Масса	Масшт.
Разраб.	Барк			01.11		И	0,75	1:2
Пров.	Власов			01.11		Лист	Листов 1
Т. контр.						ГИПРОДРЕВПРОМ г. Москва	
Н. контр.	Власов			01.11	Лист Б-ПН-5 ГОСТ 19903-74 / В.Ст3кп ГОСТ 14637-79		
Утв.	Власов			01.11			

Инв. № подл. | Подп. и дата | Взам. инв. № | Инв. № дубл. | Подп. и дата

Формат А4

Формат	Зона	Поз.	Обозначение	Наименование	Кол.	Примечание
				Документация		
А3			ПБ200.03.00.00 СБ	Сборочный чертеж*		
				Детали		
А4		1	ПБ200.03.00.01	Втулка	1	
А2		2	ПБ200.03.00.02	Шкив	1	

					ПБ200.03.00.00		
Изм.	Лист	№ докум.	Подп.	Дата	Шкив в сборе	Лит	Лист	Листов
Разраб.	Барк			01.11		Н		1
Пров.	Власов			11.11		ГИПРОДРЕВПРОМ г. Москва	
Н. контр.	Власов			01.11			
Утв.	Баскин			01.11			

Инв. № подл. | Подп. и дата | Взам. инв. № | Инв. № дубл. | Подп. и дата

Формат А4

ПБ200.03.00.01

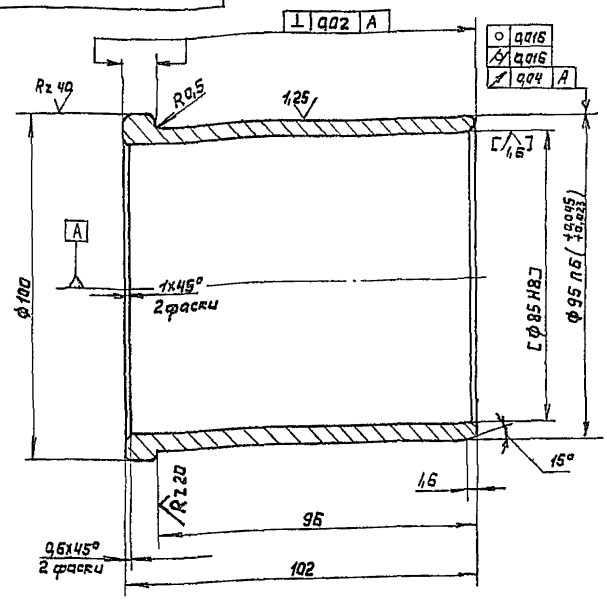

1. $\pm \frac{t2}{2}$.
2. Размеры в скобках - после сборки

23392.05

					ПБ200.03.00.01		
Изм.	Лист	№ докум.	Подп.	Дата	Втулка	Лит	Масса	Масштаб
Разраб.	Барк			01.11		И	1:2	1:1
Пров.	Власов			11.11		Лист	Листов 1
Н. контр.						ГИПРОДРЕВПРОМ г. Москва	
Н. контр.	Власов			01.11	АЧС-1 ГОСТ 1585-79		
Утв.	Власов			01.11			

Инв. № подл. | Подп. и дата | Взам. инв. № | Инв. № дубл. | Подп. и дата

Копир. Лискинова

Формат А4

ПБ200.03.00.00СБ

Серия 4.414-2 Выпуск 2-5

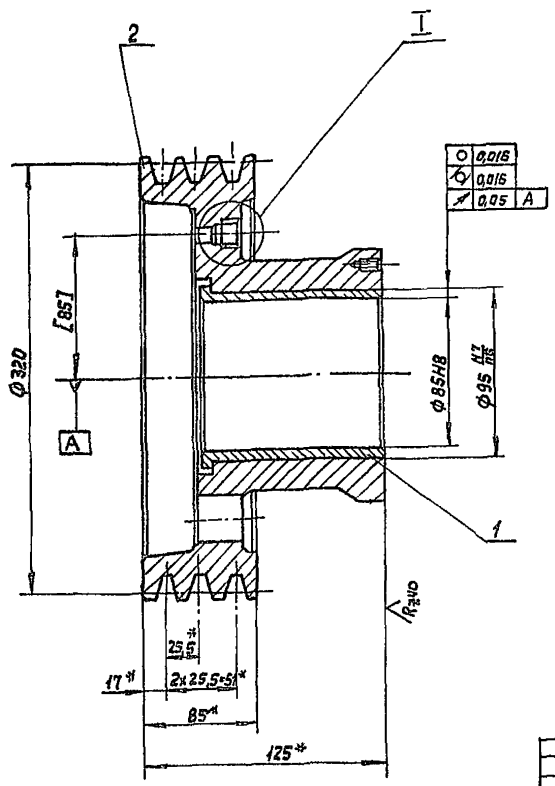

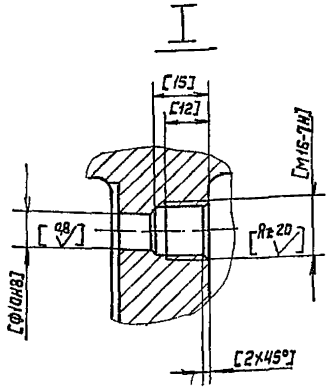

1. $\pm \frac{t_2}{2}$
2. Шкив балансировать совместно со ступицей черт. ПБ 200.00.00.11
   Допустимый дисбаланс 6 г.см.
3. Обработку по размерам в квадратных скобках производить совместно с дет ПБ 200.00.00.11
4. Покрытие см ТУ, п.1.6.
5. * Размеры для справок

ПБ 200.03.00.00 СБ

Изм.	Лист	№ докум.	Подп.	Дата	Шкив в сборе Сборочный чертеж	Лит.	Масса	Масштаб
Разраб.		Барк		08.81		Н	10,5	1:2
Пров		Власов		08.81		Лист	Листов 1	
Т.контр.								
Н.контр.		Власов		08.81	ГИПРОДРЕВПРОМ г. Москва			
Утв.		Баскин		08.81				

Формат А3

Инв.№ подл. | Подп. и дата | Взам.инв.№ | Инв.№ дубл. | Подп. и дата

Формат	Зона	Поз.	Обозначение	Наименование	Кол.	Примечание
				Документация		
А3			ПБ 200.04.00.00 СБ	Сборочный чертёж		
				Детали		
Б4		1	ПБ 200.04.00.01	Фланец		
				Лист Б-ПН-2 ГОСТ 19903-74 / 4-IV В Ст3 кп ГОСТ 16523-70		
				Ф140 h14 / Ф105 К14 мм	1	0,22 кг
Б4		2	ПБ 200.04.00.02	Труба		
				Лист Б-ПН-2 ГОСТ 19903-74 / 4-Ф В Ст3 кп ГОСТ 16523-70		
				46-1 х 336-1 мм	1	0,24 кг
Б4		3	ПБ 200.04.00.03	Крышка		
				Лист Б-ПН-3 ГОСТ 19903-74 / 4-IV В Ст3 кп ГОСТ 16523-70		
				Ф109 h14 мм	1	0,2 кг

ПБ 200.04.00.00

Изм.	Лист	№ докум.	Подп.	Дата	Стакан	Лит	Лист	Листов
Разраб.		Барк		08.81		Н		1
Пров		Власов		08.81				
Н.контр.		Власов		08.81	ГИПРОДРЕВПРОМ г. Москва			
Утв.		Баскин		08.81				

Формат А3

Инв.№ подл. | Подп. и дата | Взам.инв.№ | Инв.№ дубл. | Подп. и дата

Формат	Зона	Поз.	Обозначение	Наименование	Кол.	Примечание
				Документация		
А3			ПБ 200.05.00.00 СБ	Сборочный чертеж		
				Детали		
				Связь		
				Уголок 32х32х3-Б ГОСТ 8509-86 / В Ст3 кп-II-ГОСТ 535-79		
Б4		1	ПБ 200.05.00.01	L = 160-1 мм	1	0,2 кг
Б4		2	ПБ 200.05.00.02	L = 180-1 мм	1	0,25 кг
Б4		3	ПБ 200.05.00.03	Плита		
				Лист Б-ПН-5 ГОСТ 19903-74 / В Ст3 кп ГОСТ 14637-79		
				60-1 х 90-1 мм	1	0,2 кг

23392-05

ПБ 200.05.00.00

Изм.	Лист	№ докум.	Подп.	Дата	Кронштейн	Лит	Лист	Листов
Разраб.		Барк		08.81		Н		1
Пров		Власов		08.81				
Н.контр.		Власов		08.81	ГИПРОДРЕВПРОМ г. Москва			
Утв.		Баскин		08.81				

Копир. Лисичунова

Формат А3

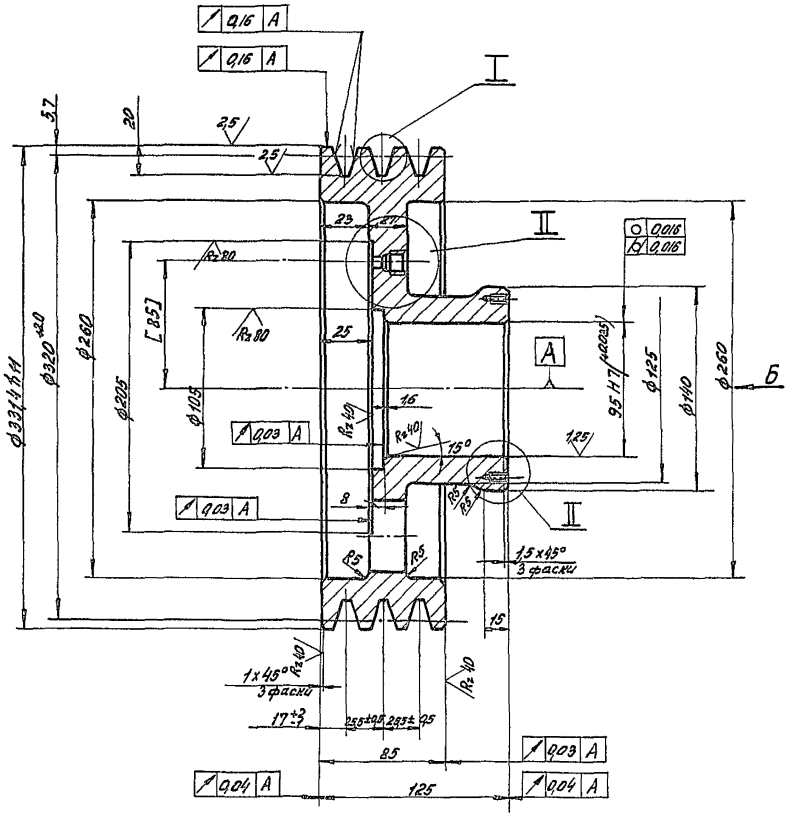

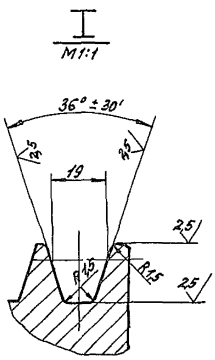

Вид Б.

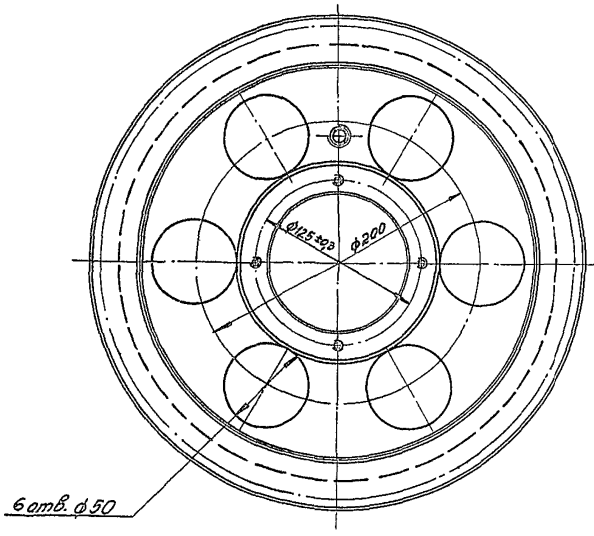

1. $\pm \frac{t_2}{2}$.

2. Требования к отливке по Ост 2 МТ21-2-83

3. Остальные технические требования по Гост 20892-80.

4. На рабочих поверхностях канавок шкива не должно быть пористости, пузырей, царапин и вмятин после механической обработки.

5. Обработку по размерам в квадратных скобках производить по черт. ПБ200.03.00.00СБ

23392.05

					ПБ200.03.00.02		
Изм.	Лист	№ докум.	Подп.	Дата	Шкив	Лит.	Масса	Масш.
Разраб.		Барк		03.11.		У	9,3	1:2
Пров.		Власов		11.11.		Лист	Листов 1
Т. контр.							
Н. контр.		Власов		11.11.	АП2 Гост 2685-75	ГИПРОДРЕВПРОМ г. Москва	
Утв.		Власов		12.11.			

Копир. Хабышева

Формат А2

Инв. № подл. | Подп. и дата | Взам. инв. № | Инв. № дубл. | Подп. и дата

ПБ 200.04.00.00 СБ

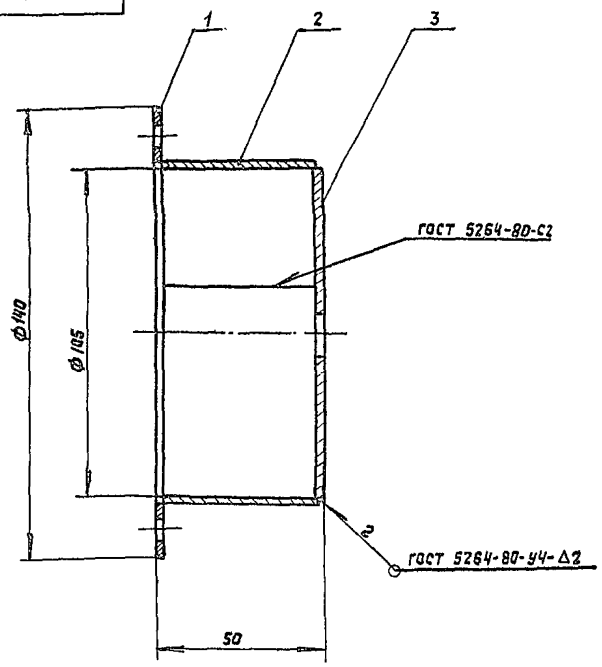

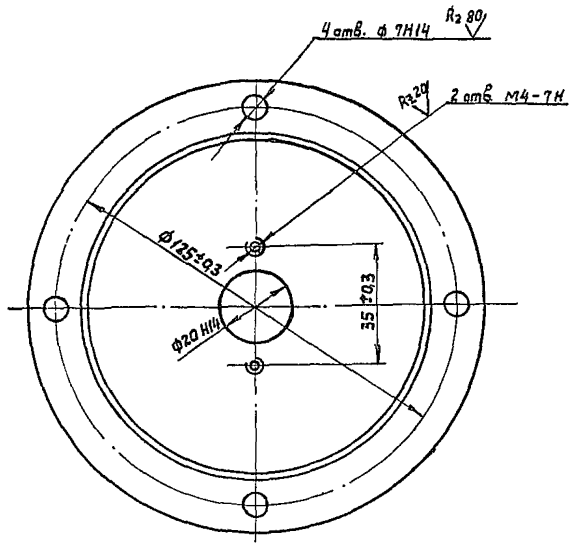

1. $\pm \frac{t_2}{2}$
2. На деталях выполняемых без чертежа кромки реза – $R_z 160$, остальное – ▽.
3. Покрытие необработанных поверхностей см ТУ п. 1.6

Изм.	Лист	№ докум.	Подп.	Дата
Разраб.		Барк		05.11
Пров.		Власов		05.11
Т. контр.				
Н. контр.		Власов		05.11
Утв.		Баскин		05.11

ПБ 200.04.00.00 СБ

Стакан

Сварочный чертеж

Лит.	Масса	Масштаб
И	0,66	1:1
Лист	Листов 1	

РИПРОДРЕВПРОМ г. Москва

Формат А3

ПБ 200.05.00.00 СБ

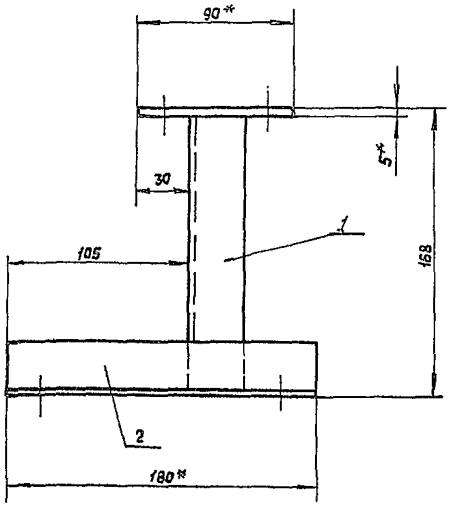

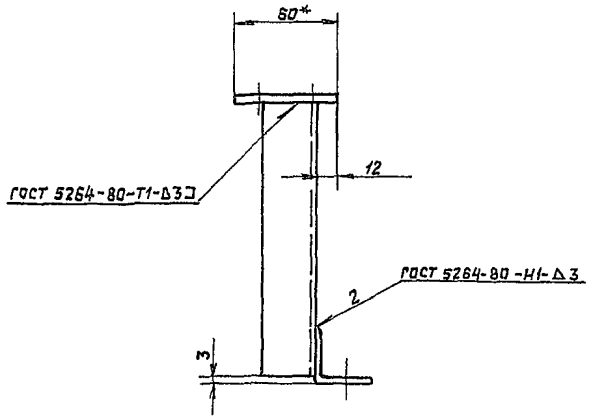

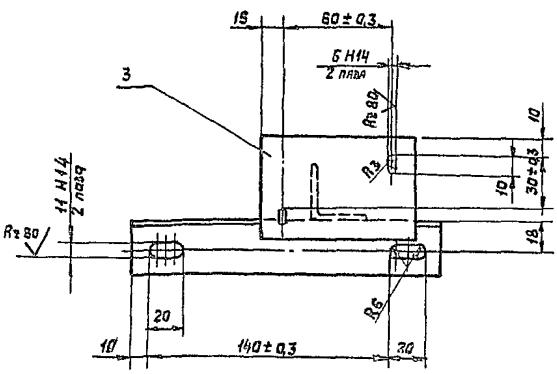

1. $\pm \frac{t_2}{2}$
2. На деталях выполняемых без чертежа кромки реза – $R_z 160$, остальное – ▽.
3. Покрытие см. ТУ п. 1.6
4. * Размеры для справок

23392-05

ПБ 200.05.00.00 СБ

Изм.	Лист	№ докум.	Подп.	Дата
Разраб.		Барк		05.11
Пров.		Власов		05.11
Т. контр.				
Н. контр.		Власов		05.11
Утв.		Баскин		05.11

Кронштейн

Сварочный чертеж

Лит.	Масса	Масштаб
И	0,65	1:2
Лист	Листов 1	

РИПРОДРЕВПРОМ г. Москва

Серия 7.411-2 Выпуск 2-5

Инв. № подл. | Подп. и дата | Взам. инв. № | Инв. № дубл. | Подп. и дата

Серия 7.411-2 Выпуск 2-5

Формат	Зона	Поз.	Обозначение	Наименование	Кол.	Примечание
				Документация		
А2			ПБ 200. 06. 00. 00 СБ	Сборочный чертеж		
				Детали		
А4		1	ПБ 200. 06. 00. 01	Козырек	1	
А3		2	ПБ 200. 06. 00. 02	Стенка	1	
А3		3	ПБ 200. 06. 00. 03	Стенка	1	
А4		4	ПБ 200. 06. 00. 04	Обечайка	1	
Б/Н		5	ПБ 200. 06. 00. 05	Лапка		
				Уголок 50×50×3-Б ГОСТ 8509-72 / В Ст3кп-Т-ГОСТ 535-79		
				$L = 95 - 1$	2	0,2 кг

Инв.№ подл. | Подпись и дата | Взам. инв.№ | Инв.№ дубл. | Подпись и дата

Изм.	Лист	№ докум.	Подп.	Дата
Разраб.		Барк		08-88
Пров.		Власов		08-88
Н.контр.		Власов		08-88
Утв.		Баскин		08-88

ПБ 200. 06. 00. 00

Ограждение

Лит.	Лист	Листов
И		1

ГИПРОДРЕВПРОМ г. Москва

Формат А4

ПБ 200. 06. 00. 04

Rz 160 (√)

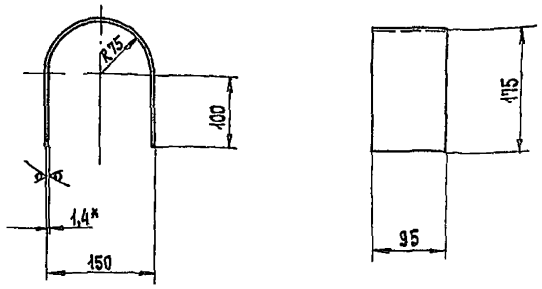

1. $\pm \frac{t_2}{2}$.
2. Длина развертки 432 мм.
3. * Размер для справок.

Инв.№ подл. | Подпись и дата | Взам. инв.№ | Инв.№ дубл. | Подпись и дата

Изм.	Лист	№ докум.	Подп.	Дата
Разраб.		Барк		08-88
Пров.		Власов		08-88
Т.контр.				
Н.контр.		Власов		08-88
Утв.		Власов		08-88

ПБ 200. 06. 00. 01

Козырек

Лит.	Масса	Масштаб
И	0,43	1:5
Лист	Листов 1	

Лист Б-ПН-1,4 ГОСТ 19903-74 / 4-Ц В Ст3 кп ГОСТ 16523-70

ГИПРОДРЕВПРОМ г. Москва

Формат А4

ПБ 200. 06. 00. 02

(√)

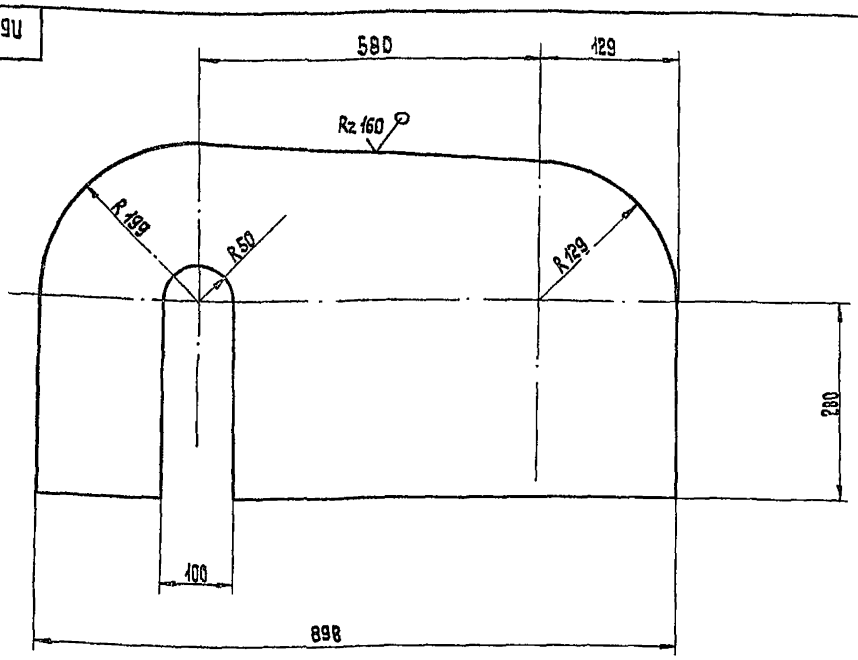

1. $\pm \frac{t_2}{2}$.
2. * Размер для справок.

2339205

Инв.№ подл. | Подпись и дата | Взам. инв.№ | Инв.№ дубл. | Подпись и дата

Изм.	Лист	№ докум.	Подп.	Дата
Разраб.		Барк		08.88
Пров.		Власов		08 88
Т.контр.				
Н.контр.		Власов		08.88
Утв.		Власов		08.88

ПБ 200. 06. 00. 02

Стенка

Лит.	Масса	Масштаб
И	3,7	1:5
Лист	Листов 1	

Лист Б-ПН-1,4 ГОСТ 19903-74 / 4-Ц В Ст3 кп ГОСТ 16523-70

ГИПРОДРЕВПРОМ г. Москва

Копировал: Терехова

Формат А3

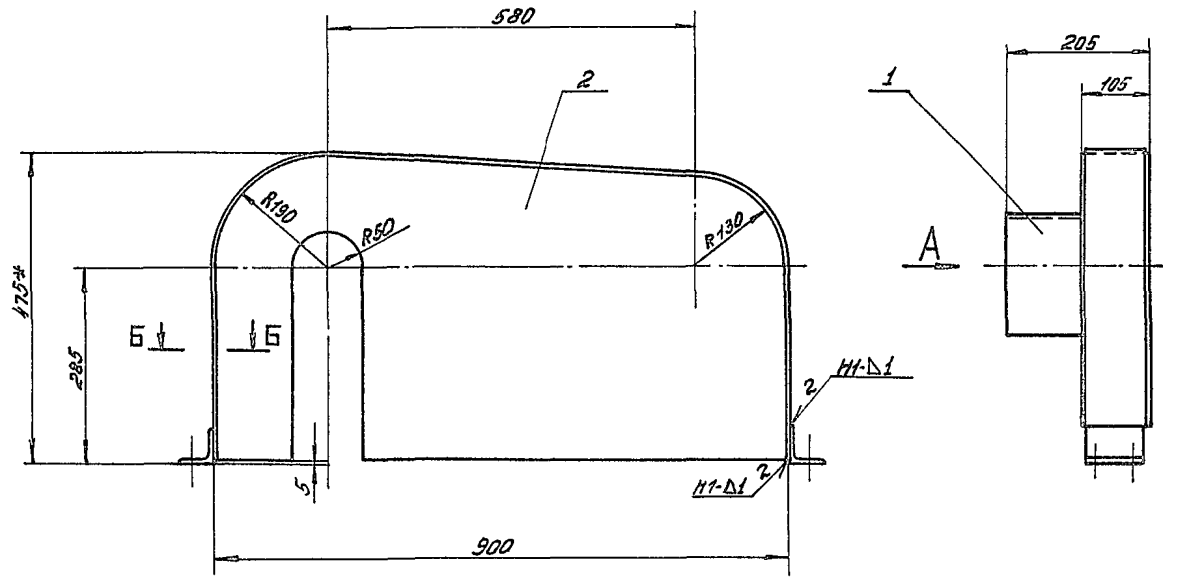

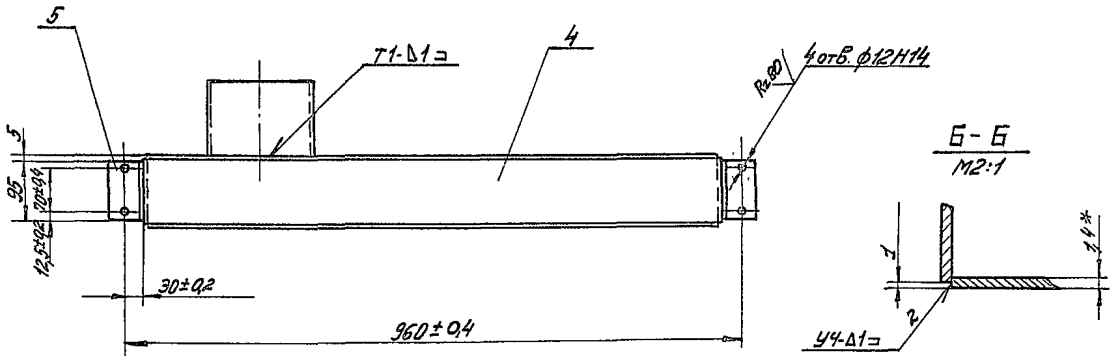

Вид А

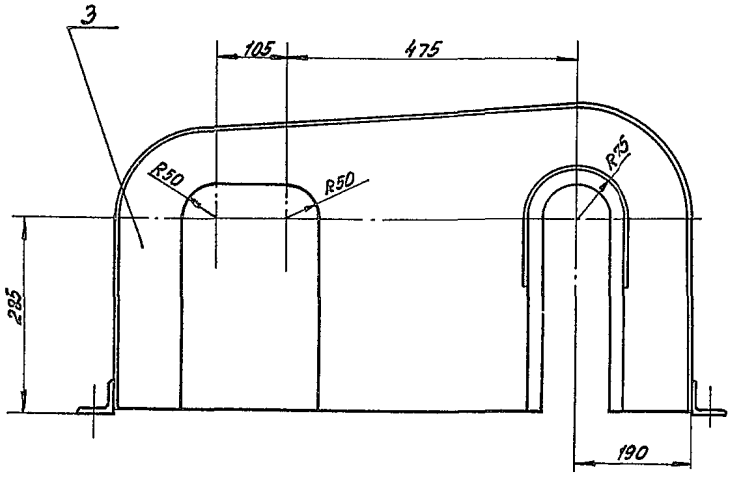

1. Сварка в среде углекислого газа.
Сварные швы по Гост 14771-76
Сварочная проволока Св 08Г2С Гост 2246-70
2. $\pm \frac{t \pm R}{2}$
3. На деталях выполняемых без чертежа кромки реза- $R_z 160$, остальное - ▽
4. Покрытие: см. ТУ п. 1.6
5* Размеры для справок.

23392-05

					ПБ200.06.00.00СБ		
Изм.	Лист	№ докум.	Подп.	Дата	Ограждение Сборочный чертеж	Лит.	Масса	Мас-б
Разраб.		Барк		03.11		Ц	9,3	1:5
Пров.		Власов		03.11		Лист	Листов 1
Т. контр.							
Н. контр.		Власов		11.11		ГИПРОДРЕВПРОМ г. Москва	
Утв.		Баскин		03.11			

Копировал Ходышева

Формат А2

Инв. № подл. | Подп. и дата | Взам. инв. № | Инв. № дубл. | Подп. и дата

ПБ 200. 06. 00. 03

Серия 7. 4Н-2 Выпуск 2-5

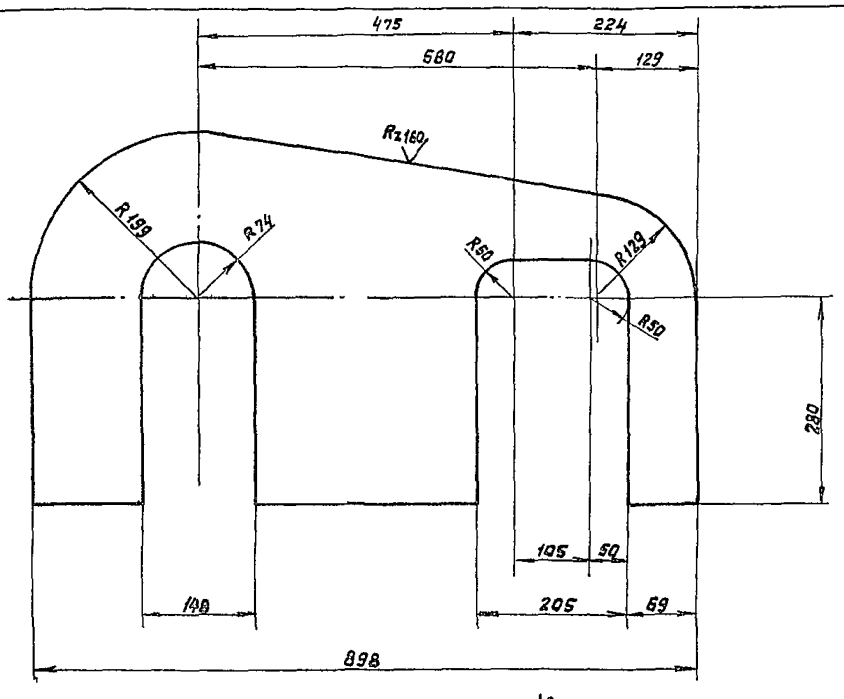

1. $\pm \frac{t2}{2}$

2. * Размер для справок

Изм.	Лист	№ докум.	Подп.	Дата
Разраб.		Барк		01.88
Пров.		Власов		01.88
Т. контр.				
Н. контр.		Власов		01.88
Утв.		Власов		01.88

ПБ 200. 06. 00. 03

Стенка

Лит.	Масса	Масштаб
И	26	1:5
Лист	Листов 1	

Лист 6-ПН-1,4 ГОСТ 19903-74 / 4-IV В Ст.3кп ГОСТ 16523-70

ГИПРОДРЕВПРОМ г. Москва

Формат А3

ПБ 80. 06. 00. 04

Rz 160

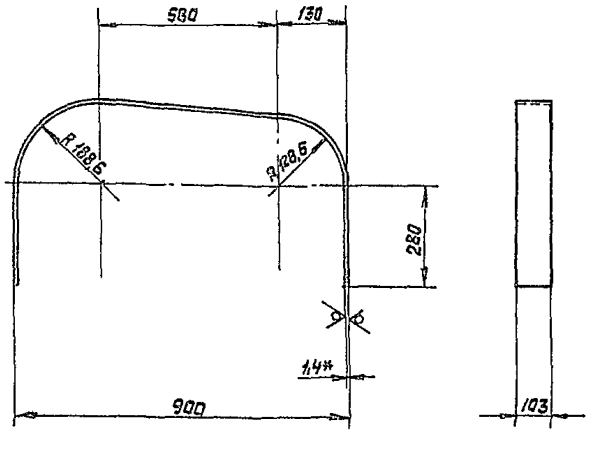

1. $\pm \frac{t2}{2}$

2. Длина развертки 1643 мм

3. * Размер для справок

Изм.	Лист	№ докум.	Подп.	Дата
Разраб.		Барк		01.88
Пров.		Власов		01.88
Т. контр.				
Н. контр.		Власов		01.88
Утв.		Власов		01.88

ПБ 200. 06. 00. 04

Обечайка

Лит.	Масса	Масштаб
И	185	1:10
Лист	Листов 1	

Лист 6-ПН-1,4 ГОСТ 19903-74 / 4-IV В Ст3кп ГОСТ 16523-70

ГИПРОДРЕВПРОМ г. Москва

Формат А4

Формат	Зона	Поз.	Обозначение	Наименование	Кол.	Примечание
				Документация		
А3			ПБ 200. 07. 00. 00 СБ	Сборочный чертёж		
				Детали		
А4		1	ПБ 200. 07. 00. 01	Стойка	1	
А4		2	ПБ 200. 07. 00. 02	Ребро	1	
Б4		3	ПБ 200. 07. 00. 03	Труба		
				Лист 6-ПН-2 ГОСТ 19903-74 / 4-IV Вст.3кп ГОСТ 16523-70		
				160-1 × 497-1	1	12 кг
Б4		4	ПБ 200. 07. 00. 04	Крышка		
				Лист 6-ПН-2 ГОСТ 19903-74 / 4-IV Вст 3кп ГОСТ 16523-70		
				ф 150-1	1	0,3 кг
Б4		5	ПБ 200. 07. 00. 05	Плита		
				Лист 6-ПН-5 ГОСТ 19903-74 / В Ст3кп ГОСТ 14637-79		
				100-1 × 290-1	1	1,1 кг

23392-05

Изм.	Лист	№ докум.	Подп.	Дата
Разраб.		Барк		01.88
Пров.		Власов		01.88
Н. контр.		Власов		01.88
Утв.		Баскин		01.88

ПБ 200. 07. 00. 00

Ограждение

Лит.	Лист	Листов
И		1

ГИПРОДРЕВПРОМ г. Москва

Копир. Лисунова

Формат А4

Инв. № подл. | Подп. и дата | Взам. инв. № | Инв. № дубл. | Подп. и дата

Серия 7.411-2 Выпуск 2-5

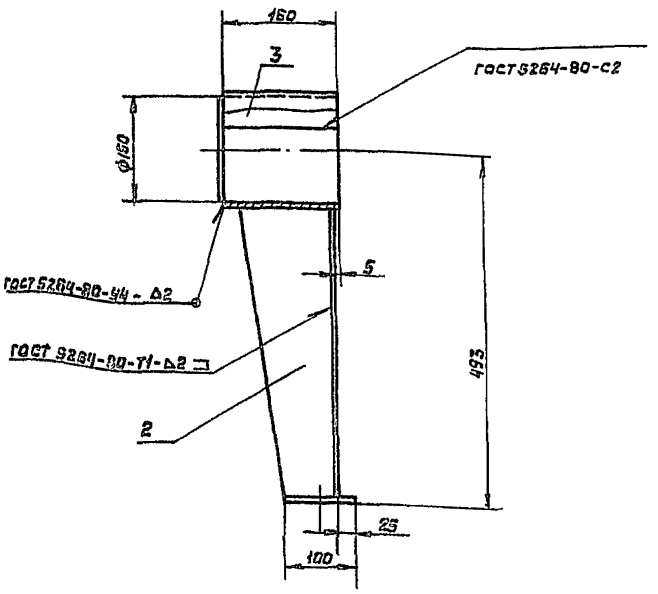

А–А

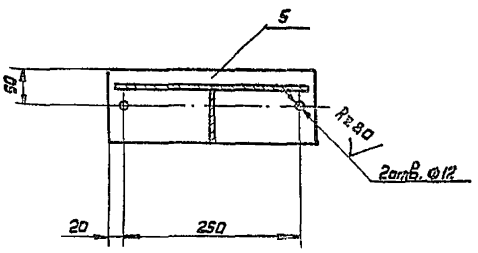

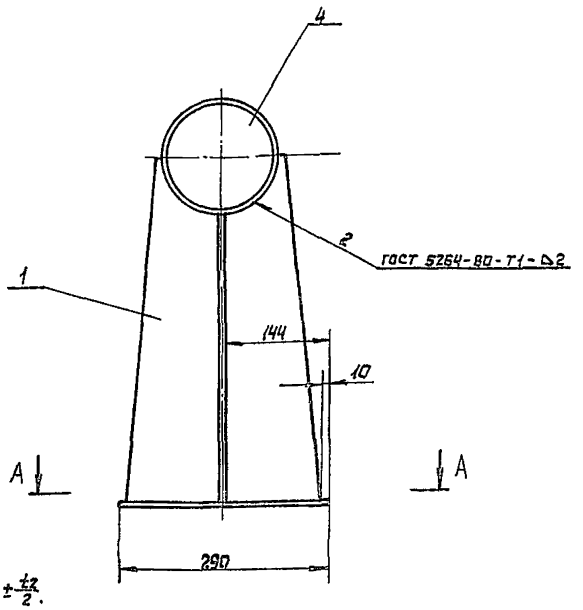

1 $\pm\frac{1.2}{2}$.

2. На деталях выполняемых без чертежа кромки реза – $Rz160$, остальное – ▽.

3. Покрытие см. ТУ п 1.6.

Изм.	Лист	№ докум.	Подп.	Дата
Разраб.		Барс		08.88
Пров.		Власов		08.88
Т.контр.				
Н.контр.		Власов		11.88
Утв.		Баскин		11.88

ПБ 200.07.00.00 СБ

Ограждение

Сборочный чертеж

Лит.	Масса	Масштаб
И	5,8	1:5
Лист	Листов 1	

РИПРОДРЕВПРОМ г. Москва

Формат А3

Инв. № подл. | Подп. и дата | Взам. инв. № | Инв. № дубл. | Подп. и дата

ПБ 200.07.00.01

Rz 160 (▽)

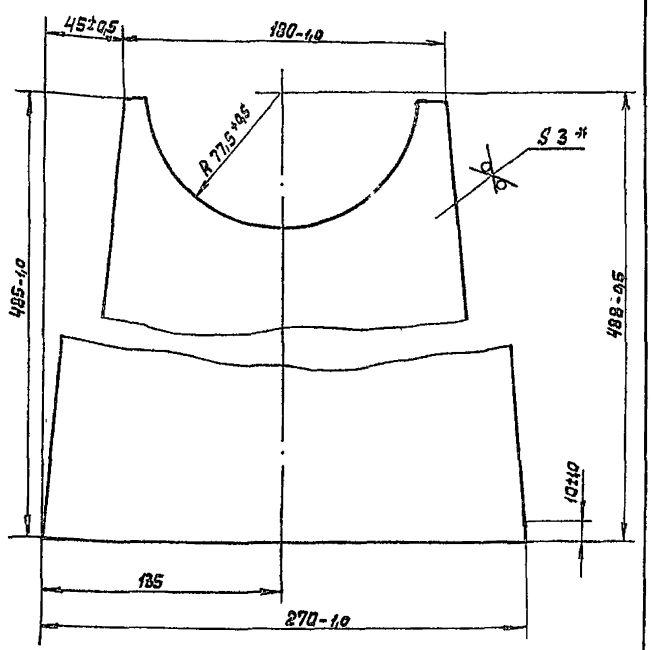

* Размер для справок

Изм.	Лист	№ докум.	Подп.	Дата
Разраб.		Барс		08.88
Пров.		Власов		08.88
Т.контр.				
Н.контр.		Власов		11.88
Утв.		Власов		11.88

Стойка

Лит.	Масса	Масштаб
Н	22	1:2
Лист	Листов 1	

РИПРОДРЕВПРОМ г. Москва

Лист 6-ПН-3 ГОСТ 19903-74 4-IV В Ст3кп ГОСТ 16523-70

Формат А4

ПБ 200.07.00.02

Rz 160 (▽)

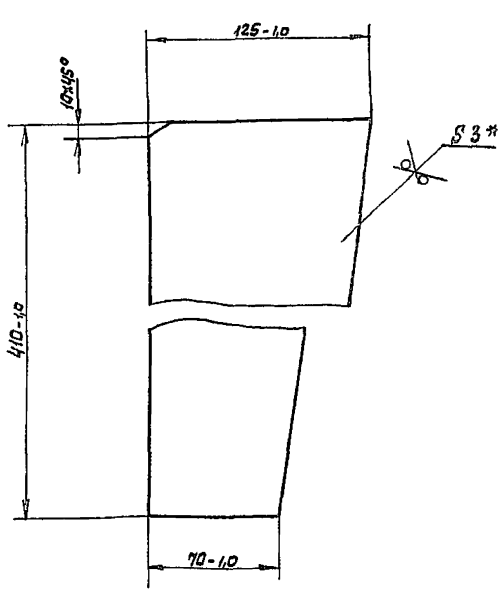

* Размер для справок

23392-05

Изм.	Лист	№ докум.	Подп.	Дата
Разраб.		Барс		08.88
Пров.		Власов		08.88
Т.контр.				
Н.контр.		Власов		11.88
Утв.		Власов		11.88

Копир Лиссунова

Ребра

Лит.	Масса	Масштаб
Н	1,0	1:2
Лист	Листов 1	

РИПРОДРЕВПРОМ г. Москва

Лист 6-ПН-3 ГОСТ 19903-74 4-IV В Ст3кп ГОСТ 16523-70

Формат А4

Формат	Зона	Поз.	Обозначение	Наименование	Кол.	Примечание
				Документация		
А2			ПБ200.08.00.00 СБ	Сборочный чертеж		
				Сборочные единицы		
А4		3	ПБ200.08.03.00	Крышка	2	
А4		4	ПБ200.08.04.00	Крышка	1	
				Детали		
А4		6	ПБ200.08.00.01	Прокладка	1	
А4		8	ПБ200.08.00.03	Болт	1	
А4		9	ПБ200.08.00.04	Прокладка	2	
А4		12	ПБ200.08.00.07	Штуцер	2	
А4		13	ПБ200.08.00.08	Гайка	2	
А4		14	ПБ200.08.00.09	Ниппель	2	
				Стандартные изделия		
				Болты ГОСТ 7798-70		
		15		М10×12.56.016	2	
		16		М10×30.56.016	2	
				Гайки ГОСТ 5916-80		
		18		М8.6.016	32	
		19		М10.6.016	3	
		21		Гайка М10.35.016 ГОСТ 3032-76	2	
		23		Шпилька М8-6g×20.58.016 ГОСТ 22032-76	32	

ПБ 200.08.00.00

Изм.	Лист	№ докум.	Подп.	Дата
Разраб.		Барк		08.88
Пров.		Власов		08.88
Н.контр.		Баскин		08.88
Утв.		Баскин		08.88

Тройник питательный

Лит.	Лист	Листов
И	1	4

ГИПРОДРЕВПРОМ г. Москва

Инв. № подл. | Подпись и дата | Взам. инв. № | Инв. № дубл. | Подпись и дата

Формат А4

Формат	Зона	Поз.	Обозначение	Наименование	Кол.	Примечание
		24		Шпилька М10-6g×30.58.016 ГОСТ 22032-76	2	
				Шайба ГОСТ 11371-78		
		26		10.02.016	2	
				Шайбы ГОСТ 6402-70		
		28		8.65Г.016	32	
		29		10.65Г.016	2	
				Переменные данные на исполнение		
				ПБ200.08.00.00		
				Сборочные единицы		
А4		1	ПБ200.08.01.00	Корпус	1	
А4		2	ПБ200.08.02.00	Установка обратного клапана	1	
				Детали		
А4		7	ПБ200.08.00.02	Упор	1	
А3		10	ПБ200.08.00.05	Прокладка	1	
А3		11	ПБ200.08.00.06	Шибер	1	
				Стандартные изделия		
		17		Болт М16×60.56.016 ГОСТ 7798-70	17	
		20		Гайка М16.6.016 ГОСТ 5916-80	17	
		27		Шайба 10.02.016 ГОСТ 11371-78	17	
		30		Шайба 16.65Г.016 ГОСТ 6402-70	17	

Инв. № подл. | Подпись и дата | Взам. инв. № | Инв. № дубл. | Подпись и дата

Изм.	Лист	№ докум.	Подп.	Дата

ПБ 200.08.00.00

Лист 2

Формат А4

Формат	Зона	Поз.	Обозначение	Наименование	Кол.	Примечание
				ПБ200.08.00.00-01		
				Сборочные единицы		
		1	ПБ200.08.01.00-01	Корпус		
		2	ПБ200.08.02.00-01	Установка обратного клапана		
				Детали		
А4		7	ПБ200.08.00.02	Упор	1	
А3		10	ПБ200.08.00.05	Прокладка	1	
А3		11	ПБ200.08.00.06	Шибер	1	
				Стандартные изделия		
		17		Болт М16×60.56.016 ГОСТ 7798-70	17	
		20		Гайка М16.6.016 ГОСТ 5916-80	17	
		27		Шайба 10.02.016 ГОСТ 11371-78	17	
		30		Шайба 16.65Г.016 ГОСТ 6402-70	17	
				ПБ200.08.00.00-02		
				Сборочные единицы		
		1	ПБ200.08.01.00-02	Корпус	1	
		2	ПБ200.08.02.00-02	Установка обратного клапана	1	
				Детали		
А4		7	ПБ200.08.00.02-01	Упор	1	
А3		10	ПБ200.08.00.05-01	Прокладка	1	
А3		11	ПБ200.08.00.06-01	Шибер	1	

Инв. № подл. | Подпись и дата | Взам. инв. № | Инв. № дубл. | Подпись и дата

Изм.	Лист	№ докум.	Подп.	Дата

ПБ 200.08.00.00

Лист 3

Формат А4

Формат	Зона	Поз.	Обозначение	Наименование	Кол.	Примечание
				Стандартные изделия		
		17		Болт М16×60.56-016 ГОСТ 7798-70	20	
		20		Гайка М16.6.016 ГОСТ 5916-80	20	
		27		Шайба 10.02.016 ГОСТ 11371-78	20	
		30		Шайба 16.65Г.016 ГОСТ 6402-70	20	
				ПБ200.08.00.00-03		
				Сборочные единицы		
		1	ПБ200.08.01.00-03	Корпус	1	
		2	ПБ200.08.02.00-03	Установка обратного клапана	1	
				Детали		
		7	ПБ200.08.00.02-01	Упор	1	
		10	ПБ200.08.00.05-01	Прокладка	1	
		11	ПБ200.08.00.06-01	Шибер	1	
				Стандартные изделия		
		17		Болт М16×60.58.016 ГОСТ 7798-70	20	
		20		Гайка М16.6.016 ГОСТ 5916-70	20	
		27		Шайба 16.02.016 ГОСТ 11371-76	20	
		30		Шайба 16.65Г.016 ГОСТ 6402-70	20	

23392-05

Инв. № подл. | Подпись и дата | Взам. инв. № | Инв. № дубл. | Подпись и дата

Изм.	Лист	№ докум.	Подп.	Дата

ПБ 200.08.00.00

Лист 4

Формат А4

ПБ 200.08.00.00СБ

Серия 7.411-2 Выпуск 2-5

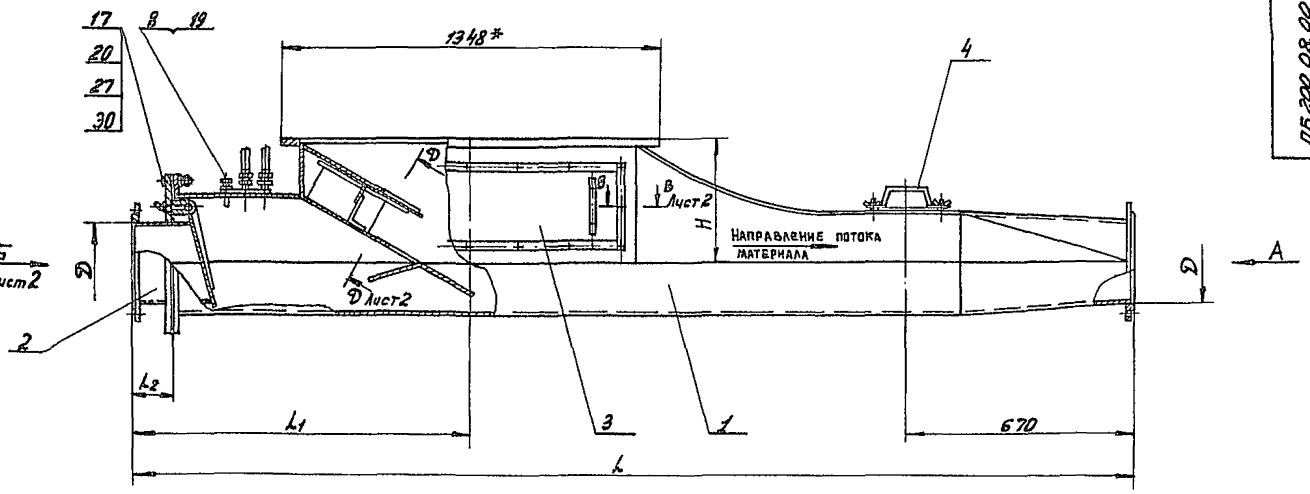

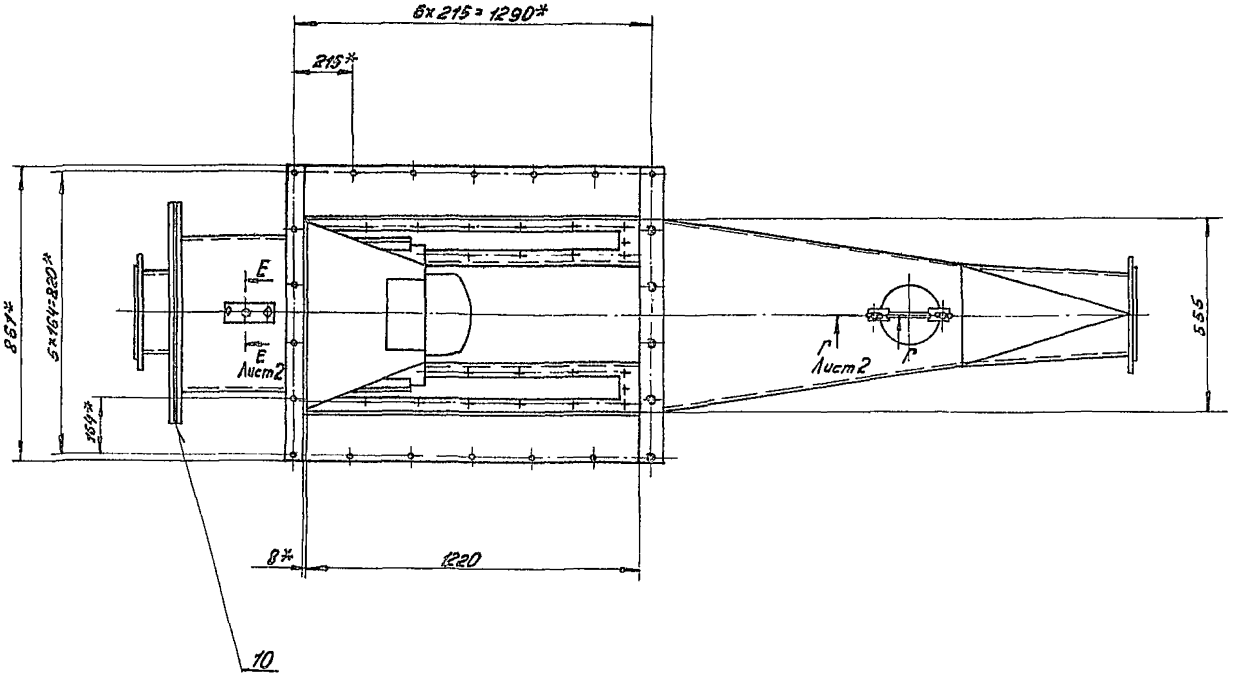

Обозначение	Размеры мм							n	Масса
	H	L	L1	L2	D	D1	d	Кол.	кг
ПБ 200.08.00.00	360	3382	1155	122	273	335	18	12	485,0
-01					325	395	22	12	490,0
-02	537	3580	1380		426	495	22	16	641,0
-03					530	600	22	20	645,0

Вид А
М1:5

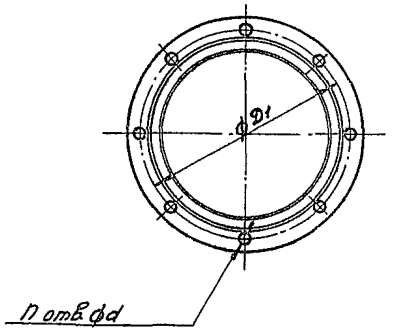

1. Тройник предназначен для обеспечения подачи материала из питателя в пневмосистему без резкого изменения давления.
2.* Размеры для справок.

23392.05

					ПБ 200.08.00.00СБ			
Из	Лист	№ докум.	Подп.	Дата	Тройник питательный Сборочный чертеж	Лит	Масса	Мас-б
Разраб.		Барк		05.88г		и	См. табл.	
Пров.		Власов		05.88г		Лист 1	Листов 2	
Т.контр.								
Н.контр.		Власов		05.88г		ГИПРОДРЕВПРОМ г. Москва		
Утв.		Баскин		05.88г				

Инв. № подл. | Подп. и дата | Взам. инв. № | Инв. № дубл. | Подп. и дата

Копир. Ходышева

Формат А2

Серия 7.411-2 Выпуск 2-5

ПБ 200.08.00.00 СБ

Д-Д лист 1
М1:2

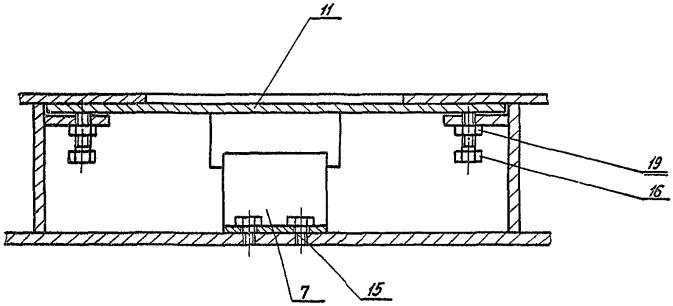

Г-Г лист 1
М1:1

Вид Б лист 1
М1:5

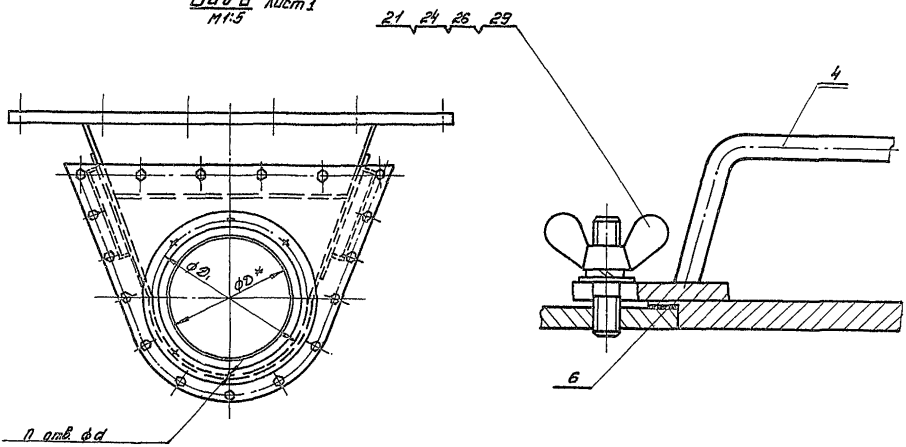

В-В лист 1
М1:1

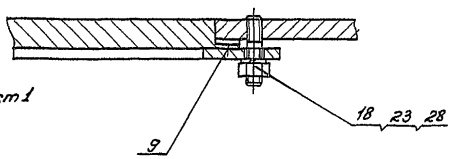

Е-Е лист 1
М1:1

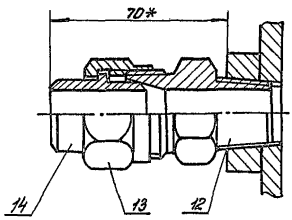

Инв.№ подл.	Подп. и дата	Взам. инв.№	Инв.№ дубл.	Подп. и дата

23392-05

Изм.	Лист	№ докум.	Подп.	Дата	ПБ 200. 08. 00. 00 СБ	Лист 2

Копир. Ходышева

Формат А2

Серия 9.414-2 Выпуск 2-5

ПБ 200. 08. 00. 01

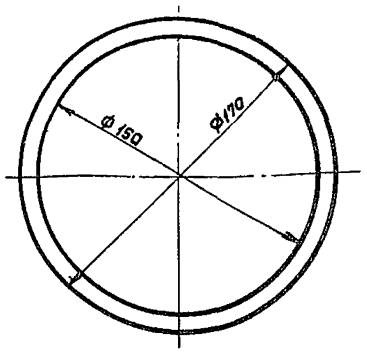

Изм.	Лист	№ докум.	Подп.	Дата
Разраб		Барк		03.11г.
Пров.		Власов		01.11.
Т. контр.				
Н. контр.		Власов		01.11
Утв.		Власов		01.11.

ПБ 200. 08. 00. 01

Прокладка

Лит	Масса	Масштаб
И	0,02	1:2
Лист	Листов 1	

Паронит ПОН-2 ГОСТ 481-80

ГИПРОДРЕВПРОМ г. Москва

Формат А4

ПБ 200. 08. 00. 03

Rz 80 (√)

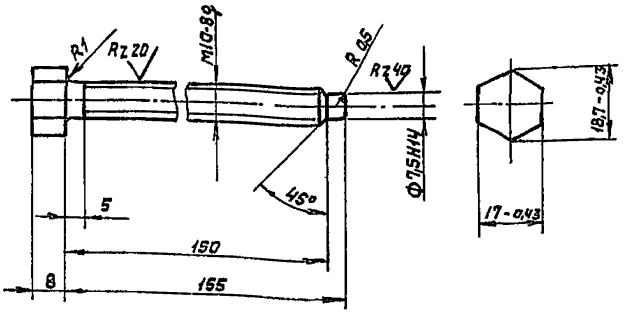

1. $\pm \frac{t_2}{2}$
2. Покрытие: Хим. Окс. прм по ГОСТ 9.306-85

Изм.	Лист	№ докум.	Подп.	Дата
Разраб		Барк		01.11г.
Пров		Власов		01.11.
Т. контр				
Н. контр		Власов		01.11.
Утв		Власов		01.11

ПБ 200. 08. 00. 03

Болт

Лит	Масса	Масштаб
И	0,1	1:1
Лист	Листов 1	

Сталь 35 ГОСТ 1050-74

ГИПРОДРЕВПРОМ г. Москва

Формат А4

ПБ 200. 08. 00. 02

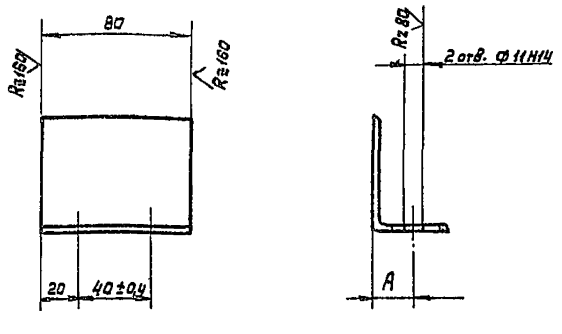

Обозначение	Разм. мм А	Материал	Масса кг
ПБ 200. 08. 00. 02	22	Уголок 63х40х8-Б ГОСТ 8510-86 / Ст3кп-2 - ГОСТ 535-79	0,37
-01	35	Уголок 100х63х6-Б ГОСТ 8510-86 / Ст3кп-2 - ГОСТ 535-79	0,6

* Размер для справок

Изм.	Лист	№ докум.	Подп.	Дата
Разраб		Барк		03.11г.
Пров		Власов		01.11.
Т. контр				
Н. контр		Власов		01.11.
Утв		Власов		01.11.

ПБ 200. 08. 00. 02

Упор

Лит	Масса	Масштаб
И	см. табл	
Лист	Листов 1	

См. табл.

ГИПРОДРЕВПРОМ г. Москва

Формат А4

ПБ 200. 08. 00. 04

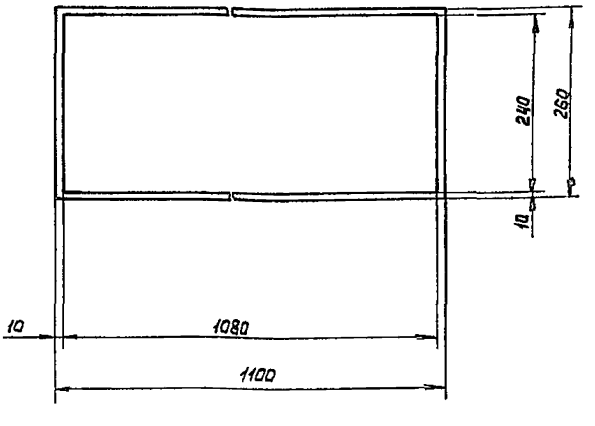

23392-05

Изм.	Лист	№ докум.	Подп.	Дата
Разраб		Барк		03.11г.
Пров		Власов		01.11.
Т. контр				
Н. контр		Власов		01.11.
Утв		Власов		01.11

ПБ 200. 08. 00. 04

Прокладка

Лит	Масса	Масштаб
И	0,15	1:5
Лист	Листов 1	

Паронит ПОН-2 ГОСТ 481-80

ГИПРОДРЕВПРОМ г. Москва

Формат А4

ПБ 200.08.00.05

Рис.1

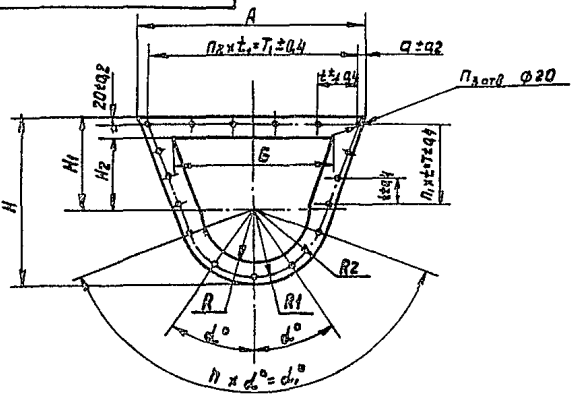

Рис.2

Остальное – см. рис.1

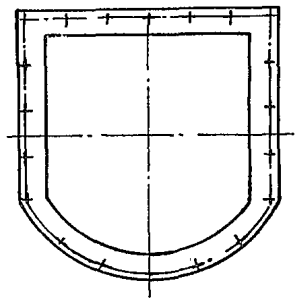

Обозначение	Размеры мм													Град		Кол.				Масса кг
	A	H	H_1	H_2	Б	R	R_1	R_2	t	t_1	T	T_1	a	α	α_1	n	n_1	n_2	n_3	
ПБ 200.08.00.05	686	540	280	230	508	190	240	260	106	127	212	635	25,5	25	150	6	2	6	17	0,25
-01	730	763	353	283	571	340	390	410	130	115	520	690	20	20	80	4	4	6	20	0,66

Изм	Лист	№ докум.	Подп.	Дата
Разраб.		Барк		08.88г
Пров.		Власов		08.88
Т. контр.				
Н. контр.		Власов		08.88
Утв.		Власов		08.88

ПБ 200.08.00.05

Прокладка

Лит. | Масса | Масштаб
И | см. табл. | 1:10

Лист | Листов 1

Паронит ПОН2 ГОСТ 481-80

ГИПРОДРЕВПРОМ г. Москва

Формат А3

Серия 7.411-2 Выпуск 2-5

Инв. № подл. | Подп. и дата | Взам. инв. № | Инв. № дубл. | Подп. и дата

ПБ 200.08.00.06

Rz 160 (V)

А-А

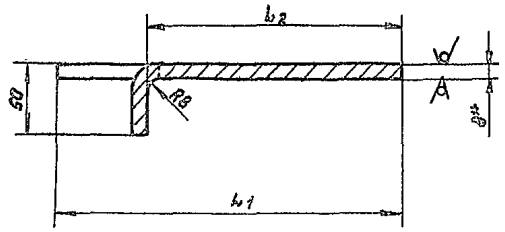

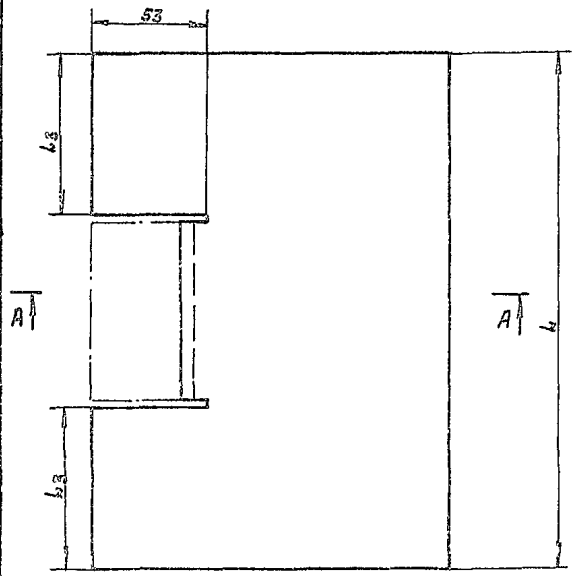

Обозначение	Размеры мм				Масса кг
	L	L_1	L_2	L_3	
ПБ 200.08.00.06	347	185	140	115	4,03
-01	412	195	150	136	5,04

1. $\pm \frac{t_2}{2}$
2. Покрытие см. ТУ, п 1.6

23392.05

Изм	Лист	№ докум.	Подп.	Дата
Разраб.		Барк		08.88
Пров.		Власов		08.88
Т. контр.				
Н. контр.		Власов		08.88
Утв.		Власов		08.88

ПБ 200.08.00.06

Шибер

Лит. | Масса | Масштаб
И | см. табл.

Лист | Листов 1

Лист Б-ПН-8 ГОСТ 19903-74. В Ст3 кп ГОСТ 14637-79

ГИПРОДРЕВПРОМ г. Москва

Копир. Пискунова

Формат А3

Инв. № подл. | Подп. и дата | Взам. инв. № | Инв. № дубл. | Подп. и дата

Серия 1.411-2 Выпуск 2-5

Формат	Зона	Поз	Обозначение	Наименование	Кол.	Примечание
				Документация		
А2			ПБ200.08.01.00СБ	Сборочный чертеж		
				Детали		
Б.Ч.		21	ПБ200.08.01.21	Накладка		
				Лист Б-ПН-12 ГОСТ 19903-74 / ВСт3кп ГОСТ 14637-79		
				50-1.0 × 140-1.0	1	0.7кг
				Полоса		
				Лист Б-ПН-20 ГОСТ 19903-74 / ВСт3кп ГОСТ 14637-79		
Б.Ч.		22	ПБ200.08.01.22	60-1.0 × 861-1.0	2	8.1кг
Б.Ч.		23	ПБ200.08.01.23	145-1.0 × 1228-1.0	2	27.9кг
				Переменные данные для исполнений		
				ПБ200.08.01.00		
				Сборочные единицы		
А4		1	ПБ200.08.01/I.00	Направляющая	1	
		2	-01	Направляющая	1	
				Детали		
А3		4	ПБ200.08.01.01	Фланец	1	
А3		5	ПБ200.08.01.02	Стенка	2	
А3		6	ПБ200.08.01.03	Козырек	1	
А3		7	ПБ200.08.01.04	Стенка боковая	2	
А3		8	ПБ200.08.01.05	Стенка боковая	1	
А3		9	ПБ200.08.01.06	Стенка боковая	1	
А4		10	ПБ200.08.01.07	Днище	1	
А3		11	ПБ200.08.01.08	Заслонка	1	

Инв.№ подл. | Подпись и дата | Взам.инв.№ | Инв.№ дубл. | Подпись и дата

Изм.	Лист	№ докум.	Подп.	Дата
Разраб.		Барк		01-97
Пров.		Власов		01-97
Н.контр.		Власов		01-97
Утв.		Баскин		05.98

ПБ200.08.01.00

Корпус

Лит.	Лист	Листов
И	1	4

ГИПРОДРЕВПРОМ г. Москва

Формат А4

Формат	Зона	Поз	Обозначение	Наименование	Кол.	Примечание
А3		12	ПБ200.08.01.09	Лист верхний	1	
А3		13	ПБ200.08.01.10	Стенка	1	
А3		14	ПБ200.08.01.11	Переходник	1	
А3		15	ПБ200.08.01.12	Обечайка	1	
Б.Ч.		20	ПБ200.08.01.20	Лист верхний		
				Лист Б-ПН-8 ГОСТ 19903-74 / ВСт3кп ГОСТ 14637-79		
				415-1.0 × 505-1.0	1	13.16кг
				Стандартные изделия		
		26		Фланец 1-250-2.5 Ст25 ГОСТ 12820-80	1	
				ПБ200.08.01.00-01		
				Сборочные единицы		
		1	ПБ200.08.01/I.00	Направляющая	1	
		2	-01	Направляющая	1	
				Детали		
		4	ПБ200.08.01.01	Фланец	1	
		5	ПБ200.08.01.02	Стенка	2	
		6	ПБ200.08.01.03	Козырек	1	
		7	ПБ200.08.01.04	Стенка боковая	2	
		8	ПБ200.08.01.05	Стенка боковая	1	
		9	ПБ200.08.01.06	Стенка боковая	1	
		10	ПБ200.08.01.07	Днище	1	
		11	ПБ200.08.01.08	Заслонка	1	
		12	ПБ200.08.01.09	Лист верхний	1	
		13	ПБ200.08.01.10	Стенка	1	
		14	ПБ200.08.01.11	Переходник	1	
		15	ПБ200.08.01.12	Обечайка	1	

Инв.№ подл. | Подпись и дата | Взам.инв.№ | Инв.№ дубл. | Подпись и дата

Изм.	Лист	№ докум.	Подп.	Дата

ПБ200.08.01.00

Лист 2

Формат А4

Формат	Зона	Поз	Обозначение	Наименование	Кол.	Примечание
Б.Ч.		20	ПБ200.08.01.20	Лист верхний		
				Лист Б-ПН-8 ГОСТ 19903-74 / ВСт3кп ГОСТ 14637-79		
				415-1.0 × 505-1.0	1	13.16кг
				Стандартные изделия		
		26		Фланец 1-250-2.5 Ст25 ГОСТ 12820-80	1	
				ПБ200.08.01.00-02		
				Сборочные единицы		
		1	ПБ200.08.01/I.00-02	Направляющая		
		2	ПБ200.08.01/I.00-03	Направляющая		
				Детали		
		4	ПБ200.08.01.01-01	Фланец	1	
		5	ПБ200.08.01.02-01	Стенка	2	
		6	ПБ200.08.01.03-01	Козырек	1	
		7	ПБ200.08.01.04-01	Стенка боковая	2	
		8	ПБ200.08.01.05-01	Стенка боковая	1	
		9	ПБ200.08.01.06-01	Стенка боковая	1	
		11	ПБ200.08.01.08-01	Заслонка	1	
		12	ПБ200.08.01.09-01	Лист верхний	1	
А3		14	ПБ200.08.01.13	Переходник	1	
А3		15	ПБ200.08.01.14	Обечайка	1	
А4		16	ПБ200.08.01.15	Днище	1	
А3		17	ПБ200.08.01.16	Стенка	1	
А3		18	ПБ200.08.01.17	Стенка	1	
Б.Ч.		20	ПБ200.08.01.20-01	Лист верхний	1	
				Лист Б-ПН-8 ГОСТ 19903-74 / ВСт3кп ГОСТ 14637-79		
				555-1.0 × 648-1.0	1	22.6кг

Инв.№ подл. | Подпись и дата | Взам.инв.№ | Инв.№ дубл. | Подпись и дата

Изм.	Лист	№ докум.	Подп.	Дата

ПБ200.08.01.00

Лист 3

Формат А4

Формат	Зона	Поз	Обозначение	Наименование	Кол.	Примечание
				Стандартные изделия		
		26		Фланец 1-400-2.5 Ст25 ГОСТ 12820-80	1	
				ПБ200.08.01.00-03		
				Сборочные единицы		
		1	ПБ200.08.01/I.00-02	Направляющая		
		2	ПБ200.08.01/I.00-03	Направляющая		
				Детали		
		4	ПБ200.08.01.01-01	Фланец		
		5	ПБ200.08.01.02-01	Спинка	2	
		6	ПБ200.08.01.03-01	Козырек	1	
		7	ПБ200.08.01.04-01	Стенка боковая	2	
		8	ПБ200.08.01.05-01	Стенка боковая	1	
		9	ПБ200.08.01.06-01	Стенка боковая	1	
		11	ПБ200.08.01.08-01	Заслонка	1	
		12	ПБ200.08.01.09-01	Лист верхний	1	
		14	ПБ200.08.01.13-01	Переходник	1	
		15	ПБ200.08.01.14-01	Обечайка	1	
		16	ПБ200.08.01.15-01	Днище	1	
		17	ПБ200.08.01.16-01	Стенка	1	
		18	ПБ200.08.01.17-01	Стенка	1	
		20	ПБ200.08.01.20-01	Лист верхний		
				Лист Б-ПН-8 ГОСТ 19903-74 / ВСт3кп ГОСТ 14637-79		
				555-1.0 × 648-1.0	1	22.6кг
				Стандартные изделия		
		26		Фланец 1-500-2.5 Ст25 ГОСТ 12820-80	1	

23392-05

Инв.№ подл. | Подпись и дата | Взам.инв.№ | Инв.№ дубл. | Подпись и дата

Изм.	Лист	№ докум.	Подп.	Дата

ПБ200.08.01.00

Лист 4

Копировал: Терехова

Формат А4

Рис. 1

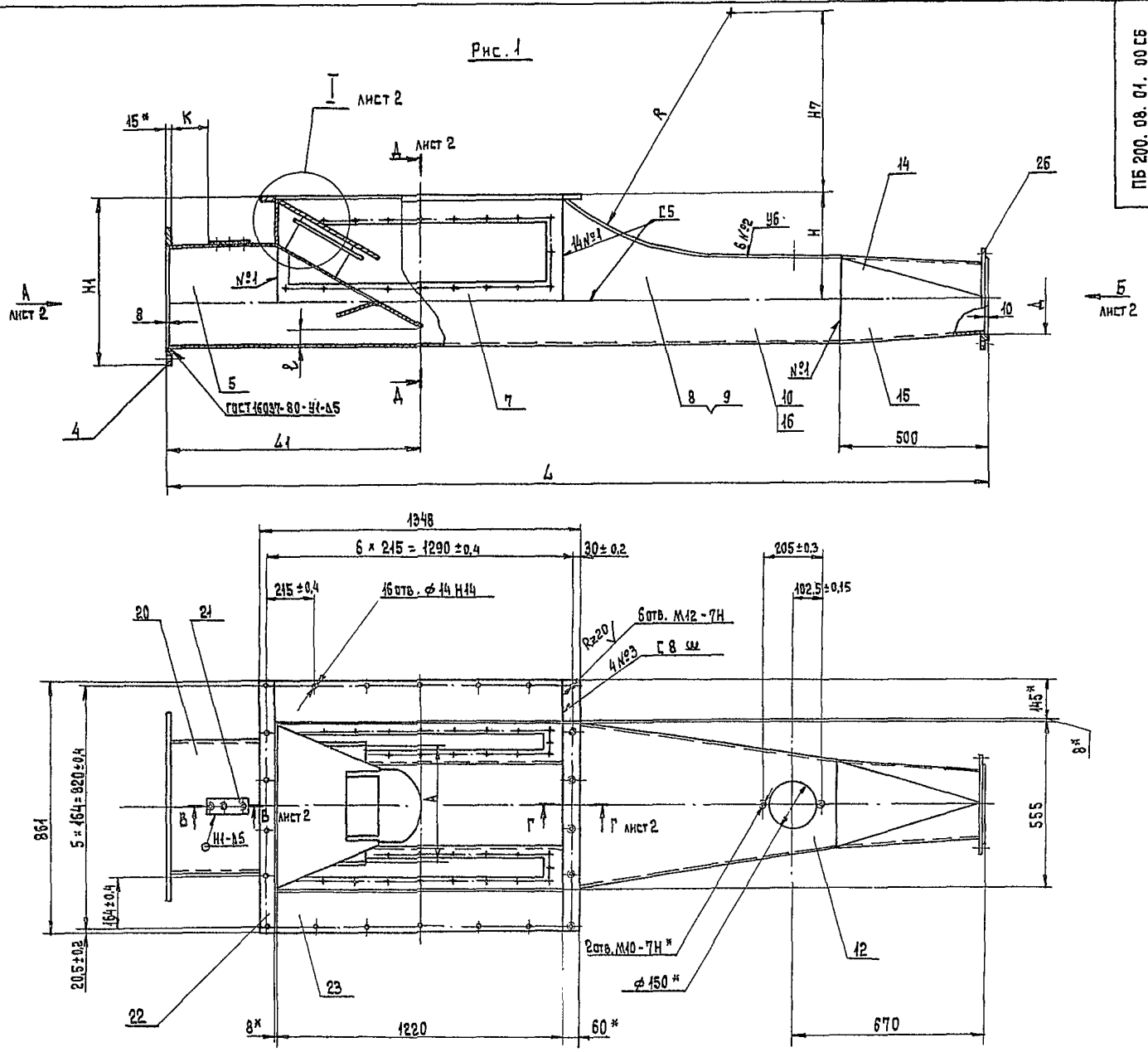

Обозначение	Размеры мм																						Градусы		Кол					Масса
	L	L1	K	H	H1	H2	H3	H4	H5	H6	H7	K	A	Б	t	T	t1	T1	R1	α	Д	Д1	d	ℓ	α	α1	h	n1	n2	n3	n4	кг
ПБ200.08.01.00	3260	1035	130	360	620	230	280	540	163	545	885	1082	350	686	106	212	127	635	240	25,5	273	335	18	55	25	150	12	6	2	5	17	367
-01										577,5											325	395	22									369
-02	3458	1258	400	537	900	330	400	763	289	804,5	424	672	415	730	130	520	115	690	390	20	426	495		80	20	80	16	4	4	6	20	483
-03										857											530	600					20					487

1. Сварные швы по ГОСТ 5264-80.
2. ± $\frac{t2}{2}$.
3. Покрытие см. ТУ п. 1.6
4. * Размеры для справок.

Рис. 2

Остальное - см. Рис. 1

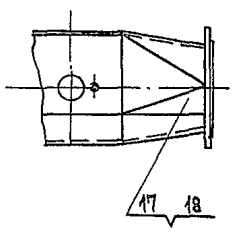

23392-05

					ПБ 200. 08. 01. 00 СБ		
Изм.	Лист	№ докум.	Подп.	Дата	Корпус Сварочный чертеж	Лит.	Масса / Масштаб
Разраб.		Барк		01.11		Н	см. табл.
Пров.		Власов		01.11		Лист 1	Листов 2
Т.контр.						ГИПРОДРЕВПРОМ г. Москва	
Н.контр.		Власов		01.11			
Утв.		Баскин		01.11			

Копировал: Терехова

Формат А2

Инв. № подл. | Подпись и дата | Взам. инв. № | Инв. № дубл. | Подпись и дата

Вид А лист 1
Рис. 3 М1:5

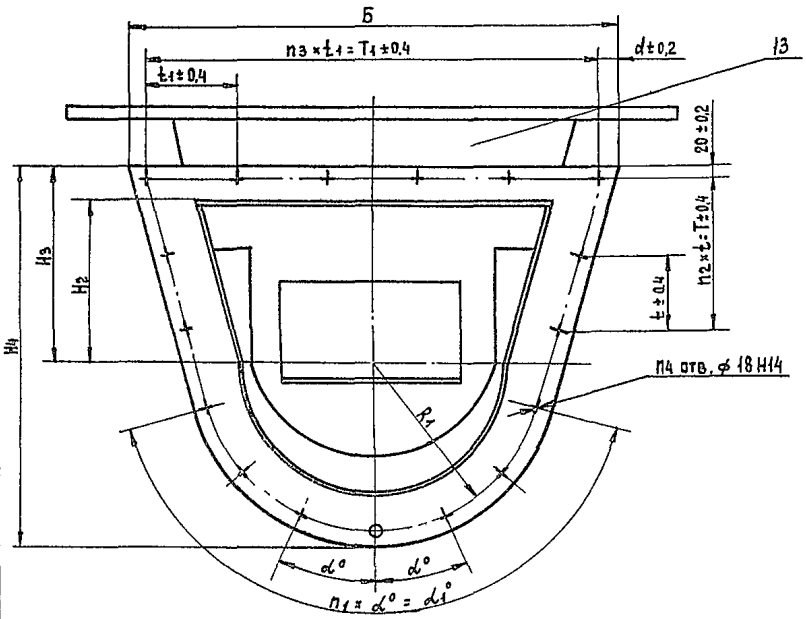

Вид А лист 1
Рис. 4 М1:10

Остальное - см. Рис. 3

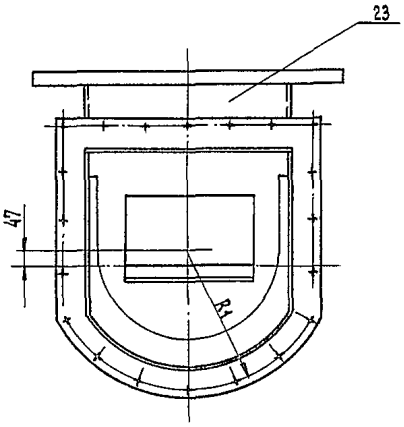

В-В лист 1
М1:1

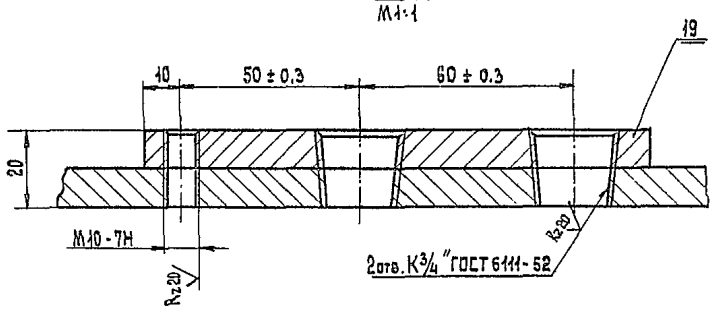

Вид Б лист 1

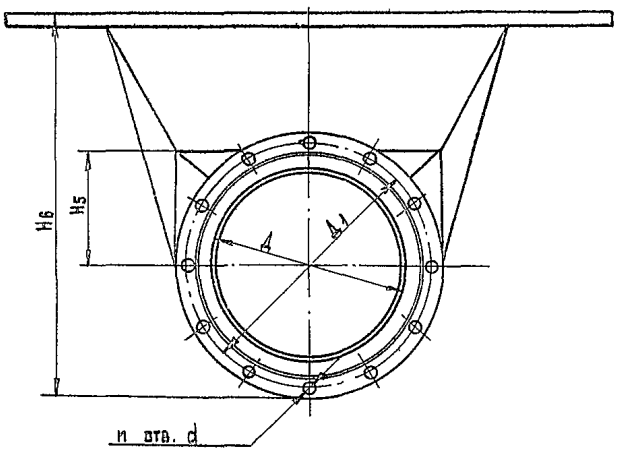

Е-Е
М1:5

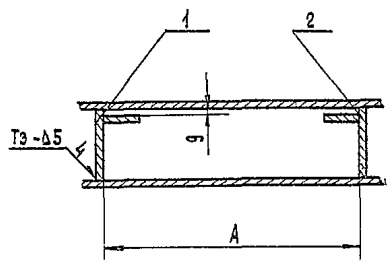

Д-Д лист 1
М1:2

I
М1:2

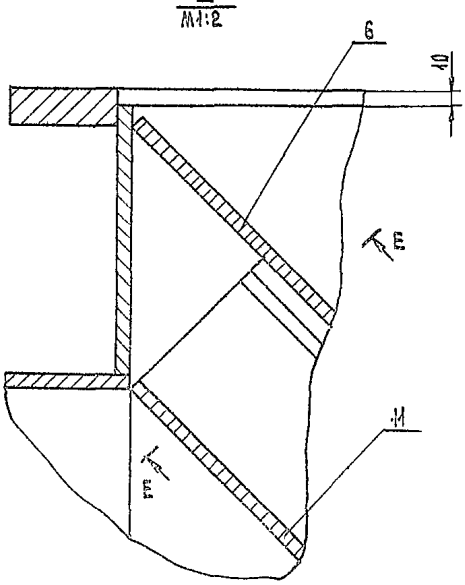

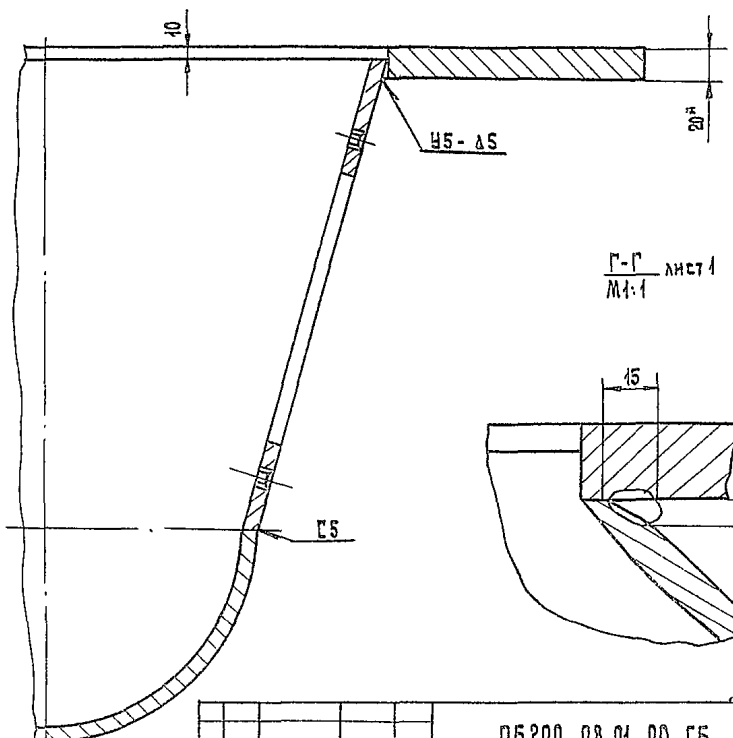

Г-Г лист 1
М1:1

23392-05

Изм.	Лист	№ докум.	Подп.	Дата	ПБ200. 08. 01. 00 СБ	Лист 2

Копировал: Терехова Формат А2

Инв. № подл. | Подпись и дата | Взам. инв. № | Инв. № дубл. | Подпись и дата

ПБ200. 08. 01. 01

Серия 7.411-2 Выпуск 2-5

Рис 1

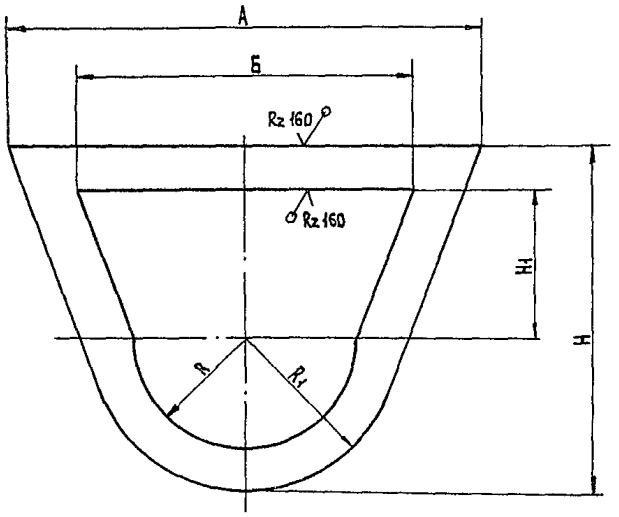

Обозначение	Размеры мм						Масса
	А	Б	Н	Н1	R	R1	кг
ПБ200. 08. 01. 01	686	508	540	230	188,5	260	9,6
-01	730	571	960	283	340	410	19,0

Рис. 2

Остальное - см. Рис.1

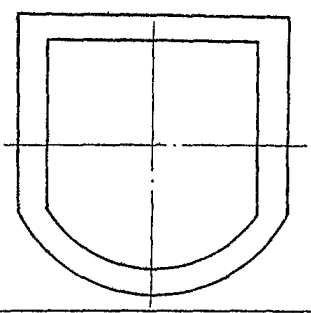

$\pm \frac{t_2}{2}$

Изм.	Лист	№ докум.	Подп.	Дата
Разраб.		Барк		08.88
Пров.		Власов		11.88
Т.контр.				
Н.контр.		Власов		11.88
Утв.		Власов		11.88

ПБ 200. 08. 01. 01.

Фланец

Лит.	Масса	Масштаб
Н	см. табл.	1:5
Лист	Листов 1	

Лист 6-ПН-15 ГОСТ 19903-74
В.Ст3кп ГОСТ 14637-79

ГИПРОДРЕВПРОМ г. Москва

Формат А3

Инв. № подл. | Подпись и дата | Взам. инв. № | Инв. № дубл. | Подпись и дата

ПБ200. 08. 01. 02

R_z 160 (V)

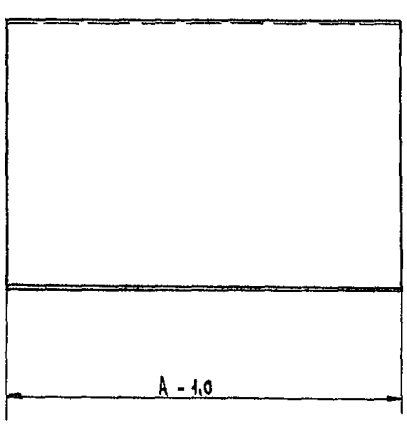

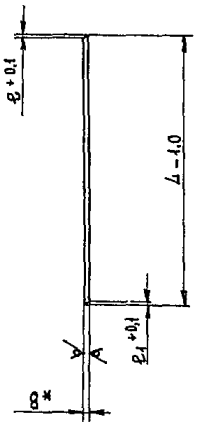

Обозначение	Размеры мм				Масса
	А	δ	δ1	А	кг
ПБ200..08. 01. 02	231	3	3	415	6,0
-01	458	-	3	640	18,0

* Размер для справок.

23392-05

Изм.	Лист	№ докум.	Подп.	Дата
Разраб.		Барк		08.88
Пров.		Власов		11.88
Т.контр.				
Н.контр.		Власов		11.88
Утв.		Власов		11.88

ПБ200. 08. 01. 02

Стенка

Лит.	Масса	Масштаб
Н	см. табл.	
Лист	Листов 1	

Лист 6-ПН-8 ГОСТ 19903-74
В.Ст3кп ГОСТ 14637-79

ГИПРОДРЕВПРОМ г. Москва

Копировал: Терехова

Формат А3

ПБ 200.08.01.03

Серия 7.411-2 Выпуск 2-5

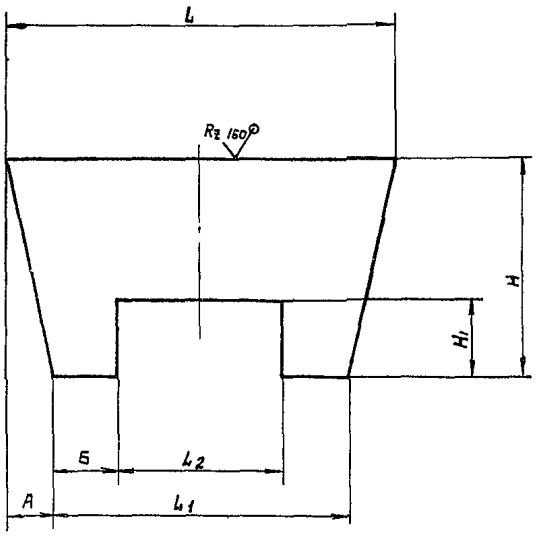

Обозначение	Размеры мм							Масса кг
	L	L1	L2	А	Б	Н	Н1	
ПБ 200.08.01.03	548	425	250	61,5	87,5	451	120	12,0
-01	555	—	360	—	97.5	502	130	14,5

$\pm \frac{t_2}{2}$

Изм	Лист	№ докум	Подп.	Дата	ПБ.200.08.01.03	Лит.	Масса	Масштаб
Разраб.		Барк		08.88	Козырёк	Н	Ст. табл.	
Пров.		Власов		01.88		Лист	Листов 1	
Т. контр.								
Н. контр.		Власов		01.88	Лист Б-ПН-8 ГОСТ 19903-74 / В.Ст.3кп ГОСТ 14637-79	ГИПРОДРЕВПРОМ г. Москва		
Утв.		Власов		01.88				

Формат А3

ПБ 200.08.01.04

Rz 160

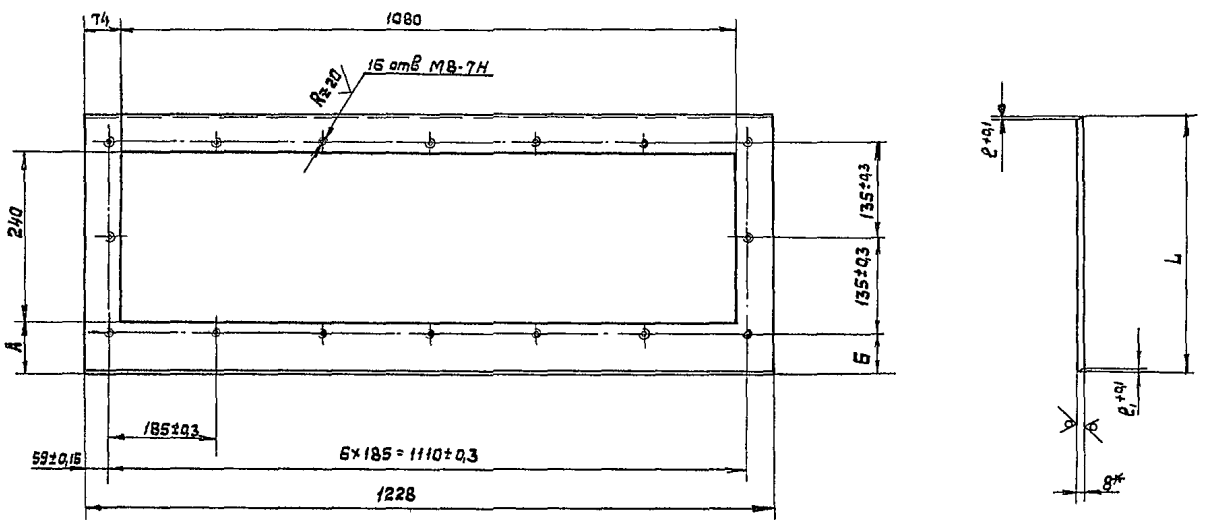

1. $\pm \frac{t_2}{2}$
2. * Размер для справок

Обозначение	Размеры мм					Масса кг
	L	e	e1	А	Б	
ПБ.200.08.01.04	363	2	2	43	28	11,5
-01	663	—	2	343	328	34,5

23392-05

Изм	Лист	№ докум	Подп.	Дата	ПБ 200.08.01.04	Лит.	Масса	Масштаб
Разраб.		Барк		08.88	Стенка боковая	Н	Ст. табл.	
Пров.		Власов		01.88		Лист	Листов 1	
Т. контр.								
Н. контр.		Власов		02.88	Лист Б-ПН-8 ГОСТ 19903-74 / В.Ст.3 кп ГОСТ 14637-79	ГИПРОДРЕВПРОМ г. Москва		
Утв.		Власов		03.88				

Копир. Пискунова

Формат А3

ПБ200.08.01.05

Rz 160 / (V)

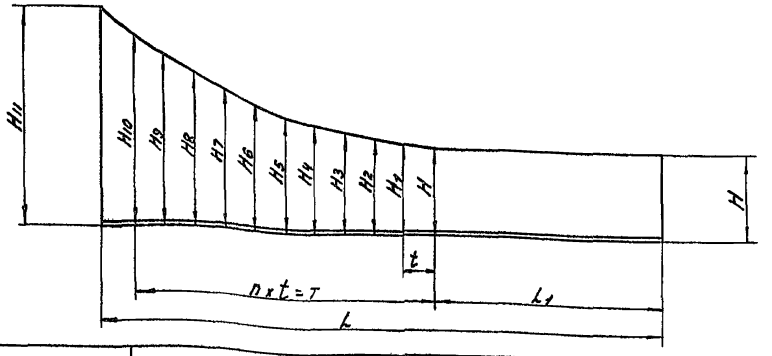

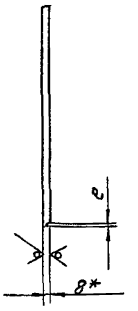

Обозначение	Размеры мм																		Масса
	L	L1	t	T	H	H1	H2	H3	H4	H5	H6	H7	H8	H9	H10	H11	n	c	кг
ПБ200.08.01.05	1117	511	55	550	159	162	168	175	185	198	216	236	259	287	317	365	10	3	12,6
-01	1090	575	50	500	420	422	427	435	448	467	489	516	548	589	637	654		2	32,5

$1.\pm\frac{t_2}{2}$

2.* Размер для справок

Изм.	Лист	№ докум.	Подп.	Дата	ПБ200.08.01.05
Разраб.		Барк		08.79	Стенка боковая
Пров.		Власов		11.79	
Т. контр.					
Н. контр.		Власов		11.79	Лист 6-ПН-8 ГОСТ 19903-74 / В.Ст.3 кп ГОСТ 14637-79
Утв.		Власов		11.79	

Лит.	Масса	Мас-б
Л	См. табл.	

Лист	Листов 1

ГИПРОДРЕВПРОМ г. Москва

Формат А3

ПБ200.08.01.06

Rz 160 / (V)

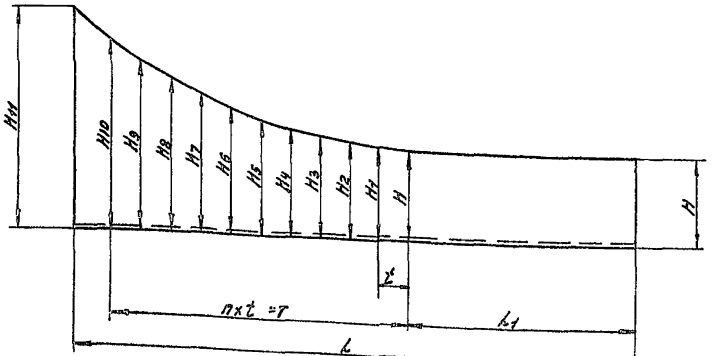

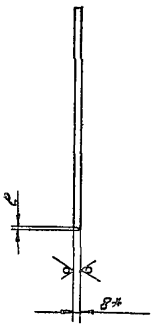

Обозначение	Размеры мм																		Масса
	L	L1	n	T	H	H1	H2	H3	H4	H5	H6	H7	H8	H9	H10	H11	t	c	кг
ПБ200.08.01.06	1117	511	10	550	159	162	168	175	185	198	216	236	259	287	317	365	55	3	12,6
-01	1090	575	10	500	420	422	427	435	448	467	489	516	548	589	637	654	50	2	32,5

$1.\pm\frac{t_2}{2}$

2.* Размер для справок

23392-05

Изм.	Лист	№ докум.	Подп.	Дата	ПБ200.08.01.06
Разраб.		Барк		08.81	Стенка боковая
Пров.		Власов		11.81	
Т. контр.					
Н. контр.		Власов		09.81	Лист 6-ПН-8 ГОСТ 19903-74 / В. Ст.3 кп ГОСТ 14637-79
Утв.		Власов		11.81	

Лит.	Масса	Мас-б
Л	См. табл.	

Лист	Листов 1

ГИПРОДРЕВПРОМ г. Москва

Копир. Ходышева

Формат А3

Серия 7.441-2 Выпуск 2-5

Инв.№ подл. | Подп. и дата | Взам.инв.№ | Инв.№ дубл. | Подп. и дата

Серия 7.411-2 Выпуск 2-5

ПБ200. 08. 01. 07

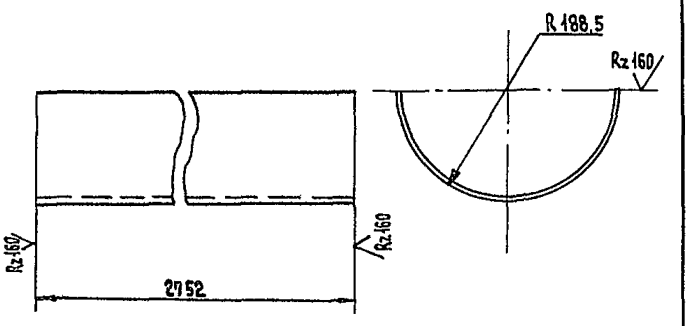

				ПБ 200. 08. 01. 07			
Изм.	Лист	№ докум.	Подп.	Дата	Днище	Лит.	Масса	Масштаб
Разраб.	Барк					Н	100,0	1:5
Пров.	Власов					Лист	Листов 1
Т.контр.							
Н.контр.	Власов				Труба 377×8 ГОСТ 10704-76 / В.Ст3кп ГОСТ 10705-80	ГИПРОДРЕВПРОМ г. Москва	
Утв.	Власов						

Инв. № подл. | Подпись и дата | Взам. инв. № | Инв. № дубл. | Подпись и дата

Формат А4

ПБ200. 08. 01. 15

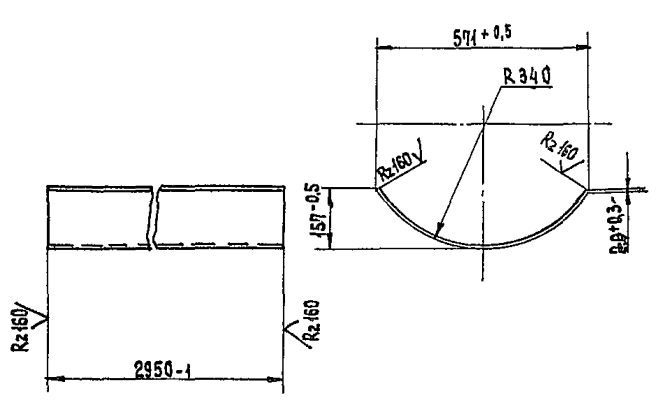

				ПБ 200. 08. 01. 15			
Изм.	Лист	№ докум.	Подп.	Дата	Днище	Лит.	Масса	Масштаб
Разраб.	Барк					Н	124,0	1:10
Пров.	Власов					Лист	Листов 1
Т.контр.							
Н.контр.	Власов				Труба 680×8 ГОСТ 10704-76 / В.Ст3кп ГОСТ 10705-80	ГИПРОДРЕВПРОМ г. Москва	
Утв.	Власов						

Инв. № подл. | Подпись и дата | Взам. инв. № | Инв. № дубл. | Подпись и дата

Формат А4

ПБ200. 08. 01. 08

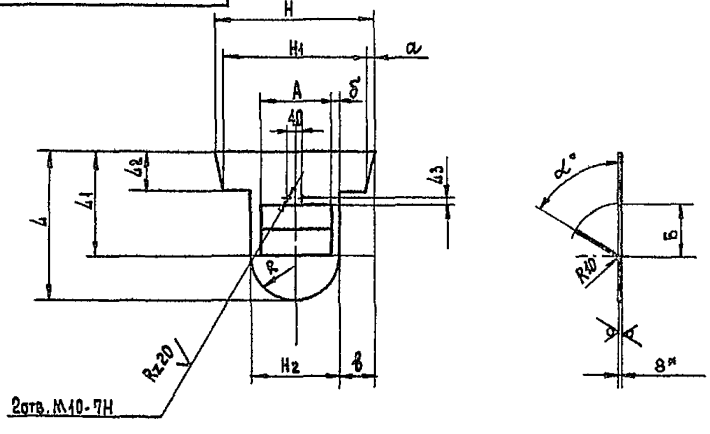

Rz 160 (V)

Обозначение	Размеры мм													Градус α	Масса кг
	Δ	Δ1	Δ2	Δ3	H	H1	H2	a	A	δ	в	R	Б		
ПБ200. 08. 01. 08	704	457	330	50	497	393	330	52	250	40	83,5	165	120	45	14,2
-01	806	500	305	105	555	-	460	-	360	50	47,5	230	130	56	18,0

1. $\pm \frac{t2}{2}$.
2. * Размер для справок.
3. Покрытие см. ТУ п. 1.6

23392-05

				ПБ 200. 08. 01. 08			
Изм.	Лист	№ докум.	Подп.	Дата	Заслонка	Лит.	Масса	Масштаб
Разраб.	Барк					Н	см. ТАБЛ.	
Пров.	Власов					Лист	Листов 1
Т.контр.							
Н.контр.	Власов				Лист Б-ПН-8 ГОСТ 19903-74 / В.Ст3кп ГОСТ 14637-79	ГИПРОДРЕВПРОМ г. Москва	
Утв.	Власов						

Инв. № подл. | Подпись и дата | Взам. инв. № | Инв. № дубл. | Подпись и дата

Копировал: Терехова

Формат А3

ПБ200.08.01.09

Серия 7.411-2 Выпуск 2-5

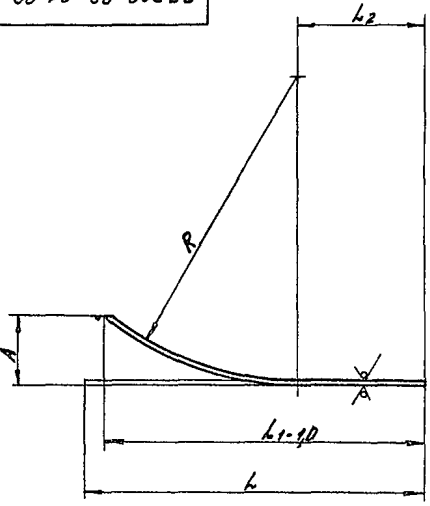

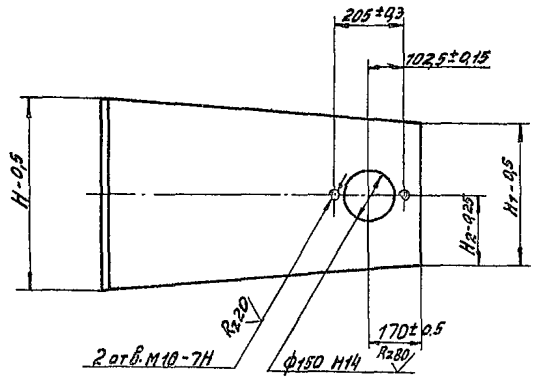

Обозначение	Размеры мм								Масса
	L	L_1	L_2	R	H	H_1	H_2	A	кг
ПБ200.08.01.09	1150	1117	511	1082	555	377	188,5	185	32,5
-01	1155	1090	575	672	571	—	285,5	236	40,3

$\pm \frac{t_2}{2}$

Изм.	Лист	№ докум.	Подп.	Дата	ПБ200.08.01.09	Лит.	Масса	Мас-б
Разраб.		Барк		03.88	Лист верхний	И	См. табл.	
Пров.		Власов		03.88		Лист	Листов 1	
Т. контр.								
Н. контр.		Власов		03.88	Лист Б-ПН-8 Гост 19903-74 / В.Ст.3кп Гост 14637-79	ГИПРОДРЕВПРОМ г. Москва		
Утв.		Власов		03.88				

Формат А3

Инв. № подл. | Подп. и дата | Взам. инв. № | Инв. № дубл. | Подп. и дата

ПБ200.08.01.10

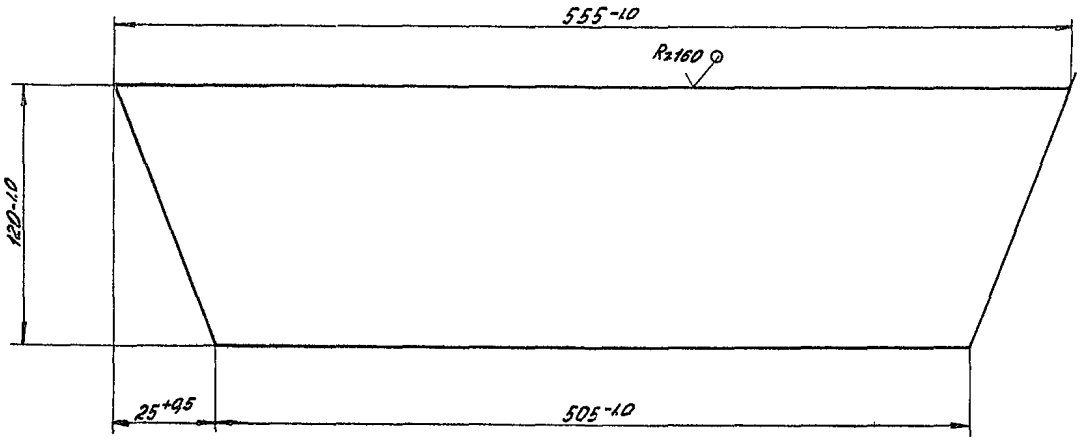

23392-05

Изм.	Лист	№ докум.	Подп.	Дата	ПБ200.08.01.10	Лит.	Масса	Мас-б
Разраб.		Барк		03.88	Стенка	И	4,0	1:2
Пров.		Власов		03.88		Лист	Листов 1	
Т. контр.								
Н. контр.		Власов		03.88	Лист Б-ПН-8 Гост 19903-74 / В.Ст.3кп Гост 14637-79	ГИПРОДРЕВПРОМ г. Москва		
Утв.		Власов		03.88				

Копировал: Ходышева

Формат А3

Инв. № подл. | Подп. и дата | Взам. инв. № | Инв. № дубл. | Подп. и дата

Серия 7.411-2 Выпуск 2-5

ПБ200.08.01.11

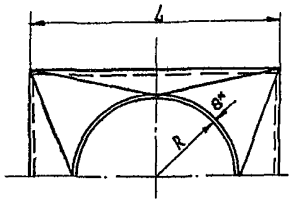

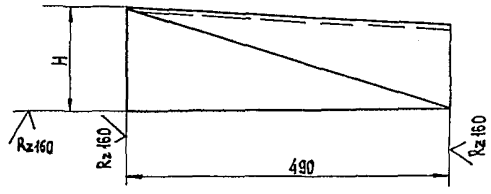

Обозначение	Размеры мм													Масса
	L	H	R	L2	L3	L4	H1	H2	H3	H4	H5	r	R1	кг
ПБ200.08.01.11	377	163	127	369	184,5	159	490,8	524,3	506,3	504	518	68,6	493	19,1
-01	377	163	154,5	369	184,5	159	490	523,6	501,6	498,7	516	83	490,7	18,4

Развертка

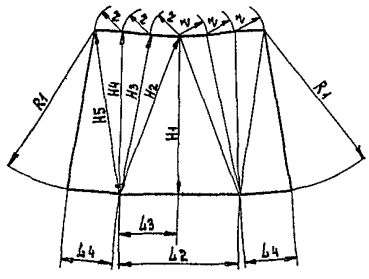

1. $\pm \frac{t_2}{2}$.
2. * Размер для справок.

					ПБ 200.08.01.11			
Изм	Лист	№ докум.	Подп.	Дата	Переходник	Лит.	Масса	Масштаб
Разраб.		Барк				Н	см. табл.	
Пров.		Власов				Лист	Листов 1	
Т.контр.								
Н.контр.		Власов			Лист Б-ПН-8 ГОСТ 19903-74 / В.Ст3кп ГОСТ 14637-79	ГИПРОДРЕВПРОМ г. Москва		
Утв.		Власов						

Формат А3

Инв. № подл. | Подпись и дата | Взам. инв. № | Инв. № дубл. | Подпись и дата

ПБ200.08.01.12

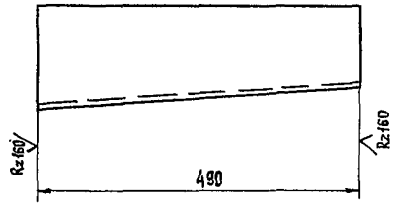

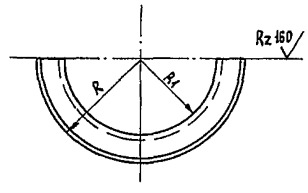

Обозначение	Размеры мм								Масса
	R	R1	R2	R3	H	L	L1	α°	кг
ПБ200.08.01.12	188,5	127,0	1700	1207	510,5	577	409,5	19°32'	16,8
-01	188,5	154,5	3482	2991	501,5	579	497	9°32'	16,9

Развертка

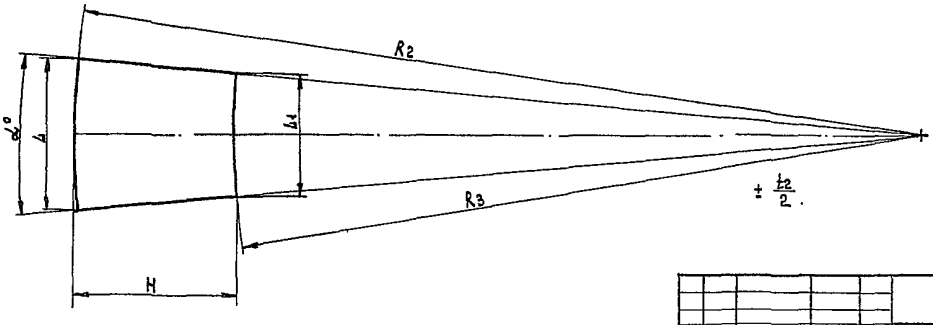

23392-05

					ПБ200.08.01.12			
Изм	Лист	№ докум.	Подп.	Дата	Обечайка	Лит.	Масса	Масштаб
Разраб.		Барк				Н	см. табл.	
Пров.		Власов				Лист	Листов 1	
Т.контр.								
Н.контр.		Власов			Лист Б-ПН-8 ГОСТ 19903-74 / В.Ст3кп ГОСТ 14637-79	ГИПРОДРЕВПРОМ г. Москва		
Утв		Власов						

Копировал: Терехова

Формат А3

Инв. № подл. | Подпись и дата | Взам. инв. № | Инв. № дубл. | Подпись и дата

ПБ 200. 08. 01. 13

Серия 7.441-2 Выпуск 2-5

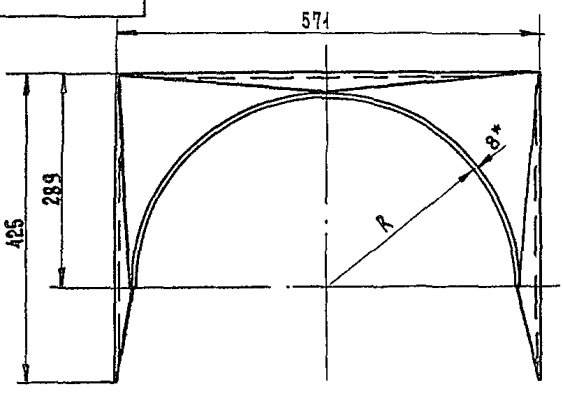

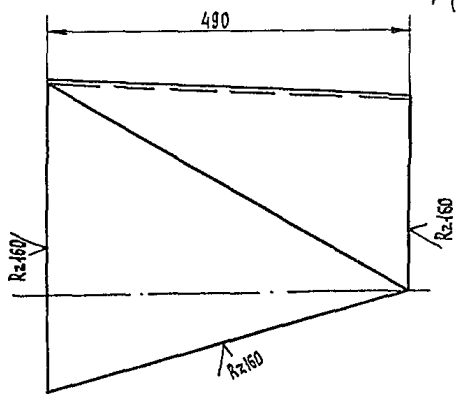

Обозначение	Размеры в мм									Масса кг
	R	R1	r	H1	H2	H3	H4	H5	H6	
ПБ 200. 08. 01. 13	202	514	108	496,3	570,6	532,3	532,8	572	496	32,0
-01	254	509	135	490,7	565,7	517	517,5	567,3	490,5	34,0

Развертка

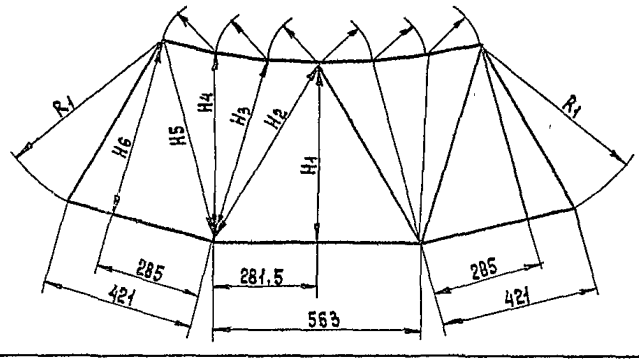

$\pm \frac{t_2}{2}$.

Изм.	Лист	№ докум.	Подп.	Дата
Разраб.		Барк		
Пров.		Власов		
Т.контр.				
Н.контр.		Власов		
Утв.		Власов		

ПБ 200. 08. 01. 13

Переходник

Лит.	Масса	Масштаб
И	см. табл.	

Лист | Листов 1

Лист Б-ПН-8 ГОСТ 19903-74
В.Ст.3кп ГОСТ 14637-79

ГИПРОДРЕВПРОМ г. Москва

Формат А3

ПБ 200. 08. 01. 16

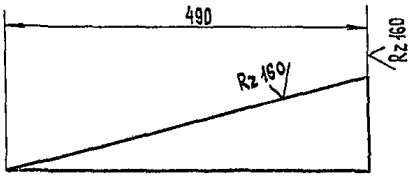

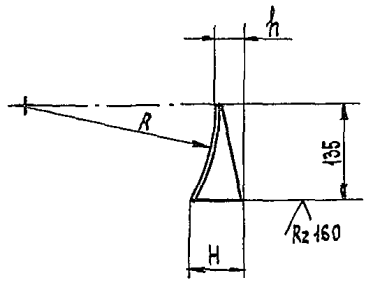

Обозначение	Размеры в мм						Масса кг
	H	h	R	R1	L	l	
ПБ200. 08. 01. 16	135	83,5	202	149	514	533	2,5
-01	70,5	31,5	254	142	509	514	2,3

Развертка

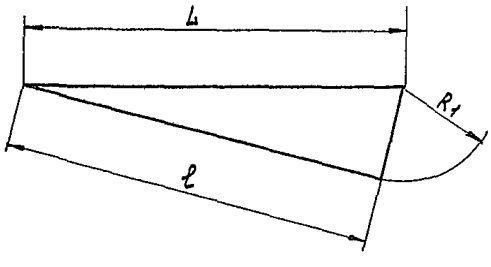

$\pm \frac{t_2}{2}$.

23392-05

Изм.	Лист	№ докум.	Подп.	Дата
Разраб.		Барк		
Пров.		Власов		
Т.контр.				
Н.контр.		Власов		
Утв.		Власов		

ПБ 200. 08. 01. 16

Стенка

Лит.	Масса	Масштаб
И	см. табл.	

Лист | Листов 1

Лист Б-ПН-8 ГОСТ 19903-74
В.Ст3кп ГОСТ 14637-79

ГИПРОДРЕВПРОМ г. Москва

Формат А3

Инв. № подл. | Подпись и дата | Взам. инв. № | Инв. № дубл. | Подпись и дата

ПБ200.08.01.14

Серия 7.411-2 Выпуск 2-5

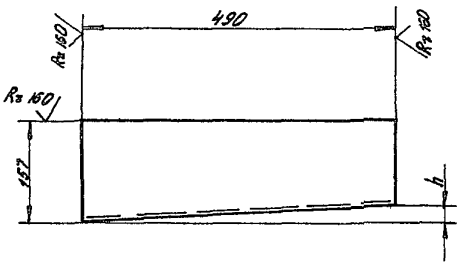

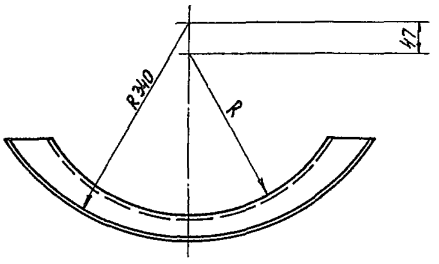

Обозначение	Размеры мм					Градусы		Масса
	h	R	R_1	R_2	C	α	α_1	кг
ПБ200.08.01.14	82	202	1248	2036	291	16°02'	20°48'	168
-01	30	254	1226	5504	787	5°56'	7°42'	180

Развертка

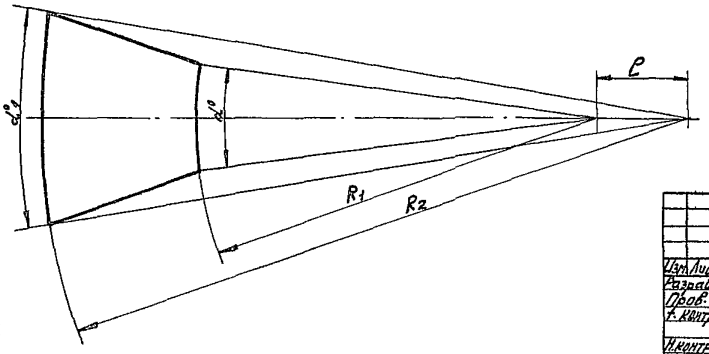

$\pm \frac{t_2}{2}$

Изм.	Лист	№ докум.	Подп.	Дата
Разраб.		Барк		01.91
Пров.		Власов		01.91
Т. контр.				
Н. контр.		Власов		01.91
Утв.		Власов		01.91

ПБ200.08.01.14

Обечайка

Лит.	Масса	Масштаб
И	См. табл.	
Лист	Листов 1	

Лист Б-ПН-8 ГОСТ 19903-74 / В Ст3кп ГОСТ 14637-79

ГИПРОДРЕВПРОМ г. Москва

Формат А3

ПБ200.08.01.17

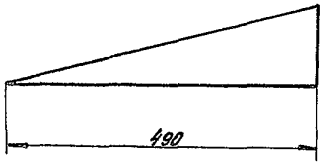

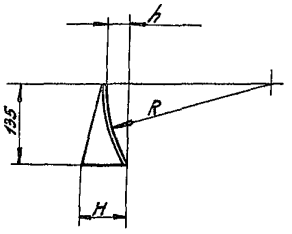

Обозначение	Размеры в мм						Масса
	H	h	R	R_1	L	C	кг
ПБ200.08.01.17	135	83,5	202	149	514	533	2,5
-01	70,5	31,5	254	142	509	574	2,3

Развертка

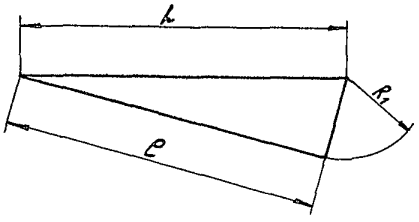

$\pm \frac{t_2}{2}$

23392-05

ПБ200.08.01.17

Изм.	Лист	№ докум.	Подп.	Дата
Разраб.		Барк		01.91
Пров.		Власов		01.91
Т. контр.				
Н. контр.		Власов		01.91
Утв.		Власов		01.91

Стенка

Лит.	Масса	Масштаб
И	См. табл.	
Лист	Листов 1	

Лист Б-ПН-8 ГОСТ 19903-74 / В Ст3кп ГОСТ 14637-79

ГИПРОДРЕВПРОМ г. Москва

Копировал: Терехова

Формат А3

Формат	Зона	Поз.	Обозначение	Наименование	Кол.	Примечание
				Документация		
А3			ПБ 200.08.01/I.00 СБ	Сборочный чертеж		
			Исполнение	ПБ 200.08.01/I.00		
				Детали		
А4		1	ПБ 200.08.01/I.01	Полоса	1	
Б4		2	ПБ 200.08.01/I.02	Ребро		
				Лист Б-ПН-8 ГОСТ 19903-74 В.Ст.3кп ГОСТ 14637-79		
				85-1 × 220-1	1	1,2 кг
			Исполнение	ПБ 200.08.01/I.00-01		
				Детали		
		1	ПБ 200.08.01/I.01-01	Полоса	1	
Б4		2	ПБ 200.08.01/I.02-01	Ребро		
				Лист Б-ПН-8 ГОСТ 19903-74 В.Ст.3кп ГОСТ 14637-79		
				85-1 × 220-1	1	
			Исполнение	ПБ 200.08.01/I.00-02		
				Детали		
		1	ПБ 200.08.01/I.01-02	Полоса	1	

Инв.№ подл. | Подпись и дата | Взам. инв.№ | Инв.№ дубл. | Подпись и дата

Изм	Лист	№ докум.	Подп.	Дата
Разраб.	Барк			08.12
Пров.	Власов			08.12
Н.контр.	Власов			01.13
Утв.	Баскин			01.13

ПБ 200.08.01/I.00

Направляющая

Лит.	Масса	Масштаб
И		

Лист	Листов
1	2

ГИПРОДРЕВПРОМ г. Москва

Формат А4

Формат	Зона	Поз.	Обозначение	Наименование	Кол.	Примечание
Б4		2	ПБ 200.08.01/I.02-02	Ребро		
				Лист Б-ПН-8 ГОСТ 19903-74 В.Ст.3кп ГОСТ 14637-79		
				122-1 × 240-1	1	1,8 кг
			Исполнение	ПБ 200.08.01/I.00-03		
				Детали		
		1	ПБ 200.08.01/I.01-03	Полоса	1	
Б4		2	ПБ 200.08.01/I.02-03	Ребро		
				Лист Б-ПН-8 ГОСТ 19903-74 В.Ст.3кп ГОСТ 14637-79		
				122-1 × 240-1	1	

Инв.№ подл. | Подпись и дата | Взам. инв.№ | Инв.№ дубл. | Подпись и дата

Изм	Лист	№ докум.	Подп.	Дата

ПБ 200.08.01/I.00

Лист 2

Формат А4

ПБ200.08.01/I.00 СБ

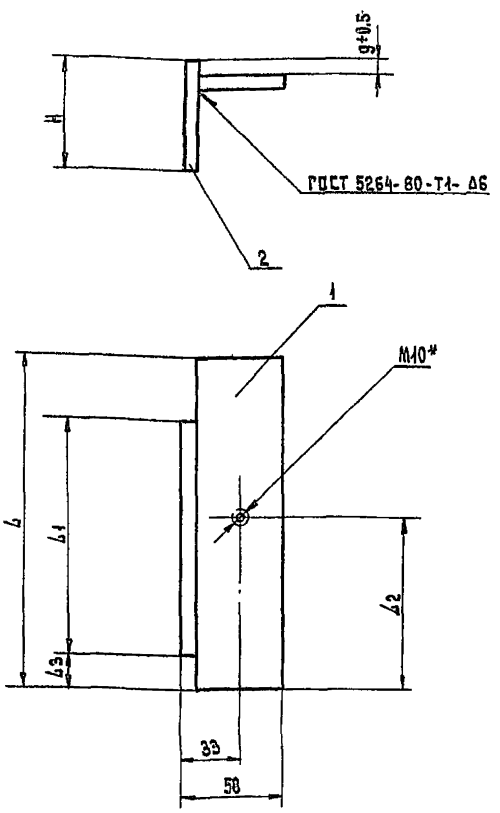

Обозначение	Размеры мм					Масса
	l	l1	l2	l3	H	кг
ПБ 200.08.01/I.00	280	220	142	20	85	2,1
-01	280	220	138	40	85	2,1
-02	300	240	160	20	122	2,75
-03	300	240	140	40	122	2,75

1. $\pm \frac{t2}{2}$.
2. * Размер для справок.

23392-05

Инв.№ подл. | Подпись и дата | Взам. инв.№ | Инв.№ дубл. | Подпись и дата

Изм	Лист	№ докум.	Подп.	Дата
Разраб.	Барк			08.12
Пров.	Власов			01.13
Т.контр.				
Н.контр.	Власов			01.13
Утв.	Баскин			01.13

ПБ 200.08.01/I.00 СБ

Направляющая
Сборочный чертеж

Лит.	Масса	Масштаб
И	см. табл.	

Лист	Листов 1

ГИПРОДРЕВПРОМ г. Москва

Копировал: Терехова

Формат А3

ПБ200.08.01/I.01

Серия 7.411-2 Выпуск 2-5

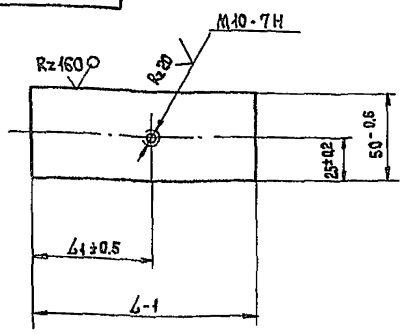

Обозначение	Размеры мм L	L1	Масса кг
ПБ200.08.01/I.01	280	142	0,87
-01	280	138	0,87
-02	300	160	0,94
-03	300	140	0,94

ПБ200.08.01/I.01

Полоса

Лит | Масса: см. табл. | Масштаб

Лист | Листов 1

Разраб. Барк 03.11
Пров. Власов 07.11
Т.контр.
Н.контр. Власов 11.11
Утв. Власов 08.11

Лист 5-ПН-8 ГОСТ 19903-74
В.Ст.Экп ГОСТ 14637-79

ГИПРОДРЕВПРОМ г. Москва

Формат А4

Формат	Зона	Поз.	Обозначение	Наименование	Кол.	Примечание
				Документация		
А2			ПБ200.08.02.00 СБ	Сборочный чертеж		
				Детали		
А4		5	ПБ200.08.02.03	Бобышка	1	
А4		6	ПБ200.08.02.04	Ось	1	
А4		7	ПБ200.08.02.05	Втулка	1	
А4		8	ПБ200.08.02.06	Шайба	1	
				Стандартные изделия		
		10		Масленка 2.2.45 Ц6 ГОСТ 19853-74	1	
		12		Шплинт 4×32 ГОСТ 397-79	1	

ПБ200.08.02.00

Установка обратного клапана

Разраб. Барк 01.11
Пров. Власов 08.11
Н.контр. Власов 01.11
Утв. Баскин 08.11

Лит | Лист 1 | Листов 3

ГИПРОДРЕВПРОМ г. Москва

Формат А4

Формат	Зона	Поз.	Обозначение	Наименование	Кол.	Примечание
				Переменные данные для исполнений		
				ПБ200.08.02.00		
				Сборочные единицы		
		1	ПБ200.08.02/I.00	Заслонка	1	
				Детали		
А3		3	ПБ200.08.02.01	Фланец	1	
А3		4	ПБ200.08.02.02	Патрубок	1	
				Стандартные изделия		
		11		Фланец 1-250-2,5 Ст 25 ГОСТ 12820-80	1	
				ПБ200.08.02.00-01		
				Сборочные единицы		
		1	ПБ200.08.02/I.00-01	Заслонка	1	
				Детали		
		3	ПБ200.08.02.01-01	Фланец	1	
		4	ПБ200.08.02.02-01	Патрубок	1	
				Стандартные изделия		

ПБ200.08.02.00

Лист 2

Формат А4

Формат	Зона	Поз.	Обозначение	Наименование	Кол.	Примечание
		11		Фланец 1-300-2,5 Ст 25 ГОСТ 12820-80	1	
				ПБ200.08.02.00-03		
				Сборочные единицы		
		1	ПБ200.08.02/I.00-02	Заслонка	1	
				Детали		
		3	ПБ200.08.02.07	Фланец	1	
		4	ПБ200.08.02.02-02	Патрубок	1	
				Стандартные изделия		
		11		Фланец 1-400-2,5 Ст 25 ГОСТ 12820-80	1	
				ПБ200.08.02.00-03		
				Сборочные единицы		
		1	ПБ200.08.02/I.00-03	Заслонка	1	
				Детали		
		3	ПБ200.08.02.07-01	Фланец	1	
		4	ПБ200.08.02.02-03	Патрубок	1	
				Стандартные изделия		
		11		Фланец 1-500-2,5 Ст 25 ГОСТ 12820-80	1	

23392-05

ПБ200.08.02.00

Лист 3

Копировал: Терехова

Формат А4

Инв.№ подл. | Подпись и дата | Взам.инв.№ | Инв.№ дубл. | Подпись и дата

ПБ 200.08.02.00СБ

Серия 7.411-2 Выпуск 2-5

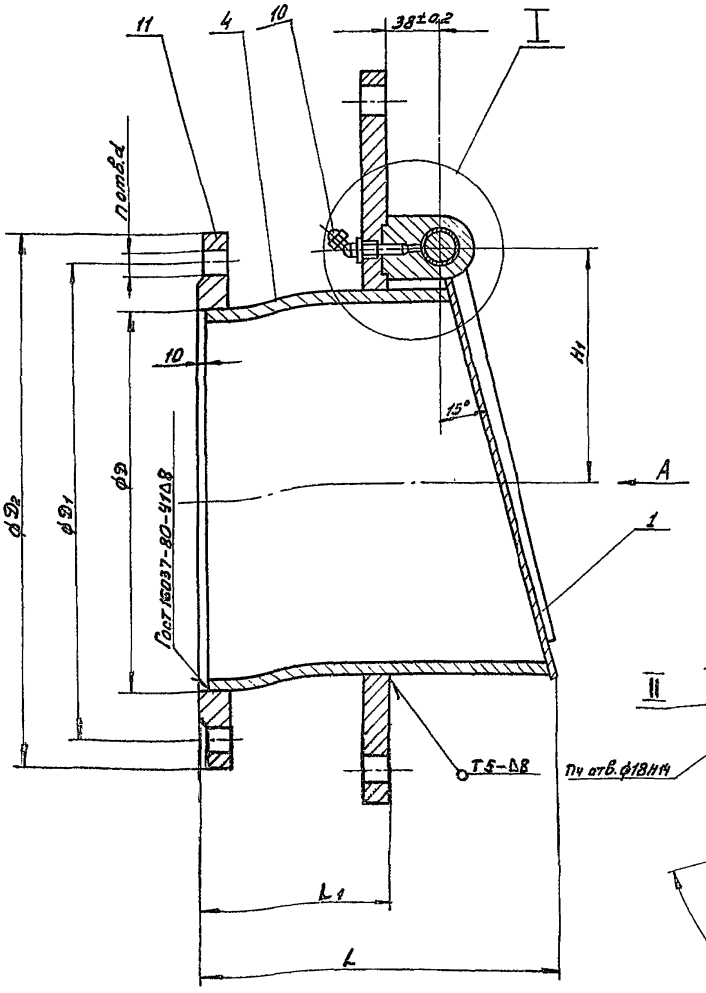

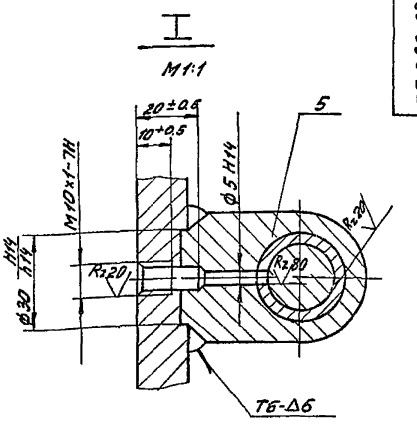

Вид А

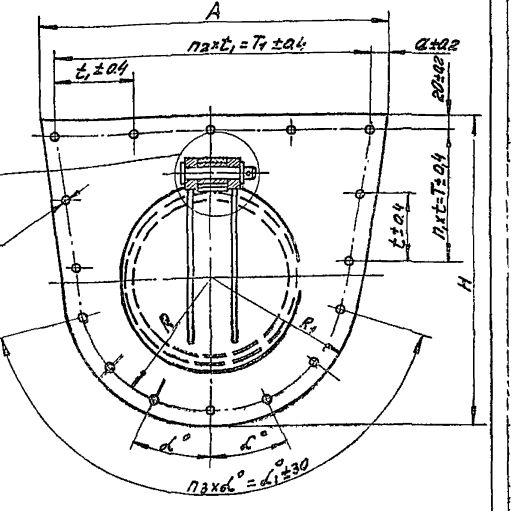

Обозначение	Размеры мм															Градусы		Количество					Масса
	H	H1	A	L	L1	D	D1	D2	a	t	t1	T	T1	R	R1	d	α	α1	n	n1	n2	n3	n4	кг
ПБ200.08.02.00	540	168	686	254	120	273	335	370	25,5	106	127	212	635	240	260	18	25	150	12	2	5	6	17	47,5
-01	540	194	686	260	120	325	395	435	25,5	106	127	212	635	240	260	22	26	150	12	2	5	6	17	50,5
-02	763	242	730	300	120	426	495	535	20	130	115	390	690	390	410	22	20	120	16	3	6	6	20	85,4
-03	763	295	730	310	120	530	600	640	20	130	115	390	690	390	410	22	20	120	20	3	6	6	20	90,6

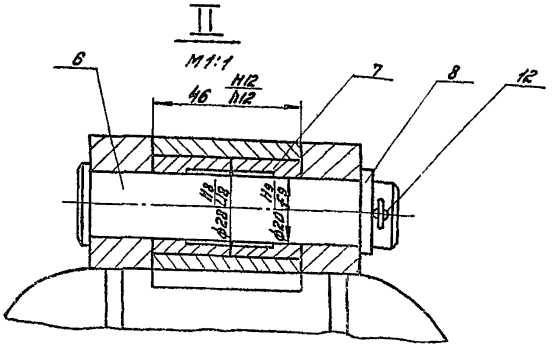

1. Сварные швы по Гост 5264-80
2. $\pm\frac{t+2}{2}$.
3. Покрытие см. ТУ. п. 1.6

23392-05

ПБ 200.08.02.00СБ

Изм.	Лист	№ докум.	Подп.	Дата	Установка обратного клапана	Лит. / Масса / Масш.
Разраб.		Ворк		01.93		Ч / См. таб
Пров.		Власов		01.93		
Т. контр.					Сборочный чертеж	Лист / Листов 1
Н. контр.		Власов		01.93		ГИПРОДРЕВПРОМ г. Москва
Утв.		Баскин		01.93		

Копир. Хабышева

Формат А2

Инв.№ подл. | Подп. и дата | Взам. инв.№ | Инв.№ дубл. | Подп. и дата

Подп. и дата

Серия 7.444-2 Выпуск 2-5

ПБ 200. 08. 02. 01

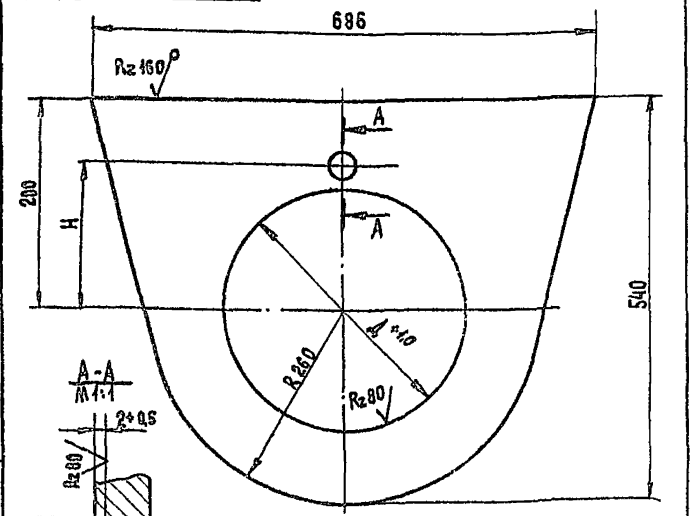

Обозначение	Размеры мм Д	H	Масса кг
ПБ 200. 08. 02. 01	273	168	26,0
-01	325	194	22,6

$\pm \frac{t_2}{2}$

Изм.	Лист	№ докум.	Подп.	Дата	ПБ 200. 08. 02. 01			
Разраб.	Барк				Фланец	Лит.	Масса	Масштаб
Пров.	Власов					И	см. табл.	1:5
Т.контр.						Лист	Листов 1	
Н.контр.	Власов				Лист Б-ПН-15 ГОСТ 19903-74 / В.Ст3кп ГОСТ 14637-79	ГИПРОДРЕВПРОМ г. Москва		
Утв.	Власов							

Инв. № подл. | Подпись и дата | Взам. инв. № | Инв. № дубл. | Подпись и дата

Формат А4

ПБ 200. 08. 02. 07

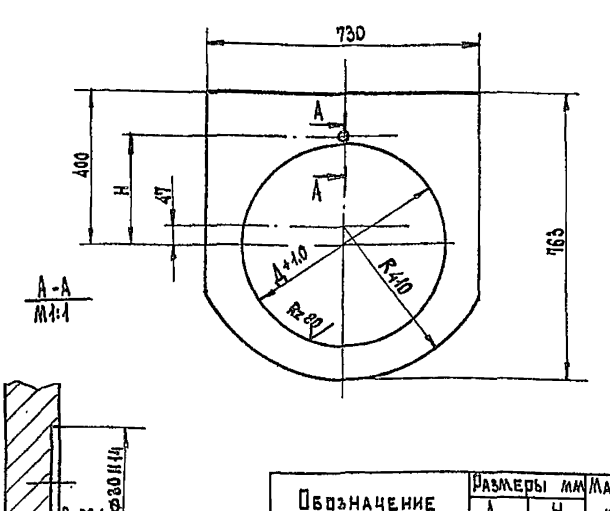

Обозначение	Размеры мм Д	H	Масса кг
ПБ200. 08. 02. 07	426	242	46,7
-01	530	295	40,5

$\pm \frac{t_2}{2}$.

Изм.	Лист	№ докум.	Подп.	Дата	ПБ 200. 08. 02. 07			
Разраб.	Барк				Фланец	Лит.	Масса	Масштаб
Пров.	Власов					И	см. табл.	1:10
Т.контр.						Лист	Листов 1	
Н.контр.	Власов				Лист Б-ПН-15 ГОСТ 19903-74 / В.Ст3кп ГОСТ 14637-79	ГИПРОДРЕВПРОМ г. Москва		
Утв.	Власов							

Инв. № подл. | Подпись и дата | Взам. инв. № | Инв. № дубл. | Подпись и дата

Формат А4

ПБ 200. 08. 02. 02

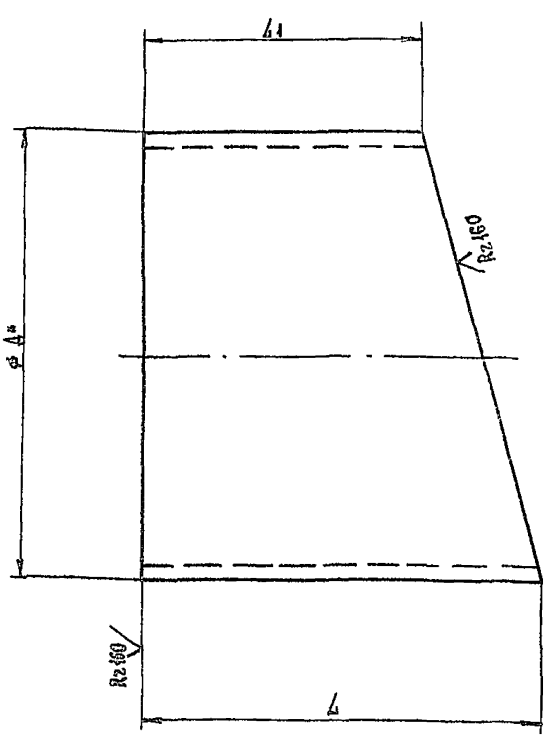

Обозначение	Размеры мм Д	Д	Д1	Материалы	Масса кг
ПБ200. 08. 02. 02	273	227	155	Труба 273×8 ГОСТ 10704-76 / В.Ст3кп ГОСТ 10705-80	10,0
-01	325	242	155	Труба 325×8 ГОСТ 10704-76 / В.Ст3кп ГОСТ 10705-80	12,4
-02	426	270	155	Труба 426×8 ГОСТ 10704-76 / В.Ст3кп ГОСТ 10705-80	17,5
-03	530	295	155	Труба 530×8 ГОСТ 10704-76 / В.Ст3кп ГОСТ 10705-80	23,2

23392-05

Изм.	Лист	№ докум.	Подп.	Дата	ПБ 200. 08. 02. 02			
Разраб.	Барк				Патрубок	Лит.	Масса	Масштаб
Пров.	Власов					И	см. табл.	
Т.контр.						Лист	Листов 1	
Н.контр.	Власов				См. табл.	ГИПРОДРЕВПРОМ г. Москва		
Утв.	Власов							

Инв. № подл. | Подпись и дата | Взам. инв. № | Инв. № дубл. | Подпись и дата

Копировал: Терехова

Формат А3

Серия 7.411-2 Выпуск 2-5

ПБ200.08.02.03

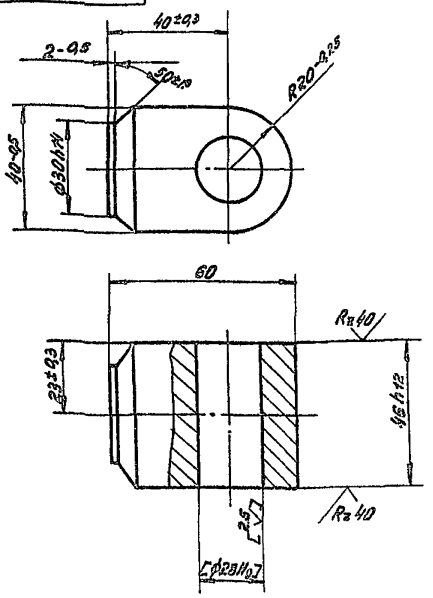

Размеры в квадратных скобках обработать по дет. ПБ200.08.02.00 сб.

Из.	Лист	№ докум.	Подп.	Дата
Разраб.		Барк		08.11
Пров.		Власов		11.11
Т.контр.				
Н.контр.		Власов		11.11
Утв.		Власов		01.12

ПБ200.08.02.03

Бобышка

Лит.	Масса	Масш.
Ч	0,7	1:1

Лист | Листов 1

В. Ст.3 кп Гост 380-71

ГИПРОДРЕВПРОМ г. Москва

Формат А4

ПБ200.08.02.04

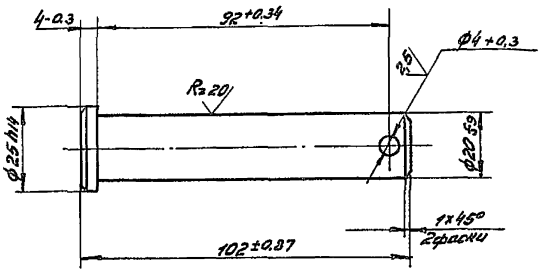

Из.	Лист	№ докум.	Подп.	Дата
Разраб.		Барк		08.11
Пров.		Власов		11.11
Т.контр.				
Н.контр.		Власов		11.11
Утв.		Власов		01.12

ПБ 200.08.02.04

Ось

Лит.	Масса	Масш.
Ч	0,2	1:1

Лист | Листов 1

Сталь 35 Гост 1050-74

ГИПРОДРЕВПРОМ г. Москва

Формат А4

ПБ200.08.02.05

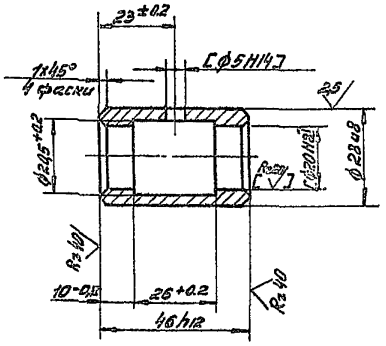

Размеры в квадратных скобках обработать по дет. ПБ200.08.02.00 сб

Из.	Лист	№ докум.	Подп.	Дата
Разраб.		Барк		08.11
Пров.		Власов		11.11
Т.контр.				
Н.контр.		Власов		11.11
Утв.		Власов		01.12

ПБ200.08.02.05

Втулка

Лит.	Масса	Масш.
Ч	0,11	1:1

Лист | Листов 1

Сталь 35 Гост 1050-74

ГИПРОДРЕВПРОМ г. Москва

Формат А4

ПБ200.08.02.06

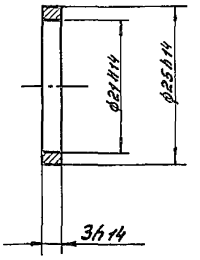

23392-05

Из.	Лист	№ докум.	Подп.	Дата
Разраб.		Барк		08.11
Пров.		Власов		11.11
Т.контр.				
Н.контр.		Власов		11.11
Утв.		Власов		01.12

ПБ 200.08.02.06

Шайба

Лит.	Масса	Масш.
Ч	0,004	2:1

Лист | Листов 1

В. Ст.3 кп Гост 380-71

ГИПРОДРЕВПРОМ г. Москва

Копир. Ходышева

Формат А4

Серия 7.444-2 Выпуск 2-5

Формат	Зона	Поз	Обозначение	Наименование	Кол.	Примечание
				Документация		
А3			ПБ200.08.02/I.00 СБ	Сборочный чертеж		
				Детали		
Б4		3	ПБ200.08.02/I.03	Бобышка		
				Круг 40 В ГОСТ 2590-71 / В.Ст.3 кп ГОСТ 535-79		
				L = 22-1.0	2	0,2 кг
			Переменные данные для исполнений			
				ПБ200.08.02/I.00		
				Детали		
А4		1	ПБ200.08.02/I.01	Ребро	2	
А3		2	ПБ200.08.02/I.02	Диск	1	
				ПБ200.08.02/I.00-01		
				Детали		
		1	ПБ200.08.02/I.01-01	Ребро	2	
		2	ПБ200.08.02/I.02-01	Диск	1	
				ПБ200.08.02/I.00-02		
				Детали		
		1	ПБ200.08.02/I.01-02	Ребро	2	
		2	ПБ200.08.02/I.02-02	Диск	1	
				ПБ200.08.02/I.00-03		
				Детали		
		1	ПБ200.08.02/I.01-03	Ребро	2	
		2	ПБ200.08.02/I.02-03	Диск	1	

Инв.№ подл. | Подпись и дата | Взам.инв.№ | Инв.№ дубл. | Подпись и дата

Изм.	Лист	№ докум.	Подп.	Дата
Разраб.		Барк		08.11
Пров.		Власов		11.11
Н.контр.		Власов		11.11
Утв.		Баскин		11.11

ПБ 200. 08. 02/I. 00

Заслонка

Лит.	Лист	Листов
И	1	1

ГИПРОДРЕВПРОМ г. Москва

Формат А4

ПБ200.08.02/I.01

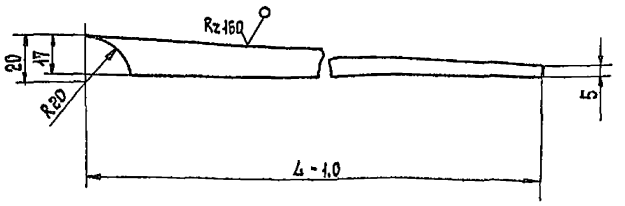

Обозначение	L мм	Масса кг
ПБ200.08.02/I.01	280	0,12
-01	340	0,15
-02	450	0,2
-03	530	0,23

Инв.№ подл. | Подпись и дата | Взам.инв.№ | Инв.№ дубл. | Подпись и дата

Изм.	Лист	№ докум.	Подп.	Дата
Разраб.		Барк		08.11
Пров.		Власов		11.11
Т.контр.				
Н.контр.		Власов		11.11
Утв.		Власов		11.11

ПБ 200. 08. 02/I. 01

Ребро

Лит.	Масса	Масштаб
И	см. табл.	

Лист 6-ПН-5 ГОСТ 19903-74 / В.Ст3кп ГОСТ 14637-79

Лист | Листов 1

ГИПРОДРЕВПРОМ г. Москва

Формат А4

ПБ200.08.02/I.00 СБ

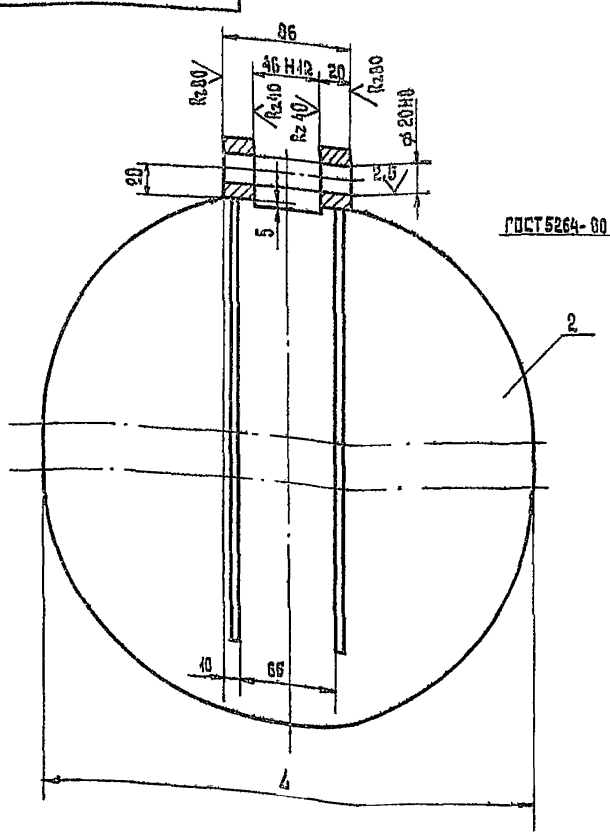

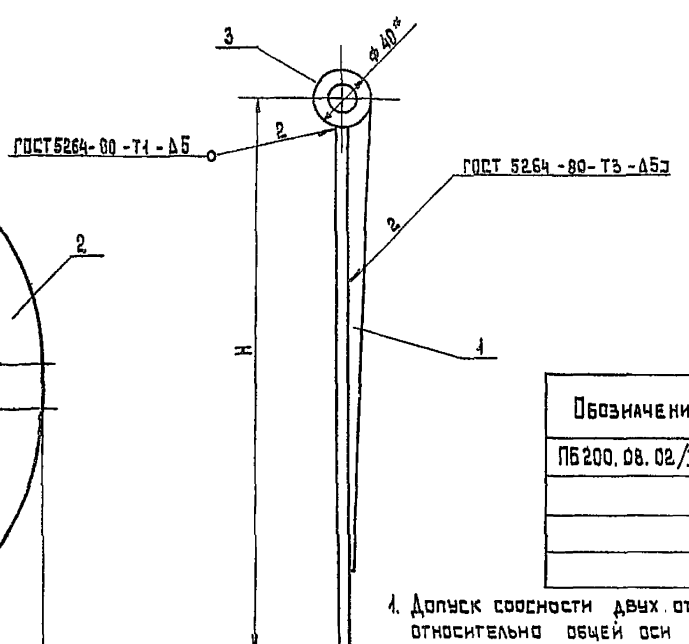

Обозначение	Размеры мм L	Размеры мм H	Масса кг
ПБ200.08.02/I.00	320	355	4,45
-01	320	380	4,83
-02	510	540	9,1
-03	540	585	10,4

1. Допуск соосности двух отверстий ⌀ 20 НВ относительно общей оси 0,025 мм.
2. На деталях, выполняемых без чертежа, кромки реза - Rz160, остальное - ∀.
3. * Размер для справок.

23392-05

Инв.№ подл. | Подпись и дата | Взам.инв.№ | Инв.№ дубл. | Подпись и дата

Изм.	Лист	№ докум.	Подп.	Дата
Разраб.		Котляревский		08.11
Пров.		Власов		11.11
Т.контр.				
Н.контр.		Власов		11.11
Утв.		Баскин		11.11

ПБ 200. 08. 02/I. 00 СБ

Заслонка

Сборочный чертеж

Лит.	Масса	Масштаб
И	см. табл.	

Лист | Листов 1

ГИПРОДРЕВПРОМ г. Москва

Копировал Терехова

Формат А3

ПБ 200. 08. 02/I. 02

Серия 7.441-2 Выпуск 2-5

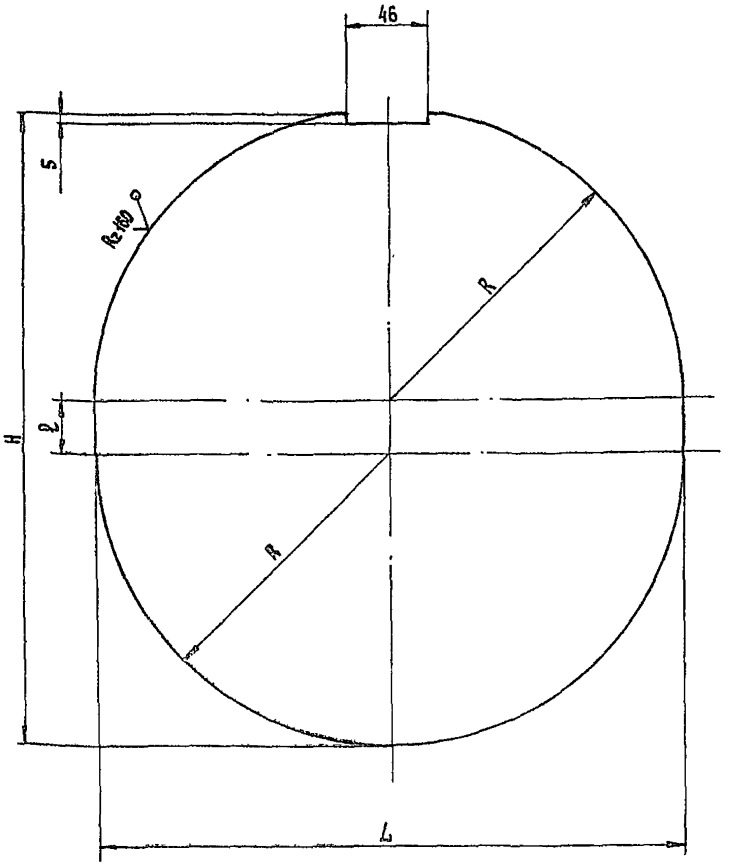

Обозначение	Размеры мм R	L	H	ℓ	Масса кг
ПБ200. 08. 02/I. 02	160	320	335	20	3,8
-01	160	320	360	45	4,13
-02	255	510	520	15	8,3
-03	270	540	565	27	9,5

$\pm \frac{t_2}{2}$.

Изм.	Лист	№ докум.	Подп.	Дата
Разраб.		Барк		07.11.
Пров.		Власов		07.11.
Т.контр.				
Н.контр.		Власов		07.11.
Утв.		Власов		07.11.

ПБ 200. 08. 02/I. 02

Диск

Лит. | Масса | Масштаб
Н | см. табл.

Лист | Листов 1

Лист 5-ПН-5 ГОСТ 19903-74 / В.Ст3кп ГОСТ 14637-79

ГИПРОДРЕВПРОМ г. Москва

Формат А3

Формат	Зона	Поз.	Обозначение	Наименование	Кол	Примечание
				Документация		
А3			ПБ200. 08. 03. 00 СБ	Сборочный чертеж		
				Детали		
А4		1	ПБ200. 08. 03. 01	Крышка	1	
А4		2	ПБ200. 08. 03. 02	Ручка	2	
				Полоса Лист 5-ПН-5 ГОСТ 19903-74 В.Ст3кп ГОСТ 14637-79		
Б4		3	ПБ200. 08. 03. 03	40-1×290-1	2	0,45 кг
Б4		4	ПБ200. 08. 03. 04	40-1×1050-1	2	1,6 кг

Изм.	Лист	№ докум.	Подп.	Дата
Разраб.		Барк		08.11.
Пров.		Власов		07.11.
Н.контр.		Власов		07.11.
Утв.		Баскин		08.11.

ПБ 200. 08. 03. 00

Крышка

Лит. | Лист | Листов
И | | 1

ГИПРОДРЕВПРОМ г. Москва

Формат А4

ПБ 200. 08. 03. 01

Rz160 (V)

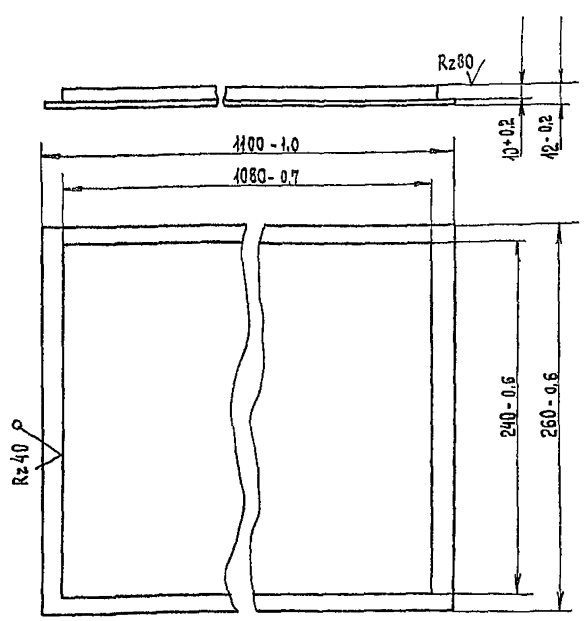

2339205

Изм.	Лист	№ докум.	Подп.	Дата
Разраб.		Барк		08.11.
Пров.		Власов		07.11.
Т.контр.				
Н.контр.		Власов		07.11.
Утв.		Власов		07.11.

ПБ 200. 08. 03. 01

Крышка

Лит. | Масса | Масштаб
Н | 24,7 | 1:2

Лист | Листов 1

В.Ст3кп ГОСТ 380-74

ГИПРОДРЕВПРОМ г. Москва

Копировал Тедехова

Формат А4

ПБ200.08.03.00СБ

Серия 7.411-2 Выпуск 2-5

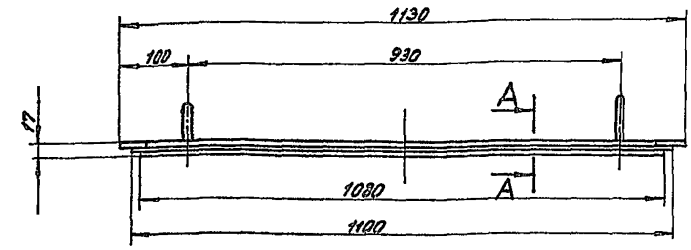

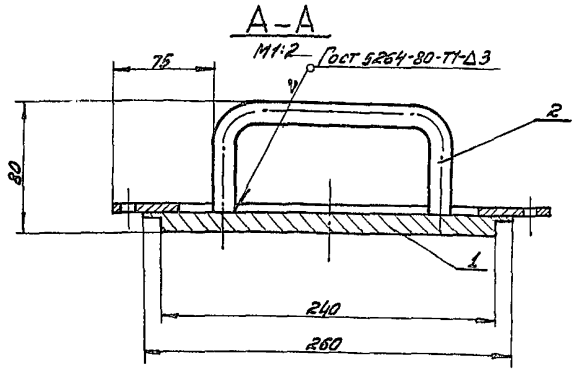

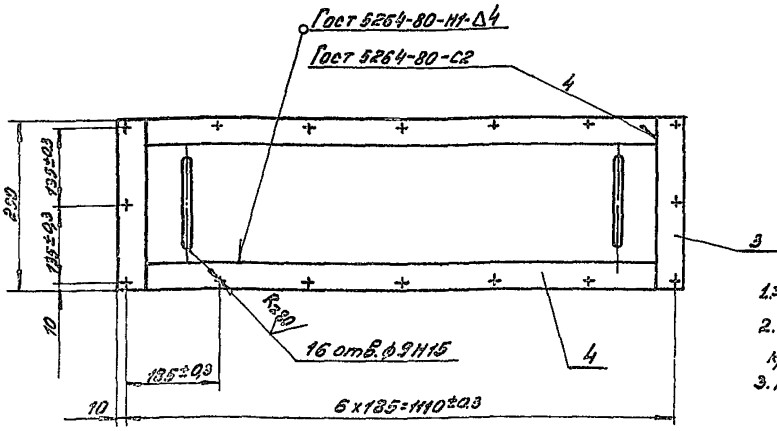

1. $\pm\frac{t_2}{2}$
2. На деталях выполняемых без чертежа кромки реза- R=150, остальное - ∨
3. Покрытие см. ТУ. п. 1.6

Изм.	Лист	№ докум.	Подп.	Дата	ПБ200.08.03.00СБ	Лит.	Масса	Мас-б
Разраб.		Барк		08.88	Крышка	И	29,2	1:5
Пров.		Власов		08.88	Сборочный чертеж	Лист	Листов 1	
Т.контр.						ГИПРОДРЕВПРОМ г. Москва		
Н.контр.		Власов		08.88				
Утв.		Баскин						

Формат А3

ПБ200.08.03.02

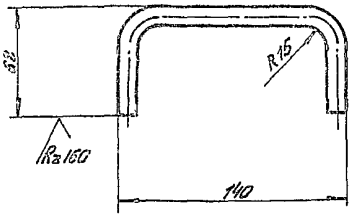

Длина развертки 234 мм

Изм.	Лист	№ докум.	Подп.	Дата	ПБ200.08.03.02	Лит.	Масса	Мас-б
Разраб.		Барк		08.88	Ручка	И	0,2	1:2
Пров.		Власов		08.88		Лист	Листов 1	
Т.контр.						ГИПРОДРЕВПРОМ г. Москва		
Н.контр.		Власов		08.88	Круг 12-В Гост 2590-71 В.Ст3кп Гост 535-79			
Утв.		Власов		08.88				

Формат А4

Форм.	Зона	Поз.	Обозначение	Наименование	Кол.	Примечание
				Документация		
А3			ПБ200.08.04.00СБ	Сборочный чертеж		
				Детали		
А4		1	ПБ200.08.04.01	Крышка	1	
А4		2	ПБ200.08.04.02	Ручка	1	
Б4		3	ПБ200.08.04.03	Планка		
				Лист 6-ПН-5 Гост 19903-74		
				В Ст3кп Гост 14637-79		
				45-1×60-1	2	0,1 кг

23392-05

Изм.	Лист	№ докум.	Подп.	Дата	ПБ200.08.04.00	Лит.	Лист	Листов
Разраб.		Барк		08.88	Крышка	И		1
Пров.		Власов		08.88		ГИПРОДРЕВПРОМ г. Москва		
Н.контр.		Власов		08.88				
Утв.		Баскин		08.88				

Корир. Ходышева

Формат А4

ПБ200.08.04.00 СБ

Серия 7.414-2 Выпуск 2-5

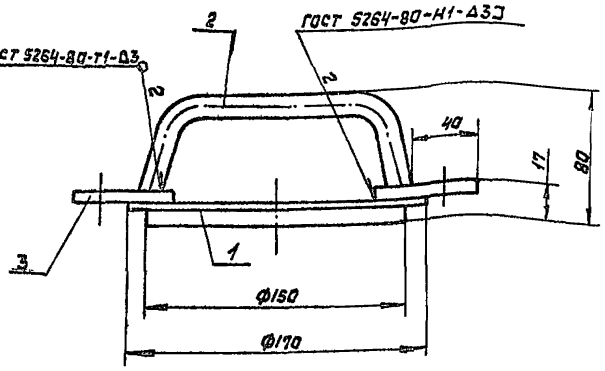

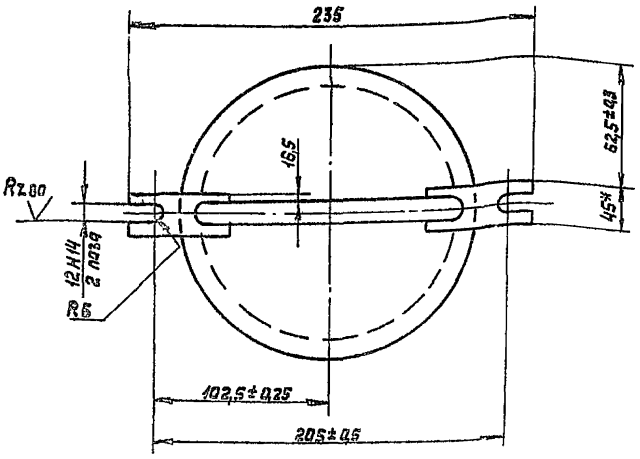

1. $\pm \frac{t2}{2}$
2. На деталях выполняемых без чертежа кратки реза - Rz 150, остальное - ▽
3. * Размер для справок
4. Покрытие см ТУ п.1.6

Изм.	Лист	№ докум.	Подп.	Дата
Разраб.		Барк		07.11
Пров.		Власов		08.11
Т. контр.				
Н. контр.		Власов		07.11
Утв.		Баскин		07.11

ПБ200.08.04.00 СБ

Крышка

Сборочный чертеж

Лит.	Масса	Масштаб
И	2,2	1:2
Лист	Листов 1	

ГИПРОДРЕВПРОМ г. Москва

Формат А3

Инв. № подл. | Подп. и дата | Взам. инв. № | Инв. № дубл. | Подп. и дата

ПБ200.08.04.01

Rz 160 ▽ (▽)

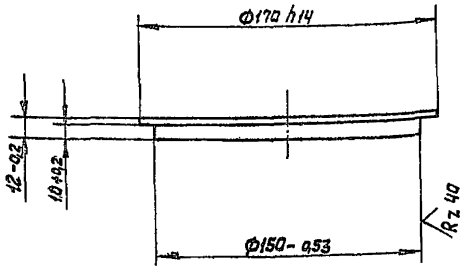

Изм.	Лист	№ докум.	Подп.	Дата
Разраб.		Барк		08.11
Пров.		Власов		08.11
Т. контр.				
Н. контр.		Власов		08.11
Утв.		Власов		08.11

ПБ200.08.04.01

Крышка

Лит.	Масса	Масштаб
И	1,8	1:2
Лист	Листов 1	

Ст3 кп ГОСТ 380-71

ГИПРОДРЕВПРОМ г. Москва

Формат А4

Инв. № подл. | Подп. и дата | Взам. инв. № | Инв. № дубл. | Подп. и дата

ПБ200.08.04.02

▽ (▽)

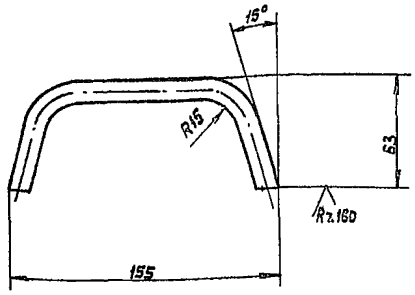

Длина развертки 227 мм

23392-05

Изм.	Лист	№ докум.	Подп.	Дата
Разраб.		Барк		08.11
Пров.		Власов		08.11
Т. контр.				
Н. контр.		Власов		08.11
Утв.		Власов		08.11

ПБ200.08.04.02

Ручка

Лит.	Масса	Масштаб
И	0,2	1:2
Лист	Листов 1	

Круг 12-В ГОСТ 2590-71 / В Ст3 кп-2 ГОСТ 535-79

ГИПРОДРЕВПРОМ г. Москва

Копир. Лискунова

Формат А4

Серия 7.411-2 Выпуск 2-5

№ строки	Наименование	Код ОКП	Обозначение документа на поставку	Поставщик	Куда входит (обозначение)	Количество: на изделие	в комплекты	на регулир.	Всего	Примечание
1										
2	Выключатель путевой									
3	ВП 15-Б21-2И-5492		ТУ 16.526.470-80		ПБ 200.00.00.00	1			1	исп. 1р+13
4										
5	Масленка 1.2.Ц6		ГОСТ 19853-74		ПБ 200.00.00.00	1			1	
6					ПБ 200.01.00.00	2			2	
7									3	
8	Масленка 2.2.45 Ц6		ГОСТ 19853-74		ПБ 200.08.02.00	1			1	
9	Муфта упругая втулочно-		ГОСТ 21424-75		ПБ 200.00.00.00	1			1	
10	-пальцевая 4000-90-I.1-									
11	-90-II.1 У3									
12										
13	Редуктор 1Ц2У-250-31,5-	41 6119 5360	ТУ2-056-243-86		ПБ 200.00.00.00	1			1	
14	-21 У3									
15										
16	Ремень С(В)-1800 Т		ГОСТ 1284.1-80		ПБ 200.00.00.00	3			3	
17										
18	Кольцо СП-434-109-9,5		ГОСТ 6308-71		ПБ 200.01.00.00	8			8	
19										
20	Подшипник 13522		ГОСТ 8545-75		ПБ 200.01.00.00	2			2	
21										
22	Фланец 1-250-2,5 Ст 25		ГОСТ 12820-80		ПБ 200.08.01.00	1			1	
23					ПБ 200.08.02.00	1			1	
24									2	
25										

Инв. № подл. | Подпись и дата | Взам. инв. № | Инв. № дубл. | Подпись и дата

Изм.	Лист	№ докум.	Подп.	Дата
Разраб.		Барк		08.88
Пров.		Власов		08.88
Н. контр.		Баскин		09.88
Утв.		Айсенберг		09.88

ПБ 200.00.00.00 ВП

Питатель барабанный ПБ200
Ведомость покупных изделий

Лит.	Лист	Листов
И	1	5

г. Москва

Формат А3

№ строки	Наименование	Код ОКП	Обозначение документа на поставку	Поставщик	Куда входит (обозначение)	Количество: на изделие	в комплекты	на регулир.	Всего	Примечание
26										
27	Электродвигатель		ТУ16.526.694-86		ПБ200.00.00.00	1			1	
28	11 кВт; 1460 об/мин;									
29	220/380 в; исп. М100									
30	Тип 4А132М4У3 с									
31	салазками С2-5									
32										
33										
34	Крепежные изделия									
35	Болт М10×60.56.016		ГОСТ 7798-70		ПБ 200.01.00.00	6			6	
36	Болт М6×16.56.016		ГОСТ 7798-70		ПБ 200.08.00.00	8			8	
37	М8×20.56.016				ПБ 200.00.00.00	2			2	
38	М10×42.56.016				ПБ 200.08.00.00	2			2	
39	М10×90.56.016				ПБ 200.08.00.00	2			2	
40	М10×35.56.016				ПБ 200.00.00.00	12			12	
41	М12×40.56.016				ПБ 200.00.00.00	10			10	
42	М12×56.56.016				ПБ 200.01.00.00	36			36	
43	М12×60.56.016				ПБ 200.00.00.00	14			14	
44	М16×60.56.016				ПБ 200.00.00.00	18			18	
45					ПБ 200.08.00.00	17			17	
46									35	
47	М20×45.56.016				ПБ 200.01.00.00	24			24	
48	М24×85.56.016				ПБ 200 00.00.00	4			4	
49										
50	Винт В1М5-6g×60.56.016		ГОСТ 17473-80		ПБ 200.00.00.00	2			2	
51	Винт В1М8-6g×16.56.016				ПБ 200.01.00.00	15			15	
52	Винт В1М4-6g×6.56.016				ПБ 200.00.00.00	2			2	
53	Винт В.М16×46.56.016		ГОСТ 1491-80		ПБ 200.00.00.00	2			2	
54									23892.05	

Инв. № подл. | Подпись и дата | Взам. инв. № | Инв. № дубл. | Подпись и дата

Изм.	Лист	№ докум.	Подп.	Дата

ПБ 200.00.00.00 ВП

Лист 2

Копировал: Терехова

Формат А3

Серия 7.441-2 Выпуск 2-5

№ страниц	Наименование	Код ОКП	Обозначение документа на поставку	Поставщик	Куда входит (обозначение)	Количество: на изделие	в комплект	на регулир.	Всего	Примечание
55										
56	Винт В1 М10-6g×14.56.046		ГОСТ 17475-80		ПБ200.01.00.00	8			8	
57	Винт М10×50.56.046		ГОСТ 11074-84		ПБ200.01.00.00	4			4	
58										
59	Гайка М5-6.046		ГОСТ 5916-70		ПБ200.00.00.00	2			2	
60	М8.6.046				ПБ200.08.00.00	32			32	
61	М10.6.046				ПБ200.00.00.00	12			12	
62					ПБ200.01.00.00	14			14	
63					ПБ200.08.00.00	3			3	
64									29	
65	М12.6.046				ПБ200.00.00.00	18			18	
66					ПБ200.01.00.00	180			180	
67									198	
68	М16.6.046				ПБ200.00.00.00	18			18	
69					ПБ200.08.00.00	17			17	
70					ПБ200.01.00.00	12			12	
71									47	
72	М24.6.046				ПБ200.00.00.00	4			4	
73	Гайка М10.35.046		ГОСТ 3032-76		ПБ200.08.00.00	2			2	
74	Шпилька М8-6g×20.56.046		ГОСТ 22032-76		ПБ200.08.00.00	32			32	
75	Шпилька М10-6g×30.56.046		ГОСТ 22036-76		ПБ200.08.00.00	2			2	
76	Шпилька М12-6g×35.56.046		ГОСТ 22036-76		ПБ200.01.00.00	116			116	
77	Шпилька М16-6g×35.56.046		ГОСТ 22038-76		ПБ200.01.00.00	12			12	
78	Шпилька М10-6g×30.56.046		ГОСТ 22040-76		ПБ200.01.00.00	8			8	
79										
80	Шпилька 3-25×14×80		ГОСТ 23360-78		ПБ200.01.00.00	1			1	
81	Шпилька 25×14×160				ПБ200.01.00.00	1			1	
82	Шпонка 32×18×180				ПБ200.01.00.00	2			2	
83										
84	Штифт 10т		ГОСТ 3128-70		ПБ200.01.00.00	4			4	

Инв. № подл. | Подпись и дата | Взам. инв. № | Инв. № дубл. | Подпись и дата

Изм. Лист № докум. Подп. Дата

ПБ200.00.00.00ВП

Лист 3

Формат А3

№ страниц	Наименование	Код ОКП	Обозначение документа на поставку	Поставщик	Куда входит (обозначение)	Количество: на изделие	в комплекты	на регулир.	Всего	Примечание
85										
86	Шплинт 2×14.001		ГОСТ 397-79		ПБ200.01.00.00	4			4	
87	Шплинт 4×32.001				ПБ200.08.02.00	1			1	
88										
89	Шайба 5.02.046		ГОСТ 11371-78		ПБ200.00.00.00	2			2	
90	10.02.046				ПБ200.01.00.00	8			8	
91					ПБ200.08.00.00	2			2	
92									10	
93	12.02.046				ПБ200.01.00.00	116			116	
94	16.02.046				ПБ200.08.00.00	17			17	
95										
96	Шайба 6.65Г.046		ГОСТ 6402-70		ПБ200.00.00.00	10			10	
97	8.65Г.046				ПБ200.08.00.00	32			32	
98	10.65Г.046				ПБ200.00.00.00	12			12	
99					ПБ200.08.00.00	2			2	
100									14	
101	12.65Г.046				ПБ200.00.00.00	24			24	
102					ПБ200.01.00.00	40			40	
103									64	
104	16.65Г.046				ПБ200.00.00.00	18			18	
105					ПБ200.01.00.00	12			12	
106					ПБ200.08.00.00	17			17	
107									47	
108	20.65Г.046				ПБ200.01.00.00	24			24	
109	24.65Г.046				ПБ200.00.00.00	4			4	
110	4.65Г.046				ПБ200.00.00.00	2			2	
111										
112										
113										

Инв. № подл. | Подпись и дата | Взам. инв. № | Инв. № дубл. | Подпись и дата

Изм. Лист № докум. Подп. Дата

25392-05

ПБ200.00.00.00ВП

Лист 4

Копировал: Терехова

Формат А3

Серия 7.411-2 Выпуск 2-5

	Наименование	Код ОКП	Обозначение документа на поставку	Поставщик	Куда входит (обозначение)	Количество: на изделие	в комплекты	на регулир.	Всего	Примечание
114			Переменные данные для исполнений							
115										
116				ПБ 200.00.00.00-01						
117										
118	Фланец 1-300-2,5 ст 25		ГОСТ 12820-80		ПБ 200.08.01.00-01	1			1	
119					ПБ 200.08.02.00-01	1			1	
120	Крепежные изделия								2	
121										
122	(То же как для									
123	ПБ 200.00.00.00)									
124										
125				ПБ 200.00.00.00-02						
126										
127	Фланец 1-400-2,5 ст 25		ГОСТ 12820-80		ПБ 200.08.01.00-02	1			1	
128					ПБ 200.08.02.00-02	1			1	
129	Крепежные изделия								2	
130	Болт М16×60.56.016		ГОСТ 7798-70		ПБ 200.08.00.00-02	20			20	
131	Гайка М16.6.016		ГОСТ 5916-70		— " —	20			20	
132	Шайба 16.02.016		ГОСТ 11371-78		— " —	20			20	
133	Шайба 16.65Г.016		ГОСТ 6402-70		ПБ 200.08.00.00-02	20			20	
134										
135				ПБ 200.00.00.00-03						
136										
137	Фланец 1-500-2,5 ст 25		ГОСТ 12820-80		ПБ 200.08.01.00-03	1		1		
138					ПБ 200.08.02.00-03	1				
139	Крепежные изделия							2		
140										
141	(То же как для									
142	ПБ 200.00.00.00-02)									

Инв. № подл. | Подпись и дата | Взам. инв. № | Инв. № дубл. | Подпись и дата

Изм.	Лист	№ докум.	Подп.	Дата	ПБ 200.00.00.00 ВП	Лист 5

Формат А3

ПБ 200.00.00.17

Rz 80 (√)

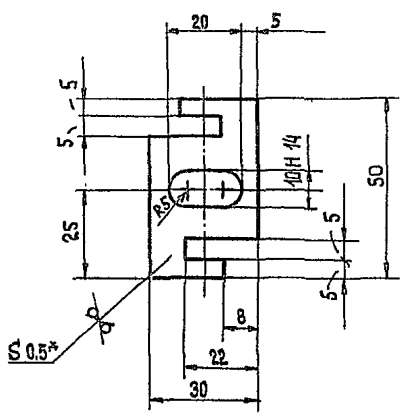

1. $\frac{t_2}{2}$.
2. Размер для справок.

					ПБ 200.00.00.17			
					Планка	Лит. И	Масса 0,002	Масштаб 1:1
						Лист	Листов 1	
Пров.	Власов				Лист Б-ПН-0,5 ГОСТ 19903-74 3-IV-В. Ст3кп ГОСТ 16523-70	ГИПРОДРЕВПРОМ г. Москва		
Т.контр.								
Н.контр.	Власов							
Утв.	Власов							

Инв. № подл. | Подпись и дата | Взам. инв. № | Инв. № дубл. | Подпись и дата

Формат А4

23392-05

gost.e-ecolog.ru