ТИПОВАЯ ДОКУМЕНТАЦИЯ

НА КОНСТРУКЦИИ, ИЗДЕЛИЯ И УЗЛЫ ЗДАНИЙ И СООРУЖЕНИЙ

Серия 7.411-2

ИЗДЕЛИЯ И УЗЛЫ ИНЖЕНЕРНОГО ОБОРУДОВАНИЯ ПНЕВМОТРАНСПОРТА НА ДЕРЕВООБРАБАТЫВАЮЩИХ ПРЕДПРИЯТИЯХ

Выпуск 2-3

Питатель барабанный ПБ 80

РАБОЧИЕ ЧЕРТЕЖИ

РАЗРАБОТАНА ПРОЕКТНЫМ ИНСТИТУТОМ ГИПРОДРЕВПРОМ

ГЛАВНЫЙ ИНЖЕНЕР ИНСТИТУТА В.И. Пахомов

ГЛАВНЫЙ ИНЖЕНЕР ПРОЕКТА А.Н. Александров

УТВЕРЖДЕНЫ МИНЛЕСПРОМом СССР

ПРОТОКОЛ ОТ 30 АВГУСТА 1988 г. № 4-08 И ВВЕДЕНЫ В ДЕЙСТВИЕ ПИСЬМОМ ОТ 14 СЕНТЯБРЯ 1988 г. № 3-24-6139

© РСФСР

gost.e-ecolog.ru

1989 г.

СОДЕРЖАНИЕ

Обозначение	Наименование	Стр.
	Содержание	2
	Содержание	3
ПБ 80. 00. 00. 00 ТУ	Технические условия	
ПБ 80. 00. 00. 00 ТУ	Технические условия	4
ПБ 80. 00. 00. 00 ТУ	Технические условия	5
ПБ 80. 00. 00. 00 ТУ	Технические условия	6
ПБ 80. 00. 00. 00	Питатель барабанный ПБ 80	
ПБ 80. 00. 00. 00	Питатель барабанный ПБ 80	7
ПБ 80. 00. 00. 01	Прокладка	
ПБ 80. 00. 00. 00 СБ	Питатель барабанный. Сборочный чертеж	8
ПБ 80. 00. 00. 00 СБ	Питатель барабанный. Сборочный чертеж	9
ПБ 80. 00. 00. 00 СБ	Питатель барабанный. Сборочный чертеж	10
ПБ 80. 00. 00. 02	Ограждение	11
ПБ 80. 00. 00. 03	Прокладка	
ПБ 80. 00. 00. 04	Шайба направляющая	
ПБ 80. 00. 00. 05	Толкатель	
ПБ 80. 00. 00. 06	Шкив	12
ПБ 80. 00. 00. 07	Пружина	13
ПБ 80. 00. 00. 08	Винт специальный	
ПБ 80. 00. 00. 09	Втулка	
ПБ 80. 00. 00. 10	Штифт	
ПБ 80. 00. 00. 11	Ступица	14
ПБ 80. 00. 00. 12	Корпус специальный	15
ПБ 80. 00. 00. 13	Шайба торцовая	
ПБ 80. 00. 00. 14	Планка стопорная	
ПБ 80. 00. 00. 15	Прокладка	16
ПБ 80. 01. 00. 00	Питатель	
ПБ 80. 01. 00. 00	Питатель	17
ПБ 80. 01. 00. 01	Втулка	
ПБ 80. 01. 00. 02	Крышка	
ПБ 80. 01. 00. 00 СБ	Питатель. Сборочный чертеж	18
ПБ 80. 01. 00. 00 СБ	Питатель. Сборочный чертеж	19
ПБ 80. 01. 00. 00 СБ	Питатель. Сборочный чертеж	20
ПБ 80. 01. 00. 03	Вал	21
ПБ 80. 01. 00. 04	Прокладка	22
ПБ 80. 01. 00. 05	Полукольцо	
ПБ 80. 01. 00. 06	Крышка сальника	
ПБ 80. 01. 00. 07	Штуцер	
ПБ 80. 01. 00. 08	Гайка	23
ПБ 80. 01. 00. 09	Ниппель	
ПБ 80. 01. 00. 10	Планка прижимная	
ПБ 80. 01. 00. 11	Нож	
ПБ 80. 01. 00. 12	Нож	24
ПБ 80. 01. 00. 13	Кольцо	
ПБ 80. 01. 00. 14	Эксцентрик	
ПБ 80. 01. 00. 15	Сектор	25
ПБ 80. 01. 00. 16	Палец	
ПБ 80. 01. 00. 17	Шайба	
ПБ 80. 01. 00. 18	Болт	
ПБ 80. 01. 01. 02	Кнопка	26
ПБ 80. 01. 00. 19	Прокладка	
ПБ 80. 01. 01. 00	Корпус питателя	
ПБ 80. 01. 01. 00 СБ	Корпус питателя. Сборочный чертеж	27
ПБ 80. 01. 01. 00 СБ	Корпус питателя. Сборочный чертеж	28
ПБ 80. 01. 01. 00 СБ	Корпус питателя. Сборочный чертеж	29
ПБ 80. 01. 01. 01	Труба	30
ПБ 80. 01. 01. 02	Ребро	
ПБ 80. 01. 01. 03	Фланец	
ПБ 80. 01. 01. 04	Ребро	31
ПБ 80. 01. 01. 05	Ребро	
ПБ 80. 01. 01. 06	Ребро	
ПБ 80. 01. 01. 07	Стенка	
ПБ 80. 01. 01. 08	Ребро	32
ПБ 80. 01. 01. 09	Ребро	
ПБ 80. 01. 01. 10	Ушко	
ПБ 80. 01. 01. 11	Планка	
ПБ 80. 01. 02. 00	Ротор	33
ПБ 80. 01. 02. 01	Ступица	
ПБ 80. 01. 02. 02	Диск	
ПБ 80. 01. 02. 03	Труба	
ПБ 80. 01. 02. 00 СБ	Ротор. Сборочный чертеж	34
ПБ 80. 01. 02. 04	Лопасть	35
ПБ 80. 01. 03. 00	Крышка корпуса	
ПБ 80. 01. 03. 01	Полукольцо	
ПБ 80. 01. 03. 00 СБ	Крышка корпуса. Сборочный чертеж	36
ПБ 80. 01. 03. 02	Ребро	37
ПБ 80. 01. 04. 00	Крышка	
ПБ 80. 01. 04. 00 СБ	Крышка. Сборочный чертеж	
ПБ 80. 01. 05. 00	Крышка	38
ПБ 80. 01. 05. 01	Прокладка	
ПБ 80. 01. 05. 00 СБ	Крышка. Сборочный чертеж	
ПБ 80. 02. 00. 00	Рама	39
ПБ 80. 02. 00. 01	Швеллер	
ПБ 80. 02. 00. 00 СБ	Рама. Сборочный чертеж	40
ПБ 80. 02. 00. 00 СБ	Рама. Сборочный чертеж	41
ПБ 80. 02. 00. 02	Швеллер	42
ПБ 80. 02. 00. 03	Швеллер	
ПБ 80. 02. 00. 04	Уголок	
ПБ 80. 02. 00. 05	Уголок	43
ПБ 80. 02. 00. 06	Косынка	
ПБ 80. 03. 00. 00	Шкив в сборе	
ПБ 80. 03. 00. 01	Втулка	
ПБ 80. 03. 00. 00 СБ	Шкив в сборе. Сборочный чертеж	44
ПБ 80. 04. 00. 00	Стакан	
ПБ 80. 05. 00. 00	Кронштейн	
ПБ 80. 03. 00. 02	Шкив	45
ПБ 80. 04. 00. 00 СБ	Стакан. Сборочный чертеж	46
ПБ 80. 05. 00. 00 СБ	Кронштейн. Сборочный чертеж	
ПБ 80. 06. 00. 00	Ограждение	47
ПБ 80. 06. 00. 01	Козырек	
ПБ 80. 06. 00. 02	Стенка	
ПБ 80. 06. 00. 00 СБ	Ограждение. Сборочный чертеж	48
ПБ 80. 06. 00. 03	Стенка	49
ПБ 80. 06. 00. 04	Обечайка	
ПБ 80. 07. 00. 00	Ограждение	
ПБ 80. 07. 00. 00 СБ	Ограждение. Сборочный чертеж	50
ПБ 80. 07. 00. 01	Стойка	
ПБ 80. 07. 00. 02	Ребро	
ПБ 80. 08. 00. 00	Тройник питательный	51

Обозначение	Наименование	Стр.
ПБ80.08.00.00 СБ	Тройник питательный. Сборочный чертеж	52
ПБ80.08.00.00 СБ	Тройник питательный. Сборочный чертеж	53
ПБ80.08.00.01 ПБ80.08.00.02 ПБ80.08.00.03 ПБ80.08.00.04	Прокладка Упор Болт Прокладка	54
ПБ80.08.00.05 ПБ80.08.00.06	Прокладка Шибер	55
ПБ80.08.01.00	Корпус	56
ПБ80.08.01.00 СБ	Корпус. Сборочный чертеж	57
ПБ80.08.01.00 СБ	Корпус. Сборочный чертеж	58
ПБ80.08.01.01 ПБ80.08.01.02	Фланец Стенка	59
ПБ80.08.01.03 ПБ80.08.01.04	Козырек Стенка боковая	60
ПБ80.08.01.05 ПБ80.08.01.06	Стенка боковая Стенка боковая	61
ПБ80.08.01.07 ПБ80.08.01.08	Переходник Обечайка	62
ПБ80.08.01.09 ПБ80.08.01.10	Днище Заслонка	63
ПБ80.08.01.11 ПБ80.08.01.12 ПБ80.08.01.13	Лист верхний Стенка Фланец	64
ПБ80.08.01/I.00 ПБ80.08.01/I.00 СБ	Направляющая Направляющая. Сборочный чертеж	65
ПБ80.08.01/I.01 ПБ80.08.02.00	Полоса Установка обратного клапана	66
ПБ80.08.02.00 СБ	Установка обратного клапана. Сборочный чертеж	67
ПБ80.08.02.01 ПБ80.08.02.02	Фланец Патрубок	68
ПБ80.08.02.03 ПБ80.08.02.04 ПБ80.08.02.05 ПБ80.08.02.06	Бобышка Ось Втулка Шайба	69
ПБ80.08.02/I.00 ПБ80.08.02/I.00 СБ ПБ80.08.02/I.01	Заслонка Заслонка. Сборочный чертеж Ребро	70
ПБ80.08.02/I.02 ПБ80.08.03.00 ПБ80.08.03.01	Диск Крышка Крышка	71
ПБ80.08.03.00 СБ ПБ80.08.03.02 ПБ80.08.04.00	Крышка. Сборочный чертеж Ручка Крышка	72
ПБ80.08.04.00 СБ ПБ80.08.04.01 ПБ80.08.04.02	Крышка. Сборочный чертеж Крышка Ручка	73
ПБ80.00.00.00 ВП	Питатель барабанный ПБ80. Ведомость покупных изделий	74
ПБ80.00.00.00 ВП	Питатель барабанный ПБ80. Ведомость покупных изделий	75
ПБ80.00.00.00 ВП ПБ80.00.00.17	Питатель барабанный Ведомость покупных изделий Планка	76

Настоящие технические условия распространяются на питатель барабанный (далее по тексту питатель), предназначенный для введения технологической щепы, коры или измельченных древесных отходов в нагнетательный трубопровод при минимальной потере давления воздуха в пневмотранспортных установках, транспортирующих материал при температуре от -50° до +50° в закрытых неотапливаемых помещениях и с укрытием на открытых площадках.

Обозначение питателя при заказе и в документации другой продукции, в которой он может быть применен „Питатель барабанный ПБ80.00.00.00 или его исполнения ПБ80.00.00.00-01; ПБ80.00.00.00-02 в зависимости от диаметра нагнетательного патрубка трубопровода.

1. Технические требования

1.1. Общее положение

1.1.1. Питатель должен соответствовать требованиям настоящих технических условий и комплекту документации согласно спецификации ПБ80.00.00.00.

1.2. Основные параметры и размеры.

1.2.1. Технические параметры и размеры питателя должны соответствовать данным, указанным в таблице 1.

Таблица 1.

NN п.п.	Технические показатели	Единица измерения	Показатели на исполнение ПБ80.00.00.00 –	01	02
1	Производительность	м³/час	80	80	80
2	Число оборотов ротора	об/мин	20	20	20
3	Электродвигатель 4А132S6У3				
	мощность	кВт	5,5	5,5	5,5
	число оборотов	об/мин	965	965	965
4	Редуктор 1Ц2У-250-40-21У3				
	передаточное число		40	40	40
5	Клиноременная передача				
	передаточное число		1,2	1,2	1,2
6	Габариты:				
	длина	мм	2550	2922	3200
	ширина	мм	1150	1150	1150
	высота	мм	1818	1818	1818
7	Масса	кг	2680	2760	2870

1.4.9. Свариваемые швы должны удовлетворять следующим требованиям:

не иметь пороков в виде трещин, непроваров, прожогов и шлаковых включений;

не иметь пороков в виде пор, незаделанных кратеров и подрезов более 0,5 мм при толщине стали до 10 мм.

иметь ровную поверхность. Чешуйчатый вид поверхности шва допускается, если неровность поверхности шва не превышает 0,5 мм для легкодоступных швов и 1 мм для труднодоступных;

по окончании сварочных работ сварные швы и прилегающие к ним поверхности основного металла должны быть очищены от шлака, наплывов, брызг металла, окалины и др. и приняты ОТК.

1.4.10. Заварка дефектных участков сварного шва должна производиться теми же методами с использованием тех же сварочных материалов (по маркам), которыми выполнялась сварка данного шва.

1.4.11. Поверхности деталей после механической обработки не должны иметь зауженцев, задиров, забоин и других механических повреждений. Острые кромки на деталях должны быть притуплены фасками 0,2-0,5 мм под углом 45° или радиусом 0,2-0,5 мм.

1.4.12. Резьба не должна иметь искаженного профиля, забоин, выкватов. На концах резьбы должны быть заходные фаски. Резьба в изделиях должна быть полной.

1.4.13. Допускается по производственной необходимости отдельные разовые отклонения от требований чертежей и технических условий, если допущенные отклонения не влияют на техническую характеристику, прочность и товарный вид.

1.4.14. Качество материалов и комплектующих изделий и их соответствие государственным стандартам должны подтверждаться сертификатами и паспортами заводов-поставщиков.

1.5. Требования к сборке

1.5.1. Все детали и сборочные единицы, поступающие на сборку, должны подвергаться контролю на соответствие технической документации и быть приняты ОТК. Крепежные изделия подвергаются выборочному контролю до 1% от количества поступающей партии.

1.5.2. На деталях, поступающих на сборку, загрязнение (посторонние частицы, следы охлаждающей жидкости, старой антикоррозийной смазки и др.), коррозия, забоины и царапины не

1.3 Общие требования

1.3.1. Общие требования должны соответствовать указанным в таблице 2.

Таблица 2

NN п.п.	Технические показания	На основании чего устанавливаются
1	Основные размеры и параметры	Согласно настоящих ТУ п. 1.2
2	Общие условия	Согласно ГОСТ 7599-82
3	Качество материалов, качество обработки, качество сборки	Согласно ГОСТ 7599-82
4	Требования к электрооборудованию	Согласно ГОСТ 7599-82 и действующих ПУЭ
5	Требования к окраске	Согласно ГОСТ 9.402-80 ГОСТ 22135-76
6	Требования к технической документации, поставляемой заказчику	Согласно ЕСКД
7	Требования к надежности	Согласно ГОСТ 7599-82

1.4. Технические требования на основные детали и заготовки

1.4.1. Заготовки из листового и фасонного проката должны быть очищены от загрязнений, окалины, коррозии, зауженцев и других дефектов любым способом, не ухудшающим структуры металла и не понижающим его прочности.

1.4.2. Заготовки должны быть выправлены и острые кромки притуплены.

1.4.3. Гнутые детали из листового проката не должны иметь трещин, надрывов и коробления.

1.4.4. Поверхности труб, предназначенные для гибки, не должны иметь повреждений (забоин, вмятин и прочих дефектов). Торцы труб должны быть зачищены от зауженцев.

1.4.5. После гибки труб в горячем состоянии, внутренняя поверхность должна быть очищена от наполнителя и окалины.

1.4.6. Сварка деталей и конструкций должна выполняться согласно указаниям на чертежах.

1.4.7. Сварные соединения и материалы, применяемые для сварки, должны соответствовать: ГОСТ 5264-80, ГОСТ 11534-75, ГОСТ 16037-80, ГОСТ 3242-79, ГОСТ 9467-75.

1.4.8. Сварные кромки должны быть сухими, не иметь зауженцев, надрывов, трещин и других дефектов. Детали, поступающие на сварку, должны быть очищены от грязи, масла и окалины.

3) Сборочные чертежи (2экз)
4) Комплект технической и товаросопроводительной документации на комплектующие изделия
5) Комплект упаковочных листов.

1.9. Маркировка

1.9.1. Питателю ПБ 80.00.00 , принятому ОТК, присваивается номер.

1.9.2. На корпусе питателя должна быть закреплена табличка в соответствии с ГОСТ 12969-67 с надписью следующего содержания:
наименование и товарный знак завода-изготовителя;
индекс питателя;
заводской номер;
дата выпуска питателя;
масса питателя.

1.9.3. Маркировку транспортной тары производить по ГОСТ 14192-77.

1.9.4. На ящике, в котором находится документация, должна быть надпись „Документы здесь".

1.9.5. На корпусе питателя и тройниках нанести стрелки, указывающие направление движения материала и вращения ротора.

1.10. Упаковка

1.10.1. Упаковка и консервация питателя должны обеспечить сохранность при его транспортировании и хранении в течение двух лет с момента отгрузки.

1.10.2. Консервацию узлов питателя следует производить по требованиям ГОСТ 9.014-78.

2. Правила приемки

2.1. ОТК завода-изготовителя ведет контроль изготовления питателя, руководствуясь действующей технологической документацией и техническими требованиями, изложенными в разделе 1 настоящих ТУ.

2.2. Комплектующее оборудование питателя должно пройти входной контроль на соответствие требованиям сопроводительной документации.

2.3. Все детали и сборочные единицы должны иметь клеймо ОТК или документы, удостоверяющие их качество.

2.4. Приемочный контроль, которому должен подвергнуться питатель, должен включать:
приемо-сдаточные испытания на предприятии-изготовителе в соответствии с требованиями чертежей и раздела 3 настоящих ТУ;
проверку качества консервации;
наличие и правильность маркировки, правильность и надежность упаковки.

3. Методы контроля

3.1. Методы операционного контроля деталей и сборочных единиц питателя должны соответствовать оговоренным в технической документации.

3.2. Контроль размеров должен производиться универ-

допускаются:

1.5.3. При сборке изделий не допускается применение прокладок, клиньев и др. не предусмотренных чертежами.

1.5.4. Для нормальной работы питателя обеспечить:
торцовый зазор в пределах 0,05÷0,1мм между ротором ПБ80.01.02.00 СБ и корпусом ПБ80.01.01.00 СБ. Регулировку производить бронзовыми полукольцами ПБ 80.01.00.05 и регулировочными винтами.
Зазор в пределах 0,1÷0,2 между ножами ПБ80.01.00.11 и ножами ротора ПБ80.01.00.12. регулируется перемещением ножей.
Зазор в пределах 0,05÷0,2мм между корпусом питателя ПБ80.01.01.00 СБ и ножами ротора ПБ80.01.00.12.

1.6. Требования к лакокрасочным покрытиям

1.6.1. Окраску деталей, узлов и питателя в целом производить после приемки их ОТК.

1.6.2. Подготовка поверхностей к окраске и окраска должны производиться в соответствии с требованиями ГОСТ 9.402-80.

1.6.3. Покрытие узлов и деталей производить эмалью К4-172 серая V.93 в два слоя.

1.6.4. Лакокрасочным покрытиям не допускаются поверхности деталей и узлов:
выполненных из неметаллических материалов;
стыкуемые и посадочные поверхности;
имеющие защитные покрытия;
таблички, выключатели, кнопки управления;
обработанные поверхности.

1.7. Требования к заточке ножей

1.7.1. Заточку ножей ротора ПБ80.01.00.12 производить в сборе с ротором ПБ 80.01.02.00 СБ. Заточенные кромки ножей ПБ80.01.00.12. установленных на роторе ПБ80.01.02.00 СБ под углом 6°30' к оси ротора, должны принадлежать поверхности цилиндра диаметром 760 Н8.

1.8. Комплектность

1.8.1. В комплект питателя должны входить:
1/ Питатель в соответствии со спецификацией ПБ80.00.00.00.
2/ Комплект технической и товаросопроводительной документации.

1.8.2. В комплект технической и товаросопроводительной документации, поставляемой с питателем, должно входить:
1) Технические условия
2) Спецификации (2 экз.)

23392-04

сальными средствами измерения, обеспечивающими необходимую точность измерения.

3.3. Работоспособность электропривода питателя должна контролироваться путем включения в систему электропитания.

3.4. Прочность сцепления лакокрасочных покрытий с металлом следует определять методом решетчатых надрезов по ГОСТ 15140-78. Проверка производится на деталях по выбору ОТК.

4. Требования безопасности

4.1. Безопасность работы питателя обеспечивается соблюдением „Правил по охране труда в лесной, деревообрабатывающей промышленности и лесном хозяйстве", ГОСТ 12.2.003-74.

4.2. Обслуживающий персонал должен пройти специальную производственную подготовку и вести работы в строгом соответствии с действующими „Правилами и Нормами техники безопасности."

5. Транспортирование хранение

5.1. Транспортирование питателя производится автомобильным и железнодорожным транспортом.

5.2. Транспортирование морским и речным видами транспорта производится в соответствии с правилами перевозок грузов, действующими на этих видах транспорта.

Хранение сборочных единиц производится в помещении или на открытом воздухе под навесом. Длительность хранения определяется сроком гарантии на консервацию.

6. Гарантии поставщика

6.1. Изготовитель гарантирует соответствие питателя требованиям настоящих технических условий при соблюдении потребителем правил эксплуатации, хранения и транспортирования и заменяет безвозмездно, преждевременно вышедшие из строя узлы и детали, если поломка произошла по вине завода-изготовителя.

6.2. Срок гарантии устанавливается 12 месяцев со дня ввода питателя в эксплуатацию, но не более 18 месяцев со дня получения питателя потребителем.

6.3. Гарантийный срок эксплуатации комплектующих изделий в соответствии с сопроводительной документацией заводов-изготовителей.

Формат	Зона	Поз.	Обозначение	Наименование	Кол.	Примечание
				Документация		
А2			ПБ 80. 00. 00. 00 СБ	Сборочный чертеж		
А3			ПБ80. 00. 00. 00 ВП	Ведомость покупных изделий		
А4			ПБ80. 00. 00. 00 ТУ	Технические условия		
				Сборочные единицы		
А4		1	ПБ80. 01. 00. 00	Питатель	1	
А4		2	ПБ80. 02. 00. 00	Рама	1	
А4		3	ПБ80. 03. 00. 00	Шкив в сборе	1	
А4		4	ПБ80. 04. 00. 00	Стакан	1	
А4		5	ПБ80. 05. 00. 00	Кронштейн	1	
А4		6	ПБ80. 06. 00. 00	Ограждение	1	
А4		7	ПБ80. 07. 00. 00	Ограждение	1	
				Детали		
А4		12	ПБ80. 00. 00. 04	Прокладка	1	

Изм.	Лист	№ докум.	Подп.	Дата	ПБ 80. 00. 00. 00		
Разраб.		Барк		8.87	Питатель барабанный ПБ80	Лит.	Лист 1 / Листов 5
Пров.		Власов		8.87			
Н.контр.		Баскин		8.87	ГИПРОДРЕВПРОМ г. Москва		
Утв.		Самсенберг		10.87			

Копировал

Формат А4

Формат	Зона	Поз.	Обозначение	Наименование	Кол.	Примечание
А4		13	ПБ 80. 00. 00. 02	Ограждение	1	
А4		14	ПБ 80. 00. 00. 03	Прокладка	1	
А4		15	ПБ 80. 00. 00. 04	Шайба направляющая	1	
А4		16	ПБ 80. 00. 00. 05	Толкатель	1	
А2		17	ПБ 80. 00. 00. 06	Шкив	1	
А4		18	ПБ 80. 00. 00. 07	Пружина	1	
А4		19	ПБ 80. 00. 00. 08	Винт специальный	1	
А4		20	ПБ 80. 00. 00. 09	Втулка	2	
А4		21	ПБ 80. 00. 00. 10	Штифт	1	
А2		22	ПБ 80. 00. 00. 11	Ступица	1	
А3		23	ПБ 80. 00. 00. 12	Корпус специальный	1	
А4		24	ПБ 80. 00. 00. 13	Шайба торцовая	1	
А4		25	ПБ 80. 00. 00. 14	Планка стопорная	1	
А4		26	ПБ 80. 00. 00. 15	Прокладк	1	
Б4		27	ПБ 80. 00. 00. 16	Компенсатор давления		
				Труба 28×4 ГОСТ 8734-75 Б20 ГОСТ 8733-74		
				L= 12000 -10 мм	1	28.4кг
А4		28	ПБ80. 00. 00. 17	Планка	1	
				Стандартные изделия		
				Болты ГОСТ 7798-70		
		30		М6×16. 56. 016	8	
		31		М8×20. 56. 016	2	
		32		М10×35. 56. 016	12	
		33		М12×40. 56. 016	10	
		34		М12×60. 56. 016	14	
		35		М16×60. 56. 016	18	
		36		М24×85. 56. 016	4	

23392-04

Копировал: Терехова

Формат А4

Форм.	Зона	Поз.	Обозначение	Наименование	Кол.	Примечание
		38		Винт В1 М5-6g×60.56.016		
				Гост 17473-80	2	
		39		Винт В1 М6×16.56.016		
				Гост 1491-80	2	
		40		Винт В1 М14-6g×60.56.016		
				Гост 17473-80	2	
				Гайки Гост 5916-70		
		44		М5.6.016	2	
		45		М10.6.016	12	
		46		М12.6.016	18	
		47		М16.6.016	18	
		48		М24.6.016	4	
		50		Муфта упругая втулочно-пальцевая 4000-90-II-1-90-II.143 Гост 21424-75	1	
		51		Масленка 1.2Ц6 Гост 19853-74	1	
		53		Ремень В(Б)-1600Т Гост 1284.1-80	3	
		55		Шайба 5.02.016 Гост 11371-78	2	
		59		Шайбы Гост 6402-70 8.65Г.016	10	

Инв. № подл. | Подп. и дата | Взам. инв. № | Инв. № дубл. | Подп. и дата

Изм. Лист № докум. Подп. Дата

ПБ 80.00.00.00

Лист 3

Формат А4

Форм.	Зона	Поз.	Обозначение	Наименование	Кол.	Примечание
		60		10.65Г.016	12	
		61		12.65Г.016	24	
		62		16.65Г.016	18	
		63		24.65Г.016	4	
		64		4.65Г.016	2	
				Прочие изделия		
		65		Выключатель путевой ВП15-521-211-54У2 ТУ16.526.470-80	1	Исп.1р+1з
		66		Электродвигатель Тип 4А 132S6У3 5,5кВт; 965 об/мин. 220/380В исп. М100 с сальниками С2-5 ТУ16.526.694-86	1	
		68		Редуктор 1Ц2У-250-40-21У3 ТУ2-056-243-86	1	
				Переменные данные для исполнений		
				ПБ 80.00.00.00		
				Сборочные единицы		
		8	ПБ.80.08.00.00	Тройник питательный	1	

Инв. № подл. | Подп. и дата | Взам. инв. № | Инв. № дубл. | Подп. и дата

Изм. Лист № докум. Подп. Дата

ПБ 80.00.00.00

Лист 4

Формат А4

Форм.	Зона	Поз.	Обозначение	Наименование	Кол.	Примечание
				ПБ 80.00.00.00-01		
				Сборочные единицы		
		8	ПБ.80.08.00.00-01	Тройник питательный	1	
				ПБ80.00.00.00-02		
				Сборочные единицы		
		8	ПБ 80.08.00.00-02	Тройник питательный	1	

Инв. № подл. | Подп. и дата | Взам. инв. № | Инв. № дубл. | Подп. и дата

Изм. Лист № докум. Подп. Дата

ПБ 80.00.00.00

Лист 5

Формат А4

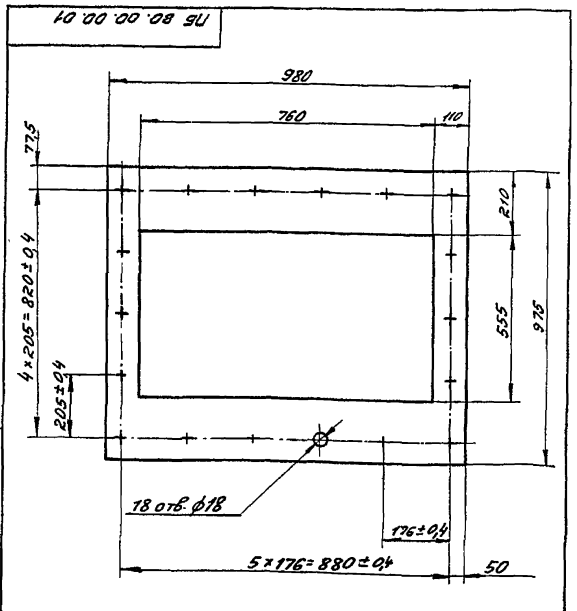

23392.04

ПБ 80.00.00.01

Изм.	Лист	№ докум.	Подп.	Дата
Разраб.		Барк		8.81
Пров.		Власов		8.81
Т.контр.				
Н.контр.		Власов		9.81
Утв.		Власов		9.81

Прокладка

Лит.	Масса	Масштаб
У	3,2	1:10

Лист Листов 1

Паронит ПОН-3 Гост 481-80

ГИПРОДРЕВПРОМ г. Москва

Копир. Ходышева

Формат А4

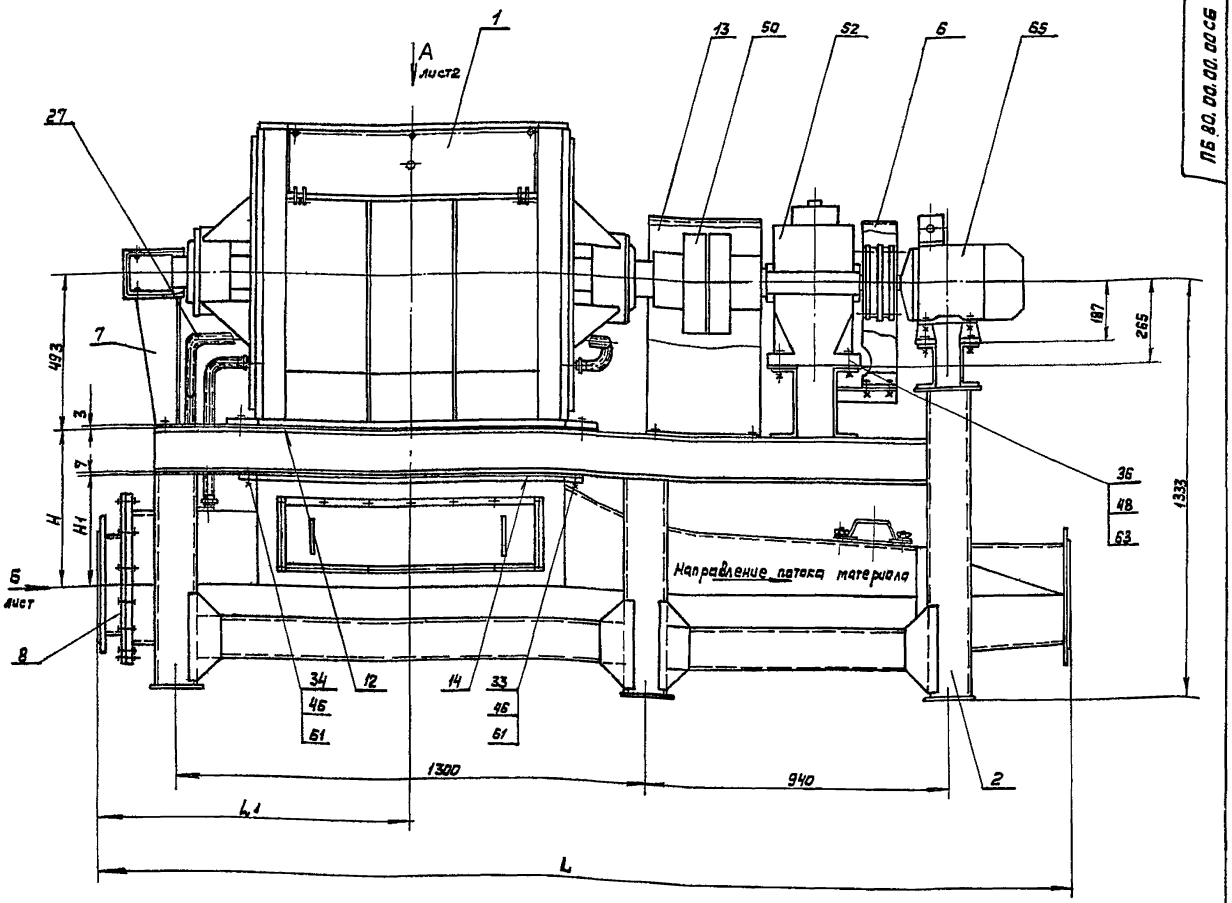

План расположения фундаментных болтов

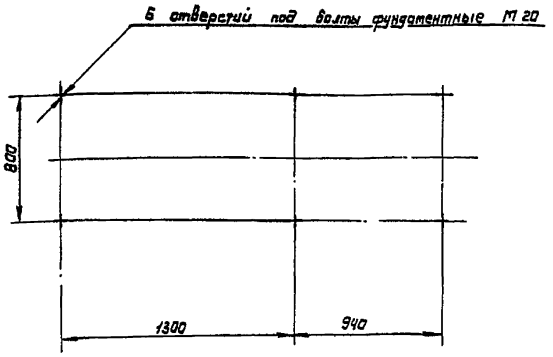

1. Производительность питателя - 80 м³/час
2. Число оборотов вала ротора - 20 об/мин
3. Электродвигатель 4А132 S6У3
   N - 5,5 квт; n = 965 об/мин
4. Редуктор 1Ц2У-250-40-21 У3
5. Передаточное число клиноременной передачи - 4,2
6. Габариты
   Высота - 1818 мм
   ширина - 1150 мм
   длина L см. табл.
7. Масса см. табл.

Обозначение	Размеры мм							n	Масса кг
	L	L1	H	H1	Д	Д1	d	кол.	
ПБ 80.00.00.00	2550	980	507	360	245	305	18	8	2690
-01	2922	1000	507	360	325	395	22	12	2760
-02	3200	1150	617	470	426	495	22	16	2870

Питатель должен устанавливается по отношению к транспортируемому потоку материала в соответствии со стрелкой, изображенной на питательном трафике.

23392-04

ПБ 80.00.00.00 СБ

Изм.	Лист	№ докум.	Подп.	Дата
Разраб		Барк		2.87
Пров.		Власов		2.87
Т.контр.				
Н.контр.		Баскин		2.87
Утв		Вайсенберг		2.87

Питатель барабанный ПБ 80
Сборочный чертеж

Лит	Масса	Масштаб
Н	см. табл	

Лист 1 | Листов 3

ГИПРОДРЕВПРОМ г. Москва

Копировал Лисицына Формат А4

Вид А
М 1:10
лист 1

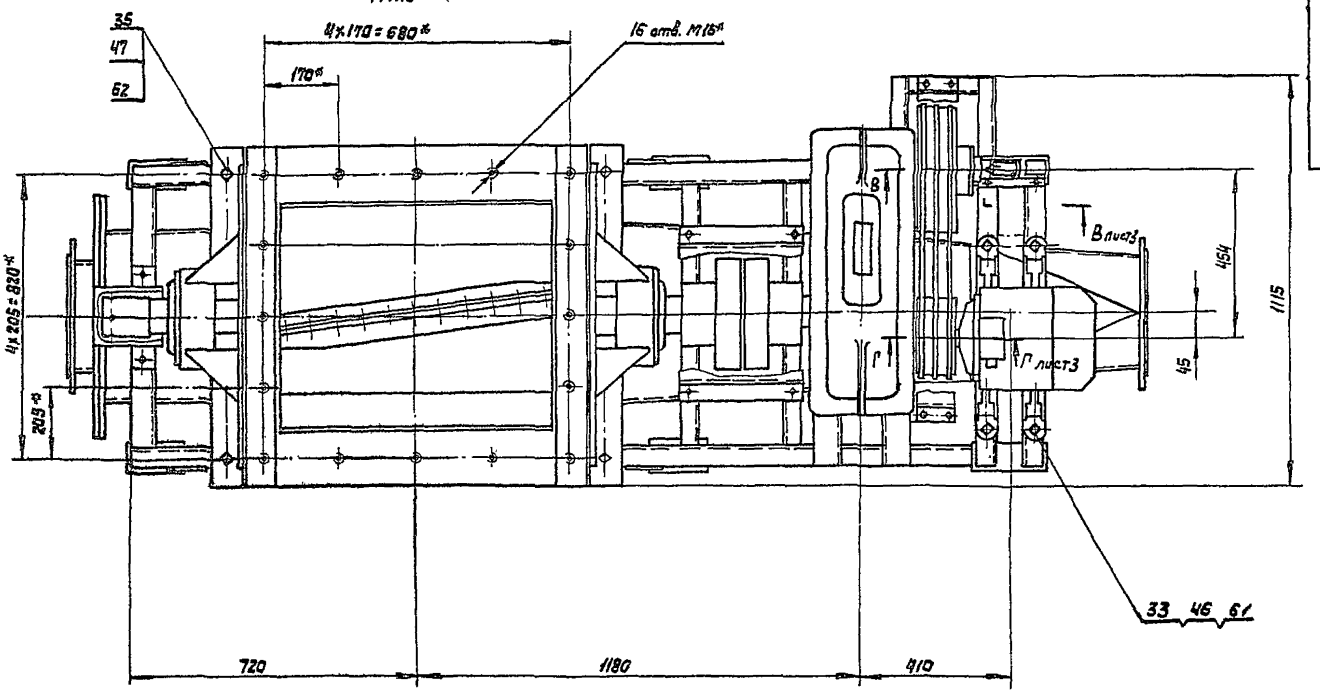

Вид Б
М 1:10
лист 1

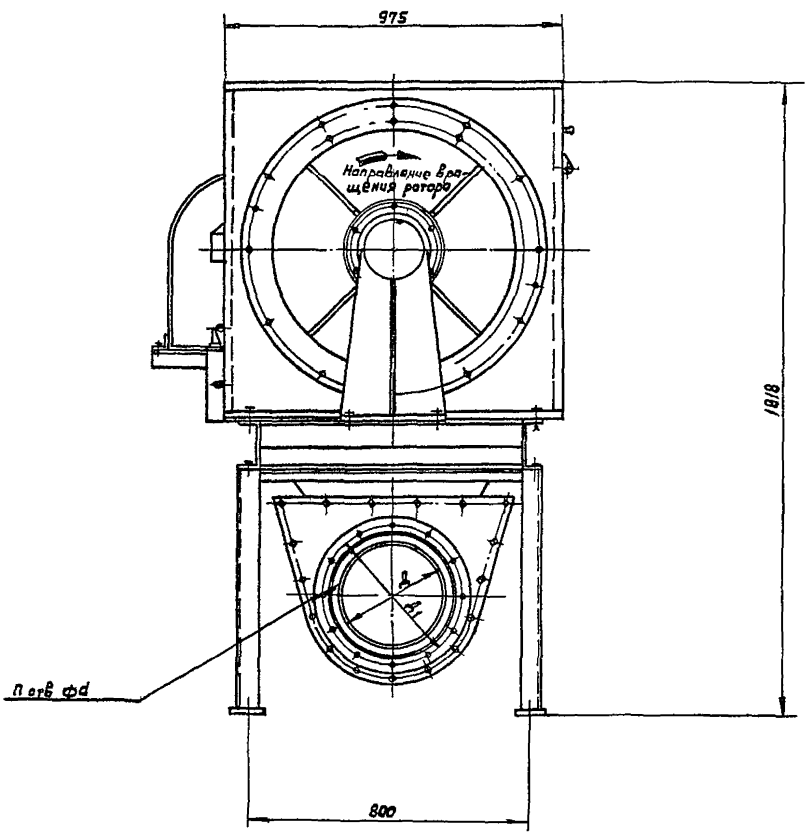

Серия 7.411-2 Выпуск 2.3

Инв.№ подл. | Подп. и дата | Взам.инв.№ | Инв.№ дубл. | Подп. и дата

В - В
М1:2
лист 2

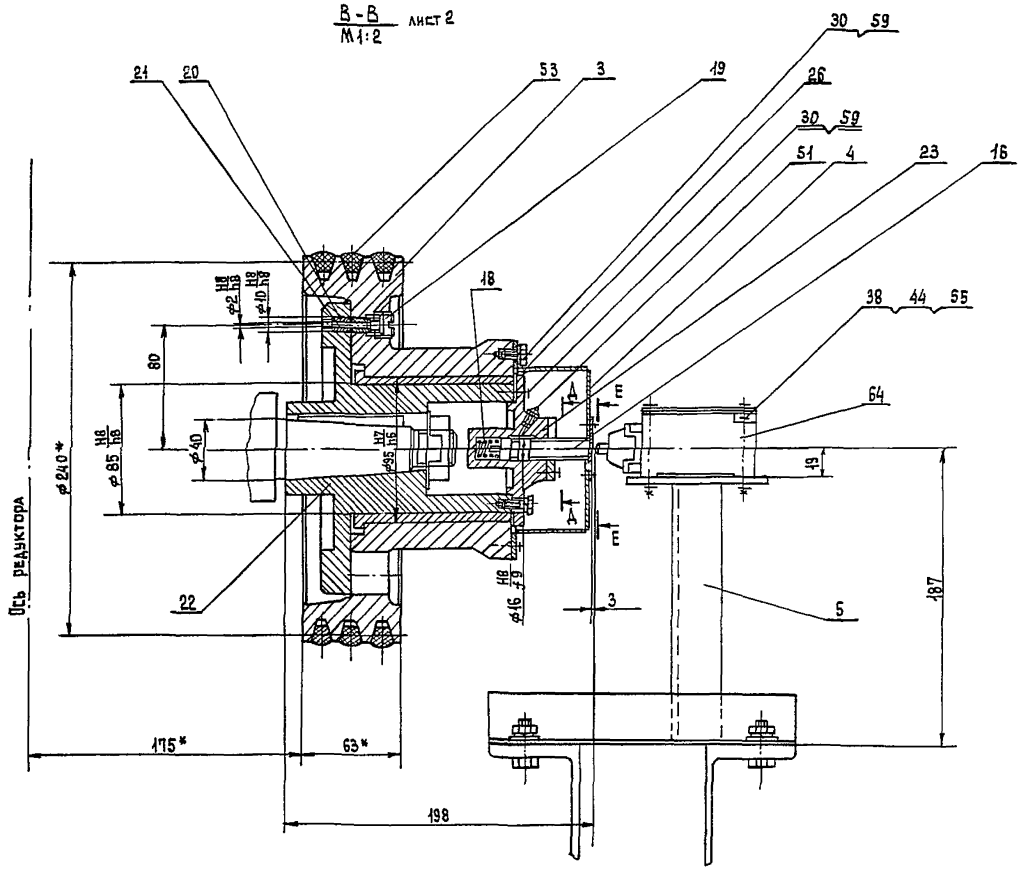

А - А
М1:1

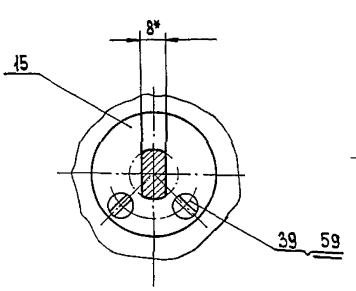

Е - Е
М1:1

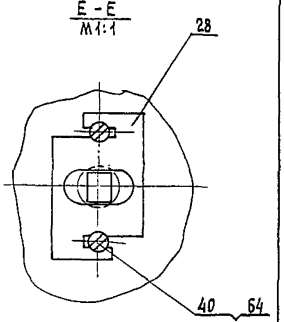

Г - Г
М1:2
лист 2

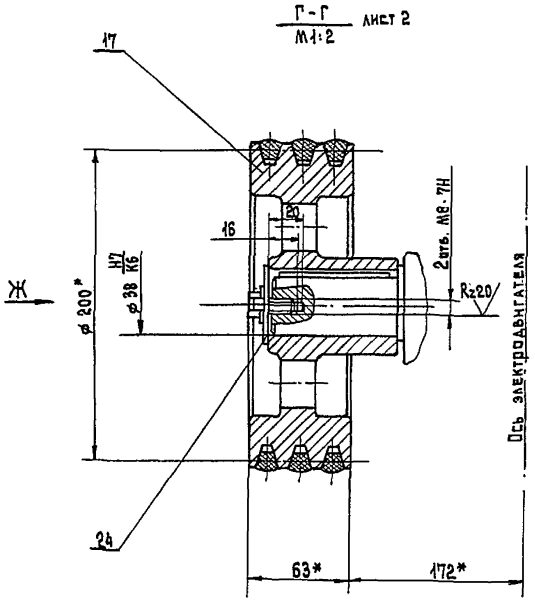

Вид Ж
М1:1

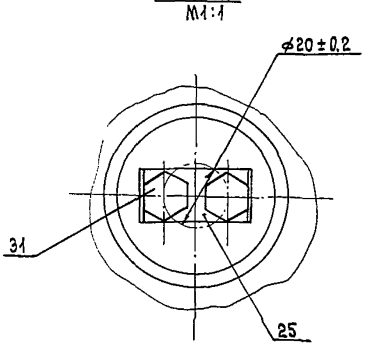

23392-04

							ПБ 80. 00. 00. 00 СБ	Лист 3
Изм.	Лист	№ докум.	Подп.	Дата				

Копировал: Терехова

Формат А2

Инв. № подл. | Подпись и дата | Взам. инв. № | Инв. № дубл. | Подпись и дата

Серия 7.411-2 Выпуск 2-3

ПБ 80.00.00.02

Rz 160 (√)

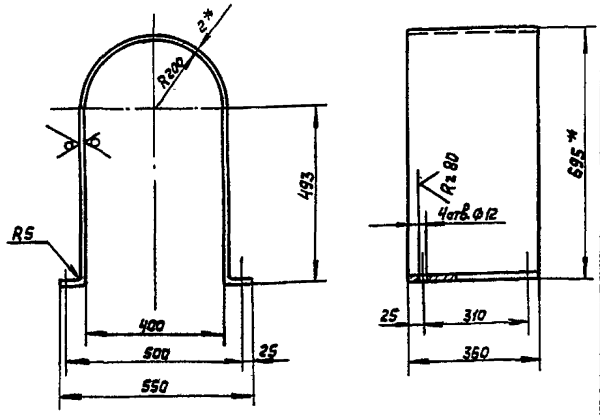

1. ± IT2/2
2. Развернутая длина 1758 мм
3. *Размеры для справок
4. Покрытие: см 7.4 п. 1.6

Изм.	Лист	№ докум.	Подп.	Дата
Разраб.		Барг		2-87
Пров.		Власов		2-87
Т. контр.				
Н. контр.		Власов		2-87
Утв.		Власов		2-87

ПБ 80.00.00.02

Ограждение

Лит.	Масса	Масштаб
Н	9,9	1:10
Лист	Листов 1	

Лист: Б-ПН-2 ГОСТ 19903-74 / 4-IV ВСт3кп ГОСТ 16523-70

ГИПРОДРЕВПРОМ г. Москва

Формат А4

ПБ 80.00.00.03

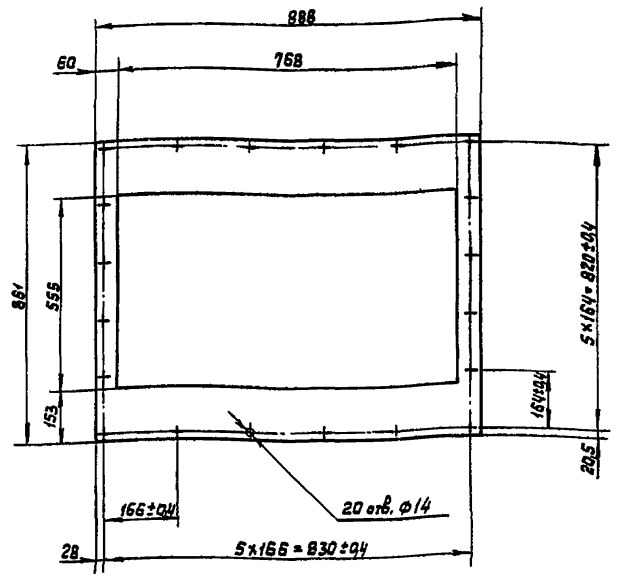

Изм.	Лист	№ докум.	Подп.	Дата
Разраб.		Барг		2-87
Пров.		Власов		2-87
Т. контр.				
Н. контр.		Власов		2-87
Утв.		Власов		2-87

ПБ 80.00.00.03

Прокладка

Лит.	Масса	Масштаб
Н	4,7	1:10
Лист	Листов 1	

Паронит ПОН-7 ГОСТ 481-80

ГИПРОДРЕВПРОМ г. Москва

Формат А4

ПБ 80.00.00.04

Rz 80 (√)

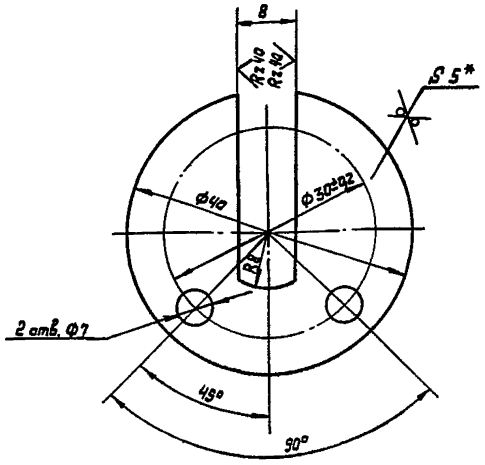

1. ± IT2/2
2. *Размер для справок

Изм.	Лист	№ докум.	Подп.	Дата
Разраб.		Барг		2-87
Пров.		Власов		2-87
Т. контр.				
Н. контр.		Власов		2-87
Утв.		Власов		2-87

ПБ 80.00.00.04

Шайба направляющая

Лит.	Масса	Масштаб
Н	0,045	2:1
Лист	Листов 1	

Лист: Б-ПН-5 ГОСТ 19903-74 / В Ст3кп ГОСТ 14637-79

ГИПРОДРЕВПРОМ г. Москва

Формат А4

ПБ 80.00.00.05

Rz 40 (√)

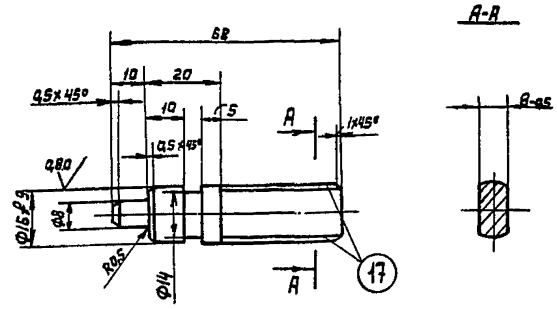

± IT2/2

23392-04

Изм.	Лист	№ докум.	Подп.	Дата
Разраб.		Барг		2-87
Пров.		Власов		2-87
Т. контр.				
Н. контр.		Власов		2-87
Утв.		Власов		2-87

ПБ 80.00.00.05

Толкатель

Лит.	Масса	Масштаб
Н	0,1	1:1
Лист	Листов 1	

Круг 17-В-ГОСТ 2590-71 / ВСт3кп2-2-ГОСТ 535-79

ГИПРОДРЕВПРОМ г. Москва

Копир. Лисенкова

Формат А4

Инв. № подл. | Подп. и дата | Взам. инв. № | Инв. № дубл. | Подп. и дата

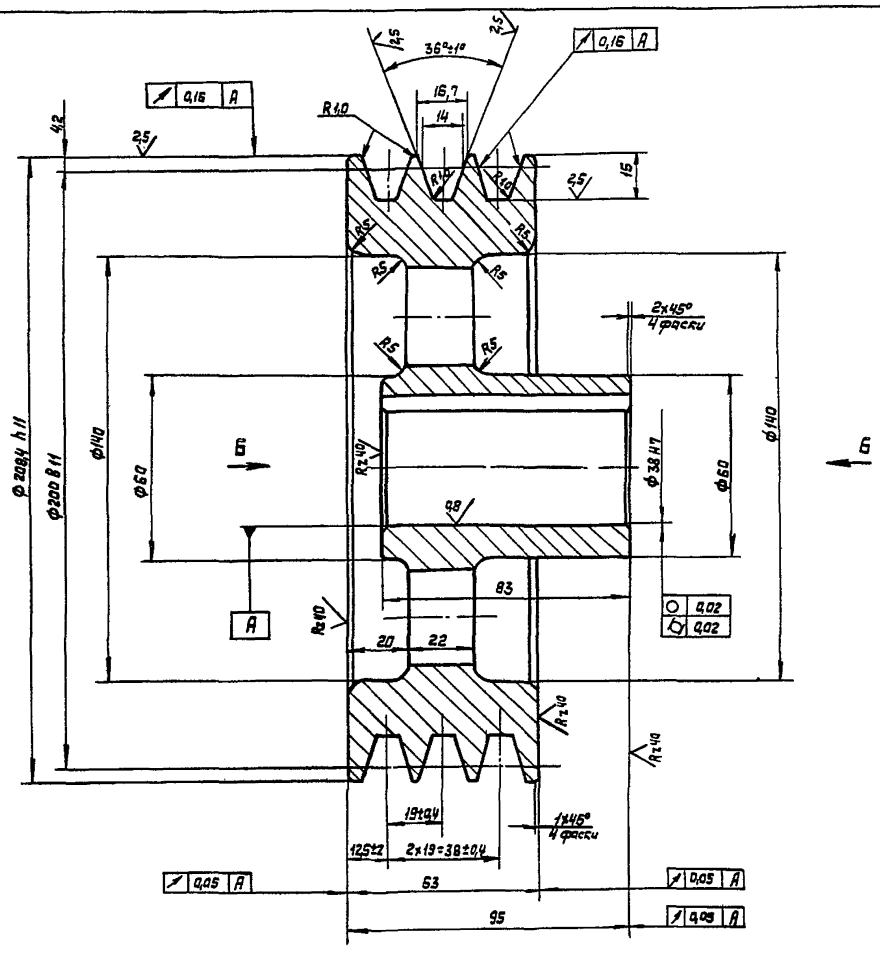

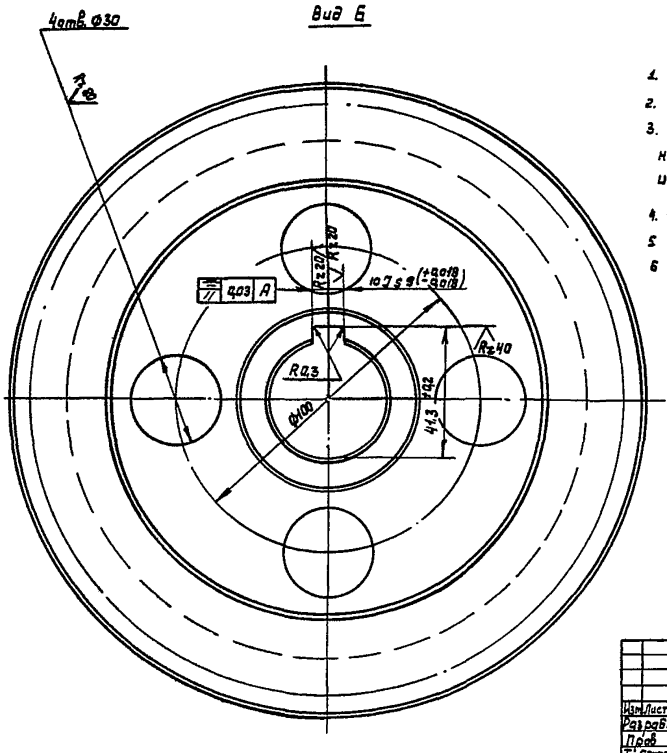

1. Требования к отливке - по ОСТ 2 МТ 21-2-83
2. Остальные механические требования - по ГОСТ 20892-80
3. На рабочих поверхностях канавок шкива не должно быть пористости, пузырей, царапин и вмятин после механической обработки
4. $\pm \frac{t_2}{2}$
5. Шкив балансировать. Допускаемый дисбаланс 6 г.м.
6. Покрытие см. ТУ, п. 1,6

23392-04

					ПБ 80.00.00.06		
Изм.	Лист	№ докум.	Подп.	Дата	Шкив	Лит	Масса	Масштаб
Разраб.		Барс		7.87		Н	3,7	1:1
Пров.		Власов		7.87		Лист	Листов 1
Т. контр.							
Н. контр.		Власов		7.87	АЛ2-ГОСТ 2685-76	РИПРОДРЕВПРОМ г. Москва	
Утв.		Баскин		7.87			

Копировал: Пискунова

Формат А2

ПБ 80.00.00.07

Rz 20 (√)

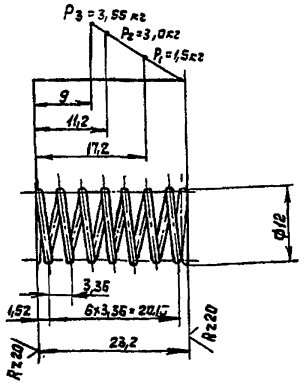

1. Модуль сдвига $G = 8000$ кгс/мм²
2. Напряжение касательное при кручении
3. Длина развернутой пружины $L = 274,75$ мм
4. Числа рабочих витков $h = 6$
5. Числа витков полное $h_1 = 7,5$
6. Направление навивки правое
7. Диаметр контрольного стержня 9,2

Изм.	Лист	№ докум.	Подп.	Дата
Разраб.		Барг		2-87
Пров.		Власов		2-87
Т. контр.				
Н. контр.		Власов		2-87
Утв.		Власов		2-87

ПБ 80.00.00.07

Пружина

Лит.	Масса	Масштаб
Н	0,003	2:1
Лист	Листов 1	

Проволока I-I-1,2 ГОСТ 9389-75

ГИПРОДРЕВПРОМ г. Москва

Формат А4

ПБ 80.00.00.08

Rz 80 (√)

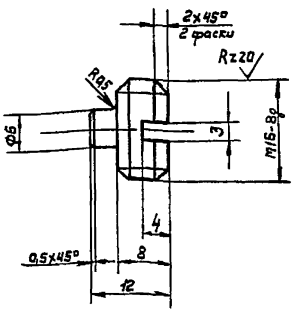

$\pm \frac{t_2}{2}$

Изм.	Лист	№ докум.	Подп.	Дата
Разраб.		Барг		2-87
Пров.		Власов		2-87
Т. контр.				
Н. контр.		Власов		2-87
Утв.		Власов		2-87

ПБ 80.00.00.08

Винт специальный

Лит.	Масса	Масштаб
Н	0,07	2:1
Лист	Листов 1	

Сталь 35 ГОСТ 1050-74

ГИПРОДРЕВПРОМ г. Москва

Формат А4

ПБ 80.00.00.09

Rz 40 (√)

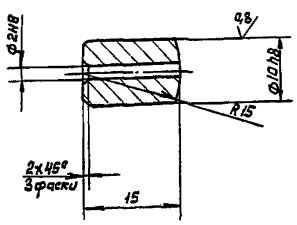

1. $\pm \frac{t_2}{2}$
2. HRC 48 ... 52; $h = 1 \div 1,5$

Изм.	Лист	№ докум.	Подп.	Дата
Разраб.		Барг		2-87
Пров.		Власов		2-87
Т. контр.				
Н. контр.		Власов		2-87
Утв.		Власов		2-87

ПБ 80.00.00.09

Втулка

Лит.	Масса	Масштаб
Н	0,015	2:1
Лист	Листов 1	

Сталь 45 ГОСТ 1050-74

ГИПРОДРЕВПРОМ г. Москва

Формат А4

ПБ 80.00.00.10

Rz 40 (√)

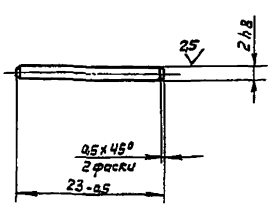

HRC 48 ... 52; $h = 0,4 \div 0,6$

23392.04

Изм.	Лист	№ докум.	Подп.	Дата
Разраб.		Барг		2-87
Пров.		Власов		2-87
Т. контр.				
Н. контр.		Власов		2-87
Утв.		Власов		2-87

ПБ 80.00.00.10

Штифт

Лит.	Масса	Масштаб
Н	0,01	2:1
Лист	Листов 1	

Сталь 45 ГОСТ 1050-74

ГИПРОДРЕВПРОМ г. Москва

Копир. Лисецунова

Формат А4

Инв. № подл. | Подп. и дата | Взам. инв. № | Инв. № дубл. | Подп. и дата

Rz 80 (√)

ПБ 80.00.00.11

Серия 7.411-2 Выпуск 2-3

Вид А

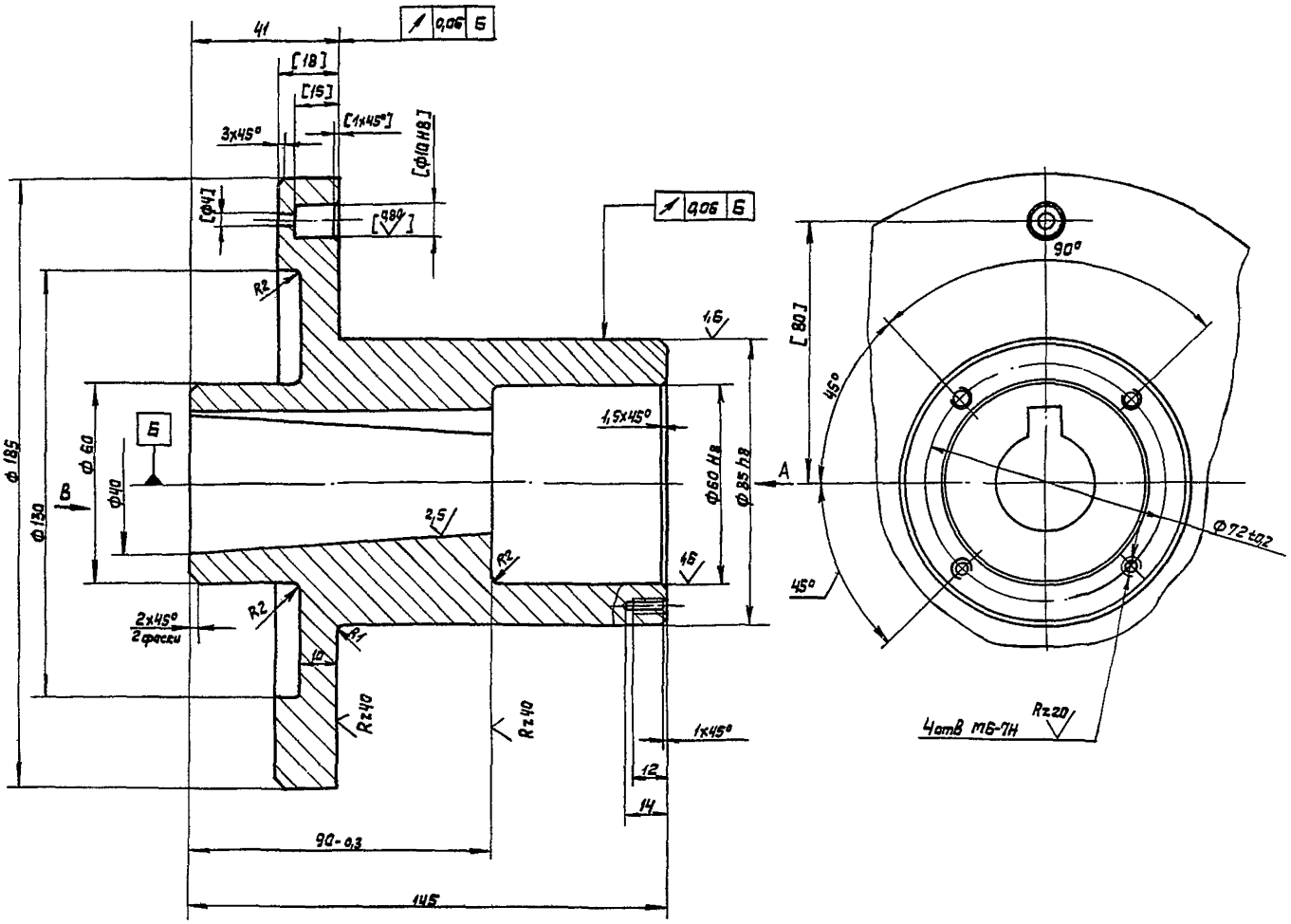

Вид В

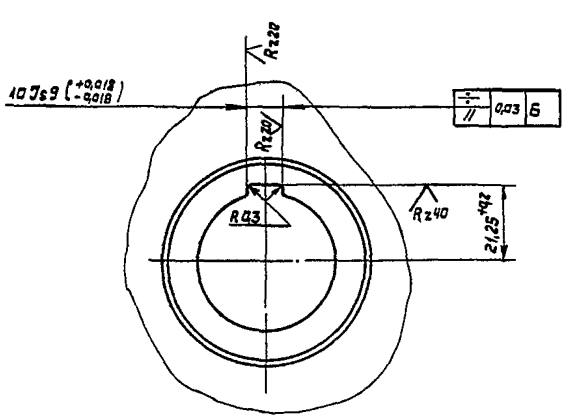

1. $\pm \frac{t_2}{2}$
2. Обработку по размерам в квадратных скобках производить совместно с дет. ПБ80.03.00.00 СБ.

23392-04

					ПБ 80.00.00.11		
Изм.	Лист	N докум.	Подп.	Дата	Ступица	Лит	Масса	Масштаб
Разраб.		Барк		7.87		И	5,7	1:1
Пров.		Власов		7.87		Лист	Листов 1
Н. контр.							
Н. контр.		Власов		8.87	В Ст3 кп ГОСТ 380-71	ГИПРОДРЕВПРОМ г. Москва	
Утв.		Власов		8.87			

Копировал Пискунова

Формат А2

ПБ 80.00.00.12

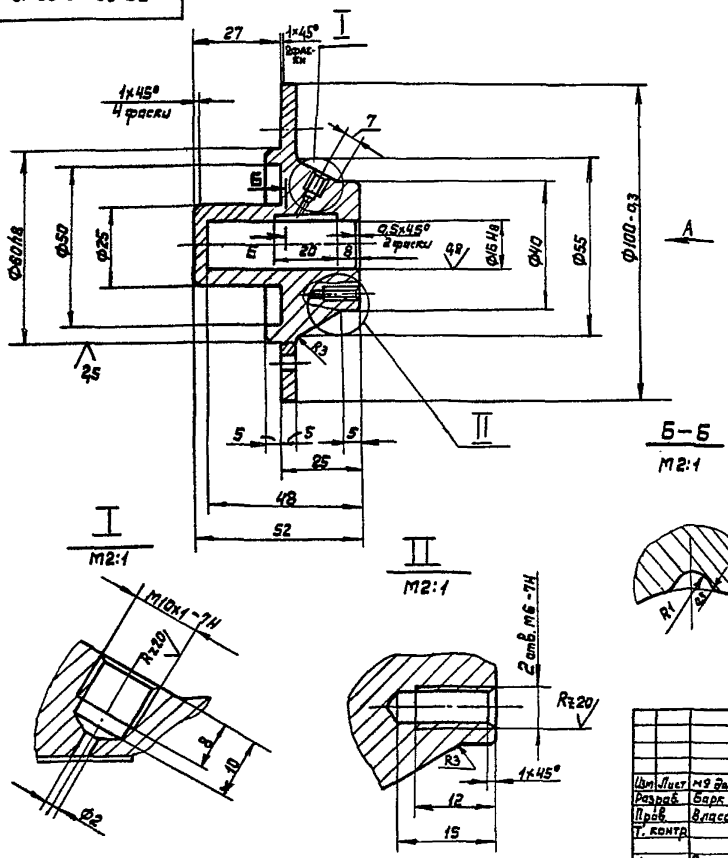

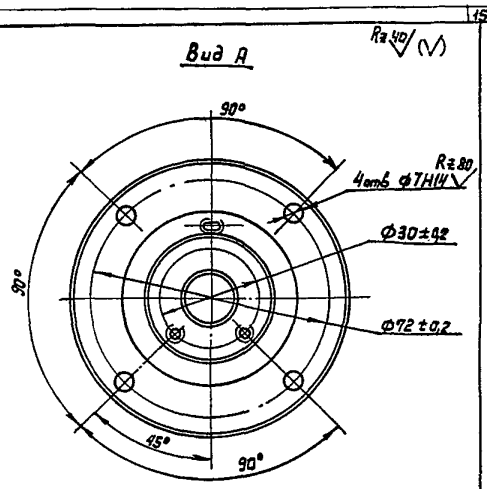



1. $\pm \frac{t_2}{2}$
2. Покрытие: см ТУ, п. 1.6

					ПБ 80.00.00.12			
Изм	Лист	№ докум.	Подп.	Дата	Корпус специальный	Лит	Масса	Масштаб
Разраб.		Барк		3-87		Н	0,53	1:1
Пров.		Власов		3-87		Лист	Листов 1	
Т. контр.								
Н. контр.		Власов		3-87	В Ст3кп ГОСТ 380-71	ГИПРОДРЕВПРОМ г. Москва		
Утв.		Власов		3-87				

Формат А3

ПБ 80.00.00.13

Rz 80

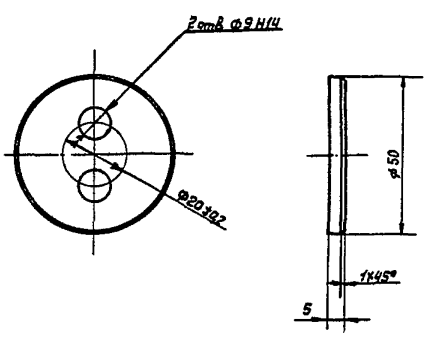

$\pm \frac{t_2}{2}$

					ПБ 80.00.00.13			
Изм	Лист	№ докум.	Подп.	Дата	Шайба торцовая	Лит.	Масса	Масштаб
Разраб.		Барк		3-87		Н	0,07	1:1
Пров.		Власов		3-87		Лист	Листов 1	
Т. контр.								
Н. контр.		Власов		3-87	В Ст.3кп ГОСТ 380-71	ГИПРОДРЕВПРОМ г. Москва		
Утв.		Власов		3-87				

Формат А4

ПБ 80.00.00.14

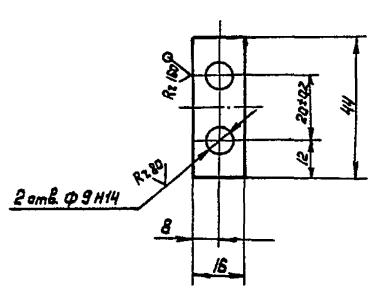

$\pm \frac{t_2}{2}$

23392-04

					ПБ 80.00.00.14			
Изм	Лист	№ докум.	Подп.	Дата	Планка стопорная	Лит	Масса	Масштаб
Разраб.		Барк		3-87		Н	0,002	1:1
Пров.		Власов		3-87		Лист	Листов 1	
Т. контр.								
Н. контр.		Власов		3-87	Лист Б-ПН-0,5 ГОСТ 19903-74 / 11-IV-В Ст3кп ГОСТ 16523-70	ГИПРОДРЕВПРОМ г. Москва		
Утв.		Власов		3-87				

Копир. Пискунова

Формат А4

Серия 7.411-2 Выпуск 2-3

Инв. № подл. | Подп. и дата | Взам. инв. № | Инв. № дубл. | Подп. и дата

ПБ 80. 00. 00. 15

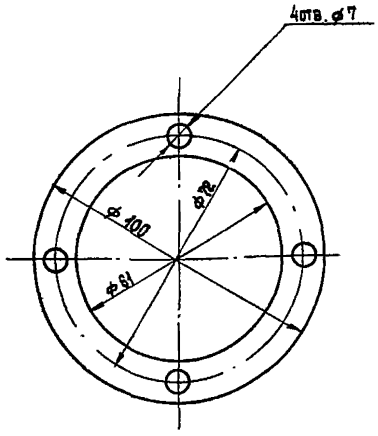

Изм.	Лист	№ докум.	Подп.	Дата
Разраб.		Барк		
Пров.		Власов		
Т. контр.				
Н. контр.		Власов		
Утв.		Власов		

ПБ 80. 00. 00. 15

Прокладка

Лит.	Масса	Масштаб
И	0,001	1:1

Лист | Листов 1

Паронит ПОН-1 ГОСТ 481-80

ГИПРОДРЕВПРОМ г. Москва

Формат А4

Формат	Зона	Поз.	Обозначение	Наименование	Кол.	Примечание
				Документация		
А2			ПБ 80. 01. 00. 00 СБ	Сборочный чертеж		
				Сборочные единицы		
А4		1	ПБ 80. 01. 01. 00	Корпус питателя	1	
А4		2	ПБ 80. 01. 02. 00	Ротор	1	
А4		3	ПБ 80. 01. 03. 00	Крышка корпуса	2	
А4		4	ПБ 80. 01. 04. 00	Крышка	1	
А4		5	ПБ 80. 01. 05. 00	Крышка	1	
				Детали		
А4		8	ПБ 80. 01. 00. 01	Втулка	1	
А3		9	ПБ 80. 01. 00. 02	Крышка	2	
А2		10	ПБ 80. 01. 00. 03	Вал	1	
А4		11	ПБ 80. 01. 00. 04	Прокладка	2	
А4		12	ПБ 80. 01. 00. 05	Полукольцо	2	
А4		13	ПБ 80. 01. 00. 06	Крышка сальника	2	
А4		14	ПБ 80. 01. 00. 07	Штуцер	4	
А4		15	ПБ 80. 01. 00. 08	Гайка	4	
А4		16	ПБ 80. 01. 00. 09	Ниппель	4	
А4		17	ПБ 80. 01. 00. 10	Планка прижимная	14	
А4		18	ПБ 80. 01. 00. 11	Нож	2	

Инв. № подл. | Подпись и дата | Взам. инв. № | Инв. № дубл. | Подпись и дата

Изм.	Лист	№ докум.	Подп.	Дата
Разраб.		Барк		
Пров.		Власов		
Н. контр.		Власов		
Утв.		Баскин		

ПБ 80. 01. 00. 00

Питатель

Лит.	Лист	Листов
И	1	4

ГИПРОДРЕВПРОМ г. Москва

Формат А4

Формат	Зона	Поз.	Обозначение	Наименование	Кол.	Примечание
А3		19	ПБ 80. 01. 00. 12	Нож	8	
А4		20	ПБ 80. 01. 00. 13	Кольцо	1	
А4		21	ПБ 80. 01. 00. 14	Эксцентрик	16	
А4		22	ПБ 80. 01. 00. 15	Сектор	4	
А4		23	ПБ 80. 01. 00. 16	Палец	4	
А4		24	ПБ 80. 01. 00. 17	Шайба	4	
А4		25	ПБ 80. 01. 00. 18	Болт	4	
А4		26	ПБ 80. 01. 00. 19	Прокладка	2	
				Стандартные изделия		
				Болты ГОСТ 7798-70		
		29		М10 × 60. 56. 016	6	
		30		М12 × 55. 56. 016	28	
		31		М20 × 45. 56. 016	24	
		33		Винт В1. М8-6g × 16. 56. 016 ГОСТ 17473-80	15	
		34		Винт В1. М8-6g × 14. 56. 016 ГОСТ 17475-80	8	
		35		Винт М10×50. 56. 016 ГОСТ 11074-84	4	
				Гайки ГОСТ 5916-70		
		37		М10. 6. 016	14	
		38		М12. 6. 016	180	
		39		М16. 6. 016	12	
		40		Кольцо СП-134-109-9.5 ГОСТ 6308-71	8	

Изм.	Лист	№ докум.	Подп.	Дата

ПБ 80. 01. 00. 00

Лист 2

Формат А4

Формат	Зона	Поз.	Обозначение	Наименование	Кол.	Примечание
		41		Масленка 1. 2. Ц6 ГОСТ 19853-74	2	
		42		Подшипник 13522 ГОСТ 8545-75	2	
		44		Шпилька М10×30. 56. 016 ГОСТ 22040-76	8	
		45		Шпилька М12×30. 56. 016 ГОСТ 22036-76	86	
		46		Шпилька М16×35. 56. 016 ГОСТ 22038-76	12	
		48		Штифт 10 m6 × 25 ГОСТ 3128-70	4	
		49		Шплинт 2×14. 001 ГОСТ 397-79	4	
		51		Шайбы ГОСТ 6402-70 12. 65Г. 016	32	
		52		16. 65Г. 016	12	
		53		20. 65Г. 016	24	
		55		Шайбы ГОСТ 11371-78 10. 02. 016	8	
		56		12. 02. 016	88	

23392.04

Инв. № подл. | Подпись и дата | Взам. инв. № | Инв. № дубл. | Подпись и дата

Изм.	Лист	№ докум.	Подп.	Дата

ПБ 80. 01. 00. 00

Лист 3

Копировал: Терехова

Формат А4

Серия 1.441-2 Выпуск 2-3

Формат	Зона	Поз.	Обозначение	Наименование	Кол	Примечание
		58		Шпонка 3-25×14×80	1	
				ГОСТ 23360-78		
		59		Шпонка 25×14×160	1	
				ГОСТ 23360-78		
		60		Шпонка 32×18×180	2	
				ГОСТ 23360-78		

ПБ 80.01.00.00 — Лист 4

Изм. Лист № докум. Подп. Дата

Формат А4

ПБ 80.01.00.01

Rz 80

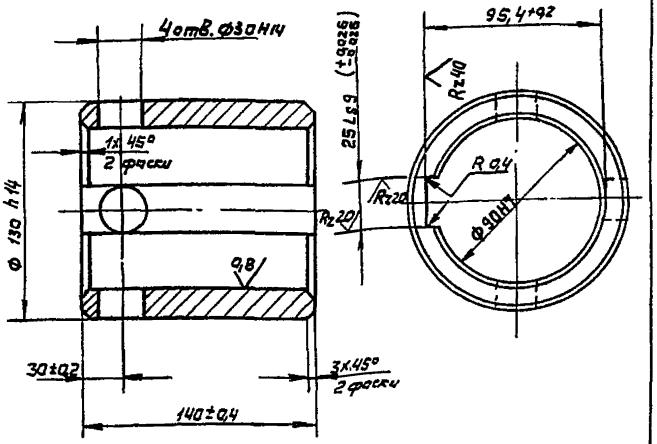

Инв. № подл. | Подп. и дата | Взам. инв. № | Инв. № дубл. | Подп. и дата

ПБ 80.01.00.01

Изм.	Лист	№ докум.	Подп.	Дата	Втулка	Лит	Масса	Масштаб
Разраб.		Котляревский		8.97		Н	7,6	1:2
Пров.		Власов		8.97		Лист	Листов 1	
Т. контр.						ГИПРОДРЕВПРОМ г. Москва		
Н. контр.		Власов		8.97	Сталь 35 ГОСТ 1050-74			
Утв.		Власов		8.97				

Формат А4

ПБ 80.01.00.02

Rz 80 (V)

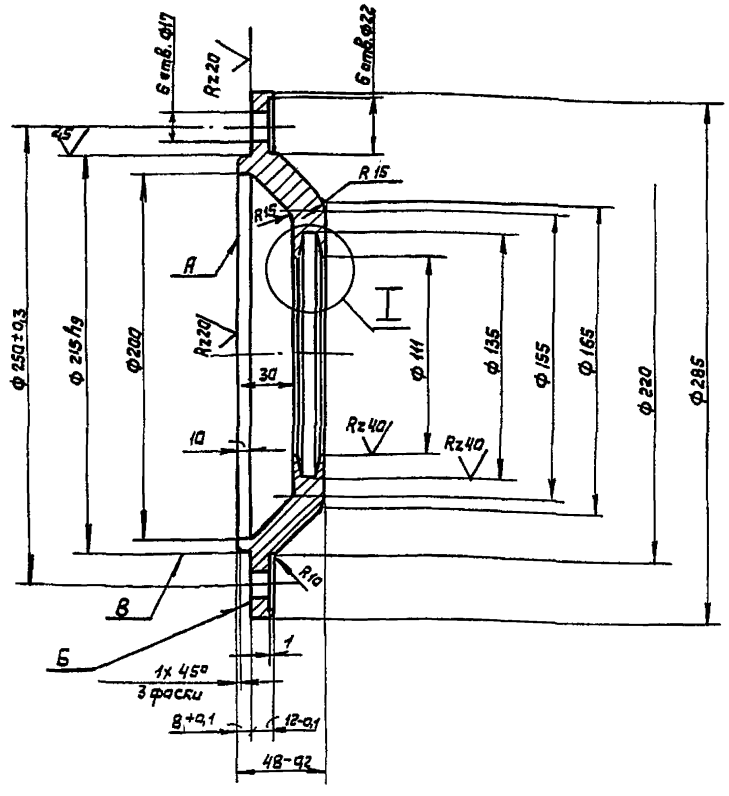

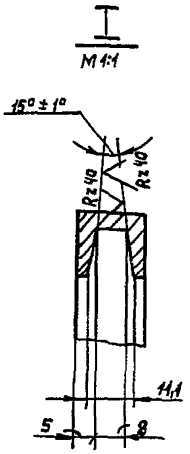

1. $\perp \pm \frac{t_z}{2}$
2. Допуск параллельности плоскости А относительно плоскости Б 0,02 мм
3. Допуск торцового биения поверхности Б относительно поверхности В 0,04 мм

23392-04

ПБ 80.01.00.02

Изм.	Лист	№ докум.	Подп.	Дата	Крышка	Лит	Масса	Масштаб
Разраб.		Барс		8.97		Н	6,5	1:2
Пров.		Власов		8.97		Лист	Листов 1	
Т. контр.						ГИПРОДРЕВПРОМ г. Москва		
Н. контр.		Власов		8.97	ВСт3кп ГОСТ 380-71			
Утв.		Власов		8.97				

Копировал Лисунова

Формат А3

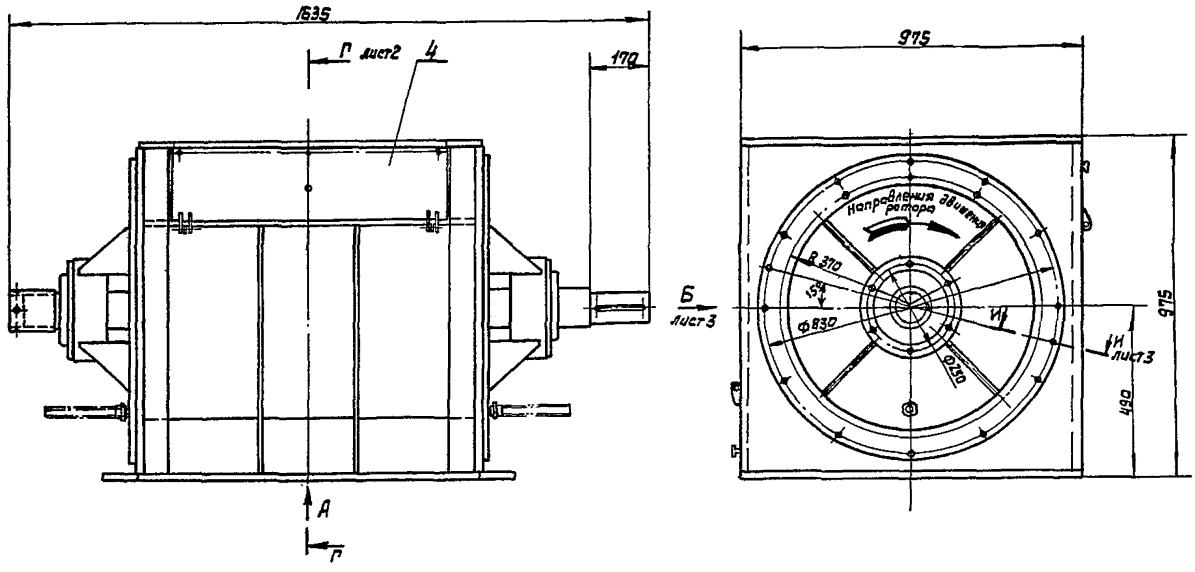

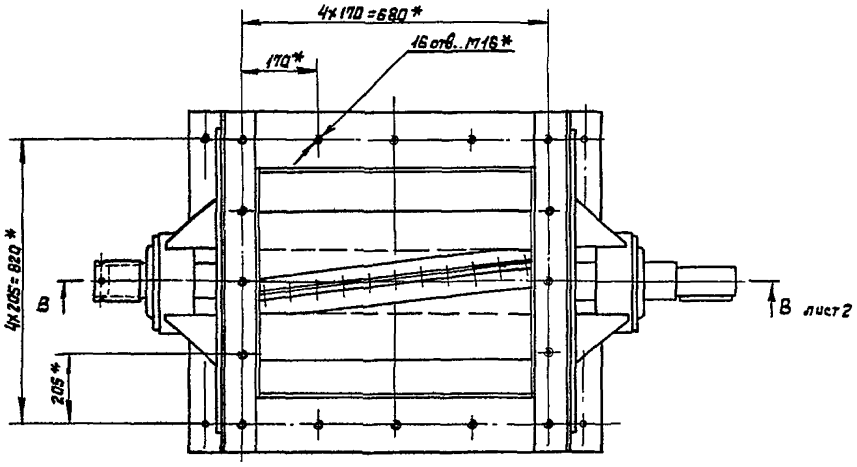

Вид А

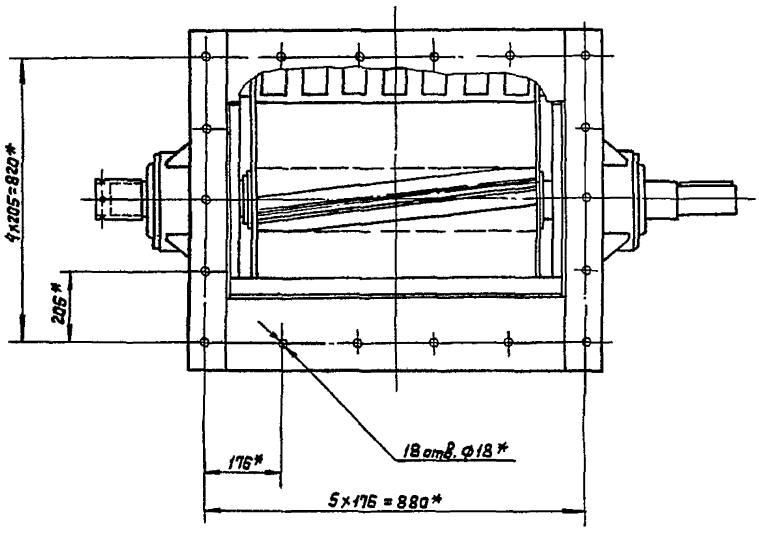

1. Зазор между нажатми ротора поз. 19 и нажатми поз. 18, должен быть 0,1-0,2мм
2. Торцовый зазор между полукольцами поз.12 и ротором поз.1 должен быть 0,05-0,1мм
3. Зазор между нажатми ротора поз. 19 и корпусом поз. 1 должен быть 0,05 - 0,2 мм
4. * Размеры для справок

23392.04

					ПБ 80.01.00.00 СБ		
Изм.	Лист	№ докум.	Подп.	Дата	Питатель	Лит	Масса / Масштаб
Разраб.		Барк		2-87		Н	1560 / 1:10
Пров.		Власов		2-87	Сборочный чертеж	Лист 1	Листов 3
Гл. констр.						ГИПРОДРЕВПРОМ г. Москва	
Н. контр.		Власов		2-87			
Утв.		Баскин		2-87			

Копировал Писчунова Формат А2

Инв. № подл. | Подп. и дата | Взам. инв. № | Инв. № дубл. | Подп. и дата

В-В
М1:5
Лист 1

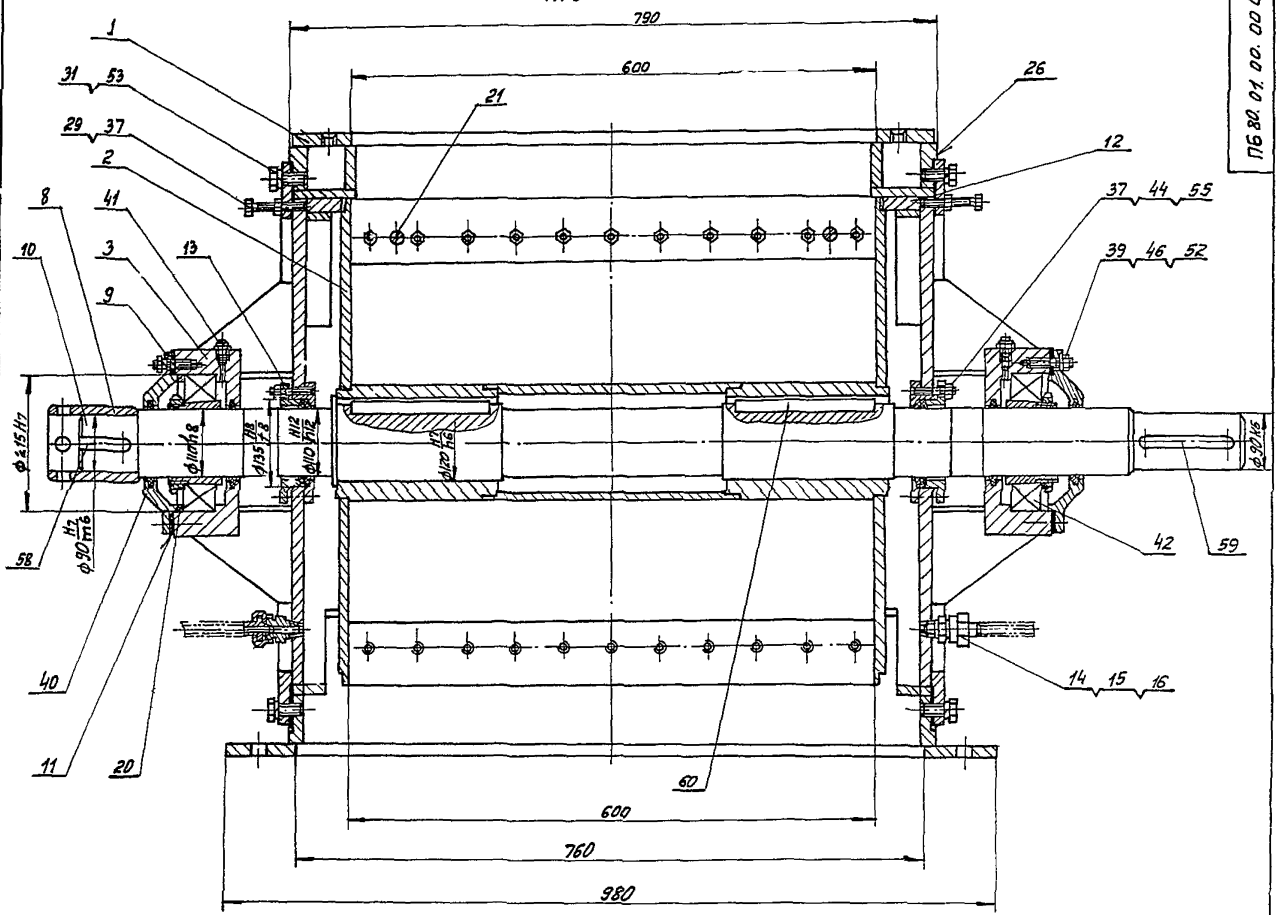

Г-Г
М1:5
Лист 1

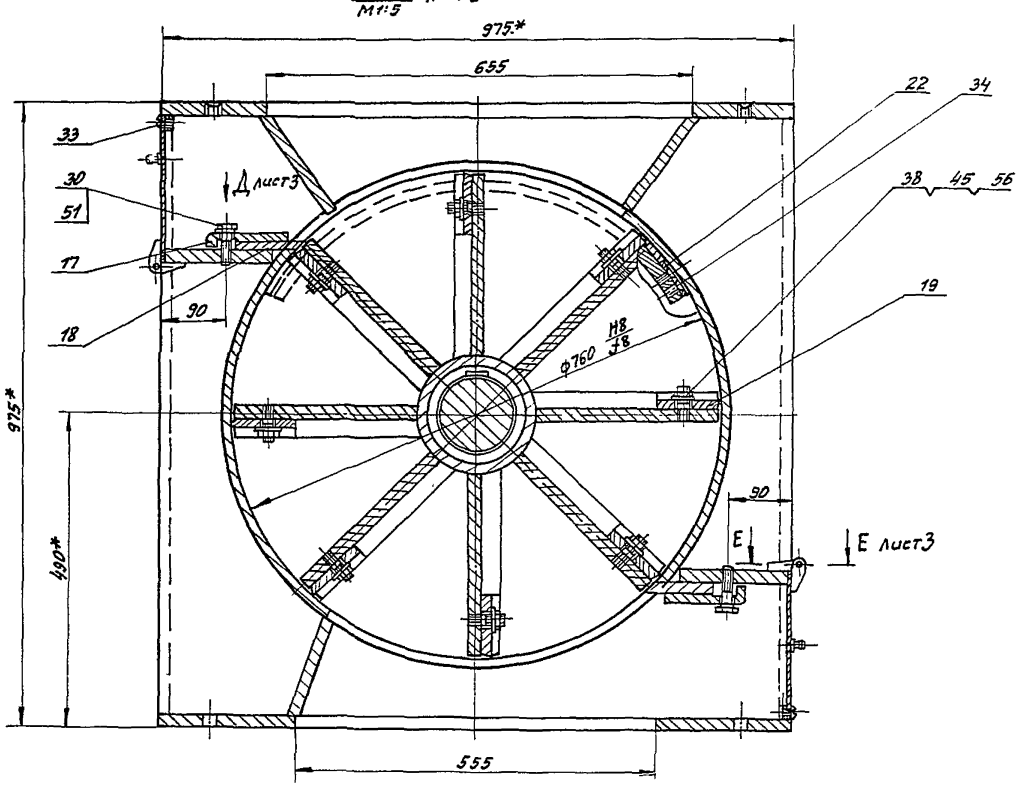

Вид Б
М1:10
лист1

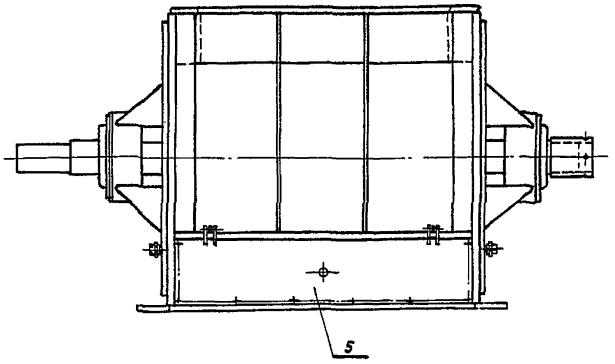

И-И
М1:1
повернуто лист1

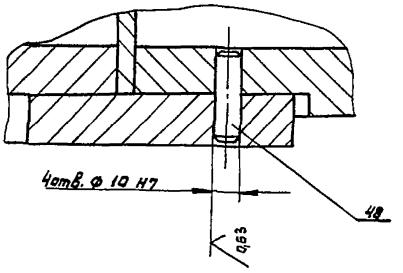

Вид Д
М1:2
повернуто лист2

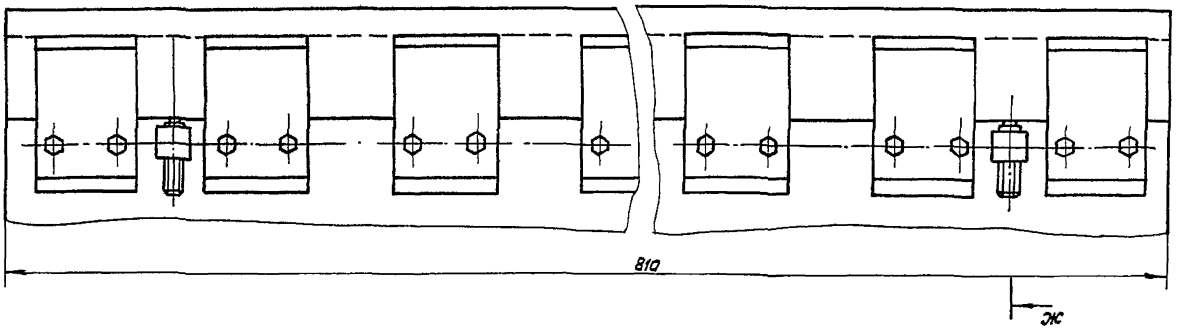

Ж-Ж
М1:1
повернуто

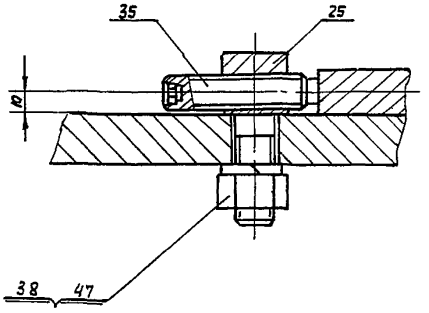

Е—Е
М1:1
лист2

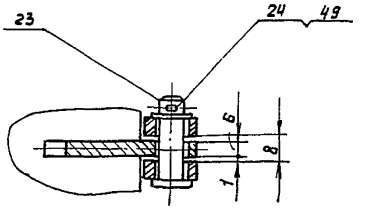

Rz 40

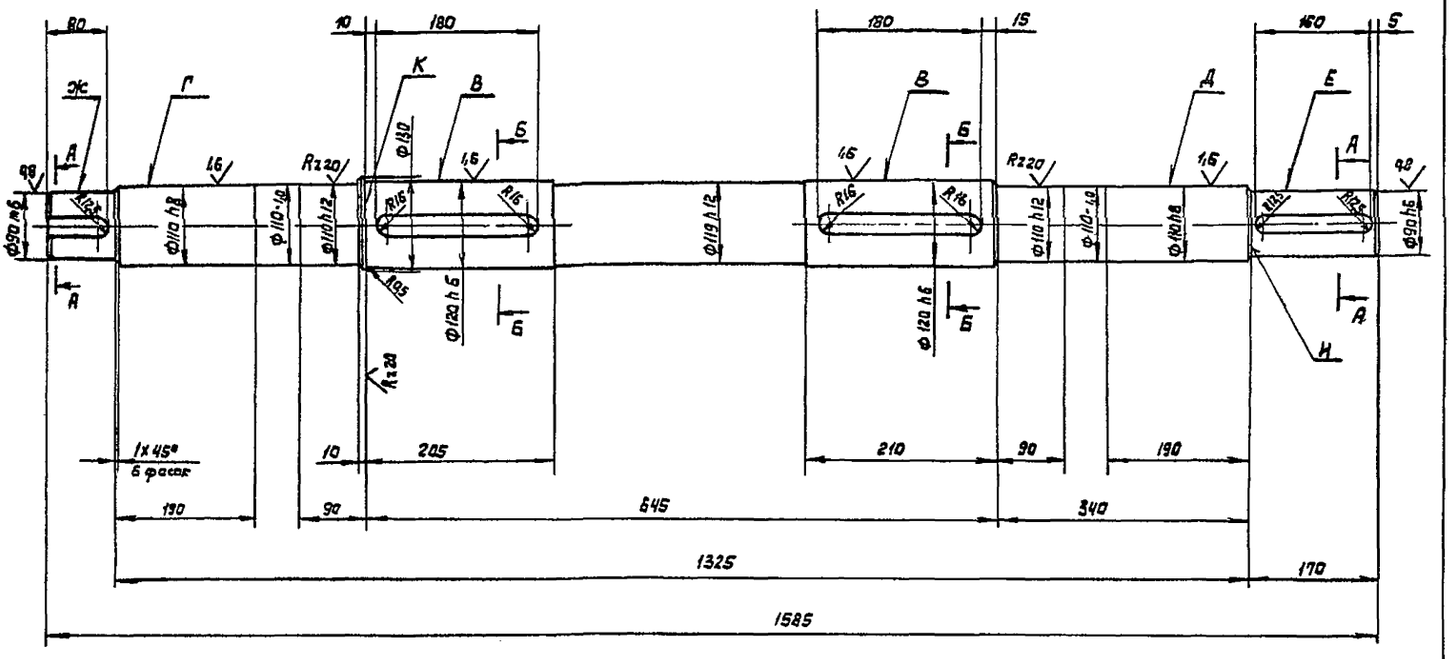

А-А
М1:2

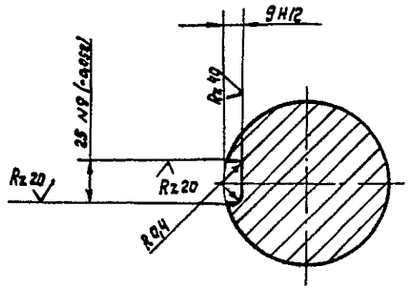

1. $\pm\frac{IT}{2}$
2. Допуск цилиндричности и круглости поверхностей Г, Д, В, Е и Ж 0,02 мм.
3. Допуск радиального биения поверхностей В, Г, Д, Е и Ж относительно общей оси 0,02 мм.
4. Допуск симметричности и параллельности шпоночных пазов относительно общей оси 0,025 мм.
5. Допуск торцевого биения поверхности К относительно поверхности В 0,02 мм.
6. Допуск торцевого биения поверхности Е 0,02 мм.
7. НВ 240 ... 280

Б-Б
М1:2

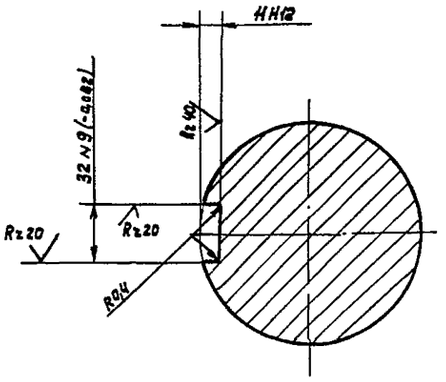

23392.04

					ПБ 80.01.00.03			
Изм.	Лист	№ докум.	Подп.	Дата	Вал	Лит	Масса	Масштаб
Разраб.		Барк		8.77		Н	123,7	1:5
Пров.		Власов		8.77		Лист	Листов 1	
Т. контр.								
Н. контр.		Власов		8.77	Сталь 45 гост 1050-74	ГИПРОДРЕВПРОМ г. Москва		
Утв.		Власов		8.77				

Копир. Лисунова Формат А2

Серия 7.411-2 Выпуск 2-3

ПБ 80.01.00.04

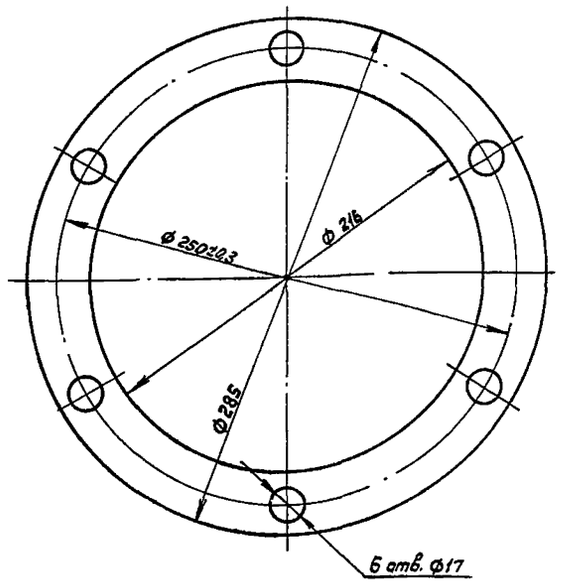

Изм	Лист	№ докум.	Подп.	Дата	ПБ 80.01.00.04	Лит.	Масса	Масштаб
Разраб.		Барк			Прокладка	И	0,004	1:2
Пров.		Власов				Лист	Листов 1	
Т. контр.								
Н. контр.		Власов			Паронит ПОН2 ГОСТ 481-80	ГИПРОДРЕВПРОМ г. Москва		
Утв.		Власов						

Формат А4

ПБ 80.01.00.05

Rz 20 (√)

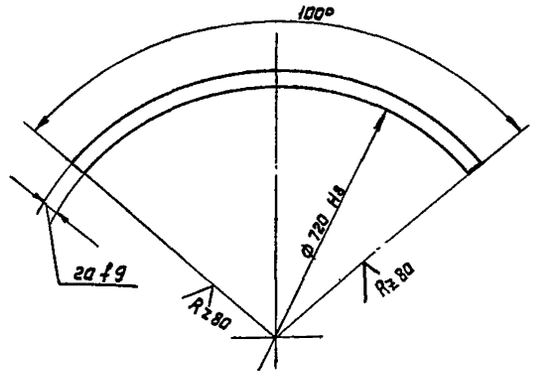

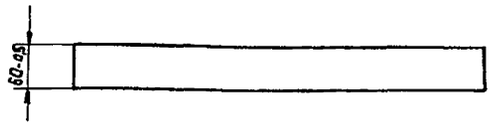

Развернутая длина 645,5 мм

Изм	Лист	№ докум.	Подп.	Дата	ПБ 80.01.00.05	Лит.	Масса	Масштаб
Разраб.		Барк			Полукольцо	И	5,5	1:5
Пров.		Власов				Лист	Листов 1	
Т. контр.								
Н. контр.		Власов			Бр. АЖ-9-4Л ГОСТ 493-79	ГИПРОДРЕВПРОМ г. Москва		
Утв.		Власов						

Инв. № подл. | Подп. и дата | Взам. инв. № | Инв. № дубл. | Подп. и дата

Формат А4

ПБ 80.01.00.06

Rz 80 (√)

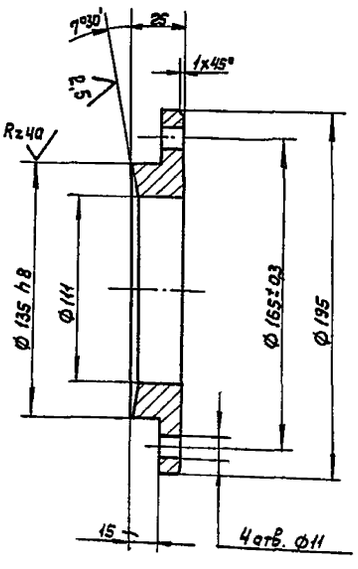

$\pm \frac{t_2}{2}$

Изм	Лист	№ докум.	Подп.	Дата	ПБ 80.01.00.06	Лит.	Масса	Масштаб
Разраб.		Барк			Крышка сальника	И	2,0	1:2
Пров.		Власов				Лист	Листов 1	
Т. контр.								
Н. контр.		Власов			В Ст. 3 кп ГОСТ 380-71	ГИПРОДРЕВПРОМ г. Москва		
Утв.		Власов						

Формат А4

ПБ 80.01.00.07

Rz 80 (√)

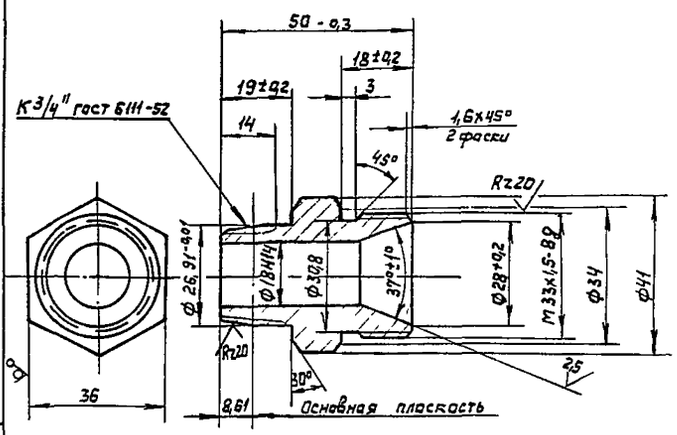

1. Покрытие: Хим. Окс. ПРМ по ГОСТ 9.306-85
2. $\pm \frac{t_2}{2}$
3. * Размер для справок.

233904

Изм	Лист	№ докум.	Подп.	Дата	ПБ 80.01.00.07	Лит.	Масса	Масштаб
Разраб.		Барк			Штуцер	И	0,15	1:1
Пров.		Власов				Лист	Листов 1	
Т. контр.								
Н. контр.		Власов			Шестигранник 36-h10 ГОСТ 8560-78 / 35-В-2 ГОСТ 1050-74	ГИПРОДРЕВПРОМ г. Москва		
Утв.		Власов						

Копир. Пискунова

Формат А4

Инв. № подл. | Подп. и дата | Взам. инв. № | Инв. № дубл. | Подп. и дата

ПБ 80.01.00.08

Rz 80

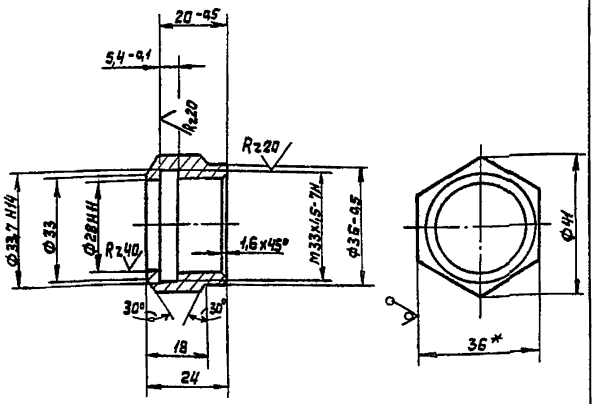

1. Покрытие: Хим. Окс. прм по ГОСТ 9.306-85
2. $\pm \frac{t_2}{2}$
3. * Размер для справок.

Изм.	Лист	№ докум.	Подп.	Дата	ПБ 80.01.00.08			
Разраб.		Барг		2.87	Гайка	Лит.	Масса	Масштаб
Пров.		Власов		2.87		И	0,065	1:1
Т.контр.						Лист	Листов 1	
Н.контр.		Власов		2.87	Шестигранник 36-Н10 ГОСТ 8560-78 / 35-8-2 ГОСТ 1050-74	ГИПРОДРЕВПРОМ г. Москва		
Утв.		Власов		2.87				

Формат А4

ПБ 80.01.00.09

Rz 40

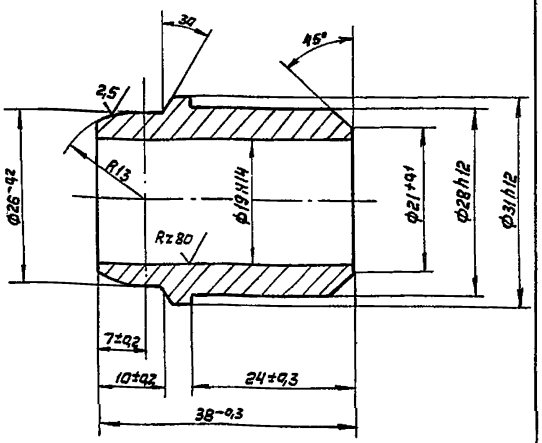

Покрытие: Хим. ОКС. ПРМ. по ГОСТ 9.306-85

Изм.	Лист	№ докум.	Подп.	Дата	ПБ 80.01.00.09			
Разраб.		Барг		2.87	Ниппель	Лит.	Масса	Масштаб
Пров.		Власов		2.87		И	0,08	2:1
Т.контр.						Лист	Листов 1	
Н.контр.		Власов		2.87	Сталь 35 ГОСТ 1050-74	ГИПРОДРЕВПРОМ г. Москва		
Утв.		Власов		2.87				

Формат А4

Инв.№ подл. | Подп. и дата | Взам. инв.№ | Инв.№ дубл. | Подп. и дата

ПБ 80.01.00.10

Rz 80

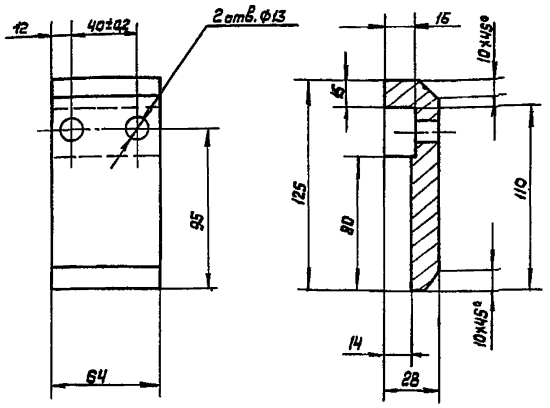

$\pm \frac{t_2}{2}$

Изм.	Лист	№ докум.	Подп.	Дата	ПБ 80.01.00.10			
Разраб.		Барг		2.87	Планка прижимная	Лит.	Масса	Масштаб
Пров.		Власов		2.87		И	1,0	1:2
Т.контр.						Лист	Листов 1	
Н.контр.		Власов		2.87	ВСт.3 кп ГОСТ 380-71	ГИПРОДРЕВПРОМ г. Москва		
Утв.		Власов		2.87				

ПБ 80.01.00.11

Rz 80

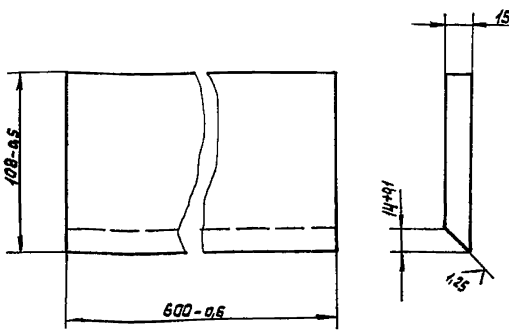

Закалить HRC 52...56

23392-04

Изм.	Лист	№ докум.	Подп.	Дата	ПБ. 80.01.00.11			
Разраб.		Барг		2.87	Нож	Лит.	Масса	Масштаб
Пров.		Власов		2.87		И	6,6	1:2
Т.контр.						Лист	Листов 1	
Н.контр.		Власов		2.87	Сталь 6ХС ГОСТ 5950-73	ГИПРОДРЕВПРОМ г. Москва		
Утв.		Власов		2.87				

Копир. Лисецкова

Формат А4

ПБ 80.01.00.12

Rz 80 (V)

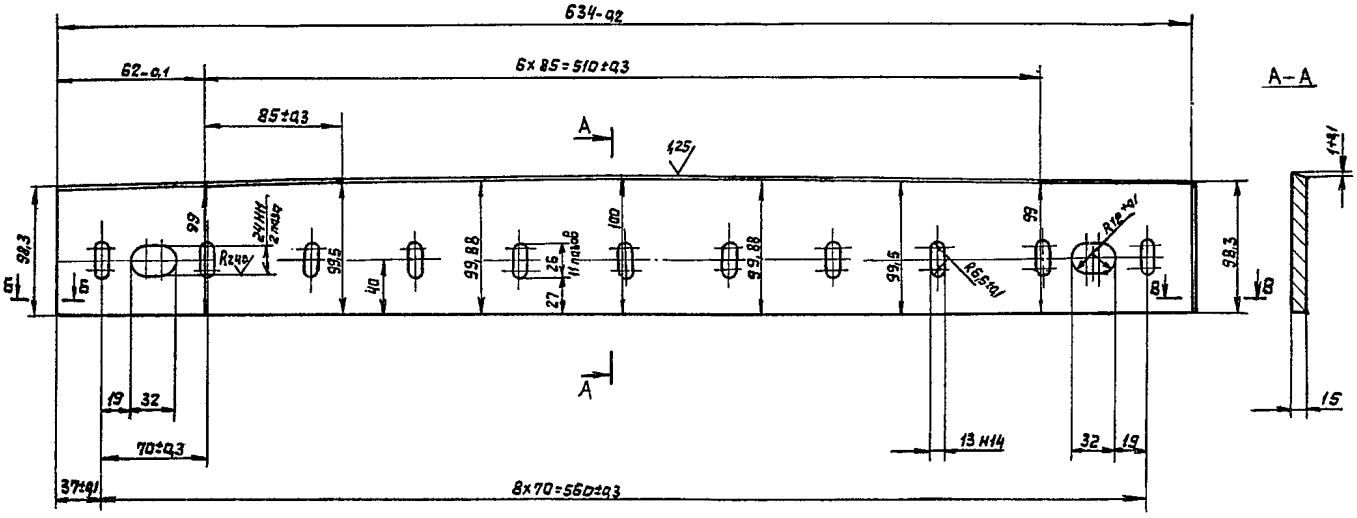

Б-Б
М 1:1

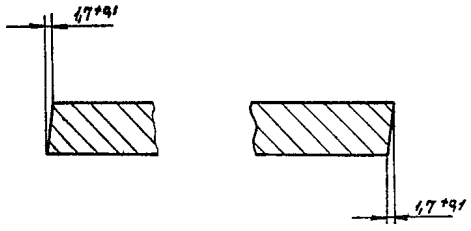

В-В
М 1:1

1. $\pm \frac{t_2}{2}$
2. Закалить HRC 52...56

				ПБ 80.01.00.12				
Изм	Лист	№ докум	Подп.	Дата	Нож	Лит	Масса	Масштаб
Разраб.		Барк				Н	7,3	1:2,5
Пров.		Власов				Лист	Листов 1	
Т.контр.								
Н.контр.		Власов			Сталь 6ХС ГОСТ 5950-73	ГИПРОДРЕВПРОМ г. Москва		
Утв		Власов						

Формат А3

ПБ 80.01.00.13

Rz 20 (V)

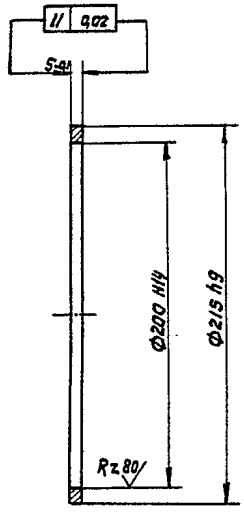

				ПБ 80.01.00.13				
Изм	Лист	№ докум	Подп.	Дата	Кольцо	Лит	Масса	Масштаб
Разраб.		Барк				Н	0,2	1:2
Пров.		Власов				Лист	Листов 1	
Т.контр.								
Н.контр.		Власов			В Ст. 3кп ГОСТ 380-71	ГИПРОДРЕВПРОМ г. Москва		
Утв		Власов						

Формат А4

ПБ 80.01.00.14

Rz 80 (V)

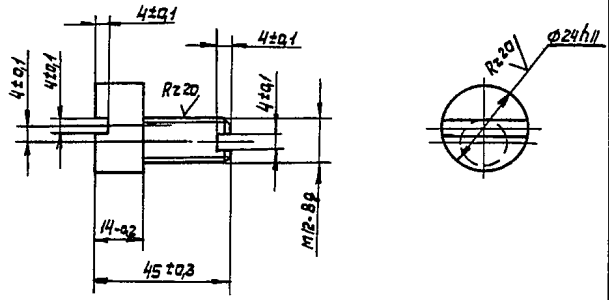

23392-04

				ПБ 80.01.00.14				
Изм	Лист	№ докум	Подп.	Дата	Эксцентрик	Лит	Масса	Масштаб
Разраб.		Барк				Н	0,08	1:1
Пров.		Власов				Лист	Листов 1	
Т.контр.								
Н.контр.		Власов			Сталь 45 ГОСТ 1050-74	ГИПРОДРЕВПРОМ г. Москва		
Утв		Власов						

Копир. Пискунова

Формат А4

Серия 7.411-2 Выпуск 2-3

ПБ 80.01.00.15

Rz 80

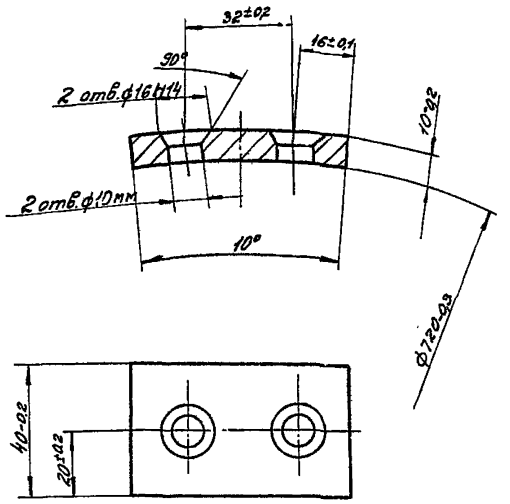

Развернутая длина 64 мм

Изм.	Лист	№ докум.	Подп.	Дата
Разраб.		Барк		8.81
Пров.		Власов		8.81
Т.контр.				
Н.контр.		Власов		8.81
Утв.		Власов		8.81

ПБ 80.01.00.15

Сектор

Лит.	Масса	Масштаб
И	92	1:1

Лист | Листов: 1

ВСт.3кп Гост 380-71

ГИПРОДРЕВПРОМ г. Москва

Формат А4

Инв.№ подл. | Подп. и дата | Взам. инв.№ | Инв.№ дубл. | Подп. и дата

ПБ 80.01.00.16

Rz 80 (V)

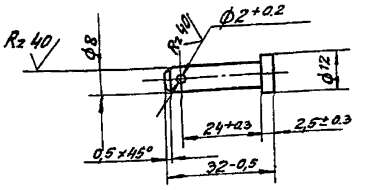

$\pm \frac{t_2}{2}$

Изм.	Лист	№ докум.	Подп.	Дата
Разраб.		Барк		8.81
Пров.		Власов		8.81
Т.контр.				
Н.контр.		Власов		8.81
Утв.		Власов		8.81

ПБ 80.01.00.16

Палец

Лит.	Масса	Масштаб
И	0,013	1:1

Лист | Листов: 1

ВСт 3кп Гост 380-71

ГИПРОДРЕВПРОМ г. Москва

Формат А4

ПБ 80.01.00.17

Rz 80 (V)

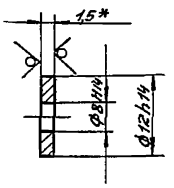

* Размер для справок

Изм.	Лист	№ докум.	Подп.	Дата
Разраб.		Барк		8.81
Пров.		Власов		8.81
Т.контр.				
Н.контр.		Власов		8.81
Утв.		Власов		8.81

ПБ 80.01.00.17

Шайба

Лит.	Масса	Масштаб
И	0,003	2:1

Лист | Листов: 1

Лист 5-1-1-5[illegible]-74 4-1-1[illegible]-74 [illegible]-75523-70

ГИПРОДРЕВПРОМ г. Москва

Формат А4

ПБ 80.01.00.18

Rz 80 (V)

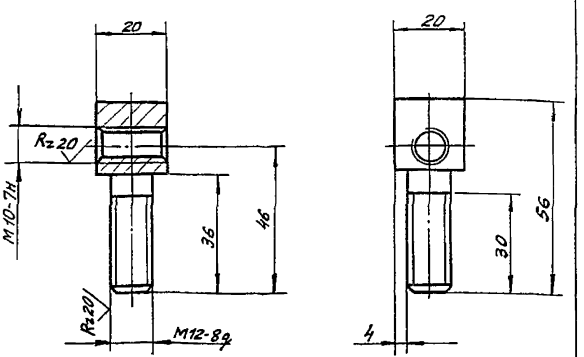

1. $\pm \frac{t_2}{2}$.

2. Ц15. Хр. Хаки

23392.04

Изм.	Лист	№ докум.	Подп.	Дата
Разраб.		Барк		8.81
Пров.		Власов		8.81
Т.контр.				
Н.контр.		Власов		8.81
Утв.		Власов		8.81

ПБ 80.01.00.18

Болт

Лит.	Масса	Масштаб
И	0,08	1:1

Лист | Листов: 1

Сталь 45 Гост 1050-74

ГИПРОДРЕВПРОМ г. Москва

Копир. Ходкичева

Инв.№ подл. | Подп. и дата | Взам. инв.№ | Инв.№ дубл. | Подп. и дата

Серия 7.411-2 Выпуск 2-5

ПБ 80.01.00.19

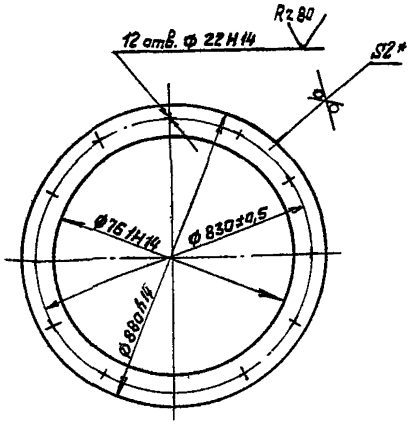

Изм.	Лист	№ докум.	Подп.	Дата
Разраб.		Барк		
Пров.		Власов		
Т. контр.				
Н. контр.		Власов		
Утв.		Власов		

Прокладка

Паронит ПОН-2 ГОСТ 481-80

Лит.	Масса	Масштаб
Н	0,02	1:10
Лист	Листов 1	

ГИПРОДРЕВПРОМ г. Москва

Формат А4

ПБ 80.01.04.02

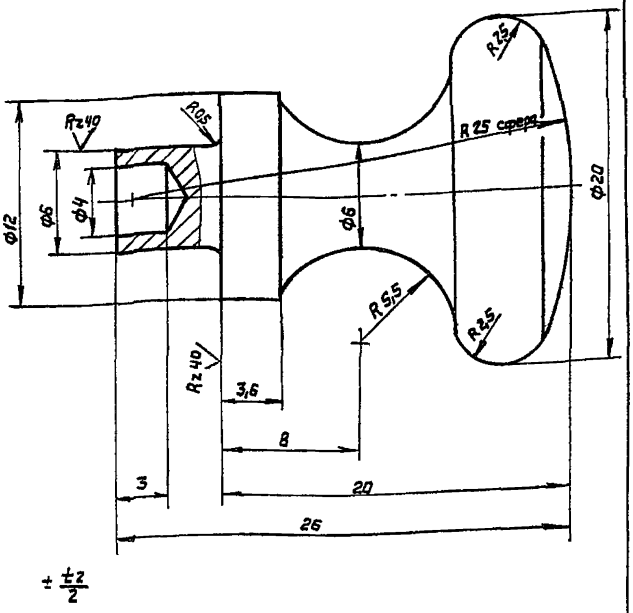

Изм.	Лист	№ докум.	Подп.	Дата
Разраб.		Барк		
Пров.		Власов		
Т. контр.				
Н. контр.		Власов		
Утв.		Власов		

Кнопка

Сталь 35 ГОСТ 1050-74

Лит.	Масса	Масштаб
Н	0,025	5:1
Лист	Листов 1	

ГИПРОДРЕВПРОМ г. Москва

Формат А4

Формат	Зона	Поз.	Обозначение	Наименование	Кол.	Примечание
				Документация		
А2			ПБ 80.01.01.00 СБ	Сборочный чертёж		
				Детали		
А3		1	ПБ 80.01.01.01	Труба	1	
А4		2	ПБ 80.01.01.02	Ребро	1	
А4		3	ПБ 80.01.01.03	Фланец	2	
А4		4	ПБ 80.01.01.04	Ребро	2	
А4		5	ПБ 80.01.01.05	Ребро	1	
А4		6	ПБ 80.01.01.06	Ребро	1	
А4		7	ПБ 80.01.01.07	Стенка	2	
А4		8	ПБ 80.01.01.08	Ребро	2	
А4		9	ПБ 80.01.01.09	Ребро	2	
А4		10	ПБ 80.01.01.10	Ушко	4	
А4		11	ПБ 80.01.01.11	Планка	2	
				Полоса		
				Лист Б-ПН-10 ГОСТ 19903-74 / ВСт3кп ГОСТ 14637-79		
Б.Ч		12	ПБ 80.01.01.12	20-0,8 х 50-1	3	0,08 кг
Б.Ч		13	ПБ 80.01.01.13	20-0,8 х 210-1	2	0,3 кг
Б.Ч		14	ПБ 80.01.01.14	20-0,8 х 700-1	1	1,0 кг
Б.Ч		15	ПБ 80.01.01.15	65-0,8 х 705-1	2	3,6 кг
Б.Ч		16	ПБ 80.01.01.16	65-0,8 х 935-1	2	4,8 кг

Изм.	Лист	№ докум.	Подп.	Дата
Разраб.		Барк		
Пров.		Власов		
Н. контр.		Власов		
Утв.		Бассин		

Корпус питателя

ПБ 80.01.01.00

Лит.	Лист	Листов
Н1	1	2

ГИПРОДРЕВПРОМ г. Москва

Формат А4

Формат	Зона	Поз.	Обозначение	Наименование	Кол.	Примечание
				Полоса		
				Лист Б-ПН-20 ГОСТ 19903-74 / ВСт3кп ГОСТ 14637-79		
		17	ПБ 80.01.01.17	90-0,8 х 975-1,0	2	13,5 кг
		18	ПБ 80.01.01.18	110-0,8 х 975-1,0	2	16,8 кг
		19	ПБ 80.01.01.19	160-1 х 600-1,0	2	18,3 кг
		20	ПБ 80.01.01.20	210-1 х 760 1,0	2	30,2 кг

23392.04

ПБ 80.01.01.00 Лист 2

Изм. Лист № докум. Подп. Дата

Копировал Пискунова

Формат А4

Инв. № подл. | Подп. и дата | Взам. инв. № | Инв. № дубл. | Подп. и дата

ПБ 80.01.01.00 СБ

Серия 7.411-2 Выпуск 2-3

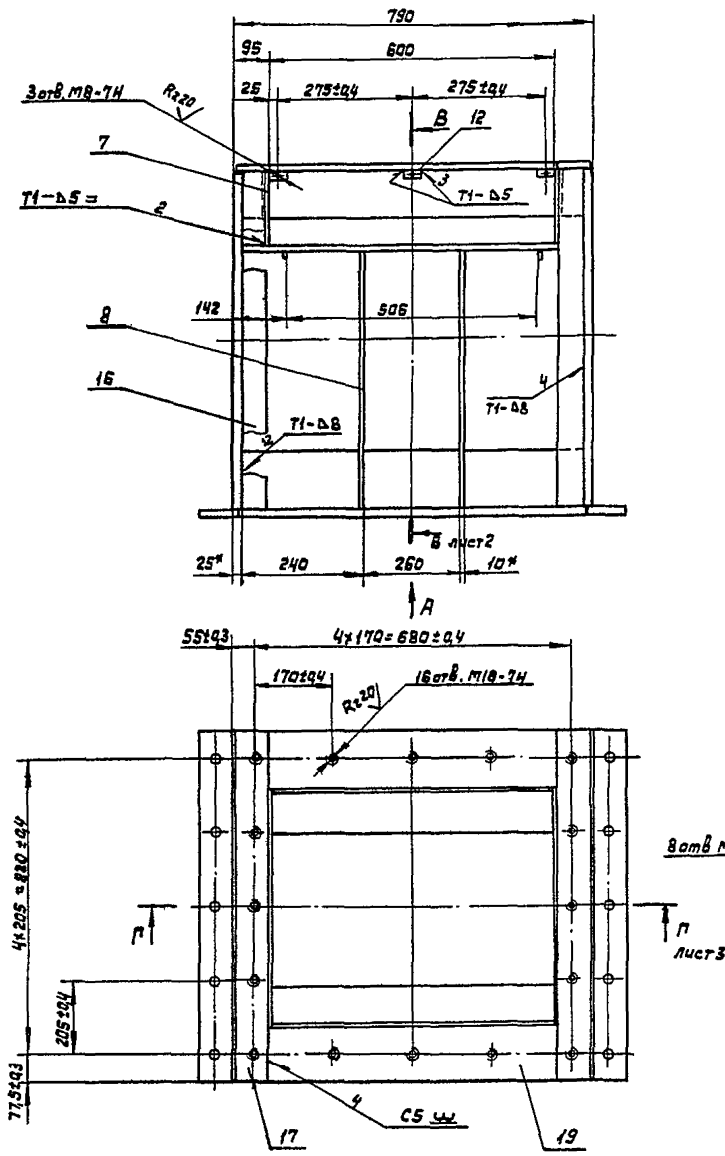

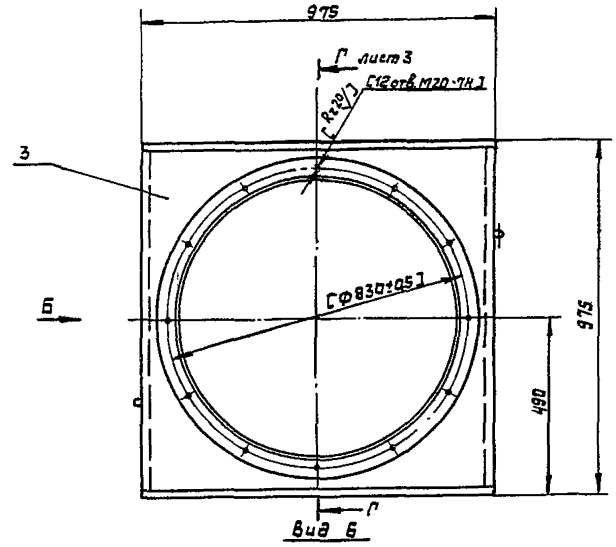

Вид Б

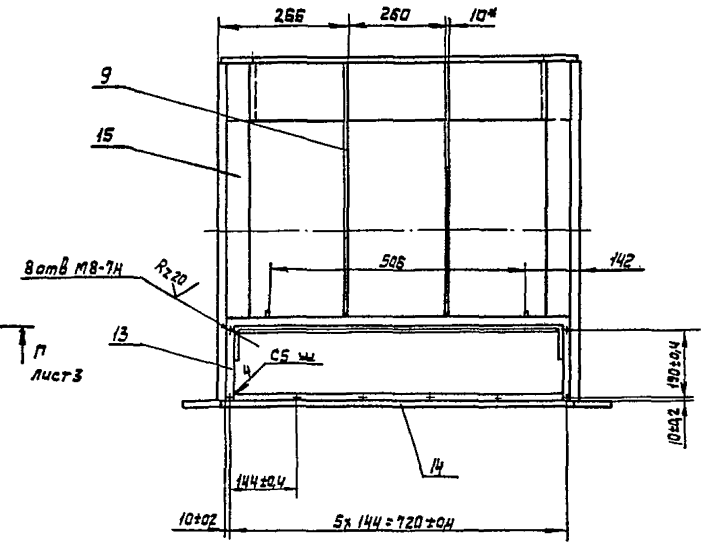

Вид А

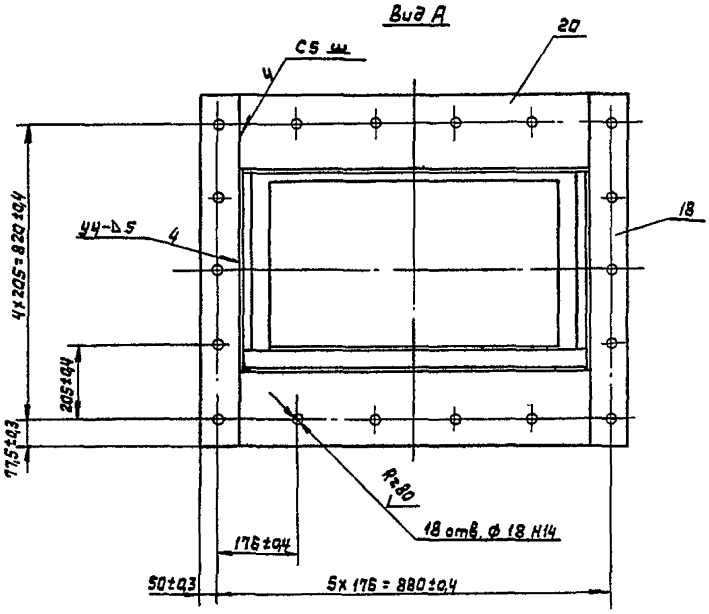

1. Сварные швы по ГОСТ 5264-80
2. Сталь 30 ХГСА и 8. Ст3 КП в местах стыков варить электродом типа Э50А по ГОСТ 9467-75. После сварки необходим отжиг. Сварные швы зачистить – Rz80.
3. Покрытие поверхн. М-Х т8.3а по ГОСТ 9.306.85
4. Размеры и шероховатость поверхности в круглых скобках выдержать после покрытия.
5. На деталях выполняемых без чертежа кромки реза Rz160, остальное –.
6. Допуск параллельности плоскости Л относительно плоскости К 0,4 мм на длине 990 мм.
7. Обработку по размерам в квадратных скобках производить совместно с дет. ПБ 80.01.03.00 СБ
8. * Размеры для справок.
9. Допуск перпендикулярности поверхностей Л и К относительно поверхности М 0,2 мм
10. Покрытие ст. ТУ п. 1.6

23392.04

					ПБ 80.01.01.00 СБ			
Изм	Лист	№ докум.	Подп.	Дата	Корпус питателя	Лит.	Масса	Масштаб
Разраб.		Барк		2-87г		И	632,0	1:10
Пров		Власов		2-87г	Сборочный чертёж	Лист 1	Листов 3	
Т.контр						ГИПРОДРЕВПРОМ		
Н.контр		Власов		2-87		г. Москва		
Утв		Баскин		2-87				

Копировал Пискунова

Формат А2

В - В
М 1:5 лист 1

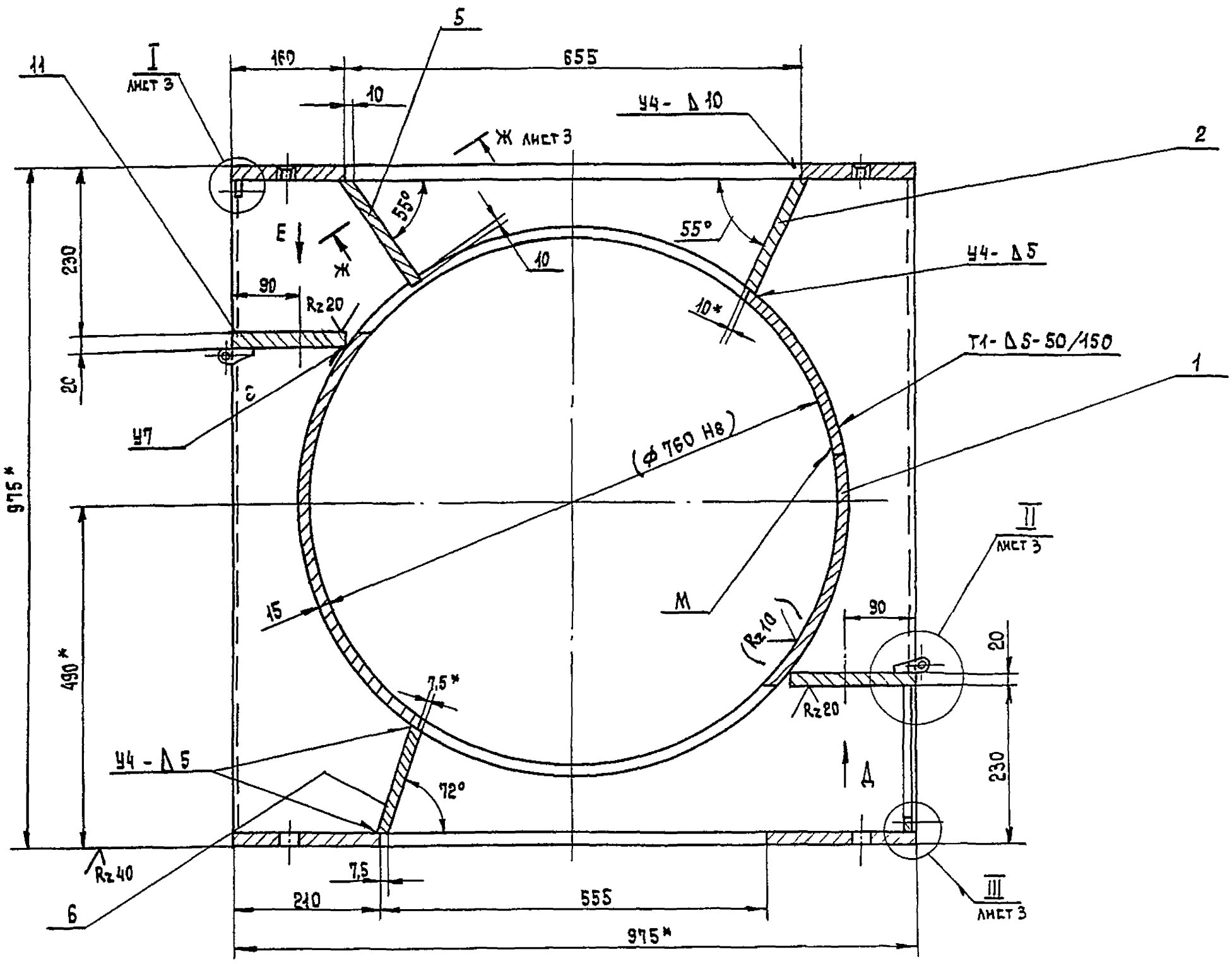

Вид Д
М 1:5

Вид Е
М 1:5

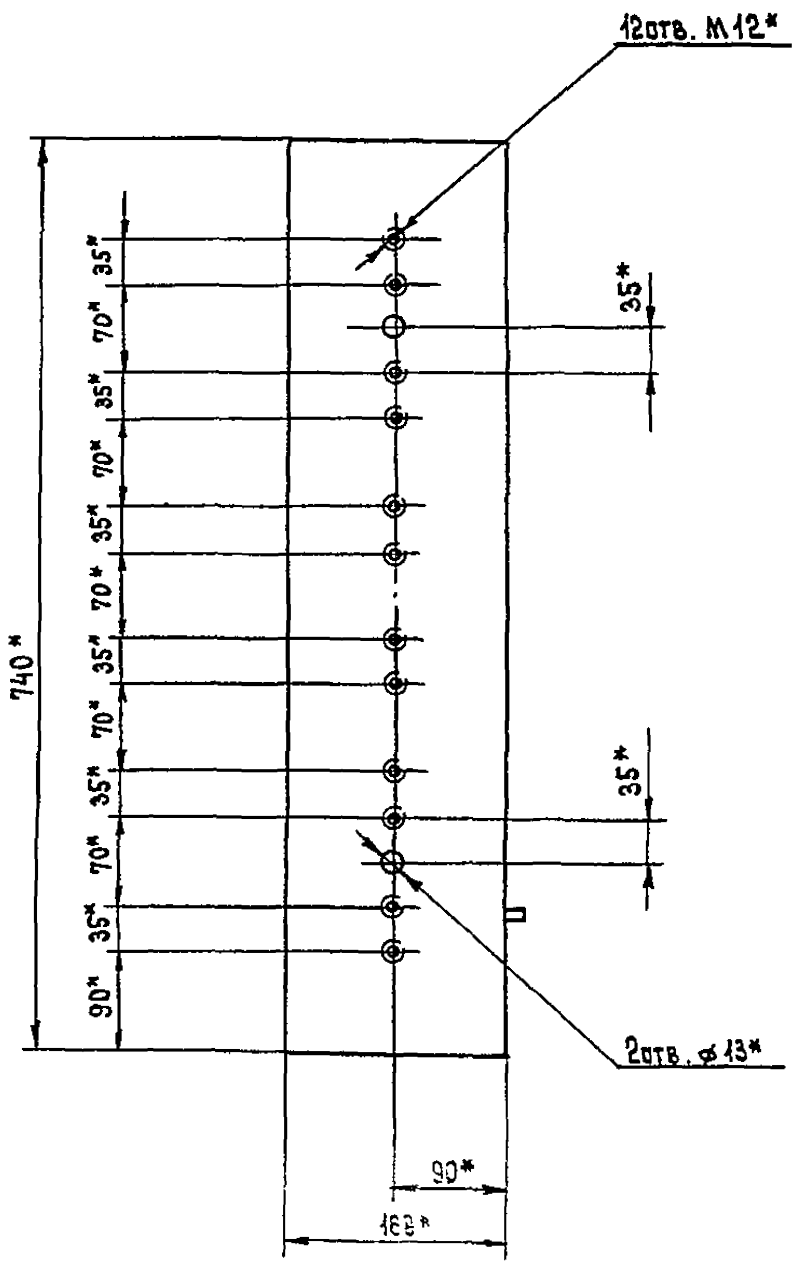

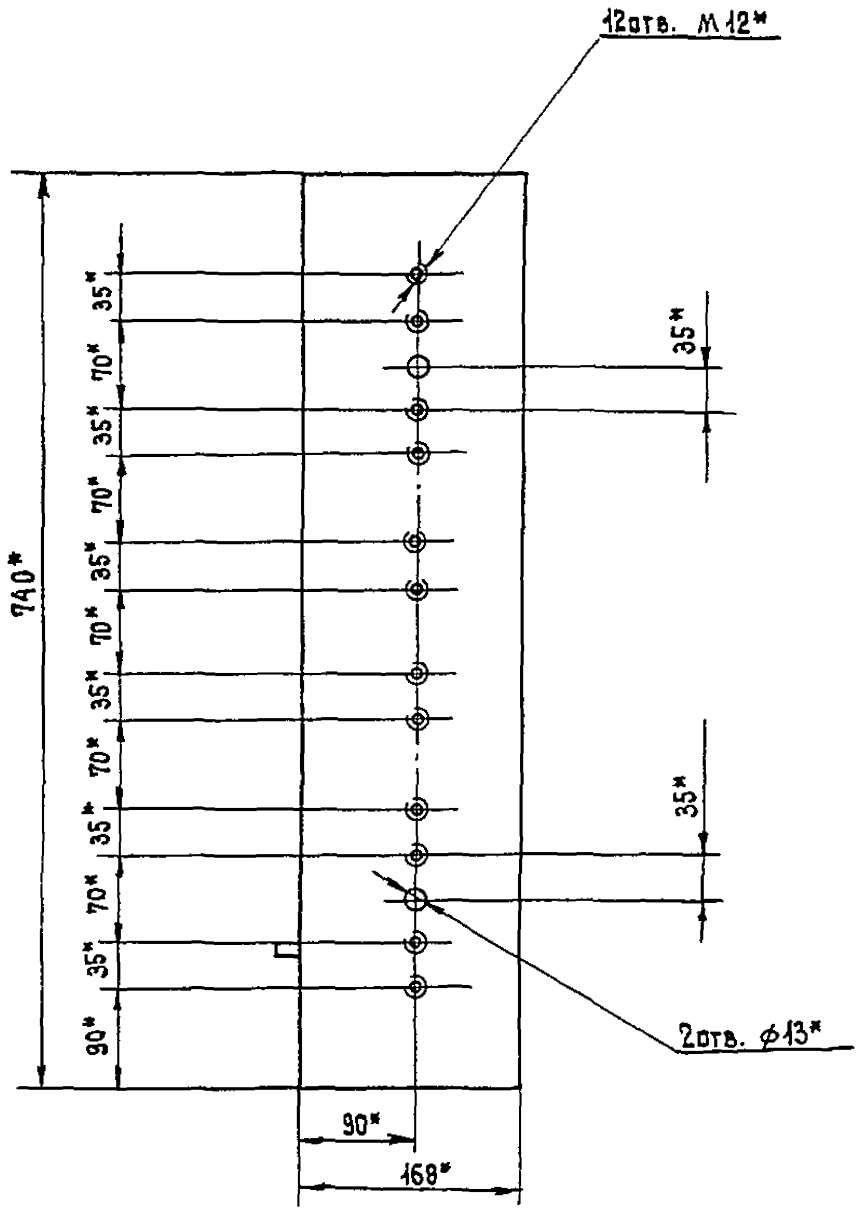

Изм.	Лист	№ докум.	Подп.	Дата	ПБ 80. 01. 01. 00 СБ	Лист 2

Копировал: Терехова

Формат А2

23392.04

Г – Г лист 1
М 1:5

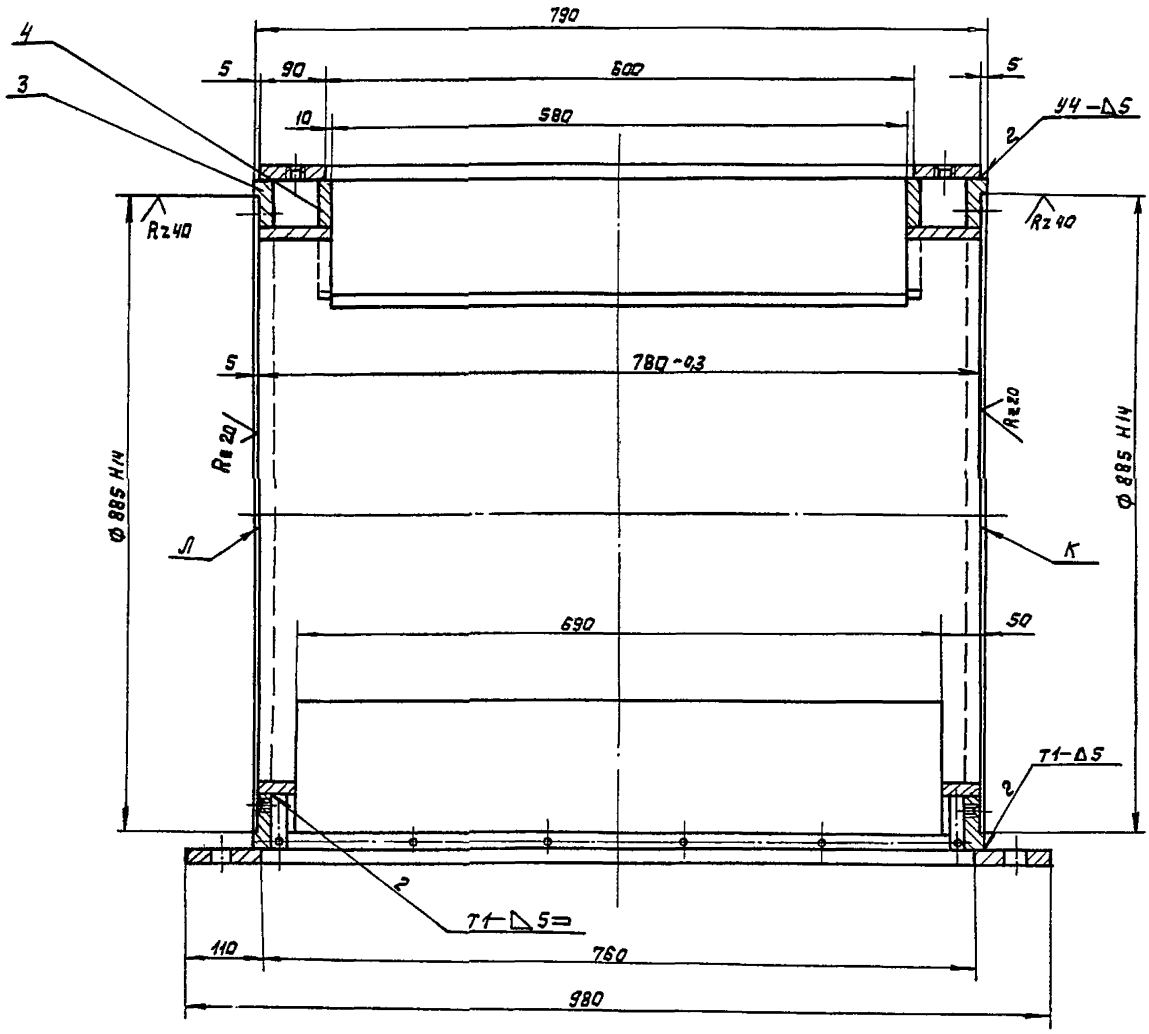

I лист 2
М 1:1

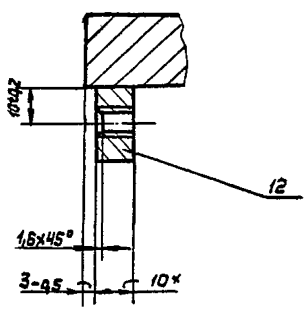

II лист 2
М 1:1

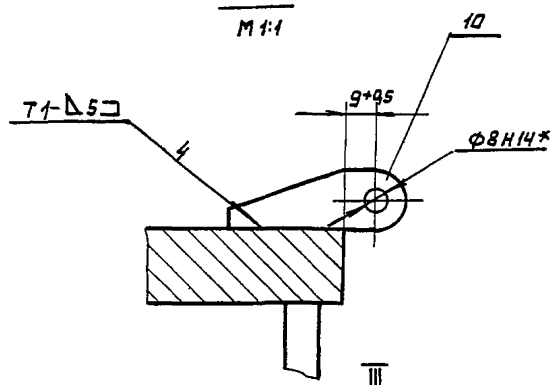

III лист 2
М 1:1

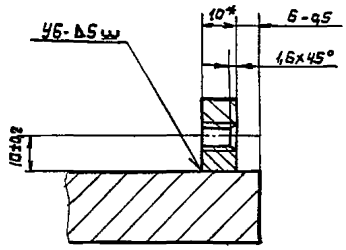

Ж – Ж повернуто лист 2
М 1:1

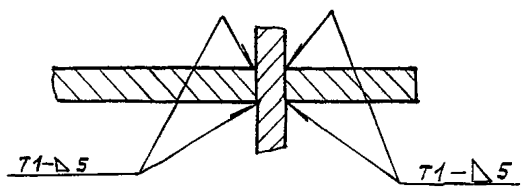

ПБ 80.01.01.01

Rz 20 (V)

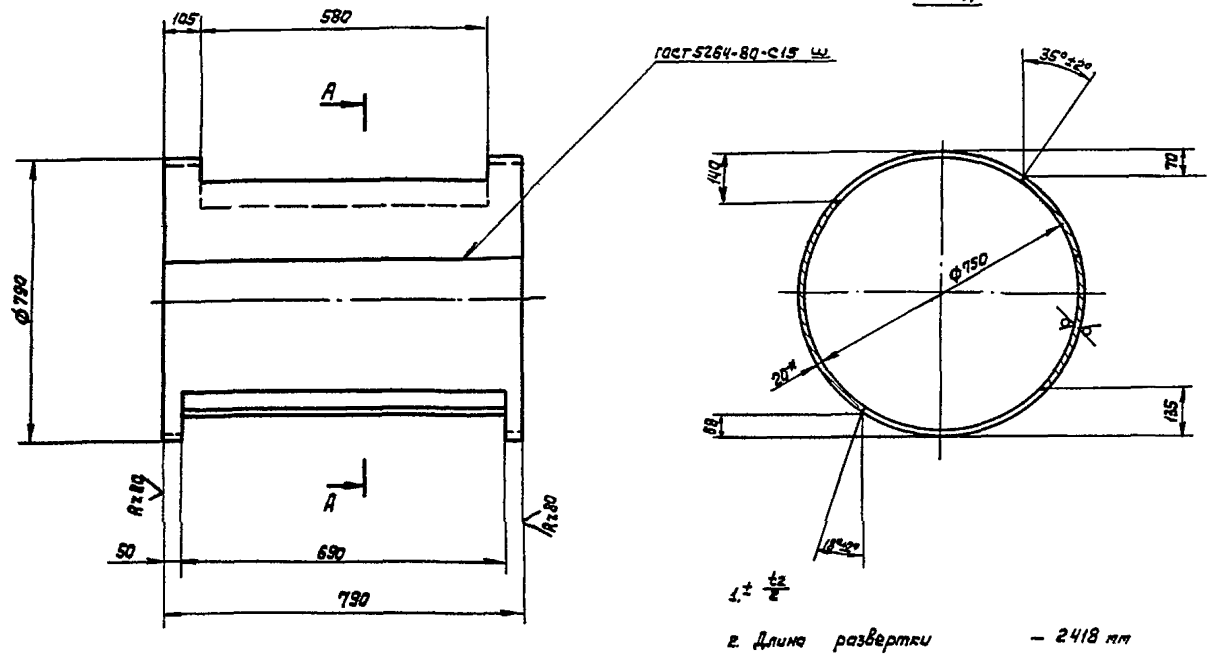

1. $\pm \frac{t_2}{2}$

2. Длина развертки — 2418 мм

3. * Размер для справок

					ПБ 80.01.01.01		
Изм.	Лист	№ докум.	Подп.	Дата	Труба	Лит.	Масса	Масштаб
Разраб.		Барк		8-97		И	198	1:10
Пров.		Власов		8-97		Лист	Листов 1
Т. контр.						ГИПРОДРЕВПРОМ г. Москва	
Н. контр.		Власов		8-97	Лист Б-ЛН-20 ГОСТ 19903-74 30хГСА ГОСТ 4543-71		
Утв.		Власов		8-97			

Формат А3

ПБ 80.01.01.02

Rz 160 (V)

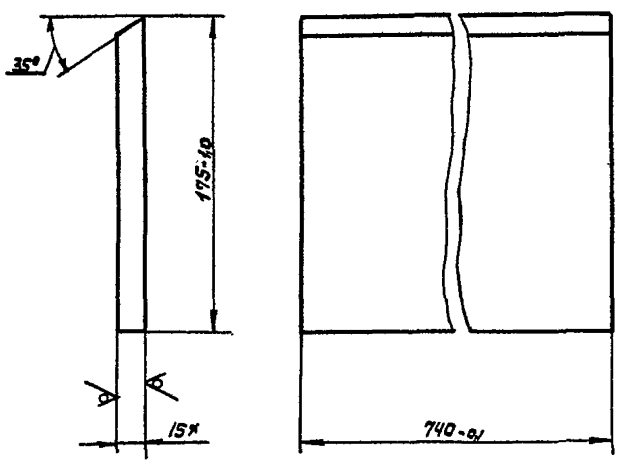

* Размер для справок

					ПБ 80.01.01.02		
Изм.	Лист	№ докум.	Подп.	Дата	Ребро	Лит.	Масса	Масштаб
Разраб.		Барк		8-97		И	18,0	1:2
Пров.		Власов		8-97		Лист	Листов 1
Т. контр.						ГИПРОДРЕВПРОМ г. Москва	
Н. контр.		Власов		8-97	Лист Б-ЛН-15 ГОСТ 19903-74 ВСт3кп ГОСТ 14637-79		
Утв.		Власов		8-97			

Формат А4

ПБ 80.01.01.03

Rz 160 (V)

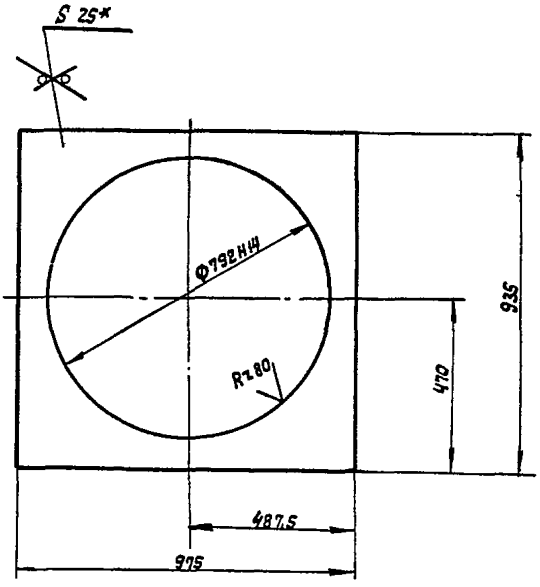

1. $\pm \frac{t_2}{2}$

2. * Размер для справок

23392.04

					ПБ 80.01.01.03		
Изм.	Лист	№ докум.	Подп.	Дата	Фланец	Лит.	Масса	Масштаб
Разраб.		Барк		8-97		Н	49,3	1:10
Пров.		Власов		8-97		Лист	Листов 1
Т. контр.						ГИПРОДРЕВПРОМ г. Москва	
Н. контр.		Власов		8-97	Лист Б-ЛН-25 ГОСТ 19903-74 ВСт3кп ГОСТ 14637-79		
Утв.		Власов		8-97			

Копировал Пискунова

Формат А4

Серия 7.411-2 Выпуск 2-3

Инв. № подл. | Подп. и дата | Взам. инв. № | Инв. № дубл. | Подп. и дата

Серия 7.411-2 Выпуск 2-3

ПБ 80.01.01.04

Rz 160 (√)

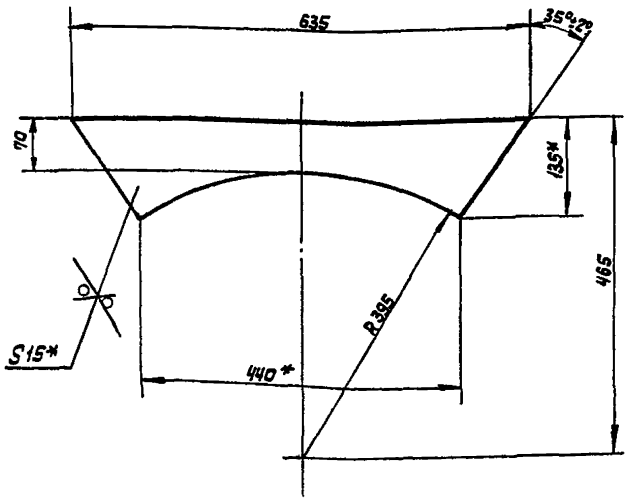

1. $\pm\frac{t_2}{2}$
2. *Размеры для справок

Изм	Лист	№ докум.	Подп.	Дата
Разраб.		Барк		
Пров.		Власов		
Т. контр.				
Н. контр.		Власов		
Утв.		Власов		

ПБ 80.01.01.04

Ребро

Лит	Масса	Масштаб
И	9,5	1:5

Лист | Листов 1

Лист 6-ЛН-15 ГОСТ 19903-74 / В.Ст3кп ГОСТ 14637-79

ГИПРОДРЕВПРОМ г. Москва

Формат А4

ПБ 80.01.01.05

Rz 160 (√)

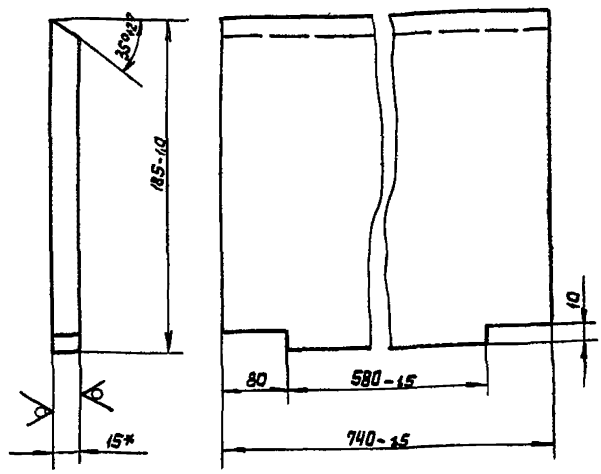

* Размер для справок

Изм	Лист	№ докум.	Подп.	Дата
Разраб.		Барк		
Пров.		Власов		
Т. контр.				
Н. контр.		Власов		
Утв.		Власов		

ПБ 80.01.00.05

Ребро

Лит.	Масса	Масштаб
И	17,5	1:2

Лист | Листов 1

Лист 6-ЛН-15 ГОСТ 19903-74 / В. Ст3кп ГОСТ 14637-79

ГИПРОДРЕВПРОМ г. Москва

Формат А4

Инв. № подл. | Подп. и дата | Взам. инв. № | Инв. № дубл. | Подп. и дата

ПБ 80.01.01.06

Rz 160 (√)

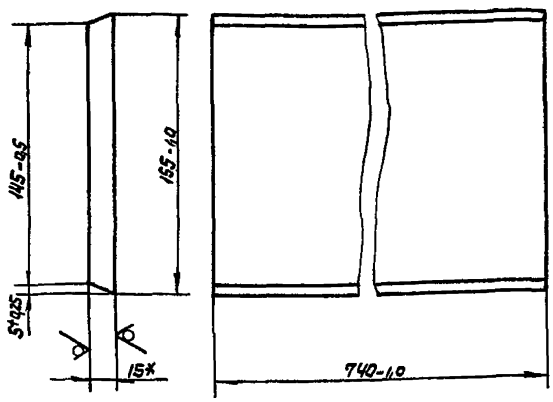

* Размер для справок

Изм	Лист	№ докум.	Подп.	Дата
Разраб.		Барк		
Пров.		Власов		
Т. контр.				
Н. контр.		Власов		
Утв.		Власов		

ПБ 80.01.01.06

Ребро

Лит	Масса	Масштаб
И	15,0	1:2

Лист | Листов 1

Лист 6-ЛН-15 ГОСТ 19903-74 / В. Ст3 кп ГОСТ 14637-79

ГИПРОДРЕВПРОМ г. Москва

Формат А4

ПБ 80.01.01.07

Rz 160 (√)

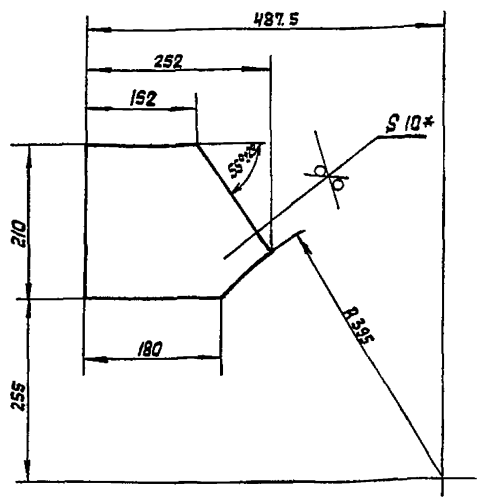

1. $\pm\frac{t_2}{2}$
2. * Размер для справок

23392.04

Изм	Лист	№ докум.	Подп.	Дата
Разраб.		Барк		
Пров.		Власов		
Т. контр.				
Н. контр.		Власов		
Утв.		Власов		

ПБ 80.01.01.07

Стенка

Лит	Масса	Масштаб
И	3,6	1:5

Лист | Листов 1

Лист 6-ЛН-10 ГОСТ 19903-74 / В Ст3 кп ГОСТ 14637-79

ГИПРОДРЕВПРОМ г. Москва

Формат А4

Инв. № подл. | Подп. и дата | Взам. инв. № | Инв. № дубл. | Подп. и дата

Копировал Лискунова

Серия 7.411-2 Выпуск 2-3

ПБ 80.01.01.08

Rz 160

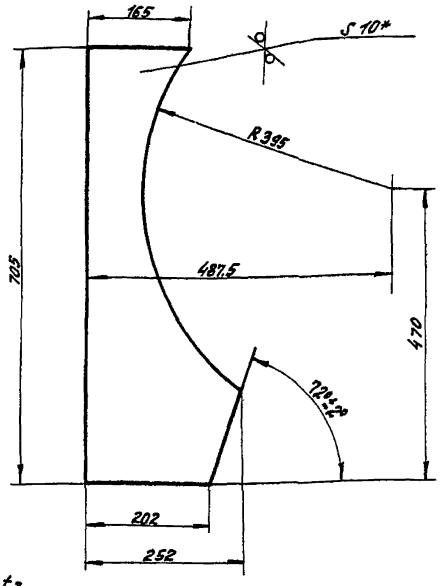

1. $\pm \frac{t_2}{2}$
2. * Размер для справок

Изм.	Лист	№ докум.	Подп.	Дата	ПБ 80.01.01.08	Лит.	Масса	Мас-б
Разраб.	Барк			8-87	Ребро	И	9,2	1:5
Пров.	Власов			х.87		Лист	Листов: 1	
Т. контр.								
Н. контр.	Власов			х.87	Лист Б-ПН-10 Гост 19903-74 В Ст3 кп Гост 14637-79	ГИПРОДРЕВПРОМ г. Москва		
Утв.	Власов			х.87				

Формат А4

ПБ 80.01.01.09

Rz 160

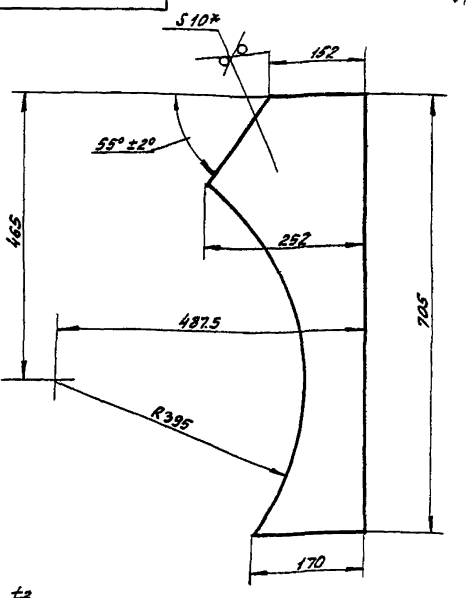

1. $\pm \frac{t_2}{2}$.
2. * Размер для справок

Изм.	Лист	№ докум.	Подп.	Дата	ПБ 80.01.01.09	Лит.	Масса	Мас-б
Разраб.	Барк			8-87	Ребро	И	9,0	1:5
Пров.	Власов			х.87		Лист	Листов: 1	
Т. контр.								
Н. контр.	Власов			х.87	Лист Б-ПН-10 Гост 19903-74 В Ст3 кп Гост 14637-79	ГИПРОДРЕВПРОМ г. Москва		
Утв.	Власов			х.87				

Формат А4

Инв. № подл. | Подп. и дата | Взам. инв. № | Инв. № дубл. | Подп. и дата

ПБ 80.01.01.10

Rz 80

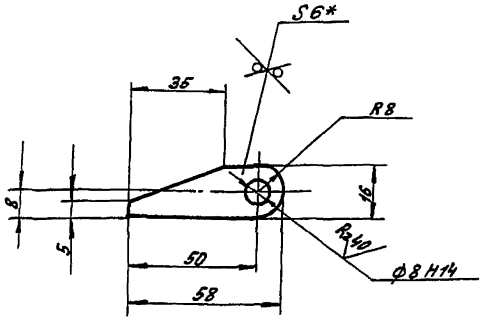

1. $\pm \frac{t_2}{2}$
2. * Размер для справок

Из.	Лист	№ докум.	Подп.	Дата	ПБ. 80.01.01.10	Лит.	Масса	Мас-б
Разраб.	Барк			8-87	Ушко	И	0,04	1:1
Пров.	Власов			х.87		Лист	Листов: 1	
Т. контр.								
Н. контр.	Власов			х.87	Лист Б-ПН-6 Гост 19903-74 В Ст3 кп Гост 14637-79	ГИПРОДРЕВПРОМ г. Москва		
Утв.	Власов			х.87				

Формат А4

ПБ 80.01.01.11

Rz 160

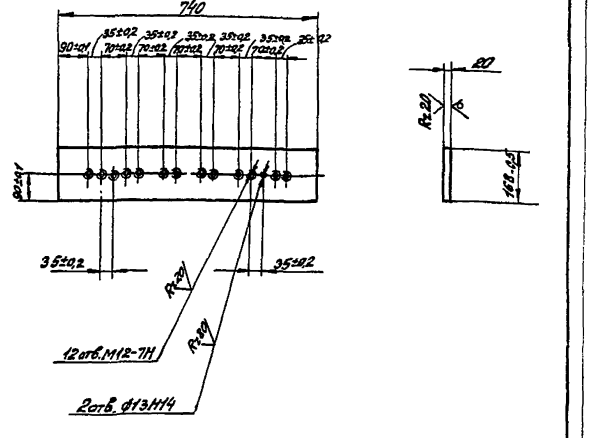

23392-04

Из.	Лист	№ докум.	Подп.	Дата	ПБ 80.01.01.11	Лит.	Масса	Мас-б
Разраб.	Барк			8-87	Планка	И	26,3	1:10
Пров.	Власов			х.87		Лист	Листов: 1	
Т. контр.								
Н. контр.	Власов			х.87	Лист Б-ПН-22 Гост 19903-74 В. Ст3 кп Гост 14637-79	ГИПРОДРЕВПРОМ г. Москва		
Утв.	Власов			х.87				

Копир. Ходышева

Формат А4

Инв. № подл. | Подп. и дата | Взам. инв. № | Инв. № дубл. | Подп. и дата

Серия 1.411-2 Выпуск 2

Формат	Зона	Поз.	Обозначение	Наименование	Кол.	Примечание
				Документация		
А2			ПБ 80.01.02.00 СБ	Сборочный чертёж		
				Детали		
А4		1	ПБ 80.01.02.01	Ступица	2	
А3		2	ПБ 80.01.02.02	Диск	2	
А4		3	ПБ 80.01.02.03	Труба	1	
А3		4	ПБ 80.01.02.04	Лопасть	8	

Изм.	Лист	№ докум.	Подп.	Дата
Разраб.		Барк		8-11
Пров.		Власов		8-11
Н. контр.		Власов		8-11
Утв.		Баскин		8-11

ПБ 80.01.02.00

Ротор

Лит	Лист	Листов
И		1

ГИПРОДРЕВПРОМ г. Москва

Формат А4

Инв. № подл. | Подп. и дата | Взам. инв. № | Инв. № дубл. | Подп. и дата

ПБ 80.01.02.01

Rz 80 (V)

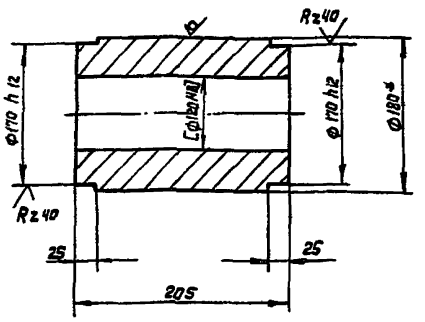

1. Обработку по размерам в квадратных скобках производить по дет. ПБ 80.01.02.00 СБ.
2. $\pm \frac{t_2}{2}$
3. * Размер для справок

Изм.	Лист	№ докум.	Подп.	Дата
Разраб.		Барк		8-11
Пров.		Власов		8-11
Т. контр.				
Н. контр.		Власов		8-11
Утв.		Власов		8-11

ПБ 80.01.02.01

Ступица

Лит	Масса	Масштаб
И	21,7	1:5

Лист | Листов 1

Круг 180-В ГОСТ 2590-71 / 30ХГСА-Б ГОСТ 4543-71

ГИПРОДРЕВПРОМ г. Москва

Формат А4

ПБ 80.01.02.02

Rz 40 (V)

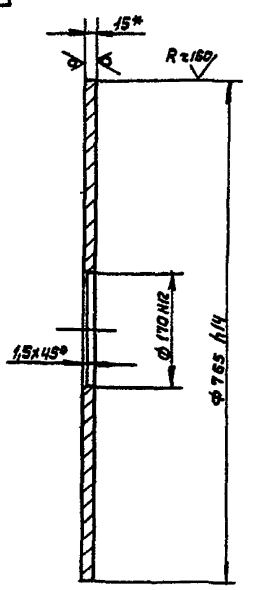

* Размер для справок

Изм.	Лист	№ докум.	Подп.	Дата
Разраб.		Барк		8-11
Пров.		Власов		8-11
Т. контр.				
Н. контр.		Власов		8-11
Утв.		Власов		8-11

ПБ 80.01.02.02

Диск

Лит.	Масса	Масштаб
И	52,1	1:5

Лист | Листов 1

Лист Б-ЛН-15 ГОСТ 19903-74 / 30ХГСА ГОСТ 1542-71

ГИПРОДРЕВПРОМ г. Москва

Формат А4

ПБ 80.01.02.03

Rz 80 (V)

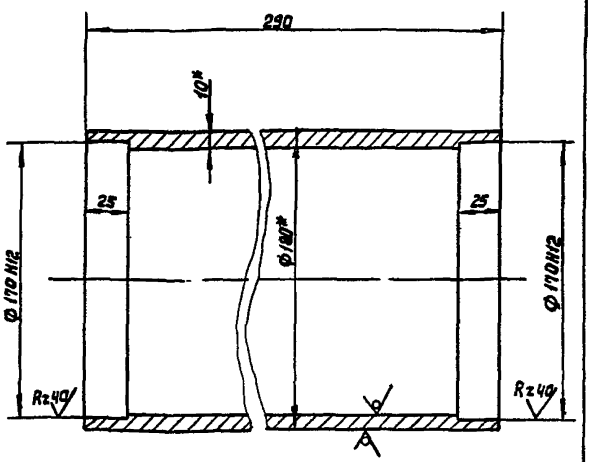

1. $\pm \frac{t_2}{2}$
2. * Размеры для справок

23392-04

Изм.	Лист	№ докум.	Подп.	Дата
Разраб.		Барк		8-11
Пров.		Власов		8-11
Т. контр.				
Н. контр.		Власов		8-11
Утв.		Власов		8-11

ПБ 80.01.02.03

Труба

Лит	Масса	Масштаб
И	15,8	1:2

Лист | Листов 1

Труба 180 х 10 ГОСТ 8732-78 / 30ХГСА ГОСТ 8731-87

ГИПРОДРЕВПРОМ г. Москва

Копировал Лискунова

Формат А4

ПБ80.01.02.00 СБ

Серия 1.411-2 Выпуск 2-3

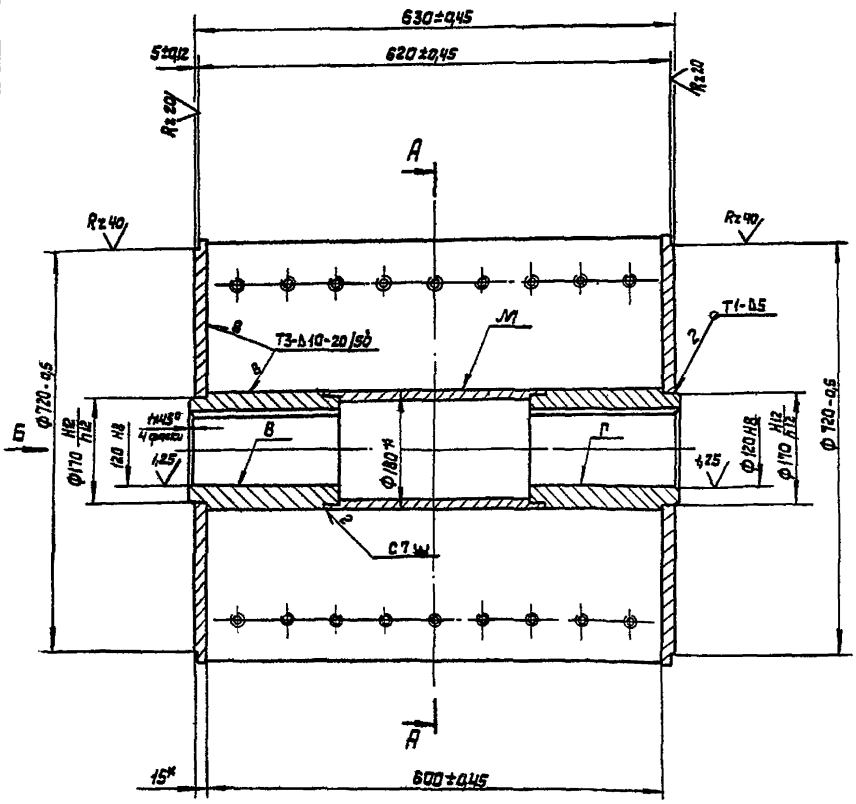

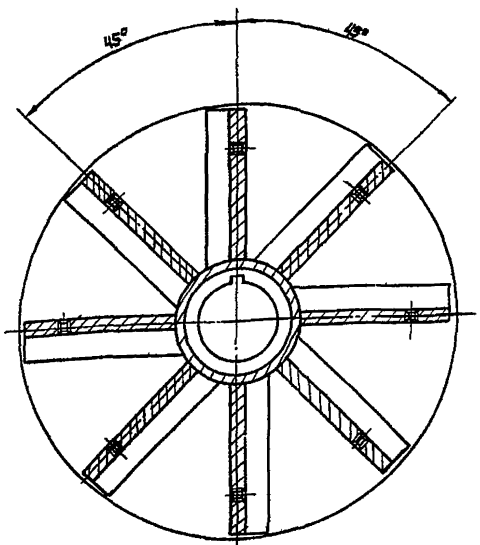

Вид Б
М1:2

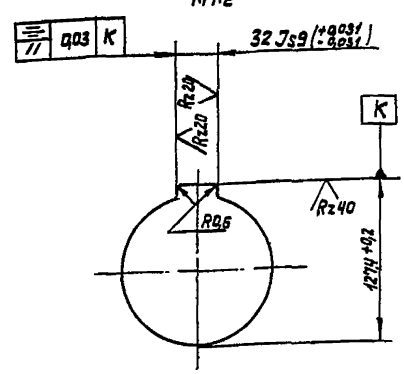

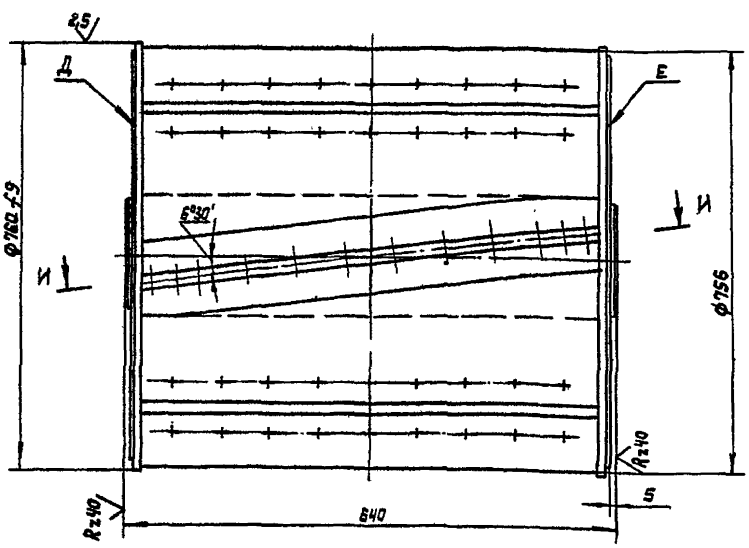

И-И

1. Сварные швы по ГОСТ 5264-80
2. $\pm\frac{32}{2}$
3. Допуск соосности поверхности В относительно поверхности Г 0,03 мм.
4. Допуск перпендикулярности поверхн. Д и Е относительно поверхн. В и Г 0,04 мм.
5. * Размер для справок
6. Покрытие см. ТУ п.1.6

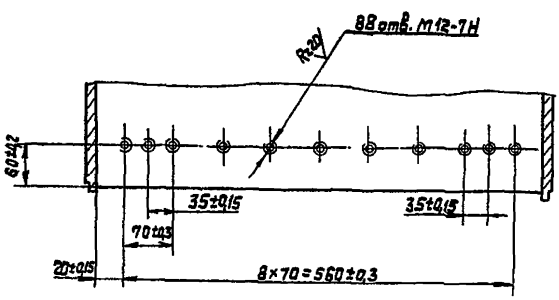

23392-04

Изм	Лист	№ докум.	Подп.	Дата	ПБ80.01.02.00 СБ			
Разраб.		Барк		8-87	Ротор	Лит.	Масса	Масштаб
Пров		Власов		8-87	Сборочный чертеж	Н	332	1:4
Т. контр.						Лист	Листов 1	
Н. контр.		Власов		8-87		ГИПРОДРЕВПРОМ г. Москва		
Утв		Баскин		8-87				

Копировал Пискунова

Формат А2

Серия 1.411-2 Выпуск 2.3

ПБ 80.01.03.01

Rz 80

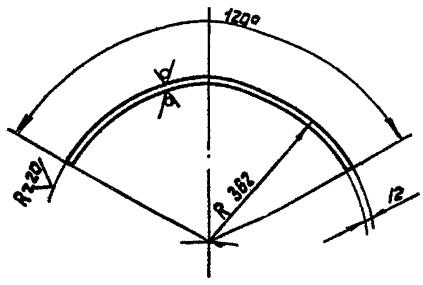

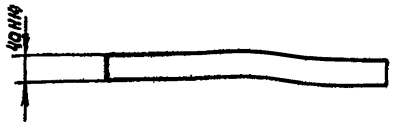

Длина развертки - 745 мм

Изм.	Лист	№ докум.	Подп.	Дата
Разраб.		Барк.		2.87
Пров.		Власов		2.87
Т.контр.				
Н.контр.		Власов		2.87
Утв.		Баскин		2.87

ПБ 80.01.03.01

Полукольцо

Лит	Масса	Масштаб
Н	2,3	1:5
Лист	Листов 1	

Лист 6-ПН-12 ГОСТ 19903-74 / В.Ст3кп ГОСТ 14637-79

ГИПРОДРЕВПРОМ г. Москва

Формат А4

Формат	Зона	Поз.	Обозначение	Наименование	Кол.	Примечание
				Документация		
А2			ПБ 80.01.03.00 СБ	Сборочный чертеж		
				Детали		
А4		1	ПБ 80.01.03.01	Полукольцо	1	
А4		2	ПБ 80.01.03 02	Ребро	4	
Б4		3	ПБ 80.01.03.03	Кольца	1	
				Лист 6-ПН-15 ГОСТ 19903-74 / В.Ст3кп ГОСТ 14637-79		
				Ф=195 -10	1	3,5кг
Б4		4	ПБ 80.01.03.04	Плита		
				Лист 6-ПН-20 ГОСТ 19903-74 / В.Ст3кп ГОСТ 14637-79		
				Ф=765 -20	1	72,1кг
Б4		5	ПБ 80.01.03.05	Кольца		
				Лист 6-ПН-20 ГОСТ 19903-74 / В.Ст3кп ГОСТ 14637-79		
				Ф880-20 / Ф700 +2,1	1	35,0кг
Б4		6	ПБ 80.01.03.06	Корпус подшипника		
				Круг 290-В ГОСТ 2590-71 / В.ст3кп ГОСТ 535-79		
				L=105-10	1	54,4кг

Инв.№ подл. | Подп. и дата | Взам.инв.№ | Инв.№ дубл. | Подп. и дата

Изм.	Лист	№ докум.	Подп.	Дата
Разраб.		Барк.		2.87
Пров.		Власов		2.87
Н.контр.		Власов		2.87
Утв.		Баскин		2.87

ПБ 80.01.03.00

Крышка корпуса

Лит	Лист	Листов
Н		1

ГИПРОДРЕВПРОМ г. Москва

Формат А4

ПБ 80.01.02.01

Rz 80

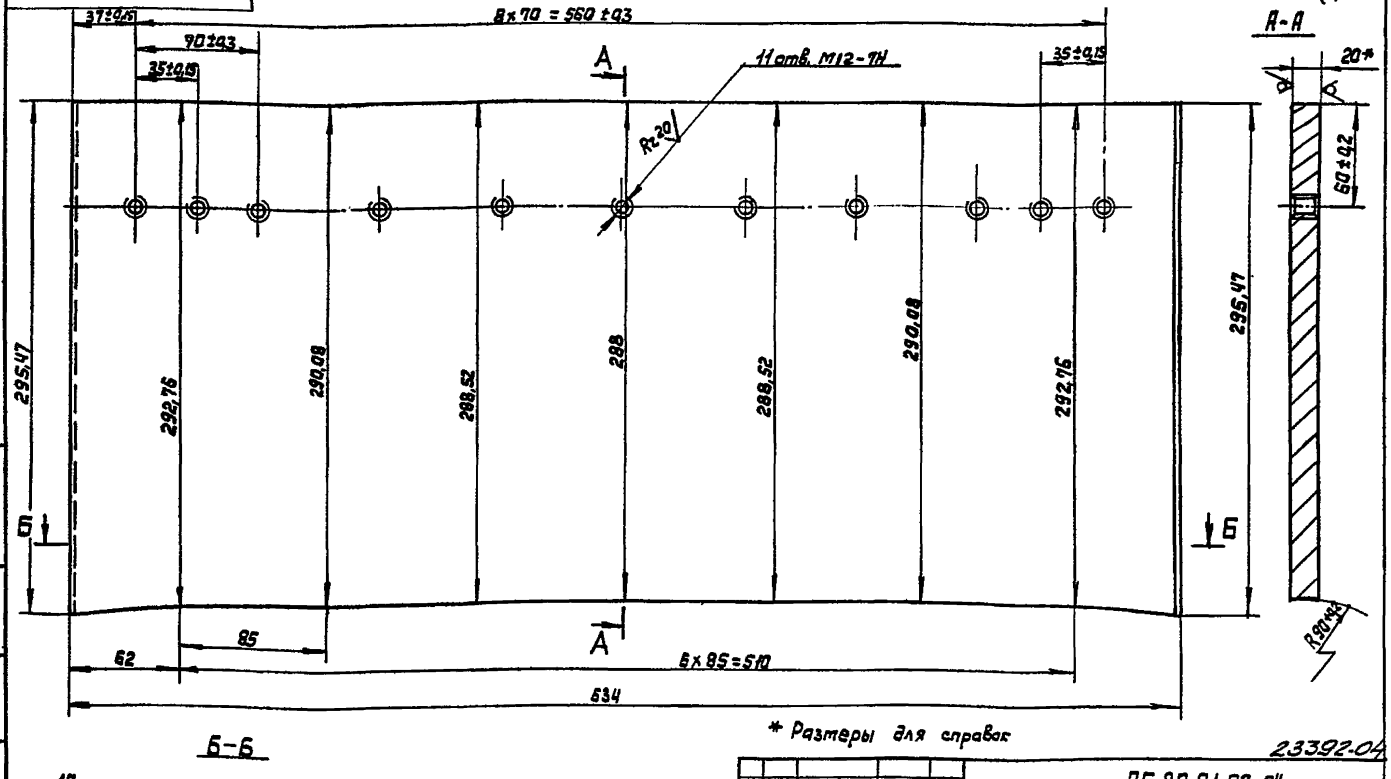

* Размеры для справок

23392-04

Изм.	Лист	№ докум.	Подп.	Дата
Разраб.		Барк.		2.87
Пров.		Власов		2.87
Т.контр.				
Н.контр.		Власов		2.87
Утв.		Баскин		2.87

ПБ 80.01.02.04

Лопасть

Лит	Масса	Масштаб
И	28,6	1:2
Лист	Листов 1	

Лист 6-ПН-20 ГОСТ 19903-74 / 30хгса ГОСТ 1542-71

ГИПРОДРЕВПРОМ г. Москва

Копировал Лисицына

Формат А3

ПБ80. 01. 03. 00 СБ

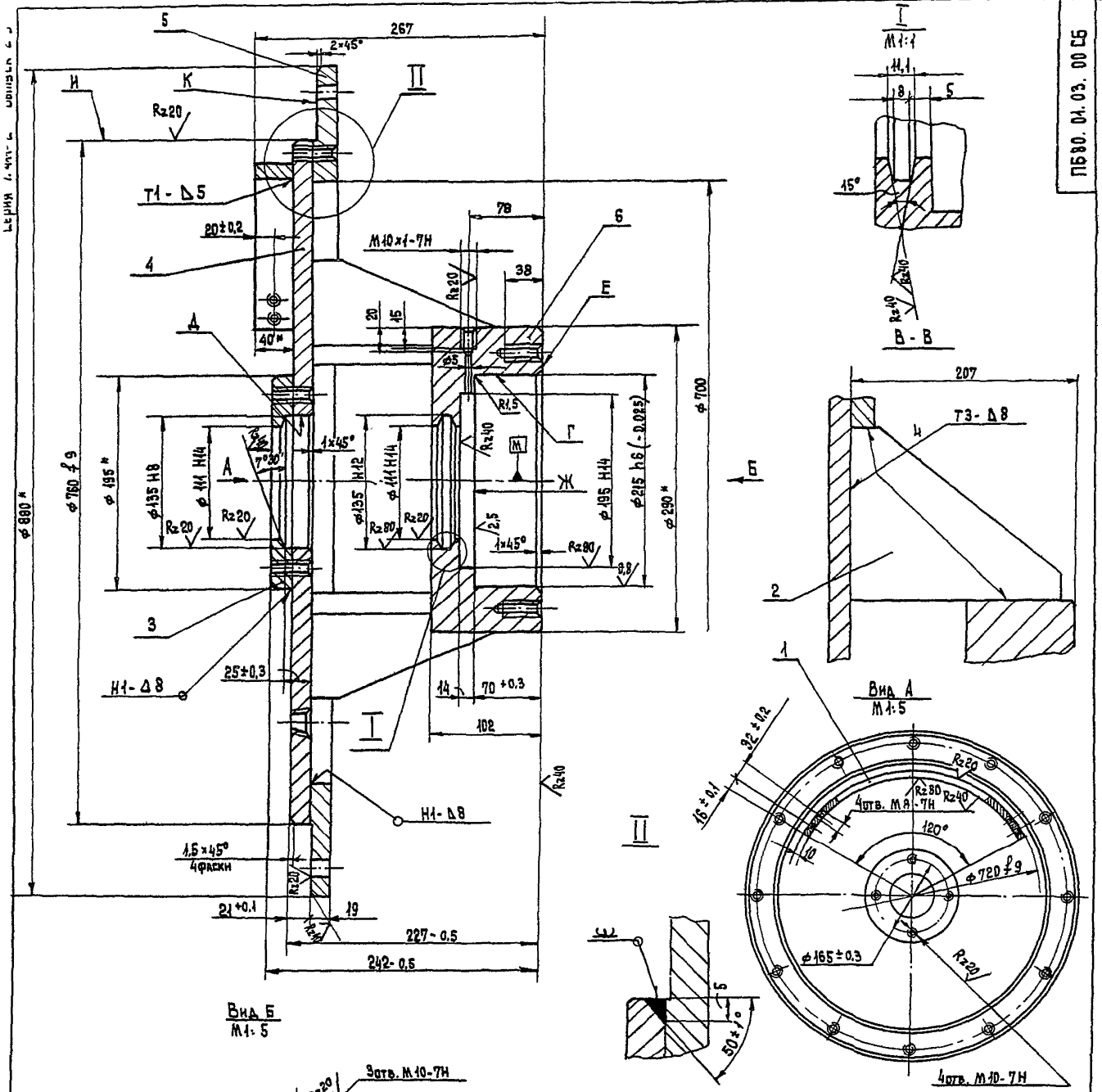

Вид Б
М1:5

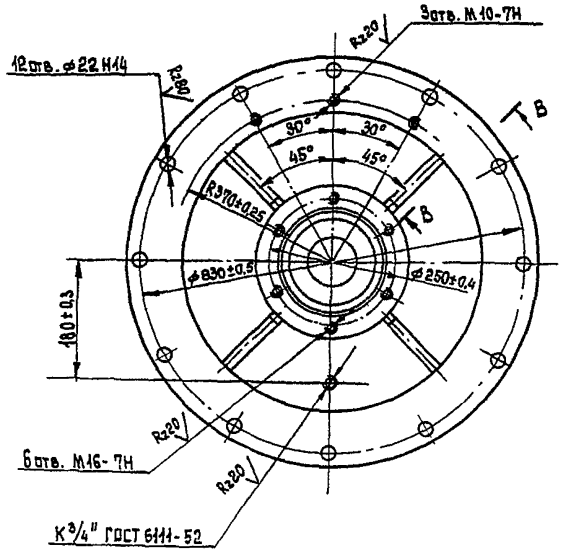

1. Сварные швы по ГОСТ-5264-80.
2. $\pm \frac{t_2}{2}$.
3. На деталях, выполняемых без чертежа, кромки реза $\frac{Rz160}{\vee}$, остальное - $\frac{\forall}{}$.
4. Допуск радиального биения поверх. Г относительно оси М 0,08 мм.
5. Допуск радиального биения поверх. Д относительно оси М 0,06 мм.
6. Допуск радиального биения поверх. И относительно оси М 0,2 мм.
7. Допуск торцового биения поверхн. Ж относительно поверхн. Г 0,05 мм.
8. Допуск перпендикулярности поверхн. Е относительно поверхн. Г 0,05мм.
9. Допуск торцового биения поверхн. К относительно оси М 0,06 мм.
10. Покрытие см. ТУ п. 1.6.

И.* Размеры для справок.

23392.04

					ПБ 80. 01. 03. 00 СБ		
Изм.	Лист	№ докум.	Подп.	Дата	Крышка корпуса	Лит.	Масса	Масштаб
Разраб.		Барк		VII.87	Сборочный чертеж	И	164,7	1:2
Пров.		Власов		VII.87		Лист	Листов 1	
Т.контр.						ГИПРОДРЕВПРОМ г. Москва		
Н.контр.		Власов		VII.87				
Утв.		Баскин		VII.87				

Копировал: Терехова

Формат А2

Серия 1.411-2 Выпуск 2-3

ПБ 80.01.03.02

Rz 80 (√)

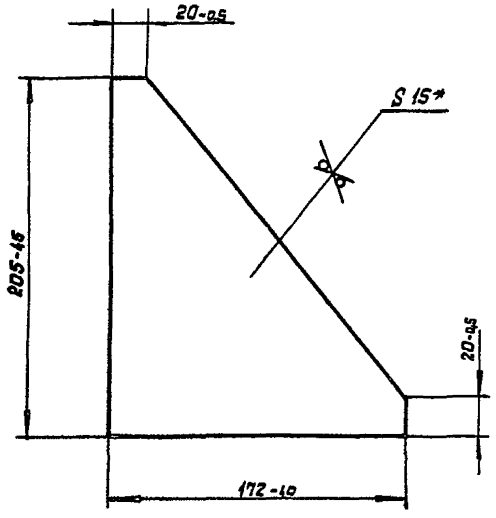

* Размер для справок

Изм.	Лист	№ докум.	Подп.	Дата
Разраб.	Барк			8.87
Пров.	Власов			8.87
Т. контр.				
Н. контр.	Власов			8.87
Утв.	Власов			8.87

ПБ 80.01.03.02

Ребро

Лит.	Масса	Масштаб
Н	2,7	1:2
Лист	Листов 1	

Лист 6-ПН-15 ГОСТ 19903-74 / В.Ст3кп ГОСТ 14637-79

ГИПРОДРЕВПРОМ г. Москва

Формат А4

Формат	Зона	Поз.	Обозначение	Наименование	Кол.	Примечание
				Документация		
А3			ПБ 80.01.04.00 СБ	Сборочный чертеж		
				Детали		
А4		1	ПБ 80.01.01.10	Ушко	4	
Б4		2	ПБ 80.01.04.01	Крышка		
				Лист 6-ПН-4 ГОСТ 19903-74 / В.Ст3кп ГОСТ 14637-79		
				210-0,5 × 600-0,5	1	4,0 кг
А4		3	ПБ 80.01.04.02	Кнопка	1	

Инв. № подл. | Подп. и дата | Взам. инв. № | Инв. № дубл. | Подп. и дата

Изм.	Лист	№ докум.	Подп.	Дата
Разр.	Барк			8.87
Пров.	Власов			8.87
Н. контр.	Власов			8.87
Утв.	Баскин			8.87

ПБ 80.01.04.00

Крышка

Лит	Лист	Листов
Н		1

ГИПРОДРЕВПРОМ г. Москва

Формат А4

ПБ 120.01.04.00 СБ

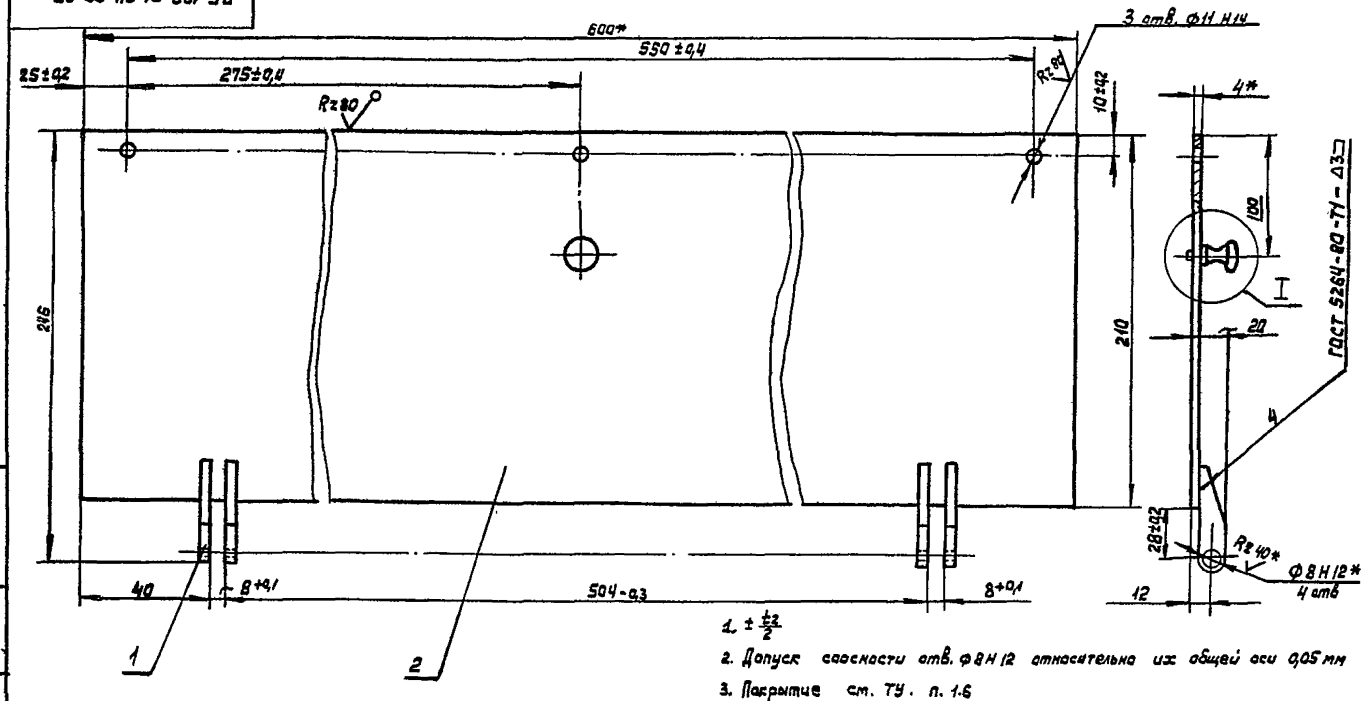

1. $\pm \frac{t_2}{2}$
2. Допуск соосности отв. ф8Н12 относительно их общей оси 0,05 мм
3. Покрытие см. ТУ. п. 1.6
4. * Размеры для справок

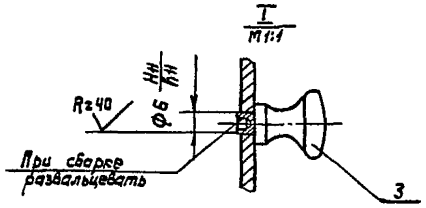

23392-04

Изм.	Лист	№ докум.	Подп.	Дата
Разраб.	Барк			8.87
Пров.	Власов			8.87
Т. контр.				
Н. контр.	Власов			8.87
Утв.	Баскин			8.87

ПБ 80.01.04.00 СБ

Крышка

Сборочный чертеж

Лит	Масса	Масштаб
Н	4,2	1:2
Лист	Листов 1	

ГИПРОДРЕВПРОМ г. Москва

Копировал Лисунова

Формат А3

Выпуск 2-3

Серия 7.411-2

Формат	Зона	Поз.	Обозначение	Наименование	Кол.	Примечание
				Документация		
СБ			ПБ 80.01.05.00СБ	Сборочный чертеж		
				Детали		
А4		1	ПБ 80.01.01.10	Ушко	4	
А4		2	ПБ 80.01.05.01	Прокладка	1	
Б4		3	ПБ 80.01.05.02	Крышка		
				Лист Б-АН-4 ГОСТ 19903-74 / Ст3кп ГОСТ 14637-79		
				210-0,8 × 740-0,6	1	4,9кг
Ц4		4	ПБ 80.01.04.02	Кнопка	4	

Изм.	Лист	№ докум.	Подп.	Дата
Разраб.		Барс		2-87
Пров.		Власов		2-87
Т. контр.				
Н. контр.		Власов		2-87
Утв.		Баскин		2-87

ПБ 80.01.05.00

Крышка

Лит.	Масса	Масштаб
Лист	Листов 1	

ГИПРОДРЕВПРОМ г. Москва

Формат А4

Инв. № подл. | Подп. и дата | Взам. инв. № | Инв. № дубл. | Подп. и дата

ПБ 80.01.05.01

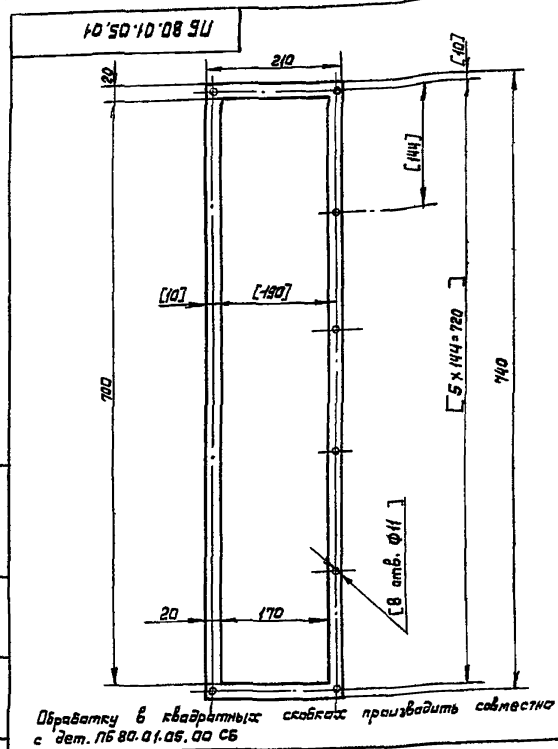

Обработку в квадратных скобках производить совместно с дет. ПБ 80.01.05.00 СБ

Изм.	Лист	№ докум.	Подп.	Дата
Разраб.		Барс		2-87
Пров.		Власов		2-87
Т. контр.				
Н. контр.		Власов		2-87
Утв.		Власов		2-87

ПБ 80.01.05.01

Прокладка

Паронит ПОН-3 ГОСТ 481-80

Лит.	Масса	Масштаб
Н	0,2	1:5
Лист	Листов 1	

ГИПРОДРЕВПРОМ г. Москва

Формат А4

ПБ 80.01.05.00 СБ

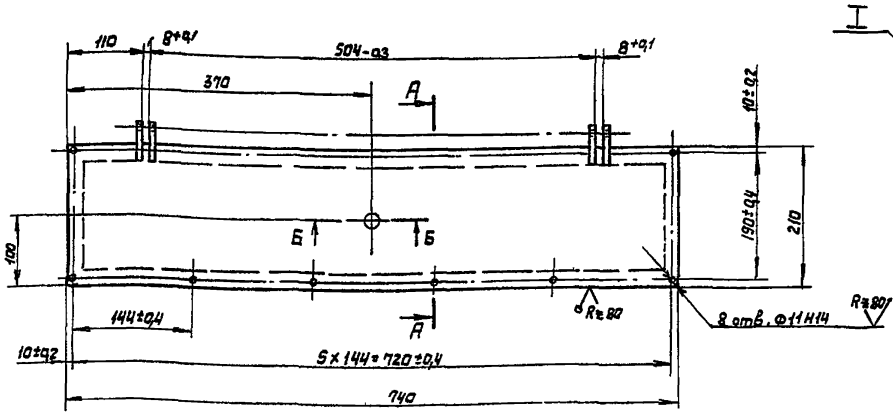

Б-Б
М1:1

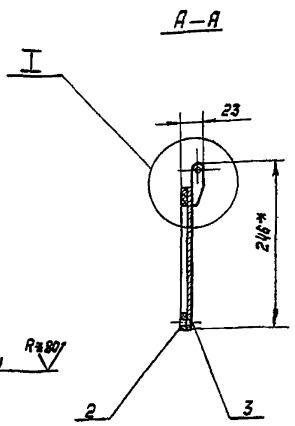

I
М1:1

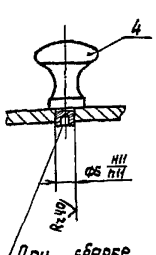

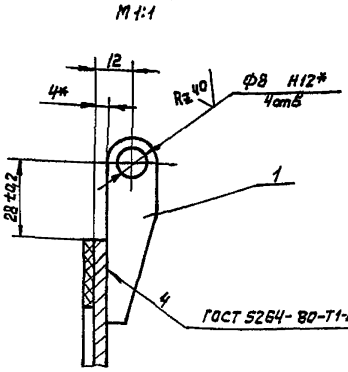

1. $\pm \frac{IT}{2}$
2. Допуск соосности отв. Ф8Н12 относительно их общей оси не более 0,05 мм.
3. Прокладку поз.2 приклеить к крышке поз.3 клеем БФ-2 ГОСТ 12172-74.
4. Покрытие см. ТУ, п. 1.6
5. * Размеры для справок

23392-04

Изм.	Лист	№ докум.	Подп.	Дата
Разраб.		Барс		2-87
Пров.		Власов		2-87
Т. контр.				
Н. контр.		Власов		2-87
Утв.		Баскин		2-87

ПБ 80.01.05.00 СБ

Крышка

Сборочный чертеж

Лит.	Масса	Масштаб
Н	5,4	1:5
Лист	Листов 1	

ГИПРОДРЕВПРОМ г. Москва

Копир. Лисицина

Формат А3

Выпуск 2-3

Серия 7.411-2

Форм.	Зона	Поз.	Обозначение	Наименование	Кол.	Примечание
				Документация		
А2			ПБ.80.02.00.00 СБ	Сборочный чертеж		
				Детали		
А3		1	ПБ 80.02.00.01	Швеллер	1	
А3		2	ПБ 80.02.00.02	Швеллер	1	
А4		3	ПБ 80.02.00.03	Швеллер	2	
А4		4	ПБ 80.02.00.04	Уголок	1	
А4		5	ПБ.80.02.00.05	Уголок	1	
А4		6	ПБ 80.02.00.06	Косынка	8	
				Связь		
				Швеллер 10-П Гост 8240-72 / В.Ст3кп-II Гост 535-79		
Б.Ч.		7	ПБ 80.02.00.07	L=800-1	2	6,87кг
Б.Ч.		8	ПБ.80.02.00.08	L=1160-1	2	10,4кг
				Связь		
				Швеллер 14-П Гост 8240-72 / В.Ст3кп-II Гост 535-79		
Б.Ч.		9	ПБ 80.02.00.09	L=690-1	4	8,5кг
Б.Ч.		10	ПБ 80.02.00.10	L=986-1	2	12,1кг
Б.Ч.		11	ПБ 80.02.00.11	L=866-1	2	10,6кг
Б.Ч.		12	ПБ 80.02.00.12	Связь		
				Швеллер 22-П Гост 8240-72 / В.Ст3кп-II Гост 535-79		
				L=950-1	2	20,0кг

Подп. и дата | Инв. № дубл. | Взам. инв. № | Подп. и дата | Инв. № подл.

Изм.	Лист	№ докум.	Подп.	Дата
Разраб.	Барк			2-87
Пров.	Власов			2-87
Н.контр.	Власов			2-87
Утв.	Баскин			2-87

ПБ 80.02.00.00

Рама

Лит.	Лист	Листов
И	1	2

ГИПРОДРЕВПРОМ г. Москва

Формат А4

Форм.	Зона	Поз.	Обозначение	Наименование	Кол.	Примечание
				Связь		
				Уголок 50×50×5-Б Гост 8509-86 / В.Ст3кп-II Гост 535-79		
Б.Ч.		13	ПБ.80.02.00.13	L=185-1	1	0,7кг
Б.Ч.		14	ПБ.80.02.00.14	L=140-1	1	0,53кг
Б.Ч.		15	ПБ.80.02.00.15	L=750-1	2	2,8кг
Б.Ч.		16	ПБ.80.02.00.16	Связь		
				Уголок 70×70×8-Б Гост 8509-86 / В.Ст3кп-II Гост 535-79		
				L=750-1	3	6,3кг
Б.Ч.		17	ПБ.80.02.00.17	Платик		
				Лист Б-ПН-9 Гост 19903-74 / В.Ст3кп Гост 14637-79		
				95-1×100-1	4	0,67кг
				Платик		
				Лист Б-ПН-10 Гост 19903-74 / В.Ст.3кп Гост 14637-79		
Б.Ч.		18	ПБ.80.02.00.18	90-1×170-1	6	1,2кг
Б.Ч.		19	ПБ 80.02.00.19	90-1×210-1	2	1,5кг
Б.Ч.		20	ПБ.80.02.00.20	Полоса		
				Лист Б-ПН-10 Гост 19903-74 / В.Ст3кп Гост 14637-79		
				140-1×760-1	2	8,35кг

Подп. и дата | Инв. № дубл. | Взам. инв. № | Подп. и дата | Инв. № подл.

Изм.	Лист	№ докум.	Подп.	Дата

ПБ 80.02.00.00

Лист 2

Формат А4

ПБ.80.02.00.01

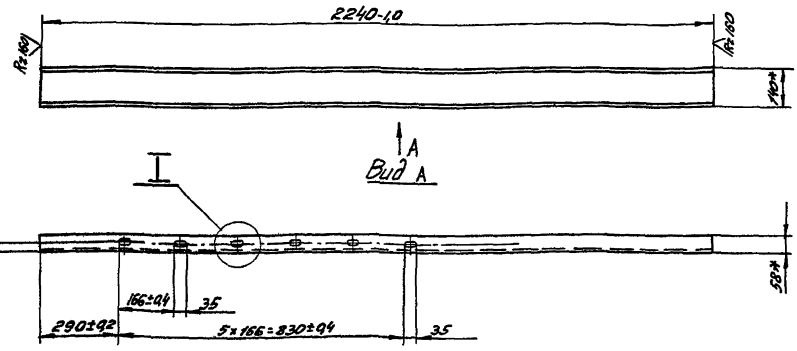

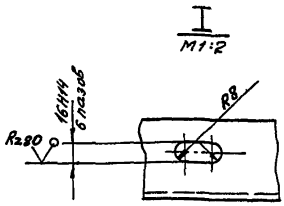

1. $\pm\frac{t_2}{2}$

2.* Размеры для справок

23392-04

Изм.	Лист	№ докум.	Подп.	Дата
Разраб.	Барк			2-87
Пров.	Власов			2-87
Т.контр.				
Н.контр.	Власов			2-87
Утв.	Власов			2-87

ПБ.80.02.00.01

Швеллер

Лит.	Масса	Масштаб
И	27,5	1:10

Лист | Листов: 1

Швеллер 14-П Гост 8240-72 / В.Ст3кп-II Гост 535-79

ГИПРОДРЕВПРОМ г. Москва

Копир. Ходышева

Формат А3

Подп. и дата | Инв. № дубл. | Взам. инв. № | Подп. и дата | Инв. № подл.

ПБ 80. 02. 00. 00 СБ

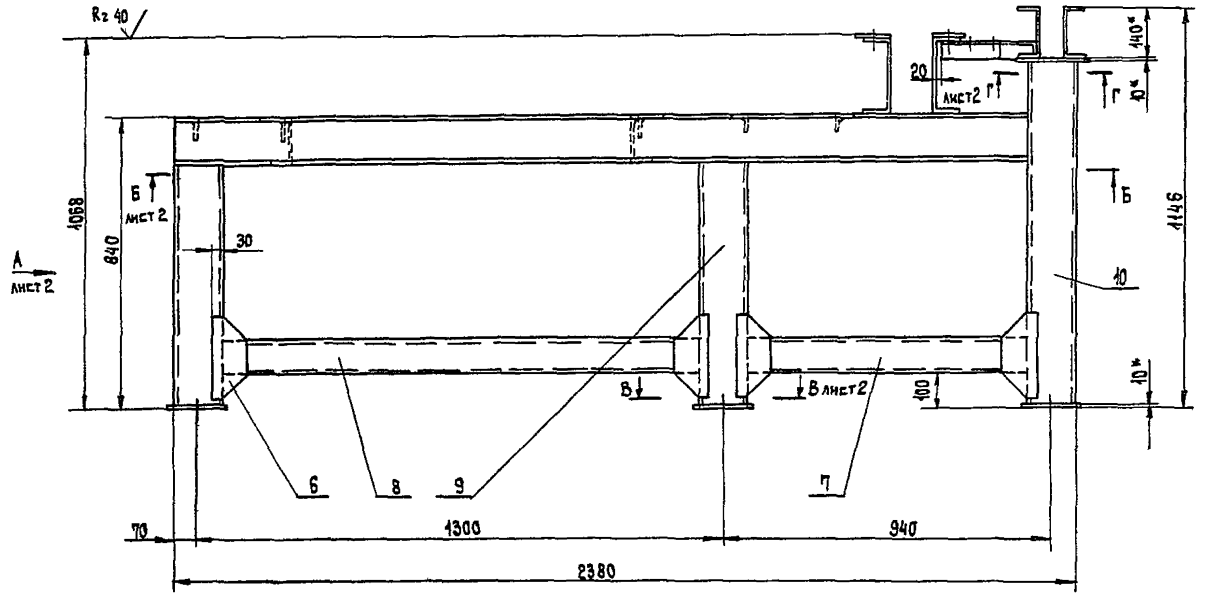

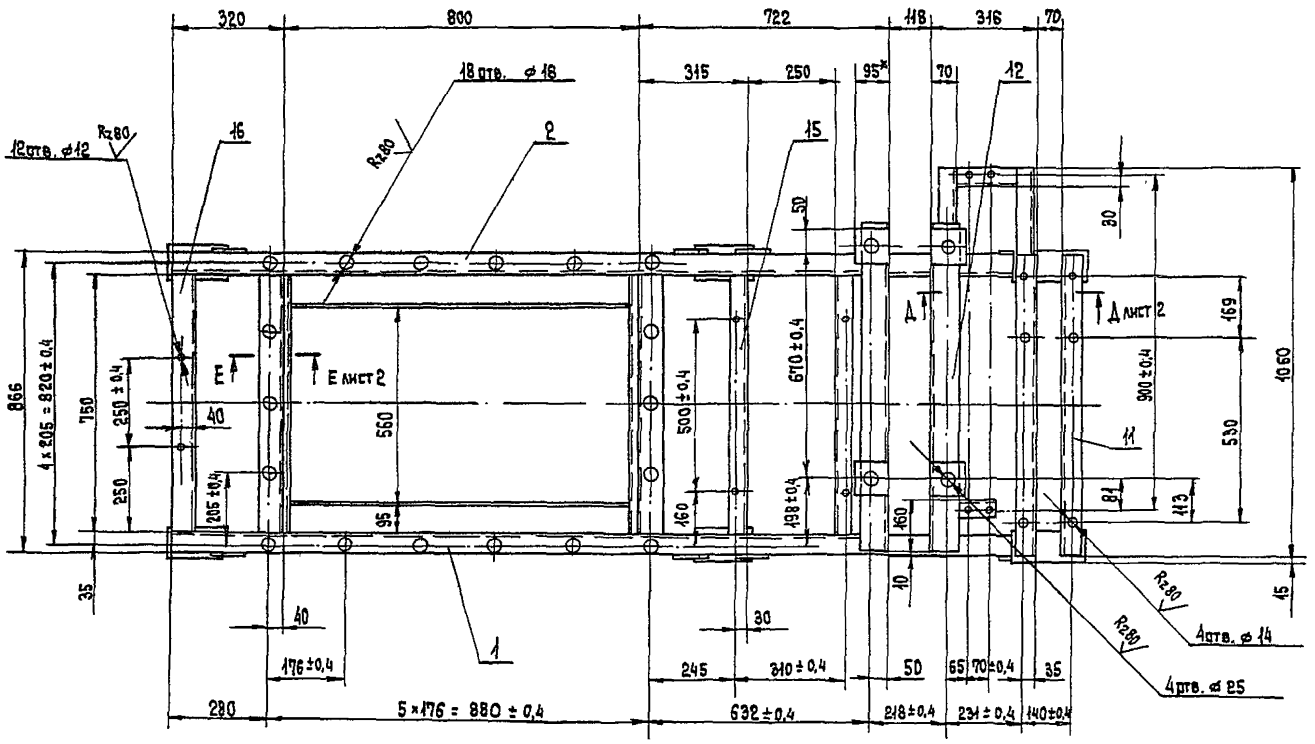

1. Сварные швы по ГОСТ 5264-80 типа Т1-△5, Т1-△5□, Н1-△5, Н1-△5□ произвести по контуру соприкосновения деталей.
2. $\pm \frac{t_2}{2}$.
3. Смещение осей отв. от общей плоскости ±0,2 мм.
4. На деталях, выполняемых без чертежа, кромки реза - $Rz\,160$ ∇, остальное - ∇.
5. * Размеры для справок.
6. Покрытие: см ТУ п. 1.6.

23392.04

					ПБ 80. 02. 00. 00 СБ		
Изм.	Лист	№ докум.	Подп.	Дата	Рама	Лит.	Масса	Масштаб
Разраб.		Барк		12.87				
Пров.		Власов		12.87	Сборочный чертеж	Н	292.0	1:10
Т.контр.						Лист 1	Листов 2	
Н.контр.		Власов		08.87		ГИПРОДРЕВПРОМ г. Москва		
Утв.		Баскин		08.87				

Копировал: Терехова

Формат А2

Б - Б
М 1:10 лист 1

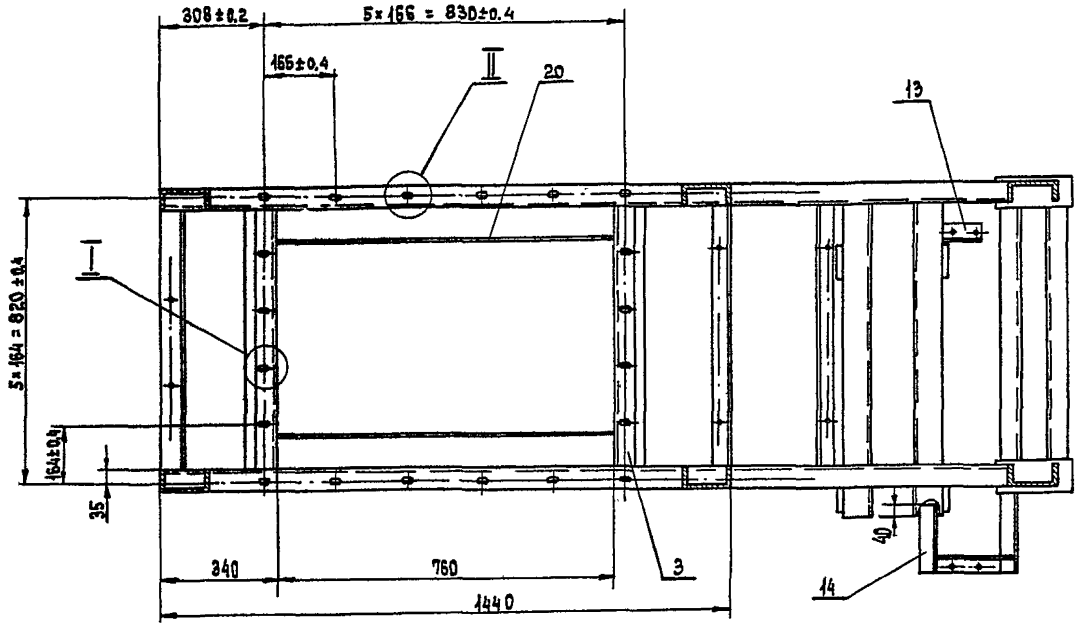

А - А
М 1:5 лист 1

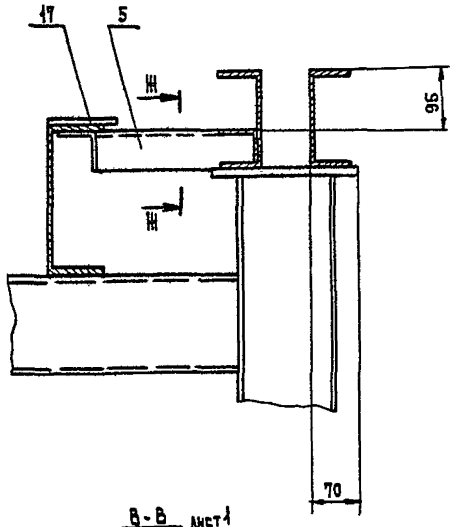

Вид А
М 1:10 лист 1

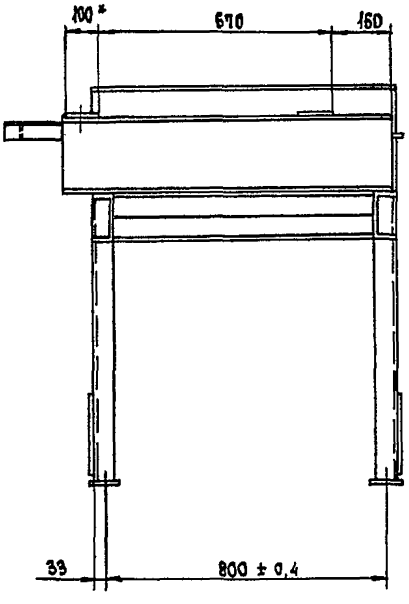

Е - Е
М 1:5 лист 1

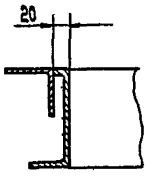

В - В
М 1:5 лист 1

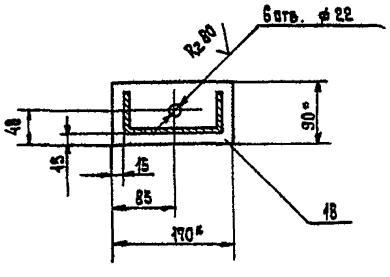

Ж - Ж
М 1:5

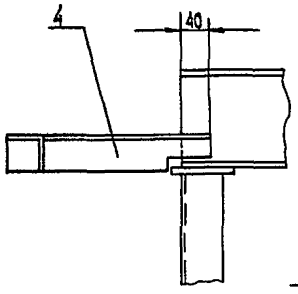

I
М 1:2

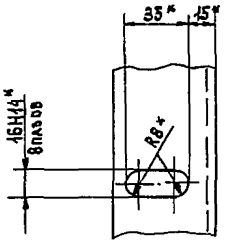

Г - Г
М 1:5 лист 1

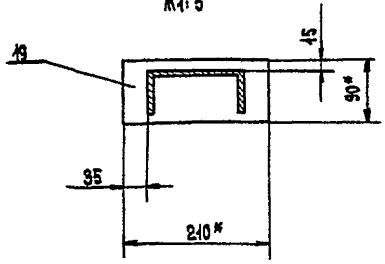

II
М 1:2

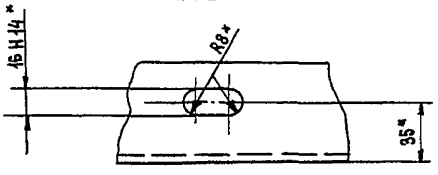

23392-04

Изм.	Лист	№ докум.	Подп.	Дата	ПБ 80.02.00.00 СБ	Лист 2

Копировал Теребова Формат А2

Инв. № подл. | Подпись и дата | Взам. инв. № | Инв. № дубл. | Подпись и дата

Серия 7.411-2 Выпуск 2-3

ПБ.80.02.00.02

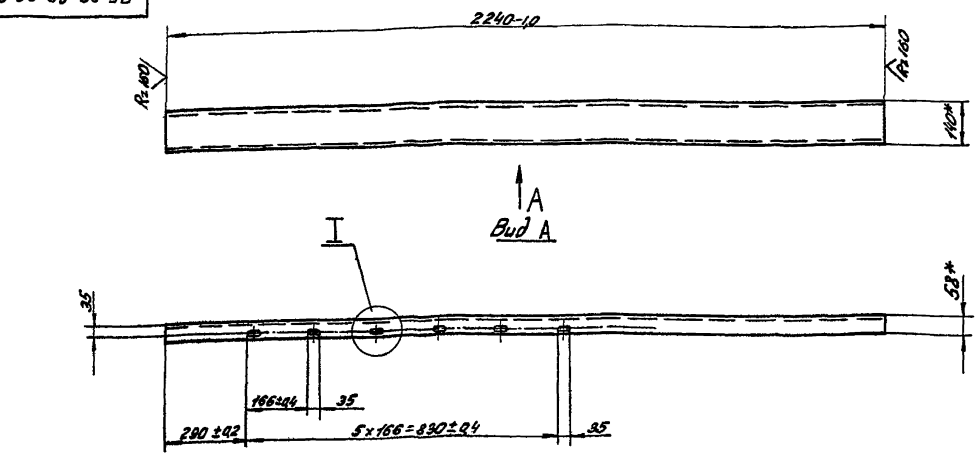

$1 \pm \frac{t_2}{2}$

2.* Размеры для справок

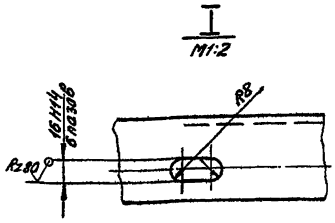

						ПБ 80. 02. 00. 02		
Изм.	Лист	№ докум.	Подп.	Дата	Швеллер	Лит.	Масса	Мас-б
Разраб.		Барк		5.97		У	27,5	1:10
Пров.		Власов		5.97		Лист	Листов 1	
Т. контр.								
Н. контр.		Власов		5.97	Швеллер 14-П ГОСТ 8240-72 / В.Ст3кп-II ГОСТ 535-79	ГИПРОДРЕВПРОМ г. Москва		
Утв.		Власов		5.97				

Формат А3

ПБ.80.02.00.03

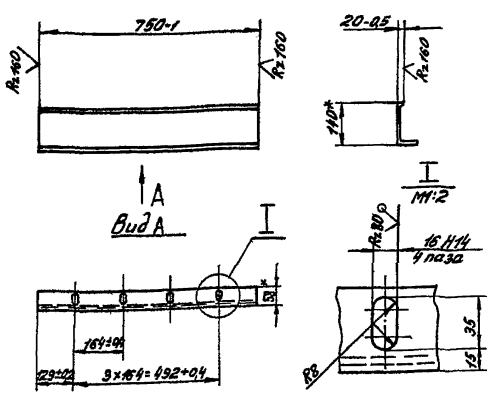

$1 \pm \frac{t_6}{2}$

2.* Размеры для справок.

						ПБ 80. 02. 00. 03		
Изм.	Лист	№ докум.	Подп.	Дата	Швеллер	Лит.	Масса	Мас-б
Разраб.		Барк		5.97		У	9,2	1:10
Пров.		Власов		5.97		Лист	Листов 1	
Т. контр.								
Н. контр.		Власов		5.97	Швеллер 14-П ГОСТ 8240-72 / ВСт3кп-II ГОСТ 535-79	ГИПРОДРЕВПРОМ г. Москва		
Утв.		Власов		5.97				

Формат А4

ПБ.80.02.00.04

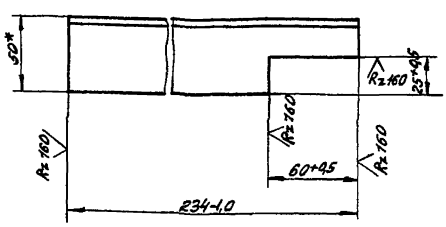

*Размер для справок.

253.92.04

						ПБ 80. 02. 00. 04		
Изм.	Лист	№ докум.	Подп.	Дата	Уголок	Лит.	Масса	Мас-б
Разраб.		Барк		8.97		У	0,82	1:2
Пров.		Власов		8.97		Лист	Листов 1	
Т. контр.								
Н. контр.		Власов		8.97	Уголок 50×50×5-Б ГОСТ 8509-86 / ВСт3кп-II ГОСТ 535-79	ГИПРОДРЕВПРОМ г. Москва		
Утв.		Власов		8.97				

Инв.№ подл. | Подп. и дата | Взам. инв.№ | Инв.№ дубл. | Подп. и дата

Копир. Ходышева

Формат А4

ПБ 80.02.00.05

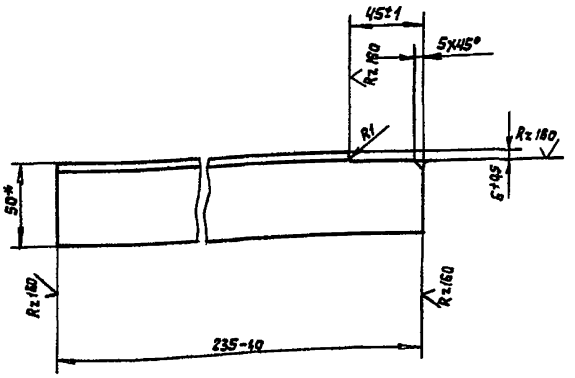

* Размер для справок

Изм.	Лист	№ докум.	Подп.	Дата
Разраб.		Барс		2.87
Пров.		Власов		2.87
Т. контр.				
Н. контр.		Власов		2.87
Утв.		Власов		2.87

ПБ 80.02.00.05

Уголок

Лит	Масса	Масштаб
Н	0,88	1:2
Лист	Листов 1	

Уголок 50х50х5-Б ГОСТ 8509-86 / В Ст3кп-II ГОСТ 535-79

ГИПРОДРЕВПРОМ г. Москва

Формат А4

ПБ 80.02.00.06

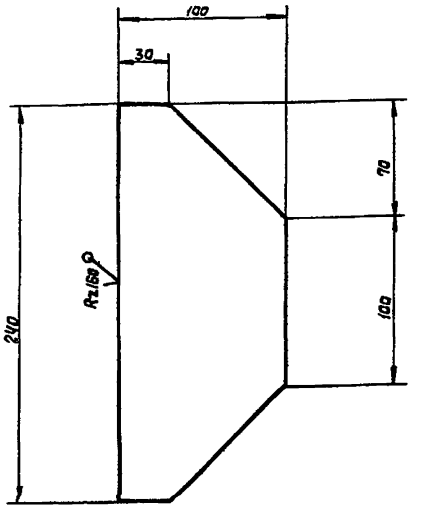

Изм.	Лист	№ докум.	Подп.	Дата
Разраб.		Барс		2.87
Пров.		Власов		2.87
Т. контр.				
Н. контр.		Власов		2.87
Утв.		Власов		2.87

ПБ 80.02.00.06

Косынка

Лит	Масса	Масштаб
Н	0,75	1:2
Лист	Листов 1	

Лист Б-ПН-5 ГОСТ 19903-74 / В Ст3кп ГОСТ 14637-79

ГИПРОДРЕВПРОМ г. Москва

Формат А4

Формат	Зона	Поз.	Обозначение	Наименование	Кол.	Примечание
				Документация		
А3			ПБ 80.03.00.00 СБ	Сборочный чертеж		
				Детали		
А4		1	ПБ 80.03.00.01	Втулка	1	
А2		2	ПБ 80.03.00.02	Шкив	1	

ПБ 80.03.00.00

Шкив в сборе

Изм.	Лист	№ докум.	Подп.	Дата
Разраб.		Барс		2.87
Пров.		Власов		2.87
Т. контр.				
Н. контр.		Власов		3.87
Утв.		Басчун		3.87

Лит	Лист	Листов
Н		1

ГИПРОДРЕВПРОМ г. Москва

Формат А4

ПБ 80.03.00.01

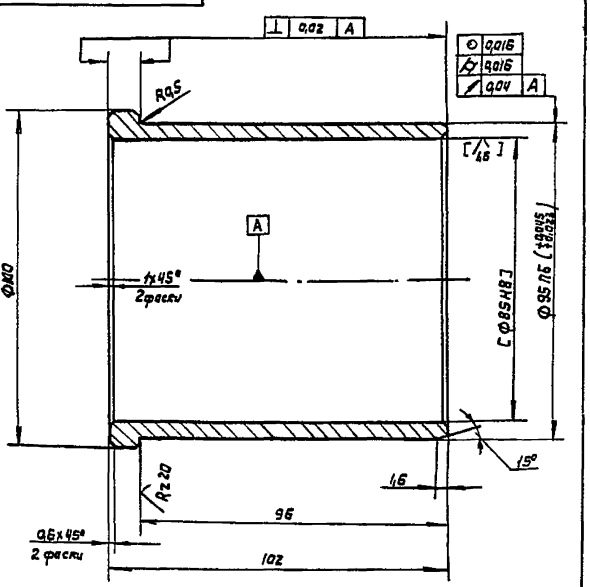

2. Размеры в скобках - после сборки

23392.04

Изм.	Лист	№ докум.	Подп.	Дата
Разраб.		Барс		2.87
Пров.		Власов		2.87
Т. контр.				
Н. контр.		Власов		3.87
Утв.		Власов		

ПБ 80.03.00.01

Втулка

Лит	Масса	Масштаб
И	1:2	1:1
Лист	Листов 1	

А4С-1 ГОСТ 1585-79

ГИПРОДРЕВПРОМ г. Москва

Копир. Лисицынова

Формат А4

Серия 7.411-2 Выпуск 2-3

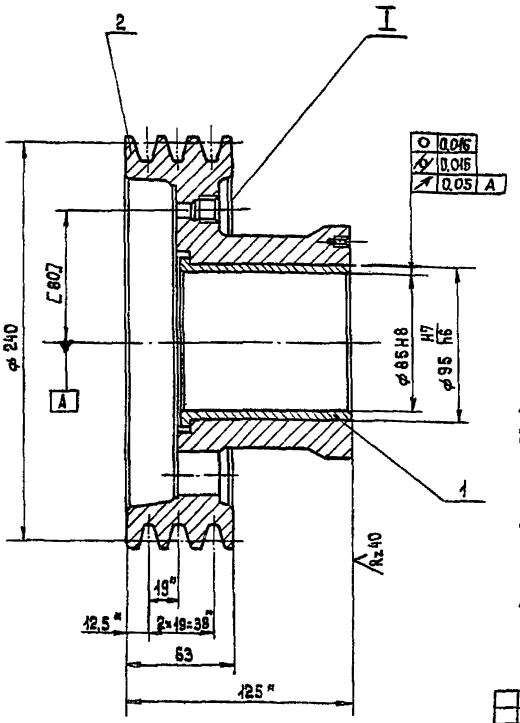

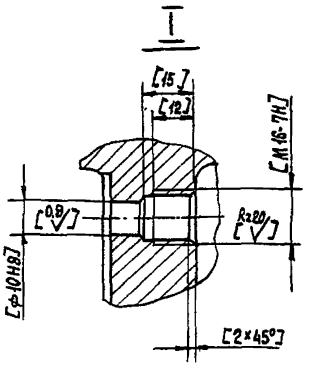

1. $\pm \frac{t_2}{2}$.
2. Шкив балансировать совместно со ступицей черт. ПБ 80. 00. 00. 11.
   Допустимый дисбаланс 6 г. м.
3. Обработку по размерам в квадратных скобках производить совместно с дет. ПБ 80. 00. 00. 11
4. Покрытие см. ТУ п. 1.6.
5. * Размеры для справок.

					ПБ 80. 03. 00. 00 СБ			
Изм	Лист	№ докум.	Подп	Дата	Шкив в сборе	Лит.	Масса	Масштаб
Разраб.		Барк		2-87	Сборочный чертеж	И	5.3	1:2
Пров.		Власов		2-87		Лист	Листов 1	
Т.контр.						ГИПРОДРЕВПРОМ г. Москва		
Н.контр.		Власов		2-87				
Утв.		Баскин		2-87				

Формат А3

Формат	Зона	Поз.	Обозначение	Наименование	Кол.	Примечание
				Документация		
А3			ПБ 80. 04. 00. 00 СБ	Сборочный чертеж		
				Детали		
Б.Ч.		1	ПБ 80. 04. 00. 01	Фланец		
				Лист Б-ПН-2 ГОСТ 19903-74 / 4-IV В Ст3 кп ГОСТ 16523-70		
				ф 140 h14/ф 105 H14	1	0,22 кг
Б.Ч.		2	ПБ 80. 04. 00. 02	Труба		
				Лист Б-ПН-2 ГОСТ 19903-74 / 4-IV В Ст3 кп ГОСТ 16523-70		
				46-1 × 336-1	1	0,24 кг
Б.Ч.		3	ПБ 80. 04. 00. 03	Крышка		
				Лист Б-ПН-3 ГОСТ 19903-74 / 4-IV В Ст3 кп ГОСТ 16523-70		
				ф 105 h14	1	0,2 кг

Изм	Лист	№ докум.	Подп.	Дата	ПБ 80. 04. 00. 00			
Разраб.		Барк		2-87	Стакан	Лит.	Лист	Листов
Пров.		Власов		2-87		И		1
Н.контр.		Власов		2-87		ГИПРОДРЕВПРОМ г. Москва		
Утв.		Баскин		2-87				

Формат А4

Формат	Зона	Поз.	Обозначение	Наименование	Кол.	Примечание
				Документация		
А3			ПБ 80. 05. 00. 00 СБ	Сборочный чертеж		
				Детали		
				Связь		
				Уголок 32×32×3-Б ГОСТ 8509-86 / Ст3кп-II-ГОСТ 635-79		
Б.Ч.		1	ПБ 80. 05. 00. 01	∠ = 160-1	1	0,2 кг
Б.Ч.		2	ПБ 80. 05. 00. 02	∠ = 180-1	1	0,25 кг
Б.Ч.		3	ПБ 80. 05. 00. 03	Плита		
				Лист Б-ПН-5 ГОСТ 19903-74 / В Ст3кп ГОСТ 14637-79		
				60-1 × 90-1	1	0,2 кг

23392-04

Изм	Лист	№ докум.	Подп.	Дата	ПБ 80. 05. 00. 00			
Разраб.		Барк		2-87	Кронштейн	Лит.	Лист	Листов
Пров.		Власов		2-87		И		1
Н.контр.		Власов		2-87		ГИПРОДРЕВПРОМ г. Москва		
Утв.		Баскин		2-87				

Копировал: Терехова

Формат А4

Инв. № подл. | Подпись и дата | Взам. инв. № | Инв. № дубл. | Подпись и дата

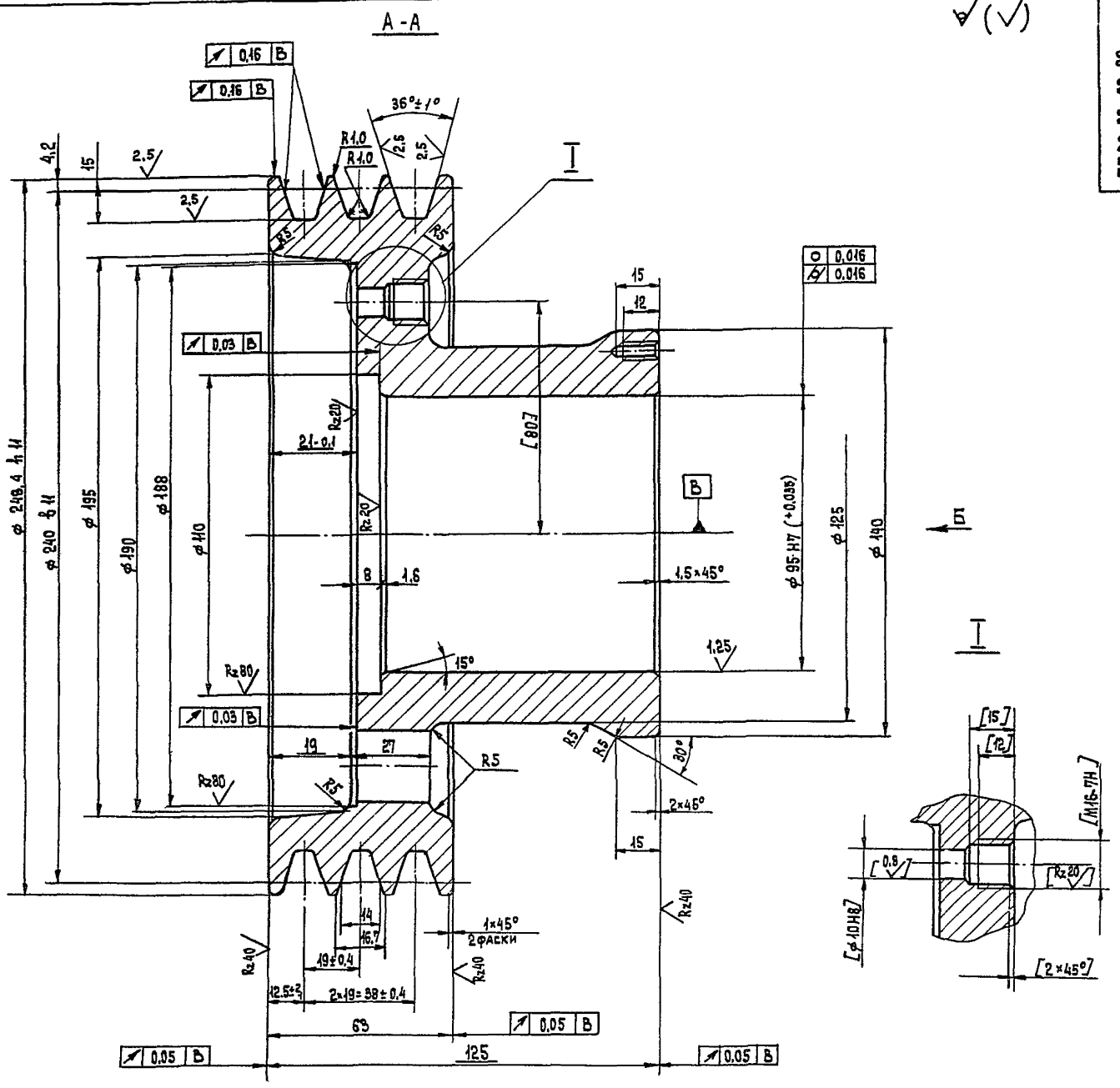

1. $\pm \frac{t2}{2}$.
2. Требования к отливке по ОСТ2 МТ21-2-83.
3. Остальные технические требования по ГОСТ 20892-80.
4. На рабочих поверхностях канавок шкива не должно быть пористости, пузырей, царапин и вмятин после механической обработки.
5. Обработки по размерам в квадратных скобках производить по черт. ПБ 80.03.00.00.СБ.

Вид Б

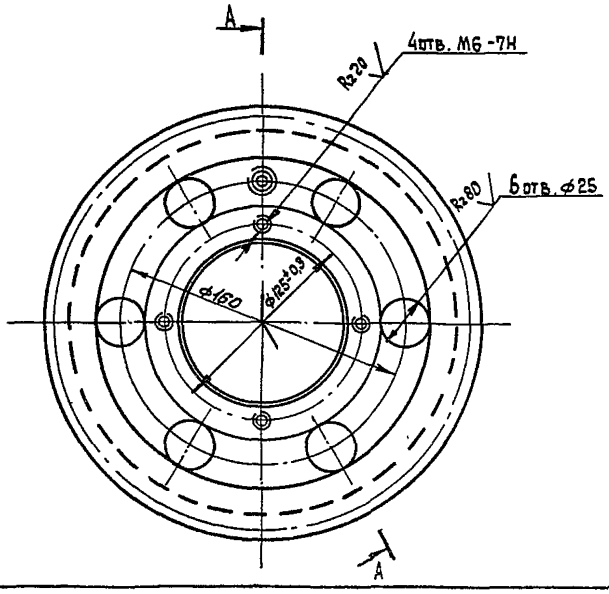

23392.04

					ПБ 80.03.00.02	
Изм.	Лист	№ докум.	Подп.	Дата	Шкив	Лит. / Масса / Масштаб: И / 2,6 / 1:1
Разраб.		Барк		2.87		Лист / Листов 1
Пров.		Власов		2.87		
Т.контр.						ГИПРОДРЕВПРОМ г. Москва
Н.контр.		Власов		2.87	А2. ГОСТ 2685-75	
Утв.		Власов		2.87		

Копировал: Терехова

Формат А2

ПБ 80.04.00.00 СБ

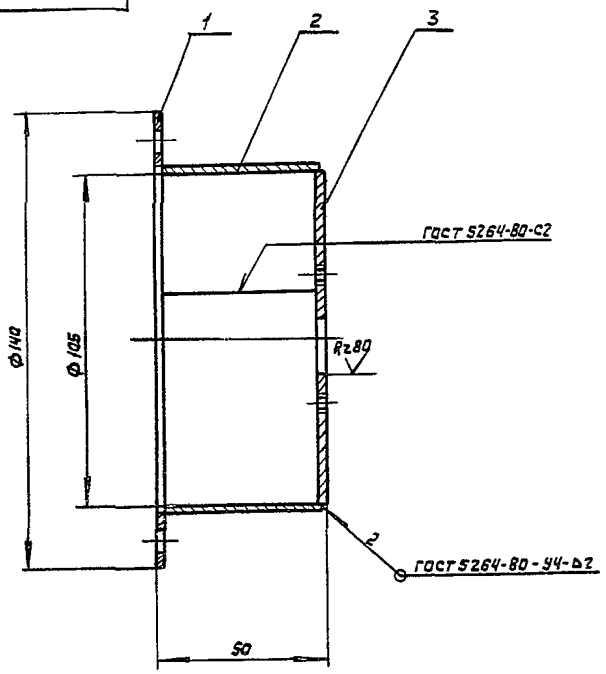

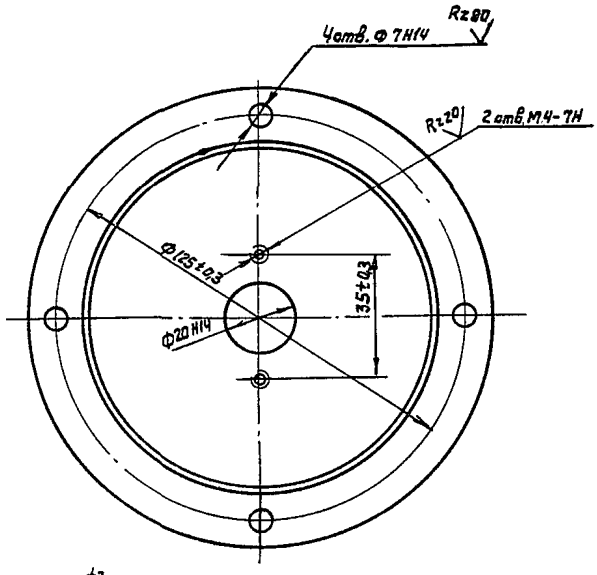

1. $\pm \frac{t2}{2}$
2. На деталях выполняемых без чертежа кромки реза – $\overset{Rz160}{\nabla}$, остальное – ∀
3. Покрытие см ТУ п.1.6

				ПБ 80.04.00.00 СБ			
Изм.	Лист	№ докум.	Подп.	Дата			
Разраб.		Барк		8.87	Стакан	Лит	Масса	Масштаб
Пров		Власов		8.87		И	0,65	1:1
Т.контр.					Сварочный чертеж	Лист	Листов 1	
Н.контр.		Власов		8.87		ГИПРОДРЕВПРОМ г. Москва		
Утв.		Баскин		8.87				

Формат А3

ПБ 80.05.00.00 СБ

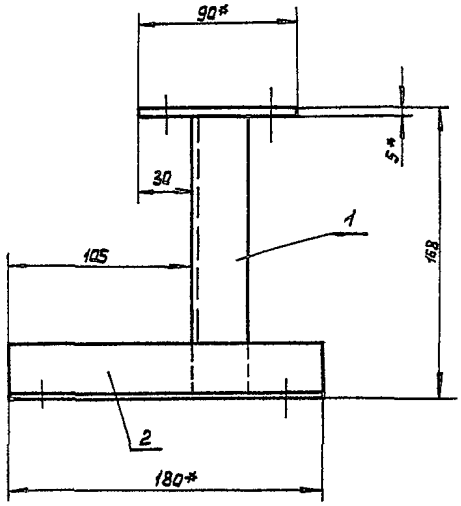

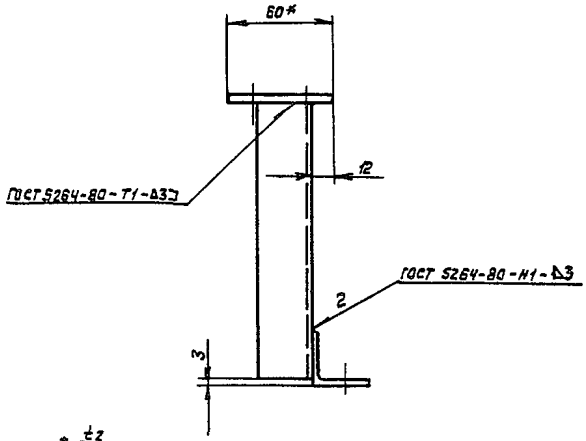

1. $\pm \frac{t2}{2}$
2. На деталях выполняемых без чертежа кромки реза – $\overset{Rz160}{\nabla}$, остальное – ∀.
3. Покрытие см. ТУ. п. 1.6
4. *Размеры для справок

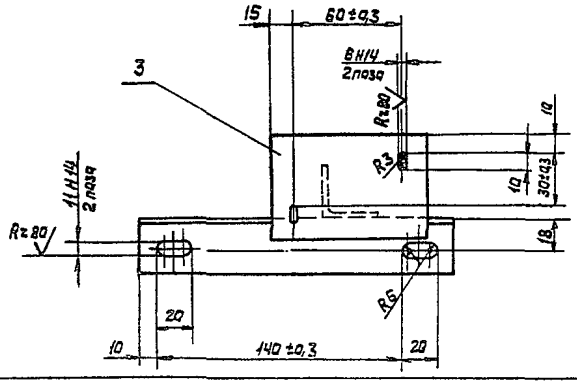

28392-04

				ПБ 80.05.00.00 СБ			
Изм.	Лист	№ докум.	Подп.	Дата			
Разраб.		Барк		8.87	Кронштейн	Лит	Масса	Масштаб
Пров		Власов		8.87		И	0,65	1:2
Т.контр.					Сварочный чертеж	Лист	Листов 1	
Н.контр.		Власов		8.87		ГИПРОДРЕВПРОМ г. Москва		
Утв.		Баскин		8.87				

Копировал Лисицына

Формат А3

Серия 3.411-2 Выпуск 2-3

Инв.№ подл. | Подп. и дата | Взам.инв.№ | Инв.№ дубл. | Подп. и дата

Серия 7.441-2 Выпуск 2-3

Формат	Зона	Поз.	Обозначение	Наименование	Кол.	Примечание
				Документация		
А2			ПБ 80. 06. 00. 00 СБ	Сборочный чертеж		
				Детали		
А4		1	ПБ 80. 06. 00. 01	Козырек	1	
А3		2	ПБ 80. 06. 00. 02	Стенка	1	
А3		3	ПБ 80. 06. 00. 03	Стенка	1	
А4		4	ПБ 80. 06. 00. 04	Обечайка	1	
Б.Ч.		5	ПБ-80. 06. 00. 05	Лапка		
				Уголок 50×50×3-Б ГОСТ 8509-86 В.Ст3кп-II-ГОСТ 535-79		
				$L = 90$-1	2	0,2 кг

Изм.	Лист	№ докум.	Подп.	Дата
Разраб.		Барк		2.87
Пров.		Власов		2.87
Н. контр.		Власов		2.87
Утв.		Баскин		2.87

ПБ 80. 06. 00. 00

Ограждение

Лит.	Лист	Листов
Н		1

ГИПРОДРЕВПРОМ г. Москва

Формат А4

Инв. № подл. | Подпись и дата | Взам. инв. № | Инв. № дубл. | Подпись и дата

ПБ 80. 06. 00. 01

Rz 160 (√)

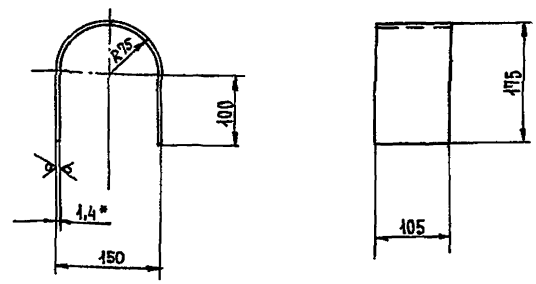

1. $\pm \frac{t_2}{2}$.
2. Длина развертки 433 мм.
3. * Размер для справок.

Изм.	Лист	№ докум.	Подп.	Дата
Разраб.		Барк		2.87
Пров.		Власов		2.87
Т. контр.				
Н. контр.		Власов		2.87
Утв.		Власов		2.87

ПБ 80. 06. 00. 04

Козырек

Лит.	Масса	Масштаб
Н	0,5	1:5

Лист	Листов 1

Лист Б-ПН-1,4 ГОСТ 19903-74 4-IV В Ст3 кп ГОСТ 16523-70

ГИПРОДРЕВПРОМ г. Москва

Формат А4

ПБ 80. 06. 00. 02

А (√)

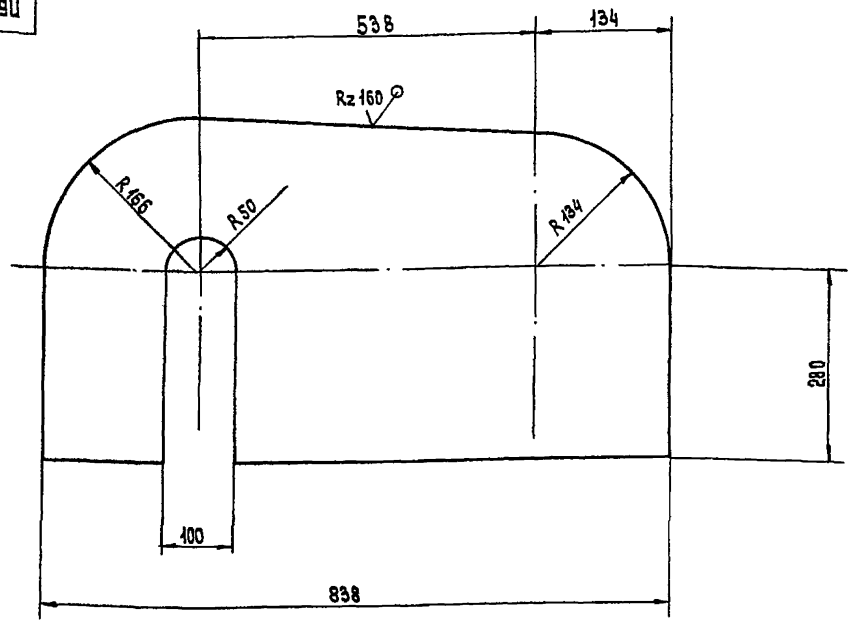

1. $\pm \frac{t_2}{2}$.
2. * Размер для справок.

23392.04

Изм.	Лист	№ докум.	Подп.	Дата
Разраб.		Барк		2.87
Пров.		Власов		2.87
Т. контр.				
Н. контр.		Власов		2.87
Утв.		Власов		2.87

ПБ 80. 06. 00. 02

Стенка

Лит.	Масса	Масштаб
Н	3,4	1:5

Лист	Листов 1

Лист Б-ПН-1,4 ГОСТ 19903-74 4-IV В Ст3 кп ГОСТ 16523-70

ГИПРОДРЕВПРОМ г. Москва

Копировал: Терехова

Формат А3

Инв. № подл. | Подпись и дата | Взам. инв. № | Инв. № дубл. | Подпись и дата

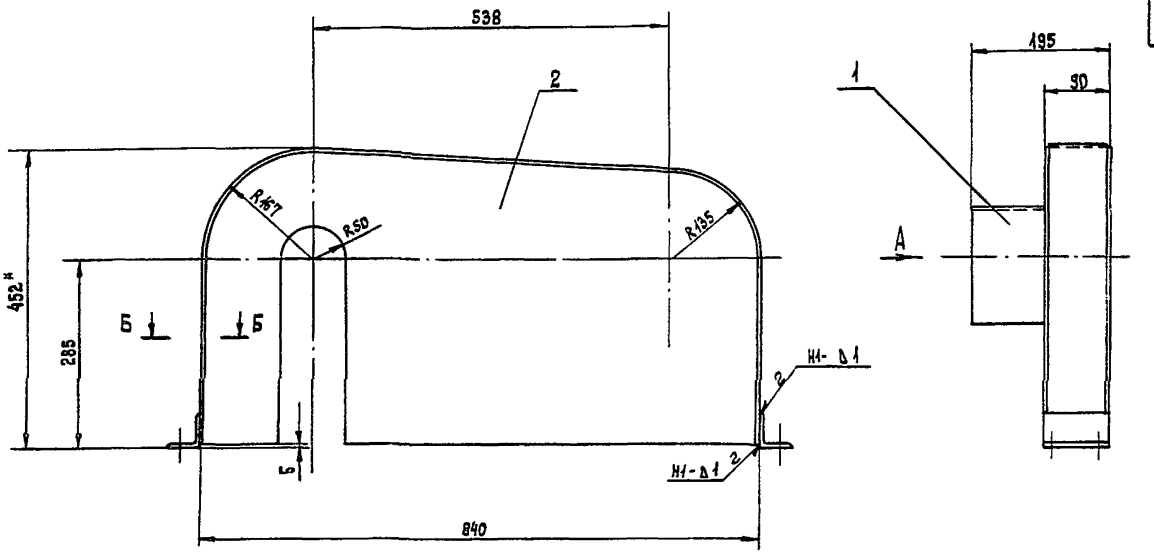

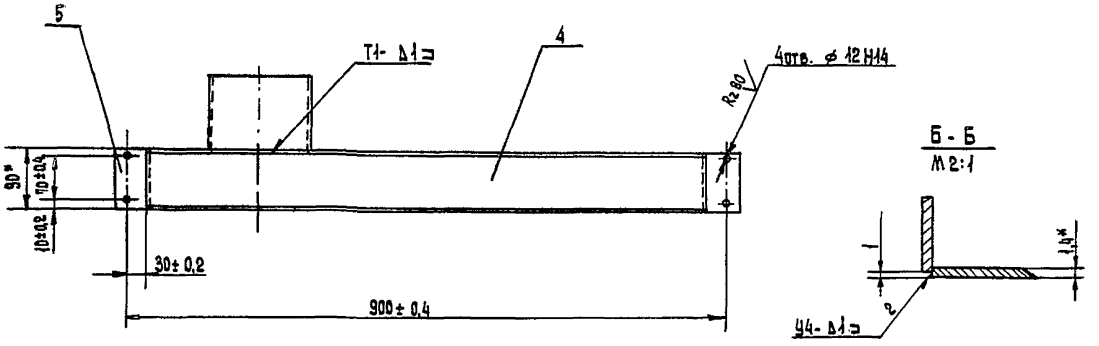

Вид А

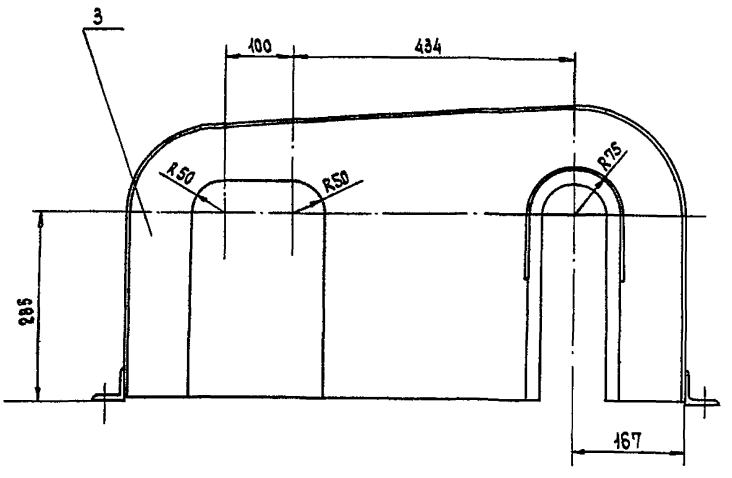

1. Сварка в среде углекислого газа.
   Сварные швы по ГОСТ 14771-76.
   Сварочная проволока Св 08Г2С ГОСТ 2246-70.
2. $\pm \frac{t_2}{2}$.
3. На деталях, выполняемых без чертежа, кромки реза - $R_z 160$, остальное - $\forall$.
4. Покрытие: см. ТУ п. 1.6.
5. * Размеры для справок.

25392-04

					ПБ 80. 06. 00. 00 СБ		
Изм.	Лист	№ докум.	Подп.	Дата			
Разраб.		Барк		8.87	Ограждение	Лит.	Масса	Масштаб
Пров.		Власов		8.87		Н	8,3	1:5
Т.контр.					Сборочный чертеж	Лист	Листов 1	
Н.контр.		Власов		8.87		ГИПРОДРЕВПРОМ		
Утв.		Баскин		8.87		г. Москва		

Копировал: Терехова

Формат А2

Инв. № подл. | Подпись и дата | Взам. инв. № | Инв. № дубл. | Подпись и дата

ПБ 80. 06. 00. 03

Серия 7.411-2 Выпуск 2-3

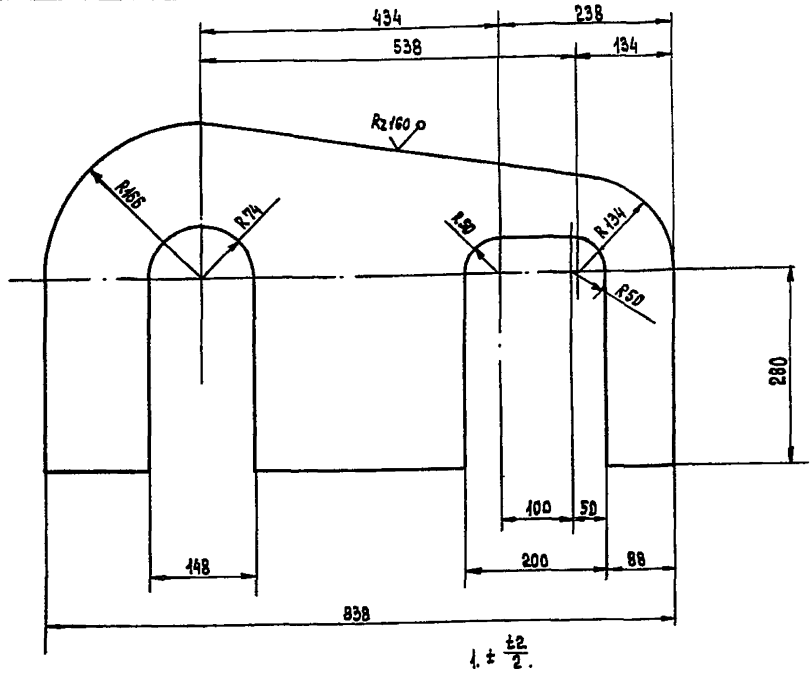

1. $\pm \frac{t2}{2}$.

2. * Размер для справок.

Изм.	Лист	№ докум.	Подп.	Дата
Разраб.		Барк		8.87
Пров.		Власов		8.87
Т.контр.				
Н.контр.		Власов		8.87
Утв.		Власов		8.87

ПБ 80. 06. 00. 03

Стенка

Лит.	Масса	Масштаб
И	2.5	1:5
Лист	Листов 1	

Лист Б-ПН-1,4 ГОСТ 19903-74 / 4-IV В.Ст3кп ГОСТ 16523-70

ГИПРОДРЕВПРОМ г. Москва

Формат А3

ПБ 80. 06. 00. 04

Rz160 (√)

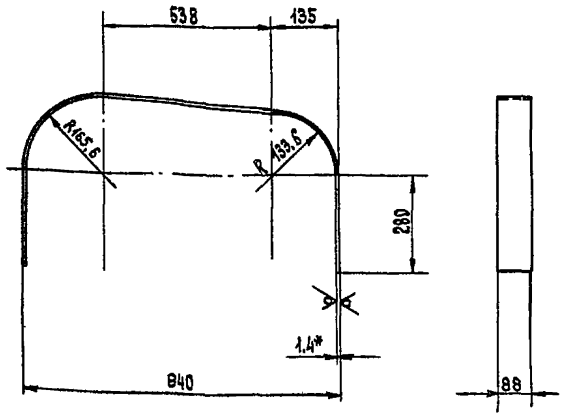

1. $\pm \frac{t2}{2}$.

2. Длина развертки 1572 мм.

3. * Размер для справок.

Изм.	Лист	№ докум.	Подп.	Дата
Разраб.		Барк		8.87
Пров.		Власов		8.87
Т.контр.				
Н.контр.		Власов		8.87
Утв.		Власов		8.87

ПБ 80. 06. 00. 04

Обечайка

Лит.	Масса	Масштаб
И	1.52	1:10
Лист	Листов 1	

Лист Б-ПН-1,4 ГОСТ 19903-74 / 4-IV В.Ст3кп ГОСТ 16523-70

ГИПРОДРЕВПРОМ г. Москва

Формат А4

Формат	Зона	Поз.	Обозначение	Наименование	Кол.	Примечание
				Документация		
А3			ПБ 80. 07. 00. 00 СБ	Сборочный чертеж		
				Детали		
А4		1	ПБ 80. 07. 00. 01	Стойка	1	
А4		2	ПБ 80. 07. 00. 02	Ребро	1	
Б4		3	ПБ 80. 07. 00. 03	Труба		
				Лист Б-ПН-2 ГОСТ 19903-74 / 4-IV В.Ст3кп ГОСТ 16523-70		
				160-4×477-4	1	1,2 кг
Б4		4	ПБ 80. 07. 00. 04	Крышка		
				Лист Б-ПН-2 ГОСТ 19903-74 / 4-IV В.Ст3кп ГОСТ 16523-70		
				⌀150-4 ...	1	0,3 кг
Б4		5	ПБ 80. 07. 00. 05	Плита		
				Лист Б-ПН-5 ГОСТ 19903-74 / В.Ст3кп ГОСТ 14637-79		
				100-4×290-4	1	1,1 кг

23392.04

Изм.	Лист	№ докум.	Подп.	Дата
Разраб.		Барк		8.87
Пров.		Власов		8.87
Н.контр.		Власов		8.87
Утв.		Баскин		8.87

ПБ 80. 07. 00. 00

Ограждение

Лит.	Лист	Листов
И		1

ГИПРОДРЕВПРОМ г. Москва

Копировал: Терехова

Формат А4

Инв. № подл. | Подпись и дата | Взам. инв. № | Инв. № дубл. | Подпись и дата

Серия 7.411-2 Выпуск 2-3

ПБ 80.07.00.00СБ

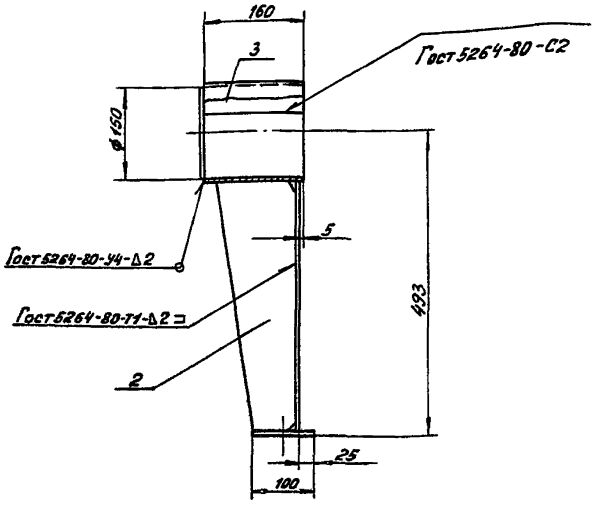

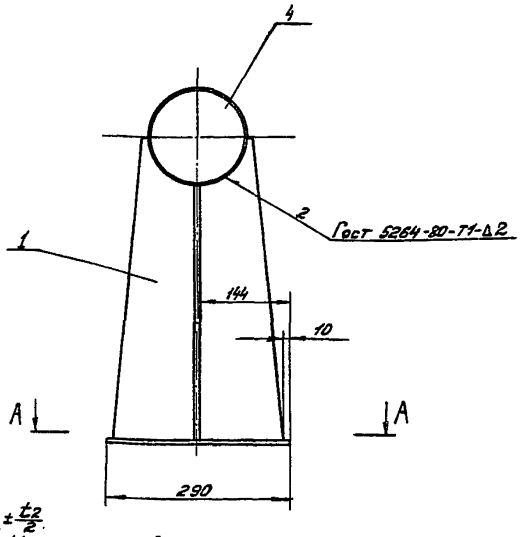

А-А

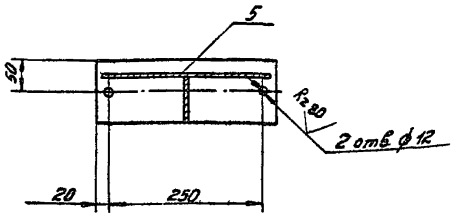

1. $\pm\frac{t_2}{2}$.
2. На деталях выполняемых без чертежа кромки реза - Rz160 ∨. остальное - ∨.
3. Покрытие см. ТУ п. 1.6.

Изм.	Лист	№ докум.	Подп.	Дата	ПБ 80.07.00.00СБ	Лит.	Масса	Мас-б
Разраб.		Барк		8-87	Ограждение	и	5,8	1:5
Пров.		Власов		8-87	Сборочный чертеж	Лист	Листов 1	
Т. контр.						ГИПРОДРЕВПРОМ г. Москва		
Н. контр.		Власов		8-87				
Утв.		Баскин		8-87				

Формат А3

ПБ 80.07.00.01

Rz160 ∨ (∨)

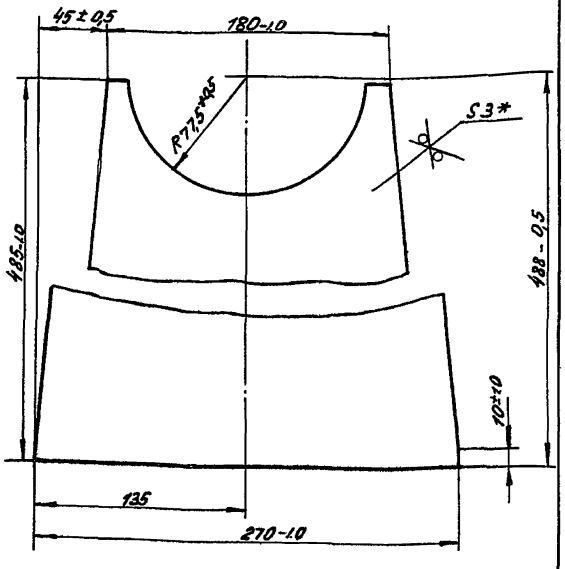

*Размер для справок

Изм.	Лист	№ докум.	Подп.	Дата	ПБ 80.07.00.01	Лит	Масса	Мас-б
Разраб.		Барк		8-87	Стойка	и	2,2	1:2
Пров.		Власов		8-87		Лист	Листов 1	
Т. контр.								
Н. контр.		Власов		8-87	Лист Б-ПН-3 Гост 19903-74 4-IV В Ст3кп Гост 16523-70	ГИПРОДРЕВПРОМ г. Москва		
Утв.		Власов		8-87				

Формат А4

ПБ 80.07.00.02

Rz160 ∨ (∨)

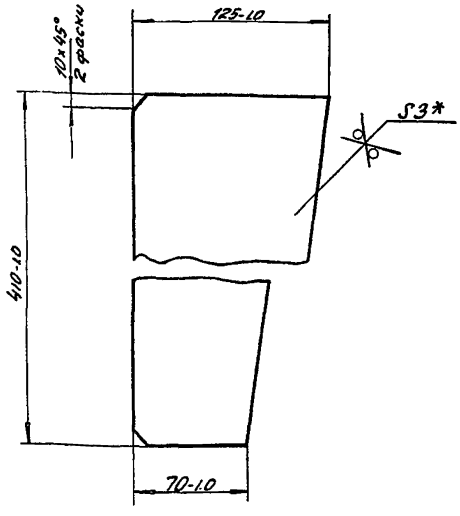

*Размер для справок

23392-04

Изм.	Лист	№ докум.	Подп.	Дата	ПБ 80.07.00.02	Лит.	Масса	Мас-б
Разраб.		Барк		8-87	Ребро	и	1,0	1:2
Пров.		Власов		8-87		Лист	Листов 1	
Т. контр.								
Н. контр.		Власов		8-87	Лист Б-ПН-3 Гост 19903-74 4-IV В Ст3кп Гост 16523-70	ГИПРОДРЕВПРОМ г. Москва		
Утв.		Власов		8-87				

Инв. № подл. | Подп. и дата | Взам. инв. № | Инв. № дубл. | Подп. и дата

Копир. Ходышева

Формат А4

Формат	Зона	Поз.	Обозначение	Наименование	Кол.	Примечание
				Документация		
А2			ПБ 80.08.00.00 СБ	Сборочный чертеж		
				Сборочные единицы		
А4		3	ПБ.80.08.03.00	Крышка	2	
А4		4	ПБ 80.08.04.00	Крышка	1	
				Детали		
А4		6	ПБ.80.08.00.01	Прокладка	1	
А4		8	ПБ 80.08.00.03	Болт	1	
А4		9	ПБ.80.08.00.04	Прокладка	1	
А4		12	ПБ.80.01.00.07	Штуцер	2	
А4		13	ПБ.80.01.00.08	Гайка	2	
А4		14	ПБ.80.01.00.09	Ниппель	2	
				Стандартные изделия		
				Болты Гост 7798-70		
		15		М10х12.56.016	2	
		16		М10х30.56.016	2	
				Гайки Гост 5916-70		
		18		М18.6.016	16	
		19		М10.6.016	3	
		21		Гайка М10.35.016	2	
				Гост 3032-76		
		23		Шпилька М36х6gх20.58.016	16	
				Гост 22032-76		

ПБ.80.08.00.00

Изм. Лист № докум. Подп. Дата

Разраб. Барк

Пров. Власов

Н.контр. Баскин

Утв. Баскин

Тройник питательный.

Лит. | Лист 1 | Листов 4

ГИПРОДРЕВПРОМ г. Москва

Формат А4

Формат	Зона	Поз.	Обозначение	Наименование	Кол.	Примечание
		24		Шпилька М10-6gх30.58.016	2	
				Гост 22032-76		
		26		Шайба 10.02.016	2	
				Гост 11371-78		
				Шайбы Гост 6402-70		
		28		8.65Г.016	2	
		29		12.65Г.016	18	
			Переменные данные для исполнений			
				ПБ 80.08.00.00		
				Сборочные единицы		
А4			ПБ 80.08.01.00	Корпус	1	
А4			ПБ 80.08.02.00	Установка обратного клапана	1	
				Детали		
А4		7	ПБ 80.08.00.02	Упор	1	
А3		10	ПБ 80.08.00.05	Прокладка	1	
А3		11	ПБ 80.08.00.06	Шибер	1	
				Стандартные изделия		
		17		Болт М16х60.56.016	18	
				Гост 7798-70		
		20		Гайка М16.6.016	18	
				Гост 5916-70		
		27		Шайба 16.02.016	18	
				Гост 11371-76		
		30		Шайба 16.65Г.016	18	
				Гост 6402-70		
		1	ПБ 80.08.01.00-01	Корпус	1	

Инв.№ подл. | Подп. и дата | Взам. инв.№ | Инв.№ дубл. | Подп. и дата

ПБ 80.08.00.00 Лист 2

Изм. Лист № докум. Подп. Дата

Формат А4

Формат	Зона	Поз.	Обозначение	Наименование	Кол.	Примечание
			ПБ 80.08.00.00-01			
				Сборочные единицы		
		1	ПБ.80.08.01.00-01	Корпус		
		2	ПБ.80.08.02.00-01	Установка обратного клапана		
				Детали		
		7	ПБ80.08.00.02-01	Упор		
		10	ПБ 80.08.00.05-01	Прокладка		
		11	ПБ80.08.00.06-01	Шибер		
				Стандартные изделия		
		17		Болт М16х60.56.016	16	
				Гост 7798-70		
		20		Гайка М16.6.016	16	
				Гост 5916-70		
		27		Шайба М16.02.016	16	
				Гост 11371-78		
		30		Шайба 16.65Г.016	16	
				Гост 6402-70		
			ПБ 20.08.00.00-02			
				Сборочные единицы		
		1	ПБ 80.08.01.00-02	Корпус	1	
		2	ПБ 80.08.02.00-02	Установка обратного клапана	1	

Инв.№ подл. | Подп. и дата | Взам. инв.№ | Инв.№ дубл. | Подп. и дата

ПБ 80.08.00.00 Лист 3

Изм. Лист № докум. Подп. Дата

Формат А4

Формат	Зона	Поз.	Обозначение	Наименование	Кол.	Примечание
				Детали		
		7	ПБ 80.08.00.02-01	Упор	1	
		10	ПБ 80.08.00.05-02	Прокладка	1	
		11	ПБ 80.08.00.06-02	Шибер	1	
				Стандартные изделия		
		17		Болт М16х60.56.016	17	
				Гост 7798-70		
		20		Гайка М16.016	17	
				Гост 5916-70		
		27		Шайба 16.02.016	17	
				Гост 11371-78		
		30		Шайба 16.65Г.016	17	
				Гост 6402-70		

23392.04

Инв.№ подл. | Подп. и дата | Взам. инв.№ | Инв.№ дубл. | Подп. и дата

ПБ 80.08.00.00 Лист 4

Изм. Лист № докум. Подп. Дата

Копир. Козышева

Формат А4

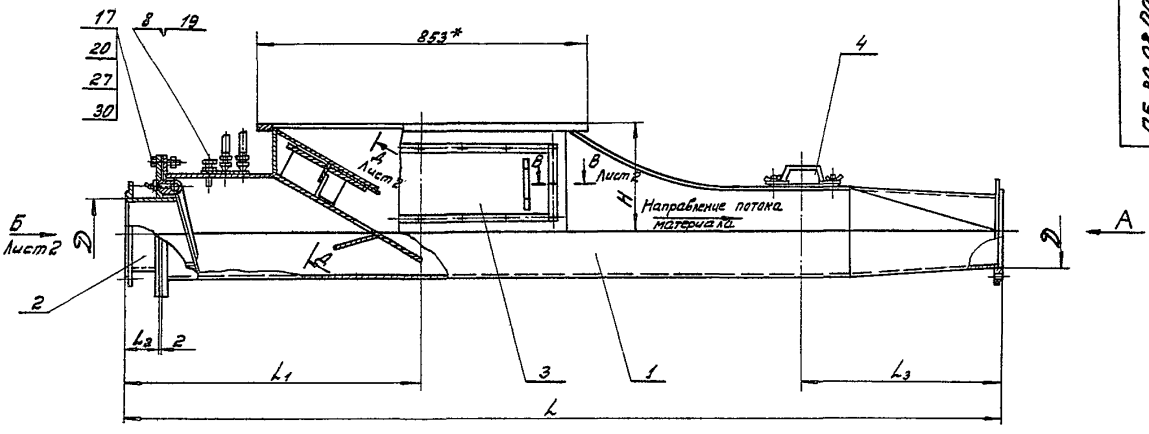

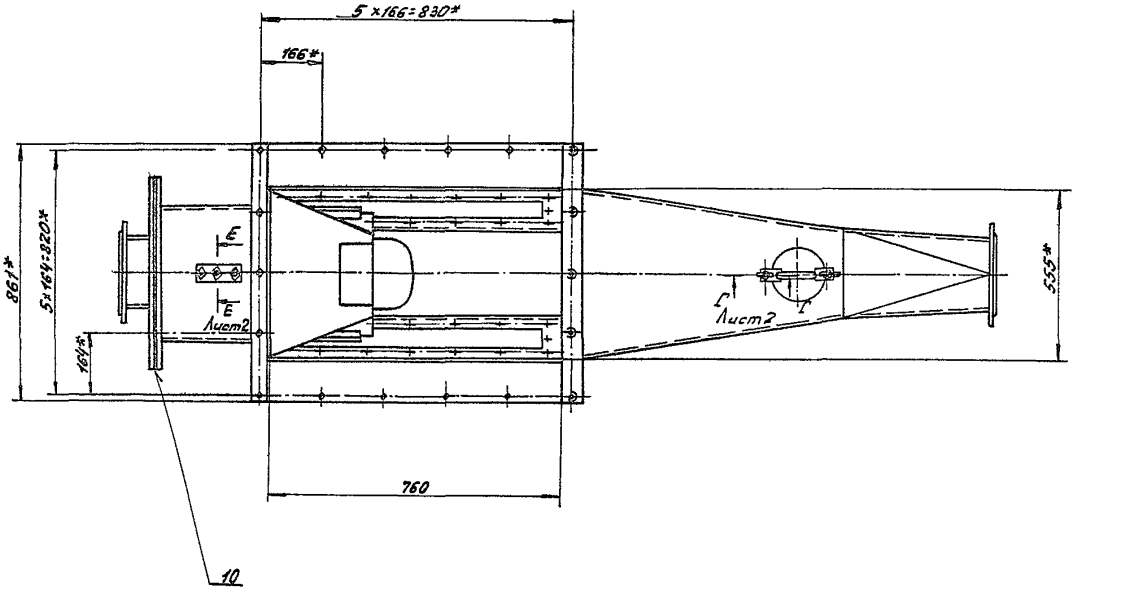

	Размеры мм								h	Масса кг
	H	L	L_1	L_2	L_3	D	D_1	d		
ПБ 80.08.00.00	360	2550	972	120	470	245	305	18	8	340
-01	360	2922	972	120	670	325	385	22	12	419
-02	470	3200	1100	120	670	425	495	22	16	530

Вид А
М1:5

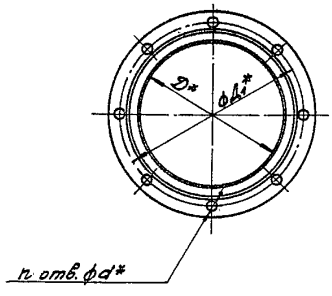

1. Тройник предназначен для обеспечения подачи материала из питателя в пневмосистему без резкого изменения давления
2. * Размеры для справок.

23392-04

					ПБ 80.08.00.00СБ		
Изм.	Лист	№ докум.	Подп.	Дата	Тройник питательный Сборочный чертеж	Лит.	Масса	Масштаб
Разраб.		Барк		11.87		У		См. табл.
Пров.		Власов		11.87				
Т.контр.						Лист 1	Листов 2	
Н.контр.		Власов		11.87		ГИПРОДРЕВПРОМ г. Москва		
Утв.		Васнин		11.87				

Копир. Ходышева

Формат А2

Д-Д Лист 1
М1:2

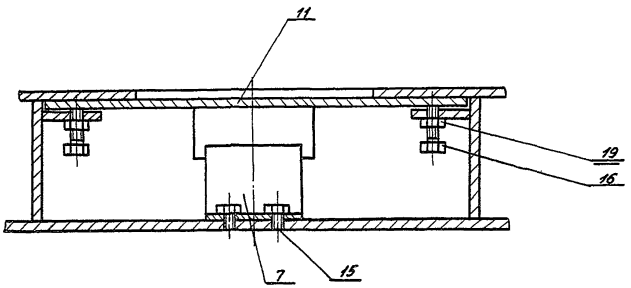

Г-Г Лист 1
М1:1

Вид Б Лист 1
М1:5

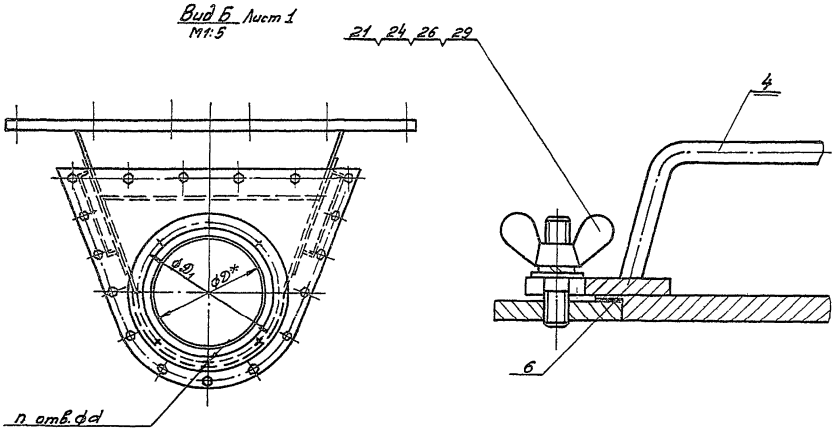

В-В Лист 1
М1:1

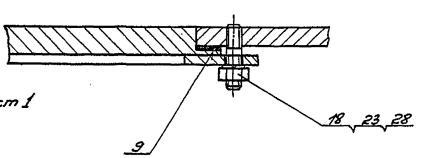

Е-Е Лист 1
М1:1

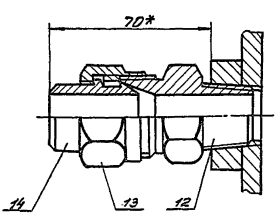

23392.04

Изм	Лист	№ докум.	Подп	Дата	ПБ. 80. 08. 00. 00 СБ	Лист 2

Копир. Ходышева Формат А2

Серия 7.411-2 Выпуск 2-3

ПБ. 80. 08. 00. 01

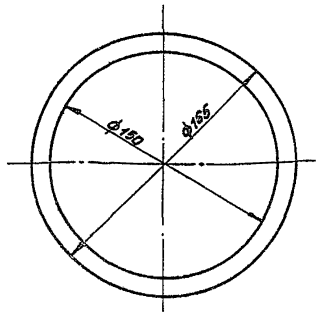

Из.	Лист	№ докум.	Подп.	Дата	ПБ 80. 08. 00.01		
Разраб.	Барк				Прокладка	Лит.	Масса	Мас-б
Пров.	Власов					и	0,02	1:2
т. контр.						Лист	Листов: 1	
Н. контр.	Власов				Паронит ПОН2 Гост 481-80	ГИПРОДРЕВПРОМ г. Москва		
Утв.	Власов							

Формат А4

ПБ. 80. 08. 00. 03

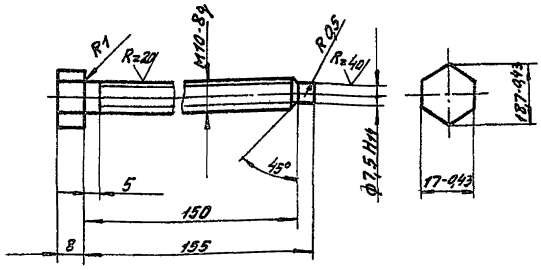

$1 \pm \frac{t_2}{2}$

2. Покрытие-Хим. Окс. ПРМ/по Гост 9.306-85)

Из.	Лист	№ докум.	Подп.	Дата	ПБ. 80. 08. 00. 03		
Разраб.	Барк				Болт	Лит.	Масса	Мас-б
Пров.	Власов					и	0,1	1:1
т. контр.						Лист	Листов: 1	
Н. контр.	Власов				Сталь 35 Гост 1050-74	ГИПРОДРЕВПРОМ г. Москва		
Утв.	Власов							

Формат А4

ПБ. 80. 08. 00. 02

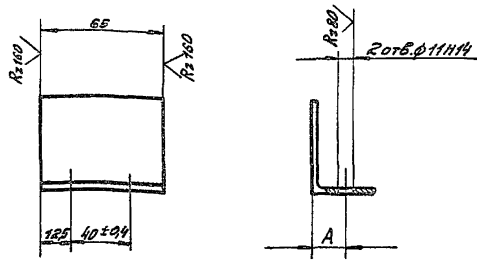

Обозначение	Разм. мм А	Материал	Масса кг
ПБ. 80. 08. 00. 02	30	Уголок 80х50х5-6 Гост 8510-86 ВСТ3КП-II-Гост 535-79	0,32
-01	30	Уголок 50х50х4-6 Гост 8510-86 ВСТ3КП-II-Гост 535-79	0,2

Из.	Лист	№ докум.	Подп.	Дата	ПБ. 80. 08. 00. 02		
Разраб.	Барк				Упор	Лит.	Масса	Мас-б
Пров.	Власов					и	См. табл.	
т. контр.						Лист	Листов: 1	
Н. контр.	Власов				См. табл.	ГИПРОДРЕВПРОМ г. Москва		
Утв.	Власов							

Формат А4

ПБ. 80. 08. 00. 04

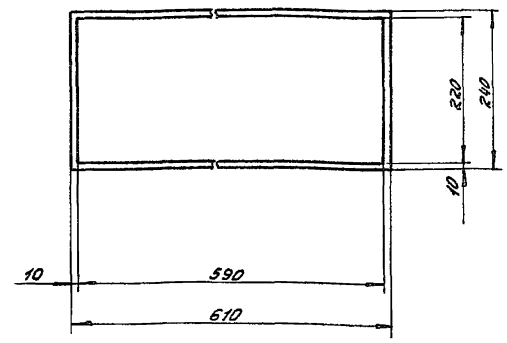

23392-04

Из.	Лист	№ докум.	Подп.	Дата	ПБ. 80. 08. 00. 04		
Разраб.	Барк				Прокладка	Лит.	Масса	Мас-б
Пров.	Власов					и	0,05	1:5
т. контр.						Лист	Листов: 1	
Н. контр.	Власов				Паронит ПОН2 Гост 481-80	ГИПРОДРЕВПРОМ г. Москва		
Утв.	Власов							

Копир. Ходышева

Формат А4

Серия 7.411-2 Выпуск 2-3

ПБ 80. 08. 00. 05

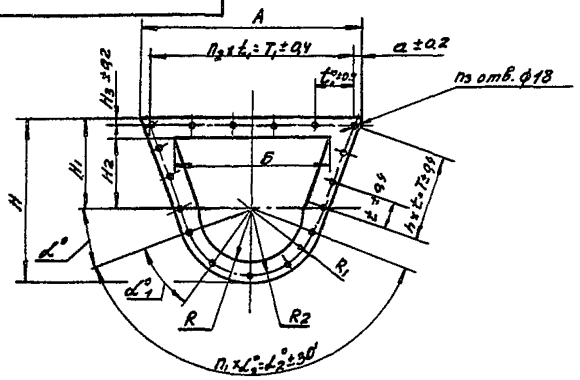

Обозначение	Размеры мм														Градусы			Кол.				Масса
	A	H	H_1	H_2	H_3	Б	R	R_1	R_2	t	t_1	T	T_1	a	α	α_1	α_2	n	n_1	n_2	n_3	кг
ПБ80.08.00.05	610	450	255	201	20	456	150,5	205	185	82	110	246	550	30	30°	30°	120°	3	4	5	17	0,35
-01	660	550	290	231	20	507	189,5	260	240	92	122	276	610	25	15°	25°	150°	3	6	5	19	0,42
-02	670	675	375	316	20	543	241	300	280	118	126	354	630	20	22°30'	22°30'	135°	3	6	5	19	0,46

Из.	Лист	№ докум.	Подп.	Дата
Разраб.		Барк		8-87
Пров.		Власов		8-87
Т. контр.				
Н. контр.		Власов		8-87
Утв.		Власов		8-87

ПБ 80. 08. 00. 05

Прокладка

Лит. | Масса | Мас-б
И | См. табл.
Лист | Листов: 1

Паронит ПОН2 Гост 481-80

ГИПРОДРЕВПРОМ г. Москва

Формат А3

ПБ 80. 08. 00. 06

$R_z 160$ (√)

А-А

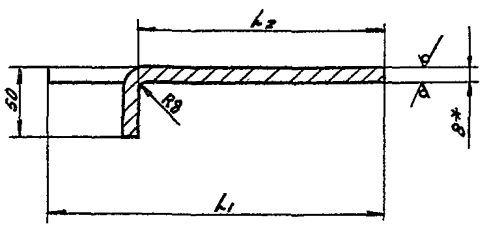

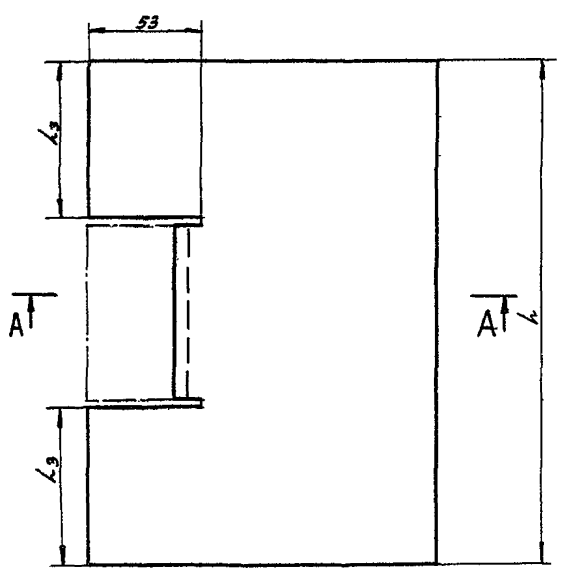

Обозначение	Размеры мм				Масса
	L	L_1	L_2	L_3	кг
ПБ80.08.00.06	309	165	120	105	3,2
-01	367	190	144	130	4,5
-02	462	210	165	160	5,8

23392.04

Из.	Лист	№ докум.	Подп.	Дата
Разраб.		Барк		8.87
Пров.		Власов		8.87
Т. контр.				
Н. контр.		Власов		8-87
Утв.		Власов		8-87

ПБ 80. 08. 00. 06

Шибер

Лит. | Масса | Мас-б
И | См. табл.
Лист | Листов: 1

Лист: Б-ПН-8 Гост 19903-74
В Ст3кп Гост 14637-79

ГИПРОДРЕВПРОМ г. Москва

Копир. Худышева

Формат А3

Серия 7.411-2 Выпуск 2-3

Форм	Зона	Поз.	Обозначение	Наименование	Кол.	Примечание
				Документация		
А2			ПБ 80. 08. 01. 00СБ	Сборочный чертеж		
				Детали		
Б.Ч.		18	ПБ 80. 08. 01. 15	Накладка		
				Лист Б-ПН-12 ГОСТ 19903-74 / В Ст3кп ГОСТ 14637-79		
				50-0,5 х 140-1,0	1	0,7кг
				Полоса		
				Лист Б-ПН-20 ГОСТ 19903-74 / В Ст3кп ГОСТ 14637-79		
Б.Ч.		19	ПБ 80. 08. 01. 16	60-1,0 х 861-1,0	2	8,1кг
Б.Ч.		20	ПБ 80. 08. 01. 17	145-1,0 х 768-1,0	2	17,5кг
				Переменные данные для исполнений		
				ПБ 80. 08. 01. 00		
				Сборочные единицы		
А4		1	ПБ 80. 08. 01 I 00	Направляющая	1	
			-01	Направляющая	1	
				Детали		
А3		4	ПБ 80. 08. 01. 01	Фланец	1	
А3		5	ПБ 80. 08. 01. 02	Стенка	2	
А3		6	ПБ 80. 08. 01. 03	Козырек	1	
А3		7	ПБ 80. 08. 01. 04	Стенка боковая	2	
А3		8	ПБ 80. 08. 01. 05	Стенка боковая	1	

Изм. Лист № докум. Подп. Дата

Разраб. Борк

Пров. Власов

Н. контр. Власов

Утв. Баскин

ПБ 80. 08. 01 00

Корпус

Лит. | Лист 1 | Листов 4

ГИПРОДРЕВПРОМ г. Москва

Формат А4

Форм	Зона	Поз.	Обозначение	Наименование	Кол.	Примечание
А3		9	ПБ 80. 08. 01. 06	Стенка боковая	1	
А3		10	ПБ 80. 08. 01. 07	Переходник	1	
А3		11	ПБ 80. 08. 01 08	Обечайка	1	
А3		12	ПБ 80. 08. 01 09	Днище	1	
А3		13	ПБ 80. 08. 01. 10	Заслонка	1	
А3		14	ПБ 80. 08. 01. 11	Лист верхний	1	
А3		15	ПБ 80. 08. 01. 12	Стенка	1	
Б.Ч.		17	ПБ 80. 08. 01. 14	Лист верхний		
				Лист Б-ПН-8 ГОСТ 19903-74 / В Ст3кп ГОСТ 14637-79		
				452-1,0 х 462-1,0	1	13,17кг
А4		21	ПБ 80. 08. 01. 18	Фланец	1	
				ПБ 20. 08. 01. 00-01		
				Сборочные единицы		
		1	ПБ 80. 08. 01 I 00-02	Направляющая	1	
		2	ПБ 80. 08. 01 I 00-03	Направляющая	1	
				Детали		
		4	ПБ 80. 08. 01. 01-01	Фланец	1	
		5	ПБ 80. 08. 01. 02-01	Стенка	2	
		6	ПБ 80. 08. 01. 03-01	Козырек	1	
		7	ПБ 80. 08. 01. 04-01	Стенка боковая	2	

Инв. № подл. | Подп. и дата | Взам. инв. № | Инв. № дубл. | Подп. и дата

Изм. Лист № докум. Подп. Дата

ПБ 80. 08. 01 00

Лист 2

Формат А4

Форм	Зона	Поз.	Обозначение	Наименование	Кол.	Примечание
		8	ПБ 80. 08. 01. 05-01	Стенка боковая	1	
		9	ПБ 80. 08. 01. 06-01	Стенка боковая	1	
		10	ПБ 80. 08. 01. 07-01	Переходник	1	
		11	ПБ 80. 08. 01. 08-01	Обечайка	1	
		12	ПБ 80. 08. 01. 09-01	Днище	1	
		13	ПБ 80. 08. 01. 10-01	Заслонка	1	
		14	ПБ 80. 08. 01. 11-01	Лист верхний	1	
		15	ПБ 80. 08. 01. 12-01	Стенка	1	
Б.Ч.		17	ПБ 80. 08. 01. 14-01	Лист верхний		
				Лист Б-ПН-8 ГОСТ 19903-74 / В Ст3кп ГОСТ 14637-79		
				502-1,0 х 462-1,0	1	14,65кг
		21	ПБ 80. 08. 01. 18-01	Фланец	1	
				ПБ 80. 08. 01. 00-02		
				Сборочные единицы		
		1	ПБ 80. 08. 01 I 00-04	Направляющая	1	
		2	ПБ 80. 08. 01 I 00-05	Направляющая	1	
				Детали		
		4	ПБ 80. 08. 01. 01-02	Фланец	1	
		5	ПБ 80. 08. 01. 02-02	Стенка	2	

Инв. № подл. | Подп. и дата | Взам. инв. № | Инв. № дубл. | Подп. и дата

Изм. Лист № докум. Подп. Дата

ПБ 80. 08. 01 00

Лист 3

Формат А4

Форм	Зона	Поз.	Обозначение	Наименование	Кол.	Примечание
		6	ПБ 80. 08. 01. 03-02	Козырек	1	
		7	ПБ 80. 08. 01. 04-02	Стенка боковая	2	
		8	ПБ 80. 08. 01 05-02	Стенка боковая	1	
		9	ПБ 80. 08. 01. 06-02	Стенка боковая	1	
		10	ПБ 80. 08. 01. 07-02	Переходник	1	
		11	ПБ 80. 08. 01. 08-02	Обечайка	1	
		12	ПБ 80. 08. 01. 09-02	Днище	1	
		13	ПБ 80. 08. 01 10-02	Заслонка	1	
		14	ПБ 80. 08. 01. 11-02	Лист верхний	1	
		15	ПБ 80. 08. 01. 12-02	Стенка	1	
Б.Ч.		17	ПБ 80. 08. 01. 14-02	Лист верхний		
				Лист Б-ПН-8 ГОСТ 19903-74 / В Ст3кп ГОСТ 14637-79		
				542-1,0 х 590-1,0	1	20,04кг
		21	ПБ 80. 08. 01. 18-02	Фланец	1	
				23392.04		

Инв. № подл. | Подп. и дата | Взам. инв. № | Инв. № дубл. | Подп. и дата

Изм. Лист № докум. Подп. Дата

ПБ 80. 08. 01 00

Лист 4

Калуга Ходыкиева

Формат А4

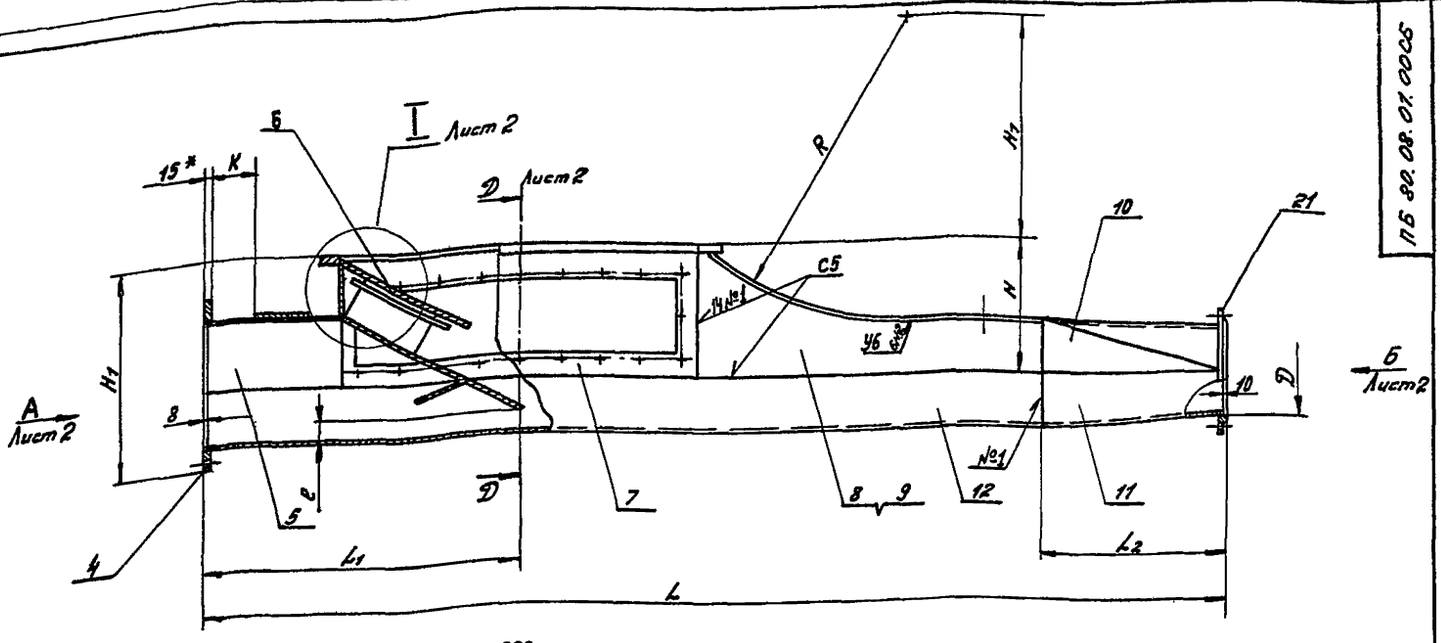

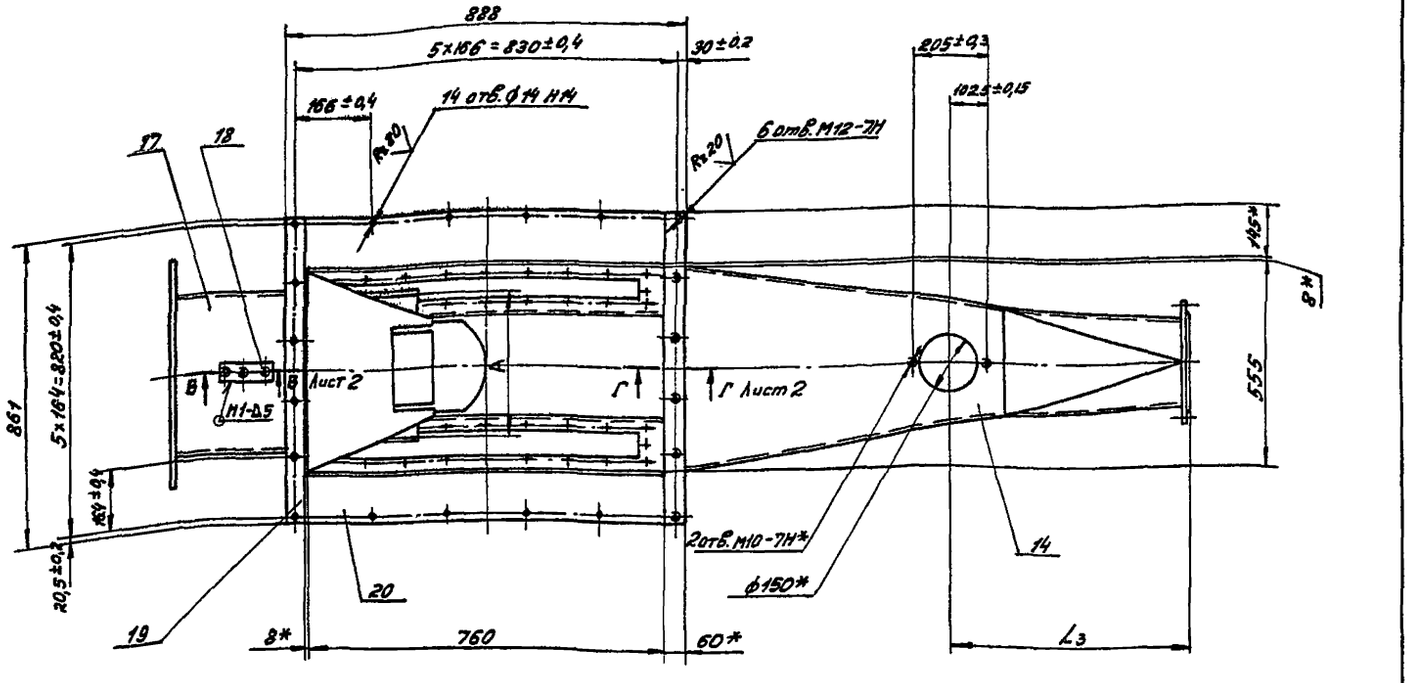

Обозначение	Размеры мм																								Градусы			Кол					Масса
	L	L1	L2	L3	K	H	H1	H2	H3	H4	H5	H6	H7	R	D	D1	R1	A	Б	C	t	t1	T	T1	d	a	α	α1	α2	П	П1	П2	П3	П4	кг
ПБ 80.08.01.00	2428	850	300	670	120	360	565	200	255	460	150	530	470	680	245	305	185	312	610	45	82	110	246	550	18	30	30°	30°	120°	8	3	5	4	17	264
-01	2848	850	500	670	170	360	620	230	290	550	163	577,5	483	680	325	395	240	370	660	55	92	122	276	610	22	25	15°	25°	150°	12	3	5	6	19	329
-02	3078	978	500	670	280	470	770	315	375	675	235	737,5	595	690	426	495	280	455	670	80	118	126	354	630	22	20	22°30'	22°30'	135°	16	3	5	6	19	427

1. Сварные швы по Гост 5264-80
2. $\pm \frac{t_2}{2}$
3. Покрытие см. ТУ п. 1.6.
4. *Размеры для справок.

23392.04

ПБ 80.08.01.00СБ

Изм.	Лист	№ докум.	Подп.	Дата
Разраб.	Барк			3-87
Пров.	Власов			3-87
Т.контр.	Власов			3-87
Н.контр.	Власов			3-87
Утв.	Васкин			4-87

Корпус
Сборочный чертеж

Лит.	Масса	Масштаб
И	см. табл.	

Лист 1 Листов 6: 2

ГИПРОДРЕВПРОМ
г. Москва

Копир. Ходышева

Формат А2

Инв.№ подл. | Подп. и дата | Взам. инв.№ | Инв.№ дубл. | Подпись и дата

Вид А Лист 1
М1:5

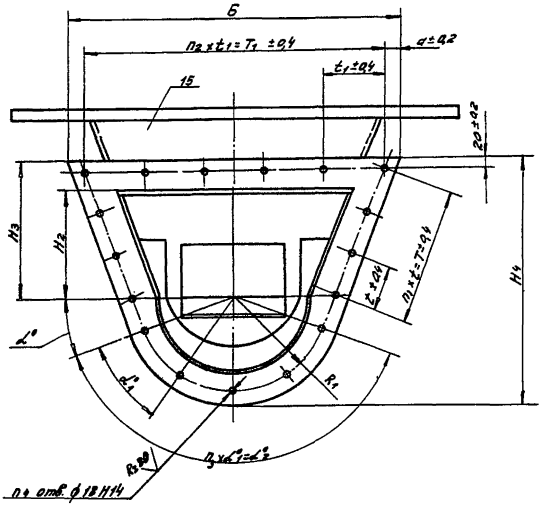

Г–Г Лист 1
М1:1

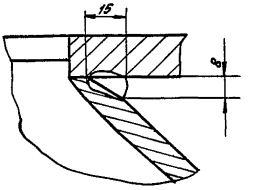

В–В Лист 1
М1:1

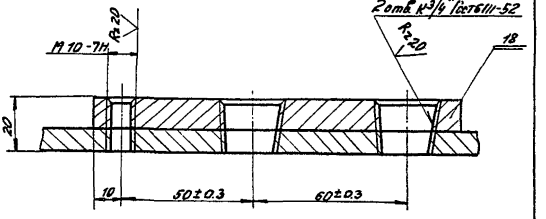

Вид Б Лист 1
М1:5

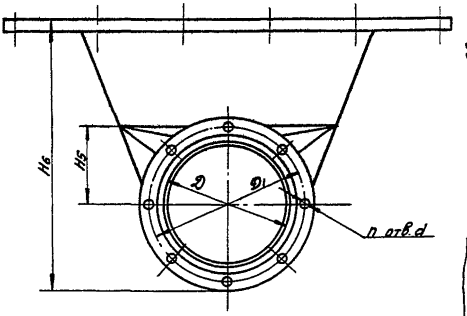

Д–Д Лист 1
М1:2

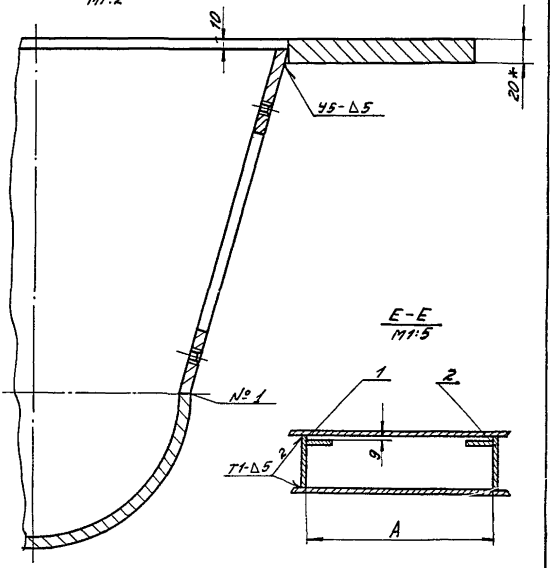

I Лист 1
М1:2

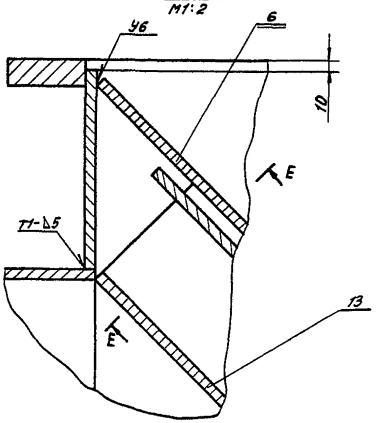

Е–Е
М1:5

23392-04

Изм.	Лист	№ докум.	Подп.	Дата	ПБ 80. 08. 01. 00 СБ	Лист 2

Копир. Хабышева

Формат А2

ПБ 80.08.01.01

Серия 7.411-2 Выпуск 2-3

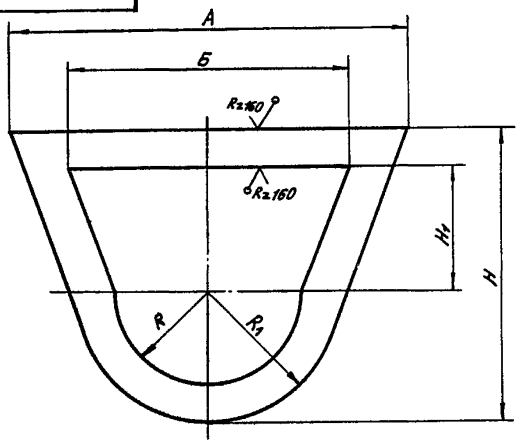

Обозначение	Размеры мм						Масса кг
	А	Б	Н	Н1	R	R1	
ПБ 80.08.01.01	610	455	460	200	195	205	10,1
-01	660	506	550	230	182,5	260	12,0
-02	670	512	675	315	240	300	13,0

$\pm \frac{t_2}{2}$

Изм.	Лист	№ докум.	Подп.	Дата
Разраб.		Барк		3.97
Пров.		Власов		3.97
Т. контр.				
Н. контр.		Власов		3.97
Утв.		Власов		3.97

ПБ.80.08.01.01

Фланец

Лит. | Масса | Масштаб
У | См. табл.

Лист | Листов 1: 1

Лист Б-ПН-15 Гост 19903-74
В. Ст3 кп Гост 14637-79

ГИПРОДРЕВПРОМ
г. Москва

Формат А3

ПБ. 80. 08. 01. 02

Rz 160

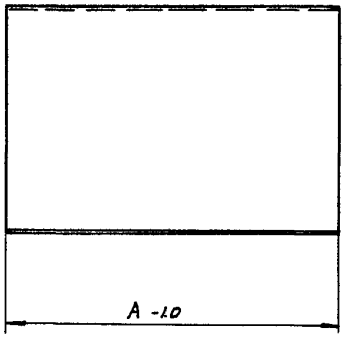

Обозначение	Размеры мм			Масса кг
	L	B	A	
ПБ 80.08.01.02	205	3	462	5,9
-01	230	2	462	6,6
-02	308,5	2	582	11,1

*Размер для справок

23392-04

Изм.	Лист	№ докум.	Подп.	Дата
Разраб.		Барк		3.97
Пров.		Власов		3.97
Т. контр.				
Н. контр.		Власов		3.97
Утв.		Власов		3.97

ПБ 80.08.01.02

Стенка

Лит. | Масса | Масштаб
У | См. табл.

Лист | Листов 1: 1

Лист Б-ПН-8 Гост 19903-74
В Ст3 кп Гост 14637-79

ГИПРОДРЕВПРОМ
г. Москва

Копир. Ходакова

Формат А3

Инв. № подл. | Подпись и дата | Взам. инв. №

ПБ 80.08.01.03

Серия 7.4Н-2 Выпуск 2-3

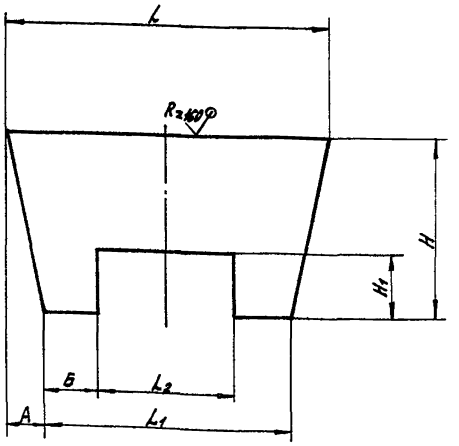

Обозначение	Размеры мм							Масса кг
	L	L1	L2	А	Б	Н	H1	
ПБ 80.08.01.03	544	391	160	76,5	115,5	328	110	8,53
-01	549	421	240	64	90,5	338	120	8,6
-02	553	490	280	31,5	105	405	160	10,6

$\pm\frac{t_2}{2}$

Из.	Лист	№ док.	Подп.	Дата
Разраб.		Барк		х-87
Пров.		Власов		х-87
Т.контр.				
Н.контр.		Власов		х-87
Утв.		Власов		х-87

ПБ.80.08.01.03

Козырек

Лит. | Масса | Мас-б
И | См. табл.
Лист | Листов: 1

Лист Б-ПН-8 Гост 19903-74
В Ст.3 кп Гост 14637-79

ГИПРОДРЕВПРОМ г. Москва

Формат А3

ПБ 80.08.01.04

Rz160

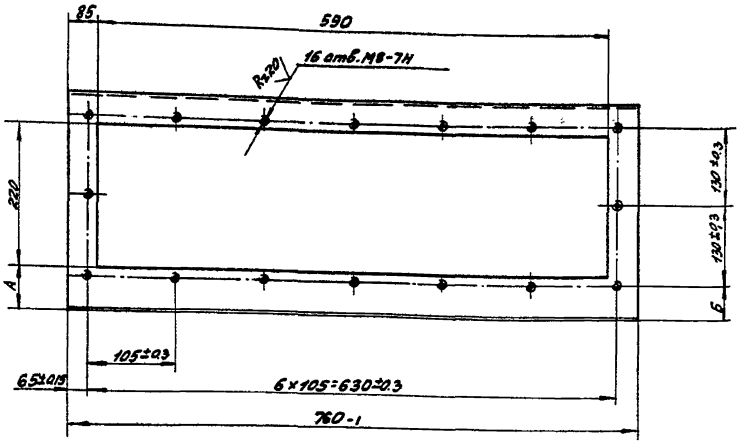

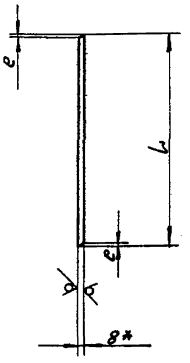

1. $\pm\frac{t_2}{2}$
2. * Размер для справок.

Обозначение	Размеры мм				Масса кг
	L	e	А	Б	
ПБ 80.08.01.04	376	4	60	40	9,7
-01	363	2	60	40	9,0
-02	462	3	70	60	13,7

23892-04

Из.	Лист	№ докум.	Подп.	Дата
Разраб.		Барк		х-87
Пров.		Власов		х-87
Т.контр.				
Н.контр.		Власов		х-87
Утв.		Власов		х-87

ПБ 80.08.01.04

Стенка боковая

Лит. | Масса | Мас-б
И | См. табл.
Лист | Листов: 1

Лист Б-ПН-8 Гост 19903-74
В ст.3 кп Гост 14637-79

ГИПРОДРЕВПРОМ г. Москва

Копир. Ходышева

Формат А3

Серия 7.411-2 Выпуск 2-1

ПБ 80.08.01.05

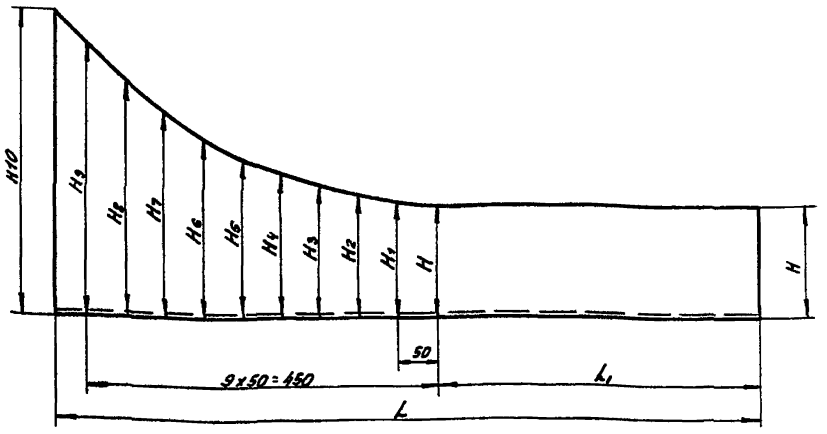

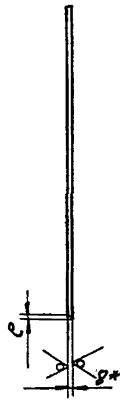

Обозначение	Размеры мм														Масса кг
	L	L_1	H	H_1	H_2	H_3	H_4	H_5	H_6	H_7	H_8	H_9	H_{10}	e	
ПБ 80.08.01.05	898	418	154	155,5	162	171,5	186	204	227,5	258	293	335	366	3	14.0
-01	1070	600	161	162,4	168	177,5	191	208,6	231,4	259,4	293,7	334	353	3	16.0
-02	1220	735	228	230	236,2	246,2	260,3	279,4	303,5	333,3	369,4	414,4	452,3	3	23.2

1. $\pm \frac{t_2}{2}$
2.* Размер для справок

Изм.	Лист	№ докум.	Подп.	Дата	ПБ.80.08.01.05	Лит.	Масса	Мас-б
Разраб.		Барк		8-87	Стенка боковая	и	См. табл.	
Пров.		Власов		8-87		Лист	Листов: 1	
Т. контр.								
Н. контр.		Власов		8-87	Лист Б-ПН-8 Гост 19903-74 В Ст 3 КП Гост 14637-79	ГИПРОДРЕВПРОМ г. Москва		
Утв.		Власов		8-87				

Формат А3

ПБ 80.08.01.06

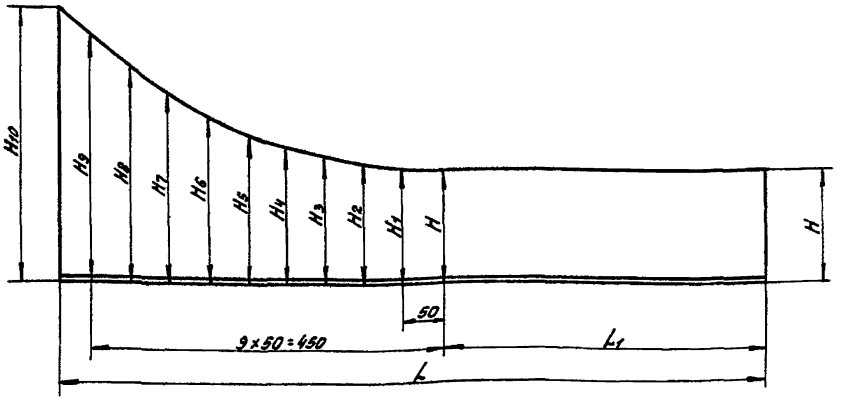

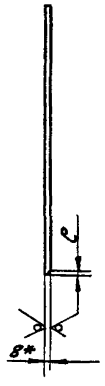

Обозначение	Размеры мм														Масса кг
	L	L_1	H	H_1	H_2	H_3	H_4	H_5	H_6	H_7	H_8	H_9	H_{10}	e	
ПБ 80.08.01.06	898	418	154	155,5	162	171,5	126	204	227,5	258	293	335	366	3	14.0
-01	1070	600	161	162,4	168	177,5	191	208,6	231,4	259,4	293,7	334	353	3	16.0
-02	1220	735	228	230	236,2	246,2	260,3	279,4	303,5	333,3	369,4	414,4	452,3	3	23,2

1. $\pm \frac{t_2}{2}$.
2.* Размер для справок.

23392-04

Изм.	Лист	№ докум.	Подп.	Дата	ПБ 80.08.01.06	Лит.	Мас-б	Мас-б
Разраб.		Барк		8-87	Стенка боковая	и	См. табл.	
Пров.		Власов		8-87		Лист	Листов: 1	
Т. контр.								
Н. контр.		Власов		8-87	Лист Б-ПН-8 Гост 19903-74 В Ст 3 КП Гост 14637-79	ГИПРОДРЕВПРОМ г. Москва		
Утв.		Власов		8-87				

Копир. Ходышева

Формат А3

ПБ 80.08.01.07

Серия 7.411-2 Выпуск 2-3

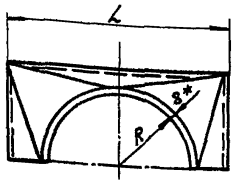

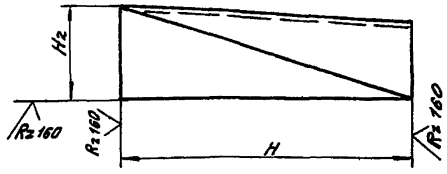

Обозначение	Размеры мм														Масса кг
	L	H	H1	R	L2	L3	L4	H2	H3	H4	H5	H6	r	R1	
ПБ 80.08.01.07	299	290	150	114,5	291	145,5	146	291,3	325,8	305,6	305,7	325,8	62	291,2	10,4
-01	377	490	163	154,5	369	184,5	159	490	523,6	501,6	505,3	515,8	83	490,7	19,5
-02	480	490	235	205	472	236	231	490,5	544,3	509,8	509	542,4	109,4	490,74	21,3

Развертка

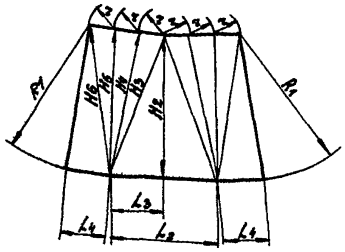

1. $\pm\frac{t_2}{2}$.
2. *Размер для справок

Изм.	Лист	№ докум.	Подп.	Дата	ПБ.80.08.01.07		
Разраб.		Барк			Переходник	Лит.	Масса	Мас-б
Пров.		Власов				и	См. табл.	
Т.контр.						Лист	Листов: 1	
Н.контр.		Власов			Лист Б-ПН-8 Гост 19903-74	ГИПРОДРЕВПРОМ г. Москва		
Утв.		Власов			В.Ст.3кп Гост 14637-79			

Формат А3

ПБ.80.08.01.08

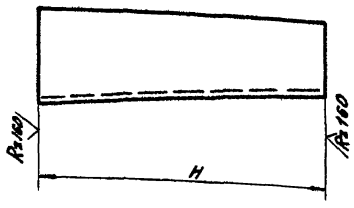

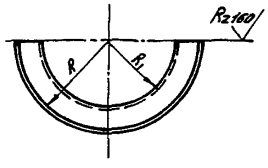

Обозначение	Размеры мм									Масса кг
	H	H1	R	R1	R2	R3	L	L1	α°	
ПБ 80.08.01.08	290	304,5	149,5	114,5	1569,5	1278,5	465	370,7	16°41'	7,9
-01	490	501	188,5	154,5	3488	2997	579	497	9°31'	16,9
-02	490	506	240	205	4295	3803	739	654	9°53'	22,1

Развертка

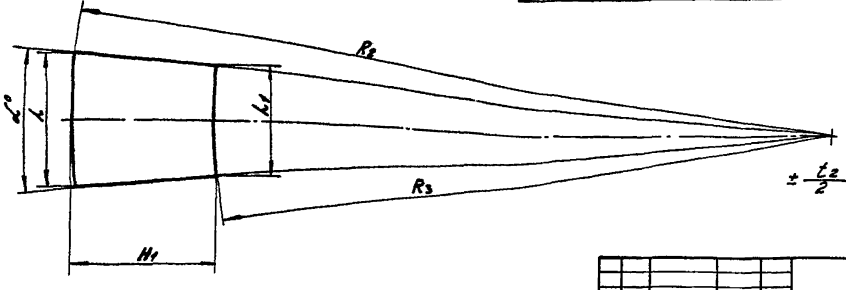

23392-04

Изм.	Лист	№ докум.	Подп.	Дата	ПБ.80.08.01.08		
Разраб.		Барк			Обечайка	Лит.	Масса	Мас-б
Пров.		Власов				и	См. табл.	
Т.контр.						Лист	Листов: 1	
Н.контр.		Власов			Лист Б-ПН-8 Гост 19903-74	ГИПРОДРЕВПРОМ г. Москва		
Утв.		Власов			В.Ст.3кп Гост 14637-79			

Копир. Ходыкиева

Формат А3

ПБ 80.08.01.09

Серия 7411-2 Выпуск 2-3

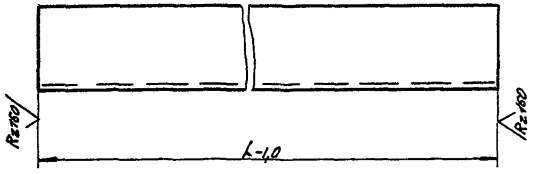

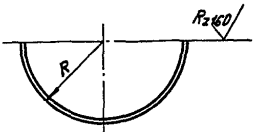

Обозначение	Размеры мм L	Размеры мм R	Материалы	Масса кг
ПБ 80.08.01.09	2120	149,5	Труба 299х8 Гост 10704-76 / В Ст3КП Гост 10705-80	61
-01	2292	188,5	Труба 377х8 Гост 10704-76 / В ст3КП Гост 10705-80	83,4
-02	2570	240	Труба 480х8 Гост 10704-76 / В Ст3КП Гост 10705-80	120,0

Изм	Лист	№ докум.	Подп.	Дата	ПБ 80.08.01.09	Лит.	Масса	Мас-б
Разраб.		Барк		1-87	Днище	и	См. табл.	
Пров.		Власов		1-87		Лист	Листов: 1	
Т.контр.					См. табл.	ГИПРОДРЕВПРОМ г. Москва		
Н.контр.		Власов		1-87				
Утв.		Власов		1-87				

Формат А3

ПБ 80.08.01.10

Rz 160

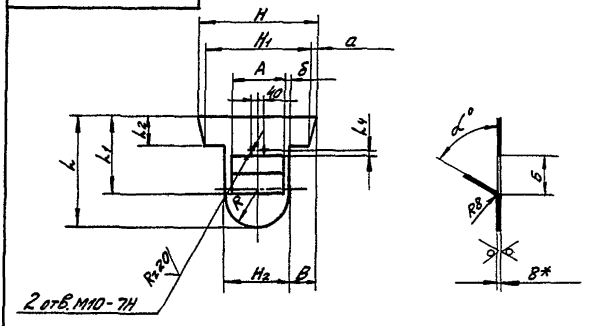

Обозначение	Размеры мм L	L1	L2	L4	H	H1	H2	a	б	в	R	A	Б	Град. α	Масса кг
ПБ 80.08.01.10	477	328	185	60	430	342	250	44	45	91	125	160	110	52°12'	7,2
-01	515	338	195	60	484	411	340	36,5	50	72	170	240	120	57°30	9,4
-02	596	405	210	65	524	492	384	16	52	70	192	280	160	65°25	12,0

1. $\pm \frac{t_2}{2}$.
2. * Размер для справок

23392-04

Изм	Лист	№ докум.	Подп.	Дата	ПБ.80.08.01.10	Лит.	Масса	Мас-б
Разраб.		Барк		1-87	Заслонка	и	См. табл.	
Пров.		Власов		1-87		Лист	Листов: 1	
Т.контр.					Лист Б-ПН-8 Гост 19903-74 / В.Ст 3КП Гост 14637-79	ГИПРОДРЕВПРОМ г. Москва		
Н.контр.		Власов		1-87				
Утв.		Власов		1-87				

Копир. Ходышева

Формат А3

Серия 7.411-2 Выпуск 2-3

ПБ 80.08.01.11

$R_z 160$ (√)

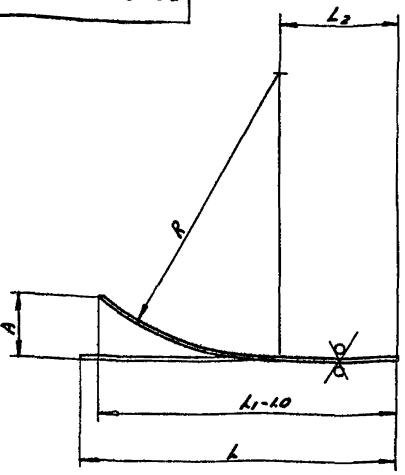

Обозначение	Размеры мм								Масса
	L	L_1	L_2	R	H	H_1	H_2	A	кг
ПБ 80.08.01.11	788	898	418	680	555	299	149,5	98	20,0
-01	1113	1070	625	680	555	377	188,5	185	31,7
-02	1282	1220	735	630	555	480	240	223	40,4

$\pm \frac{t_2}{2}$

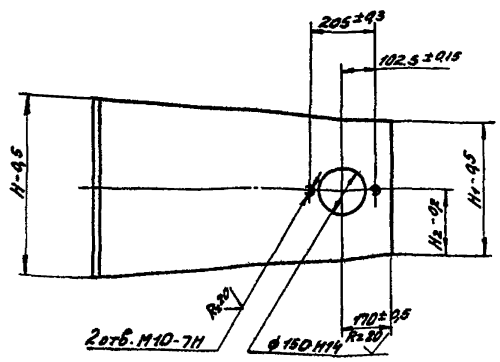

Изм.	Лист	№ докум.	Подп.	Дата	ПБ 80.08.01.11	Лит.	Масса	Мас-б
Разраб.		Барк		2-87	Лист верхний	и	См. табл.	
Пров.		Власов		2-87		Лист	Листов: 1	
Т. контр.								
Н. контр.		Власов		2-87	Лист Б-ПН-8 Гост 19903-74	ГИПРОДРЕВПРОМ г. Москва		
Утв.		Власов		2-87	В Ст3 кп Гост 14637-79			

Формат А3

ПБ 80.08.01.18

$R_z 80$

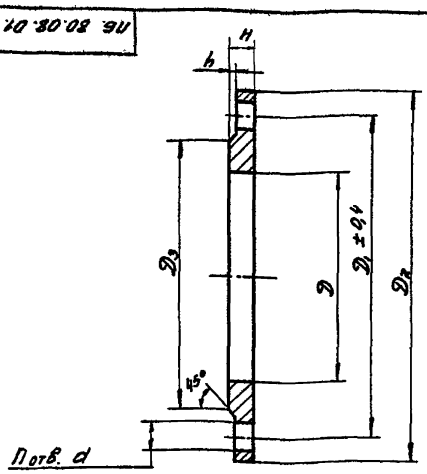

Обозначение	Размеры мм								Масса
	D	D_1	D_2	D_3	H	h	d	n	кг
ПБ 80.08.01.18	245	305	340	282	22	3	18	8	5,6
-01	325	395	435	365	24	4	22	12	8,9
-02	426	495	535	465	28	4	22	16	10,0

$\pm \frac{t_2}{2}$

Изм.	Лист	№ докум.	Подп.	Дата	ПБ 80.08.01.18	Лит.	Масса	Мас-б
Разраб.		Барк		2-87	Фланец	и	См. табл.	
Пров.		Власов		2-87		Лист	Листов: 1	
Т. контр.								
Н. контр.		Власов		2-87	В Ст3 сп Гост 380-71	ГИПРОДРЕВПРОМ г. Москва		
Утв.		Власов		2-87				

ПБ 80.08.01.12

(√)

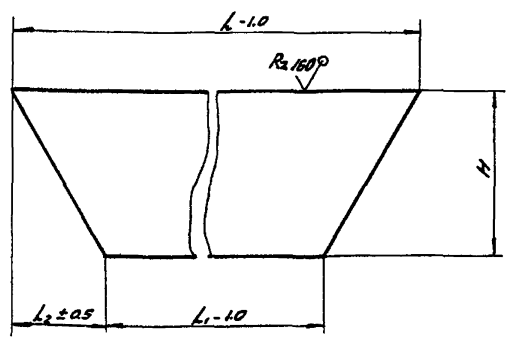

Обозначение	Размеры мм				Масса
	H	L	L_1	L_2	кг
ПБ 80.08.01.12	150	570	454	58	4,9
-01	120	570	504	33	4,8
-02	145	570	540	23	5,0

$\pm \frac{t_2}{2}$

23392-04

Изм.	Лист	№ докум.	Подп.	Дата	ПБ 80.08.01.12	Лит.	Масса	Мас-б
Разраб.		Барк		2-87	Стенка	и	См. табл.	
Пров.		Власов		2-87		Лист	Листов: 1	
Т. контр.								
Н. контр.		Власов		2-87	Лист Б-ПН-8 Гост 19903-74	ГИПРОДРЕВПРОМ г. Москва		
Утв.		Власов		2-87	В Ст3 кп Гост 14637-79			

Инв. № подл. | Подп. и дата | Взам. инв. № | Инв. № дубл. | Подп. и дата

Копир Ходышева

Формат А4

Серия 7.411-2 Выпуск 2-3

Формат	Зона	Поз.	Обозначение	Наименование	Кол.	Примечание
				Документация		
А3			ПБ 80.08.01/I.00 СБ	Сборочный чертеж		
				Исполнение ПБ 80.08.01/I.00		
				Детали		
А4		1	ПБ 80.08.01/I.01	Полоса	1	
Б4		2	ПБ 80.08.01/I.02	Ребро		
				Лист Б-ПН-8 ГОСТ 19903-74		
				В.Ст.3кп ГОСТ 14637-79		
				110-10×180-10	1	1,24 кг
				Исполнение ПБ 80.08.01/I.00-01		
				Детали		
		1	ПБ 80.08.01/I.01-01	Полоса	1	
Б4		2	ПБ 80.08.01/I.02-01	Ребро		
				Лист Б-ПН-8 ГОСТ 19903-74		
				В.Ст.3кп ГОСТ 14637-79		
				110-10×180-10	1	1,24 кг
				Исполнение ПБ 80.08.01/I.00-02		
				Детали		
		1	ПБ 80.08.01/I.01-02	Полоса	1	

ПБ 80.08.01/I.00

Изм. Лист № докум. Подп. Дата

Разраб. Барк 16.1 X-81
Пров. Власов 12.82
Н.контр. Власов 12.82
Утв. Баскин

Направляющая

Лит. | Лист 1 | Листов 2

ГИПРОДРЕВПРОМ г. Москва

Формат А4

Формат	Зона	Поз.	Обозначение	Наименование	Кол.	Примечание
А4		2	ПБ 80.08.01/I.02-02	Ребро		
				Лист Б-ПН-8 ГОСТ 19903-74		
				В.Ст.3кп ГОСТ 14637-79		
				81-1×190-1,0	1	0,97 кг
				Исполнение ПБ 80.08.01/I.00-03		
				Детали		
		1	ПБ 80.08.01/I.01-03	Полоса		
Б4		2	ПБ 80.08.01/I.02-03	Ребро		
				Б-ПН-8 ГОСТ 19903-74		
				Лист В ст.3 кп ГОСТ 14637-79		
				81-01×190-1,0	1	0,97 кг
				Исполнение ПБ 80.08.01/I.00-04		
		1	ПБ 80.08.01/I.01-04	Полоса	1	
Б4		2	ПБ 80.08.01/I.02-04	Ребро		
				Б-ПН-8 ГОСТ 19903-74		
				Лист В ст.3 кп ГОСТ 14637-79		
				81,5-1×202-1,0	1	1,03 кг
				Исполнение ПБ 80.08.01/I.00-05		
				Детали		
		1	ПБ 80.08.01/I.01-05	Полоса	1	
Б4		2	ПБ 80.08.01/I.02-05	Ребро		
				Лист Б-ПН-8 ГОСТ 19903-74		
				В Ст.3 кп ГОСТ 14637-79		
				81,5-10×202-10	1	1,03 кг

Инв.№ подл. | Подп. и дата | Взам.инв.№ | Инв.№ дубл. | Подп. и дата

Изм. Лист № докум. Подп. Дата

ПБ 80.08.01/I.00

Лист 2

Формат А4

ПБ 80.08.01/I.00 СБ

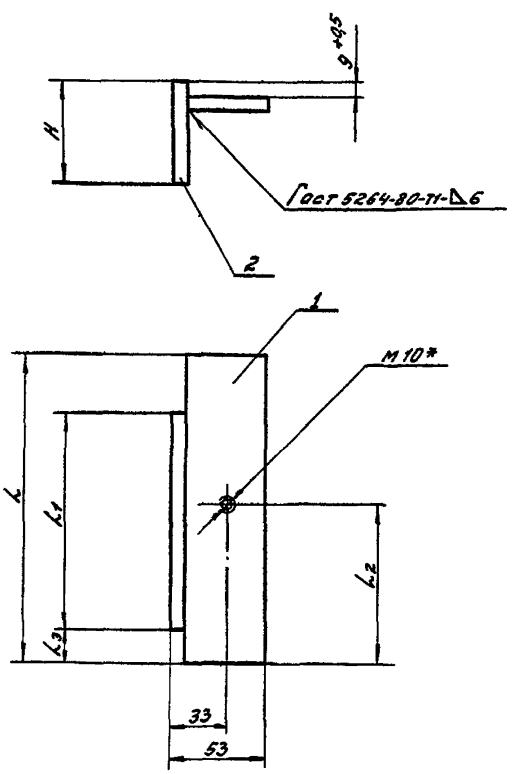

Обозначение	Размеры мм					Масса кг
	L	L1	L2	L3	H	
ПБ 80.08.01/I.00	235	180	175	35	110	2.0
-01	235	180	60	20	110	2.0
-02	240	190	180	30	78	1.75
-03	240	190	60	20	78	1.75
-04	265	202	65	43	81.5	2.0
-05	265	202	200	20	81.5	2.0

$l \pm \frac{t_2}{2}$

2.* Размер для справок

23392-04

ПБ 80.08.01/I.00 СБ

Изм. Лист № докум. Подпись Дата

Разраб. Барк X-81
Пров. Власов X-13
Т.контр.
Н.контр. Власов X-82
Утв. Баскин X-82

Направляющая
Сборочный чертеж

Лит. | Масса | Масштаб
И | См. табл.
Лист | Листов 1

ГИПРОДРЕВПРОМ г. Москва

Копир Ходышева

Формат А3

Серия 7411-2 Выпуск 2-3

10.1/10 80 08 ОВ

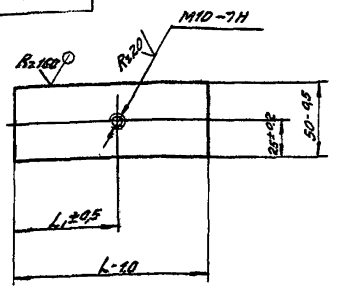

Обозначение	Размеры L	Размеры L1	Масса кг
ПБ 80.08.01/I.01	235	175	0,74
-01	235	60	0,74
-02	240	180	0,78
-03	240	60	0,78
-04	265	200	0,9
-05	265	65	0,9

ПБ 80. 08. 01/I. 01

Полоса

Лит. У | Масса | См. табл. | Масштаб

Лист | Листов: 1

Изм. Лист № докум. Подп. Дата
Разраб. Барк
Пров. Власов
Т.контр.
Н.контр. Власов
Утв. Власов

Лист Б-ПН-8 ГОСТ 19903-74 / ВСт3кп ГОСТ 14637-79

ГИПРОДРЕВПРОМ г. Москва

Формат А4

Формат	Зона	Поз.	Обозначение	Наименование	Кол.	Примечание
				Документация		
А4			ПБ 80. 08. 02. 00 СБ	Сборочный чертеж		
				Детали		
А4		5	ПБ 80. 08. 02. 03	Бобышка	1	
А4		6	ПБ 80. 08. 02. 04	Ось	1	
А4		7	ПБ 80. 08. 02. 05	Втулка	1	
А4		8	ПБ 80. 08. 02. 06	Шайба	1	
				Стандартные изделия		
		10		Масленка 2-2.45.46		
				Гост 19853-74	1	
		12		Шплинт 4х32.001		
				Гост 397-79	1	

Инв.№ подл. | Подп. и дата | Взам. инв.№ | Инв.№ дубл. | Подп. и дата

ПБ 80. 08. 02. 00

Установка обратного клапана

Лит. | Лист 1 | Листов 3

ГИПРОДРЕВПРОМ г. Москва

Формат А4

Формат	Зона	Поз.	Обозначение	Наименование	Кол.	Примечание
				Переменные данные для исполнений		
			ПБ 80. 08. 02. 00			
				Сборочные единицы		
А4		1	ПБ. 80. 08. 02/I. 00	Заслонка	1	
				Детали		
А3		3	ПБ 80. 08. 02. 01	Фланец	1	
А3		4	ПБ 80. 08. 02. 02	Патрубок	1	
А4		9	ПБ 80. 08. 01. 18	Фланец	1	
			ПБ 80. 08. 02. 00-01			
				Сборочные единицы		
		1	ПБ 80. 08. 02/I. 00-01	Заслонка	1	
				Детали		
		3	ПБ 80. 08. 02. 01-01	Фланец	1	
		4	ПБ 80. 08. 02. 02-01	Патрубок	1	

Изм. Лист № докум. Подп. Дата

ПБ 80. 08. 02. 00

Лист 2

Формат А4

Формат	Зона	Поз.	Обозначение	Наименование	Кол.	Примечание
		9	ПБ 80. 08. 01. 18-01	Фланец	1	
			ПБ 80. 08. 02. 00-02			
				Сборочные единицы		
		1	ПБ. 80. 08. 02/I. 00-02	Заслонка	1	
				Детали		
		3	ПБ 80. 08. 02. 01-02	Фланец	1	
		4	ПБ 80. 08. 02. 02-02	Патрубок	1	
		9	ПБ 80. 08. 01. 18-02	Фланец	1	

Инв.№ подл. | Подп. и дата | Взам. инв.№ | Инв.№ дубл. | Подп. и дата

23392-04

Изм. Лист № докум. Подп. Дата

ПБ 80. 08. 02. 00

Лист 3

Копир. Хазынева

Формат А4

ПБ 80 08. 02. 00СБ

Серия 7411-2 Выпуск 2-3

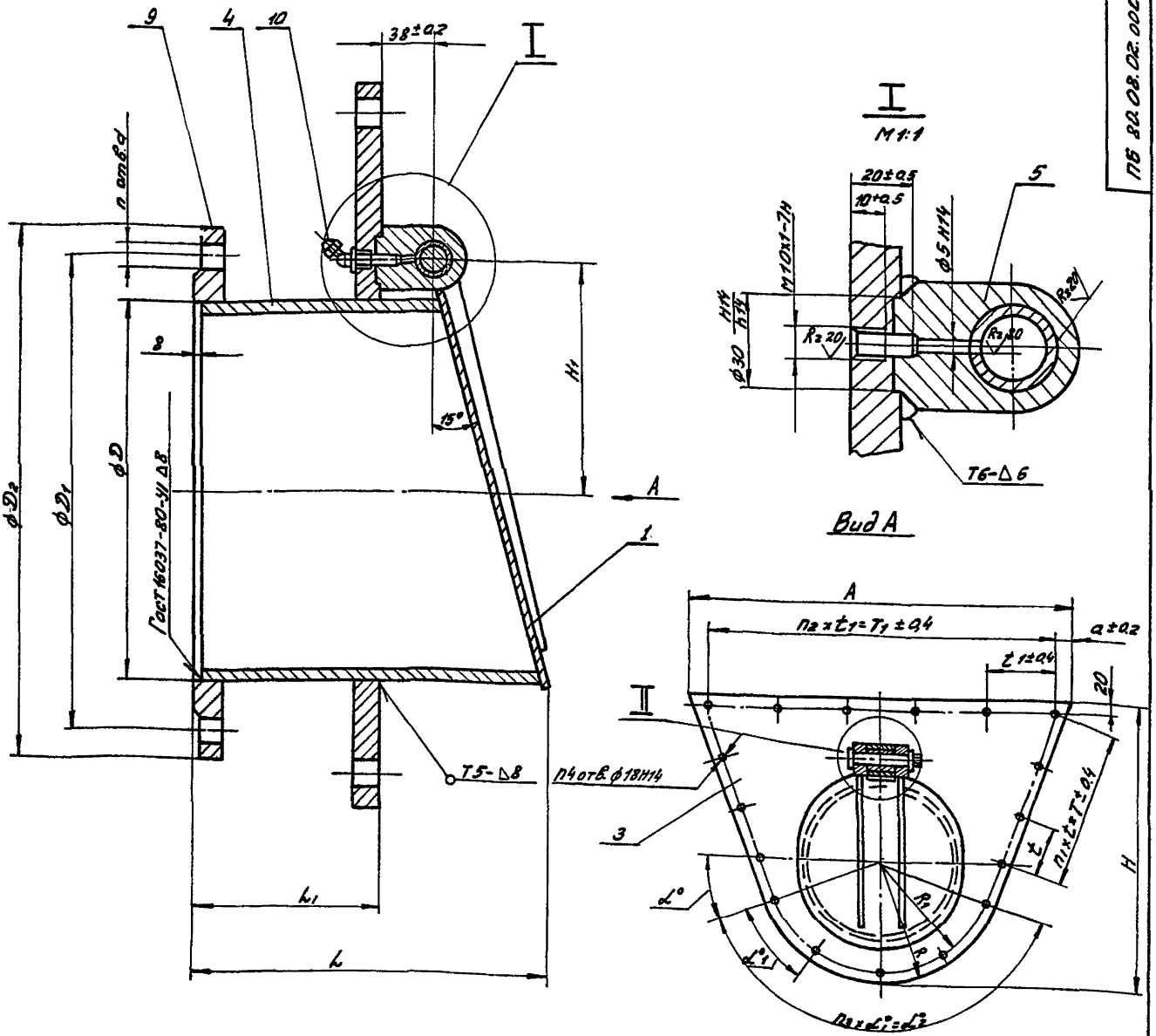

Обозначение	Размеры мм																Градусы			Количество					Масса
	H	H1	A	L	L1	D	D1	D2	a	t	t1	T	T1	R	R1	l	α	α1	α2	h	n1	n2	n3	n4	кг
ПБ80. 08. 02. 00	460	150	610	236	120	245	305	340	30	82	110	246	550	205	185	18	30°	30°	120°	8	3	5	4	17	35,5
-01	550	194	660	260	120	325	395	435	25	92	122	276	610	260	240	22	15°	25°	150°	12	3	5	6	19	49,2
-02	675	242	670	285	120	426	495	535	20	118	126	354	630	300	280	22	22°30	22°30	135°	16	3	5	6	19	62,5

1. Сварные швы по Гост 5264-80.
2. $\pm\frac{t2}{2}$
3. Покрытие см. ТУ п. 1.6

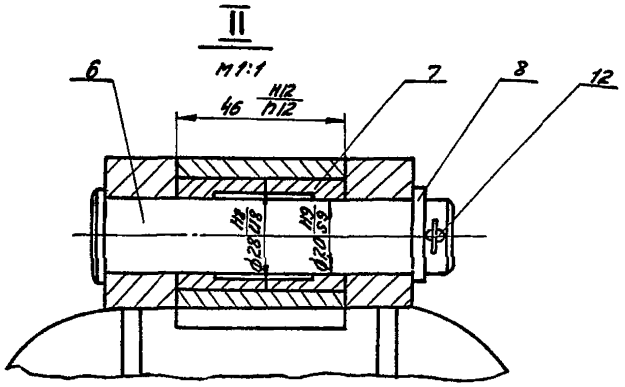

28392-04

ПБ 80 08. 02. 00 СБ

Изм.	Лист	№ докум.	Подп.	Дата
Разраб.		Барк		3.87
Пров.		Власов		3.87
Т. контр.				
Н. контр.		Власов		3.87
Утв.		Баскин		4.87

Установка обратного клапана

Сборочный чертеж

Лит.	Масса	Масштаб
И		1:5

Лист	Листов 1

ГИПРОДРЕВПРОМ
г. Москва

Копир. Ходышева

Формат А2

ПБ 80.08.02.01

Серия 7.411-2 Выпуск 2-3

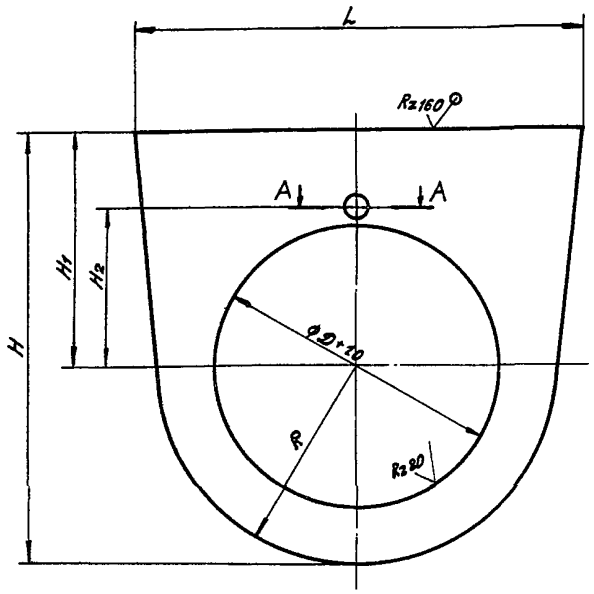

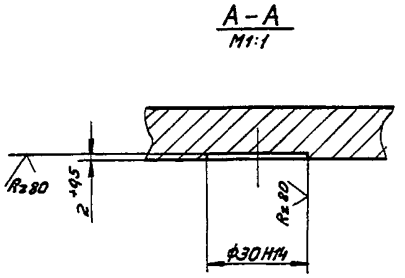

Обозначение	Размеры мм						Масса
	L	H	H_1	H_2	D	R	кг
ПБ 80.08.02.01	610	460	255	150	246	205	17,5
-01	660	550	290	194	326	260	22,8
-02	670	675	375	242	427	300	27,8

$\pm \frac{t_2}{2}$.

Из.	Лист	№ докум.	Подп.	Дата
Разраб.		Барк		
Т.контр.		Власов		
Н.контр.		Власов		
Утв.		Власов		

ПБ 80.08.02.01

Фланец

Лит. | Масса | Мас-б

И | См. табл.

Лист | Листов 1

Лист Б-ПН-15 Гост 19903-74 В.Ст.3кп Гост 14637-79

ГИПРОДРЕВПРОМ г. Москва

Формат А3

ПБ 80.08.02.02

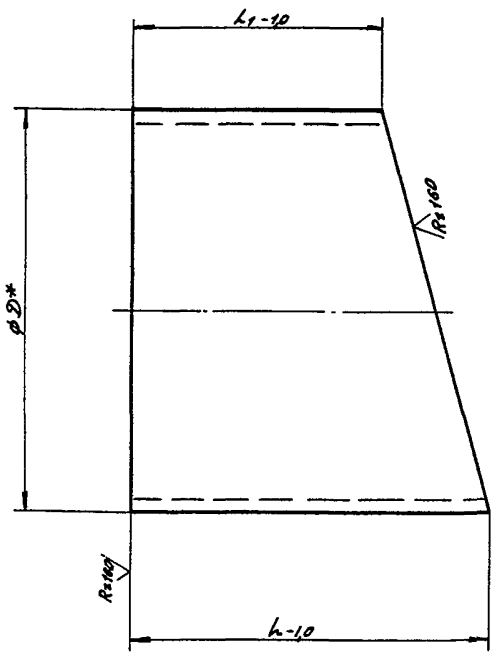

Обозначение	Размеры мм			Материалы	Масса
	D	L	L_1		кг
ПБ 80.08.02.02	245	220	154	Труба 245х8 Гост 10704-76 / В Ст3кп Гост 10705-80	7,9
-01	325	243	155	Труба 325х8 Гост 10704-76 / В.Ст.3кп Гост 10705-80	12,1
-02	426	268	155	Труба 426х8 Гост 10704-76 / В.ст.3кп Гост 10705-80	17,2

* Размер для справок

23392-04

Из.	Лист	№ докум.	Подп.	Дата
Разраб.		Барк		
Пров.		Власов		
Т. контр.				
Н.контр.		Власов		
Утв.		Власов		

ПБ.80.08.02.02

Патрубок

Лит. | Масса | Мас-б

И | См. табл.

Лист | Листов: 1

См. табл.

ГИПРОДРЕВПРОМ г. Москва

Копир. Ходышева

Формат А3

Серия 7.411-2 Выпуск 2-3

ПБ 80.08.02.03

Rz 80 √(√)

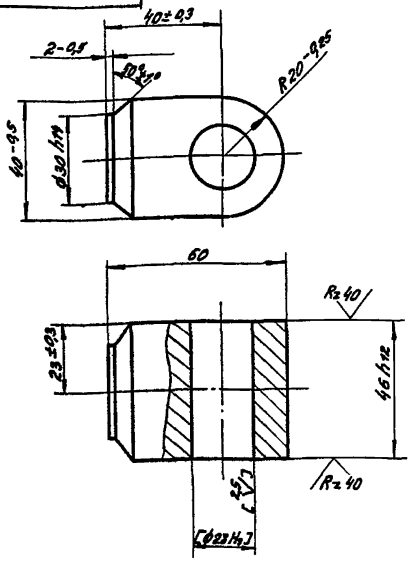

Размеры в квадратных скобках обработать по дет. ПБ 80.08.02.00 СБ

Изм.	Лист	№ докум.	Подп.	Дата	ПБ 80.08.02.03	Лит.	Масса	Мас-б
Разраб.		Барк			Бобышка	И	0,7	1:1
Пров.		Власов				Лист	Листов: 1	
Т. контр.								
Н. контр.		Власов			В. Ст.3 кп Гост 380-71	ГИПРОДРЕВПРОМ г. Москва		
Утв.		Власов						

Формат А4

ПБ 80.08.02.04

Rz 80 √(√)

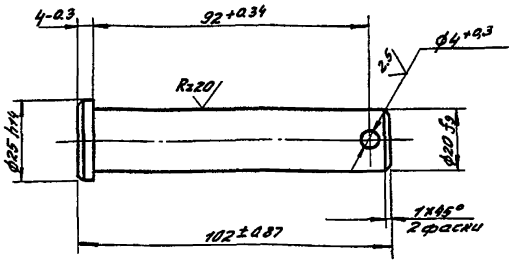

Изм.	Лист	№ докум.	Подп.	Дата	ПБ.80.08.02.04	Лит.	Масса	Мас-б
Разраб.		Барк			Ось	И	0,2	1:1
Пров.		Власов				Лист	Листов: 1	
Т. контр.								
Н. контр.		Власов			Сталь 35 Гост 1050-74	ГИПРОДРЕВПРОМ г. Москва		
Утв.		Власов						

Формат А4

ПБ 80.08.02.05

Rz 80 √(√)

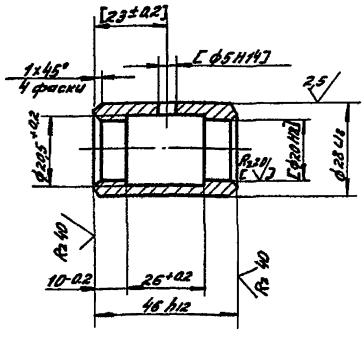

Размеры в квадратных скобках обработать по дет. ПБ 80.08.02.00 СБ

Изм.	Лист	№ докум.	Подп.	Дата	ПБ.80.08.02.05	Лит.	Масса	Мас-б
Разраб.		Барк			Втулка	И	0,11	1:1
Пров.		Власов				Лист	Листов: 1	
Т. контр.								
Н. контр.		Власов			Сталь 35 Гост 1050-74	ГИПРОДРЕВПРОМ г. Москва		
Утв.		Власов						

Формат А4

ПБ 80.08.02.06

Rz 80 √

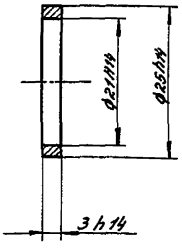

23392-04

Изм.	Лист	№ докум.	Подп.	Дата	ПБ.80.08.02.06	Лит.	Масса	Мас-б
Разраб.		Барк			Шайба	И	0,004	2:1
Пров.		Власов				Лист	Листов 1	
Т. контр.								
Н. контр.		Власов			В. Ст.3 кп Гост 380-71	ГИПРОДРЕВПРОМ г. Москва		
Утв.		Власов						

Копир. Ходышева

Формат А4

Серия 7.411-2 Выпуск 2-3

Форм.	Зона	Поз.	Обозначение	Наименование	Кол.	Примечание
				Документация		
А3			ПБ 80.08.02/I.00СБ	Сборочный чертеж		
				Детали		
Б4		3	ПБ 80.08.02/I.03	Бобышка		
				Круг 40-В Гост 2590-71		
				ВСт.3кп Гост 535-79		
				L = 22-1.0	2	0,2 кг
			Переменные данные для исполнений			
				ПБ.80.08.02/I.00		
				Детали		
А4		1	ПБ 80.08.02/I.-01	Ребро	2	
А3		2	ПБ 80.08.02/I-02	Диск	1	
				ПБ.80.08.02/I.00-01		
				Детали		
		1	ПБ 80.08.02/I.01-01	Ребро	2	
		2	ПБ 80.08.02/I.02-01	Диск	1	
				ПБ 80.08.02/I.00-02		
				Детали		
		1	ПБ 80.08.02/I.01-02	Ребро	2	
		2	ПБ 80.08.02/I.02-02	Диск	1	

Изм.	Лист	№ докум.	Подп.	Дата
Разраб.	Барк			X-87
Пров.	Власов			X-87
Н.контр.	Власов			X-87
Утв.	Баскин			X-87

ПБ 80.08.02/I.00

Заслонка

Лит.	Лист	Листов
И		1

ГИПРОДРЕВПРОМ г. Москва

Формат А4

Инв. № подл. | Подп. и дата | Взам. инв. № | Инв. № дубл. | Подп. и дата

ПБ 80.08.02/I.01

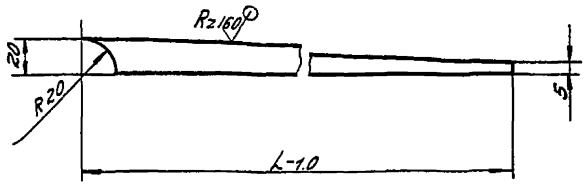

Обозначение	L мм	Масса кг
ПБ 80.08.02/I.01	260	0,14
-01	330	0,15
-02	440	0,2

Изм.	Лист	№ докум.	Подп.	Дата
Разраб.	Барк			X-87
Пров.	Власов			X-87
Т.контр.				
Н.контр.	Власов			X-87
Утв.	Власов			X-87

ПБ 80.08.02/I.01

Ребро

Лист Б-ПН-5 Гост 19903-74
В.Ст 3кп Гост 14637-79

Лит.	Масса	Мас-б
И	См. табл.	

Лист | Листов 1

ГИПРОДРЕВПРОМ г. Москва

Формат А4

Инв. № подл. | Подп. и дата | Взам. инв. № | Инв. № дубл. | Подп. и дата

ПБ 80.08.02/I.00СБ

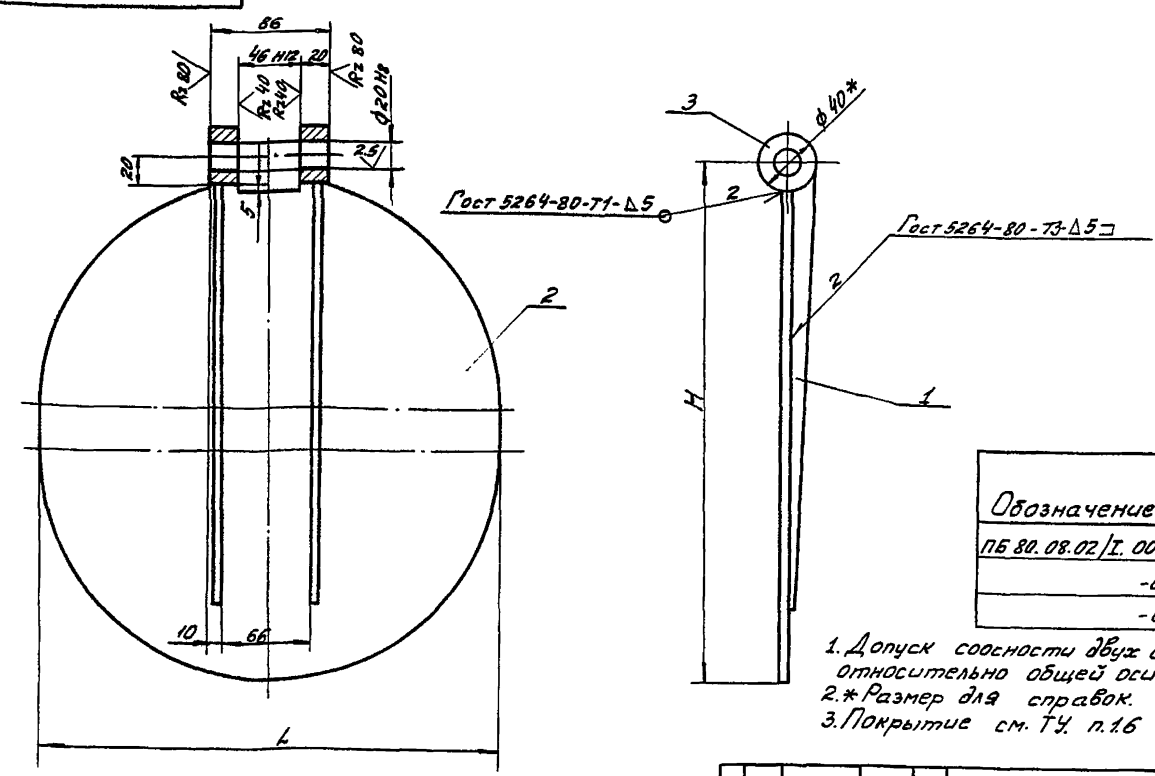

Обозначение	Размеры мм L	Размеры мм H	Масса кг
ПБ 80.08.02/I.00	274	297,5	3,5
-01	353	382	4,4
-02	456	485	6,5

1. Допуск соосности двух отверстий ф20Н8 относительно общей оси 0,025 мм
2. * Размер для справок.
3. Покрытие см. ТУ. п.1.6

23392.04

Изм.	Лист	№ докум.	Подп.	Дата
Разраб.	Барк			X-87
Пров.	Власов			X-87
Т.контр.				
Н.контр.	Власов			X-87
Утв.	Баскин			X-87

ПБ 80.08.02/I 00СБ

Заслонка
Сборочный чертеж

Лит.	Масса	Мас-б
И	См. табл.	

Лист | Листов: 1

ГИПРОДРЕВПРОМ г. Москва

Копир. Ходышева

Формат А3

Инв. № подл. | Подп. и дата | Взам. инв. № | Инв. № дубл. | Подп. и дата

ПБ 80.08.02/I.02

Серия 24Н-2 Выпуск 2-3

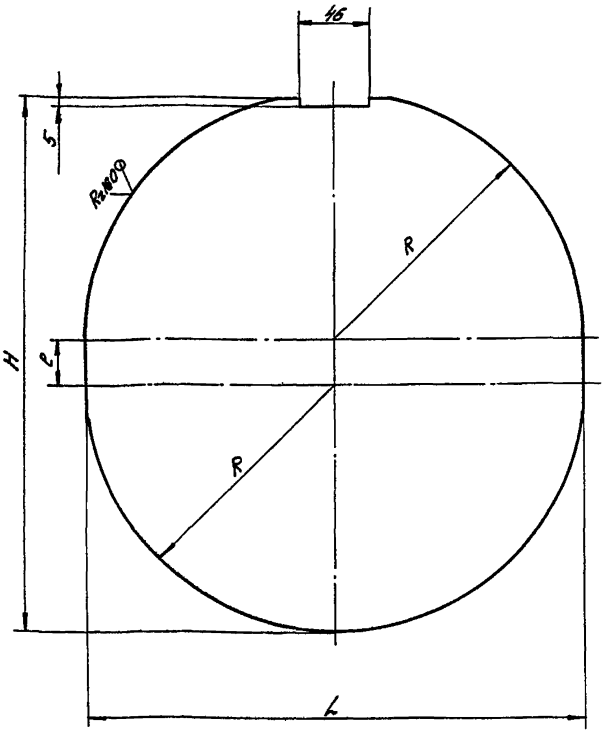

Обозначение	Размеры мм				Масса
	R	L	H	e	кг
ПБ.80.08.02/I.02	137	274	276	2	2,8
-01	176,5	353	362	15	3,7
-02	228	456	465	15	5,7

$\pm \frac{t_2}{2}$

Изм.	Лист	№ докум.	Подп.	Дата	ПБ.80.08.02/I.02			
Разраб.		Барк			Диск	Лит.	Масса	Мас-б
Пров.		Власов				и	См. табл.	
Т.контр.						Лист	Листов: 1	
Н.контр.		Власов			Лист Б-ПН-5 Гост 19903-74	ГИПРОДРЕВПРОМ		
Утв.		Власов			В. Ст.3кп Гост 14637-79	г. Москва		

Формат А3

Форм.	Зона	Поз.	Обозначение	Наименование	Кол.	Примечание
				Документация		
А3			ПБ 80. 08. 03. 00 СБ	Сборочный чертеж		
				Детали		
А4		1	ПБ. 80. 08. 03. 01	Крышка	1	
А4		2	ПБ. 80. 08. 03. 02	Ручка	2	
				Полоса		
				Лист Б-ПН-5 Гост 19903-74		
				В. Ст.3 кп Гост 14637-79		
Б4		3	ПБ. 80. 08. 03. 03	30-1×280-1.0	2	0,33кг
Б4		4	ПБ. 80. 08. 03. 04	30-1×590-1.0	2	0,7кг

Изм.	Лист	№ докум.	Подп.	Дата	ПБ. 80. 08. 03. 00			
Разраб.		Барк			Крышка	Лит.	Лист	Листов
Пров.		Власов				и		1
Н.контр.		Власов				ГИПРОДРЕВПРОМ		
Утв.		Баскин				г. Москва		

Формат А4

ПБ.80.08.03.01

Rz160

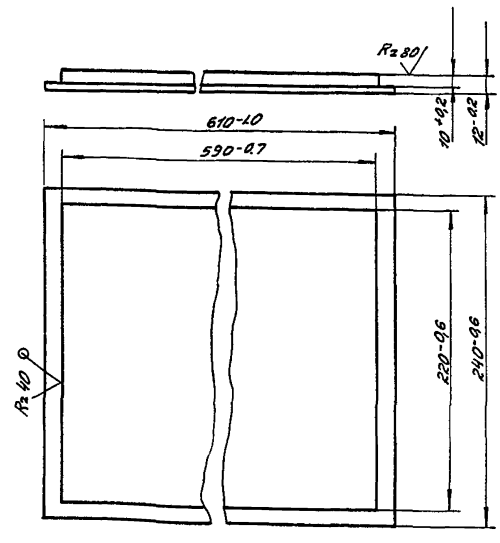

23392-04

Изм.	Лист	№ докум.	Подп.	Дата	ПБ 80. 08. 03. 01			
Разраб.		Барк			Крышка	Лит.	Масса	Мас-б
Пров.		Власов				и	12,5	1:2
Т.контр.						Лист	Листов: 1	
Н.контр.		Власов			В. Ст.3кп Гост 380-71	ГИПРОДРЕВПРОМ		
Утв.		Власов				г. Москва		

Копир. Ходышева

Формат А4

Серия 7.411-2 Выпуск 2-3

ПБ 80.08.03.00 СБ

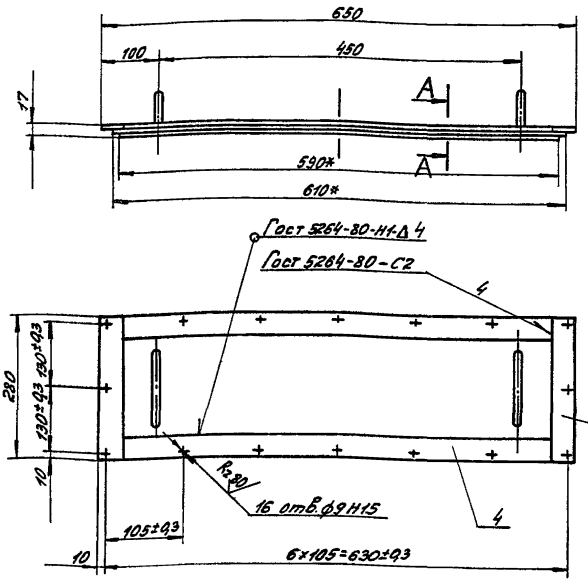

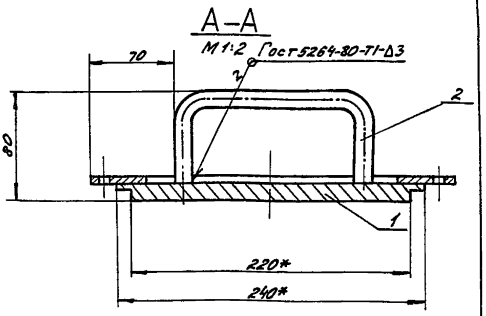

1. $\pm \frac{t_2}{2}$.
2. * Размеры для справок.
3. Покрытие см. ТУ. п. 1.6

					ПБ.80.08.03.00 СБ			
Из.	Лист	№ докум.	Подп.	Дата	Крышка	Лит.	Масса	Мас-б
Разраб.		Барк		х-87	Сборочный чертеж	4	14,9	1:5
Пров.		Власов		х-87		Лист	Листов: 1	
т. контр.						ГИПРОДРЕВПРОМ г. Москва		
Н. контр.		Власов		х-87				
Утв.		Баскин		х-87				

Формат А3

ПБ 80.08.03.02

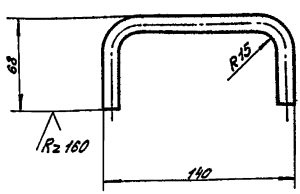

Длина развертки 234 мм

					ПБ.80.08.03.02			
Из.	Лист	№ докум.	Подп.	Дата	Ручка	Лит.	Масса	Мас-б
Разраб.		Барк		х-87		4	0,2	1:2
Пров.		Власов		х-87		Лист	Листов: 1	
т. контр.						ГИПРОДРЕВПРОМ г. Москва		
Н. контр.		Власов		х-87	Круг 12-В Гост 2590-71			
Утв.		Власов		х-87	В Ст 3 кп Гост 535-79			

Формат А4

Форм.	Зона	Поз.	Обозначение	Наименование	Кол.	Примечание
				Документация		
А3			ПБ.80.08.04.00 СБ	Сборочный чертеж		
				Детали		
А4		1	ПБ.80.08.04.01	Крышка	1	
А4		2	ПБ.80.08.04.02	Ручка	1	
Б.4		3	ПБ.80.08.04.03	Планка		
				Лист Б-ПН-5 Гост 19903-74		
				В.Ст.3кп Гост 14637-79		
				4S-1,0×60-1,0	2	0,1 кг

23392-04

					ПБ.80.08.04.00			
Из.	Лист	№ докум.	Подп.	Дата	Крышка	Лист	Лист	Листов
Разраб.		Барк		х-87		4		1
Пров.		Власов		х-87		ГИПРОДРЕВПРОМ г. Москва		
Н. контр.		Власов		х-87				
Утв.		Баскин		х-87				

Инв. № подл. | Подп. и дата | Взам. инв. № | Инв. № дубл. | Подп. и дата

Копир. Ходышева

Формат А4

Серия 7.411-2 Выпуск 2-3

ПБ 80.08.04.00СБ

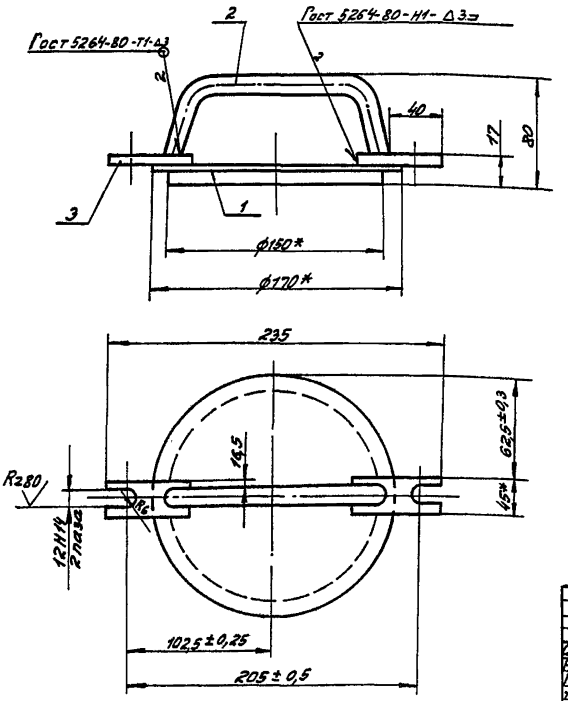

1. $\pm\frac{t_2}{2}$.
2. *Размеры для справок.
3. Покрытие см. ТУ. п.1,6

					ПБ 80 08.04.00 СБ			
Изм.	Лист	№ докум.	Подп.	Дата	Крышка Сборочный чертеж	Лит.	Масса	Мас-б
Разраб.		Барк		х-87		и	2,2	1:2
Пров.		Власов		х-87		Лист	Листов: 1	
т. контр.						ГИПРОДРЕВПРОМ г. Москва		
Н. контр.		Власов		х-87				
Утв.		Баскин		х-87				

Формат А3

Инв. № подл. | Подп. и дата | Взам. инв. № | Инв. № дубл. | Подп. и дата

ПБ 80.08.04.01

Rz 160

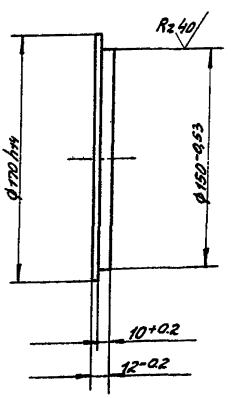

					ПБ 80. 08. 04. 01			
Изм.	Лист	№ докум.	Подп.	Дата	Крышка	Лит.	Масса	Мас-б
Разраб.		Барк		х-87		и	1,8	1:2
Пров.		Власов		х-87		Лист	Листов: 1	
т. контр.						ГИПРОДРЕВПРОМ г. Москва		
Н. контр.		Власов		х-87	В. Ст.3 кп Гост 380-71			
Утв.		Власов		х-87				

Формат А4

ПБ 80.08.04.02

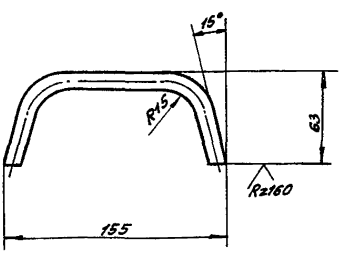

Длина развертки 227 мм

23392.04

					ПБ 80. 08. 04. 02			
Изм.	Лист	№ докум.	Подп.	Дата	Ручка	Лит.	Масса	Мас-б
Разраб.		Барк		х-87		и	0,2	1:2
Пров.		Власов				Лист	Листов: 1	
т. контр.						ГИПРОДРЕВПРОМ г. Москва		
Н. контр.		Власов		х-87	Круг 12-В Гост 2590-71			
Утв.		Власов		х-87	В Ст 3 кп Гост 535-79			

Копир Ходышева

Формат А4

Серия 7.441-2 Выпуск 2-3

№ строки	Наименование	Код ОКП	Обозначение документа на поставку	Поставщик	Куда входит (обозначение)	Количество: На изделие	В комплекты	На регулир.	Всего	Примечание
1										
2	Выключатель путевой									
3	ВП-15-621-211-5442		ТУ16.526.470-80		ПБ 80.00.00.00	1			1	исп. 1в+1з
4										
5	Масленка 1.2 Ц6		ГОСТ 19853-74		ПБ 80.00.00.00	1			1	
6					ПБ 80.01.00.00	2			2	
7									3	
8	Масленка 2.2.45 Ц6		ГОСТ 19853-74		ПБ 80.08.02.00	1			1	
9	Муфта упругая втулочно-пальцевая		ГОСТ 21424-75		ПБ 80.00.00.00	1			1	
10										
11										
12										
13	Редуктор 1Ц2У-250-40-21У3	41 6113 5360	ТУ2-056-243-86		ПБ 80.00.00.00	1			1	
14										
15										
16	Ремень В(Б)-1600Т		ГОСТ 1284.1-80		ПБ 80.00.00.00	3			3	
17										
18	Кольцо СП-134-109-9.5		ГОСТ 6308-71		ПБ 80.01.00.00	8			8	
19										
20	Подшипник 13522		ГОСТ 8545-75		ПБ 80.01.00.00	2			2	
21										
22										
23										
24										
25										

Изм.	Лист	№ докум.	Подп.	Дата
Разраб.		Барк		X-87
Пров.		Власов		X-87
Н.контр.		Баскин		X-87
Утв.		Ванденберг		10.87

ПБ 80. 00.00.00 ВП

Питатель барабанный ПБ 80

Ведомость покупных изделий

Лит.	Лист	Листов
И	1	5

ГИПРОДРЕВПРОМ г. Москва

Формат А3

№ строки	Наименование	Код ОКП	Обозначение документа на поставку	Поставщик	Куда входит (обозначение)	Количество: На изделие	В комплекты	На регулиров.	Всего	Примечание
26										
27	Электродвигатель		ТУ16.525.694-86		ПБ.80.00.00.00	1			1	
28	5.5кВт; 965об/мин;									
29	220/380в; исп. М100									
30	Тип 4А 132S6У3 с									
31	салазками С2-5									
32										
33										
34	Крепежные изделия									
35	Болт М10×60.56.016		ГОСТ 7798-70		ПБ 80.01.00.00	6			6	
36	Болты М6×16.56.016		ГОСТ 7798-70		ПБ 80.00.00.00	8			8	
37	М8×20.56.016				ПБ 80.00.00.00	2			2	
38	М10×12.56.016				ПБ 80.08.00.00	2			2	
39	М10×30.56.016				ПБ 80.08.00.00	2			2	
40	М10×35.56.016				ПБ 80.00.00.00	12			12	
41	М12×40.56.016				ПБ 80.00.00.00	10			10	
42	М12×55.56.016				ПБ 80.01.00.00	28			28	
43	М12×60.56.016				ПБ 80.00.00.00	14			14	
44	М16×60.56.016				ПБ 80.00.00.00	18			18	
45					ПБ 80.08.00.00	17			17	
46									35	
47	М20×45.56.016				ПБ 80.01.00.00	24			24	
48	М24×85.56.016				ПБ 80.00.00.00	4			4	
49										
50	Винт В1М5-6g×60.56.016		ГОСТ 17473-80		ПБ 80.00.00.00	2			2	
51	Винт В1М8-6g×16.56.016				ПБ 80.01.00.00	15			15	
52	Винт В1М4-6g×6.56.016				ПБ 80.00.00.00	2			2	
53	Винт В М6×16.56.016		ГОСТ 1491-80		ПБ 80.00.00.00	2			2	
54										

Инв.№ подл. | Подпись и дата | Взам.инв.№ | Инв.№ дубл. | Подпись и дата

Серия 7.441-2 Выпуск 2-2

№ строки	Наименование	Код ОКП	Обозначение документа на поставку	Поставщик	Куда входит (обозначение)	Количество на изделие	Количество в комплекты	Количество на регулиров.	Количество всего	Примечание
55										
56	Винт В1М8-6g×14.56.016		ГОСТ 17475-80		ПБ 80.01.00.00	8			8	
57	Винт М10×50.56.016		ГОСТ 11074-84		ПБ 80.01.00.00	4			4	
58										
59	Гайки М5.6.016		ГОСТ 5916-70		ПБ 80.00.00.00	2			2	
60	М8.6.016				ПБ 80.08.00.00	16			16	
61	М10.6.016				ПБ 80.00.00.00	12			12	
62					ПБ 80.01.00.00	14			14	
63					ПБ 80.08.00.00	3			3	
64									29	
65	М12.6.016				ПБ 80.00.00.00	18			18	
66					ПБ 80.01.00.00	180			180	
67									198	
68	М16.6.016				ПБ 80.00.00.00	18			18	
69					ПБ 80.08.00.00	17			17	
70					ПБ 80.01.00.00	12			12	
71									47	
72	М24×6.016				ПБ 80.00.00.00	4			4	
73	Гайка М10.35.016		ГОСТ 3032-76		ПБ 80.08.00.00	2			2	
74	Шпилька М8-6g×20.56.016		ГОСТ 22032-76		ПБ 80.08.00.00	16			16	
75	Шпилька М10-6g×30.56.016		ГОСТ 22036-76		ПБ 80.08.00.00	2			2	
76	Шпилька М12-6g×30.56.016		ГОСТ 22036-76		ПБ 80.01.00.00	88			88	
77	Шпилька М16-6g×35.56.016		ГОСТ 22038-76		ПБ 80.01.00.00	12			12	
78	Шпилька М10-6g×30.56.016		ГОСТ 22040-76		ПБ 80.01.00.00	8			8	
79										
80	Шпонка 3-25×14×80		ГОСТ 23360-78		ПБ 80.01.00.00	1			1	
81	Шпонка 25×14×160				ПБ 80.01.00.00	1			1	
82	Шпонка 32×18×180				ПБ 80.01.00.00	2			2	
83										
84	Штифт 10т6×25		ГОСТ 3128-70		ПБ 80.01.00.00	4			4	

Инв.№ подл. | Подпись и дата | Взам. инв.№ | Инв.№ дубл. | Подпись и дата

Изм.	Лист	№ докум.	Подп.	Дата	ПБ 80.00.00.00 ВП	Лист 3

Формат А3

№ строки	Наименование	Код ОКП	Обозначение документа на поставку	Поставщик	Куда входит (обозначение)	Количество на изделие	Количество в комплекты	Количество на регулир.	Количество всего	Примечание
85										
86	Шплинт 2×14.001		ГОСТ 397-79		ПБ 80.01.00.00	4			4	
87	Шплинт 4×32.001				ПБ 80.08.02.00	1			1	
88										
89	Шайбы 5.02.016		ГОСТ 11371-78		ПБ 80.00.00.00	2			2	
90	10.02.016				ПБ 80.01.00.00	8			8	
91					ПБ 80.08.00.00	2			2	
92									10	
93	12.02.016				ПБ 80.01.00.00	176			176	
94	16.02.016				ПБ 80.08.00.00	17			17	
95										
96	Шайбы 6.65Г.016		ГОСТ 6402-70		ПБ 80.00.00.00	10			10	
97	8.65Г.016				ПБ 80.08.00.00	16			16	
98	10.65Г.016				ПБ 80.00.00.00	12			12	
99					ПБ 80.08.00.00	2			2	
100									14	
101	12.65Г.016				ПБ 80.00.00.00	24			24	
102					ПБ 80.01.00.00	32			32	
103									56	
104	16.65Г.016				ПБ 80.00.00.00	18			18	
105					ПБ 80.01.00.00	12			12	
106					ПБ 80.08.00.00	17			17	
107									47	
108	20.65Г.016				ПБ 80.01.00.00	24			24	
109	24.65Г.016				ПБ 80.00.00.00	4			4	
110										
111	4.65Г.016				ПБ 80.00.00.00	2			2	
112										
113										

Инв.№ подл. | Подпись и дата | Взам. инв.№ | Инв.№ дубл. | Подпись и дата

23392-04

Изм.	Лист	№ докум.	Подп.	Дата	ПБ 80.00.00.00 ВП	Лист 4

Копировал: Терехова

Формат А3

Серия 7.411-2 Выпуск 2-3

№ строки	Наименование	Код окп	Обозначение документа на поставку	Поставщик	Куда входит (обозначение)	Количество: Наизделие	Количество: В комплекты	Количество: На регулир.	Количество: Всего	Примечание
114										
115			Переменные данные для исполнений							
116										
117				ПБ 80.00.00.00-01						
118										
119										
120	Крепежные изделия									
121										
122	Болт М16×60.56.016		Гост 7798-70		ПБ 80.08.00.00-01	20			20	
123										
124										
125										
126	Гайка М16.6.016		Гост 5916-70		ПБ 80.08.00.00-01	20			20	
127										
128										
129										
130	Шайба 16.02.016		Гост 11371-78		ПБ 80.08.00.00-01	20			20	
131										
132										
133										
134	Шайба 16.65Г.016		Гост 6402-70		ПБ 80.08.00.00-01	20			20	
135										
136										
137				ПБ 80.00.00.00-02						
138										
139				(Тоже как для						
140				ПБ 80.00.00.00-01)						
141										
142										
143										

Изм. | Лист | № докум. | Подп. | Дата

ПБ 80.00.00.00 ВП

Лист 5

Формат А3

Инв. № подл. | Подп. и дата | Взам. инв. № | Инв. № дубл. | Подп. и дата

ПБ 80.00.00.17

R_z 80 √(√)

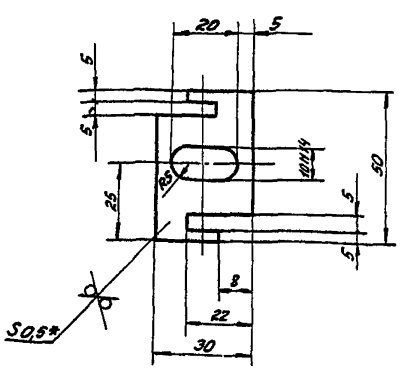

1. $\pm \frac{t_2}{2}$

2.* Размер для справок

ПБ 80.00.00.17

Пров.	Власов		09.87
Т. контр.			
Н. контр.	Власов		09.87
Утв.	Власов		09.87

Планка

Лит.	Масса	Мас-б
Н	0,002	1:1

Лист | Листов 1

Лист Б-ПН-0,5 Гост 19903-74
3-IV-8 Ст3 кп Гост 16523-70

ГИПРОДРЕВПРОМ г. Москва

Копир. Ходышева

Формат А4

gost.e-ecolog.ru

Инв. № подл. | Подпись и дата | Взам. инв. № | Инв. № дубл. | Подп. и дата

23392-04