ТИПОВОЙ ПРОЕКТ

416-1-152.84

БЫТОВОЙ КОРПУС
В КРУПНОПАНЕЛЬНЫХ БЕСКАРКАСНЫХ КОНСТРУКЦИЯХ
АВТОТРАНСПОРТНОГО ПРЕДПРИЯТИЯ НА 200 АВТОБУСОВ С ЗАКРЫТОЙ СТОЯНКОЙ

АЛЬБОМ V

ЧЕРТЕЖИ ЗАДАНИЯ
ЗАВОДУ-ИЗГОТОВИТЕЛЮ НА ЭЛЕКТРООБОРУДОВАНИЕ

1242/-5

Привязан

gost.e-ecolog.ru

ТИПОВОЙ ПРОЕКТ

416-1-152.84

БЫТОВОЙ КОРПУС
В КРУПНОПАНЕЛЬНЫХ БЕСКАРКАСНЫХ КОНСТРУКЦИЯХ
АВТОТРАНСПОРТНОГО ПРЕДПРИЯТИЯ НА 200 АВТОБУСОВ С ЗАКРЫТОЙ СТОЯНКОЙ

АЛЬБОМ V

Состав проекта:

Альбом I – Архитектурно-строительные решения.
Альбом II – Отопление и вентиляция, внутренний водопровод и канализация
Альбом III – Электрооборудование, устройство связи и сигнализации автоматизация производства.
Альбом IV – Рабочие чертежи строительных изделий
Альбом V – Чертежи задания заводу-изготовителю на электрооборудование
Альбом VI – Спецификация оборудования
Альбом VII – Ведомость потребности в материалах
Альбом VIII – Сметная документация
Альбом IX – Проектная документация по переводу помещений подвала на режим убежища

РАЗРАБОТАН
Воронежским филиалом „Гипроавтотранс"

Главный инженер В.П.Шатов
Главный инженер проектов А.И.Коростелев

Утвержден и введен в действие
Минавтотрансом РСФСР
протокол №16 от 28.03.1984 г.

Привязан

Инв.№

Марка-лист	Наименование чертежа	Номер страницы альбома	Примеч.
АПИ	Содержание альбома	2	
АПИ-1	Перечень чертежей марки „АПИ" задания заводу-изготовителю „Главмонтажавтоматики"	3	
АПИ-2	Щит теплового пункта. Общий вид	3-8	
АПИ-3.С02	Спецификация щитов и пультов	9, 10	
АПИ-4	Перечень чертежей марки „АПИ" задания предприятию-изготовителю „Минэлектротехпрома"	11	
АПИ-5	Щит приточной системы П2. Технические данные аппаратов	12	
АПИ-6	Щит приточной системы П2. Чертеж общего вида	13	
АПИ-7	Щит приточной системы П2. Таблица перечня надписей	14	
АПИ-8	Щит приточной системы П2. Схема электрическая соединений	15, 16	
АПИ-9	Щит приточной системы П3(П4). Технические данные аппаратов	17	
АПИ-10	Щит приточной системы П3(П4). Чертеж общего вида	18	
АПИ-11	Щит приточной системы П3(П4). Таблица перечня надписей	19	
АПИ-12	Щит приточной системы П3(П4). Схема электрическая соединений	20-22	
АПИ-13	Щит задвижки. Технические данные аппаратов	23	
АПИ-14	Щит задвижки. Чертеж общего вида	24	
АПИ-15	Щит задвижки. Таблица перечня надписей	25	
АПИ-16	Щит задвижки. Схема электрическая соединений	26	
АПИ-17.С03	Спецификация щитов и пультов	27	

ГИП	Коростелев		416-1-152.84 АПИ
Н.контр.	Бочарова		Автотранспортное предприятие на 200 автобусов с закрытой стоянкой
Нач.отд.	Малахов		Бытовой корпус в крупнопанельных бескаркасных конструкциях
Рук.гр.	Бочарова		Стадия: РП; Лист: 1; Листов: 1
Ст.инж.	Попова		Содержание альбома
			ГИПРОАВТОТРАНС Воронежский филиал

Перечень составных частей

Поз.	Обозначение	Наименование	Кол.	Примеч.
		Стандартные изделия		
1		Шкаф щита		
		ЩШ-3Д-I-600×600 УЧ I Р30		
		ОСТ 36.13-76	1	
2		Скоба С600	6	ТК3-126-81
3		Скоба С3600	6	ТК3-125-81
4		Рейка РБ600	1	ТК3-100-81
5		Патрон резьбовой Е27 ф П01	1	С цоколем Е27
		Прочие изделия		
6	поз. 11	Термометр манометрический		
	поз. 12	самопищущий газовый, ТГС-711,		
		ТУ 25.02.101565-79	2	

ГИП	Коростелев		АПИ-2
Н.контр.	Бочарова		Автотранспортное предприятие на 200 автобусов с закрытой стоянкой
Нач. отд.	Малахов		Бытовой корпус в крупнопанельных бескаркасных конструкциях — Стадия: РП; Лист: 1; Листов: 10
Рук. гр.	Бочарова		Щит теплового пункта. Общий вид — ГИПРОАВТОТРАНС Воронежский филиал
Ст. инж.	Блудова		

Альбом V

Типовой проект

Взам. инв. №

Подпись и дата

Инв. № подл.

Марка лист	Наименование чертежа	Номер страницы альбома	Примеч.
АПИ-1	Перечень чертежей марки „АПИ" задания заводу-изготовителю „Главмонтажавтоматики"	3	
АПИ-2	Щит теплового пункта Общий вид	3-8	
АПИ-3.С02	Спецификация щитов и пультов	9, 10	

ГИП	Коростелев		416-1-152.84 АПИ-1
Н.контр.	Бочарова		Автотранспортное предприятие на 200 автобусов с закрытой стоянкой
Нач. отд.	Малахов		Бытовой корпус в крупнопанельных бескаркасных конструкциях — Стадия: РП; Лист: 1; Листов: 1
Рук. гр.	Бочарова		Перечень чертежей марки „АПИ" задания заводу-изготовителю „Главмонтажавтоматики" — ГИПРОАВТОТРАНС Воронежский филиал
Ст. инж.	Блудова		

Вид спереди (фронтальная плоскость)

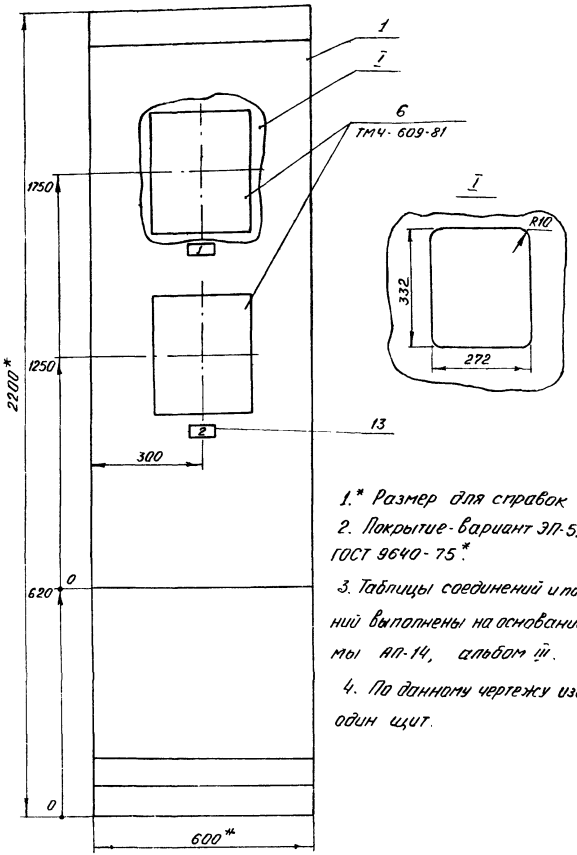

1.* Размер для справок

2. Покрытие - вариант ЭП-51 ГОСТ 9640-75*.

3. Таблицы соединений и подключений выполнены на основании схемы АП-14, альбом III.

4. По данному чертежу изготовить один щит.

Альбом V

Типовой проект

Продолжение перечня составных частей

Поз.	Обозначение	Наименование	Кол.	Примеч.
7	SF	Выключатель автоматический		
		однополюсный А63-МУ3, ~ 220В		
		$I_н$. = 1,0 А, $I_{отс.}$ = 1,3 $I_н$		ТМ3-13-81
		ТУ16-522.110-74	1	У425
8	SA1-SA5, SA	Выключатель пакетный, ПВ2-10Б У3		ТМ3-13-81
		ОСТ 16.0 526.001-76	6	У459
9	FU1-FU5, FU	Предохранитель трубчатый		
		ПТ, 10А, ~ 250В, $I_{пл.вст}$ = 0,5А.		ТМ3-13-81
		ТУ 36.1101-71	6	У467
10		Блок зажимов Б310		
		ТУ36.1750-74	1	
11		Упор ТУ36.1751-74	2	
12	EL	Лампа В220-25, ГОСТ 2239-79	1	Цоколь Е27
13		Рамка 66×26 ТУ36.1130-74	15	
		Материалы		
14		Провод ПВ1 0,75 380	100	м
		ГОСТ 6323-79*		

Взам. инв.№

Подп. и дата

Инв.№ подл.

Типовой проект Альбом V

Вид на внутренние плоскости (развернуто)

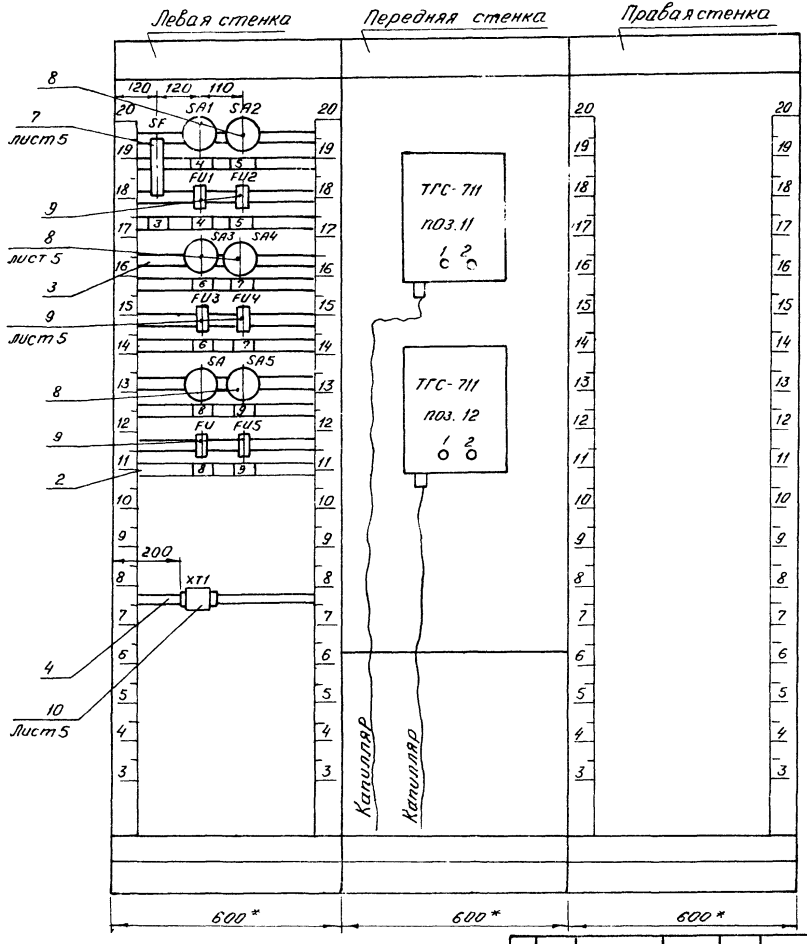

Инв.№ подл.	Подп. и дата	Взам. инв.№

Таблица 1

Надписи в рамках

№ надписи	Надпись	Кол.
	Рамка 66×26	
1	Температура воды из	
	теплосети	1
2	Температура воды в	
	теплосеть	1
3	~220В. Ввод питания	1
4	~220В. Термометр.	
	Вода из теплосети	2
5	~220В. Термометр.	
	Вода в теплосеть	2
6	~220В. Манометр.	
	Вода из теплосети	2
7	~220В. Манометр.	
	Вода в теплосеть	2
8	~220В. Освещение щита	2
9	~220В. Расходомер.	
	Вода из теплосети	2

Продолжение таблицы 1

№ надписи	Надпись	Кол.

Альбом V

Типовой проект

Таблица 2

Соединения проводок

Проводник	Откуда идет	Куда поступает	Данные провода	Примеч.
N	SA2/C2	SA1/C2		
		SA3/C2		
		SA4/C2		
		SA5/C2		
		XT1/2		
3801	XT1/1	SF/1		
801	SF/2	SA1/C1		
		SA2/C1		
		SA3/C1		
		SA4/C1		
		SA5/C1		
814	SA5/L1	FU5/1		
815	FU5/2	XT1/3	ПВ1 0,75	
816	XT1/4	SA5/L2		
812	FU4/2	XT1/5		
813	XT1/6	SA4/L2		
811	SA4/L1	FU4/1		
809	FU3/2	XT1/7		
810	XT1/8	SA3/L2		
808	SA3/L1	FU3/1		
802	FU1/1	SA1/L1		
804	SA1/L2	поз. 11/2		
803	поз. 11/1	FU1/2		
805	FU2/1	SA2/L1		
807	SA2/L2	поз. 12/2		
806	поз. 12/1	FU2/2		

Инв. № подл. | Подпись и дата | Взам. инв. №

Изм. Лист № докум. Подп. Дата

416-1-152.84 АПИ-2

Лист 7

Продолжение таблицы 2

Проводник	Откуда идет	Куда поступает	Данные провода	Примеч.
3801	SA1/C1	XT1/9		
N	XT1/10	SA1/C2		
817	SA1/L1	FU1/1		
818	FU1/2	EL1/1	ПВ1 0,75	
819	EL1/2	SA1/L2		
⏚	Рейки для установки	Стойка		
	аппаратов			

Изм. Лист № докум. Подп. Дата

АПИ-2

Лист 8

Таблица 3
подключения проводок

Левая стенка

Проводник	Вывод	Вид контакта	Вывод	Проводник
		S1.F		
А801	1		2	801
		S1.A1		
801*	С1		L1	802
804	L2		С2	N*
		S1.A2		
801*	С1		L1	805
807	L2		С2	N
		FU1		
802	1		2	803
		FU2		
805	1		2	806
		S1.A3		
801*	С1		L1	808
810	L2		С2	N*

Продолжение табл. 3

Проводник	Вывод	Вид контакта	Вывод	Проводник
		SA4		
801*	С1		L1	811
813	L2		С2	N*
		FU3		
808	1		2	809
		FU4		
811	1		2	812
		SA		
В801	С1		L1	817
819	L2		С2	N
		SA5		
801*	С1		L1	814
816	L2		С2	N*
		FU		
817	1		2	818
		FU5		
814	1		2	815

Альбом V

Типовой проект

Взам. инв. №

Подпись и дата

Инв. № подл.

Изм.	Лист	№ докум.	Подп.	Дата

416-1-152.84 АПИ-2 Лист 9

Продолжение табл. 3

Проводник	Вывод	Вид контакта	Вывод	Проводник
		XT1		
А801	1		2	N
815	3		4	816
812	5		6	813
809	7		8	810
В801	9		10	N

Продолжение табл. 3

Проводник	Вывод	Вид контакта	Вывод	Проводник
		Передняя стенка		
		Поз. 11		
803	1		2	804
		Поз. 12		
806	1		2	807

Изм.	Лист	№ докум.	Подп.	Дата

АПИ-2 Лист 10

Позиция	Наименование и техническая характеристика оборудования и материалов. Завод-изготовитель (для импортного оборудования страна, фирма)	Тип, марка оборудования. Обозначение документа и номер опросного листа	Единица измерения		Код завода-изготовителя	Код оборудования, материала	Цена единицы оборудования, тыс. руб.	Количество	Масса единицы оборудования кг
			Наименование	Кол					
1	2	3	4			7	8	9	10
	Задание заводу-изготовителю „Главмонтажавтоматики"								
	1. Щиты								
	Щит теплового пункта, состоящий из щита по ОСТ 36.13-76	По чертежу	шт.	796				1	
	1. Щита ЩШ-3Д-I-600×600УХЛ4 УР30	АПИ-2							
	(Схему электрическую принципиальную см. АП-14 альбом III)								

ГИП	Коростелев		
Н.контр	Бочарова		
Нач.отд.	Малахов		
Рук.гр.	Бочарова		
Ст.инж.	Блудова		

416-1-152.84 АПИ-3, С02

Автотранспортное предприятие на 200 автобусов с закрытой стоянкой

Бытовой корпус в крупнопанельных бескаркасных конструкциях

Стадия	Лист	Листов
РП	1	2

Спецификация щитов и пультов

ГИПРОАВТОТРАНС Воронежский филиал

Позиция	Наименование и техническая характеристика оборудования и материалов Завод-изготовитель (для импортного оборудования - страна, фирма)	Тип, марка оборудования. Обозначение документа и номер опросного листа	Единица измерения		Код завода-изготовителя	Код оборудования, материала	Цена единицы оборудования, тыс. руб.	Количество	Масса единицы оборудования, кг
			Наименование	Код					
1	2	3	4	5	6	7	8	9	10
	2. Аппаратура, поставляемая комплектно со щитами								
	1. Выключатель автоматический, ~ 220В, $I_н$=1,0А, $I_{отс}$=1,3$I_н$.	А 63- МУ3	шт.	796				1	
	2. Выключатель пакетный, ~ 220В, исполнение 3	ПВ2- 10Б У3	"	"				6	
	3. Предохранитель, 250В, 10А, $I_{пл.вст.}$ = 0,5А	ПТ- 10	"	"				6	
	4. Лампа, ~ 220В, 25Вт, цоколь Е 27	В 220- 25	"	"				1	
	5. Патрон с резьбовым цоколем Е 27	Е 27 Ф п01	"	"				1	

Марка-лист	Наименование чертежа	Номер страницы альбома	Примеч.
АПИ-4	Перечень чертежей марки „АПИ" задания предприятию-изготовителю „Минэлектротехпрома"	11	
АПИ-5	Щит приточной системы П2. Технические данные аппаратов	12	
АПИ-6	Щит приточной системы П2. Чертеж общего вида	13	
АПИ-7	Щит приточной системы П2. Таблица перечня надписей	14	
АПИ-8	Щит приточной системы П2. Схема электрическая соединений	15,16	
АПИ-9	Щит приточной системы П3(П4). Технические данные аппаратов	17	
АПИ-10	Щит приточной системы П3(П4). Чертеж общего вида	18	
АПИ-11	Щит приточной системы П3(П4). Таблица перечня надписей	19	
АПИ-12	Щит приточной системы П3(П4). Схема электрическая соединений	20-22	
АПИ-13	Щит задвижки. Технические данные аппаратов	23	
АПИ-14	Щит задвижки. Чертеж общего вида	24	
АПИ-15	Щит задвижки. Таблица перечня надписей	25	
АПИ-16	Щит задвижки. Схема электрическая соединений	26	
АПИ-17.С03	Спецификация щитов и пультов	27	

Альбом V
Типовой проект

Взам. инв. №

Подпись и дата

Инв. № подл.

ГИП	Коростелев	
Н.контр.	Бочарова	
Нач. отд.	Малахов	
Рук. гр.	Бочарова	
Ст. инж.	Блудова	

416-1-152.84 АПИ-4

Автотранспортное предприятие на 200 автобусов с закрытой стоянкой бытовой корпус в крупнопанельных бескаркасных конструкциях

Стадия	Лист	Листов
РП	1	2

Перечень чертежей марки „АПИ" задания предприятию изготовителю „Минэлектротехпрома"

ГИПРОАВТОТРАНС Воронежский филиал

Изм.	Лист	№ докум.	Подп.	Дата

АПИ-4 Лист 2

Формат	Зона	Поз.	Обозначение	Наименование	Кол.	Примечание
		08	RJP	Прерыватель РИП-2, U~220В, 50Гц	01	
				Колодка на 10А		
				из 15 зажимов	01	
				из 10 зажимов	01	
				H51 01		
		09	SA1, SA2	Переключатель		
				УП5311-С225, рук. овал.	02	
		10	SA3	Переключатель		
				УП5311-А225, рук. револ.	01	
		11	SB1, SB3	Кнопка КЕ-011УЗ, исп. 2		
				толк красн. надпись „стоп"	02	
		12	SB2, SB4	Кнопка КЕ-011УЗ, исп 2		
				толк. черн., надпись „пуск"	02	
		13	SB6, SB7	Кнопка КЕ-011УЗ, исп.2		
				толк. красн., без надписи	02	
		14	SB5	Кнопка КЕ-011УЗ, исп. 2		
				толк. черн., без надписи	01	
		15	HL1	Арматура для сигнальной		
				лампы с зелёной линзой		
				АС-220, U~220В	01	
		16	HL2	Арматура для сигнальной		
				лампы с красной линзой		
				АС-220, U~220В	01	
				Лампа Ц-220-10, с цоколем		
				2Ш-15, U~220В, 10Вт	02	
		17	VT	Регулятор температуры		Заводом не устанавливается, не комплектуется
				РТ-3	01	

Изм.	Лист	№ докум.	Подп.	Дата	АПИ-5	Лист 2

Альбом V

Типовой проект

Формат	Зона	Поз.	Обозначение	Наименование	Кол.	Примечание
				Документация		
12			АПИ-6	Чертеж общего вида	01	
11			АПИ-7	Таблица перечня		
				надписей	01	
12			АПИ-8	Схема электрическая		
				соединений	01	
				Сборочные единицы		
				H1 01		
				Выключатель А63-МУЗ		
		01	SF1	U~380В, Jн.=1,0А, Jотс.=2,0Jн	01	
		02	SF2	U~380В, Jн.=1,0А, Jотс.=1,3Jн	01	
		03	SA	Выключатель ПВ1-10БУЗ~220В	01	
				Реле РПУ-2, U~220В, 50Гц		
		04	K1, K3, K6, K7	РПУ-2-36220УЗ	04	
		05	K4, K5	РПУ-2-36440УЗ	02	
		06	K2	РПУ-2-36620УЗ	01	
		07	KT	Реле ВС-10-33, U~220В, 50Гц	01	

Взам. инв. №

Подпись и дата

Инв. № подл.

ГИП	Коростелев		
Н. контр	Бочарова		
Нач. отд.	Малахов		
Рук. гр.	Бочарова		
Ст. инж.	Блудова		

416-1-152.84 АПИ-5

Автотранспортное предприятие на 200 автобусов с закрытой стоянкой

Бытовой корпус в крупнопанельных бескаркасных конструкциях

Стадия	Лист	Листов
РП	1	2

Щит приточной системы П2. Технические данные аппаратов

ГИПРОАВТОТРАНС Воронежский филиал

Вид спереди
Дверь не показана

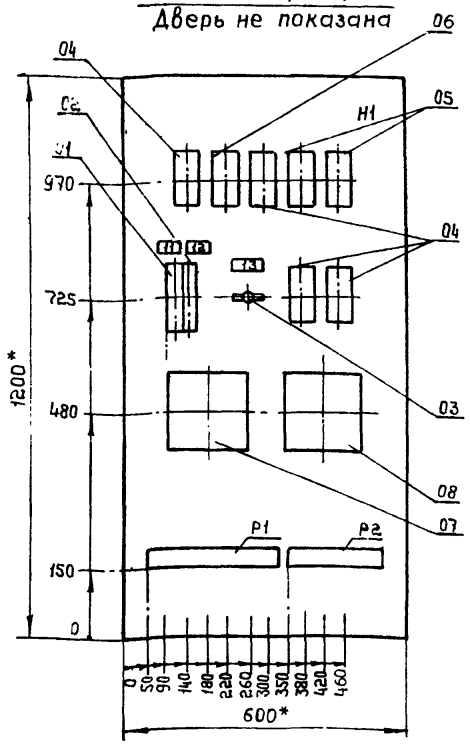

Дверь щита
Вид спереди

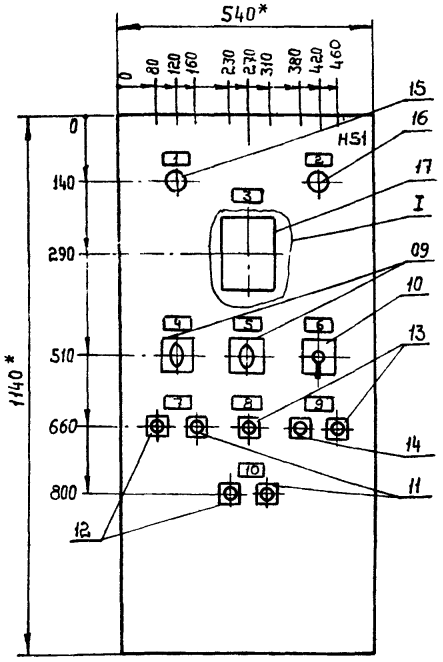

I
М 1:10

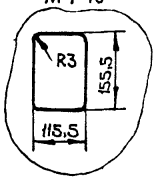

1.* Размеры для справок.

2. В контуре табличек номера надписей по перечню надписей АПИ-7.

3. В крыше щита предусмотреть отверстие.

4. По данному чертежу изготовить один щит.

ГИП	Коростелев		416-1-152.84	АПИ-6
Н.контр.	Бочарова		Автотранспортное предприятие на 200 автобусов с закрытой стоянкой	
Нач.отд.	Малахов		Бытовой корпус в крупнопанельных бескаркасных конструкциях.	Стадия: РП; Лист: 1; Листов: 1
Рук.гр.	Бочарова		Щит приточной системы П2. Чертеж общего вида	ГИПРОАВТОТРАНС Воронежский филиал
Ст.инж.	Блудова			

Панель	Строка	Надпись	Поз. обозначение	Место надписи	Текст	Кол.	Вид шрифта	Заготовка
		11	SF1	табличка	~220В. Питание схемы управле-			
					ния	01		
		12	SF2	то же	~220В. Питание схемы регули-			
					рования	01		
		13	SA	"	Режим лето ← → зима	01		

Альбом V

Типовой проект

Панель	Строка	Надпись	Поз обозначение	Место надписи	Текст	Кол.	Вид шрифта	Заготовка
		1	HL1	Табличка	Приточная система работает	01		
		2	HL2	То же	Авария	01		
		3	VT	"	Температура приточного			
					воздуха	01		
		4	SA1	"	Приточная система			
					Избиратель: 1 мест. - 0 - 4 дистанц.	01		
		5	SA2	"	Регулирование			
					Избиратель: 1 ручн. - 0 - 2 автом.	01		
		6	SA3	"	Температура			
					Избиратель: 1 понизить - 0 - 2 повысить	01		
		7	SB1, SB2	"	Опробование приточной системы	01		
		8	SB	"	Съем сигнала аварии	01		
		9	SB5, SB6	"	Клапан на обратном			
					теплоносителе: открыть-закрыть	01		
		10	SB3, SB4	"	Управление приточной системой	01		

Взам. инв. №

Подпись и дата

Инв. № подл.

ГИП	Коростелев		
Н. контр.	Бочарова		
Нач. отд.	Малахов		
Рук. гр.	Бочарова		
Ст. инж.	Блудова		

416-1-152.84 АПИ-7

Автотранспортное предприятие на 200 автобусов с закрытой стоянкой

Бытовой корпус в крупнопанельных бескаркасных конструкциях

Стадия	Лист	Листов
РП	1	2

Щит приточной системы Т2. Таблица перечня надписей

ГИПРОАВТОТРАНС Воронежский филиал

Изм.	Лист	№ докум.	Подп.	Дата	АПИ-7	Лист 2

Альбом V

Типовые проекты

Вид спереди

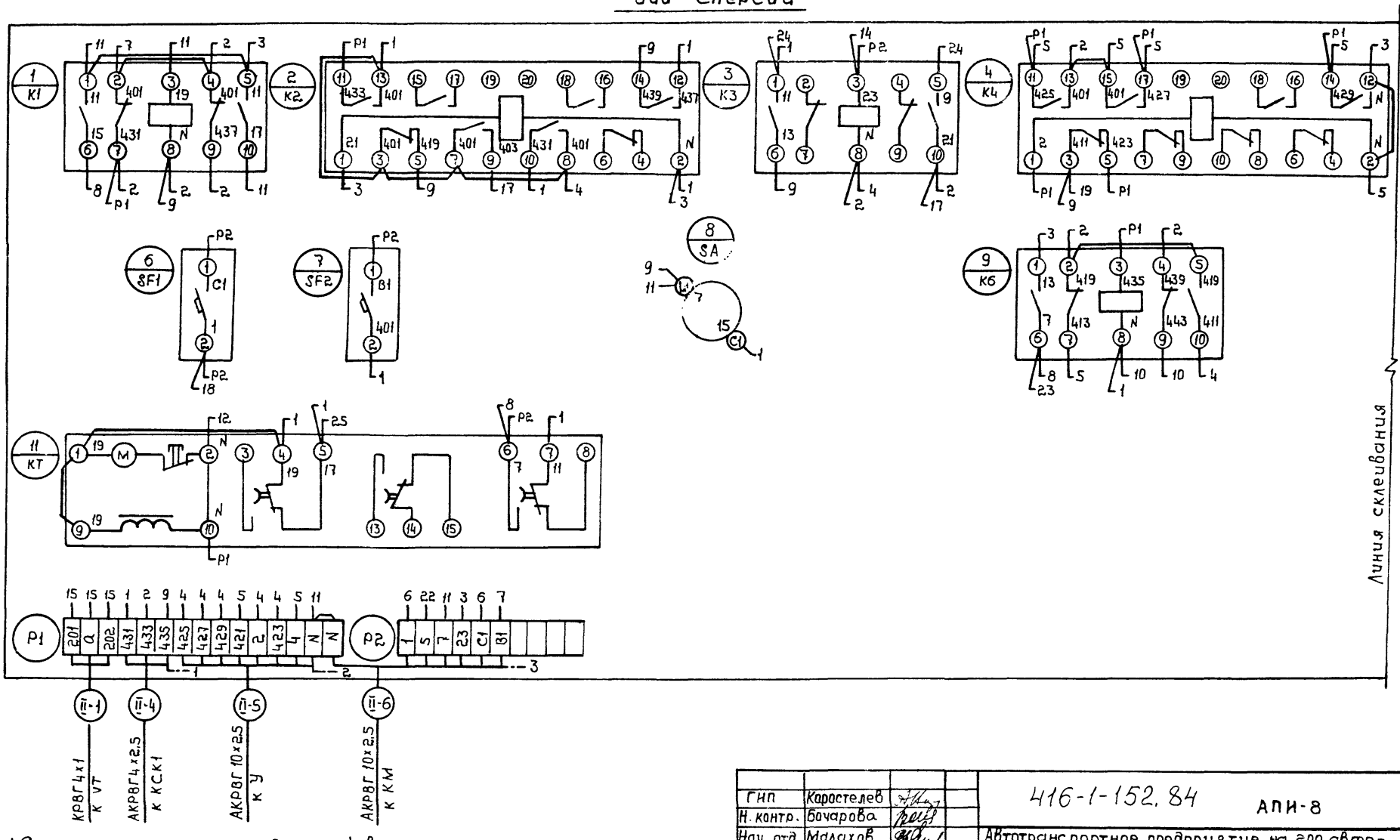

1. Схема электрическая соединений выполнена на двух листах, см. АПИ-8 л. 2.
2. Схемы электрические принципиальные управления и регулирования см. АП-4, АП-5 альбом III.

ГИП	Карастелев		416-1-152.84 АПИ-8
Н. контр.	Бочарова		Автотранспортное предприятие на 200 автобусов с закрытой стоянкой
Нач. отд.	Малахав		Бытовой корпус в крупнопанельных бескаркасных конструкциях
Рук. гр.	Бочарова		Стадия: РП; Лист: 1; Листов: 2
Ст. инж.	Блудова		Щит приточной системы П2. Схема электрическая соединений
			ГИПРОАВТОТРАНС Воронежский филиал

Вид спереди

Дверь щита
Вид со стороны монтажа

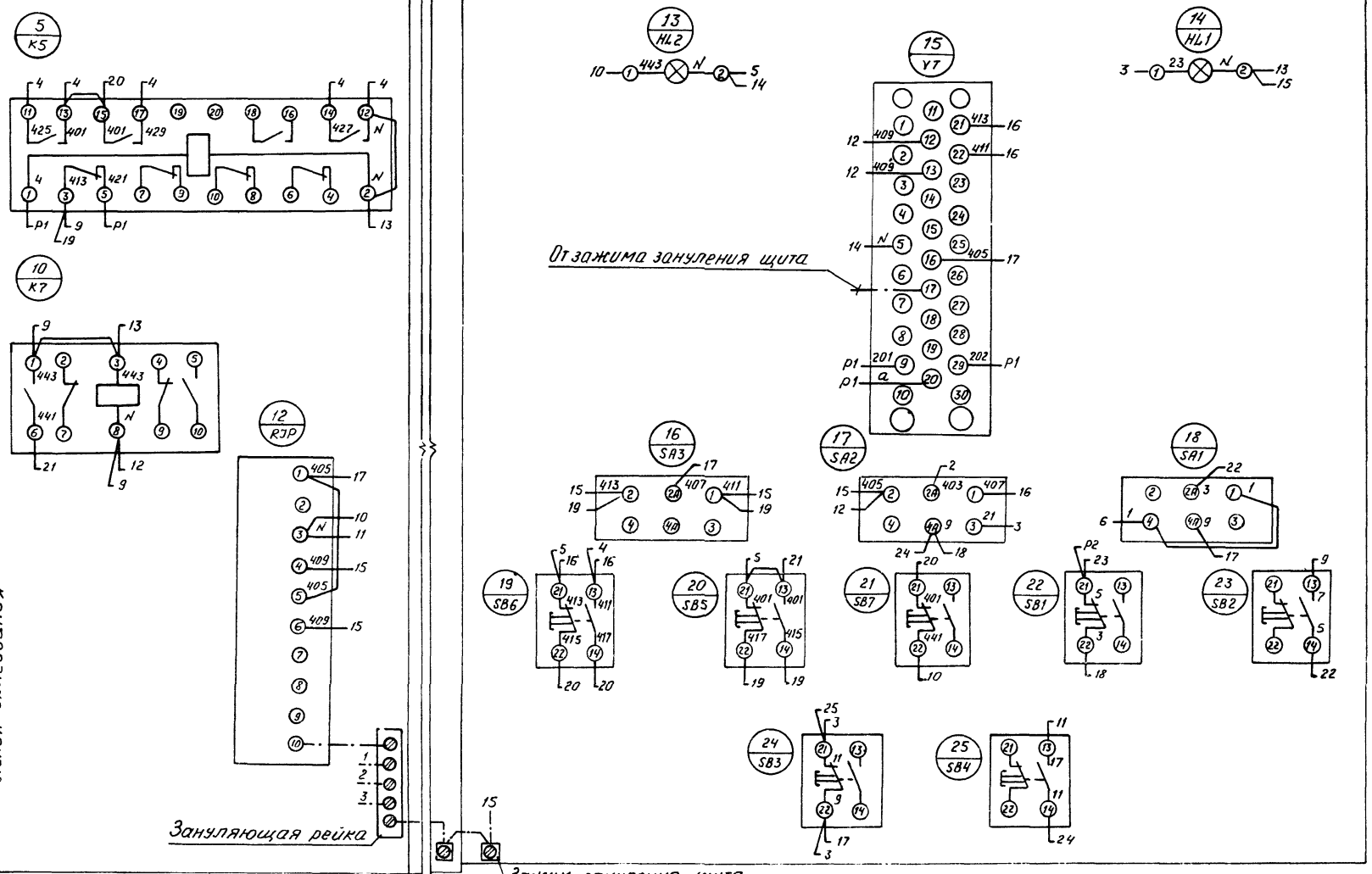

1. Схема электрическая соединений выполнена на двух листах, см. АПИ-8 л. 1

Изм.	Лист	№ докум	Подп.	Дата	416-1-152.84 АПИ-8	Лист 2

Инв. № подл. | Подп. и дата | Взам. инв. №

Формат	Зона	Поз.	Обозначение	Наименование	Кол.	Примечание
		05	К8 - К10	РПУ-2-364203У3	03	К10 только для П4
		06	КТ	Реле ВС-10-33, U~220В, 50Гц	01	
		07	RJP	Прерыватель РИП-2, U~220В, 50Гц	01	
				Колодка на 10А		
				из 15 зажимов	01	
				из 10 зажимов	01	
				HS1 01		
		08	SA1, SA2	Переключатель		
				УП5311-С225 рук. овал.	02	
		09	SA3	Переключатель		
				УП5311-А225 рук револ.	01	
		10	SB1	Кнопка КЕ-011У3, исп. 2		
				толк. красн, надпись „стоп"	01	
		11	SB2	Кнопка КЕ-011У3, исп. 2		
				толк черн, надпись „пуск"	01	
		12	SB, SB5, SB6, SB9	Кнопка КЕ-011 У3, исп 2		
				толк. красн, без надписи	04	
		13	SB4, SB7, SB8	Кнопка КЕ-011У3, исп. 2		
				толк. черн, без надписи	03	
		14	HL1	Арматура для сигнальной		
				лампы с зеленой линзой		
				АС-220, U~220В	01	
		15	HL3	Арматура для сигнальной		
				лампы с красной линзой		
				АС-220, U~220В	01	
				Лампа Ц-220-10, с цоколем 2Ш-15		
				U~220В, 10 Вт	02	
		16	VT	Регулятор температуры		Заводам не устанавливается, не комплектуется
				РТ-3	01	

Изм. Лист № докум. Подп. Дата

АПИ-9 Лист 2

Альбом V

Типовой проект

Формат	Зона	Поз.	Обозначение	Наименование	Кол.	Примечание
				Документация		
		12	АПИ-10	Чертеж общего вида	01	
		11	АПИ-11	Таблица перечня надписей	01	
		12	АПИ-12	Схема электрическая		
				соединений	01	
				Сборочные единицы		
				H1 01		
				Колодка на 10А		
				из 15 зажимов	02	
				H2 01		
				Выключатель А63-МУ3		
		01	SF1	U~380В, Jн=1,6А, Jотс=2,0Jн	01	
		02	SF	U~380В, Jн=1,0А, Jотс=1,3Jн	01	
		03	SA	Выключатель ПВ1-10БУ3, ~220В	01	
				Реле РПУ-2, U~220В, 50Гц		
		04	К1-К7	РПУ-2-364403У3	07	

Взам. инв. №

Подпись и дата

Инв. № подл.

ГИП	Коростелев	
Н.контр.	Бочарова	
Нач. отд.	Малахов	
Рук. гр.	Бочарова	
Ст. инж	Блудова	

416-1-152.84 АПИ-9

Автотранспортное предприятие на 200 автобусов с закрытой стоянкой

Бытовой корпус в крупнопанельных бескаркасных конструкциях

Стадия	Лист	Листов
РП	1	2

Щит приточной системы П3(П4). Технические данные аппаратов

ГИПРОАВТОТРАНС Воронежский филиал

Левая боковая стенка

Вид спереди
Дверь не показана

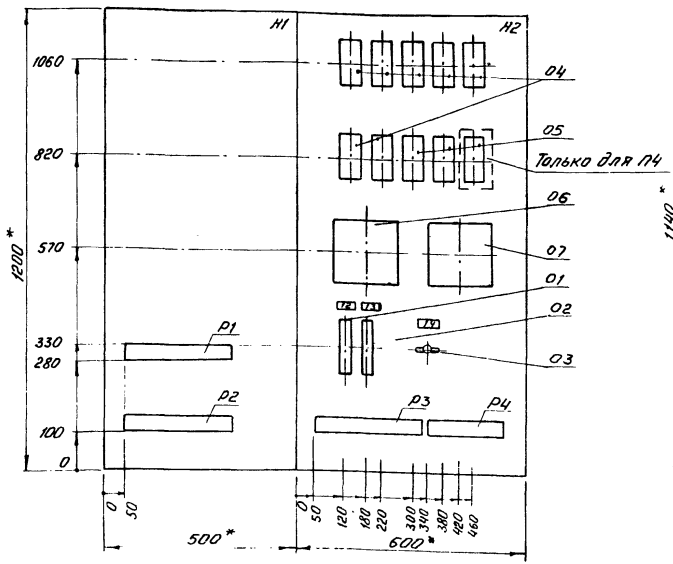

Дверь щита
Вид спереди

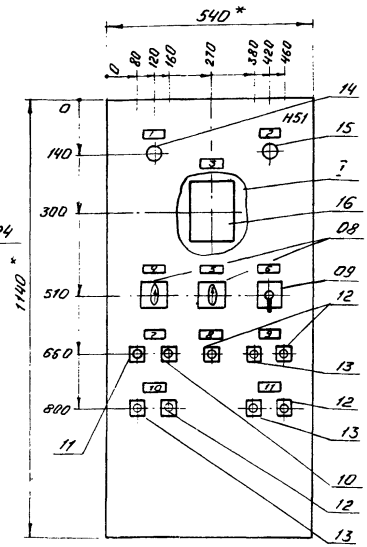

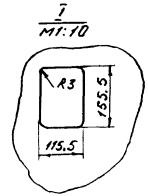

1.* Размеры для справок.

2. В контуре табличек номера надписей по перечню надписей АПИ-11.

3. В крыше щита предусмотреть отверстие.

4. По данному чертежу изготовить два щита.

ГИП	Коростелев		416-1-152.84 АПИ-10	
Н.контр.	Бочарова			
Нач.отд	Малахов		Автотранспортное предприятие на 200 автобусов с закрытой стоянкой	
Рук.гр.	Бочарова		Бытовой корпус в крупнопанельных бескаркасных конструкциях	Стадия: РП; Лист: 1; Листов: 1
Ст.инж.	Блудова		Щит приточной системы П3 (П4). Чертеж общего вида	ГИПРОАВТОТРАНС Воронежский филиал

Панель	Строка	Надпись	Поз. обозначение	Место надписи	Текст	Кол.	Вид шрифта	Заготовка
		12	SF1	Табличка	~ 220В. Питание цепей			
					управления	01		
		13	SF	То же	~ 220В. Питание цепей			
					регулирования	01		
		14	SA	"	Режим лето / зима	01		

Панель	Строка	Надпись	Поз. обозначение	Место надписи	Текст	Кол	Вид шрифта	Заготовка
		1	HL1	Табличка	Приточная система работает	01		
		2	HL3	То же	Авария	01		
		3	VT	"	Температура приточного			
					воздуха	01		
		4	SA1	"	Приточная система			
					Избиратель: 1 мест.- 0 - 2 дист	01		
		5	SA2	"	Регулирование			
					Избиратель: 1 ручн - 0 - 2 автом	01		
		6	SA3	"	Температура			
					Избиратель: 1 понизить - 0 - 2 повысить	01		
		7	SB1, SB2	"	Опробование приточной системы	01		
		8	SB	"	Съем сигнала аварии	01		
		9	SB6, SB7	"	Электронагреватели: вкл - откл.	01		
		10	SB4, SB5	"	Заслонка наружного воздуха:			
					открыть - закрыть	01		
		11	SB8, SB9	"	Клапан на обратном тепло-			
					носителе: открыть - закрыть	01		

Альбом V

Типовой проект

Взам. инв. №

Подпись и дата

Инв. № подл.

ГИП	Коростелев	
Н. контр.	Бочарова	
Нач. отд	Малахов	
Рук. гр	Бочарова	
Ст. инж	Блудова	

416-1-152.84 АПИ-11

Автотранспортное предприятие на 200 автобусов с закрытой стоянкой

Бытовой корпус в крупнопанельных бескаркасных конструкциях

Стадия	Лист	Листов
РП	1	2

Щит приточной системы П3(П4). Таблица перечня надписей

ГИПРОАВТОТРАНС Воронежский филиал

Изм. Лист № докум. Подп. Дата

АПИ-11

Лист 2

Левая боковая стенка
Вид со стороны монтажа

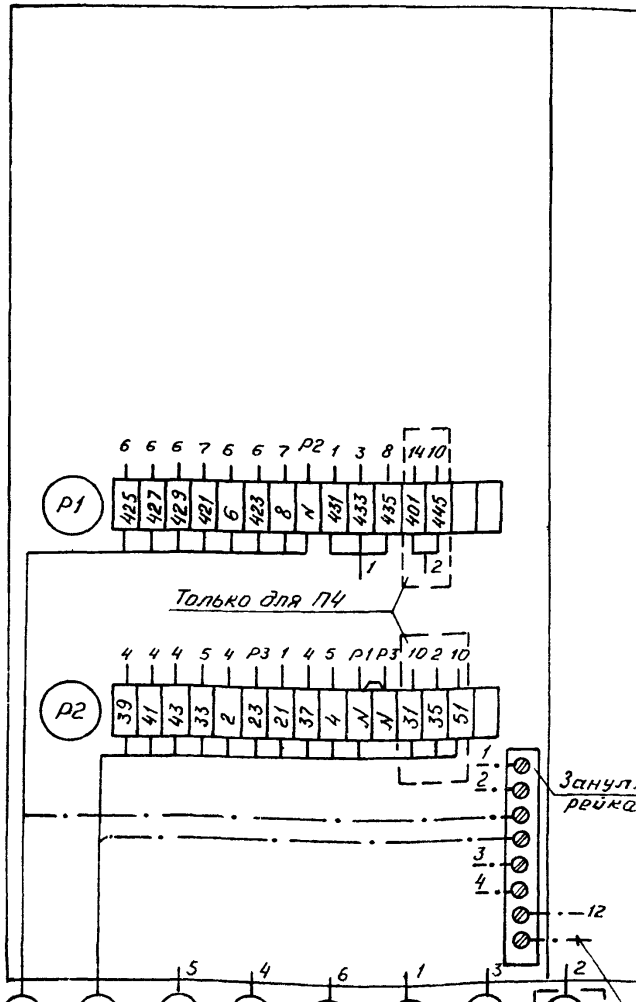

Вид спереди

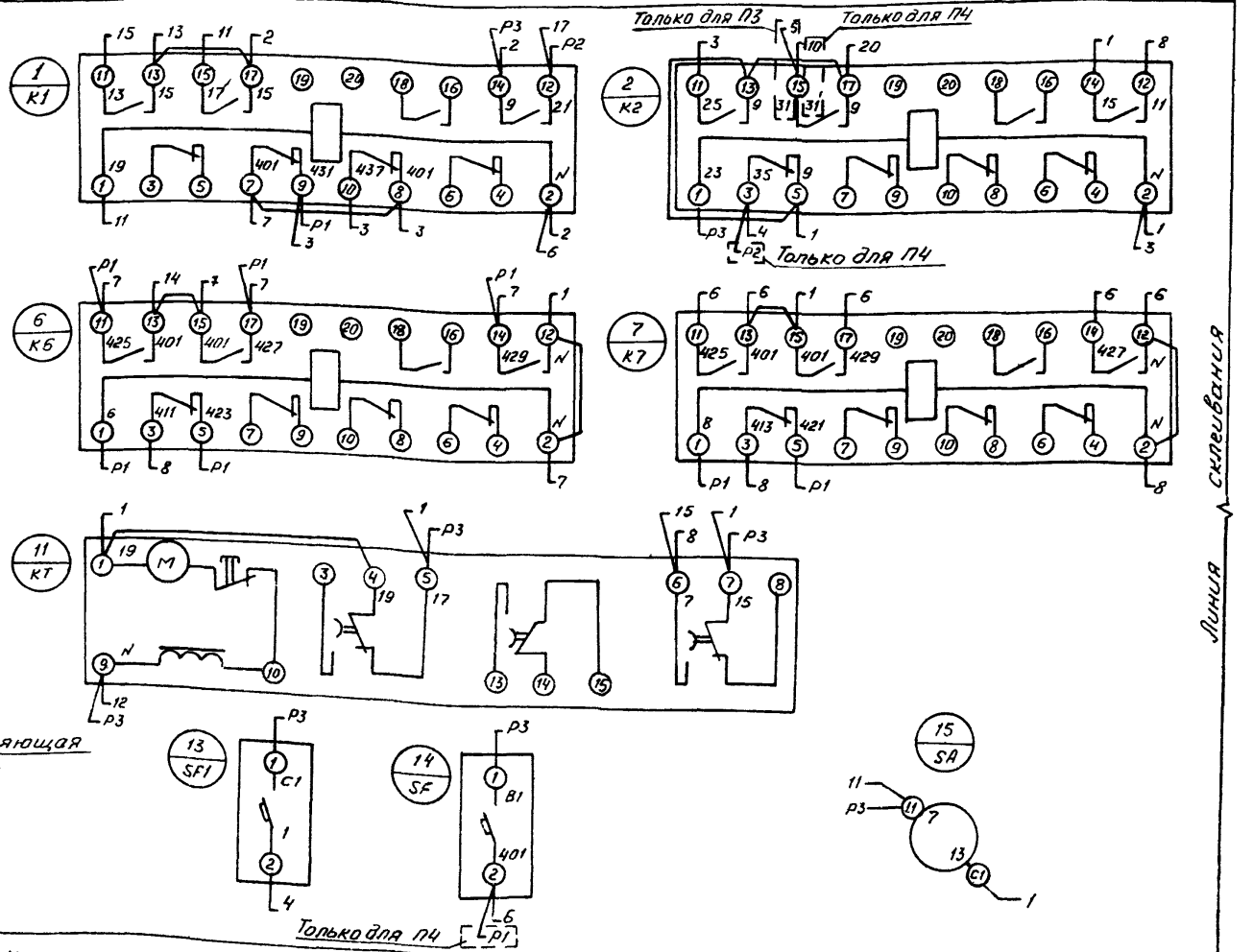

1. Схема электрическая соединений выполнена на трех листах, см. АПИ-12 л.л. 2.3.

ГИП	Коростелев		416-1-152.84 АПИ-12		
Н.контр.	Бочарова		Автотранспортное предприятие на 200 автобусов с закрытой стоянкой		
Нач.отд.	Малахов		Бытовой корпус в крупнопанельных бескаркасных конструкциях	Стадия	Лист	Листов
Рук.гр.	Бочарова			РП	1	3
Ст.инж.	Блудова		Щит приточной системы П3 (П4). Схема электрическая соединений	ТИПРОАВТОТРАНС Воронежский филиал		

Вид спереди

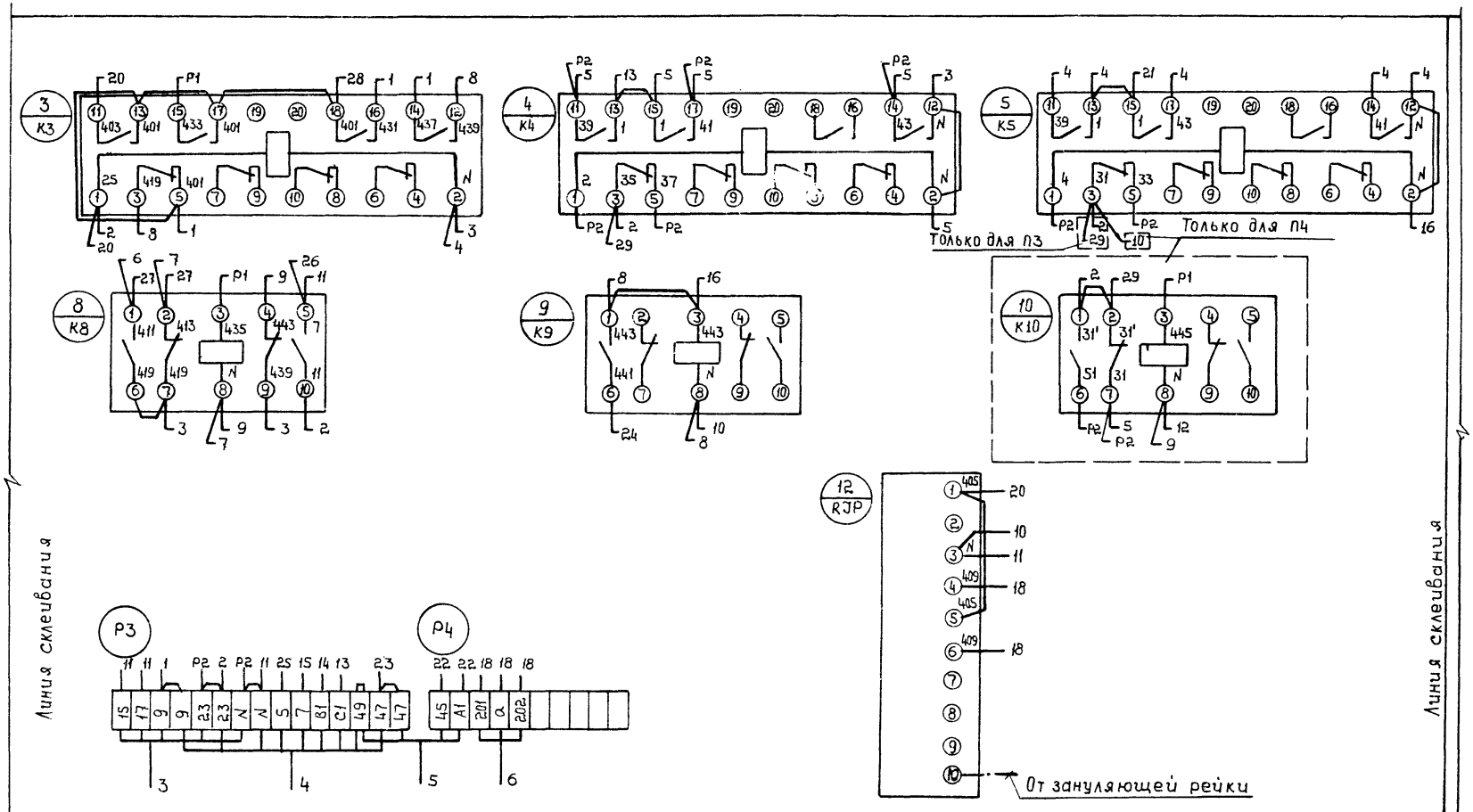

1. Схема электрическая соединений выполнена на трех листах, см. АПИ-12 л.л. 1,3.

Дверь щита

Вид со стороны монтажа

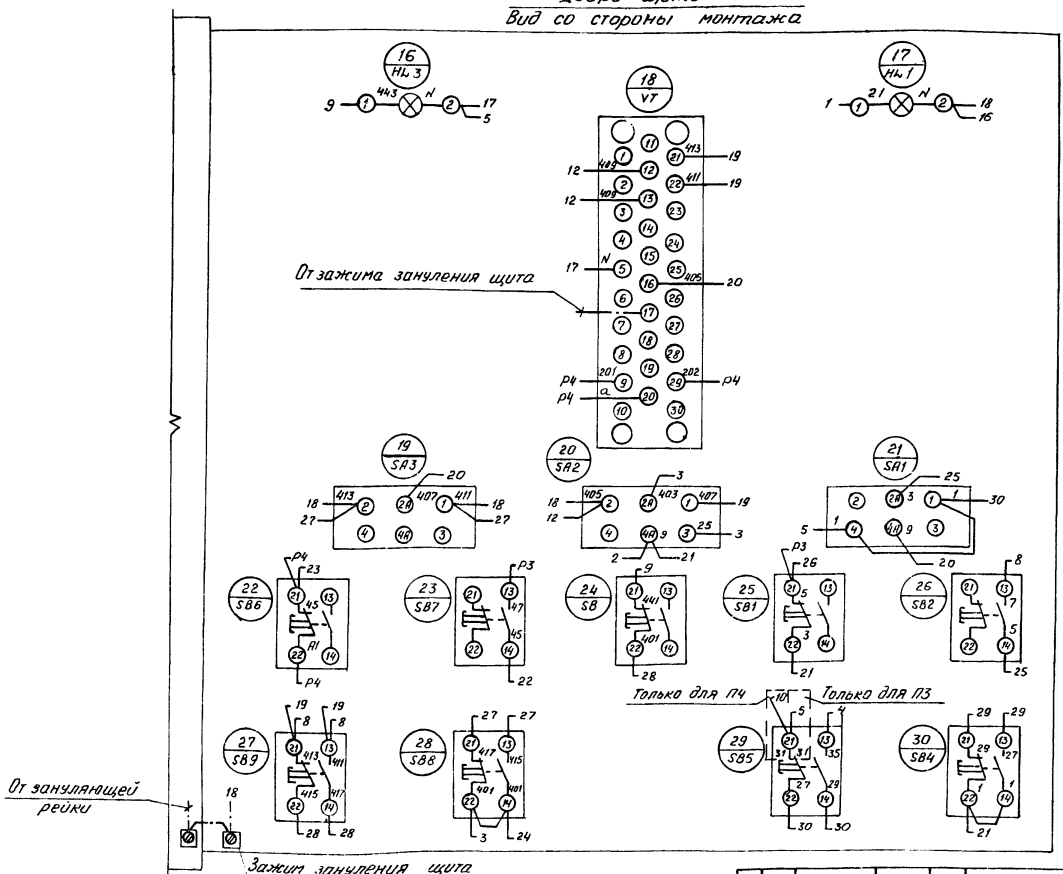

1. Схема электрическая соединений выполнена на трех листах, см. АПИ-12 л.л. 1,2.

2. Схемы электрические принципиальные управления и регулирования см АП-8, АП-9, альбом III.

Изм.	Лист	№ докум.	Подп.	Дата	416-1-152.84 АПИ-12	Лист 3

Формат	Зона	поз.	Обозначение	Наименование	кол.	Примечание
				Н51 01		
		03	SA	Переключатель		
				УП5311-С225 рук овал.	01	
		04	SB2, SB3	Кнопка КЕ-011У3, исп. 2		
				толк. черн, без надписи	02	
		05	SB1	Кнопка КЕ-011У3, исп. 2		
				толк. красн., надпись „стоп"	01	
		06	HL0	Арматура для сигнальной		
				лампы с зеленой линзой		
				АС-220, U~ 220В	01	
		07	HL A	Арматура для сигнальной		
				лампы с красной линзой		
				АС-220, U~ 220В	01	
		08	HL 3	Арматура для сигнальной		
				лампы с желтой линзой		
				АС-220, U~ 220В	01	
				Лампа Ц-220-10		
				с цоколем 2Ш-15		
				U~220В, 10Вт	03	

Изм.	Лист	№ докум.	Подп.	Дата	АПИ-13	Лист 2

Альбом V

Типовой проект

Формат	Зона	поз.	Обозначение	Наименование	кол.	Примечание
				Документация		
		12	АПИ-14	Чертеж общего вида	01	
		11	АПИ-15	Таблица перечня надпи-		
				сей	01	
		12	АПИ-16	Схема электрическая		
				соединений	01	
				Сборочный		
				Н1 01		
		01	ERSU (поз.10)	Регулятор-сигнализатор		Заводом не устанавливается, не комплектуется
				уровня ЭРСУ-3 ~ 220В	01	
		02	SF	Выключатель АБ3-мУ3		
				U~380В, Iн=1,0А, Iотс=2,0Iн.	01	
				Колодка на 10А		
				из 15 зажимов	01	

Инв.№ подл. | Подпись и дата | Взам. инв.№

ГИП	Коростелев		416-1-152.84 АПИ-13
Н.контр.	Бочарова		Автотранспортное предприятие на 200 автобусов с закрытой стоянкой
Нач.отд.	Малахов		Бытовой корпус в крупнопанельных бескаркасных конструкциях
Рук.гр.	Бочарова		Стадия: РП; Лист: 1; Листов: 2
Ст.инж.	Блудова		Щит задвижки. Технические данные аппаратов.

ГИПРОАВТОТРАНС Воронежский филиал

Вид спереди
Дверь не показана

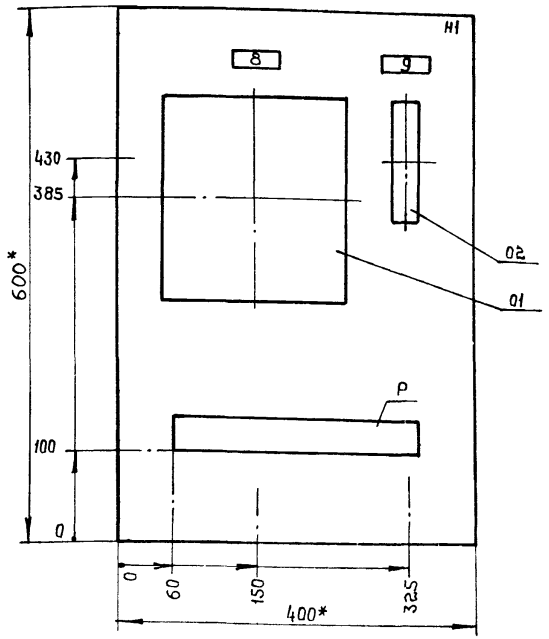

Дверь щита
Вид спереди

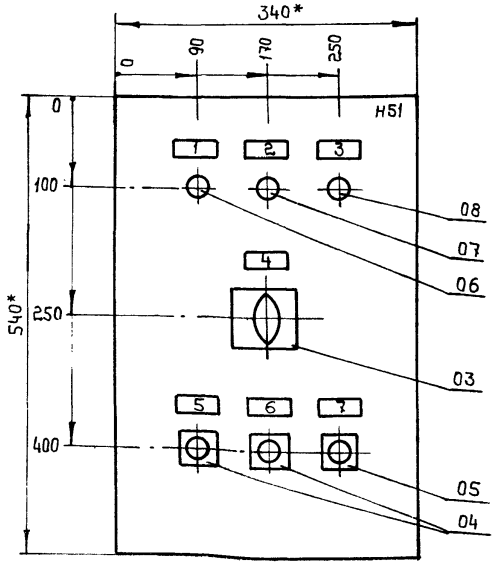

1.* Размеры для справок.

2. В контуре табличек номера надписей по перечню надписей АПИ-15.

3. В крыше щита предусмотреть отверстие.

4. По данному чертежу изготовить один щит.

ГИП	Коростелев		416-1-152.84 АПИ-14		
Н.контр.	Бочарова		Автотранспортное предприятие на 200 автобусов с закрытой стоянкой		
Нач. отд.	Малахов		бытовой корпус в крупнопанельных бескаркасных конструкциях	Стадия	Лист	Листов
Рук. гр.	Бочарова			РП	1	1
Ст. инж.	Блудова		Щит задвижки, Чертеж общего вида	ГИПРОАВТОТРАНС Воронежский филиал		

Панель	Строка	Надпись	Поз. обозначение	Место надписи	Текст	Кол.	Вид шрифта	Заготовка
		1	HL0	Табличка	Задвижка открыта	01		
		2	HLA	То же	Авария задвижки	01		
		3	HL3	„	Задвижка закрыта	01		
		4	SA	„	Закрытие задвижки			
					Избиратель: дистанционное			
					-отключено-автоматическое	02		
		5	SB2	„	Открыть	01		
		6	SB3	„	Закрыть	01		
		7	SB1	„	Стоп	01		
		8	ERSU	„	Регулятор-сигнализатор			
					уровня	01		
		9	SF	„	~220В Питание цепей			
					управления	01		

Альбом V

Типовой проект

Взам. инв. №

Подпись и дата

Инв. № подл.

ГИП	Коростелев		416-1-152.84 АПИ-15
Н. контр.	Бочарова		Автотранспортное предприятие на 200 автобусов с закрытой стоянкой
Нач. отд.	Малахов		Бытовой корпус в крупнопанельных бескаркасных конструкциях
Рук. гр.	Бочарова		Щит задвижки. Таблица перечня надписей
Ст. инж.	Блудова		

Стадия	Лист	Листов
РП	1	1

ГИПРОАВТОТРАНС Воронежский филиал

Изм.	Лист	№ докум.	Подп.	Дата

Лист 2

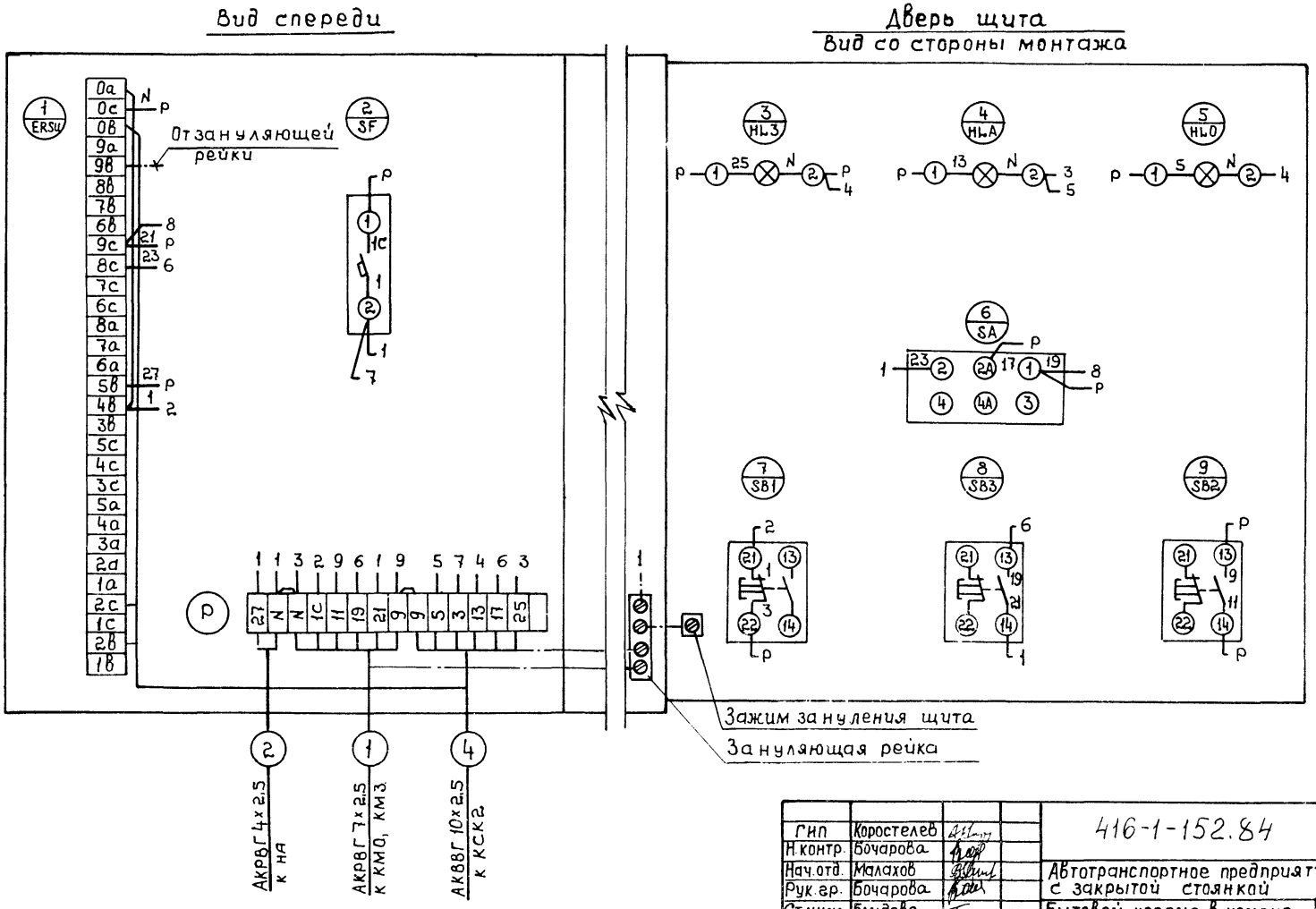

1. Схему электрическую принципиальную управления задвижкой см. АП-11 альбом III.

ГИП	Коростелев			416-1-152.84	АПИ-16
Н.контр.	Бочарова			Автотранспортное предприятие на 200 автобусов с закрытой стоянкой	
Нач.отд.	Малахов			Бытовой корпус в крупнопанельных бескаркасных конструкциях	Стадия: РП; Лист: 1; Листов: 1
Рук.гр.	Бочарова				
Ст.инж.	Блудова			Щит задвижки. Схема электрическая соединений	ГИПРОАВТОТРАНС Воронежский филиал

Позиция	Наименование и техническая характеристика оборудования и материалов. Завод-изготовитель (для импортного оборудования - страна, фирма)	Тип, марка оборудования. Обозначение документа и номер опросного листа	Единица измерения: Наименование	Единица измерения: Код	Код завода-изготовителя	Код оборудования, материала	Цена единицы оборудования, тыс. руб.	Количество	Масса единицы оборудования, кг
1	2	3	4	5	6	7	8	9	10
	ЗАДАНИЕ ПРЕДПРИЯТИЮ-ИЗГОТОВИТЕЛЮ „МИНЭЛЕКТРОТЕХПРОМА"								
	1. Щиты								
	1. Ящик (навесной щит) управления приточной системой П2	ЯУЭ-1265	шт.	796				1	
	размерами 1200×600×500 по ОСТ 16 0.684.116-74	По чертежам							
	(Схемы электрические принципиальные см АП-4, АП-5 альбом III)	АПИ-5 - АПИ-8							
	2. Ящик (навесной щит) управления приточной системой П3(П4)	ЯУЭ-1265	шт.	796				2	
	размерами 1200×600×500 по ОСТ 16 0.684.116-74	По чертежам							
	(Схемы электрические принципиальные см. АП-8, АП-9 альбом III)	АПИ-9 - АПИ-12							
	3. Ящик (навесной щит) управления задвижкой	ЯУЭ-0643	шт.	796				1	
	размерами 600×400×350 по ОСТ 16 0.684.116 74	По чертежам							
	(Схему электрическую принципиальную см АП-11 альбом III)	АПИ-13 - АПИ-16							

ГИП	Коростелев	
Н контр.	Бочарова	
Нач. отд	Малахов	
Рук. гр	Бочарова	
Ст. инж	Блудова	

416-1-152.84 АПИ-17 СОЗ

Автотранспортное предприятие на 200 автобусов с закрытой стоянкой

Бытовой корпус в крупнопанельных бескаркасных конструкциях

Стадия	Лист	Листов
РП	1	1

Спецификация щитов и пультов

ГИПРОАВТОТРАНС Воронежский филиал

ЦЕНТРАЛЬНЫЙ ИНСТИТУТ
ТИПОВОГО ПРОЕКТИРОВАНИЯ ГОССТРОЯ СССР
МИНСКИЙ ФИЛИАЛ

220600, г.Минск, ул.К.Маркса, 32

Сдано в печать 30.10. 1986 г.

Заказ № 220 Тираж 200 экз.

Инв. № 1242/5

gost.e-ecolog.ru