ТИПОВОЙ ПРОЕКТ

416-1-152.84

БЫТОВОЙ КОРПУС
В КРУПНОПАНЕЛЬНЫХ БЕСКАРКАСНЫХ КОНСТРУКЦИЯХ
АВТОТРАНСПОРТНОГО ПРЕДПРИЯТИЯ НА 200 АВТОБУСОВ С ЗАКРЫТОЙ СТОЯНКОЙ

АЛЬБОМ IV

РАБОЧИЕ ЧЕРТЕЖИ СТРОИТЕЛЬНЫХ ИЗДЕЛИЙ

1242/04

Привязан

Инв. №

gost.e-ecolog.ru

ТИПОВОЙ ПРОЕКТ

416-1-152.84

БЫТОВОЙ КОРПУС
В КРУПНОПАНЕЛЬНЫХ БЕСКАРКАСНЫХ КОНСТРУКЦИЯХ
АВТОТРАНСПОРТНОГО ПРЕДПРИЯТИЯ НА 200 АВТОБУСОВ С ЗАКРЫТОЙ СТОЯНКОЙ

АЛЬБОМ IV

Состав проекта:

Альбом I - Архитектурно-строительные решения
Альбом II - Отопление и вентиляция, внутренний водопровод и канализация
Альбом III - Электрооборудование, устройство связи и сигнализации автоматизация производства
Альбом IV - Рабочие чертежи строительных изделий
Альбом V - Чертежи задания заводу-изготовителю на электрооборудование
Альбом VI - Спецификация оборудования
Альбом VII - Ведомость потребности в материалах
Альбом VIII - Сметная документация
Альбом IX - Проектная документация по переводу помещений подвала на режим убежища

РАЗРАБОТАН

Воронежским филиалом „Гипроавтотранс"
Главный инженер В.П. Шатов
Главный инженер проектов А.И. Коростелев

ЦНИИПромзданий
Заместитель директора по научной работе Н.Н. Ким
Руководитель отдела архитектуры вспомогательных зданий А.А. Скроб

Утвержден и введен в действие
МИНАВТОТРАНСОМ РСФСР
ПРОТОКОЛ № 16 ОТ 28.03.1984 г.

Привязан

Инв. №

Марка - лист	Наименование	Стр.	Примеч.
	Содержание альбома	2	
	Содержание альбома	3	
IV-ПЗ	Пояснительная записка	4	
IV-МС1; МС2	Фартук МС1; Костыль МС2	5	
IV-МС3; МС4	Фартук МС3; Костыль МС4	6	
IV-МС5; С1	Фартук МС5; Сетка С1	7	
IV-МС6; МС7	Обжимной хомут МС6; Фартук МС7	8	
IV-МС8; МС9	Фартук МС8; Обжимной хомут МС9	9	
IV-МС10; С2	Патрубок МС10; Сетка С2	10	
IV-МН2, МН3, ОГ6	Скоба МН2; Реборда МН3; Ограждение ОГ6	11	
IV-ОГ7	Ограждение ОГ7	12	
IV-СК1	Металлическая стойка СК1	13	
IV-РШ1; СК2	Решетка РШ1; металлическая стойка СК2	14	
IV-РШ2	Решетка металлическая РШ2	15	
IV-МС11; МС12	Фартук МС11; Фартук МС12	16	
IV-МС13; МС14	Фартук МС13; Костыль МС14	17	
IV-КФ9; МС15	Кольцо-фланец КФ9; Фартук МС15	18	
IV-ОГ1	Ограждение ОГ1	19	
IV-ОГ2; ОГ3	Ограждение ОГ2; Ограждение ОГ3	20	
IV-ОГ4; ОГ5	Ограждение ОГ4; Ограждение ОГ4	21	
IV-МН4; МН5	Закладное изделие М4; МН5	22	
2БСП12-4ВрIV-Н1 2БСП12-3ВрIV-Н1 2БСП12-5ВрIV-Н1 2БСП12-7ВрIV-Н1	Балки 2БСП 12-4ВрIV-Н1; 2БСП12-4ВрIV-Н1 Установка дополнительных закладных деталей	23	
IV-К48-1-1	Колонна К48-1-1. Установка		
	дополнительных закладных деталей	24	
IV-К48-1-2	Колонна К48-1-2. Установка		
	дополнительных закладных деталей	25	

Марка - лист	Наименование	Стр.	Примеч.
IV-К48-1-3	Колонна К48-1-3. Установка до-	26	
	полнительных закладных деталей		
IV-К48-1-4	Колонна К48-1-3. Установка до-	27	
	полнительных закладных деталей		
IV-ПР8-57.15-А	Панель ПР8-57.15-А	28	
IV-ПР8-57.15-Б	Панель ПР8-57.15-Б		
IV-ПР6-60.15-А	Панель ПР6-60.15-А	29	
IV-ПР6-60.15-Б	Панель ПР6-60.15-Б		
IV-ПР8-60.15-В	Панель ПР8-60.15-В	30	
IV-ПР8-60.15-Г	Панель ПР8-60.15-Г		
IV-ПР6-60.15-Д	Панель ПР6-60.15-Д	31	
IV-ЗЛК6-60.15-А	Плита ЗЛК6-60.15-А		
IV-ПГ-3АтVIIт-1	Плита ПГ-3АтVIIт-1	32	
IV-ПГ-3АтVIIт-2	Плита ПГ-3АтVIIт-2		
IV-ПГ-3АтVIIт-3	Плита ПГ-3АтVIIт-3	33	
IV-ПГ-3АтVIIт-4	Плита ПГ-3АтVIIт-4		
IV-КР1	Каркас КР1	34	
IV-МК-1	Соединительный элемент МК-1		
IV-МК-2	Соединительный элемент	35	
IV-МК-3	Соединительный элемент		
IV-Р2	Рама Р2	36	
IV-Щ1	Щит Щ1	37	
IV-Щ2	Щит Щ2		

ГИП	Коростелев		
Н.контр.	Кокорев		
Нач. отд.	Шуваев		
Гл.конст.	Шеголев		
Рук.гр.	Шмитько		
Рук.гр.	Пожидаев		

416-1-152.84 IV-ПЗ

Содержание альбома (начало)

Стадия	Лист	Листов
ЭП	1	2

ГИПРОАВТОТРАНС Воронежский филиал

Копировал

1242-04

Формат А3

Марка - лист	Наименование	Стр.	Примечание
ІЇ - КП1; КП2	Каркасы пространственные КП1; КП2	38	
ІЇ - КП3	Каркас пространственный КП3	39	
ІЇ - КП4	Каркас пространственный КП4		
ІЇ - КП5; КП6	Каркасы пространственные КП5; КП6	40	
ІЇ - КП7	Каркас пространственный КП7	41	
ІЇ - КП8	Каркас пространственный КП8	42	
ІЇ - КР1	Каркас КР-1		
ІЇ - КР-2	Каркас КР-2	43	
ІЇ - КР-3	Каркас КР-3		
ІЇ - КР-4	Каркас КР-4	44	
ІЇ - КР-5	Каркас КР-5		
ІЇ - КР-6	Каркас КР-6	45	
ІЇ - КР-7	Каркас КР-7		
ІЇ - КР-8	Каркас КР-8	46	
ІЇ - КР-9	Каркас КР-9		
ІЇ - КР-10	Каркас КР-10	47	
ІЇ - КР-11	Каркас КР-11		
ІЇ - КР-12	Каркас КР-12	48	
ІЇ - С-1	Сетка С-2		
ІЇ - С-2	Сетка С-2	49	
ІЇ - С-3	Сетка С-3		
ІЇ - С-4; С-7; С-10	Сетки С-4; С-7; С-10	50	
ІЇ - С-5; С-8; С-11	Сетки С-5; С-8, С-11	51	

Марка - лист	Наименование	Стр.	Примечание
ІЇ - С-6	Сетка С-6	52	
ІЇ - С-9	Сетка С-9		
ІЇ - С-12	Сетка С-12	53	
ІЇ - С-13	Сетка С-13		
ІЇ - С-14	Сетка С-14	(54)	

ГИП	Коростелев		
Н.контр.	Кокорев		
Нач.отд.	Шувалов		
Гл.конс.	Щеголев		
Рук.гр.	Чулкова		
Ст.техн.	Струкова		

416-1-152.84 ІЇ -

Содержание альбома /окончание/

Стадия	Лист	Листов
РП	3	

ГИПРОАВТОТРАНС Воронежский филиал

Копировал

1242-04 Формат А3

Инв. № подл. | Подпись и дата | Взам. инв. №

Типовой IV / Типовой проект
Инв. № подл. | Подпись и дата | Взам. инв. №

Пояснительная записка.

Все закладные детали балок, колонн, плит покрытия марки ПГ-2АТ IV покрыть на заводе цинковым покрытием методом металлизации толщиной 0,15 мм.

В плитах марки ПП8-57,15; ПП6-60,15 стержни арматурных сеток в пределах отверстий при изготовлении и транспортировке панелей сохраняются и обрезаются по месту на строительной площадке.

Сварку производить электродами типа Э42 по ГОСТ 9467-75.

Неоговоренные швы дуговой сварки принимать по наименьшей толщине свариваемых конструкций.

Арматурные изделия и закладные детали выполнять в соответствии с требованиями ГОСТ 10922-75 „Арматурные изделия и закладные детали сварные для железобетонных конструкций. Технические требования и методы испытания", ГОСТ 14098-68 „Соединения сварные арматуры железобетонных изделий и конструкций. Контактная и ванная сварка. Основные типы и конструктивные элементы".

Изготовление сборных железобетонных конструкций производить в соответствии с требованиями и техническими условиями, приведенными в соответствующих сериях и ГОСТов на базовые конструкции.

Арматурные изделия должны быть сварены во всех точках пересечения продольных и поперечных стержней.

ГИП	Коростелев		416-1-152.84 IV-ПЗ
Н.контр.	Кокорев		
Нач.отд.	Шувалев		Пояснительная записка
Гл.констр.	Щеголев		Стадия: РП; Лист: 1; Листов: 1
Рук.гр.	Сокольцов		ГИПРОАВТОТРАНС Воронежский филиал
Ст.инж.	Некрасова		
Ст.техн.	Залорина		

Копировал

1242-04

Формат А3

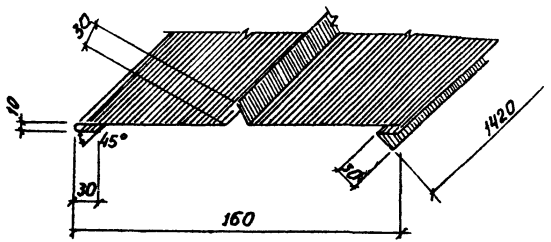

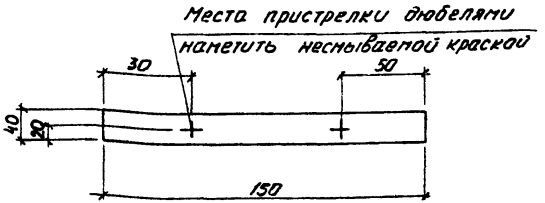

ГИП	Коростелев		IV-МС1		
Н.контр.	Кокорев				
Нач.отд.	Шувалев		Фартук МС1	Стадия: РП	Масса: 2,8
Гл.конст.	Щеголев				Масшт:
Рук.гр.	Шмитько			Лист 1	Листов 1
Инж.	Борисова		Лист 0,7×360; ГОСТ 7118-78; ℓ=1420	ГИПРОАВТОТРАНС Воронежский филиал	

Формат А4

Инв.№ подл. | Подп. и дата | Взам.инв.№

ГИП	Коростелев		416-1-152.84IV-МС2;		
Н.контр.	Кокорев				
Нач.отд.	Шувалев		Костыль МС2	Стадия: РП	Масса: 0,2
Гл.конст.	Щеголев				Масшт:
Рук.гр.	Шмитько			Лист 1	Листов 1
Инж.	Борисова		Полоса 40×4 ГОСТ 103-76 Ст3кп2 ГОСТ 535-79* ℓ=150	ГИПРОАВТОТРАНС Воронежский филиал	

Копировал Мос- 1242-04 Формат А4

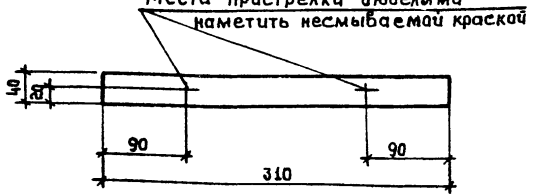

ГИП	Коростелев		
Н.контр.	Кокорев		
Нач. отд.	Шубаев		
Гл. констр	Щеголев		
Рук. гр.	Шмитько		
Инж.	Борисова		

IV-МС4

Костыль МС4

Стадия	Масса	Масштаб
РП	0,4	

Лист 1 | Листов 1

Полоса $\frac{40\times4\ \text{ГОСТ}\ 103\text{-}76}{\text{Ст3кп2 ГОСТ}\ 535\text{-}79^{*}}$ ℓ=310

ГИПРОАВТОТРАНС
Воронежский филиал

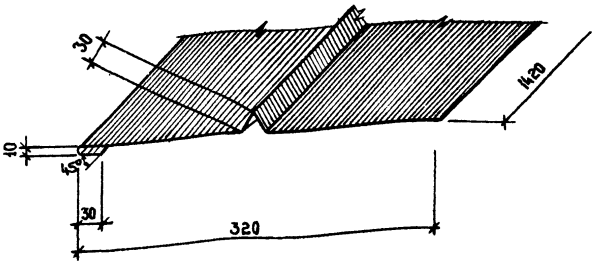

Инв.№ подл. | Подпись и дата | Взам. инв.№

ГИП	Коростелев		
Н.контр.	Кокорев		
Нач. отд.	Шубаев		
Гл. констр	Щеголев		
Рук. гр.	Шмитько		
Инж.	Борисова		

416-1-152.84 IV-МС3

Фартук МС3

Стадия	Масса	Масштаб
РП	3,6	

Лист 1 | Листов 1

Лист 0,7×450; ГОСТ 7118-78, ℓ=1420

ГИПРОАВТОТРАНС
Воронежский филиал

1242-04

Копировал: Шмитько

Формат А4

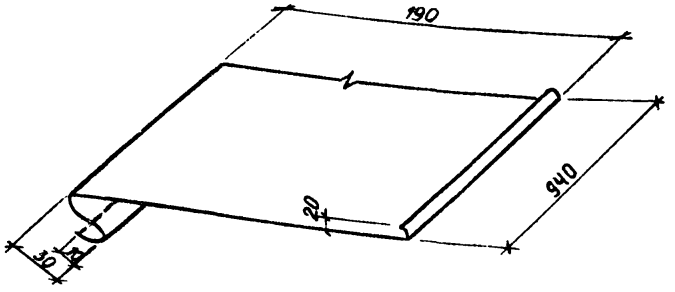

ГИП	Коростелёв	
Н.контр.	Кокорев	
Нач. отд	Шуваев	
Гл. инж. пр.	Щеголев	
Рук. гр.	Шмитько	
Инж.	Борисова	

IV-МС5

Фартук МС5

Стадия	Масса	Масштаб
РП	1,2	

Лист 1 | Листов 1

Лист 0,7×250; ГОСТ 7118-78; ℓ=940

ГИПРОАВТОТРАНС
Воронежский филиал

Формат А4

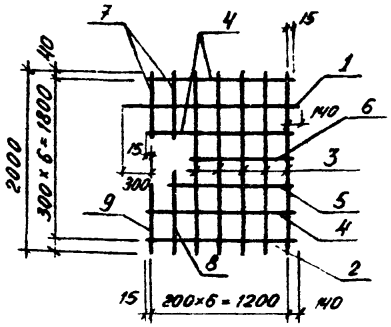

Формат	Зона	Поз.	Обозначение	Наименование	Кол	Примечание
				Детали		
Б.Ч		1		ф14 AI ГОСТ 5781-82 ℓ=1640	1	1,98 кг
Б.Ч		2		ф14 AI То же ℓ=1270	1	1,54 кг
Б.Ч		3		ф8 AIII ℓ=1970	5	0,78 кг
Б.Ч		4		ф8 AIII ℓ=1230	3	0,48 кг
Б.Ч		5		ф8 AIII ℓ=1030	1	0,41 кг
Б.Ч		6		ф8 AIII ℓ=830	1	0,33 кг
Б.Ч		7		ф8 AIII ℓ=630	1	0,25 кг
Б.Ч		8		ф8 AIII ℓ=900	1	0,36 кг
Б.Ч		9		ф8 AIII ℓ=700	1	0,28 кг

ГИП	Коростелев	
Н.контр.	Кокорев	
Нач. отд	Шуваев	
Гл. констр	Щеголев	
Рук. гр	Пожидаев	
Ст. инж.	Нефедова	
Инж.	Сапожкова	

416-1-152.84 IV-С1

Сетка С1

Стадия	Масса	Масштаб
РП	10,5	

Лист 1 | Листов 1

ГИПРОАВТОТРАНС
Воронежский филиал

1242-04

Копировал:

Формат А4

Инв. № подл. | Подпись и дата | Взам. инв. №

1-1

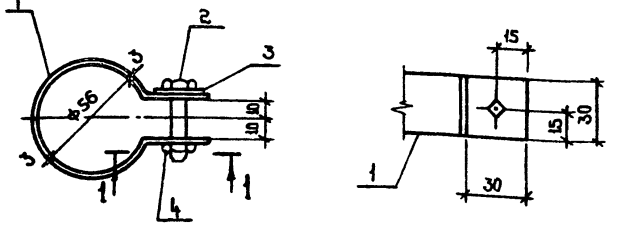

Формат	Зона	Поз.	Обозначение	Наименование	Кол.	Примечан.
				МС6		
				Детали		
		1		Лента 30×3 ГОСТ 2284-79* ℓ=260	1	0,2кг
		2		Болт М10×40 ГОСТ 7796-70*	1	0,037 кг
		3		Шайба 10 ГОСТ 11371-78	1	0,004 кг
		4		Гайка М10 ГОСТ 5915-70*	1	0,011 кг

ГИП	Карастелев	IV-МС6;	
Н.контр.	Кокорев		
Нач.отд.	Шувалев	Обжимной хомут МС6;	Стадия: РП; Масса: 0,3; Масштаб:
Гл.констр.	Щеголев		Лист 1; Листов 2
Рук.гр.	Шмитько		ГИПРОАВТОТРАНС Воронежский филиал
Инж.	Степучева		

Формат 4

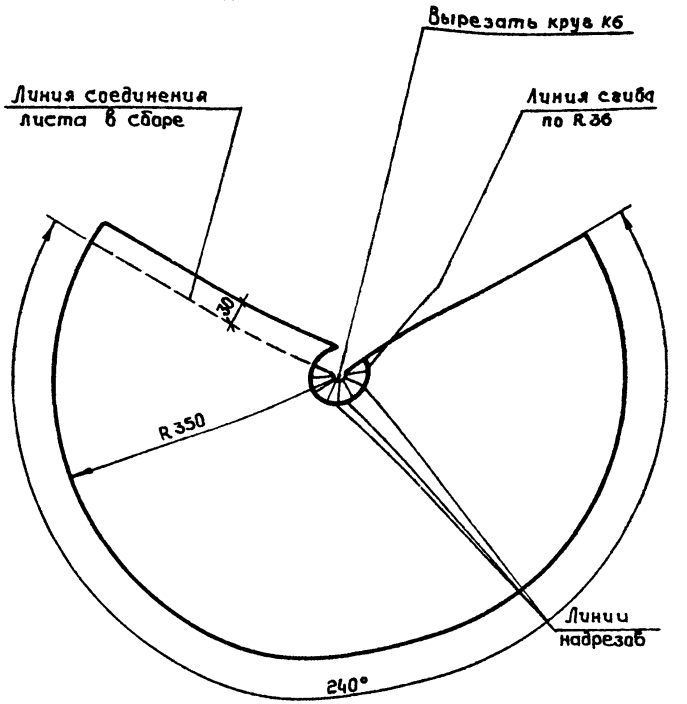

ГИП	Карастелев	416-1-152.84 IV-МС7	
Н.контр.	Кокорев		
Нач.отд.	Шувалев	Фартук МС7.	Стадия: РП; Масса: 2,0; Масштаб:
Гл.констр.	Щеголев		Лист 1; Листов 1
Рук.гр.	Шмитько		ГИПРОАВТОТРАНС Воронежский филиал
Инж.	Степучева	Лист 0,7×710; ГОСТ 7118-78, ℓ=500	

Инв.№ подл. | Подпись и дата | Взам.инв.№

1242-04

Копировал:

Формат А4

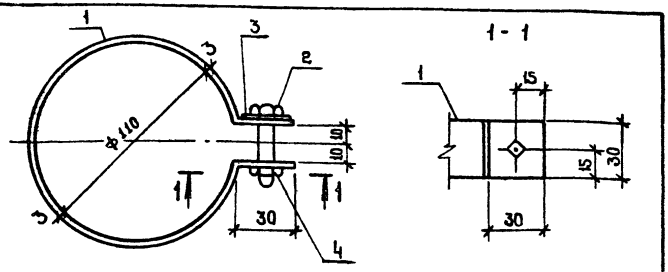

Формат	Зона	Поз.	Обозначение	Наименование	Кол.	Примечан
				Детали		
		1		Лента 3×30, ГОСТ 2284-79* ℓ=430	1	0,31 кг
		2		Болт М10×40 ГОСТ 7796-70*	1	0,037 кг
		3		Шайба 10 ГОСТ 11371-78	1	0,004 кг
		4		Гайка М10 ГОСТ 5915-70*	1	0,011 кг

ГИП	Коростелев	IV-МС9	
Н.контр.	Кокорев		
Нач.отд.	Шубаев	Обжимной хомут МС9	Стадия: РП; Масса: 0,4; Масштаб:
Гл.констр.	Щеголев		Лист 1; Листов 2
Рук.гр.	Шмитько		ГИПРОАВТОТРАНС Воронежский филиал
Инж.	Степучева		

Формат А4

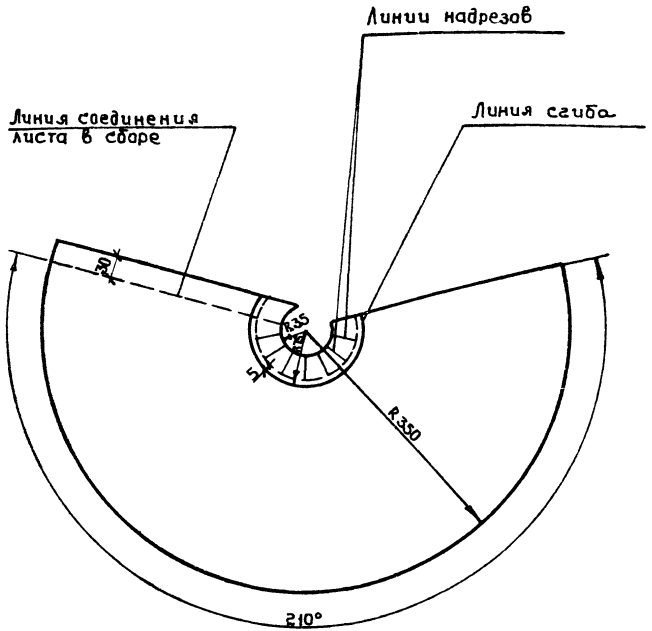

ГИП	Коростелев	416-1-152.84 IV-МС8	
Н.контр.	Кокорев		
Нач.отд.	Шубаев	Фартук МС8	Стадия: РП; Масса: 20; Масштаб:
Гл.констр.	Щеголев		Лист 1; Листов 1
Рук.гр.	Шмитько		ГИПРОАВТОТРАНС Воронежский филиал
Инж.	Степучева	Лист 0,7×710, ГОСТ 7118-78; ℓ=500	

Инв.№ подл. | Подпись и дата | Взам.инв.№

1242-04

Копировал

Формат А4

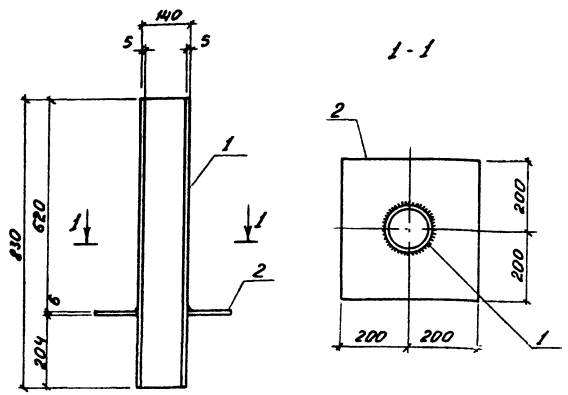

Формат	Зона	Поз.	Обозначение	Наименование	Кол.	Примеч.
				Детали		
		1		Труба $\frac{140\times5\ ГОСТ\ 8732\text{-}78^{*}}{10\ ГОСТ\ 8731\text{-}74^{*}}$ $\ell=830$	1	13.8кг
		2		Полоса $\frac{6\times400\ ГОСТ\ 82\text{-}70^{*}}{Ст3кп2\ ГОСТ\ 14637\text{-}79}$ $\ell=400$	1	7.5кг

ГИП	Коростелев		IV-МС10	
Н.контр.	Кокорев			
Нач.отд.	Шубаев		Патрубок МС 10	Стадия: РП; Масса: 21,3; Масшт.:
Гл.конст.	Щеголев			Лист 1; Листов 1
Рук.гр.	Шмитько			ГИПРОАВТОТРАНС Воронежский филиал
Инж.	Степчева			

Формат А4

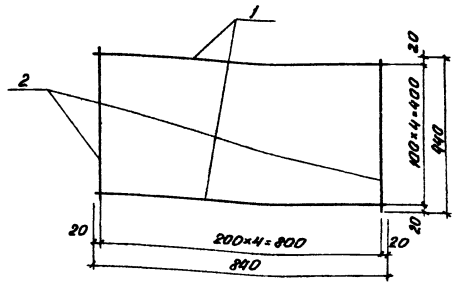

Формат	Зона	Поз	Обозначение	Наименование	Кол.	Примеч.
				Детали		
				ФВАIII ГОСТ 5781-82		
		1		$\ell=840$	5	0.3кг
		2		$\ell=440$	5	0.2кг

ГИП	Коростелев		416-1-152.84	IV-С2
Н.контр.	Кокорев			
Нач.отд.	Шубаев		Сетка С2	Стадия: РП; Масса: 2.5; Масшт.:
Гл.конст.	Щеголев			Лист 1; Листов 1
Рук.гр.	Шмитько			ГИПРОАВТОТРАНС Воронежский филиал
Инж.	Степчева			

Инв.№ подл. | Подп. и дата | Взам.инв.№

Копировал Мос-1242-04 Формат А4

Формат	Зона	Поз	Обозначение	Наименование	Кол.	Примечан.
				МН2		
				Детали		
		1		Круг $\frac{\text{Ø}22\ \text{ГОСТ}\ 2590\text{-}71^{*}\ \ell=900}{\text{Ст3кп2 ГОСТ}\ 535\text{-}79^{*}}$	1	2,7 кг
				МН3		
				Детали		
				Уголок $\frac{\text{Б-160}\times100\times10\ \text{ГОСТ}\ 8510\text{-}72^{*}}{\text{Ст3кп2 ГОСТ}\ 535\text{-}79^{*}}$		
		2		$\ell=1000$	1	19,8 кг
		3		Ф8А III ГОСТ 5781-82 $\ell=300$	4	0,5 кг
				ОГ6		
				Детали		
		4		Квадрат $\frac{25\times25\ \text{ГОСТ}\ 2591\text{-}71^{*}}{\text{Ст3 ГОСТ}\ 535\text{-}79^{*}}$ $\ell=980$	2	9,6 кг
		5		Полоса $\frac{6\times40\ \text{ГОСТ}\ 103\text{-}76}{\text{Ст3 ГОСТ}\ 535\text{-}77^{*}}$ $\ell=1000$	2	3,8 кг

ГИП	Корастелев	IV-МН2, МН3, ОГ6	
Н.контр.	Кокорев		
Нач.отд.	Шубаев	Скоба МН2 Ребарда МН3 Ограждение ОГ6	Стадия: РП; Масса: 27, 21,8, 26,8; Масштаб:
Гл.констр	Щеголев		Лист 1; Листов 2
Рук.гр.	Шмитько		ГИПРОАВТОТРАНС Воронежский филиал
Инж.	Стелучева		

Формат А4

МН2

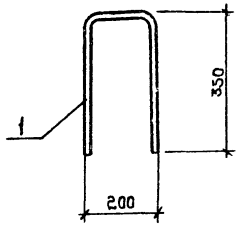

ОГ6

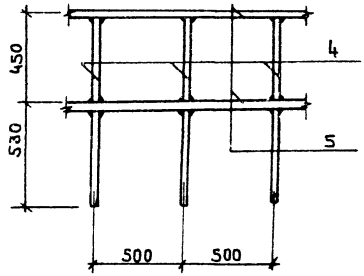

МН3

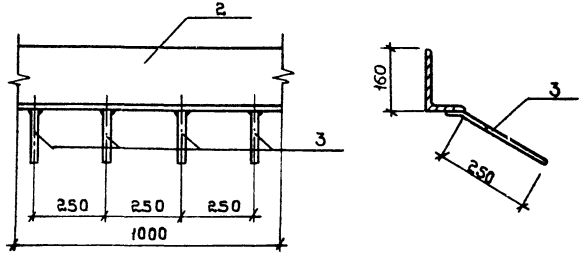

Инв.№ подл. | Подпись и дата | Взам.инв.№

416-1-152.84 IV-МН2, МН3, ОГ6		Лист 2

1242-04

Копировал:

Формат А4

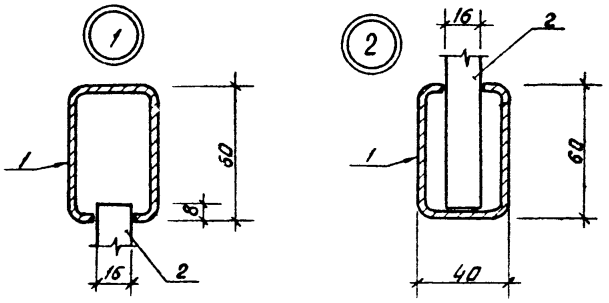

Формат	Зона	Поз.	Обозначение	Наименование	Кол.	Примечан.
				Детали		
		1		Труба 60×40×3-10 ГОСТ 8645-68 ℓ=706	2	3,1 кг
		2		Круг $\frac{\text{Ø16 ГОСТ 2590-71*}}{\text{Ст 3 кп 2 ГОСТ 535-79*}}$ ℓ=1695	8	2,7 кг
		3		Круг $\frac{\text{Ø8 ГОСТ 2590-71*}}{\text{Ст 3 кп 2 ГОСТ 535-79*}}$ ℓ=260	3	0,1 кг
		4		Круг $\frac{\text{Ø8 ГОСТ 2590-71*}}{\text{Ст 3 кп 2; ГОСТ 535-79*}}$ ℓ=180	6	0,07 кг

ГИП	Коростелёв		IV-ОГ7
Н. контр.	Кокорев		
Нач. отд.	Шувалов		Ограждение ОГ7
Гл. констр.	Щеголев		
Рук. гр.	Шмитько		
Инж.	Степучёва		

Стадия	Масса	Масштаб
РП	28,7	
Лист 1	Листов 2	

ГИПРОАВТОТРАНС
Воронежский филиал

Копировал Валя

Формат А4

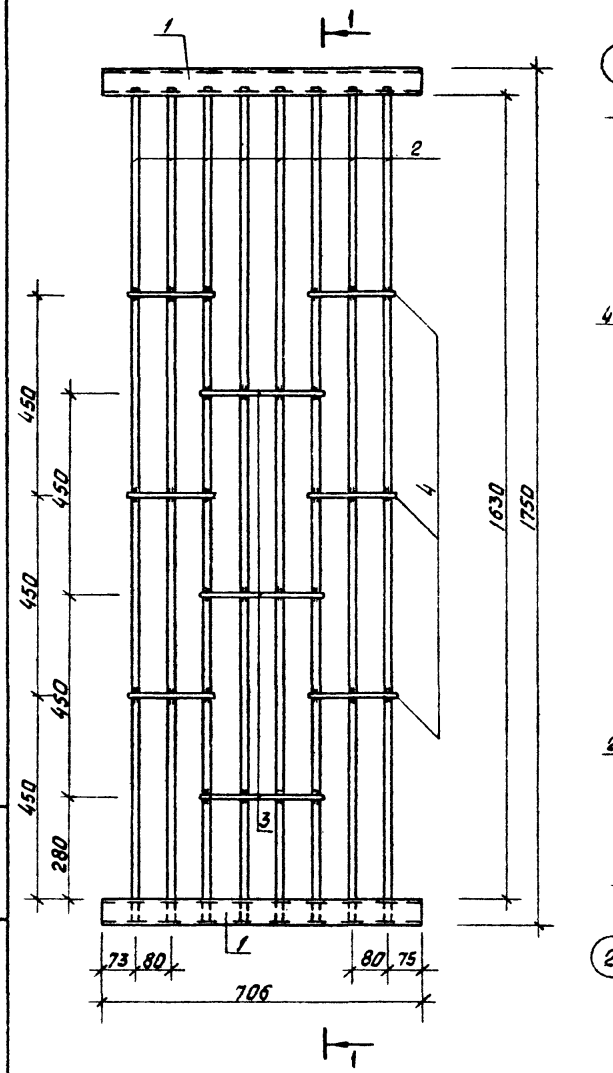

Инв. № подл. | Подпись и дата | Взам. инв. №

416-1-152.84	IV-ОГ7	Лист 2

1242-04 Формат А4

Формат	Зона	Поз.	Обозначение	Наименование	Кол.	Примечан.
				ДЕТАЛИ		
				Швеллер 16 ГОСТ 8240-72 / ВСт3кп2 ГОСТ 535-79*		
		1		ℓ = 2210	2	31,4 кг
				Полоса 360х20 ГОСТ 103-76 / ВСт3кп2 ГОСТ 535-79*		
		2		ℓ = 420	1	23,7 кг
				Полоса 100х10 ГОСТ 103-76 / ВСт3кп2 ГОСТ 535-79*		
		3		ℓ = 420	2	3,3 кг
		4		ℓ = 100	4	0,8 кг
				Полоса 95х4 ГОСТ 103-76 / ВСт3 кп2 ГОСТ 535-79*		
		5		ℓ = 580	1	1,7 кг

1-1

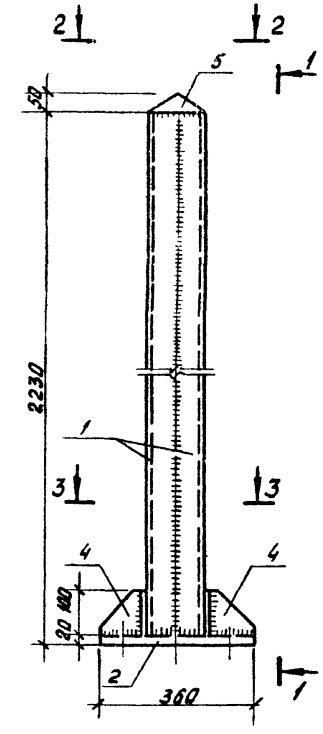

2-2

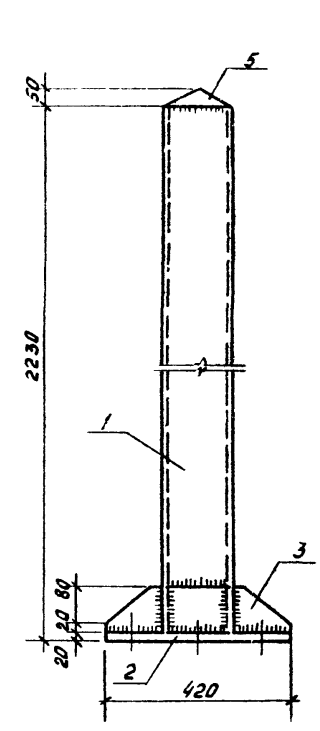

3-3

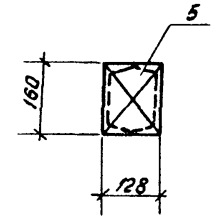

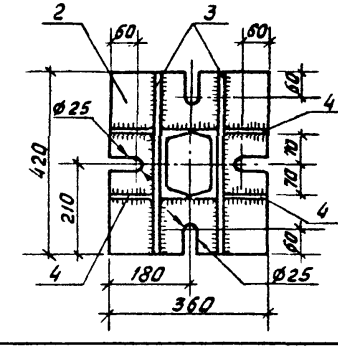

ГИП	Коростелёв		IV-СК1
Н. контр.	Кокорев		
Нач. отд.	Шувалов		
Гл. констр.	Щёголев		
Рук. гр.	Шмитько		
Инж.	Степучёва		

Металлическая стойка СК1

Стадия	Масса	Масштаб
РП	98,0	
Лист 1	Листов 2	

ГИПРОАВТОТРАНС
Воронежский филиал

Копировал

Формат А4

Инв. № подл. | Подпись и дата | Взам. инв. №

416-1-152.84 IV-СК1

Лист 2

1242-04 Формат А4

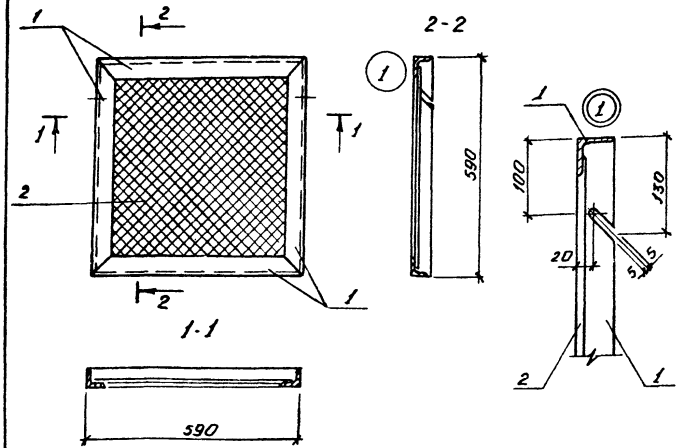

Формат	Зона	Поз.	Обозначение	Наименование	Кол.	Примеч.
				Детали		
				Уголок $\frac{Б\text{-}50\times5\ ГОСТ\ 8509\text{-}72^{**}}{Вст3кп2\ ГОСТ\ 535\text{-}79^{*}}$		
		1		$\ell = 590$	4	2,2 кг
		2		Сетка 20-1,6 ГОСТ 5336-80	0,3 м²	0,8 кг

ГИП	Коростелев		IV-РШ1
Н. контр.	Кокорев		
Нач. отд.	Шувалов		Решетка РШ1
Гл. конст.	Щеголев		Стадия: РП; Масса: 9,6; Масштаб:
Рук. гр.	Шмитько		Лист 1; Листов 1
Инж.	Степучева		ГИПРОАВТОТРАНС Воронежский филиал

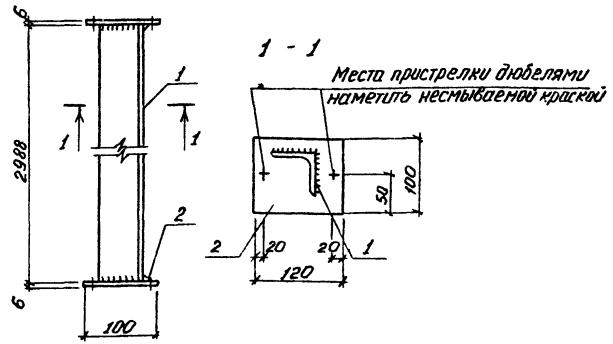

Формат	Зона	Поз	Обозначение	Наименование	Кол.	Примеч.
				Детали		
				Уголок $\frac{Б\text{-}63\times5\ ГОСТ\ 8509\text{-}72^{**}}{Вст3кп2\ ГОСТ\ 535\text{-}79^{*}}$		
		1		$\ell = 2988$	1	14,4
				Полоса $\frac{100\times6\ ГОСТ\ 103\text{-}76}{Вст3кп2\ ГОСТ\ 535\text{-}79^{*}}$		
		2		$\ell = 120$	2	0,47

ГИП	Коростелев		416-1-152.84 IV-СК2
Н. контр.	Кокорев		
Нач. отд.	Шувалов		Металлическая стойка СК2
Гл. конст.	Щеголев		Стадия: РП; Масса: 153; Масшт.:
Рук. гр.	Шмитько		Лист; Листов
Ст. инж.	Пригарина		ГИПРОАВТОТРАНС Воронежский филиал

Инв. № подл. | Подп. и дата | Взам. инв. №

Копировал Мос - 1242-04 Формат А4

Формат	Зона	Поз.	Обозначение	Наименование	Кол.	Примеч.
				Детали		
				Уголок Б-25×3 ГОСТ 8509-72** / Вст3кп2 ГОСТ 535-79*		
		1		ℓ=1780	2	2,0 кг
		2		ℓ=1500	2	1,7 кг
		3		Ф10 А I ГОСТ 5781-82 ℓ=2210	1	1,4 кг
		4		ℓ=2130	1	1,3 кг
		5		ℓ=1850	1	1,1 кг
		6		ℓ=1750	1	1,1 кг
		7		ℓ=1700	1	1,1 кг
		8		ℓ=1630	1	1,0 кг
		9		ℓ=1520	1	0,9 кг
		10		ℓ=1430	1	0,9 кг
		11		ℓ=1400	1	0,9 кг
		12		ℓ=1350	1	0,8 кг
		13		ℓ=800	1	0,5 кг

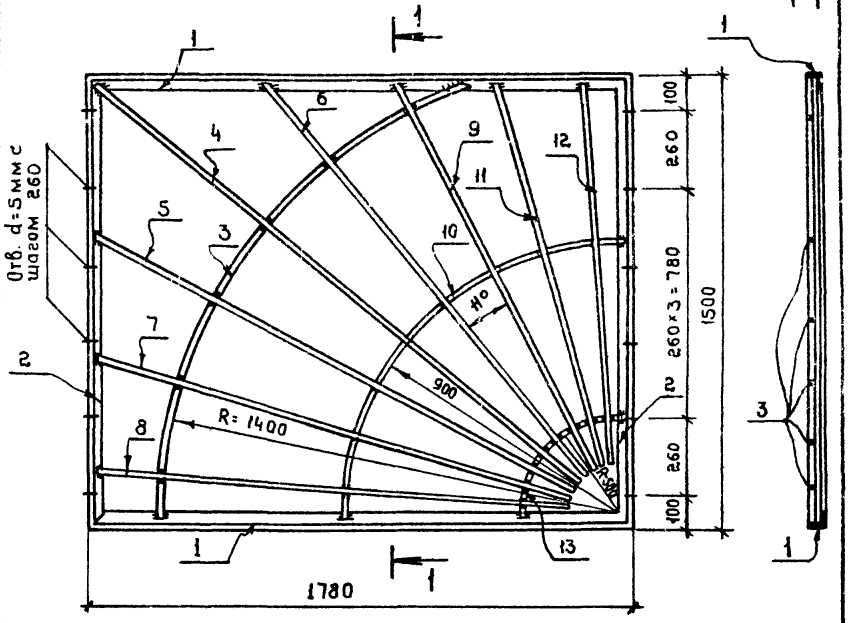

ГИП	Коростелев	IV-РШ2	
Н.контр.	Кокорев		
Нач.отд.	Шувалов		
Гл.конст.	Щеголев	Решетка металлическая РШ2	Стадия: Р/Л; Масса: 17.0; Масштаб:
Рук.гр.	Шмитько		Лист 1; Листов 2
Инж.	Борисова		ГИПРОАВТОТРАНС Воронежский филиал

Инв.№ подл. | Подпись и дата | Взам. инв.№

416-1-152.84 IV-РШ2 Лист 2

Копировал: 1242-04

Формат А4

Формат А4

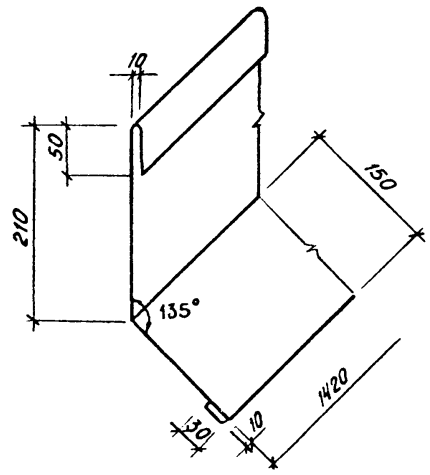

ГИП	Коростелёв		IV - МС 11
Н. контр.	Кокорев		
Нач. отд.	Шуваев		
Гл. констр.	Щеголев		
Рук. гр.	Шмитько		
Ст. инж.	Смирнова		

Фартук МС 11	Стадия	Масса	Масштаб
	РП	3,5	
	Лист 1	Листов 1	
Лист 0,7×460; ГОСТ 7118-78; ℓ=1420	ГИПРОАВТОТРАНС Воронежский филиал		

Копировал: — Формат А4

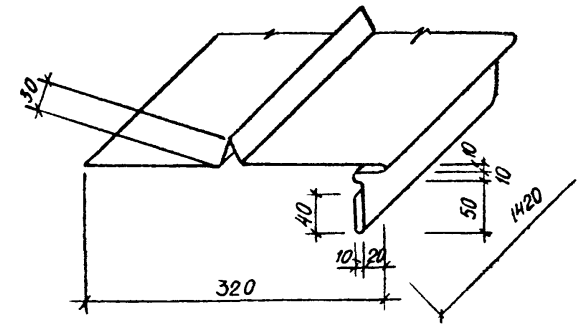

ГИП	Коростелёв		416-1-152.84 IV - МС 12
Н. контр.	Кокорев		
Нач. отд.	Шуваев		
Гл. констр.	Щеголев		
Рук. гр.	Шмитько		
Ст. инж.	Смирнова		

Фартук МС 12	Стадия	Масса	Масштаб
	РП	4,0	
	Лист 1	Листов 1	
Лист 0,7×520 ГОСТ 7118-78; ℓ=1420	ГИПРОАВТОТРАНС Воронежский филиал		

Копировал: — 1242-04 Формат А4

Альбом V

Типовой проект

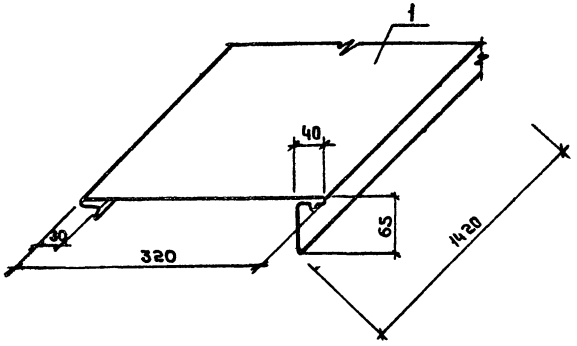

ГИП	Коростелев	IV-МС13			
Н.контр.	Кокорев				
Нач.отд.	Шубаев	Фартук МС13	Стадия	Масса	Масштаб
Гл.констр.	Шеголев		РП	4,0	
Рук.гр.	Шмитько		Лист 1	Листов 1	
Инж.	Борисова	Лист 0,7×520; ГОСТ 7118-78; ℓ=1420	ГИПРОАВТОТРАНС Воронежский филиал		

Инв.№ подл. | Подпись и дата | Взам.инв.№

Формат А4

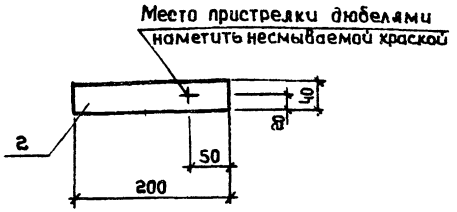

ГИП	Коростелев	416-1-152.84 IV-МС14			
Н.контр.	Кокорев				
Нач.отд.	Шубаев	Костыль МС14	Стадия	Масса	Масштаб
Гл.констр.	Шеголев		РП	0,3	
Рук.гр.	Шмитько		Лист 1	Листов 1	
Инж.	Борисова	Полоса 40×4 ГОСТ 103-76 / Вст3кп2 ГОСТ 535-79* ℓ=200	ГИПРОАВТОТРАНС Воронежский филиал		

Инв.№ подл. | Подпись и дата | Взам.инв.№

1242-04

Копировал:

Формат А4

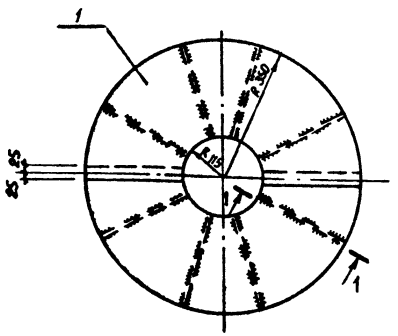

1-1

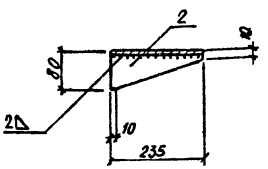

Формат	Зона	Поз.	Обозначение	Наименование	Кол.	Примечание
				Детали		
		1		Лист 2×700 ГОСТ 19903-74		
				ℓ=700	2	7,5кг
		2		Лист 2×80 ГОСТ 19903-74		
				ℓ=235	8	0,2кг

ГИП	Коростелев		IV-КФ9
Н.контр.	Кокорев		
Нач.отд.	Шувалов		Кольцо-фланец КФ9
Гл.констр.	Щеголев		Стадия: РП; Масса: 16,6; Масштаб:
Рук.гр.	Шмитько		Лист 1; Листов 1
Инж.	Борисова		ГИПРОАВТОТРАНС Воронежский филиал

Копировал:

Формат А4

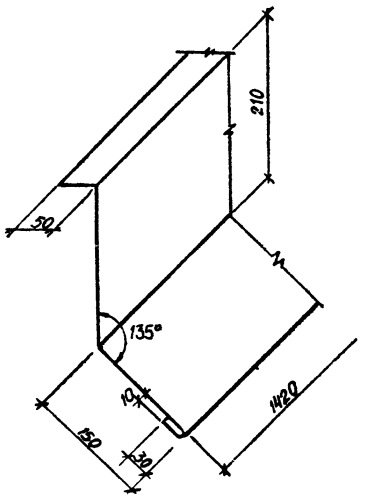

ГИП	Коростелев		416-1-152.84 IV-МС15
Н.контр.	Кокорев		
Нач.отд.	Шувалов		Фартук МС15
Гл.констр.	Щеголев		Стадия: РП; Масса: 3,5; Масштаб:
Рук.гр.	Шмитько		Лист 1; Листов 1
Инж.	Борисова		ГИПРОАВТОТРАНС Воронежский филиал

Лист 0,7-450 ГОСТ 7118-78, ℓ=1420

Инв.№ подл. | Подпись и дата | Взам. инв.№

1242-04

Копировал:

Формат А4

Формат	Зона	Поз.	Обозначение	Наименование	Кол.	Примеч.
				Детали		
		1		Труба 40×3,0×5230 ГОСТ 3262-75	1	17,4
				Круг $\frac{\text{В15 ГОСТ 2590-71*}}{\text{В Ст3 кп 2 ГОСТ 535-79*}}$		
		2		$\ell = 972$	9	1,4

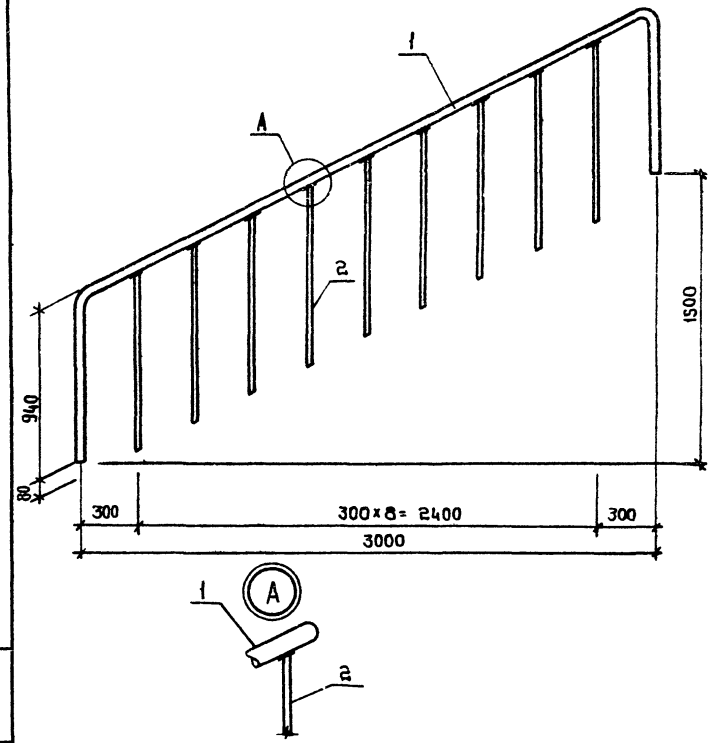

ГНП	Коростелев		
Н.контр.	Кокорев		
Нач.отд.	Шуваев		
Гл.констр.	Щеголев		
Рук.гр.	Шмитько		
Ст.инж.	Смирнова		

IV-ОГ1

Ограждение ОГ1

Стадия	Масса	Масштаб
РП	30,0	

Лист 1 | Листов 2

ГИПРОАВТОТРАНС
Воронежский филиал

Взам. инв. №

Подпись и дата

Инв. № подл.

416-1-152.84 - IV-ОГ1

Лист 2

1242-04

Копировал: [signature]

Формат А4

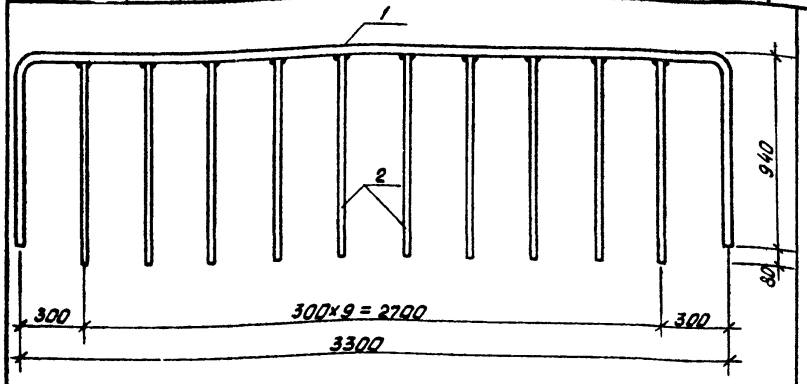

Формат	Зона	Поз.	Обозначение	Наименование	Кол.	Примеч.
				Детали		
		1		Труба 48×3,0×5180 ГОСТ 3262-75	1	17,25 кг
		2		Круг В15 ГОСТ 2590-71* / В Ст3кп2 ГОСТ 535-79*		
				ℓ=972	10	1,4 кг

ГИП	Коростелев		IV-ОГ2	
Н.контр.	Кокорев			
Нач.отд.	Шувалев			
Гл.констр.	Щеголев			
Рук.гр.	Шмитько			
Ст.инж.	Смирнова		Ограждение ОГ2	Стадия: РП; Масса: 31,3; Масштаб:
Инж.	Борисова			Лист 1; Листов 1
				ГИПРОАВТОТРАНС Воронежский филиал

Формат А4

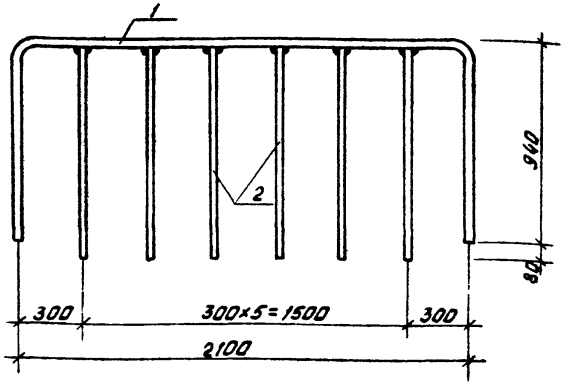

Формат	Зона	Поз.	Обозначение	Наименование	Кол.	Примеч.
				Детали		
		1		Труба 48×3,0×3980 ГОСТ 3262-75	1	13,3 кг
		2		Круг В15 ГОСТ 2590-71* / В Ст3 кп2 ГОСТ 535-79*		
				ℓ=972	6	1,4 кг

ГИП	Коростелев		416-1-152.84 IV-ОГ3	
Н.контр.	Кокорев			
Нач.отд.	Шувалев			
Гл.констр.	Щеголев			
Рук.гр.	Шмитько		Ограждение ОГ3	Стадия: РП; Масса: 21,7; Масштаб:
Ст.инж.	Смирнова			Лист 1; Листов 1
Инж.	Борисова			ГИПРОАВТОТРАНС Воронежский филиал

Копировал

1242-04 Формат А4

Инв. № подл. | Подпись и дата | Взам. инв. №

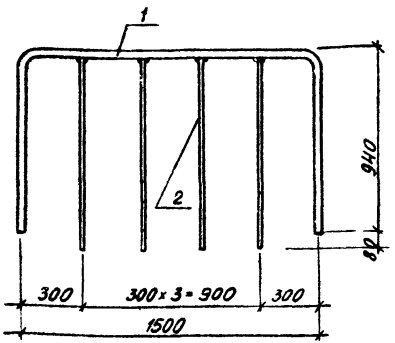

Формат	Зона	Поз.	Обозначение	Наименование	Кол.	Примеч.
				Детали		
				Труба 48×3,0×3380 ГОСТ 3262-75	1	11,26 кг
				Круг В15 ГОСТ 2590-71* / Ст3 кп2 ГОСТ 535-79		
				ℓ = 972	4	1,4 кг

ГИП	Коростелев		4-ОГ4
Н. контр.	Кокорев		
Нач. отд.	Шувалов		Ограждение ОГ4
Гл. конст.	Щеголев		Стадия: РП; Масса: 16,9; Масштаб:
Рук. гр.	Шмитько		Лист 1; Листов 1
Ст. инж.	Смирнова		ГИПРОАВТОТРАНС Воронежский филиал
Инж.	Борисова		

Инв. № подл. | Подпись и дата | Взам. инв. №

Копировал:

Формат А4

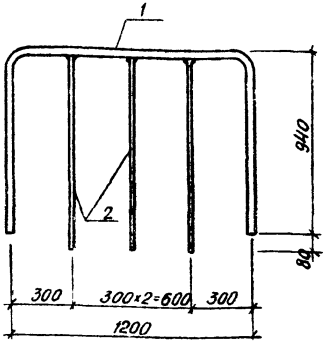

Формат	Зона	Поз.	Обозначение	Наименование	Кол.	Примечание
				Детали		
		1		Труба 48×3,0×3080 ГОСТ 3262-75	1	10,26 кг
		2		Круг В15 ГОСТ 2590-71* / Ст3 кп2 ГОСТ 535-79		
				ℓ = 972	3	1,4 кг

ГИП	Коростелев		416-1-152.84 4-ОГ5
Н. контр.	Кокорев		
Нач. отд.	Шувалов		Ограждение ОГ5
Гл. конст.	Щеголев		Стадия: РП; Масса: 14,5; Масштаб:
Рук. гр.	Шмитько		Лист 1; Листов 1
Ст. инж.	Смирнова		ГИПРОАВТОТРАНС Воронежский филиал
Инж.	Борисова		

Инв. № подл. | Подпись и дата | Взам. инв. №

Копировал:

1242-04

Формат А4

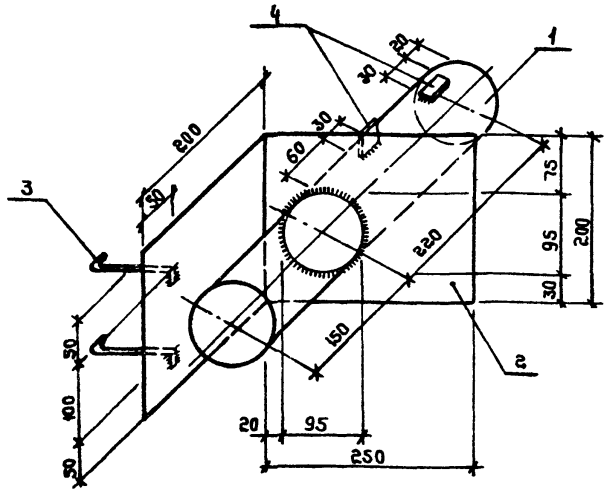

Формат	Зона	Поз.	Обозначение	Наименование	Кол.	Примеч.
				Детали		
		1		Труба $\frac{95\times3.5\ \text{ГОСТ}\ 8732\text{-}78^*}{10\quad\text{ГОСТ}\ 8731\text{-}74^*}$ ℓ= 370	1	2,9 кг
		2		Полоса $\frac{200\times6\ \text{ГОСТ}\ 82\text{-}70^*}{\text{Ст3 ГОСТ}\ 14637\text{-}79}$ ℓ=300	1	2,7 кг
		3		⌀8А-II ГОСТ 5781-82 ℓ=140	2	0,2 кг
		4		Полоса $\frac{30\times6\ \text{ГОСТ}\ 82\text{-}70^*}{\text{Ст3 ГОСТ}\ 14637\text{-}79}$ ℓ=30	2	0,04 кг

ГИП	Коростелев	IV-МН4	
Н.контр.	Кокорев		
Нач.отд.	Шубаев		
Гл.констр.	Щеголев	Закладное изделие МН4	Стадия: РП; Масса: 7,58; Масштаб:
Рук.гр.	Шмитько		Лист 1; Листов 1
Арх.	Чурсанова		ГИПРОАВТОТРАНС Воронежский филиал

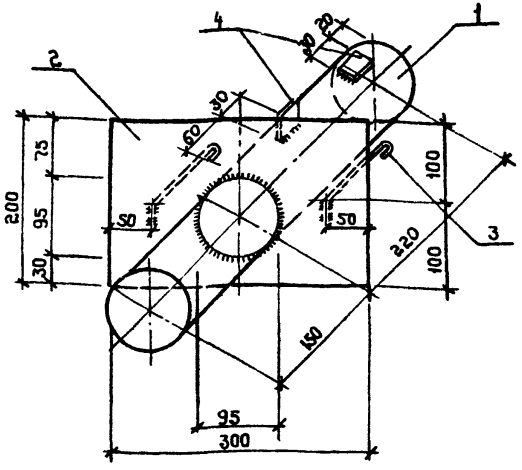

Формат	Зона	Поз.	Обозначение	Наименование	Кол.	Примеч.
				Детали		
		1		Труба $\frac{95\times3.5\ \text{ГОСТ}\ 8732\text{-}78^*}{10\quad\text{ГОСТ}\ 8731\text{-}74^*}$ ℓ= 370	1	2,9 кг
		2		Полоса $\frac{200\times6\ \text{ГОСТ}\ 82\text{-}70^*}{\text{Ст3 ГОСТ}\ 14637\text{-}79}$ ℓ=300	1	2,7 кг
		3		⌀8А-II ГОСТ 5781-82 ℓ=140	2	0,2 кг
		4		Полоса $\frac{30\times6\ \text{ГОСТ}\ 82\text{-}70^*}{\text{Ст3 ГОСТ}\ 14637\text{-}79}$ ℓ=30	2	0,04 кг

Взам. инв. №

Подпись и дата

Инв. № подл.

ГИП	Коростелев	416-1-152.84 IV-МН5	
Н.контр.	Кокорев		
Нач.отд.	Шубаев		
Гл.констр.	Щеголев	Закладное изделие МН5	Стадия: РП; Масса: 6,08; Масштаб:
Рук.гр.	Шмитько		Лист 1; Листов 1
Арх.	Чурсанова		ГИПРОАВТОТРАНС Воронежский филиал

1242-04

Копировал:

Формат А4

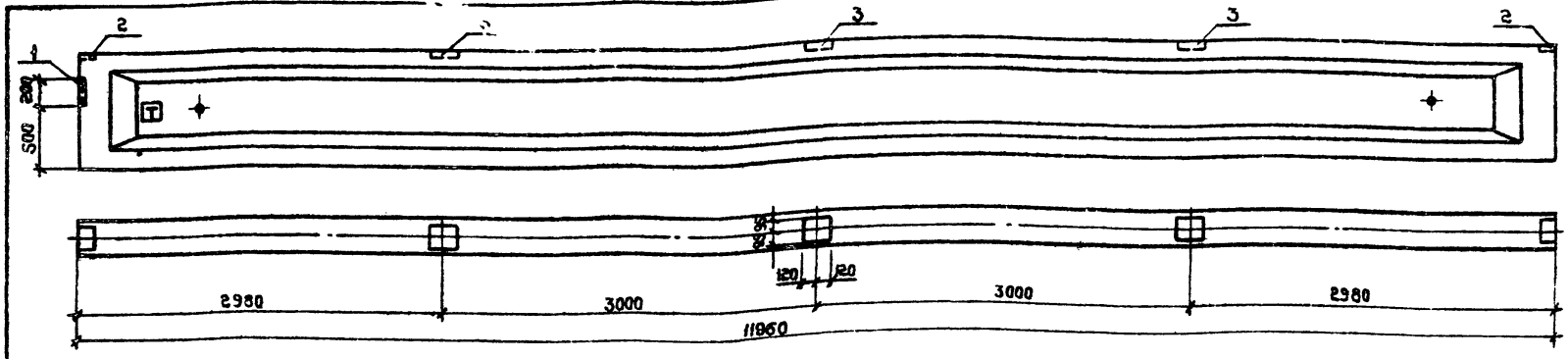

Формат	Зона	Поз	Обозначение	Наименование	Кол. на испол.					Примеч.
				Документация						
				Сборочный чертеж						Масса кг
				Сборочные единицы и детали						
		1	1.400 - 6/76	Закладная деталь М 4-10-3	1	1	1	1		4,1 кг
		2	То же	То же М 4-1	2	2	2	2		1,4 кг
		3	»	» М 4-3	3	3	3	3		2,4 кг

Марка элемента	Изделия закладные											Всего
	Арматура класса				Прокат марки							
	А-III				В ст 3 пс 6							
	ГОСТ 5781-82				ГОСТ 82-70*			ГОСТ 8509-72				
	Ф 8	Ф 10		Итого	- 6		Итого	L 80×7			Итого	
Балка	1,2	0,3		1,5	9,2		9,2	3,4			3,4	14,1

Лит.	Условное наименование
	2БСП12-3Вр II-Н1
	2БСП12-4Вр II-Н1
	2БСП12-5Вр II-Н1
	2БСП12-7Вр II-Н1

1. Балки 2БСП 12-3Вр II-Н1; 2БСП12-4Вр II-Н1; 2БСП12-5Вр II-Н1; 2БСП12-7Вр II-Н1; отличаются от балок 2БСП 12-3Вр II-Н; 2БСП12-4Вр II-Н; 2БСП12-5Вр II-Н; 2БСП12-7Вр II-Н; серии 1.462.1-1/81 вып.1 дополнительными закладными деталями для крепления плит покрытия и навески панелей
2. Знак Т нанести несмываемой краской

ГИП	Коростелев		416-1-152.84 IV-2БСП12-3Вр II-Н1; 2БСП12-3Вр II-Н1; 2БСП12-3Вр II-Н1; 2БСП12-3Вр II-Н1
Н.контр.	Какорев		
Нач.отд.	Шувалов		Балки 2БСП12-3Вр II-Н1; 2БСП12-4Вр II-Н1; 2БСП-5Вр II-Н1; 2БСП-7Вр II-Н1. Установка дополнительных закладных деталей.
Гл.констр.	Щеголев		
Рук.гр.	Пожидаев		
Ст.инж.	Некрасова		
Техник	Запорина		

Стадия	Масса	Масштаб
РЛ	4500,0 кг	
Лист 1	Листов 1	

ГИПРОАВТОТРАНС
Воронежский филиал

Копировал: Ник

Формат А3

Инв.№ подл. | Подпись и дата | Взам. инв.№

Альбом IV

Типовой проект

Формат	Зона	Поз.	Обозначение	Наименование	Кол.	Примеч.
				Документация		
			IV-К48-1-1сб	Сборочный чертеж		Масса кг
				Сборочные единицы и детали		
		1	1.423-3 вып. 1	Колонна К48-1	1	
		2	1.423-3 вып. 2	Закладная деталь НМ1-1	1	10,4

Ведомость расхода стали на дополнительные закладные детали, кг

Марка элемента	Изделия закладные											Всего
	Арматура класса								Прокат марки			
	А-III					А-I			Вст 3 кп 2			
	ГОСТ 5781-82					ГОСТ 5781-82			ГОСТ 82-70*			
	ф14		ф22		Итого	ф6		Итого	290×10		Итого	
К48-1-1	2,0		1,4		3,4	0,2		0,2	6,8		6,8	10,4

1. Колонна К48-1-1 отличается от колонны К48-1 серии 1.423-3 вып.1 дополнительными закладными деталями для крепления стеновых панелей.

ГИП	Коростелев		
Н.контр.	Кокорев		
Нач.отд.	Шуваев		
Гл.констр.	Щеголев		
Рук.гр.	Пожидаев		
Ст.инж.	Некрасова		
Техник	Запорина		

IV-К48-1-1

Колонна К48-1-1
Установка дополнительных закладных деталей

Стадия	Масса	Масштаб
РП	1300,0 кг	
Лист 1	Листов 2	

ГИПРОАВТОТРАНС
Воронежский филиал

Формат А4

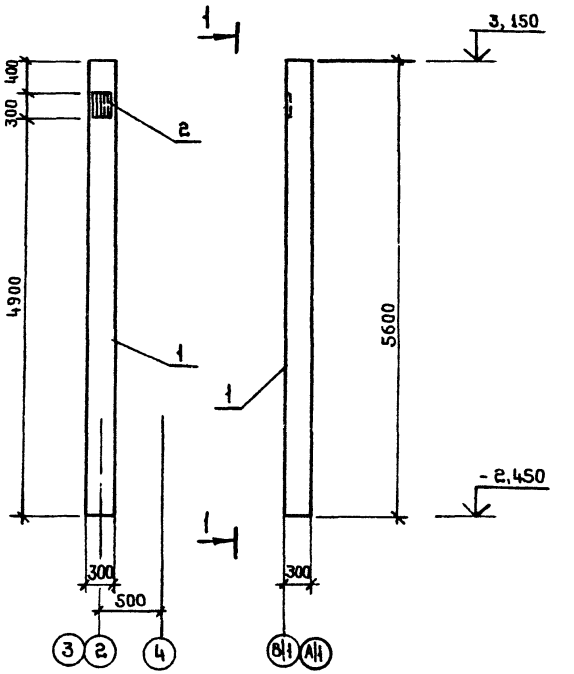

Взам.инв.№ | Подпись и дата | Инв.№ подл.

416-1-152.84 IV-К48-1-1 СБ

Лист 2

1242-04

Копировал: Н.Шаф

Формат А4

Альбом V

Типовой проект

Формат	Зона	Поз.	Обозначение	Наименование	Кол.	Примеч.
				Документация		
			IV-К48-1-2сб	Сборочный чертёж		Масса кг
				Сборочные единицы и детали		
		1	1.423-3 вып. 1	Колонна К48-1	1	
		2	1.423-3 вып. 2	Закладная деталь НМ 1-1	1	10,4

Ведомость расхода стали на дополнительные закладные детали, кг

Марка элемента	Изделие закладное											Всего
	Арматура класса							Прокат марки				
	А-III				А-I			Вст 3. кп2				
	ГОСТ 5781-82				ГОСТ 5781-82			ГОСТ 82-70*				
	ф 14	ф 22		Итого	ф 6		Итого	300мм			Итого	
К48-1-2	2,0	1,4		3,4	0,2		0,2	6,8			6,8	10,4

1. Колонна К48-1-2 отличается от колонны К48-1. серии 1.423-3 вып. 1 дополнительной закладной деталью для крепления насадки.

Взам. инв. №

Подпись и дата

Инв. № подл.

ГИП	Коростелев		
Н.контр.	Кокорев		
Нач. отд.	Шувалев		
Гл. констр.	Щеголев		
Рук. гр.	Полидоров		
Ст. инж.	Некрасова		
Техник	Запорина		

IV-К48-1-2

Колонна К48-1-2
Установка дополнительных закладных деталей

Стадия	Масса	Масшт.
РП	1300,0кг	
Лист 1	Листов	

ГИПРОАВТОТРАНС
Воронежский филиал

Копировал:

Формат А4

1-1

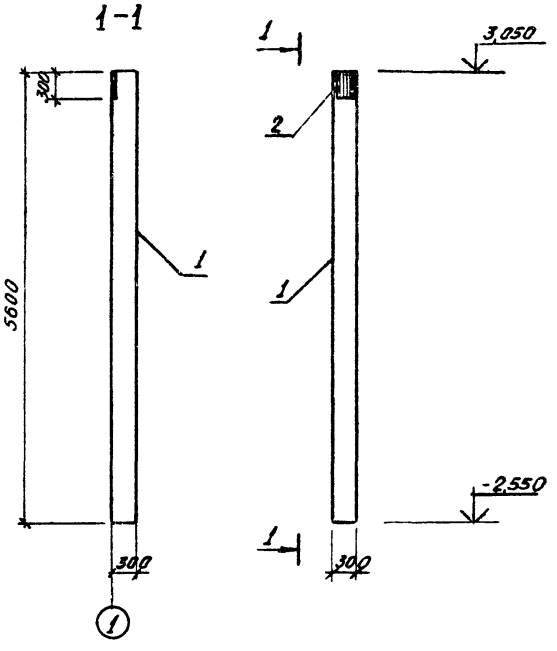

Взам. инв. №
Подпись и дата
Инв. № подл.

416-1-152.84 IV-К48-1-2СБ

Лист 2

1242-04

Формат А4

Альбом IV

Формат	Зона	Поз.	Обозначение	Наименование	Кол.	Примеч.
				Документация		
			IV-К48-1-3сб	Сборочный чертеж		Масса кг
				Сборочные единицы и детали		
		1	1.423-3 вып.1	Колонна К48-1	1	
		2	1.423-3 вып.2	Закладная деталь нм 1-1	3	10,4

Ведомость расхода стали на дополнительные закладные детали, кг

Марка элемента	Изделия закладные											Всего
	Арматура класса							Прокат марки				
	А-III				А-I			Вст. 3 кп 2				
	ГОСТ 5781-82				ГОСТ 5781-82			ГОСТ 82-70*				
	ф14	ф22		Итого	ф6		Итого	-300×10			Итого	
К 48-1-3	6,0	4,2		10,2	0,6		0,6	20,4			20,4	31,2

1. Колонна К48-1-3 отличается от колонны К48-1 серии 1.423-3 вып.1 дополнительными закладными деталями для крепления стеновых панелей.

ГИП	Коростелев		
Н. контр.	Кокорев		
Нач. отд.	Шубаев		
Гл. констр.	Щеголев		
Рук. гр.	Пожидаев		
Ст. инж.	Некрасова		8.83
Техник	Запорина		

IV-К48-1-3

Колонна К48-1-3
Установка дополнительных закладных деталей

Стадия	Масса	Масштаб
РП	1300,0кг	
Лист 1	Листов 2	

ГИПРОАВТОТРАНС
Воронежский филиал

Типовой проект

Инв. № подл. | Подпись и дата | Взам. инв. №

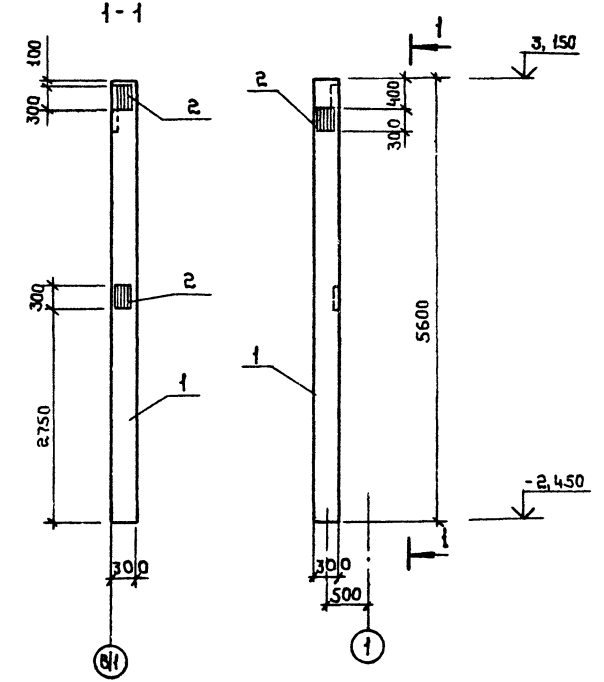

416-1-152.84 IV-К48-1-3сб Лист 2

1242-04

Копировал:

Формат А4

Альбом IV

Типовой проект

Формат	Зона	Поз	Обозначение	Наименование	Кол.	Примеч.
				Документация		
			IV-К48-1-4СБ	Сборочный чертеж		Масса кг
				Сборочные единицы и детали		
		1	1.423-3 вып.1	Колонна К 48-1	1	
		2	1.423-3 вып.2	Закладная деталь НМ1-1	3	10.4

Ведомость расхода стали на дополнительные закладные детали, кг

Марка элемента	Изделия закладные												Всего
	Арматура класса							Прокат марки					
	А-III				А-I			Вст3 кп2					
	ГОСТ 5781-82				ГОСТ 5781-82			ГОСТ 82-70*					
	ф14	ф22		Итого	ф6		Итого	300×10			Итого		
К 48-1-4	6.0	4.2		10,2	0.6		0.6	20,4			20,4		31,4

1. Колонна К 48-1-4 отличается от колонны К 48-1 серии 1.423-3, вып.1 дополнительными закладными деталями для крепления стеновых панелей

ГИП	Коростелев		IV-К48-1-4
Н.контр.	Кокорев		
Нач.отд.	Шувалов		Колонна К48-1-4 Установка дополнительных закладных деталей
Гл.конст.	Шегалев		Стадия: РП; Масса: 1330,0кг; Масшт:
Рук.гр.	Пожидаев		Лист 1; Листов 2
Ст.инж.	Некрасова		ГИПРОАВТОТРАНС Воронежский филиал
Техник	Запорина		

Инв.№ подл. | Подп. и дата | Взам.инв.№

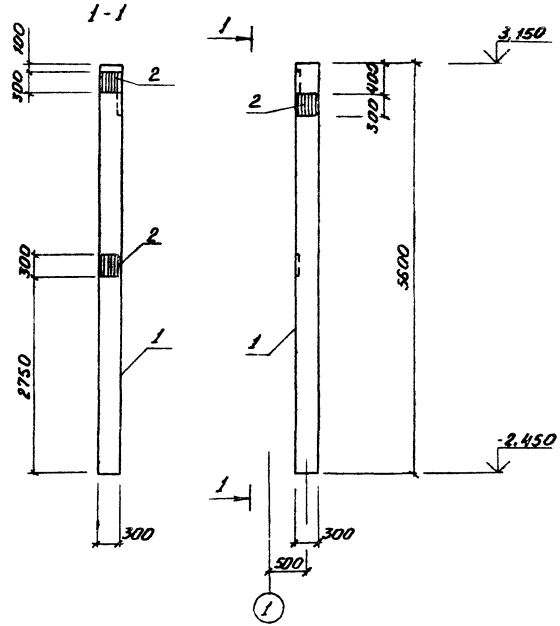

Инв.№ подл. | Подп. и дата | Взам.инв.№

416-1-152.84 IV-К48-1-4СБ Лист 2

Копировал Шов - 1242-04 Формат А4

Альбом №2

Типовой проект

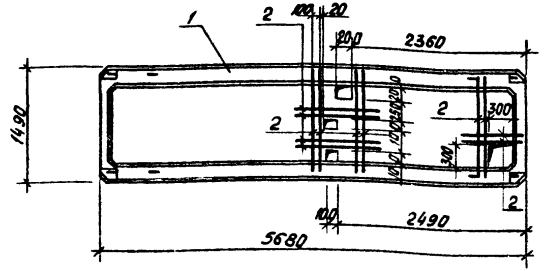

1. Панель ПР8-57.15-А отличается от типовой панели ПР8-57.15 серии 182-82 вып. 4-1 наличием отверстий

Формат	Зона	Поз.	Обозначение	Наименование	Кол.	Примеч.
				Сборочные единицы и детали		
		1	182-82 вып. 4-1	Панель ПР8-57.15	1	
		2		ф10А-III ГОСТ 5781-82 ℓ=1400	12	0,82

ГИП	Коростелев	
Н. контр.	Кокорев	
Нач. отд.	Шувалев	
Гл. констр.	Щеголев	
Рук. гр.	Понцдаев	
Ст. инж.	Некрасова	
Техник	Запорина	

1V-ПР8-57.15-А

Панель ПР8-57.15-А

Стадия	Масса	Масштаб
РП	2250,0 кг	
Лист 1	Листов 1	

ГИПРОАВТОТРАНС Воронежский филиал

Формат А4

Инв. № подл. | Подпись и дата | Взам. инв. №

1. Панель ПР8-57.15-Б отличается от типовой панели ПР8-57.15 серии 182-82 вып. 4-1 наличием отверстий

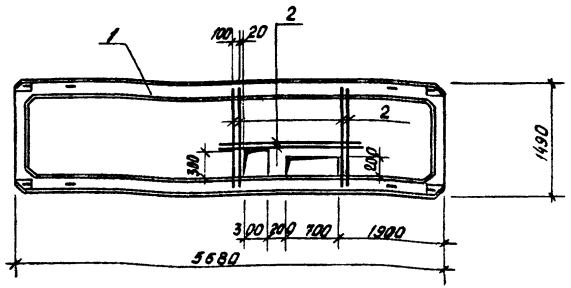

Формат	Зона	Поз.	Обозначение	Наименование	Кол.	Примеч.
				Сборочные единицы и детали		
		1	182-82 вып. 4-1	Панель ПР8-57.15	1	
		2		ф10А-III ГОСТ 5781-82 ℓ=1400	6	0,82

ГИП	Коростелев	
Н. контр.	Кокорев	
Нач. отд.	Шувалев	
Гл. констр.	Щеголев	
Рук. гр.	Понцдаев	
Ст. инж.	Некрасова	
Техник	Запорина	

416-1-152.84 1V-ПР8-57.15-Б

Панель ПР8-57.15-Б

Стадия	Масса	Масштаб
РП	2250,0 кг	
Лист 1	Листов 1	

ГИПРОАВТОТРАНС Воронежский филиал

Копировал Ваш

1242-ОН Формат А4

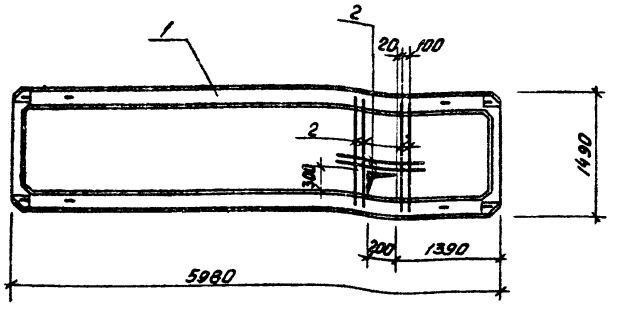

1. Панель ПРБ-60.15-А отличается от типовой панели ПРБ-60.15 серии 182-82 вып. 4-1 наличием отверстия

Формат	Зона	Поз.	Обозначение	Наименование	Кол.	Примеч.
				Сборочные единицы и детали		
		1	182-82 вып. 4-1	Панель ПРБ-60.15	1	
		2		ф10А-II ГОСТ 5781-82 ℓ=1400	6	0,82

ГИП	Коростелев		IV-ПРБ-60.15-А
Н.контр.	Кокорев		
Нач.отд.	Шувалев		Панель ПРБ-60.15-А
Гл.констр.	Щеголев		Стадия: РП; Масса: 2375,0 кг; Масштаб:
Рук.гр.	Лощилаев		Лист 1; Листов 1
Ст.инж.	Некрасова		ГИПРОАВТОТРАНС Воронежский филиал
Техник	Залорина		

Формат А4

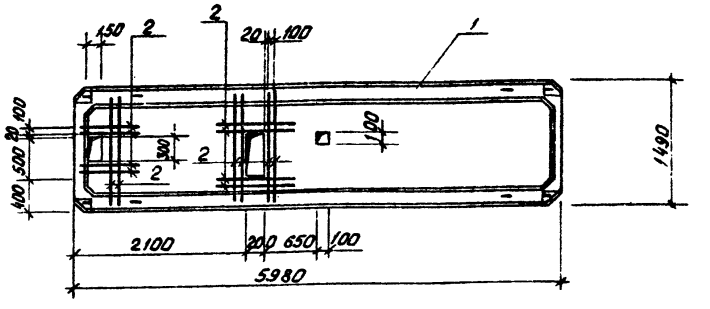

1. Панель ПРБ-60.15-Б отличается от типовой панели ПРБ-60.15 серии 182-82 вып. 4-1 наличием отверстия

Формат	Зона	Поз.	Обозначение	Наименование	Кол.	Примеч.
				Сборочные единицы и детали		
		1	182-82 вып. 4-1	Панель ПРБ-60.15	1	
		2		ф10А-II ГОСТ 5781-82 ℓ=1400	14	0,82

ГИП	Коростелёв		416-1-152.84 IV-ПРБ-60.15-Б
Н.контр.	Кокорев		
Нач.отд.	Шувалев		Панель ПРБ-60.15-Б
Гл.констр.	Щеголев		Стадия: РП; Масса: 2375,0 кг; Масштаб:
Рук.гр.	Лощилаев		Лист 1; Листов 1
Ст.инж.	Некрасова		ГИПРОАВТОТРАНС Воронежский филиал
Техник	Залорина		

Инв.№ подл. | Подпись и дата | Взам.инв.№

Копировал

1242-04 Формат А4

Альбом 17

Типовой проект

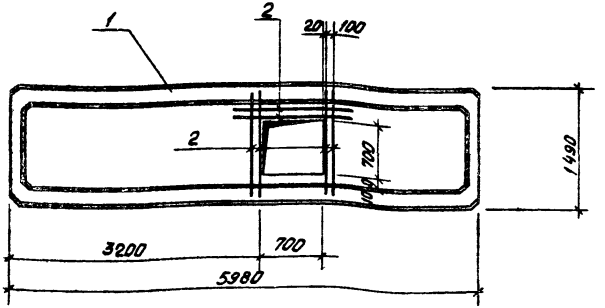

1. Панель ПР8-60.15-В отличается от типовой панели ПР8-60.15 серии 182-82 вып. 4-1 наличием отверстия

Формат	Зона	Поз.	Обозначение	Наименование	Кол.	Примеч.
				Сборочные единицы и детали		
		1	182-82 вып. 4-1	Панель ПР8-60.15	1	
		2		ф10А-III ГОСТ 5781-82, ℓ=1400	6	0,82

ГИП	Коростелев		IV-ПР8-60.15-В
Н. контр.	Кокорев		
Нач. отд.	Шувалев		Панель ПР8-60.15-В
Гл. констр.	Щеголев		
Рук. гр.	Лонцидаев		
Ст. инж.	Некрасова		
Техник	Запорина		

Стадия	Масса	Масштаб
РП	2375,0 кг	
Лист 1	Листов 1	

ГИПРОАВТОТРАНС
Воронежский филиал

Формат А4

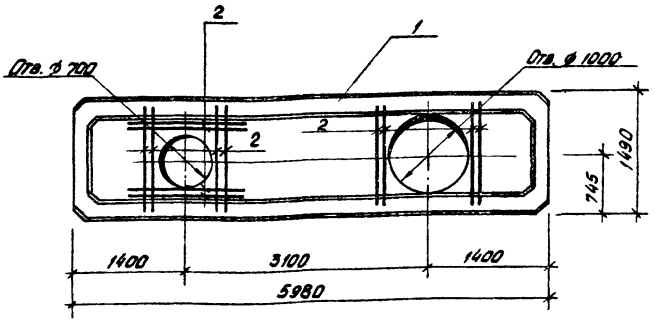

1. Панель ПР8-60.15-Г отличается от типовой панели ПР8-60.15 серии 182-82 вып. 4-1 наличием отверстий

Формат	Зона	Поз.	Обозначение	Наименование	Кол.	Примеч.
				Сборочные единицы и детали		
		1	182-82 вып. 4-1	Панель ПР8-60.15	1	
		2		ф10А-III ГОСТ 5781-82 ℓ=1400	12	0,82

ГИП	Коростелев		416-1-152.84 IV-ПР8-60.15-Г
Н. контр.	Кокорев		
Нач. отд.	Шувалев		Панель ПР8-60.15-Г
Гл. констр.	Щеголев		
Рук. гр.	Лонцидаев		
Ст. инж.	Некрасова		
Техник	Запорина		

Стадия	Масса	Масштаб
РП	2375,0 кг	
Лист 1	Листов 1	

ГИПРОАВТОТРАНС
Воронежский филиал

Инв. № подл. | Подпись и дата | Взам. инв. №

Копировал Ваш

1242-04 Формат А4

Альбом IV

Типовой проект

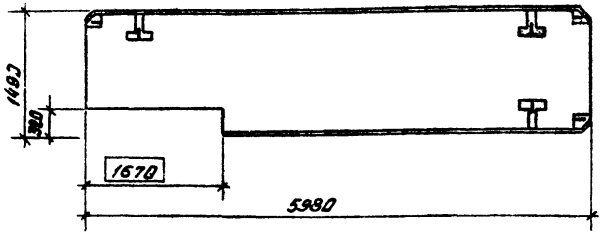

1. Панель 3ПК6-60.15А выполнить по серии 182-82 вып. 4-1.
2. От типовой панели отличается размером (1670) уступа для пропуска вентблока.

ГИП	Коростелев	
Н.контр.	Кокорев	
Нач.отд.	Шувалев	
Гл.конст.	Щеголев	
Рук.гр.	Понидаев	
Ст.инж.	Некрасова	
Техник	Запорина	

IV-3ПК6-60.15-А

Панель 3ПК6-60.15А

Стадия	Масса	Масштаб
РП	2600,0 кг	
Лист 1	Листов	

ГИПРОАВТОТРАНС Воронежский филиал

Формат А4

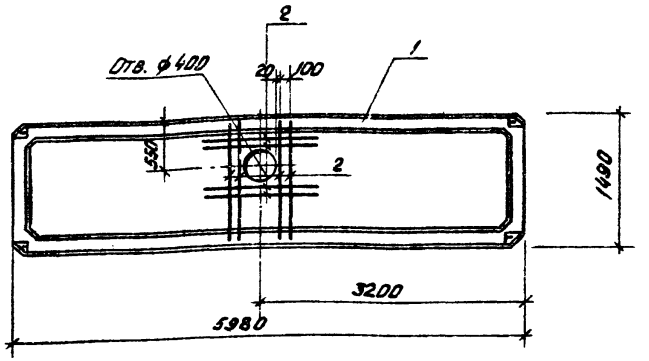

1. Панель ПР6-60.15Д отличается от типовой панели ПР6-60.15 серии 182-82 вып. 4-1 наличием отверстия

Формат	Зона	Поз.	Обозначение	Наименование	Кол.	Примеч.
				Сборочные единицы и детали		
		1	182-82 вып. 4-1	Панель ПР6-60.15	1	
		2		ф100-В ГОСТ5781-82 ℓ=1400	8	0,82

Инв.№ подл. | Подпись и дата | Взам.инв.№

ГИП	Коростелев	
Н.контр.	Кокорев	
Нач.отд.	Шувалев	
Гл.конст.	Щеголев	
Рук.гр.	Понидаев	
Ст.инж.	Некрасова	
Техник	Запорина	

416-1-152.84 IV-ПР6-60.15Д

Панель ПР6-60.15Д

Стадия	Масса	Масштаб
РП	2375,0 кг	
Лист 1	Листов 1	

ГИПРОАВТОТРАНС Воронежский филиал

Копировал

1242-04 Формат А4

Альбом IV

Типовой проект

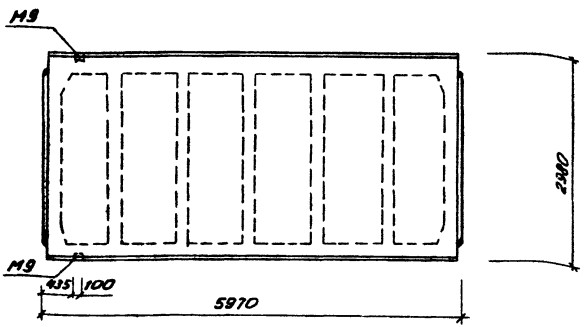

Ведомость расхода стали на дополнительные закладные детали, кг

Марка элемента	Изделие закладное											Всего
	Арматура класса					Прокат марки						
	А-III					Вст3 кп2						
	ГОСТ 5781-82					ГОСТ 8509-72**						
	ф10	ф14			Итого			170×8		Итого		
ПГ-3Ат VIIт-1	0,6	0,2			0,8			1,7		1,7		2,5

1. Плита перекрытия ПГ-3Ат VIIт-1 отличается от плиты ПГ-3Ат VIт ГОСТ 22701,1-77 дополнительными закладными деталями М9.

ГИП	Коростелев		
Н.контр.	Кокорев		
Нач.отд.	Шуваев		
Гл.конст.	Щеголев		
Рук.гр.	Пожидаев		
Ст.инж.	Некрасова		
Техник	Запорина		

IV-ПГ-3Ат VIт-1

Плита ПГ-3Ат VIт-1

Стадия	Масса	Масшт.
РП	2650,0 кг	

Лист 1 | Листов 1

ТИПРОАВТОТРАНС
Воронежский филиал

Инв.N подл. | Подп. и дата | Взам. инв.N

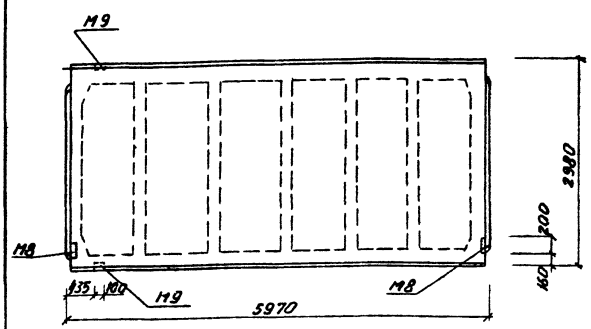

Ведомость расхода стали на дополнительные закладные детали кг

Марка элемента	Изделие закладное											Всего
	Арматура класса				Прокат марки							
	А-III				Вст3 кп2							
	ГОСТ 5781-82				ГОСТ 103-76			ГОСТ 8509-72**				
	ф10	ф14		Итого	-8		Итого	170×8		Итого		
ПГ-3Ат VIIт-2	1,4	0,2		1,6	2,6		2,6	1,7		1,7		5,9

1. Плита перекрытия ПГ-3Ат VIIт-2 отличается от плиты ПГ-3Ат VIт ГОСТ 22701,1-77 дополнительными закладными деталями М8, М9.

ГИП	Коростелев		
Н.контр.	Кокорев		
Нач.отд.	Шуваев		
Гл.конст.	Щеголев		
Рук.гр.	Пожидаев		
Ст.инж.	Некрасова		
Техн.	Запорина		

416-1-152.84. IV-ПГ-3Ат VIIт-2

Плита ПГ-3Ат VIIт-2

Стадия	Масса	Масшт.
РП	2650,0 кг	

Лист 1 | Листов 1

ТИПРОАВТОТРАНС
Воронежский филиал

Инв.N подл. | Подп. и дата | Взам. инв.N

Копировал Мос.- 1242-04 Формат А4

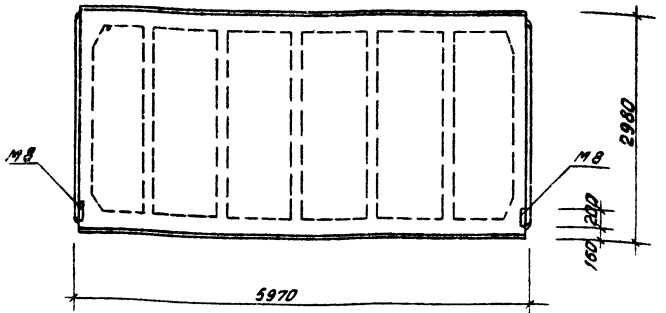

Ведомость расхода стали на дополнительные закладные детали, кг

Марка элемента	Изделия закладные												Всего
	Арматура класса				Прокат марки								
	А-III				Вст3кп2								
	ГОСТ 5781-82				ГОСТ 103-76								
	ф10			Итого	-8			Итого					
ПГ-3АтVIт-3	0,8			0,8	2,6			2,6					3,4

1. Плита перекрытия ПГ-3АтVIт-3 отличается от плиты ПГ-3АтVIт ГОСТ 22701.1-77 дополнительными закладными деталями М8.

ГИП	Коростелев		IV-ПГ-3АтVIт-3
Н.контр.	Кокорев		
Нач.отд.	Шкваев		
Гл.констр.	Щеголев		Плита ПГ-3АтVIт-3
Рук.гр.	Помидаев		
Ст.инж.	Некрасова		
Техник	Запорина		

Стадия	Масса	Масштаб
РП	2650,0 кг	
Лист 1	Листов 1	

ГИПРОАВТОТРАНС
Воронежский филиал

Формат А4

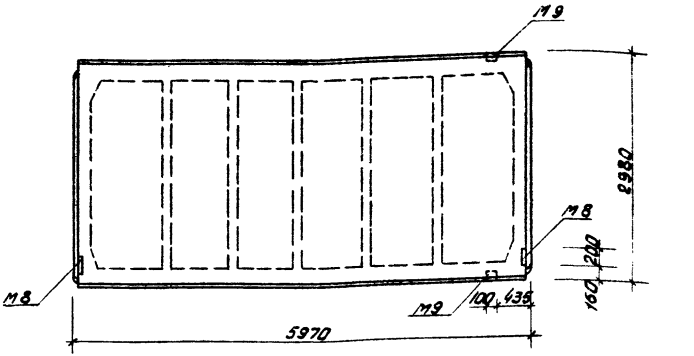

Ведомость расхода стали на дополнительные закладные детали, кг

Марка элемента	Изделия закладные													Всего
	Арматура класса				Прокат марки									
	А-III							Вст3кп2						
	ГОСТ 5781-82				ГОСТ 103-76				ГОСТ 8509-72**					
	ф10	ф14		Итого	-8			Итого	L70х8				Итого	
ПГ-3АтVIIт-4	1,4	0,2		1,6	2,6			2,6	1,7				1,7	5,9

1. Плита перекрытия ПГ-3АтVIIт-4 отличается от плиты ПГ-3АтVIт ГОСТ 22701.1-77 дополнительными закладными деталями М8, М9.

ГИП	Коростелев		416-1-152.84 IV-ПГ-3АтVIIт-4
Н.контр.	Кокорев		
Нач.отд.	Шкваев		
Гл.констр.	Щеголев		Плита ПГ-3АтVIIт-4
Рук.гр.	Помидаев		
Ст.инж.	Некрасова		
Техник	Запорина		

Стадия	Масса	Масштаб
РП	2650,0 кг	
Лист 1	Листов 1	

ГИПРОАВТОТРАНС
Воронежский филиал

Инв.№ подл. | Подпись и дата | Взам.инв.№

Копировал

1242-04 Формат А4

Альбом IV

Типовой проект

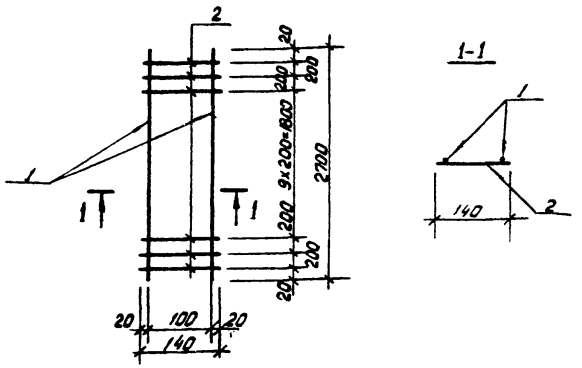

Формат	Зона	Поз.	Обозначение	Наименование	Кол.	Примечание
				Детали		масса, кг
		1		ф 12 AIII ГОСТ 5781-82 ℓ=2700	2	2,4
		2		ф 6 AI ГОСТ 5781-82 ℓ=160	16	0,1

ГИП	Коростелев	
Н. контр.	Кокорев	
Нач. отд.	Шувалев	
Гл. констр.	Щеголев	
Рук. гр.	Лонщаев	
Ст. инж.	Некрасова	
Техник	Запорина	

IV-КД 1

Каркас КД 1

Стадия	Масса	Масштаб
РП	6,4	

Лист 1 | Листов 1

ГИПРОАВТОТРАНС
Воронежский филиал

Инв. № подл. | Подпись и дата | Взам. инв. №

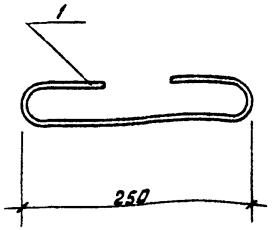

ГИП	Коростелев	
Н. контр.	Кокорев	
Нач. отд.	Шувалев	
Гл. констр.	Щеголев	
Рук. гр.	Лонщаев	
Ст. инж.	Некрасова	
Техник	Запорина	

416-1-152.84 IV-МК1

Соединительный элемент МК1

Стадия	Масса	Масштаб
РП	0,9	

Лист 1 | Листов 1

Круг В 18 ГОСТ 2590-71*
ℓ=450 ВСт3кп2 ГОСТ 535-79*

ГИПРОАВТОТРАНС
Воронежский филиал

Копировал Зах

1242-04 Формат А4

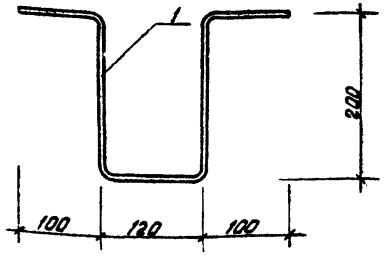

ГИП	Коростелев	
Н. контр.	Кокорев	
Нач. отд.	Шувяев	
Гл. констр.	Щеголев	
Рук. гр.	Ломидзев	
Ст. инж.	Некрасова	
Техник	Запорина	

IV-МК3

Соединительный элемент МК3

Стадия	Масса	Масштаб
РП	0,17	

Лист 1 | Листов 1

Круг В10 ГОСТ 2590-71* / В Ст3 кп2 ГОСТ 535-79*

ГИПРОАВТОТРАНС
Воронежский филиал

Формат А4

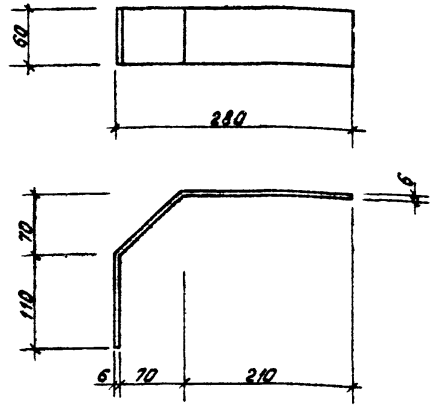

ГИП	Коростелев	
Н. контр.	Кокорев	
Нач. отд.	Шувяев	
Гл. констр.	Щеголев	
Рук. гр.	Ломидзев	
Ст. инж.	Некрасова	
Техник	Запорина	

416-1-152.84 IV-МК2

Соединительный элемент МК2

Стадия	Масса	Масштаб
РП	1,1	

Лист 1 | Листов 1

Полоса 6х80 ГОСТ 103-76 / l=400 / В Ст3 кп ГОСТ 535-79*

ГИПРОАВТОТРАНС
Воронежский филиал

1242-04 Формат А4

Инв. № подл. | Подпись и дата | Взам. инв. №

Инв. № подл. | Подпись и дата | Взам. инв. № | Инв. № дубл.

Альбом IV

Типовой проект

Формат	Зона	Поз.	Обозначение	Наименование	Кол.	Примеч.
				Документация		
			IV-Р2 СБ	Сборочный чертёж		Масса кг
				Детали		
		1		Швеллер 140×60×5 ГОСТ 8278-75*	4	20,2
				ℓ=2160 Вст3 кп2 ГОСТ 11474-76*		
		2		Швеллер 140×60×5 ГОСТ 8278-75*	2	28,3
				ℓ=2980 Вст3 кп2 ГОСТ 11474-76*		
		3		Полоса 4×100 ГОСТ 103-76	16	0,6
				ℓ=200 Вст3 кп2 ГОСТ 535-79*		
		4		Полоса 10×300 ГОСТ 82-70*	2	8,3
				ℓ=350 Вст3 кп2 ГОСТ 14637-79		

ГИП	Коростелев		
Н.контр.	Кокорев		
Нач.отд.	Шуваев		
Гл.констр.	Щеголев		
Рук.гр.	Пожидаев		
Ст.инж.	Некрасова		
Техник	Запорина		

IV-Р2

Рама

Стадия	Масса	Масштаб
РП	160,0	

Лист 1 | Листов 1

ГИПРОАВТОТРАНС
Воронежский филиал

Инв. № подл. | Подпись и дата | Взам. инв. №

Копировал Вах

Формат А4

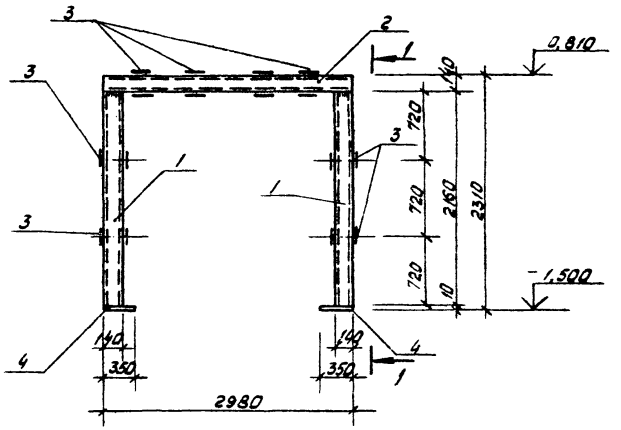

1-1

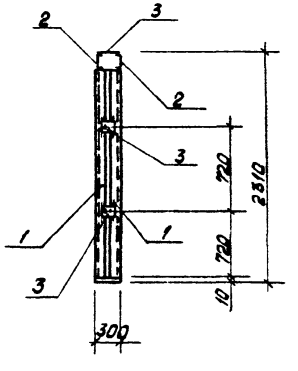

Инв. № подл. | Подпись и дата | Взам. инв. №

416-1-152.84 IV-Р2 СБ

Лист 2

1242-04 Формат А4

Альбом V

Типовой проект

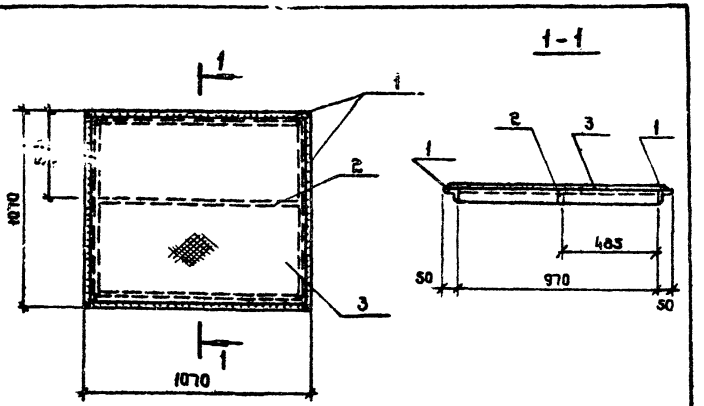

Формат	Зона	Поз.	Обозначение	Наименование	Кол.	Примечан.
				Детали		
		1		Уголок 50×5 ГОСТ 8509-72** ℓ=1070 / Вст3кп2 ГОСТ 535-79*	4	4,04 кг
		2		Полоса 4×40 ГОСТ 103-76 ℓ=970 / Вст3кп2 ГОСТ 535-79*	1	1,26 кг
		3		Рифл. ст-б=4, ГОСТ 8568-77*	1	33,4 кг

Инв.№ подл. | Подпись и дата | Взам.инв.№

ГИП	Коростелев	IV-Щ1	
Н.контр.	Кокорев		
Нач.отд.	Шувалев		
Гл.констр.	Щеголев	Щит Щ1	Стадия: РП; Масса: 51,0; Масштаб:
Рук.гр.	Пожидаев		Лист 1; Листов 1
Ст.инж.	Нефедова		ГИПРОАВТОТРАНС Воронежский филиал
Инж.	Салажкова		

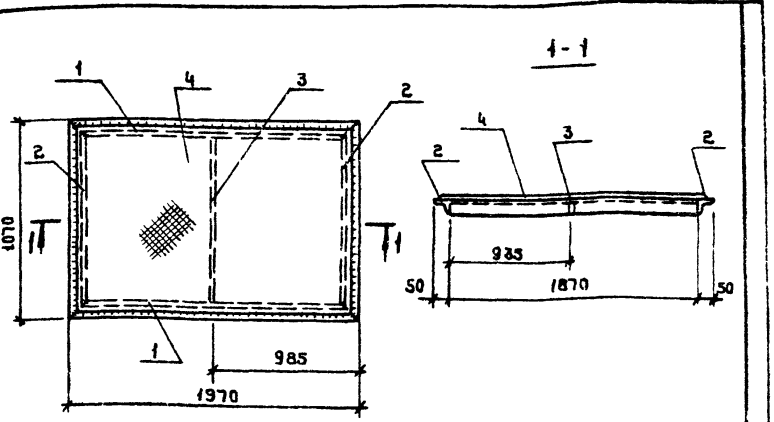

Формат	Зона	Поз.	Обозначение	Наименование	Кол.	Примечан.
				Детали		
		1		Уголок 50×5 ГОСТ 8509-72** ℓ=1070 / Вст3кп2 ГОСТ 535-79*	2	2,4 кг
		2		Уголок 50×5 ГОСТ 8509-72** ℓ=1070 / Вст3кп2 ГОСТ 535-79*	2	4,04 кг
		3		Полоса 4×40 ГОСТ 103-76 ℓ=970 / Вст3 ГОСТ 535-79*	1	1,2 кг
		4		Рифл. ст-б=4, ГОСТ 8568-77*	1	63,4 кг

Инв.№ подл. | Подпись и дата | Взам.инв.№

ГИП	Коростелев	416-1-152.84	- IV-Щ2
Н.контр.	Кокорев		
Нач.отд.	Шувалев		
Гл.констр.	Щеголев	Щит Щ2	Стадия: РП; Масса: 87,5; Масштаб:
Рук.гр.	Пожидаев		Лист 1; Листов 1
Ст.инж.	Нефедова		ГИПРОАВТОТРАНС Воронежский филиал
Инж.	Салажкова		

1242-04

Копировал

Формат А4

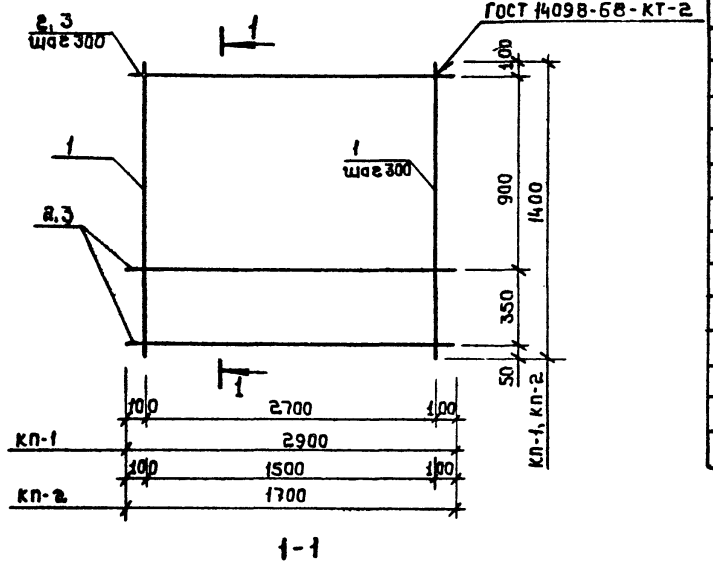

1-1

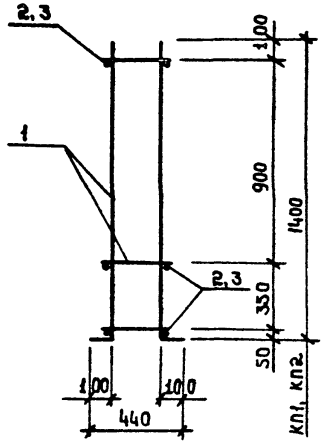

Марка поз.	Обозначение	Наименование	Кол. на исполн. КП-1	КП-2		Примечание
		Документация				
	Т.П. IV-КП-1, КП-2	Сборочный чертеж	X	X		
		Сборочные единицы				
		Каркас				
1	ТП Ал. IV	КР-1	10	6		5,3 кг
		Детали				
2		ф8А I ГОСТ 5781-82, ℓ=2900	10			1,15 кг
3		ф8А I ГОСТ 5781-82, ℓ=1700		10		0,67 кг

ГИП	Коростелев	
Н. контр.	Кокорев	
Нач. отд.	Шуваев	
Гл. констр.	Щеголев	
Рук. гр.	Чулкова	
Ст. инж.	Чумакова	
Ст. техн.	Струкова	

416-1-152.84 IV-КП1; КП2

Каркасы пространственные КП1; КП-2

Стадия	Масса	Масштаб
РП	64,5 38,5	
Лист	Листов 1	

ГИПРОАВТОТРАНС
Воронежский филиал

1242-04

Копировал: [signature]

Формат А3

Альбом III

Типовой проект

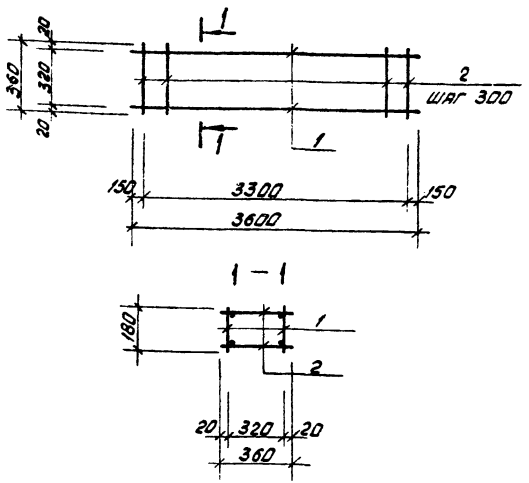

Форм.	Зона	Поз.	Обозначение	Наименование	Кол.	Примечание
				Детали		
		1		Каркас КР2	2	12,2 кг
		2		ф8А-I ГОСТ 5781-82 ℓ=360	24	0,2 кг

ГИП	Коростелев		IV-КП3
Н. контр.	Кокорев		
Нач. отд.	Шуваев		Каркас пространственный КП3
Гл. конс.	Шеголев		
Рук. гр.	Чулкова		
Инж.	Сапожникова		

Стадия	Масса	Масштаб
РП	29,2	
Лист	Листов 1	

ГИПРОАВТОТРАНС
Воронежский филиал

Инв. № подл. | Подпись и дата | Взам. инв. №

Формат А4

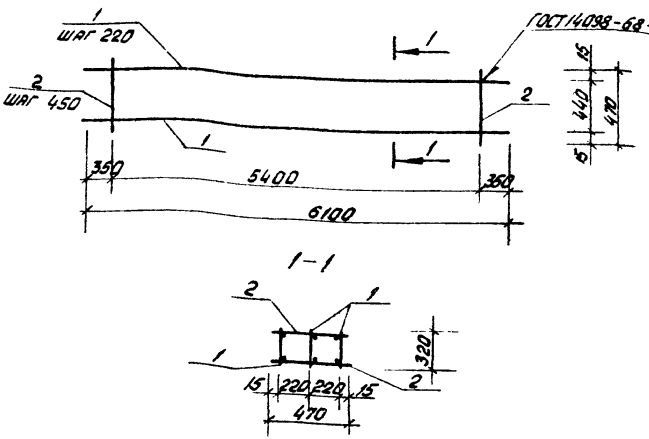

Форм.	Зона	Поз.	Обозначение	Наименование	Кол.	Примечание
				Документация		
			ТП IV-КП 4	Сборочный чертеж	X	
				Сборочные единицы		
		1	У-01-01/80 вып. 5	Каркас КР 72	3	10,0 кг
				Детали		
Б4		2		ф6 AI ГОСТ 5781-82, ℓ=470	26	0,107 кг

ГИП	Коростелев		416-1-152.84 IV-КП-4
Н. контр.	Кокорев		
Нач. отд.	Шуваев		Каркас пространственный КП-4
Гл. конст.	Шеголев		
Рук. гр.	Чулкова		
Ст. инж.	Чумакова		
Ст. техн.	Стрункова		

Стадия	Масса	Масштаб
РП	32,8	
Лист 1	Листов 1	

ГИПРОАВТОТРАНС
Воронежский филиал

Инв. № подл. | Подпись и дата | Взам. инв. №

Копировал

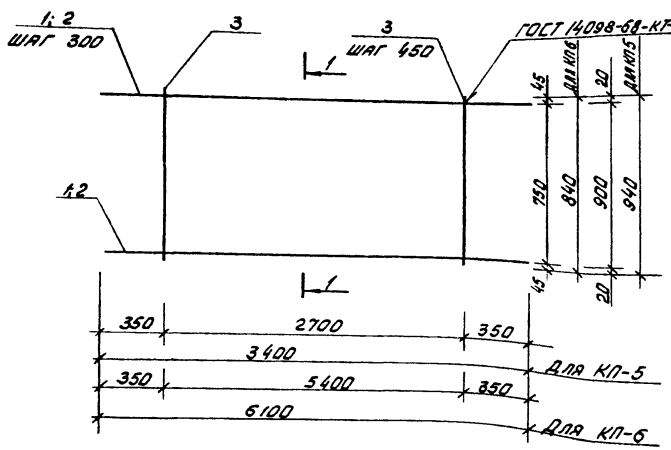

1 – 1

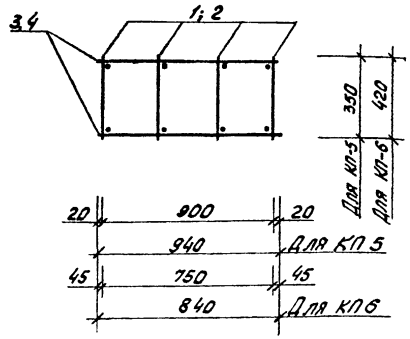

Марка поз.	Обозначение	Наименование	Кол. на изд. КП5	Кол. на изд. КП6	Примечание
		Документация			
	ТП , IV-КП-5, КП-6	Сборочный чертеж	X	X	
		Сборочные единицы			
1	ТП ал. IV	Каркас КР-3	4		5,24 кг
2	ТП ал. IV	Каркас КР-4		4	9,59 кг
		Детали			
3		ф 10 AI ГОСТ 5781-82; ℓ=940	7		0,58 кг
4		ф 10 AI ГОСТ 5781-82; ℓ=840		13	0,52 кг

ГИП	Коростелев	
Н. контр.	Кокорев	
Нач. отд.	Шувалев	
Гл. констр.	Щеголев	
Рук. гр.	Чулкова	
Ст. инж.	Чумакова	
Ст. техн.	Струкова	

416-1-152.84 IV-КП-5; КП-6

Каркасы пространственные КП-5; КП-6

Стадия	Масса	Масштаб
РП	25,02 / 45,12	
Лист	Листов 1	

ГИПРОАВТОТРАНС
Воронежский филиал

Копировал Вам

1242-04 Формат А3

Инв. № подл. | Подпись и дата | Взам. инв. №

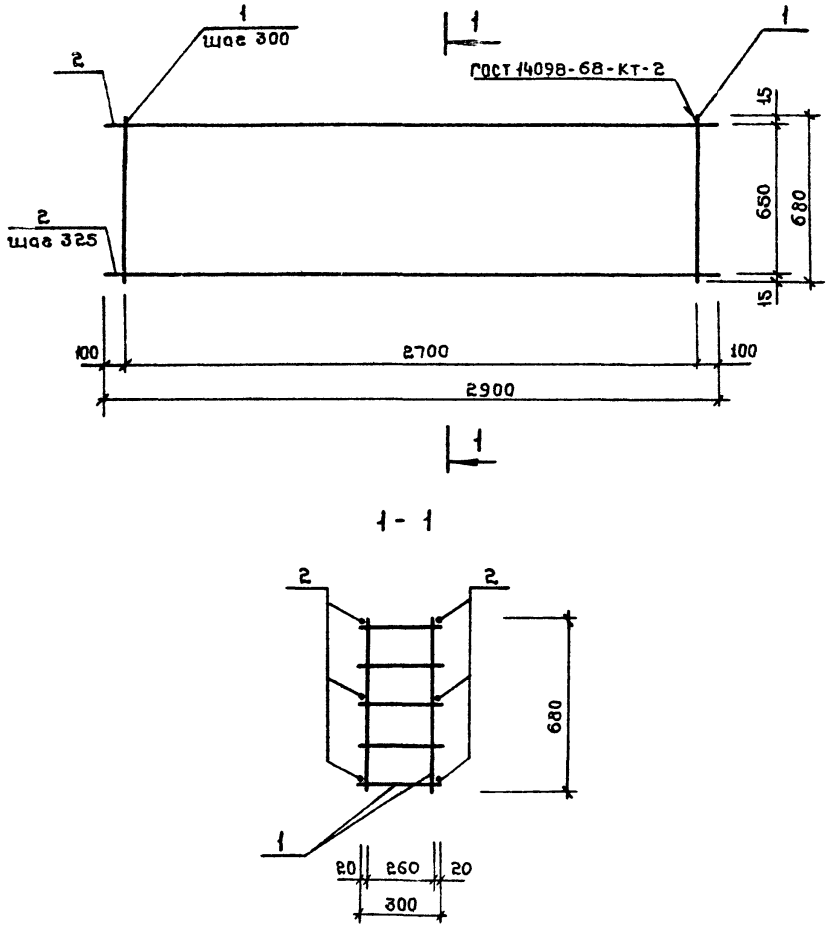

Формат	Зона	Поз.	Обозначение	Наименование	Кол.	Примечание
				Документация		
			ТП IV - КП-7	Сборочный чертеж		
				Сборочные единицы		
		1	IV - КР9	Каркас КР9	10	1,1кг
				Детали		
64		2		ф8 AI ГОСТ 5781-82 ℓ= 2900	6	1,15 кг

ГИП	Коростелев		416-1-152.84 IV - КП-7
Н.контр.	Кокорев		
Нач. отд.	Шувалов		Каркас пространственный КП-7
Гл.конст.	Щеголев		Стадия: РП; Масса: 17.9; Масштаб:
Рук.гр.	Чулкова		Лист 1; Листов 1
Ст.инж.	Чумакова		ГИПРОАВТОТРАНС Воронежский филиал
Ст.техн	Струкова		

1242-04

Копировал

Формат А3

Типовой проект

Инв.№ подл. | Подпись и дата | Взам.инв.№

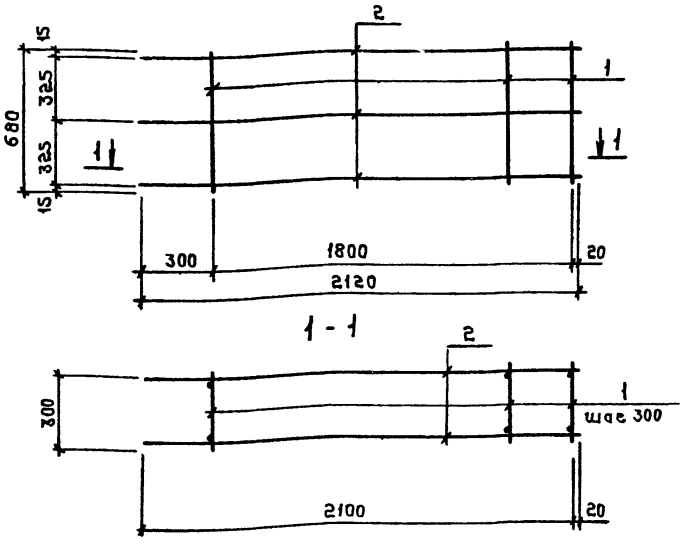

Форм.	Зона	Поз.	Обозначение	Наименование	Кол.	Примечание
				Детали		
		1	ТП IV - КР9	Каркас КР9	7	1,1 кг
		2		ф8А-I ГОСТ 5781-82 ℓ= 2120	6	0,84 кг

ГИП	Коростелев	
Н.контр.	Кокорев	
Нач.отд.	Шуваев	
Гл.констр.	Щеголев	
Рук.гр.	Чулкова	
Инж.	Сапожкова	

IV - КП8

Каркас пространственный КП8

Стадия	Масса	Масштаб
РП	12,74	

Лист | Листов 1

ГИПРОАВТОТРАНС Воронежский филиал

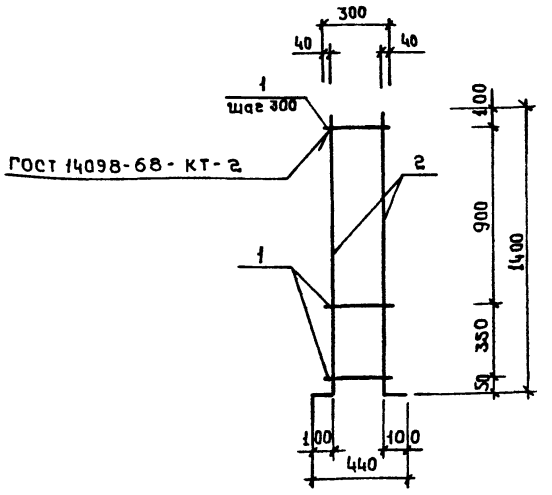

Форм.	Зона	Поз.	Обозначение	Наименование	Кол.	Примечание
				Детали		
Бч		1		ф8А I ГОСТ 5781-82 ℓ= 300	5	0,12 кг
Бч		2		ф16А III ГОСТ 5781-82 ℓ= 1500	2	2,37 кг

Взам. инв. №

Подпись и дата

Инв. № подл.

ГИП	Коростелев	
Н.контр.	Кокорев	
Нач.отд.	Шуваев	
Гл.констр.	Щеголев	
Рук.гр.	Чулкова	
Ст.инж.	Чумакова	
Ст.техн.	Струкова	

416-1-152.84 IV - КР-1

Каркас КР-1

Стадия	Масса	Масштаб
РП	5,3	

Лист | Листов 1

ГИПРОАВТОТРАНС Воронежский филиал

1242-04

Копировал: Формат А4

Альбом V

Типовой проект

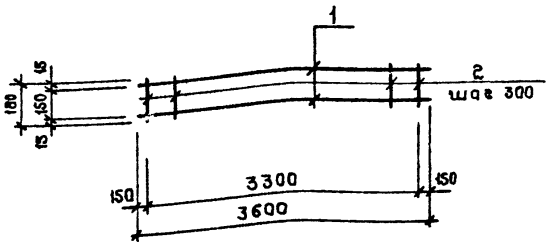

Формат	Зона	Поз.	Обозначение	Наименование	Кол.	Примечание
				Детали		
БЧ		1		ф16А-III ГОСТ 5781-82 ℓ= 3600	2	5,7 кг
БЧ		2		ф8А-I ГОСТ 5781-82 ℓ= 180	12	0,07 кг

Взам. инв. №

Подпись и дата

Инв. № подл.

ГИП	Коростелев	
Н. контр.	Кокорев	
Нач. отд.	Шувалов	
Гл. конст.	Щеголев	
Рук. гр.	Чулкова	
Инж.	Сапожкова	

IУ-КР2

Каркас КР2

Стадия	Масса	Масштаб
РП	12,2	

Лист | Листов 1

ГИПРОАВТОТРАНС
Воронежский филиал

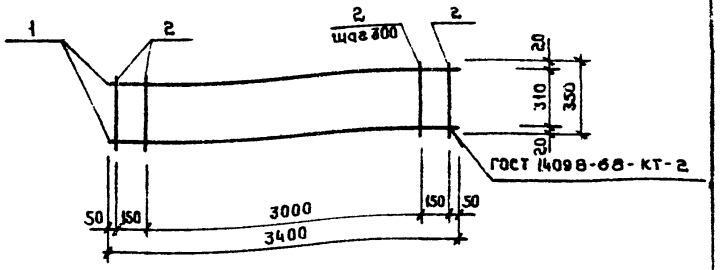

Формат	Зона	Поз.	Обозначение	Наименование	Кол.	Примечание
				Детали		
БЧ		1		ф10А-I ГОСТ 5781-82 ℓ= 3400	2	2,10 кг
БЧ		2		ф6А-III ГОСТ 5781-82 ℓ= 350	13	0,08 кг

Взам. инв. №

Подпись и дата

Инв. № подл.

ГИП	Коростелев	
Н. контр.	Кокорев	
Нач. отд.	Шувалов	
Гл. конструк.	Щеголев	
Рук. гр.	Чулкова	
Ст. техн.	Струкова	

416-1-152.84

IУ-КР-3

Каркас КР-3

Стадия	Масса	Масштаб
РП	5,64 кг	

Лист | Листов 1

ГИПРОАВТОТРАНС
Воронежский филиал

1242-04

Копировал: НШмит

Формат А4

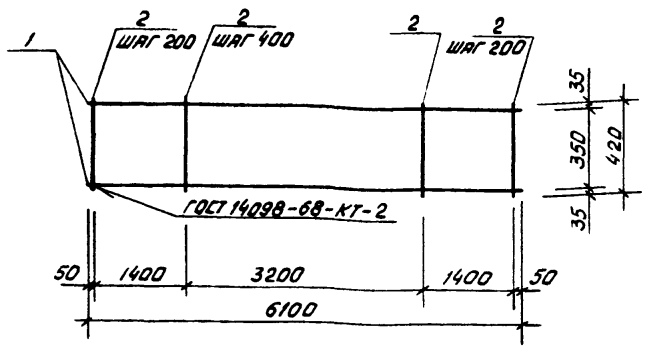

Форм.	Зона	Поз.	Обозначение	Наименование	Кол.	Приме-чание
				Детали		
		1		ф10 AI ГОСТ 5781-82 ℓ=6100	2	3,76 кг
		2		ф6 AIII ГОСТ 5781-82 ℓ=420	23	0,09 кг

ГИП	Коростелев	
Н. контр.	Кокорев	
Нач. отд.	Шувалев	
Гл. констр.	Щеголев	
Рук. гр.	Чулкова	
Ст. инж.	Чупакова	
Ст. техн.	Струкова	

IV-КР-4

Каркас КР-4

Стадия	Масса	Масштаб
РП	9,59кг	

Лист 1 | Листов 1

ГИПРОАВТОТРАНС
Воронежский филиал

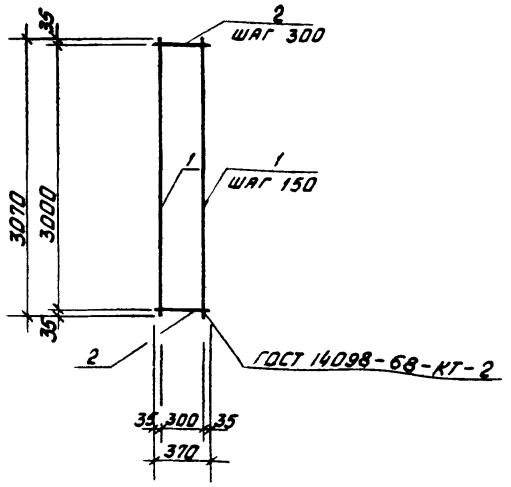

Форм.	Зона	Поз.	Обозначение	Наименование	Кол.	Приме-чание
				Детали		
БЧ		1		ф25 AIII ГОСТ 5781-82 ℓ=3070	3	11,82 кг
БЧ		2		ф8 AI ГОСТ 5781-82 ℓ=370	11	0,15 кг

Взам. инв. № | Подпись и дата | Инв. № подл.

ГИП	Коростелев	
Н. контр.	Кокорев	
Нач. отд.	Шувалев	
Гл. констр.	Щеголев	
Рук. гр.	Чулкова	
Арх.	Иванова	

416-1-152.84 IV-КР-5

Каркас КР-5

Стадия	Масса	Масштаб
РП	37,1	

Лист 1 | Листов 1

ГИПРОАВТОТРАНС
Воронежский филиал

Копировал

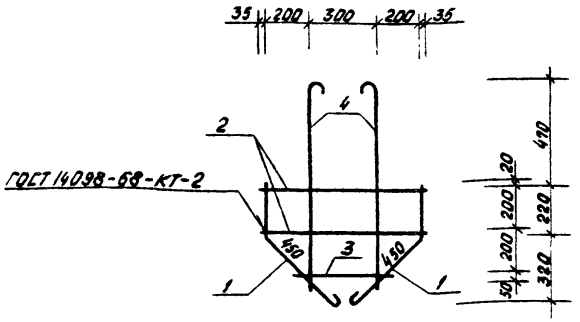

Фор.	Зона	Поз.	Обозначение	Наименование	Кол.	Приме-чание
				Детали		
БЧ		1		ф 16 AI ГОСТ 5781-82; ℓ = 1240	2	1,96 кг
БЧ		2		ф 10 AI ГОСТ 5781-82; ℓ = 770	2	0,48 кг
БЧ		3		ф 10 AI ГОСТ 5781-82; ℓ = 400	1	0,25 кг
БЧ		4		ф 10 AI ГОСТ 5781-82; ℓ = 920	1	0,57 кг

ГИП	Коростелев	
Н. контр.	Кокорев	
Нач. отд.	Шувалев	
Гл. констр.	Щёголев	
Рук. гр.	Чулкова	
Ст. инж.	Чумакова	
Ст. техн.	Струкова	

1В-КР-6

КАРКАС КР-6

Стадия	Масса	Масштаб
РП	5,7	
Лист 1	Листов 1	

ГИПРОАВТОТРАНС
Воронежский филиал

Формат А4

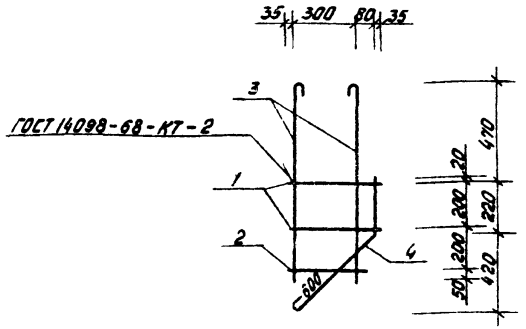

Фор.	Зона	Поз.	Обозначение	Наименование	Кол.	Приме-чание
				Детали		
БЧ		1		ф 10 AI ГОСТ 5781-82; ℓ = 450	2	0,28 кг
БЧ		2		ф 10 AI ГОСТ 5781-82; ℓ = 370	1	0,23 кг
БЧ		3		ф 10 AI ГОСТ 5781-82; ℓ = 920	2	0,57 кг
БЧ		4		ф 16 AI ГОСТ 5781-82; ℓ = 1390	1	2,20 кг

Инв. № подл. | Подпись и дата | Взам. инв. №

ГИП	Коростелев	
Н. контр.	Кокорев	
Нач. отд.	Шувалев	
Гл. констр.	Щеголев	
Рук. гр.	Чулкова	
Ст. инж.	Чумакова	
Ст. техн.	Струкова	

416-1-152.84 1В-КР-7

КАРКАС КР-7

Стадия	Масса	Масштаб
РП	4,1	
Лист 1	Листов 1	

ГИПРОАВТОТРАНС
Воронежский филиал

Копировал Зах

1242-04 Формат А4

Альбом IV

Типовой проект

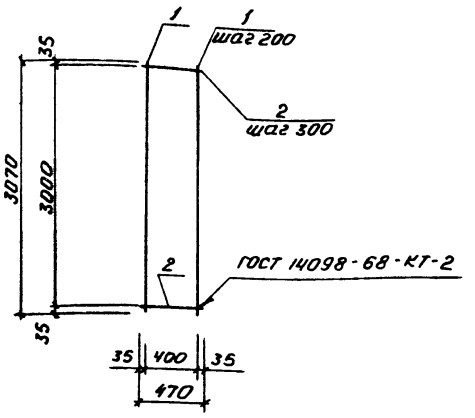

Форм.	Зона	Поз.	Обозначение	Наименование	Кол.	Примечание
				Детали		
		1		ф25А III ГОСТ 5781-82 ℓ=3070	3	11,82 кг
		2		ф8А I ГОСТ 5781-82 ℓ=470	11	0,19 кг

ГИП	Коростелев	
Н.контр.	Кокорев	
Нач.отд.	Шуваев	
Гл.конст.	Щеголев	
Рук.гр.	Чулкова	
Ст.инж.	Чумакова	
Ст.техн.	Струкова	

IV-КР-8

Каркас КР-8

Стадия	Масса	Масшт.
РП	37.6	

Лист | Листов 1

ГИПРОАВТОТРАНС
Воронежский филиал

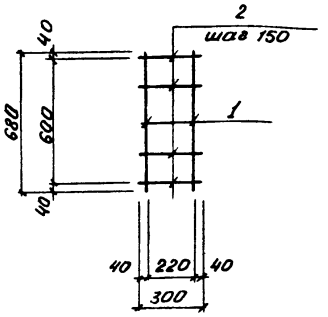

Форм.	Зона	Поз.	Обозначение	Наименование	Кол.	Примечание
				Детали		
		1		ф8А-I ГОСТ 5781-82 ℓ=680	2	0,3 кг
		2		ф8А-I ГОСТ 5781-82 ℓ=300	5	0,1 кг

Взам.инв.№ | Подп. и дата | Инв.№ подл.

ГИП	Коростелев	
Н.конт.	Кокорев	
Нач.отд.	Шуваев	
Гл.конс.	Щеголев	
Рук.гр.	Чулкова	
Инж.	Сапожкова	

416-1-152.84 IV-КР-9

Каркас КР-9

Стадия	Масса	Масшт.
РП	1.1	

Лист | Листов 1

ГИПРОАВТОТРАНС
Воронежский филиал

Копировал [illegible] 1242-04 Формат А4

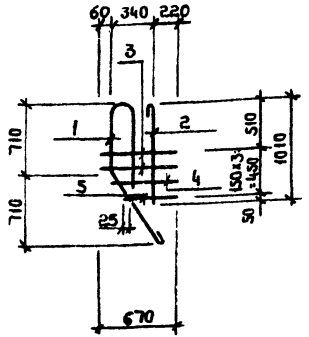

Поз. 1

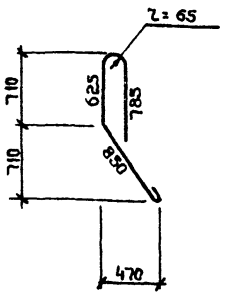

Формат	Зона	Поз.	Обозначение	Наименование	Кол.	Примечание
				Детали		
		1		ф20А-I ГОСТ 5781-82 ℓ=2620	1	6,47кг
		2		ф20А-I ГОСТ 5781-82 ℓ=1140	1	2,8 кг
		3		ф10А-I ГОСТ 5781-82 ℓ=670	2	0,4 кг
		4		ф10А-I ГОСТ 5781-82 ℓ=560	1	0,3 кг
		5		ф10А-I ГОСТ 5781-82 ℓ=460	1	0,28кг

ГИП	Коростелев		1У-КР 10	
Н.контр.	Кокорев			
Нач.отд.	Шубаев		Каркас КР10	Стадия: РП; Масса: 10,6; Масштаб:
Гл.конст.	Щеголев			Лист 1; Листов 1
Рук.гр.	Чулкова			ГИПРОАВТОТРАНС Воронежский филиал
Техн.	Сапожкова			

Копировал:

Формат А4

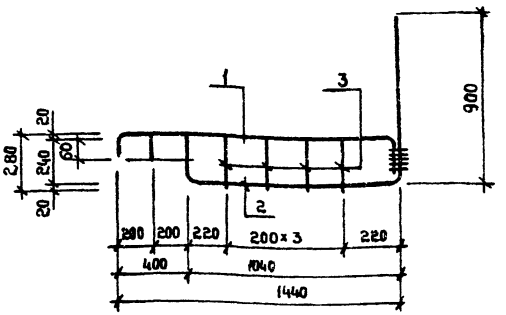

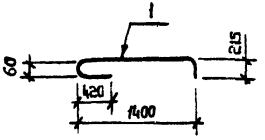

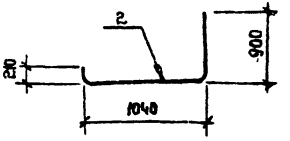

Формат	Зона	Поз.	Обозначение	Наименование	Кол.	Примечание
				Детали		
Н		1		ф20 А III ГОСТ 5781-82 ℓ=2090	1	5,2 кг
		2		ф20 А III ГОСТ 5781-82 ℓ=2150	1	5,3 кг
		3		ф10 АI ГОСТ 5781-82 ℓ=280	4	0,17 кг
		4		ф10 АI ГОСТ 5781-82 ℓ=80	1	0,1 кг

Взам.инв.№ | Подпись и дата | Инв.№ подл.

ГИП	Коростелев		416-1-152.84 1У-КР 11	
Н.контр.	Кокорев			
Нач.отд.	Шубаев		Каркас плоский КР11	Стадия: РП; Масса: 11,2; Масштаб:
Гл.конст	Щеголев			Лист 1; Листов 1
Рук.гр.	Пепеляева			ГИПРОАВТОТРАНС Воронежский филиал

1242-04

Копировал:

Формат А4

Альбом IV

Типовой проект

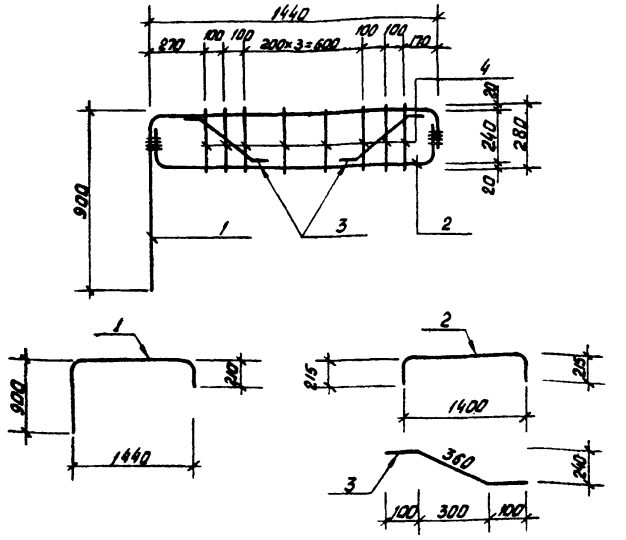

Формат	Зона	Поз.	Обозначение	Наименование	Кол.	Примечание
				Детали		
11		1		ф 20 А III ГОСТ 5781-82 ℓ=2550	1	6,3 кг
		2		ф 20 А III ГОСТ 5781-82 ℓ=1830	1	4,52 кг
		3		ф 10 А I ГОСТ 5781-82, ℓ=560	2	0,34 кг
		4		ф 10 А I ГОСТ 5781-82 ℓ=280	8	0,17 кг

ГИП	Коростелев	
Норм. конт.	Кокорев	
Нач. отд.	Шуваев	
Гл. констр.	Щёголев	
Рук. гр.	Пепеляева	

IV-КР 12

Каркас КР 12

Стадия	Масса	Масштаб
РП	12,9	

Лист 1 | Листов 1

ГИПРОАВТОТРАНС
Воронежский филиал

Формат А4

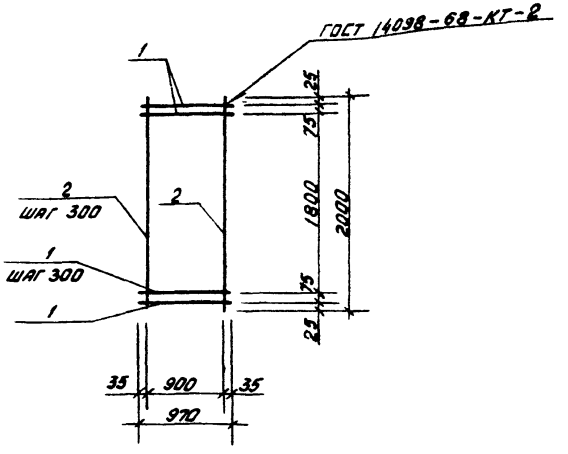

Форм.	Зона	Поз.	Обозначение	Наименование	Кол.	Примечание
				Детали		
БЧ		1		ф12 А III ГОСТ 5781-82; ℓ=970	9	0,86 кг
БЧ		2		ф 8 А I ГОСТ 5781-82; ℓ=2000	4	0,79 кг

Взамен инв. №

Подпись и дата

Инв. № подл.

ГИП	Коростелев	
Н. контр.	Кокорев	
Нач. отд.	Шуваев	
Гл. констр.	Щёголев	
Рук. гр.	Чулкова	
Ст. техн.	Струкова	

416-1-152.84 IV-С-1

Сетка С-1

Стадия	Масса	Масштаб
РП	10,9	

Лист 1 | Листов 1

ГИПРОАВТОТРАНС
Воронежский филиал

Копировал

1242-04 Формат А4

Альбом IV

Типовой проект

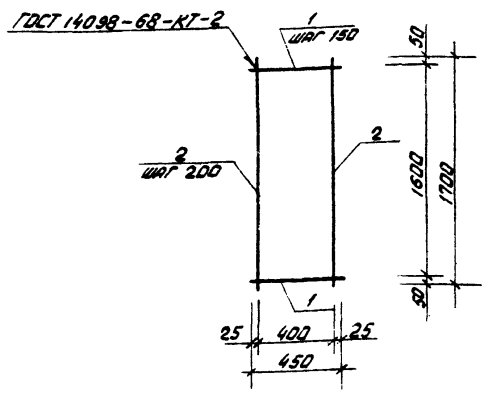

Формат	Зона	Поз.	Обозначение	Наименование	Кол.	Примечание
				Детали		
		1		⌀12 AIII ГОСТ 5781-82 ℓ=450	8	0,40 кг
		2		⌀8 AI ГОСТ 5781-82 ℓ=1700	3	0,67 кг

ГИП	Коростелев		IV-С-2
Н.контр.	Кокорев		
Нач.отд.	Шувалев		Стадия: РП; Масса: 5,21; Масштаб:
Гл.констр.	Щеголев		Сетка С-2
Рук.гр.	Чулкова		Лист; Листов 1
Ст.техн.	Струкова		Гипроавтотранс Воронежский филиал

Инв.№ подл. | Подпись и дата | Взам.инв.№

Формат А4

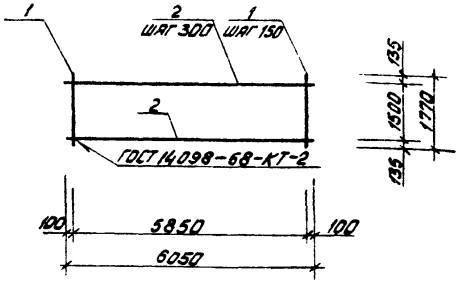

Формат	Зона	Поз.	Обозначение	Наименование	Кол.	Примечание
				Детали		
		1		⌀25 AIII ГОСТ 5781-82 ℓ=1770	40	6,81 кг
		2		⌀12 AI ГОСТ 5781-82 ℓ=6060	6	5,37 кг

ГИП	Коростелев		416-1-152.84 IV-С-3
Н.контр.	Кокорев		
Нач.отд.	Шувалев		Стадия: РП; Масса: 304,6; Масштаб:
Гл.констр.	Щеголев		Сетка С-3
Рук.гр.	Чулкова		Лист; Листов 1
Ст.инж.	Чумакова		Гипроавтотранс Воронежский филиал
Ст.техн.	Струкова		

Инв.№ подл. | Подпись и дата | Взам.инв.№

Копировал Ваш

1242-04 Формат А4

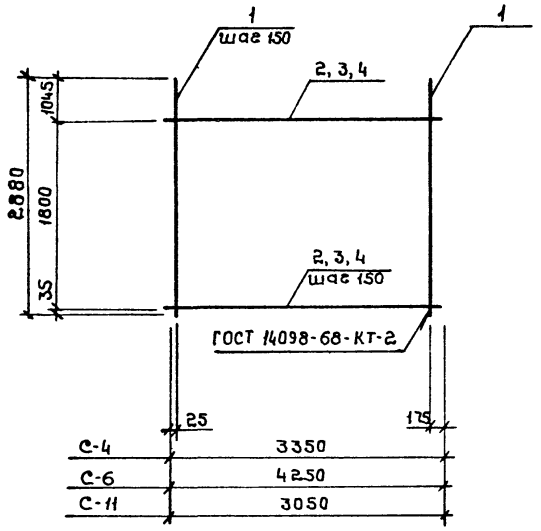

Формат	Зона	Поз.	Обозначение	Наименование	Кол.	Примечание
				С-4		
				Детали		
Бч		1		ф12А-III ГОСТ 5781-82, ℓ=2880	22	2,6 кг
Бч		2		ф12А-III ГОСТ 5781-82, ℓ=3350	13	3,0 кг
				С-7		
				Детали		
Бч		1		ф12А-III ГОСТ 5781-82, ℓ=2880	28	2,6 кг
Бч		3		ф12А-III ГОСТ 5781-82, ℓ=4250	13	3,8 кг
				С-10		
				Детали		
Бч		1		ф12А-III ГОСТ 5781-82, ℓ=2880	20	2,6 кг
Бч		4		ф12А-III ГОСТ 5781-82, ℓ=3050	13	2,7 кг

ГИП	Коростелев	
Н.контр.	Кокорев	
Нач.отд.	Шубаев	
Гл.конст.	Щеголев	
Рук.гр.	Чулкова	
Ст.инж.	Чумакова	
Арх.	Иванова	

416-1-152.84 IV – С-4, С-7, С-10

Сетки С-4, С-7, С-10

Стадия	Масса	Масштаб
РП	95,0 120,7 86,3	
Лист	Листов 1	

ГИПРОАВТОТРАНС
Воронежский филиал

1242-04

Копировал: Шаф

Формат А3

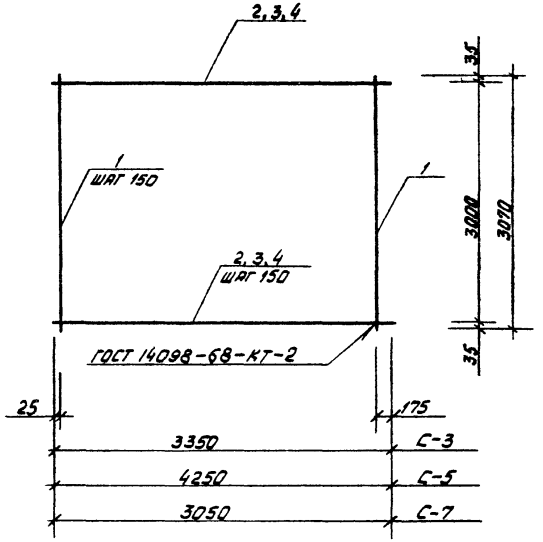

Формат	Зона	Поз.	Обозначение	Наименование	Кол.	Примечание
				С-5		
				Детали		
		1		ф12 AIII ГОСТ 5781-82, ℓ=3070	22	2,7 кг
		2		ф12 AIII ГОСТ 5781-82, ℓ=3350	21	3,0 кг
				С-8		
				Детали		
		1		ф12 AIII ГОСТ 5781-82, ℓ=3070	28	2,7 кг
		3		ф12 AIII ГОСТ 5781-82, ℓ=4250	21	3,8 кг
				С-11		
				Детали		
		1		ф12 AIII ГОСТ 5781-82, ℓ=3070	20	2,7 кг
		4		ф12 AIII ГОСТ 5781-82, ℓ=3050	21	2,7 кг

ГИП	Коростелев		416-1-152.84 IV-С-5; С-8; С-11
Н. контр.	Кокорев		
Нач. отд.	Шувалев		Сетки С-5, С-8, С-11
Гл. констр.	Щёголев		Стадия: РП; Масса: 125,3 / 155,7 / 111,8; Масштаб:
Рук. гр.	Чулкова		Лист 1; Листов 1
Ст. инж.	Чумакова		ГИПРОАВТОТРАНС Воронежский филиал
Ст. техн.	Струкова		

Копировал Важ

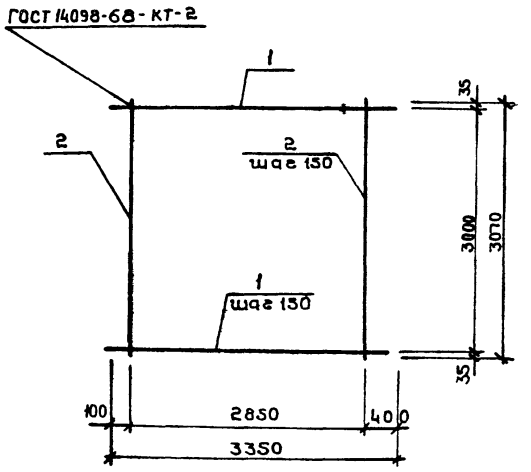

Формат	Зона	Поз.	Обозначение	Наименование	Кол.	Примечание
				Детали		
64		1		ф12 А III ГОСТ 5781-82 ℓ=3350	21	2,97кг
64		2		ф12 А III ГОСТ 5781-82 ℓ=3070	20	2,73кг

ГИП	Коростелев	
Н.контр.	Кокорев	
Нач.отд.	Шуваев	
Гл.констр.	Щеголев	
Рук.гр.	Чулкова	
Ст.техн.	Струкова	

IV - С-6

Сетка С-6

Стадия	Масса	Масштаб
РП	117.0	

Лист | Листов 1

ГИПРОАВТОТРАНС
Воронежский филиал

Альбом IV

Типовой проект

Взам.инв.№

Подпись и дата

Инв.№подл.

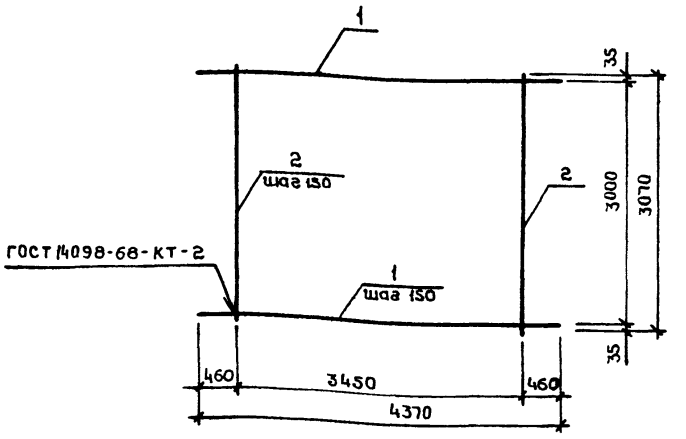

Формат	Зона	Поз.	Обозначение	Наименование	Кол.	Примечание
				Детали		
		1		ф12 А III ГОСТ 5781-82, ℓ=4370	21	3,88кг
		2		ф12 А III ГОСТ 5781-82, ℓ=3070	24	2,73кг

ГИП	Коростелев	
Н.контр.	Кокорев	
Нач.отд.	Шуваев	
Гл.констр.	Щеголев	
Рук.гр.	Чулкова	
Ст.техн.	Струкова	

416-1-152.84

IV - С-9

Сетка С-9

Стадия	Масса	Масшт.
РП	147.0	

Лист | Листов 1

ГИПРОАВТОТРАНС
Воронежский филиал

1242-04

Копировал: НШ

Формат А4

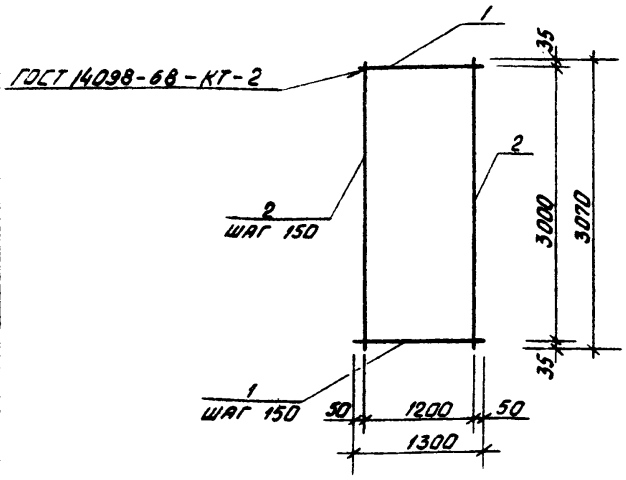

Форм.	Зона	Поз.	Обозначение	Наименование	Кол.	Примечание
				Детали		
		1		⌀12 А III ГОСТ 5781-82 ℓ=1300	21	1,15 кг
		2		⌀12 А III ГОСТ 5781-82 ℓ=3070	9	2,73 кг

ГИП	Коростелев	
Н. контр.	Кокорев	
Нач. отд.	Шуваев	
Гл. констр.	Щеголев	
Рук. гр.	Чулкова	
Ст. техн.	Струкова	

IV-С-12

Сетка С-12

Стадия	Масса	Масштаб
РП	48,7	

Лист 1 Листов 1

ГИПРОАВТОТРАНС
Воронежский филиал

Копировал Вах

Формат А4

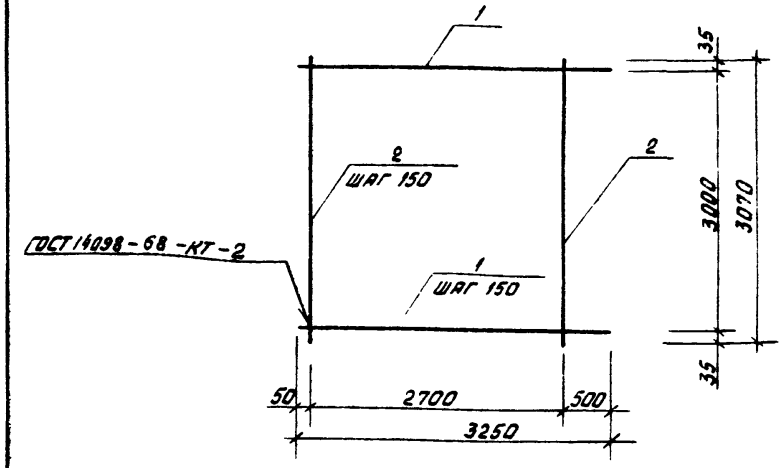

Форм.	Зона	Поз.	Обозначение	Наименование	Кол.	Примечание
				Детали		
		1		⌀12 А III ГОСТ 5781-82, ℓ=3250	21	2,89 кг
		2		⌀12 А III ГОСТ 5781-82, ℓ=3070	19	2,73 кг

ГИП	Коростелев	
Н. контр.	Кокорев	
Нач. отд.	Шуваев	
Гл. констр.	Щеголев	
Рук. гр.	Чулкова	
Ст. техн.	Струкова	

416-1-152.84 IV-С-13

Сетка С-13

Стадия	Масса	Масштаб
1	112,6	

Лист 1 Листов 1

ГИПРОАВТОТРАНС
Воронежский филиал

Копировал Вах

1242-04 Формат А4

Взамен инв. №

Подпись и дата

Инв. № подл.

Альбом IV

Типовой проект

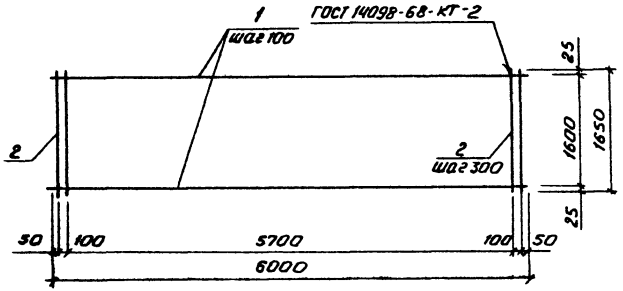

Форм.	Зона	Поз	Обозначение	Наименование	Кол.	Примечание
				Детали		
		1		ф25 А-III ГОСТ 5781-82 ℓ = 6000	17	23,1 кг
		2		ф14 А-I ГОСТ 5781-82 ℓ = 1650	22	2,0 кг

Инв. № подл. | Подп. и дата | Взам. инв. №

ГИП	Коростелев		
Н. контр.	Кокорев		
Нач. отд.	Шувалов		
Гл. конст.	Щеголев		
Рук. гр.	Чулкова		
Ст. техн.	Струкова		

IV-С-14

Сетка С-14

Стадия	Масса	Масшт.
РП	436,7	
Лист	Листов 1	

ГИПРОАВТОТРАНС
Воронежский филиал

Копировал Мос-

Формат А4

416-1-152.84

Стадия	Масса	Масшт.
Лист	Листов	

ГИПРОАВТОТРАНС
Воронежский филиал

1242-04

ЦЕНТРАЛЬНЫЙ ИНСТИТУТ
ТИПОВОГО ПРОЕКТИРОВАНИЯ ГОССТРОЯ СССР
МИНСКИЙ ФИЛИАЛ
220600, г.Минск, ул.К.Маркса, 32
Сдано в печать 29.10.1986 г.
Заказ № 220 Тираж 200 экз.
Инв.№ 1242/4

gost.e-ecolog.ru