ТИПОВОЙ ПРОЕКТ

416-1-152.84

БЫТОВОЙ КОРПУС
В КРУПНОПАНЕЛЬНЫХ БЕСКАРКАСНЫХ КОНСТРУКЦИЯХ АВТОТРАНСПОРТНОГО ПРЕДПРИЯТИЯ НА 200 АВТОБУСОВ С ЗАКРЫТОЙ СТОЯНКОЙ

АЛЬБОМ I

АРХИТЕКТУРНО-СТРОИТЕЛЬНЫЕ РЕШЕНИЯ

gost.e-ecolog.ru

7-98

Привязан

Инв. №

ТИПОВОЙ ПРОЕКТ

416-1-152.84

БЫТОВОЙ КОРПУС
В КРУПНОПАНЕЛЬНЫХ БЕСКАРКАСНЫХ КОНСТРУКЦИЯХ
АВТОТРАНСПОРТНОГО ПРЕДПРИЯТИЯ
НА 200 АВТОБУСОВ
С ЗАКРЫТОЙ СТОЯНКОЙ

АЛЬБОМ I

СОСТАВ ПРОЕКТА:

АЛЬБОМ I – Архитектурно-строительные решения
АЛЬБОМ II – Отопление и вентиляция, внутренний водопровод и канализация
АЛЬБОМ III – Электрооборудование, устройство связи и сигнализации, автоматизация производства
АЛЬБОМ IV – Рабочие чертежи строительных изделий
АЛЬБОМ V – Чертежи задания заводу-изготовителю на электрооборудование
АЛЬБОМ VI – Спецификация оборудования
АЛЬБОМ VII – Ведомость потребности в материалах
АЛЬБОМ VIII – Сметная документация
АЛЬБОМ IX – Проектная документация по переводу помещений подвала на режим убежища

РАЗРАБОТАН

Воронежским филиалом „Гипроавтотранс"
Главный инженер — В.В.Шатов
Главный инженер проекта — А.И.Коростелев

ЦНИИПромзданий
Заместитель директора по научной работе — К.К. Ким
Руководитель отдела архитектуры вспомогательных зданий — Л.А.Скроб

Утвержден и введен в действие
Минавтотрансом РСФСР
Протокол № 16 от 28.03.1984 г.

					привязан
Инв.№					

1242-01

Альбом I

Типовой проект

Лист	Наименование	Стр.	Примеч.
	Содержание альбома	2	
	Архитектурные решения (АР)		
1	Общие данные (начало)	3	
2	Общие данные (продолжение)	4	
3	Общие данные (окончание)	5	
4	План подвала	6	
5	План на отм. -1,650	7	
6	План на отм. 0,000	8	
7	План на отм. 3,000	9	
8	План на отм. 6,000	10	
9	Спецификация элементов заполнения проемов Спецификация перемычек	11	
10	Разрезы 1-1 ÷ 3-3	12	
11	Фасады 1-11; 11-1	13	
12	Фасады Г-А; А-Г. Схемы заполнения оконных проемов	14	
13	План отверстий подвала	15	
14	Схема расположения перегородок на отм. 0,000. План отверстий	16	
15	Схема расположения перегородок на отм. 3,000. План отверстий	17	
16	Схема расположения перегородок на отм. 6,000. План отверстий	18	
17	Узлы крепления перегородок	19	
18	Павильон выхода из подвала	20	
19	Фрагменты 1, 2	21	
20	Фрагменты 3,4	22	
21	Фрагмент 5	23	
22	Фрагменты 1÷5. Сечения. Узлы.	24	
23	Фрагмент 6	25	
24	Фрагменты 7, 8	26	
25	Витраж В 1	27	
26	План полов	28	
27	План кровли	29	
28	Спецификация элементов кровли	30	
29	Выход на кровлю	31	
30	Встроенные шкафы	32	
31	Барьер диспетчерской	33	
32	Сцена зала собраний	34	
33	Окна 01, 02, 03	35	
34	Окна 01, 02, 03. Люк Л1, Узлы	36	
	Технологические решения (ТХ)		
1	Общие данные (начало)	37	
2	Общие данные (окончание)	38	
3	КПП. Помещение бескондукторного обслуживания	39	
4	Расположение оборудования здравпункта и буфета План подвода коммуникаций к оборудованию	40	
	Конструкции железобетонные (КЖ)		
1	Общие данные (начало)	41	
2	Общие данные (продолжение)	42	
3	Общие данные (окончание)	43	
4	Схема расположения элементов фундаментов	44	
5	Фрагменты 1÷5. Сечения 1-1÷5-5	45	
6	Сечения 6-6 ÷ 17-17	46	
7	Схема расположения цокольных панелей	47	
8	Развертка внутренних стен подвала	48	
9	Развертка наружных стен подвала Монолитный участок Ум 1.	49	
10	Схема расположения ф-тов подвала. Схема нижних сеток фундаментов подвала	50	
11	Схема расположения верхних сеток фундаментов подвала	51	
12	Схемы расположения элементов сб. железобетонных конструкций подвала и каркасов стен	52	
13	Схема расположения элементов подвала и каркасов стен. Узлы 1÷6	53	
14	Схемы расположения арматурных изделий в покрытии подвала	54	
15	Схемы расположения нижних и верхних арматурных изделий в покрытии подвала Сечения 1-1÷6-6	55	
16	Фрагмент 9. Вид 1-1. Сечения 2-2, 3-3	56	
17	Фрагмент 9. Виды 4-4, 5-5	57	
18	Фрагмент 10. Виды 6-6, 7-7	58	
19	Фрагмент 10. Виды 8-8 ÷ 11-11	59	
20	Монолитные стены подвала СПм1, СПм2	60	
21	Монолитная стена подвала СПм3	61	
22	Монолитные стены подвала СПм4, СПм5	62	
23	Монолитные стены подвала СПм6, СПм11	63	
24	Монолитные стены подвала СПм7, СПм8	64	
25	Монолитные стены подвала СПм9, СПм10, СПм12	65	
26	Монолитные стены подвала СПм13÷СПм15	66	
27	Спецификация элементов на монолитные стены подвала СПм1-СПм15 (начало)	67	
28	Спецификация элементов на монолитные стены подвала СПм1-СПм15 (продолжение)	68	
29	Спецификация элементов на монолитные стены подвала СПм1-СПм15 (окончание). Ведомость расхода стали на элемент кг. Ведомость деталей	69	
30	Эвакуационный выход из подвала. План, сечение 1-1	70	
31	Эвакуационный выход из подвала. Сечения 2-2÷5-5	71	
32	План подземного хозяйства (начало)	72	
33	План подземного хозяйства (окончание)	73	
34	Осмотровые канавы	74	
35	Схема расположения элементов каркаса КПП	75	
36	Схема расположения стеновых панелей по оси А	76	
37	Схема расположения стеновых панелей по оси Г	77	
38	Схемы расположения стеновых панелей по осям 1; 5; 11	78	
39	Спецификация к схемам расположения стеновых панелей	79	
40	Схема раскладки фризовых камней	80	
41	Схемы расположения плит перекрытия на отм. 0,000, плит покрытия КПП, перехода	81	
42	Схема расположения плит перекрытия на отм. 3,000	82	
43	Схема расположения плит перекрытия на отм. 6000	83	
44	Схема расположения элементов покрытия	84	
45	Спецификация к схеме расположения элементов покрытий и перекрытий	85	
46	Схемы расположения элементов вентиляционных коробов на кровле	86	
47	Схема расположения внутренних стеновых панелей на отм. 0,000	87	
48	Схема расположения внутренних стеновых панелей на отм. 3,000	88	
49	Схема расположения внутренних стеновых панелей на отм. 6000	89	
50	Раскладка панелей внутренних стен по осям 5; 6; 7; 5/1	90	
51	Раскладка панелей внутренних стен по осям 8; 9; 10	91	
52	Раскладка внутренних стеновых панелей по осям 10/1; 11; Б; В	92	
53	Схема расположения элементов лестницы Л1	93	
54	Схема расположения элементов лестницы Л2	94	
55	Схемы расположения вентблоков по осям 6; 7; Б	95	
56	Схемы расположения вентблоков по осям 8; 9; 10	96	
57	Узлы 1÷5	97	
58	Узлы 6÷9	98	
59	Узлы 10÷20	99	
60	Показатели результатов применения научно-технических достижений в строительных решениях	100	
61	Показатели результатов применения научно-технических достижений в строительных решениях	101	
62	Показатели результатов применения научно-технических достижений в строительных решениях	102	
63	Показатели результатов применения научно-технических достижений в строительных решениях	103	

Инв. № подл. | Подп. и дата | Взам. инв. №

Гл. инж.	Шатов		ТП 416-1-152.84 АР
ГИП	Коростелев		Автотранспортное предприятие на 200 автобусов с закрытой стоянкой
Н. контр.	Кокорев		
Нач. отд.	Шувалов		Бытовой корпус в крупнопанельных бескаркасных конструкциях — Стадия: РП; Лист: 1; Листов:
Гл. конст.	Щеголев		
Гл. арх.	Харламов		
Рук. гр.	Шмитько		Содержание альбома — ГИПРОАВТОТРАНС Воронежский филиал
Инж.	Борисова		

Копировал Ф-1242-01 Формат А2

Альбом I

Типовой проект

Ведомость рабочих чертежей основного комплекта АР

Лист	Наименование	Примечание
1	Общие данные /начало/	
2	Общие данные /продолжение/	
3	Общие данные /окончание/	
4	План подвала	
5	План на отм. -1,650	
6	План на отм. 0,000	
7	План на отм. 3,000	
8	План на отм. 6,000	
9	Спецификация элементов заполнения проемов	
	Спецификация перемычек	
10	Разрезы 1-1 ÷ 3-3	
11	Фасады 1-11; 11-1	
12	Фасады Г-А; А-Г. Схемы заполнения оконных проемов	
13	План отверстий подвала	
14	Схема расположения перегородок на отм. 0,000. План отверстий	
15	Схема расположения перегородок на отм. 3,000. План отверстий	
16	Схема расположения перегородок на отм. 6,000. План отверстий	
17	Узлы крепления перегородок	
18	Павильон выхода из подвала	
19	Фрагменты 1, 2	
20	Фрагменты 3, 4	
21	Фрагмент 5	
22	Фрагменты 1÷5. Сечения. Узлы.	
23	Фрагмент 6	
24	Фрагменты 7, 8	
25	Витраж В1	
26	Планы полов	
27	План кровли	
28	Спецификация элементов кровли	
29	Выход на кровлю	
30	Встроенные шкафы	
31	Барьер диспетчерской	
32	Сцена зала собраний	
33	Окна 01, 02, 03	
34	Окна 01, 02, 03 Люк Л1. Узлы	

Типовой проект разработан в соответствии с действующими нормами и правилами.

Гл. инженер проекта /Коростелев/

Инв. № подл. | Подпись и дата | Взам. инв. №

Ведомость основных комплектов рабочих чертежей

Обозначения	Наименование	Примечание
АР	Архитектурные решения	
ТХ	Технологические решения	
КЖ	Конструкции железобетонные	
ВК	Внутренний водопровод и канализация	
ОВ	Отопление и вентиляция	
ЭМ	Силовое электрооборудование	
ЭО	Электрическое освещение	
АП	Автоматизация производства	
СС	Связь и сигнализация	

Основные исходные данные, принятые для разработки проекта:
- класс здания – II;
- степень огнестойкости – II;
- расчетная зимняя температура наружного воздуха -20°, -30° (основное решение), -40°;
- скоростной напор ветра – для I, II и III климатических районов;
- вес снегового покрова – для II, III и IV районов;
- рельеф территории – спокойный;
- грунтовые воды – отсутствуют;
- территория – без подработки горными выработками;
- сейсмичность района строительства – не выше 6 баллов.

За условную отметку 0,000, соответствующую абсолютной отметке ▭ по генплану, принят уровень чистого пола 1го этажа корпуса.

Условная планировочная отметка земли – 1,650.

Наружные стеновые панели приняты из керамзитобетона $\gamma = 1000$ кг/м³. Внутренние стеновые панели – из тяжелого бетона.

Перегородки – сборные гипсолитовые. Перегородки душевых и преддушевых выполнять из кирпича КР 75/1800/15 по ГОСТ 530-80 на растворе марки 25.

Стены перехода выполнять из кирпича по ГОСТ 379-79 СОР 75/1800/15 на растворе марки 25 с применением лицевого окрашенного кирпича СЛ 125/1800/25.

При кладке кирпичных участков стен и перегородок заложить деревянные пробки по размеру кирпича для крепления дверных и оконных блоков – 2 шт. по высоте с каждой стороны проема.

Деревянные элементы, соприкасающиеся с кладкой, антисептировать и отделить от нее прокладкой из толя.

Утеплитель применять в соответствии с таблицей на листе 2.

Кровля – совмещенная с внутренними водостоками.

Горизонтальную гидроизоляцию стен выполнять из слоя цементно-песчаного раствора состава 1:2 толщиной 20 мм.

По периметру здания устраивается асфальтовая отмостка по щебеночному основанию шириной 750 мм.

Проект разработан для условий производства работ в летнее время.

При производстве работ в зимнее время руководствоваться СНиП III-16-80 и СНиП III-17-78 раздел 7.

Штаты предприятия

Категория работающих	Списочный состав	Максимальная смена	Максимальный часовой состав
Бытовой корпус			
Административно-управленческий и производственно-линейный персонал.	68	54	
Производственные и вспомогательные рабочие	130	65	
Группа бескондукторного обслуживания	7	4	
Водители	447	186	72
Механизированная мойка			
Рабочие ЕО	20	18	

Технико-экономические показатели

Наименование показателей	Един. изм.	Разработка типового проекта	Типовой проект 416-1-65
Общая площадь	м²	2745	3225,3
Строительный объем	м³	9414	12211,3
Сметная стоимость строительства	тыс. руб.	350,4	401,4
Трудозатраты	чел. дн.	4352,3	4797,1
Расход стали	т	96,1	95,4
Расход цемента, приведенный к М 400	то же	506,2	377,5
Расход тепла	ккал/час	660800	831690
в т.ч. на			
отопление	то же	119000	180590
вентиляцию	"	153000	225160
горячее водоснабжение	"	338800	426000
Расход воды	м³/сут.	31,4	43,86
Электроэнергии	квт	92,0	158,0

Привязан

Инв. №

Гл. инж.	Шатов	
ГИП	Коростелев	
М. контр.	Кокорев	
Нач. отд.	Шувяев	
Гл. констр.	Щеголев	
Гл. арх.	Хаялятов	
Рук. гр.	Штитько	
Инж.	Борисова	

Т.П. 416-1-152.84 АР

Автотранспортное предприятие на 200 автобусов с закрытой стоянкой

Бытовой корпус в крупнопанельных бескаркасных конструкциях

Стадия	Лист	Листов
РП	1	34

Общие данные /начало/

ГИПРОАВТОТРАНС Воронежский филиал

Копировал

1242-01 Формат А2

Альбом 1

Типовой проект

Ведомость ссылочных и прилагаемых документов

Обозначение	Наименование	Примечание
	Ссылочные документы	
ГОСТ 24698-81	Двери деревянные наружные для жилых и общественных зданий.	
1.136-10	Двери деревянные внутренние для жилых и общественных зданий.	
1.136.5-16, ч.1 и 2	Окна и балконные двери деревянные с двойным остеклением для жилых зданий.	
1.136.5-17	Окна и балконные двери деревянные с тройным остеклением для жилых зданий.	
1.136.5-19	Двери деревянные наружные для жилых и общественных зданий.	
1.138-10, вып. 1	Перемычки железобетонные для зданий с кирпичными стенами.	
1.172-4	Встроенные и антресольные шкафы, шкафы-перегородки каркасной конструкции из унифицированных элементов для жилых зданий.	
1.231-5, вып. 0,1	Панели перегородок гипсоперлитовые.	
1.236-5, вып. 1, 2	Противопожарные двери общественных зданий.	
1.400-15, вып. 1	Унифицированные закладные изделия железобетонных конструкций для крепления технологических коммуникаций и устройств.	
1.431-10, вып. 2,3	Перегородки консольные сетчатые стальные.	
1.479.5-1	Шкафы деревянные для хранения одежды в санитарно-бытовых помещениях промышленных предприятий.	
1.488.9-2	Кабины душевых помещений вспомогательных зданий промышленных предприятий.	
1.494-26, вып. 1	Унифицированные конструкции приточных вентиляционных установок.	
2.230-1, вып. 5, 10	Детали стен и перегородок общественных и жилых зданий.	
2.236-2, вып. 1	Детали примыкания оконных и дверных блоков в общественных зданиях.	
2.244-1, вып. 2,4	Детали полов общественных зданий.	
2.260-1, вып. 1,3,4	Детали покрытий общественных зданий.	
2.430-3, вып. 1,2	Типовые архитектурно-строительные детали промышленных зданий с кирпичными стенами.	
2.460-14, вып. 1	Типовые узлы покрытий промышленных зданий в местах пропуска вентиляционных шахт	
2.460-18, вып. 1,3	Узлы покрытий одноэтажных производственных зданий с рулонными кровлями и железобетонными плитами.	
3.400-6/76	Унифицированные закладные детали сборных железобетонных конструкций инженерных сооружений промышленных предприятий. Рабочие чертежи.	

Ведомость ссылочных и прилагаемых документов /продолжение/

Обозначение	Наименование	Примечание
ИИ-03-03, ал. 71-64	Рабочие чертежи металлических изделий.	
ТДК-Н-1-67 ч. II р. IV	Металлические двери распашные ДУ-I-1, ДУ-II-1, ДУ-III-1, ДУ-IV-1	
	Металлические ставни распашные СУ-IV-1, СУ-II-1, СУ-III-1.	
ТДК-Н-1-68 ч. II р. IV	Металлические двери распашные ДУ-I-2, ДУ-I-3, ДУ-III-2, ДУ-III-3, ДУ-IV-2, ДУ-IV-3	
ТДК-Н-1-70 ч. II р. VII ал. 10	Санузлы и станции перекачки	
ТДК-Н-1-71 ч. II ал. 5	Устройства внутреннего оборудования сооружений ГО. Защитно-герметические металлические двери откатные ДУ-I-7 для проема 800×1800 мм	
03.005-1, вып. 0,1,2,3,4	Гидроизоляция убежищ гражданской обороны	
03.005-3	Герметизация убежищ гражданской обороны	
	Прилагаемые документы	
ал. IV	Рабочие чертежи строительных изделий.	
ар. ВМ	Ведомость потребности в материалах	
	Сметная документация	

Характеристика стеновых и изоляционных материалов

N п/п	Материал ограждения	Расчетная температура наружного воздуха -20°	-30° (основной)	-40°
1	Наружные стеновые панели из керамзитобетона /γ=1000 кг/м³/ рядовые – а То же цокольные	300 мм 300 мм	350 мм 300 мм	400 мм 350 мм
2	Наружные участки стен из кирпича СОР 75/1800/15 по ГОСТ 379-79 на растворе марки 25 – б	380 мм	510 мм	640 мм
3	Перегородки венткамер-из кирпича КР75/1800/15 по ГОСТ 530-80 на растворе марки 25 и утеплитель из минераловатных плит γ=250 кг/м³ 120+в	120+40 мм	120+60 мм	120+80 мм
4	Утеплитель в покрытии – плиты: а) перлитофосфогелевые γ=200 кг/м³ ГОСТ 21.500-76 б) из ячеистого пенобетона γ=400 кг/м³ ГОСТ 5742-76 в) минераловатные повышенной жесткости γ=200 кг/м³ ГОСТ 22.960-78 – п	80 120 60	100 160 80	120 200 100

Наружная отделка

Стеновые и простеночные панели имеют рельефную поверхность, выполненную в заводских условиях укладкой на дно формы рельефных матриц.

Кирпичную кладку стен тамбура выполнять „впустошовку" с облицовкой фасадных поверхностей пиленым известняком толщиной 20 мм по ГОСТ 9480-77.

Стены перехода, соединяющего бытовой корпус с производственным, возводить из силикатного кирпича с расшивкой прямым пустым швом.

Кладку фасадных поверхностей выполнять из лицевого, окрашенного в массе кирпича. Выступающие из плоскости стены участки между окнами первого и второго этажей выполнять из силикатного кирпича белого цвета.

Столярные изделия окрасить эмалями ХВ-100 за 2 раза по грунтовке.

Стойки навеса по осям 6 и 7 и металлические элементы ограждения КПП окрасить пентафталевой эмалью черного цвета. Колонны КПП и козырьки входов окрасить той же эмалью белого цвета.

Условные обозначения



$$\frac{\text{В} \times h}{\text{500×250 (ОВ)}} \quad \text{Назначения отверстия}$$

$$\frac{\text{500×250 (ОВ)}}{3.450} \quad \text{Отметка низа отверстия}$$

Инв. № подл. | Подпись и дата | Взам. инв. №

Гл. инж.	Шатов	
ГИП	Коростелев	
Н. контр.	Кокорев	
Нач. отд.	Шуваев	
Гл. констр.	Щеголев	
Гл. арх.	Харламов	
Рук. гр.	Шмитько	

Привязан

Инв. №

т.п. 416-1-152.84 АР

Автотранспортное предприятие на 200 автобусов с закрытой стоянкой

Бытовой корпус в крупнопанельных бескаркасных конструкциях

Стадия	Лист	Листов
РП	2	

Общие данные /продолжение/

ГИПРОАВТОТРАНС Воронежский филиал

Копировал Вах

1242-01 Формат А2

Альбом I

Типовой проект

Ведомость отделки помещений

Наименование или номер помещения	Потолок		Стены или перегородки		Низ стен или перегородок (панель)			Примечание
	Площадь	Вид отделки	Площадь	Вид отделки	Площадь	Вид отделки	Высота мм	
Вестибюль, обеденный зал буфета, шоферская, диспетчерская зал собраний	262,5	Затирка. Белая клеевая окраска	343,8	Затирка. Масляная матовая окраска	—	—	—	
Кабинеты, рабочие комнаты, служебно-конторские помещения, комнаты общественных организаций, узел связи	702,3	То же	1502,4	Затирка. Колерная клеевая окраска	—	—	—	
Лестничные клетки, коридоры, тамбуры	400,6	"	409,4	Затирка. Белая клеевая окраска	818,7	Масляная окраска	1800	
Кабинет временного пребывания больных, комната медицинского персонала; регистратура, зубоврачебный кабинет, кабинет для приема больных	46,3	Водоэмульсионная белая окраска	32,9	Водоэмульсионная белая окраска	94,0	То же	2000	
Перевязочные чистая и гнойная	34,1	То же	45,0	То же	64,0	Глазурованная керамическая плитка ГОСТ 6141-82	2000	Швы между плиткой 3мм
Санузлы, комната личной гигиены женщин	34,6	"	79,5	"	99,3	То же	1500	То же
Гардеробные блоки, кладовые белья	299,4	"	182,5	"	228,0	Масляная окраска	1500	
Душевые	31	Грунтовка-1слой лака ХВ-784 (ГОСТ 7313-75*)		Грунтовка 1слой лака-ХВ-784 (ГОСТ 7313-75*)	31,0	Глазурованная керамическая плитка ГОСТ 6141-82	1800	Швы между плиткой 3мм
Преддушевые		Окраска эмаль ХВ-785 (5слоев)		Окраска эмаль ХВ-785 (5слоев)	18,0		1500	
Моечная посуды и подсобное помещение буфета	32,9	Водоэмульсионная белая окраска	38,03	Водоэмульсионная белая окраска	47,58	То же	1800	То же
Венткамеры, хоз. кладовые, теплопункт, канализационная насосная станция	109,8	Затирка Известковая окраска	384,12	Затирка. Известковая окраска	—	—	—	

Отделочные работы выполнять в соответствии со СНиП III-21-73 „Отделочные покрытия строительных конструкций."

Ведомость спецификаций

Лист	Наименование	Примечание
4	Спецификация элементов к плану подвала	
5	Спецификация гардеробного оборудования	
	Спецификация элементов ограждения КПП	
7	Спецификация гардеробного оборудования	
9	Спецификация элементов заполнения проёмов	
	Спецификация перемычек	
12	Спецификация элементов заполнения оконных проемов	
17	Спецификация к схемам расположения перегородок	
18	Спецификация элементов на павильон выхода из подвала	
22	Спецификация элементов к листам 6, 19÷22	
23	Спецификация элементов к фрагменту 6	
24	Спецификация элементов душевых кабин	
25	Спецификация элементов к витражу В1	
28	Спецификация элементов кровли	
29	Спецификация элементов выхода на кровлю	
30	Спецификация элементов на встроенный шкаф	
31	Спецификация элементов барьера диспетчерской	
32	Спецификация элементов сцены	
34	Спецификация элементов окон О1÷О3, люка Л1	

Основные положения по организации строительства

При разработке грунта применяется экскаватор емкостью ковша 0,5м³, бульдозер мощностью 95л.с. Дальность перемещения грунта бульдозером до 50м, свыше 50м-автотранспортом с погрузкой экскаватором. Для монтажа сборных конструкций применяется башенный кран КБ-160.2

Основные объемы работ: разработка грунта экскаватором-2737 м³; обратная засыпка бульдозером-1382 м³; монтаж сборных конструкций-628 м³; монтаж стеновых панелей-1765м²; устройство монолитных бетонных и железобетонных конструкций-534м³; кирпичная кладка-123м³; монтаж металлоконструкций-11т; устройство кровли из четырех слоев рубероида-973м²; устройство полов из бетона-432м², из линолеума-1489м², из керамической плитки-270м², мозаичных-106м²; установка оконных блоков-215м²; установка дверных блоков-301м²; облицовка керамической плиткой-461м²; окраска селикатная-660м²; окраска известковая-1441м²; окраска клеевая-4422м².

Гл. инж. пр-я	Шатов		Т.П. 416-1-152.84 АР
ГИП	Коростелев		
Н. контр.	Кокорев		Автотранспортное предприятие на 200 автобусов с загрытой стоянкой
Нач. отд.	Шувалов		
Гл. констр.	Щеголев		
Гл. арх.	Харламов		Бытовой корпус в крупнопанельных бескаркасных конструкциях
Рук. гр.	Шмитько		Стадия: РП; Лист: 3; Листов:
			Общие данные (окончание)

ГИПРОАВТОТРАНС Воронежский филиал

Привязан

Инв. №

Инв. № подл. | Подпись и дата | Взам. инв. №

Копировал:

1242-01 Формат А2

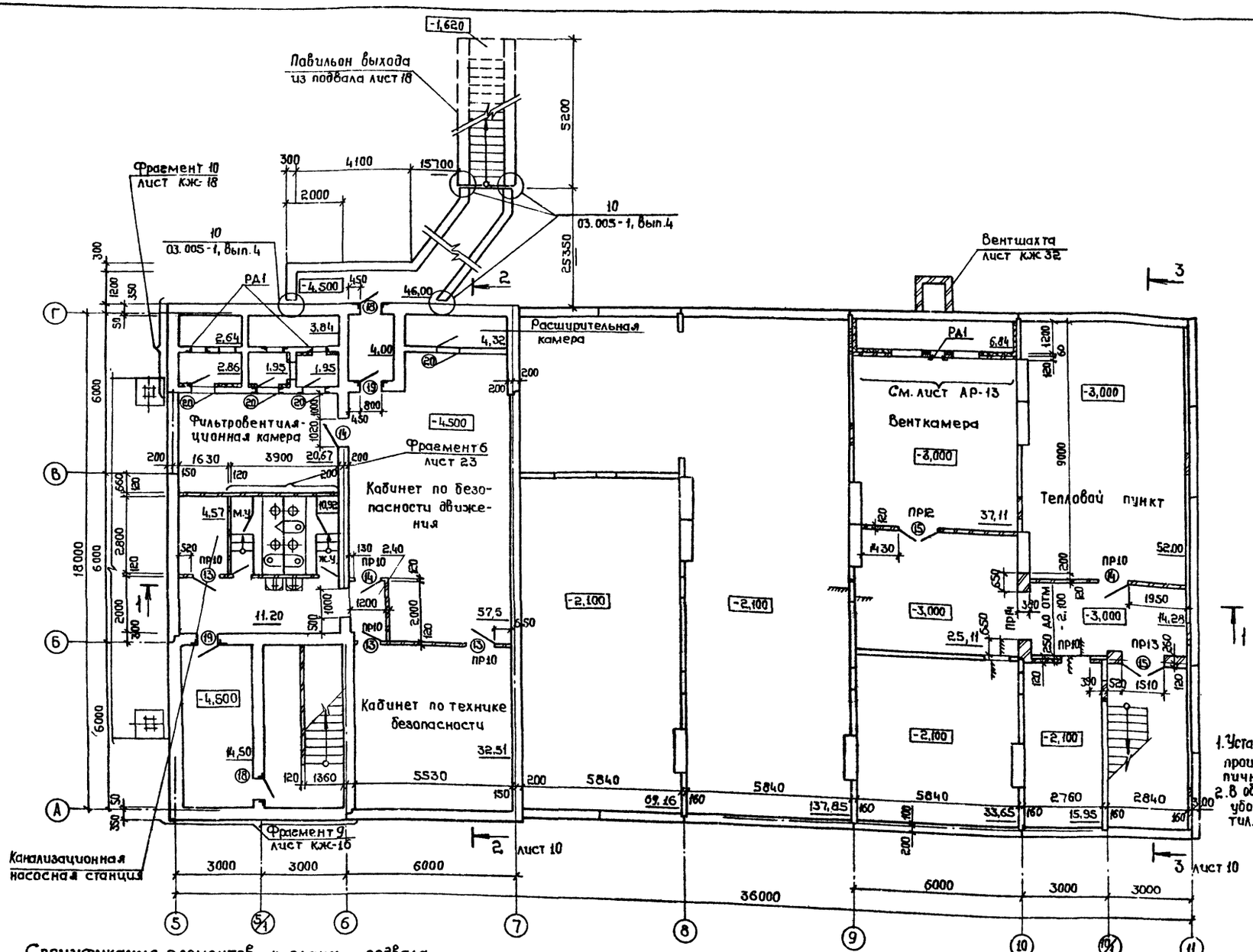

Ведомость проемов дверей

Марка поз.	Размер проема в кладке, мм
13, 14	1010 × 2070
15	1510 × 2370
18, 19	800 × 1800
20	800 × 800

Ведомость перемычек

Тип	Схема сечения
ПР14 1шт.	1ПР8-20.12.22У; -0,900; 1ПР3-19.12.14; 380
ПР10 6шт.	-0,930; 1ПР1-12.12.6; 120
ПР12 1шт.	-0,630; 1ПР3-19.12.14; 120
ПР13 1шт.	1ПР8-20.12.22У; 1ПР3-19.12.14; -0,630; 120; 260

1. Установку рамы РД1 для герметической двери производить одновременно с возведением кирпичной кладки.
2. В обычный период эксплуатации двери в уборных, расширительной камере и фильтровентиляционной камере закрыты.

Спецификация элементов к плану подвала

Марка поз.	Обозначение	Наименование	Кол.	Масса ед., кг	Примечание
РД1	1.494-26, вып.1	Рама герметической			
		двери РД1	3	23,8	

Гл.инж.ф-ла	Шатов	
ГНП	Коростелев	
Н.контр.	Кокорев	
Нач.отд.	Шуваев	
Гл.констр.	Щеголев	
Гл.арх.	Харламов	
Рук.гр.	Шмитько	
Ст.инж.	Пригарина	

Привязан

Инв.№

т.п. 416-1-152.84 АР

Автотранспортное предприятие на 200 автобусов с закрытой стоянкой

Бытовой корпус в крупнопанельных бескаркасных конструкциях

Стадия	Лист	Листов
РП	4	

План подвала

ГИПРОАВТОТРАНС Воронежский филиал

Альбом I

Типовой проект

Согласовано: Инж. п.б. Комов

Согласовано: Нач.тех.отд. Дильдин; Нач.сантех.отд. Алпатов; Нач.элек.отд. Малахов

Инв.№ подл. | Подпись и дата | Взамен инв.№

1242-01

Альбом I

Типовой проект

Согласовано: Инж. пб Комов

Согласовано: Нач. тех. отд Дилигин; Элатов; Нач. конструкт. отд Малахов; Нач. электр. отд Зайцев

Инв. № подл. | Подпись и дата | Взамен инв. №

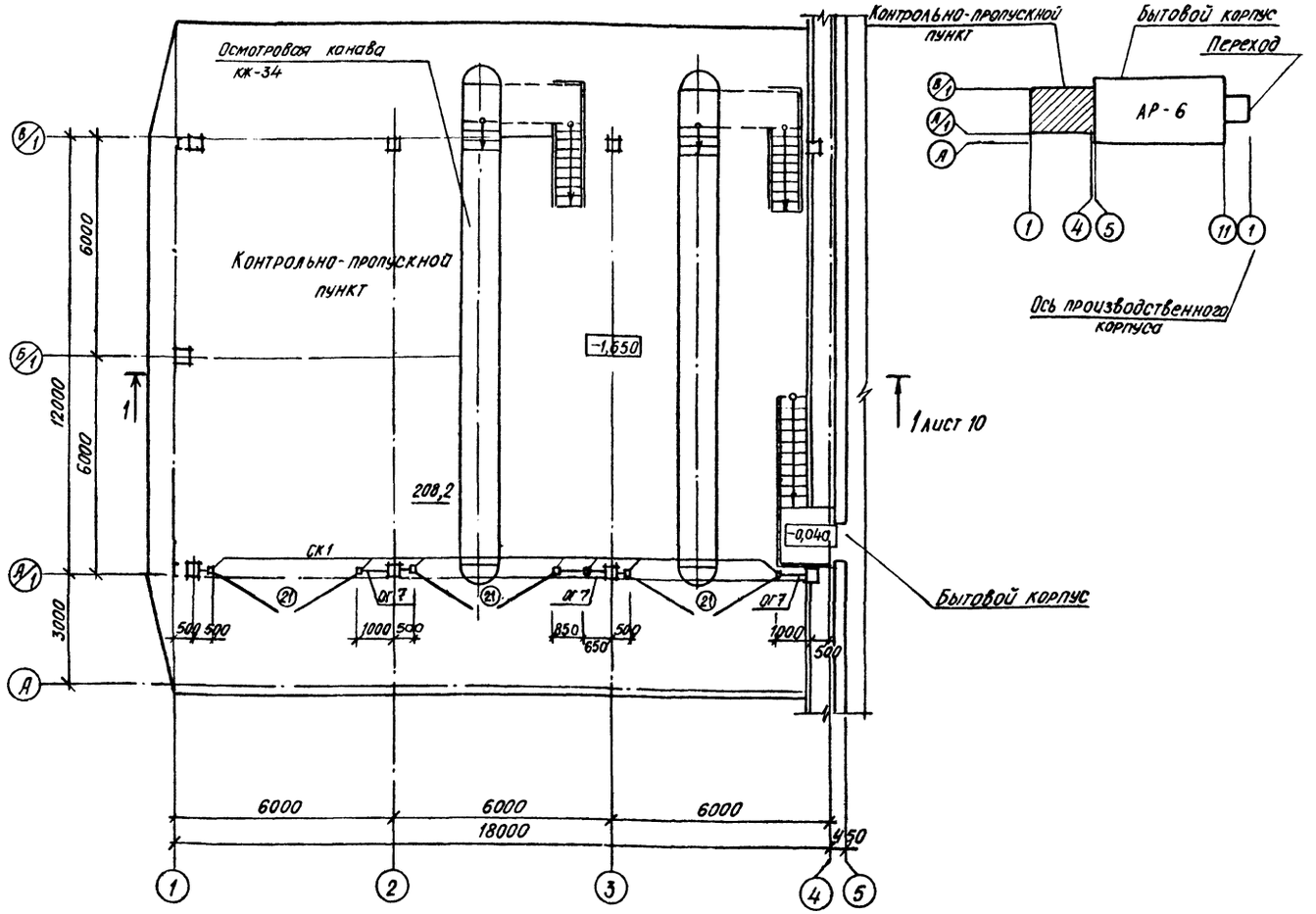

Ведомость перемычек

Тип	Схема сечения
ПР (2 шт.)	1ПР2-15.12.14. 1ПР38-18.12.22У; 0,475; 510; 25
ПР3 (1 шт.)	1ПР1-12.12.6; 2,070; 250
ПР4 (3 шт.)	1ПР1-12.12.14 1ПР38-12.12.22У; 2,335; 510; 25
ПР5 (1 шт.)	1ПР38-15.12.22У 1ПР1-12.12.14; 2,070; 1,400; 510
ПР6 (1 шт.)	1ПР8-24.12.22У 1ПР3-22.12.14; 75; 0,835; 510

Ведомость перемычек (продолжение)

Тип	Схема сечения
ПР7 (1 шт.)	1ПР38-15.12.22У 1ПР1-12.12.14; 75; 1,995; 510
ПР10 (1 шт.)	1ПР1-12.12.6; 0,570; 120
ПР11 (1 шт.)	1ПР2-15.12.14 1ПР38-18.12.22У; 0,570; 510

Спецификация гардеробного оборудования

Марка поз.	Обозначение	Наименование	Кол.	Масса ед., кг	Примечание
	1.479.5-1	Шкаф дерев 2АА-25,4	4		со скамьей
	1.479.5-1	То же АА-25,4	9		То же
	1.479.5-1	" 2АА-33,3	7		—"—
	1.479.5-1	" АА-33,3	6		—"—
	1.479.5-1	" АА-33,2	5		—"—
	ГОСТ 22414-77	" 2АА-33,2	2		—"—
	ГОСТ 22414-77	Шкаф металл. МДв-33,3	2		—"—

1. Спецификация гардеробного оборудования, ведомость проёмов дверей даны для листа 6.
2. Ворота распашные позиции 21 см. листы ТХ.

Ведомость проёмов ворот и дверей

Марка поз.	Размер проема в кладке, мм
1, 6	1310×2070
2,4,5,12	910×2070
3	1510×2070
7÷11	710×2070
13,14,16,17	1010×2070
21	4000×2000

Спецификация элементов ограждения КПП

Марка поз.	Обозначение	Наименование	Кол.	Масса ед., кг	Примечание
1	Т.П. АА. IV	Металлическая стойка СК1	7	98,0	
2	Т.П. АА. IV	Ограждение ОГ7	3	28,7	

Привязан

Инв. №

Гл. инж. пр.	Шатов		
ГИП	Коростелев		
Н. конт.	Кокорев		
Нач. отд	Шувалов		
Гл. констр.	Щеголев		
Гл. арх.	Харламов		
Рук. гр.	Шипилько		
Ст. инж.	Пригарина		

Т.П. 416-1-152.84 АР

Автотранспортное предприятие на 200 автобусов с закрытой стоянкой

Бытовой корпус в крупнопанельных бескаркасных конструкциях

Стадия	Лист	Листов
РП	5	

План на отм. -1,650

ГИПРОАВТОТРАНС Воронежский филиал

1242-01

Копировал: Ле—

Формат А2

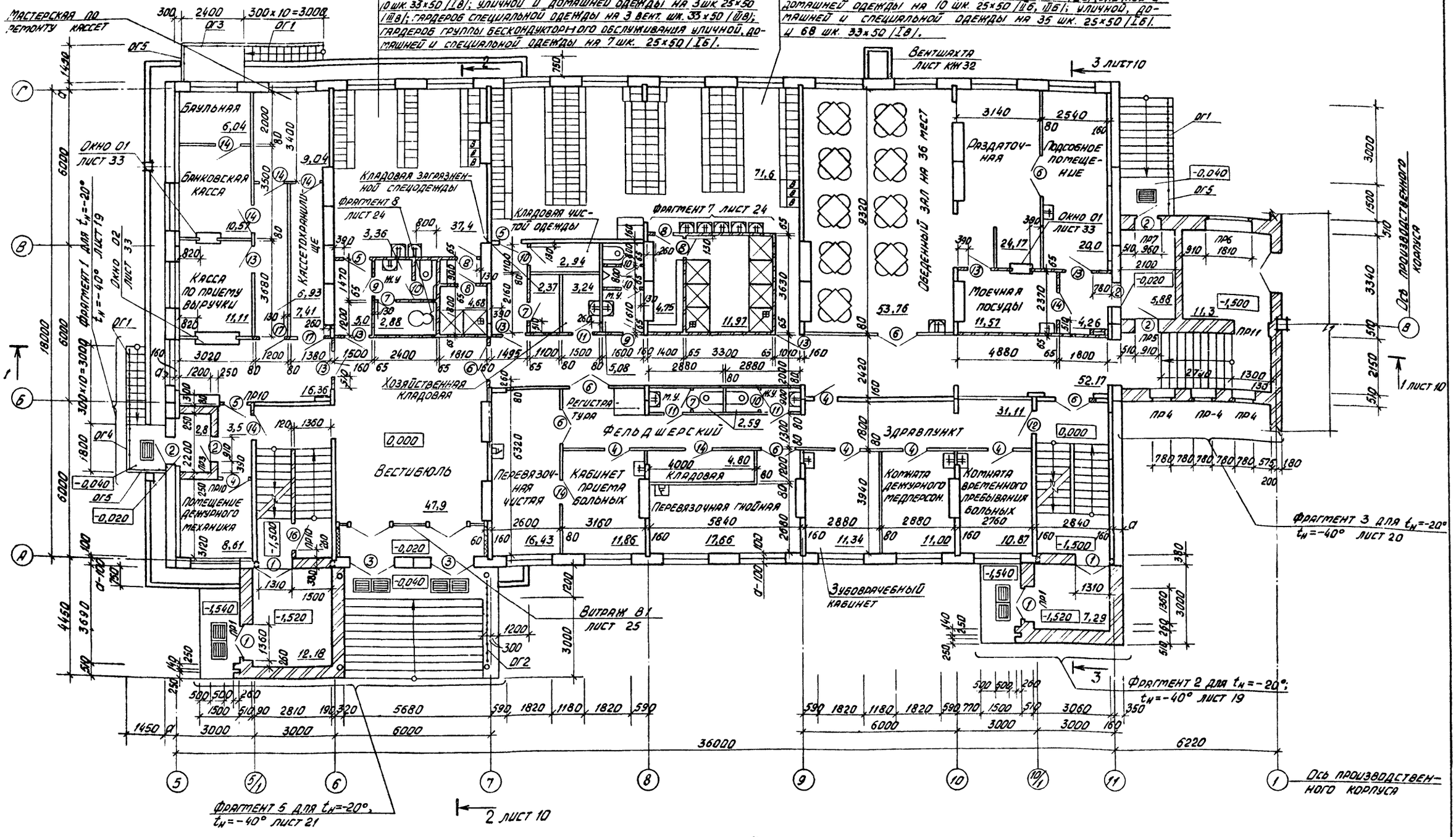

Ведомость проемов дверей, ведомость перемычек, спецификацию гардеробного оборудования см. лист 5. Толщина и привязка стен тамбуров дана для основного варианта /$t_н$=-30°С/.

Гл. инж. ф-ла	Шатов	
ГИП	Коростелев	
Н. контр.	Кокорев	
Нач. отд.	Шуваев	
Гл. констр.	Щеголев	
Гл. арх.	Харламов	
Рук. гр.	Шмитько	
Ст. инж.	Пригарина	

Привязан

Инв. №

т.п. 416-1-152.84 АР

Автотранспортное предприятие на 200 автобусов с закрытой стоянкой

Бытовой корпус в крупнопанельных бескаркасных конструкциях

Стадия	Лист	Листов
РП	6	

План на отм. 0,000

ГИПРОАВТОТРАНС Воронежский филиал

Копировал

1242-01

Альбом I

Типовой проект

Согласовано: Инж. по П.Б. Комов

Согласовано: Нач. тех. отд. Дильдин; Нач. сантех. отд. Алпатов; Нач. элек. отд. Малахов

Инв. № подл. | Подпись и дата | Взам. инв. №

Альбом I

Типовой проект

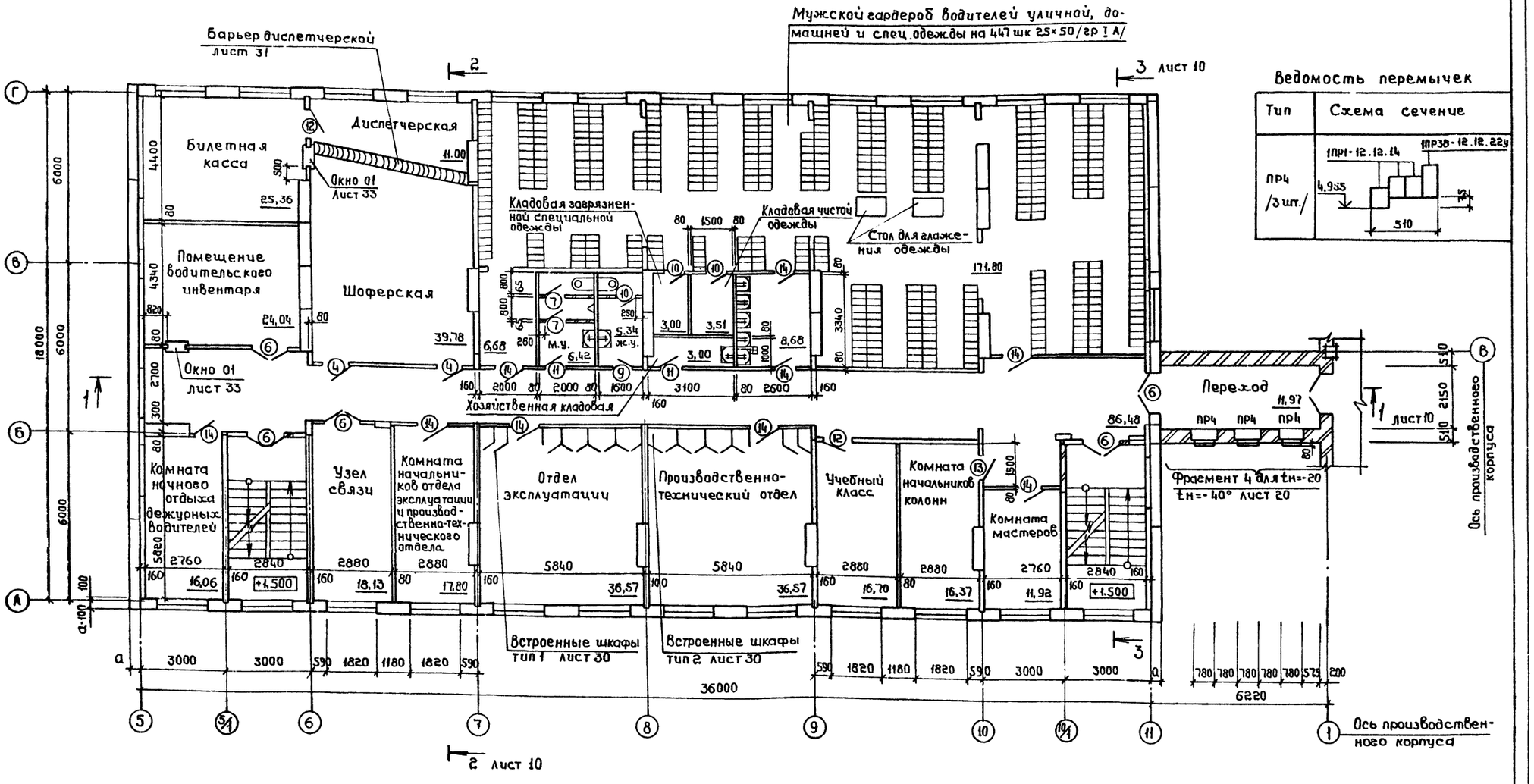

Ведомость перемычек

Тип	Схема сечение
ПР4 /3 шт./	1ПР1-12.12.14; 1ПР38-12.12.22у; 4,955; 510

Ведомость проемов дверей

Марка поз.	Размер проема в кладке, мм
4, 12	910× 2070
6	1310× 2070
7, 9, 10, 11	710× 2070
13, 14, 17	1010× 2070

Спецификация гардеробного оборудования

Марка поз.	Обозначение	Наименование	Кол. шт	Масса ед., кг	Примечание
	1.479.5-1	Шкаф дерев. ДД-25.4	16		Без скамьи
	1.479.5-1	Шкаф дерев. 2ДД-25.4	36		То же
	1.479.5-1	Шкаф дерев. ДД-25.5	11		—"—
	1.479.5-1	Шкаф дерев. 2ДД-25.5	4		—"—

Согласовано: Инж. п.б. Комов

Согласовано: Нач. тех. отд. Дильдин; Нач. сантех. отд. Аллатов; Нач. электр. отд. Малахов

Инв. № подл. | Подпись и дата | Взам. инв. №

Привязан

Инв. №

Гл. инж. ф-ла	Шатов	
ГИП	Коростелев	
Н. контр.	Кокорев	
Нач. отд.	Шуваев	
Гл. констр.	Щеголев	
Гл. арх.	Харламов	
Рук. гр.	Шмитько	
Ст. инж.	Пригарина	

т.п. 416-1-152.84 АР

Автотранспортное предприятие на 200 автобусов с закрытой стоянкой

Бытовой корпус в крупнопанельных бескаркасных конструкциях

Стадия	Лист	Листов
РП	7	

План на отм. 3,000

ГИПРОАВТОТРАНС Воронежский филиал

1242-01

Альбом I

Типовой проект

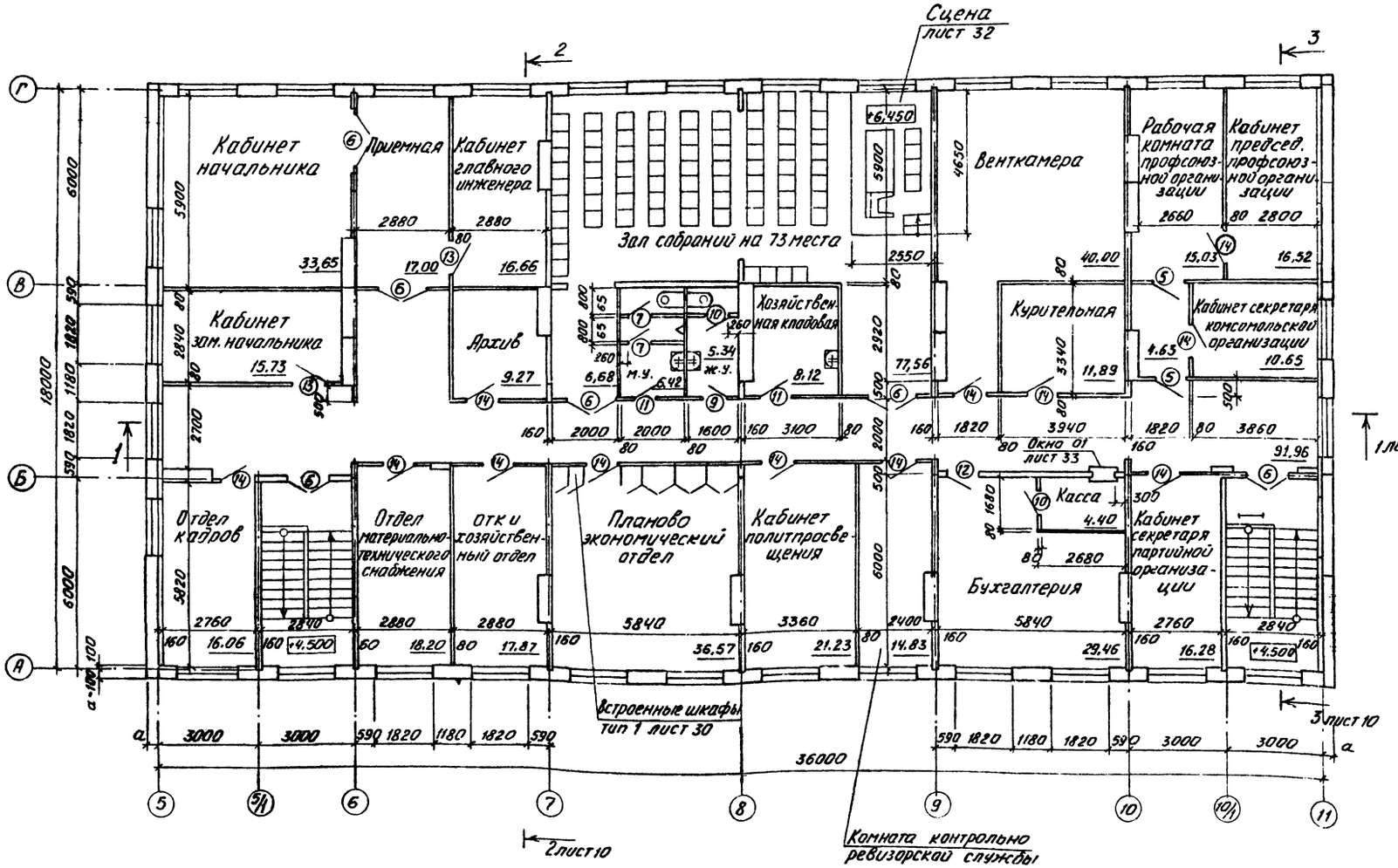

Ведомость проемов дверей

Марка поз.	Размер проема в кладке, мм
5, 12	910 × 2070
6	1310 × 2070
7, 9, 10, 11	710 × 2070
13, 14	1010 × 2070

Согласовано: Инж. П.Б. Конов

Согласовано: Нач. тех. отд. Дильдин; Нач. сантех. отд. Алматов; Нач. элек. отд. Малахов

Инв. № подл. | Подп. и дата | Взам. инв. №

Гл. инж. ф-ла	Шатов	
ГИП	Коростелев	
Н. контр.	Кокорев	
Нач. отд.	Шуваев	
Гл. конст.	Щеголев	
Гл. арх.	Харламов	
Рук. гр.	Шмитько	
Ст. инж.	Пригорина	

Привязан

Инв. №

Т.П. 416-1-152.84 АР

Автотранспортное предприятие на 200 автобусов с закрытой стоянкой

Бытовой корпус в крупнопанельных бескаркасных конструкциях

Стадия	Лист	Листов
РП	8	

План на отм. 6.000

ГИПРОАВТОТРАНС Воронежский филиал

Копировал 1242-01 Формат А2

Альбом I

Типовой проект

Спецификация элементов заполнения проемов

Марка поз.	Обозначение	Наименование	Кол. на этаж 1	2	3	подв.	крыш.	Всего	Масса ед., кг	Примечание
1	ГОСТ 24698-81	Дверной блок ДН21-13пщ	4					4		
2	ГОСТ 24698-81	Дверной блок ДН21-9пщ	5					5		
3	ГОСТ 24698-81	Дверной блок ДН24-15Апщ	2					2		
4	1.136-10	Дверной блок ДО21-9	6	2				8		
5	1.136-10	Дверной блок ДО21-9А	3	-	2	-		5		
6	1.136-10	Дверной блок ДО21-13	7	5	6			18		
7	1.136-10	Дверной блок ДГ21-7А	3	2	2	2		9		
8	1.136-10	Дверной блок ДГ21-7Апп	4					4		
9	1.136-10	Дверной блок ДГ21-7Ап	2	1	1			4		
10	1.136-10	Дверной блок ДГ21-7	5	3	2	2		12		
11	1.136-10	Дверной блок ДГ21-7п	3	2	2			7		
12	1.136-10	Дверной блок ДГ21-9А	1	1	1			3		
13	1.136-10	Дверной блок ДГ21-10А	7	1	2	3		13		
14	1.136-10	Дверной блок ДГ21-10	8	9	12	3		32		
15	1.136-10	Дверной блок ДГ24-15				2		2		
16	1.236-5, вып.1	Дверь ДП1-17А	1					1		
17	1.236-5, вып.2	Дверь ДП2-17	2	1				3		
18	01.036-1 вып.3.4	Двери АУ-I-7				2		2		
	1.136-10	Дверной блок ДГ21-7				2		2		
19	ТДК-Н-1-68, часть II разд IV	Двери АУ-IV-3				2		2		
	1.136-10	Дверной блок ДГ21-7				2		2		
20	ТДК-Н-1-67 часть II разд IV	Ставни СУ-IV-1				8		8		
21	т.п. ТХ	Ворота	3					3		
Л	Лист 34	Люк Л1					1	1		
В1	Лист 25	Витраж В1	1					1		
		Для $t_н$=-40°								
1	ГОСТ 24698-81	Дверной блок ДН21-13пщ	6					6		
2	ГОСТ 24698-81	Дверной блок ДН21-9пщ	7					7		
В1	Лист 25	Витраж В1	2					2		
О1	Лист 34	Окно О1	2	2	1			5		
О2	Лист 34	Окно О2	1					1		
		Спецификацию заполнения оконных проемов см. лист 12								

Спецификация перемычек

Марка поз.	Обозначение	Наименование	Кол. на этаж 1	2	3	подв.	крыш.	Всего	Масса ед., кг	Примечание
		Для $t_н$=-20°; $t_н$=-30°; $t_н$=-40°								
ПР3	1.138-10, вып.1	1ПР1-12.12.6	2					2	25	
ПР10	1.138-10, вып.1	1ПР1-12.12.6	3			9		12	25	
ПР11	1.138-10, вып.1	1ПР2-15.12.14	2					2	75	
	1.138-10, вып.1	1ПР38-18.12.22У	2					2	125	
ПР12	1.138-10, вып.1	1ПР3-19,12,14				2		2	75	
ПР13	1.138-10, вып.1	1ПР3-19.12.14				2		2	75	
	1.138-10, вып.1	1ПР8-20.12.22У				1		1	125	
ПР14	1.138-10, вып.1	1ПР3-19,12,14				1		1	75	
	1.138-10, вып.1	1ПР8-20.12.22У				2		2	125	
	1.238-1, вып.1	КВ 22-2	1					1	1250	
		Для $t_н$=-20°								
ПР1	1.138-10, вып.1	1ПР38-18.12.22У	1					1	125	
	1.138-10, вып.1	1ПР2-15,12.14	4					4	75	
ПР4	1.138-10, вып.1	1ПР38-12.12.22У	3	3				6	75	
	1.138-10, вып.1	1ПР1-12.12.14	6	6				12	50	
ПР6	1.138-10, вып.1	1ПР8-24.12.22У	1					1	175	
	1.138-10, вып.1	1ПР3-22.12.14	2					2	100	
ПР7	1.138-10, вып.1	1ПР38-15.12.22У	1					1	100	
	1.138-10, вып.1	1ПР1-12.12.14	2					2	50	
		Для $t_н$=-30°								
ПР1	1.138-10, вып.1	1ПР38-18.12.22У	2					2	125	
	1.138-10, вып.1	1ПР2-15.12.14	6					6	75	
ПР4	1.138-10, вып.1	1ПР38-12.12.22У	3	3				6	75	
	1.138-10, вып.1	1ПР1-12.12.14	9	9				18	50	
ПР5	1.138-10, вып.1	1ПР38-15.12.22У	2					2	100	
	1.138-10, вып.1	1ПР1-12.12.14	2					2	50	
ПР6	1.138-10, вып.1	1ПР8-24.12.22У	1					1	175	
	1.138-10, вып.1	1ПР3-22.12.14	3					3	100	
ПР7	1.138-10, вып.1	1ПР38-15.12.22У	1					1	100	
	1.138-10, вып.1	1ПР1-12.12.14	3					3	50	
		Для $t_н$=-40°								
ПР1	1.138-10, вып.1	1ПР38-18.12.22У	2					2	125	
	1.138-10, вып.1	1ПР2-15.12.14	8					8	75	
ПР2	1.138-10, вып.1	1ПР2-15,12.14	2					2	75	
ПР4	1.138-10, вып.1	1ПР.38-12;12.22У	3	3				6	75	
	1.138-10, вып.1	1ПР1-12.12.14	9	9				18	50	
ПР8	1.138-10, вып.1	1ПР1-12.12.14	3					3	50	
ПР9	1.138-10, вып.1	1ПР2-15.12.14	3					3	75	

ГИП	Корастелев	
Н.контр.	Кокорев	
Нач.отд.	Шувалов	
Гл.констр.	Щеголев	
Гл.арх.	Харламов	
Рук.гр.	Шмитько	
Ст.инж.	Пригарина	

Привязан

Инв.№

т.п. 416-1-152.84 АР

Автотранспортное предприятие на 200 автобусов с закрытой стоянкой

Бытовой корпус в крупнопанельных бескаркасных конструкциях

Стадия	Лист	Листов
РП	9	

Спецификация элементов заполнения проемов. Спецификация перемычек

ГИПРОАВТОТРАНС Воронежский филиал

Копировал: 1242-01 Формат А2

Инв.№подл. | Подпись и дата | Взам.инв.№

Альбом I

Типовой проект

Разрез 1-1

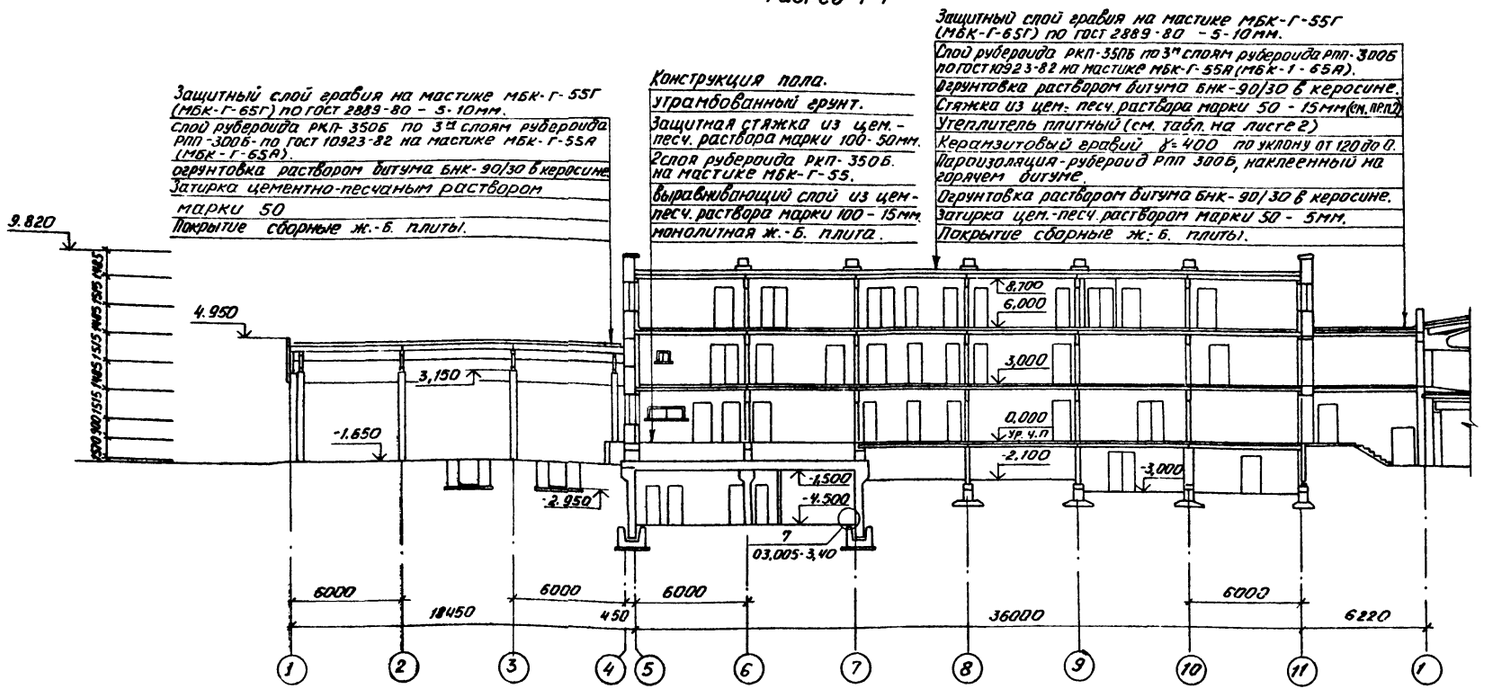

Разрез 2-2

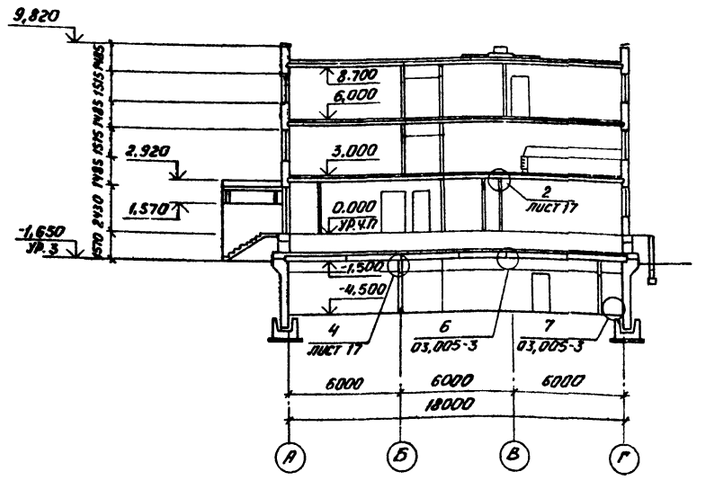

Разрез 3-3

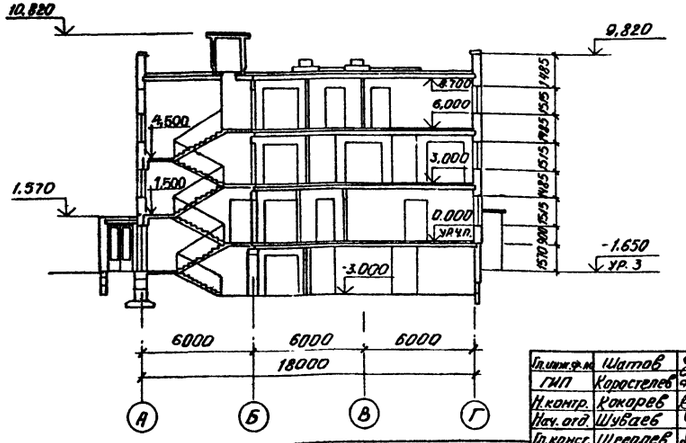

1. Для снеговой нагрузки P_0 = 1,5 кн/м² в качестве утеплителя над пониженной частью перехода принята минераловатная плита повышенной жесткости γ=200 кг/м³ ГОСТ 22950-78 без выравнивающих и защитных стяжек. При привязке проекта требуется проверка несущей способности плит покрытия в зависимости от принятых конструктивных слоев кровли и снегового мешка.
2. Стяжку выполнять только по утеплителю типа а и б (см. таблицу лист 2).

Привязан

Инв. №

Гл. инж. ф-ла	Шатов	
ГИП	Коростелев	
Н. контр.	Рокарев	
Нач. отд.	Шубаев	
Гл. конст.	Щеголев	
Гл. арх.	Тарланов	
Рук. гр.	Шитько	
Арх.	Чурсанова	

т.п. 416-1-152.84 АР

Автотранспортное предприятие на 200 автобусов с закрытой стоянкой

бытовой корпус в крупнопанельных бескаркасных конструкциях

Стадия	Лист	Листов
РП	10	

Разрезы 1-1 ÷ 3-3

ГИПРОАВТОТРАНС Воронежский филиал

Копировал 1242-01 Формат А2

Инв. № подл. | Подпись и дата | Взам. инв. №

Альбом I

Типовой проект

Фасад 1-11

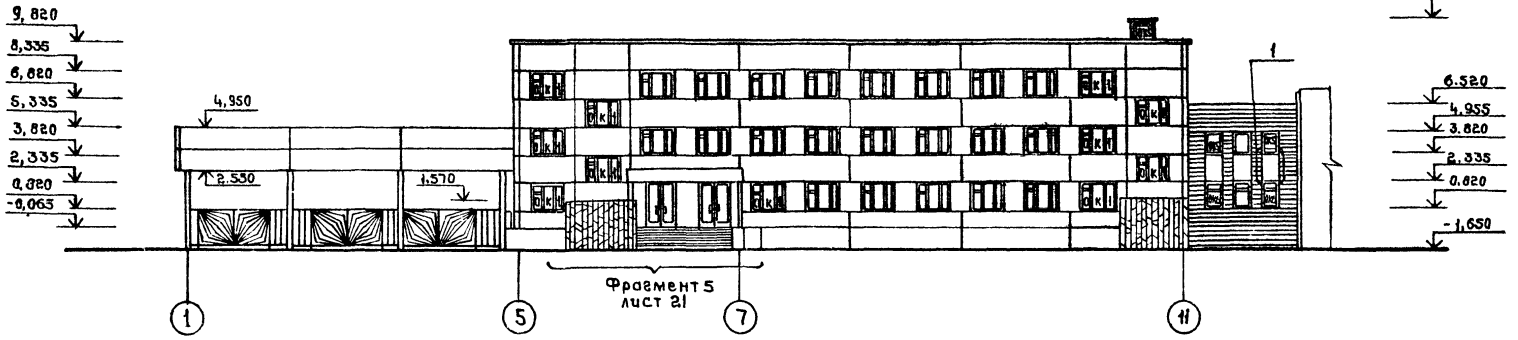

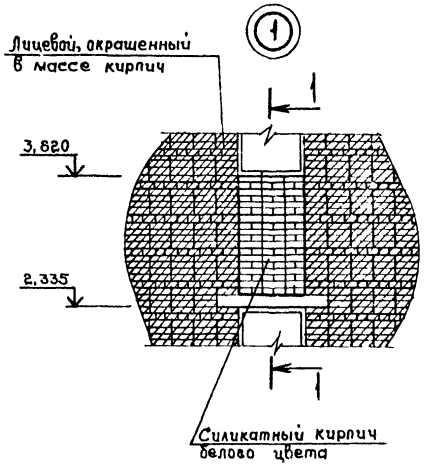

Фасад 11-1

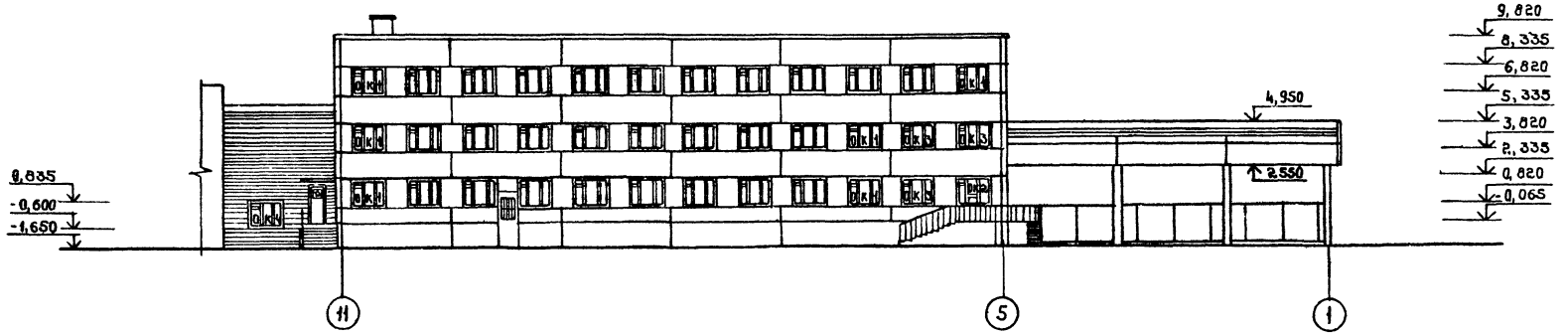

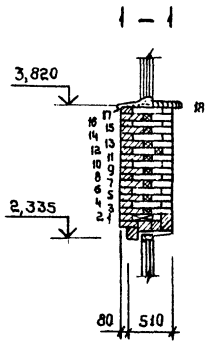

2 ряд кирпича

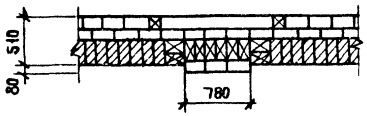

4,6,8,10,14,16,18 ряд кирпича

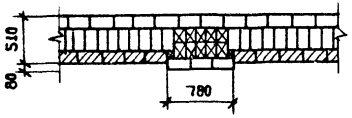

12 ряд кирпича

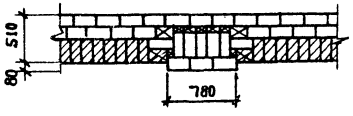

1 ряд кирпича

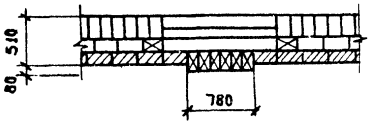

3,5,9,11,13,15 ряд кирпича

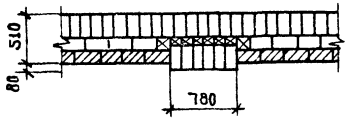

7,17 ряд кирпича

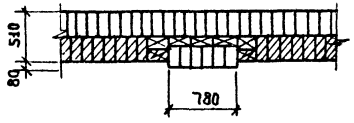

Гл. инж. проекта	Шатов	
ГИП	Коростелев	
Н. контр.	Кокорев	
Нач. отд.	Шибаев	
Гл. констр.	Щеголев	
Гл. арх.	Харламов	
Рук. гр.	Шмитько	
Инж.	Степучева	

Привязан

Инв. №

тп. 416-1-152.84 АР

Автотранспортное предприятие на 200 автобусов с закрытой стоянкой

Бытовой корпус в крупнопанельных бескаркасных конструкциях

Стадия	Лист	Листов
РП	11	

Фасады 1-11; 11-1

ГИПРОАВТОТРАНС воронежский филиал

1242-01

Копировал: Шмитько Формат А2

Инв. № подл. | Подпись и дата | Взам. инв. №

Альбом I

Типовой проект

Фасад Г-А

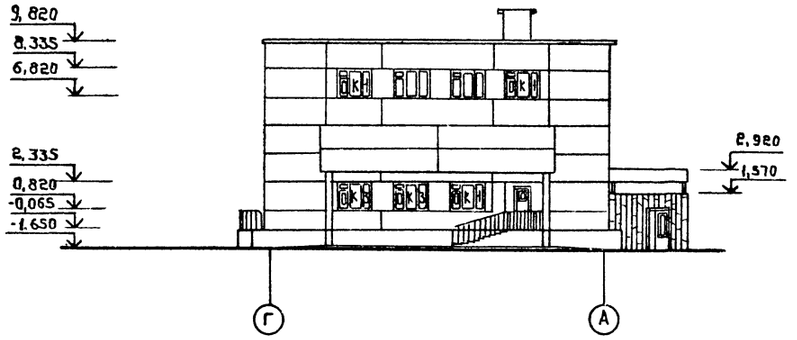

Фасад А-Г

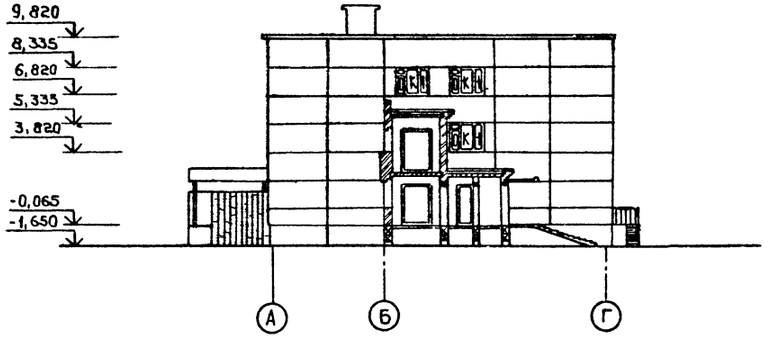

Схемы заполнения оконных проемов

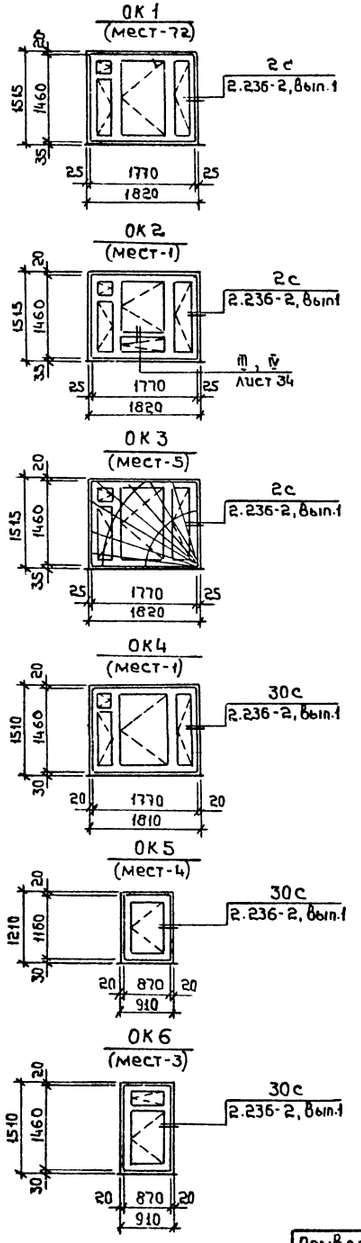

Спецификация элементов заполнения оконных проемов

Марка, поз.	Обозначение	Наименование	Кол. на этаж 1	2	3	выход на кровлю	Всего	Масса ед., кг	Примечание
		Для tн-20°							
ОК1	1.136.5-16 ч.1	Окно ОС 15, 18	19	23	30		72		
	ГОСТ 17280-79	Подоконная доска ПД 19-20	19	23	30		72		
ОК2	АР-33	Окно О-3	1				1		
	ГОСТ 17280-79	Подоконная доска ПД 19-20	1				1		
ОК3	1.136.5-16 ч.1	Окно ОС 15. 18	3	2			5		
	ГОСТ 17280-79	Подоконная доска-ПД 19-20	3	2			5		
	т.п. Ал. IV	Решетка металлическая Рш2	3	2			5		
ОК4	1.136.5-16 ч.1	Окно ОС 15. 18	1				1		
	ГОСТ 17280-79	Подоконная доска ПД 19-20	1				1		
ОК5	1.136.5-16 ч.1	Окно ОС 12.9А		3		1	4		
	ГОСТ 17280-79	Подоконная доска ПД 10-20		3		1	4		
ОК6	1.136.5-16 ч.1	Окно ОС 15.9	3				3		
	ГОСТ 17280-79	Подоконная доска ПД 10-20	3				3		
		Для tн-30°							
ОК1	1.136.5-16 ч.1	Окно ОС 15.18	19	23	30		72		
	ГОСТ 17280-79	Подоконная доска ПД 19-25	19	23	30		72		
ОК2	АР-33	Окно О-3	1				1		
	ГОСТ 17280-79	Подоконная доска ПД 19-25	1				1		
ОК3	1.136.5-16 ч.1	Окно ОС 15. 18	3	2			5		
	ГОСТ 17280-79	Подоконная доска ПД 19-25	3	2			5		
	т.п. Ал. IV	Решетка металлическая Рш2	3	2			5		
ОК4	1.136.5-16 ч.1	Окно ОС 15, 18	1				1		
	ГОСТ 17280-79	Подоконная доска ПД 19-30	1				1		
ОК5	1.136.5-16 ч.1	Окно ОС 12.9А		3		1	4		
	ГОСТ 17280-79	Подоконная доска ПД 10-30		3		1	4		
ОК6	1.136.5-16 ч.1	Окно ОС 15.9	3				3		
	ГОСТ 17280-79	Подоконная доска ПД 10-30	3				3		
		Для tн-40°							
ОК1	1.136.5-17	Окно ОРС 15. 18	19	23	30		72		
	ГОСТ 17280-79	Подоконная доска ПД 19-30	19	23	30		72		
ОК2	АР-33	Окно О-3	1				1		
	ГОСТ 17280-79	Подоконная доска ПД 19-30	1				1		
ОК3	1.136.5-17	Окно ОРС 15. 18	3	2			5		
	ГОСТ 17280-79	Подоконная доска ПД 19-30	3	2			5		
	т.п. Ал. IV	Решетка металлическая Рш2	3	2			5		
ОК4	1.136.5-17	Окно ОРС 15.18	1				1		
	ГОСТ 17280-79	Подоконная доска ПД 19-45	1				1		
ОК5	1.136.5-17	Окно ОРС 12.9А		3		1	4		
	ГОСТ 17280-79	Подоконная доска ПД 10-45		3		1	4		
ОК6	1.136.5-17	Окно ОРС 15.9	3				3		
	ГОСТ 17280-79	Подоконная доска ПД 10-45	3				3		

Гл.инж.	Шатов	
ГИП	Коростелев	
Н.контр.	Кокорев	
Нач.отд.	Шувалев	
Гл.констр.	Щеголев	
Гл.арх.	Харламов	
Рук.гр.	Шмитько	
Инж.	Степучева	

Привязан

Инв.№

тп 416-1-152.84 АР

Автотранспортное предприятие на 200 автобусов с закрытой стоянкой

Бытовой корпус в крупнопанельных бескаркасных конструкциях

Стадия	Лист	Листов
РП	12	

Фасады Г-А; А-Г. Схемы заполнения оконных проемов

ГИПРОАВТОТРАНС Воронежский филиал

Копировал:

1242-01 Формат А2

Инв.№ подл. | Подпись и дата | Взам.инв.№

Альбом I

Типовой проект

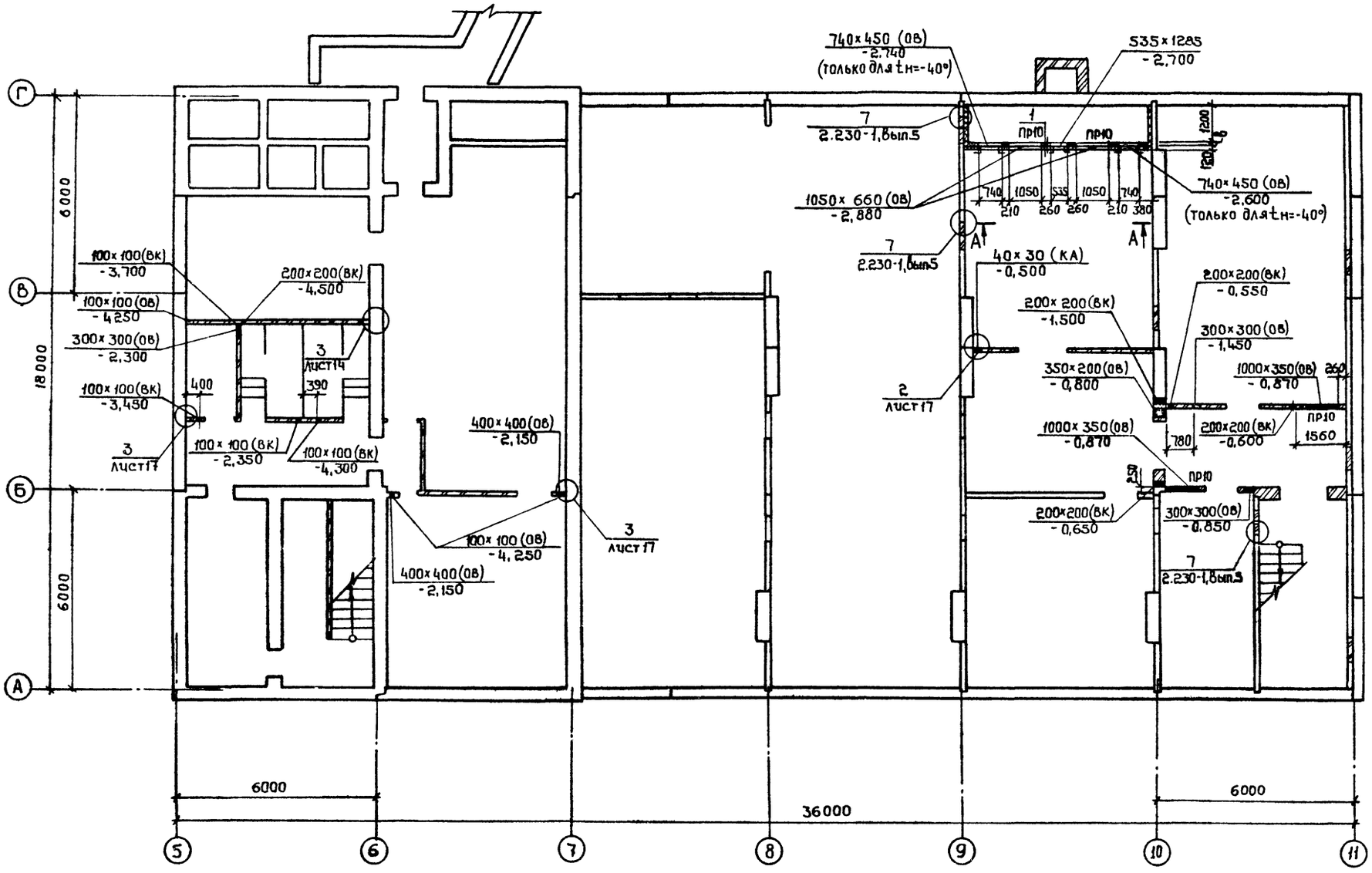

Деталь крепления утеплителя в венткамере

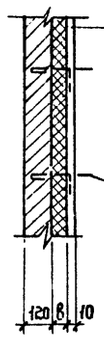

Известковая штукатурка по сетке - 10 мм
Утеплитель - в см. таблицу на листе 2
Промазка горячим битумом
кирпичная кладка

Анкер ф 6 А I; ℓ = 300 мм установить в шахматном порядке через 500 мм по длине и через 7 рядов кладки по высоте и отогнуть после установки сетки

Ведомость перемычек

Тип	Схема сечения
ПР10 /4шт./	-0,520 -2,220 1ПР1-12.12.6 120

А-А

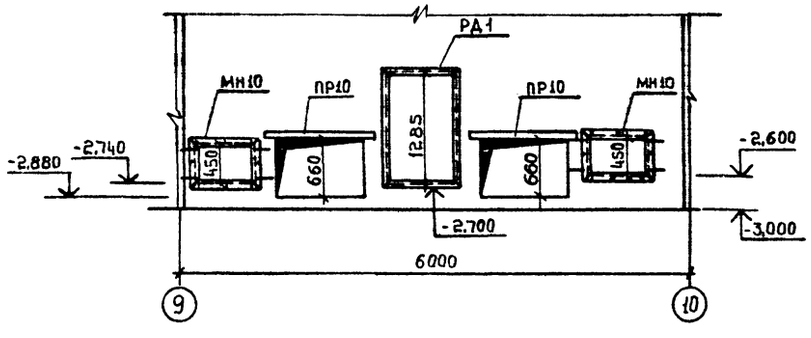

Согласовано

Нач.энтех.отд.	Алпатов
Нач.эл.тех.отд.	Малахов

Инв.№ подл.	Подпись и дата
Взам.инв.№	

ГИП	Коростелев	
Н. контр.	Кокорев	
Нач. отд.	Шуваев	
Гл. констр	Щеголев	
Рук.гр.	Шмитько	
Ст.инж.	Пенская	

Привязан

Инв.№

т.п. 416-1-152.84 -АР

Автотранспортное предприятие на 200 автобусов с закрытой стоянкой

Бытовой корпус в крупнопанельных бескаркасных конструкциях

Стадия	Лист	Листов
РП	13	

План отверстий подвала

ГИПРОАВТОТРАНС Воронежский филиал

с 1242-01

Альбом I

Типовой проект

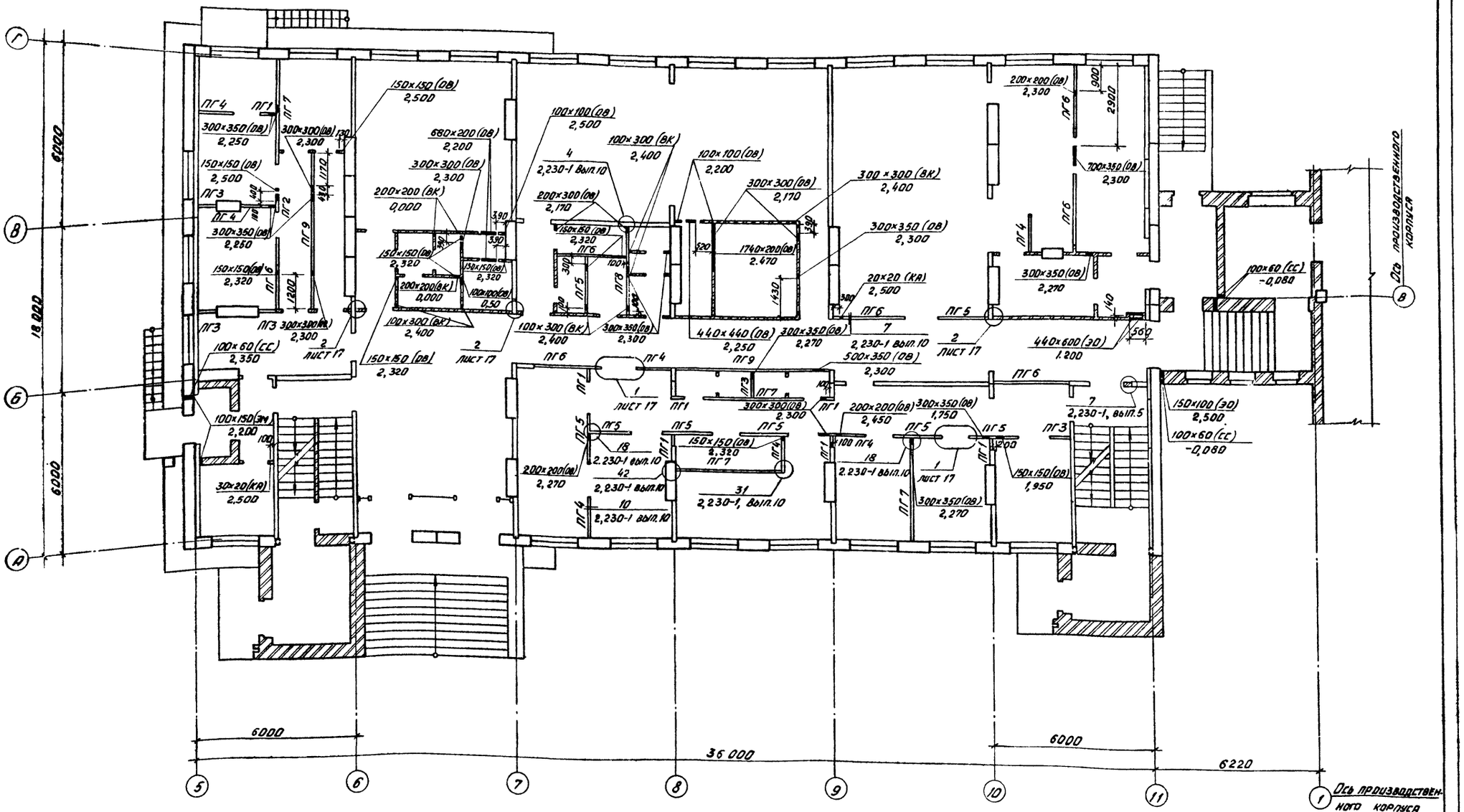

ГИП	Коростелев		т.п. 416-1-152.84 -АР
Н. контр.	Кокорев		Автотранспортное предприятие на 200 автобусов с закрытой стоянкой
Нач. отд.	Шураев		
Гл. констр.	Щеголев		Бытовой корпус в крупнопанельных бескаркасных конструкциях
Рук. гр.	Шмитько		
Ст. инж.	Ленская		Схема расположения перегородок на отм. 0.000 План отверстий.

Стадия	Лист	Листов
РП	14	

ГИПРОАВТОТРАНС
Воронежский филиал

Привязан

Инв. №

Копировал

1242-01 Формат А2

Согласовано

Нач. сантех. отд. Апатов

Нач. эл. тех. отд. Малахов

Инв. № подл. | Подпись и дата | Взам. инв. №

Альбом I

Типовой проект

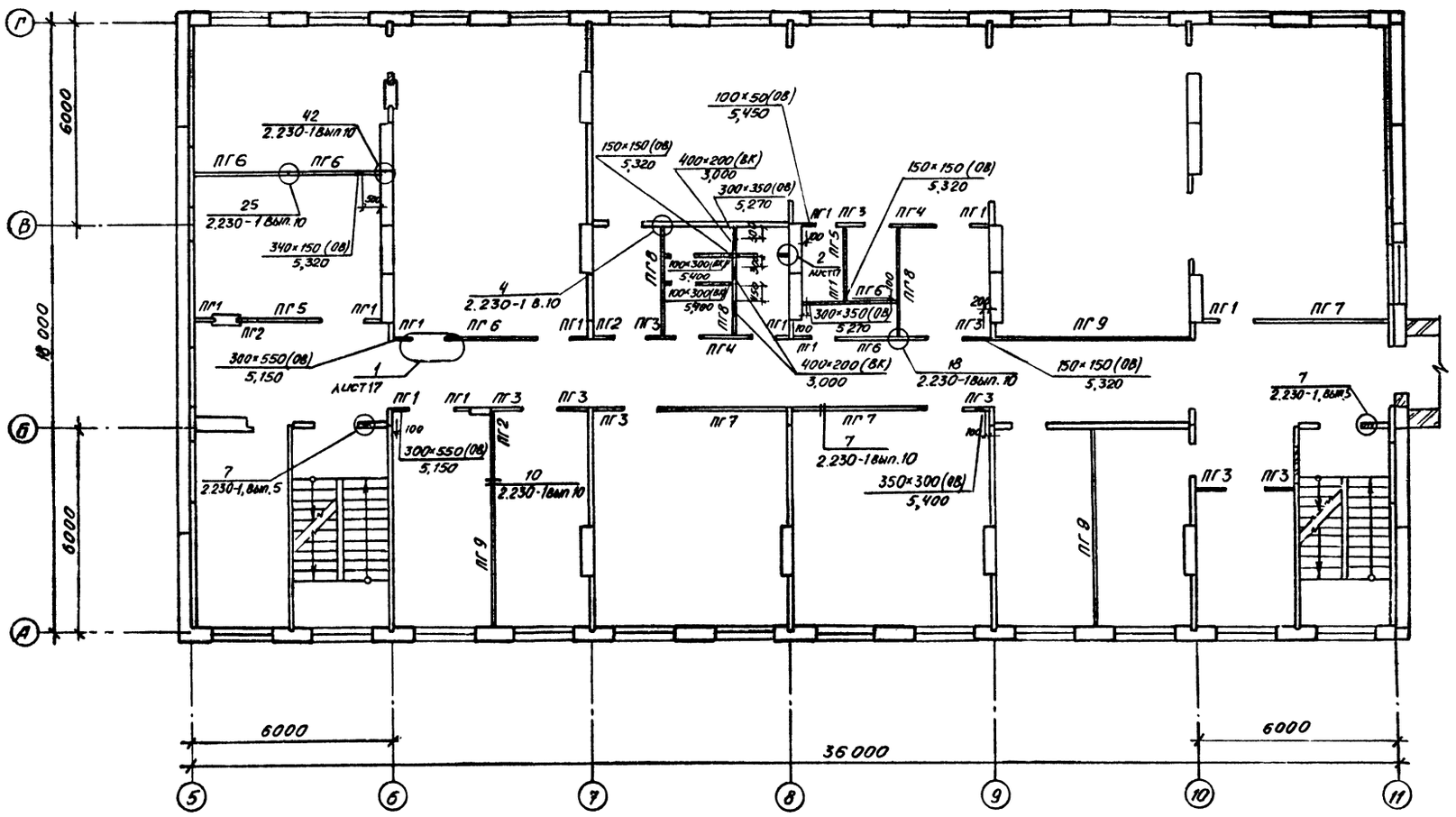

ГИП	Коростелёв		т.п. 416-1-152.84 АР
Н.контр	Кокорев		Автотранспортное предприятие на 200 автобусов с закрытой стоянкой
Нач.отд.	Шуваев		
Гл.констр	Щеголев		Бытовой корпус в крупнопанельных бескаркасных конструкциях.
Рук.гр.	Шмитько		Стадия: РП; Лист: 15; Листов:
Ст.инж.	Пенская		Схема расположения перегородок на отм. 3,000 План отверстий.
			ГИПРОАВТОТРАНС Воронежский филиал

Привязан

Инв.№

Согласовано

Инв.№ подл. | Подпись и дата | Взам.инв.№ | Нач.сантех.отд. | Нач.эл-тех.отд. | Альпатов | Мамаков

Копировал: [signature]

1242-01 Формат А2

Альбом I

Типовой проект

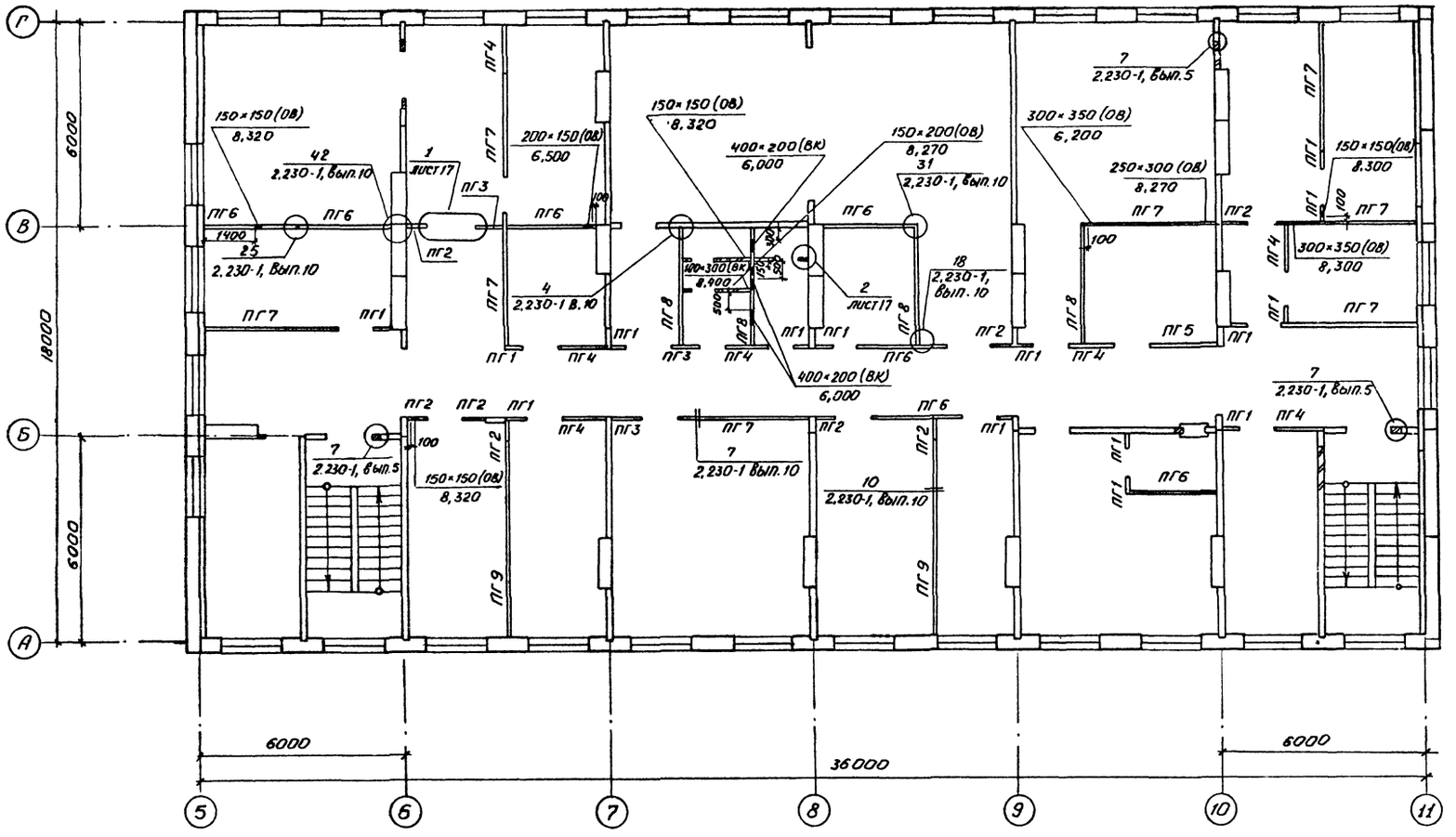

ГИП	Коростелев		т.п. 416-1-152.84 -АР
Н.контр.	Кокарев		Автотранспортное предприятие на 200 автобусов с закрытой стоянкой
Нач.отд.	Шубаев		
Гл.конст.	Щеголев		
Рук.гр.	Шнитько		бытовой корпус в крупнопанельных вескаркасных конструкциях
Ст.инж.	Ленская		Стадия: РП; Лист: 16; Листов:
			Схема расположения перегородок на отм. 6.000 План отверстий
			ТИПРОАВТОТРАНС Воронежский филиал

Привязан

Инв.№

Инв.№подл. | Подп. и дата | Взам.инв.№

Копировал Мас. 1242-01 Формат А2

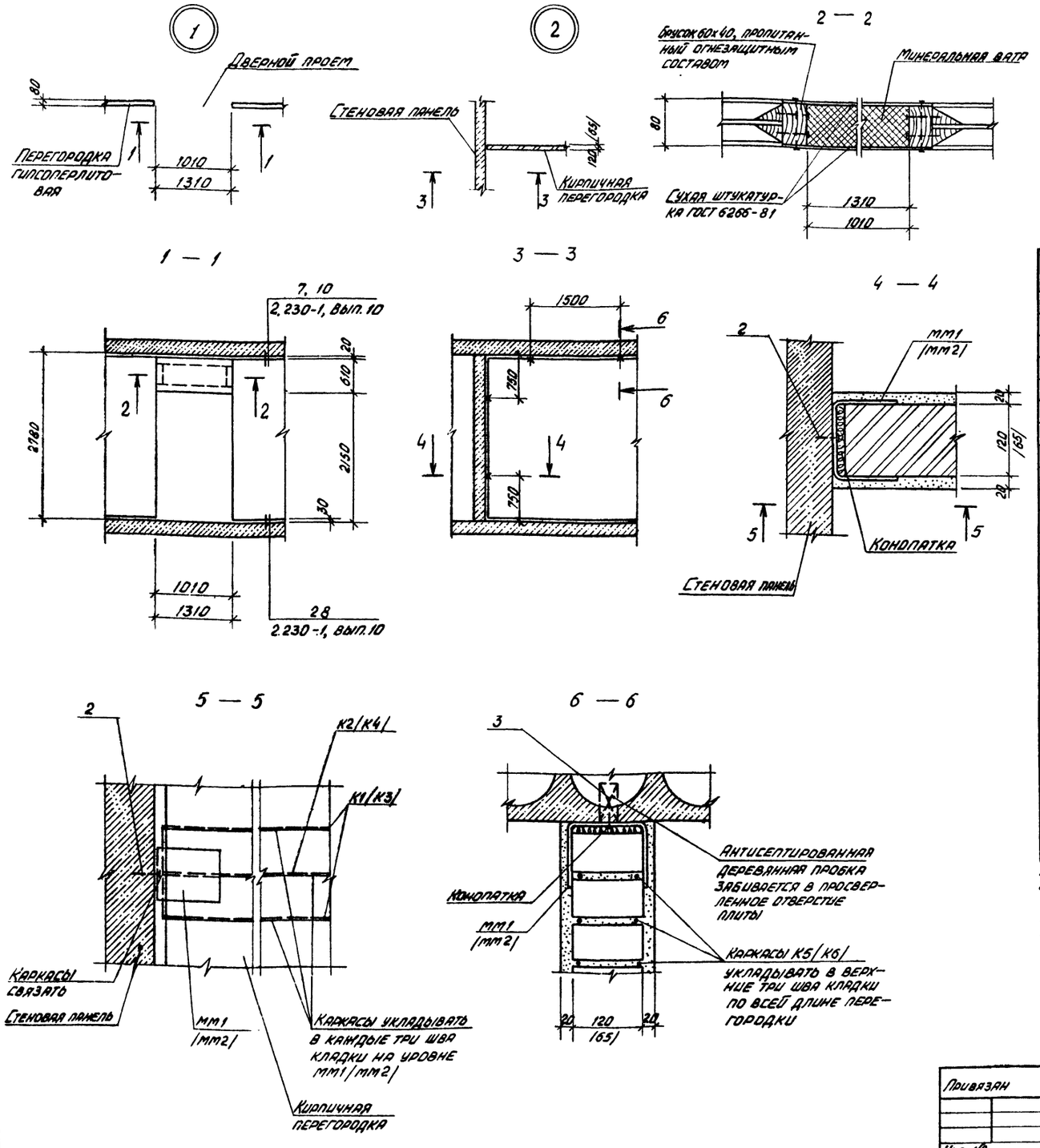

Спецификация к схемам расположения перегородок

Марка поз.	Обозначение	Наименование	Кол. на этаж 1	2	3	подв.	Всего	Масса ед, кг	Примечание
	Панели перегородок гипсоперлитовые								
ПГ1	1.231-5, вып. 1	ПГП 30-5	6	13	15		34	88	
ПГ2	1.231-5, вып. 1	ПГП 30-6.2	1	3	8		12	108	
ПГ3	1.231-5, вып. 1	ПГП 30-8	5	9	3		17	143	
ПГ4	1.231-5, вып. 1	ПГП 30-13	7	2	7		16	230	
ПГ5	1.231-5, вып. 1	ПГП 30-19	8	2	1		11	325	
ПГ6	1.231-5, вып. 1	ПГП 30-27	7	5	7		19	465	
ПГ7	1.231-5, вып. 1	ПГП 30-39	4	3	8		15	685	
ПГ8	1.231-5, вып. 1	ПГП 30-34	1	2	4		7	598	
ПГ9	1.231-5, вып. 1	ПГП 30-57	2	3	2		7	989	
	Изделия металлические								
мм39	2.230-1, вып. 10	мм39	56	120	146		322	0,16	
мм41	2.230-1, вып. 10	мм41	51	16	36		103	0,30	
мм44	2.230-1, вып. 10	мм44	78	66	90		234	0,15	
мм1	2.230-1, вып. 5	мм1	–	–	–	26	26	0,55	
мм2	2.230-1, вып. 5	мм2	64	5	5	–	74	0,55	
К1	2.230-1, вып. 5	К1	–	–	–	20	20	0,41	
К2	2.230-1, вып. 5	К2	32	–	–	10	42	0,17	
К3	2.230-1, вып. 5	К3	64	10	10	–	84	0,38	
К4	2.230-1, вып. 5	К4	–	5	5	–	10	0,15	
К5	2.230-1, вып. 5	К5	–	–	–	27	27	0,17	п.м
К6	2.230-1, вып. 5	К6	66	17	17	–	100	0,158	п.м
МИ1-18	3.400-6/76	МИ1-18	–	–	–	14	14	1,7	
1		Уголок L 100×4 ГОСТ 19772-74	–	–	–	24	24		
2		Дюбель ДГПШ 4,5×40 ц×р	39	4	4	56	103		
3		Гвозди К3×70 ГОСТ 4028-63*	46	6	6	22	80		

Кирпичные перегородки толщиной 65 мм армируются стержнями Ø5 ВI через 2 ряда кладки по высоте.

Дверные коробки в перегородках толщиной 65 мм устанавливаются одновременно с кладкой с устройством рядовой перемычки из 2Ø10 АI в слое цементно-песчаного раствора состава 1:3 толщиной 30 мм. Расход ар-ры – 50 кг.

Кирпичные перегородки толщиной 120 мм в осях 5-7 между осями А-В на отм. –4,500 армируются 2Ø5 ВI через 4 ряда кладки.

Альбом I

Типовой проект

ГИП	Коростелев		Т.П. 416-1-152.84 -АР
Н.контр.	Кокорев		Автотранспортное предприятие на 200 автобусов с закрытой стоянкой
Нач. отд.	Шуваев		Бытовой корпус в крупнопанельных бескаркасных конструкциях
Гл.констр.	Щеголев		Стадия: РП; Лист: 17; Листов:
Рук.гр.	Шмитько		
Ст.инж.	Пригарина		Узлы крепления перегородок
Привязан			Г ИПРОАВТОТРАНС Воронежский филиал
Инв. №			

Копировал Вахин

1242-01 Формат А2

Инв. № подл. | Подпись и дата | Взам. инв. №

Альбом I

Типовой проект

Павильон выхода из подвала

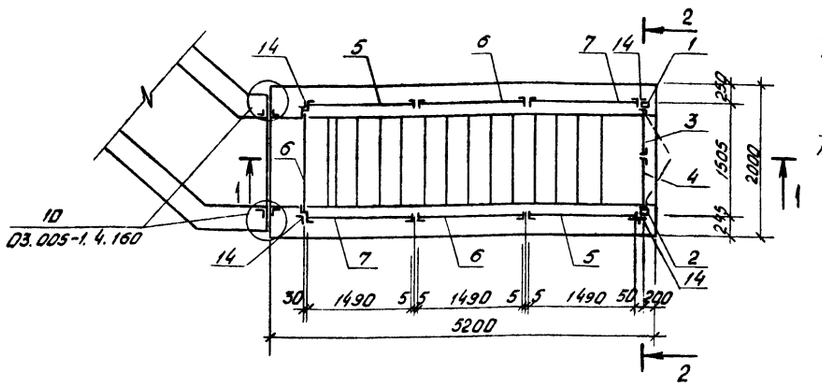

2 — 2

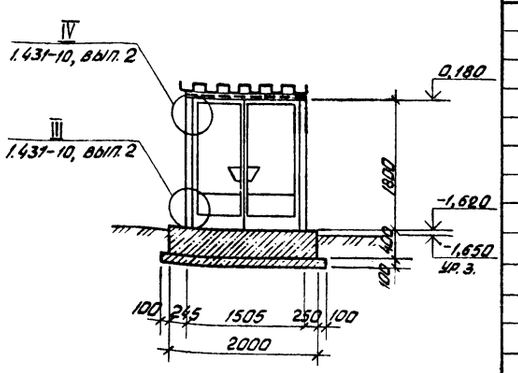

1 — 1

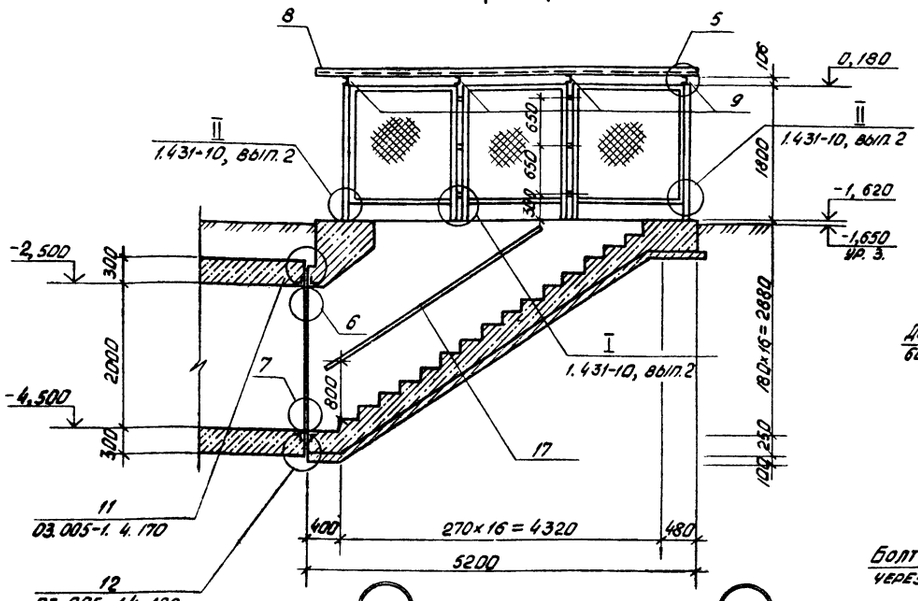

Узел крепления поручня

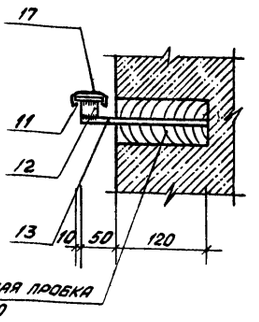

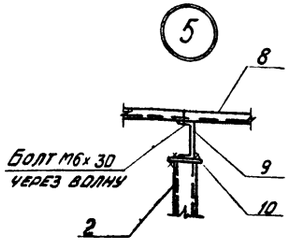

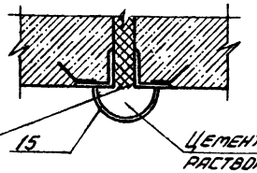

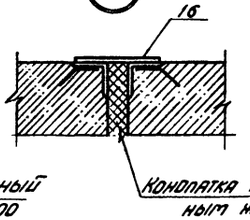

Спецификация элементов на павильон

Марка поз.	Обозначение	Наименование	Кол.	Масса ед., кг	Примечание
1	1.431-10, вып. 2	Стойка дверная 1,8 ДСГ-Л	1	9,4	
2	1.431-10, вып. 2	Стойка дверная 1,8 ДСГ-Л	1	9,4	
3	1.431-10, вып. 2	Створка дверная 0,7×1,8 ДСГ-Л	1	16,0	
4	1.431-10, вып. 2	Створка дверная 0,7×1,8 ДСГ-Л	1	16,0	
5	1.431-10, вып. 2	Щит 1,5×1,8 ЩСГ-А	2	20,2	
6	1.431-10, вып. 2	Щит 1,5×1,8 ЩСГ	3	22,0	
7	1.431-10, вып. 2	Щит 1,5×1,8 ЩСГ-Л	2	20,2	
8	ГОСТ 24045-80	Профильный настил Н60-782-08	2	44,15	
9	Без чертежа	С10; ℓ=1560 ГОСТ 8240-72	4	13,4	
10	Без чертежа	-5=6; ℓ=120×120 ГОСТ 103-76	8	0,7	
11	Без чертежа	-4×40; ℓ=8,0 п.м ГОСТ 103-76	2	1	
12	Без чертежа	■ 20×20; ℓ=50 ГОСТ 2591-71*	8	0,16	
13	Без чертежа	ф10 А I; ℓ=150 ГОСТ 5781-82	8	0,09	
14	1.431-10 В 02.00.01	Уголок	4	3,7	
15	Без чертежа	Труба 168×6 ГОСТ 10704-76	5,5	132	
16	Без чертежа	-6×230; ℓ=6,2 п.м ГОСТ 103-76	6,2	67	
		Прочие материалы			
17		Поручень тип 1.6.1 ℓ=8,0 п.м ГОСТ 19111-77	2		

Металлическую сетку и её обрамление из уголков окрасить темной масляной краской.
Вертикальные стойки трубчатого сечения окрасить светлосерой масляной краской.

ГИП	Коростелев		Т.П. 416-1-152.84 АР-
Н. контр.	Кокорев		Автотранспортное предприятие на 200 автобусов с закрытой стоянкой
Нач. отд.	Шувалов		Бытовой корпус в крупнопанельных бескаркасных конструкциях
Гл. констр.	Цветолев		Стадия: РП; Лист: 18; Листов:
Гл. арх.	Карлатов		Павильон выхода из подвала
Рук. гр.	Шмитько		ГИПРОАВТОТРАНС Воронежский филиал
Ст. инж.	Пригарина		

Привязан

Инв. №

Инв. № подл. | Подпись и дата | Взам. инв. №

Копировал

1242-01 Формат А2

Альбом I

Типовой проект

Фрагмент 1
/для $t_н$=-20°С/

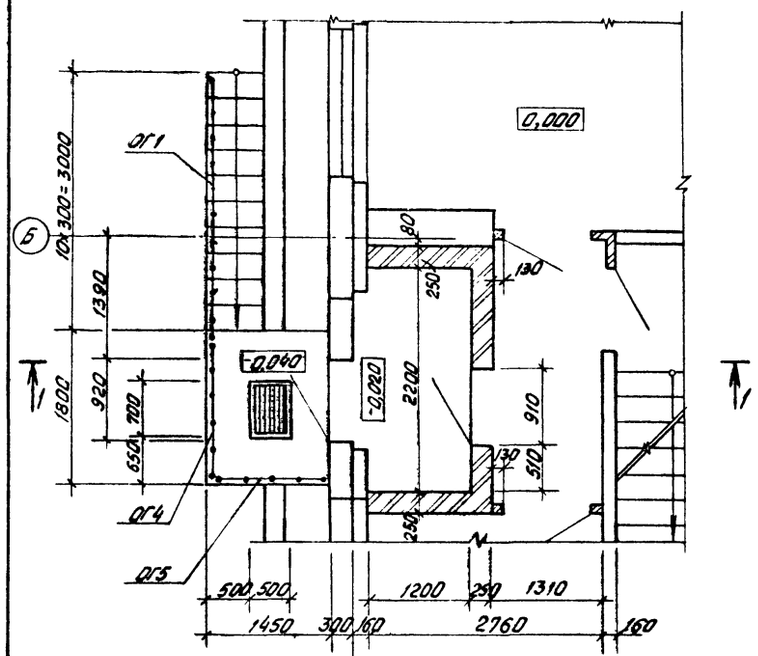

Фрагмент 2
/для $t_н$=-20°С/

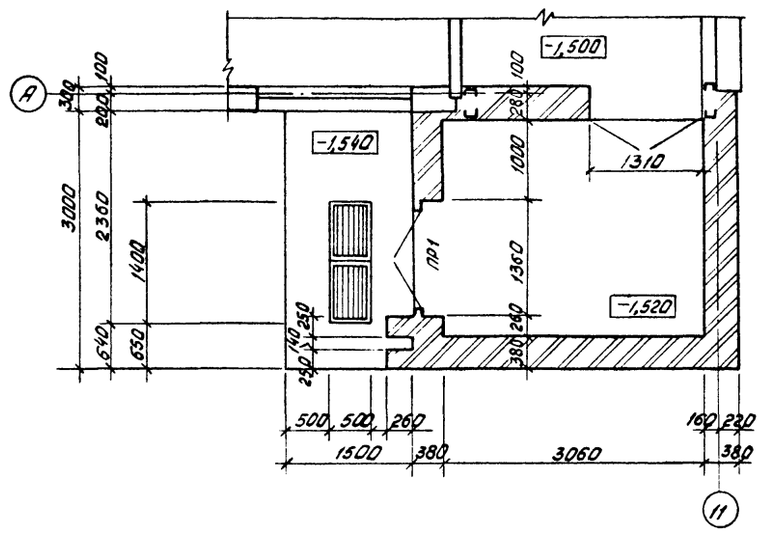

1-1

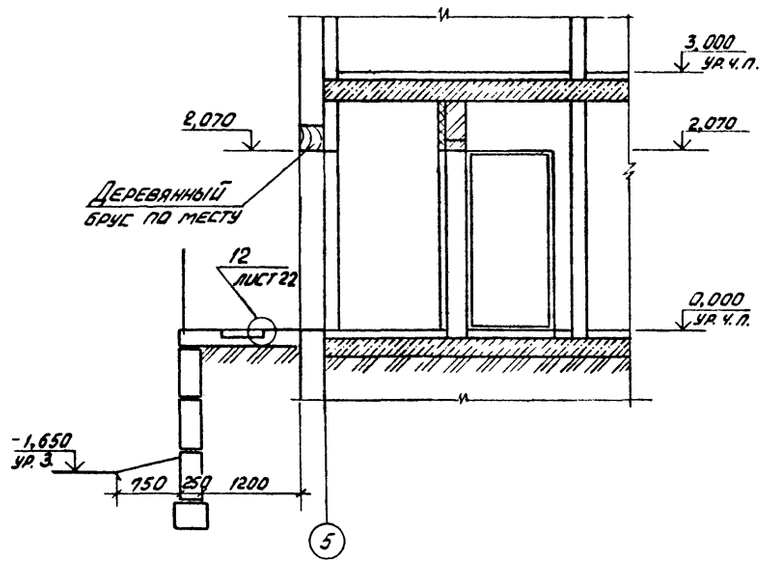

Фрагмент 2
/для $t_н$=-40°С/

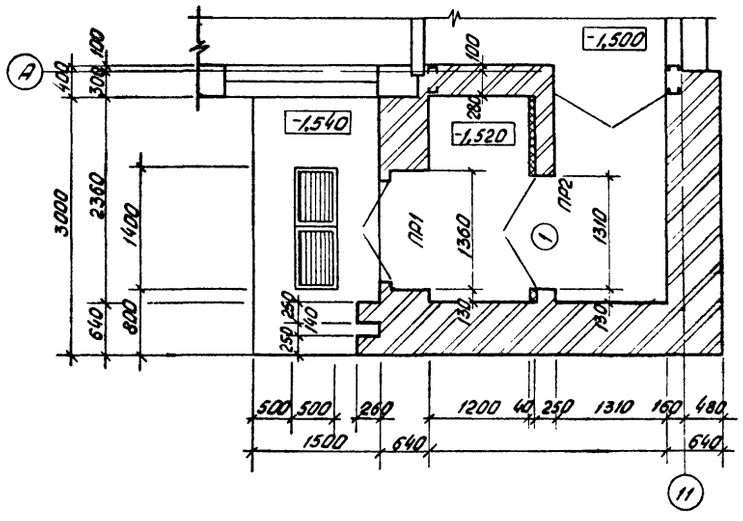

Ведомость перемычек

Тип	Схема сечения	
	Для $t_н$=-20°С	Для $t_н$=-40°С
ПР1	1ПР2-15.12.14 1ПР2-15.12.14 0,475 380 75	1ПР2-15.12.14 1ПР38-18.12.224 0,475 640 75
ПР2		0,570 1ПР2-15.12.14 250

Фрагмент 1
/для $t_н$=-40°С/

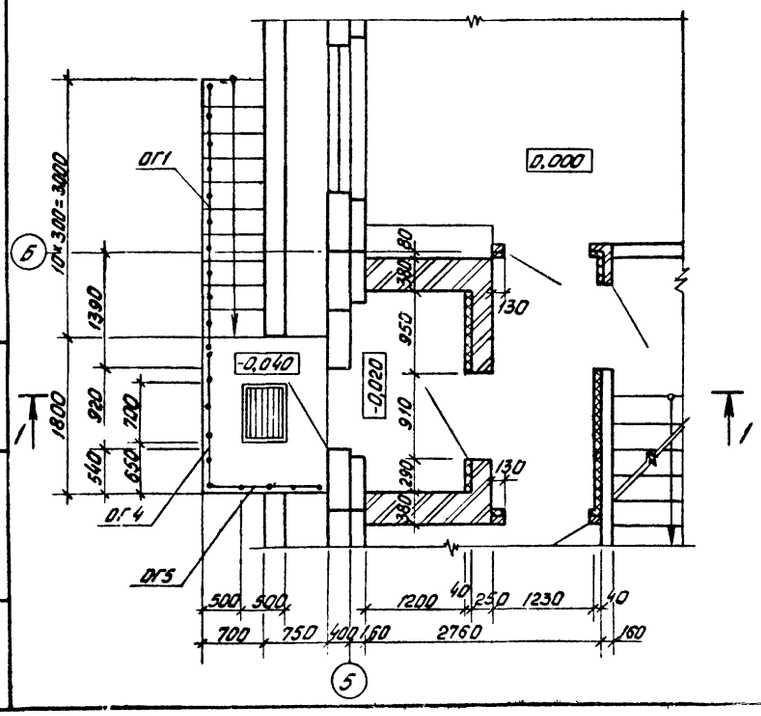

Ведомость проемов дверей

Марка, поз.	Размер проема в кладке, мм
1	1310×2070

Привязан

Инв. № подл. | Подпись и дата | Взам. инв. №

ГИП	Коростелев		Т.П. 416-1-152.84 -АР
Н. контр.	Комарев		Автотранспортное предприятие на 200 автобусов с закрытой стоянкой
Нач. отд.	Шувалев		Бытовой корпус в крупнопанельных бескаркасных конструкциях
Гл. констр.	Щеголев		Стадия: РП; Лист: 19; Листов:
Гл. арх.	Харламов		Фрагменты 1, 2.
Рук. гр.	Шпитько		ГИПРОАВТОТРАНС Воронежский филиал
Ст. инж.	Ленская		
Инж.	Борисова		

Инв. №

Копировал

Формат А4

1240-01

Альбом I

Типовой проект

Фрагмент 3 (для $t_н$=-20°С)

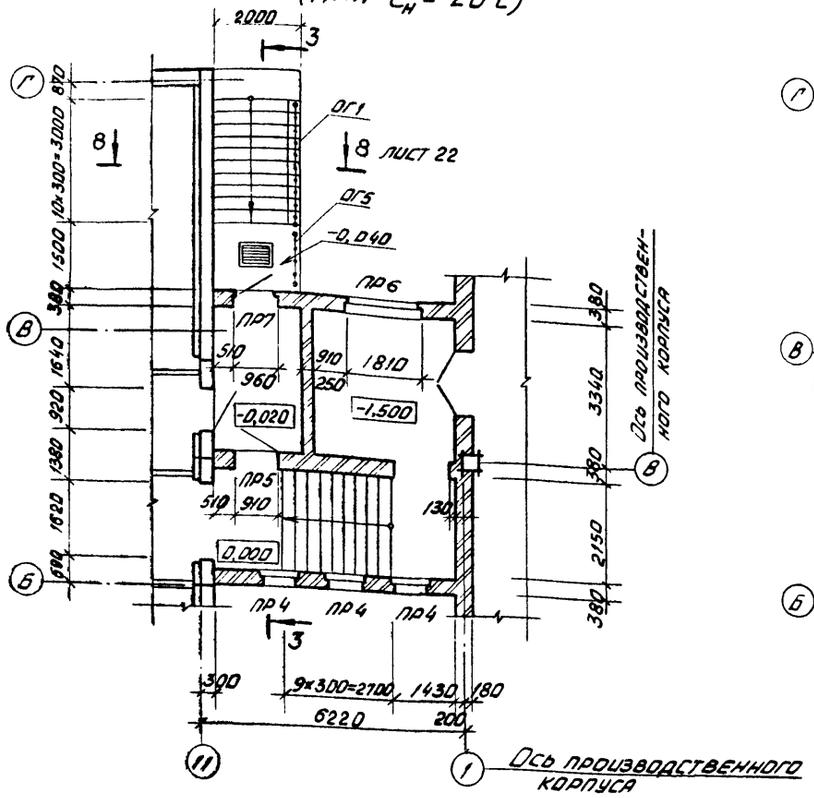

Фрагмент 3 (для $t_н$=-40°С)

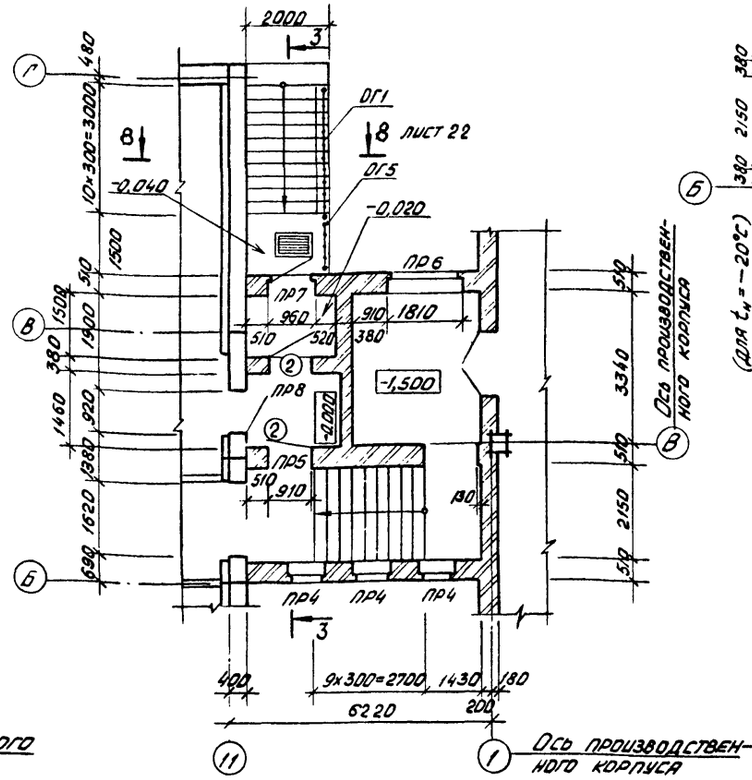

Фрагмент 4 (для $t_н$=-20°С и $t_н$=-40°С)

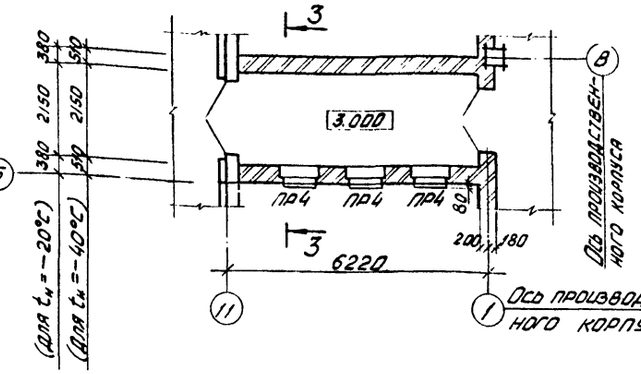

Ведомость перемычек

Тип	Схема сечения	
	для $t_н$=-20°С	Для $t_н$=-40°С
ПР5	2,070; 1,400; 1ПР38-15.12.22У; 1ПР1-12.12.14; 380	2,070; 1,400; 1ПР38-15.12.22У; 1ПР1-12.12.14; 510
ПР4	4,955; 2,335; 1ПР38-12.12.22У; 1ПР1-12.12.14; 380; 75; Б	4,955; 2,335; 1ПР38-12.12.22У; 1ПР1-12.12.14; 510; 75; Б
ПР6	1ПР8-24.12.22У; 0,835; 75; 380; 1ПР3-22.12.14	1ПР8-24.12.22У; 0,835; 75; 510; 1ПР3-22.12.14
ПР7	1ПР38-15.12.22У; КВ22-2; 2,290; 1ПР1-12.12.14; 380; 1,995	1ПР38-15.12.22У; КВ22-2; 2,270; 75; 510; 1,975; 1ПР1-12.12.14
ПР8		1ПР1-12.12.14; 2,070; 380

1-1 (лист 11)

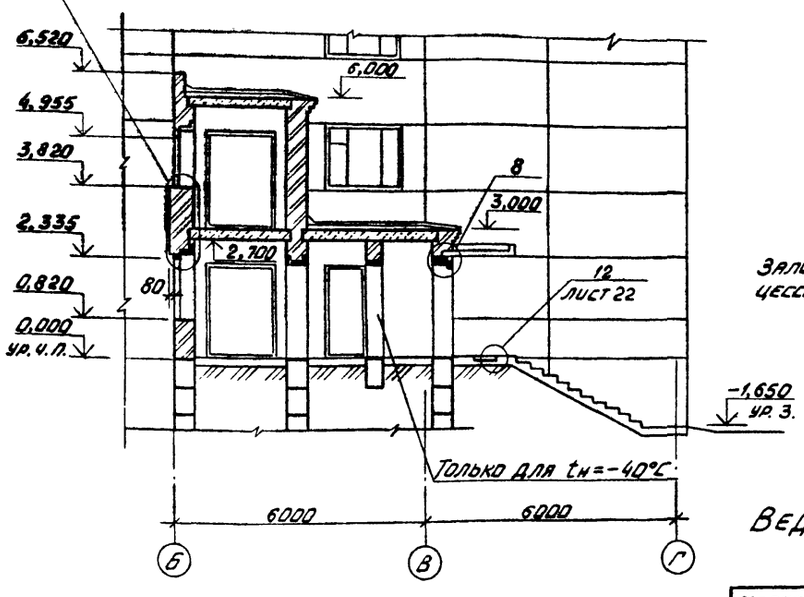

8

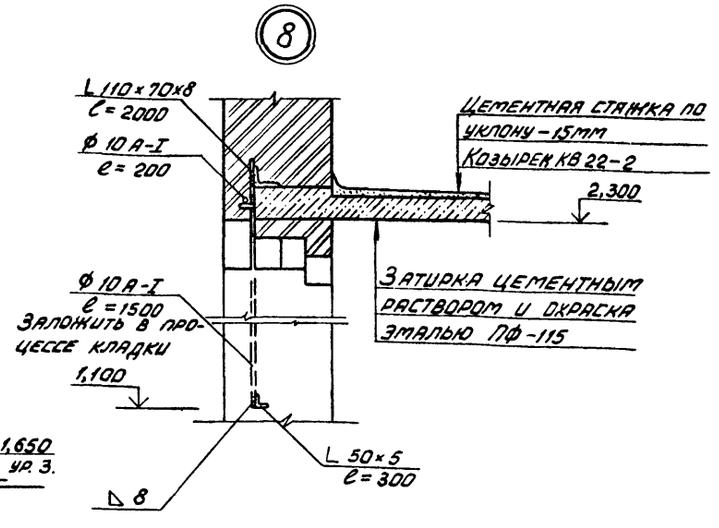

Ведомость проемов дверей

Марка, поз.	Размер проема в кладке, мм
2	910 × 2070

ГИП	Коростелев		т.п. 416-1-152.84 -АР
Н. контр.	Кокорев		Автотранспортное предприятие на 200 автобусов с закрытой стоянкой
Нач. отд.	Шкалев		Бытовой корпус в крупнопанельных бескаркасных конструкциях
Гл. констр.	Щеголев		Стадия: РП; Лист: 20; Листов:
Гл. арх.	Харлампов		Фрагменты 3; 4
Рук. гр.	Шмитько		ГИПРОАВТОТРАНС Воронежский филиал
Ст. инж.	Ленская		

Привязан

Инв. №

Копировал Бак

Инв. № подл. | Подпись и дата | Взам. инв. №

1242-01 Формат А2

Альбом I

Типовой проект

Фрагмент 5

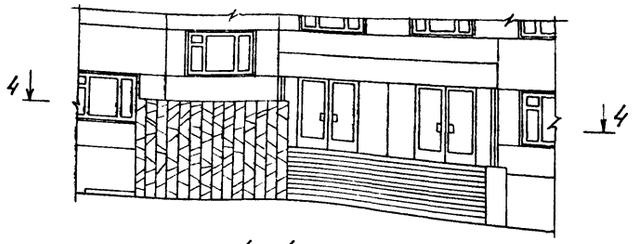

4 - 4
(для $t_н$ = -20°С)

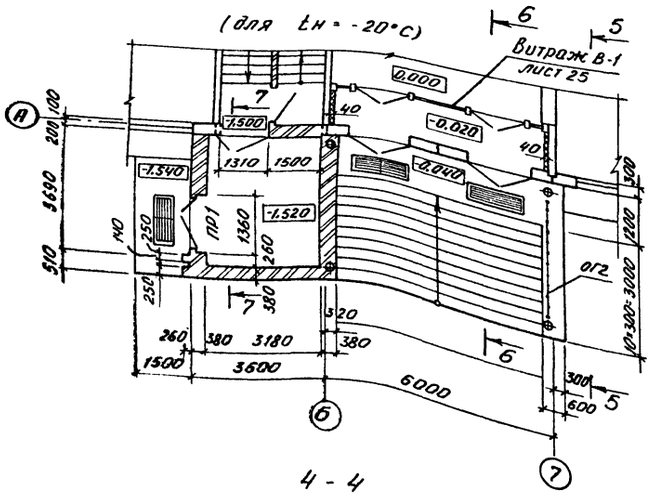

4 - 4
(для $t_н$ = -40°С)

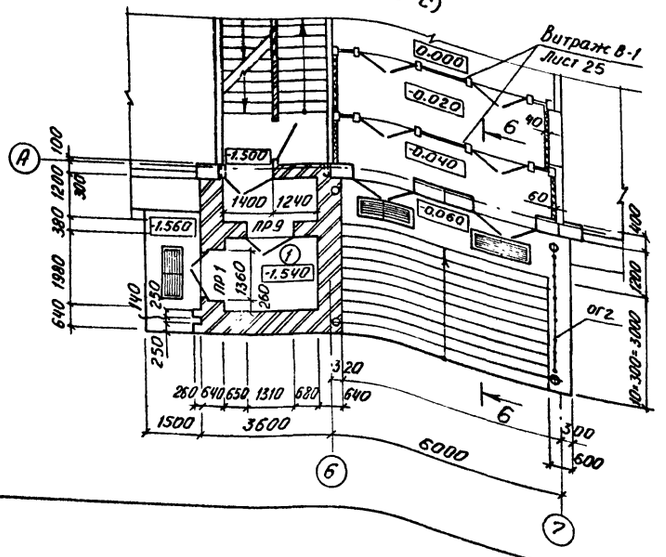

5 - 5

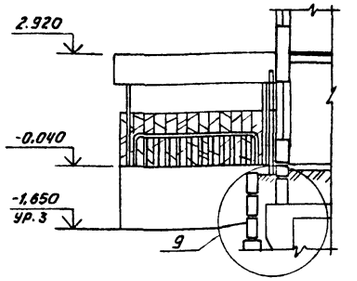

6 - 6

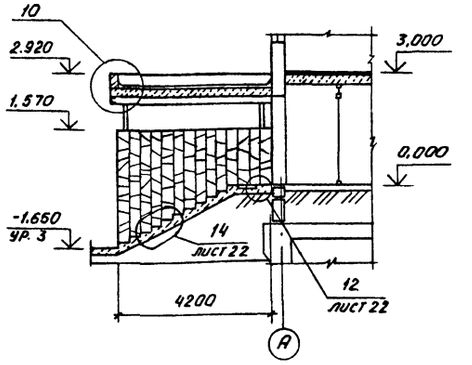

7 - 7

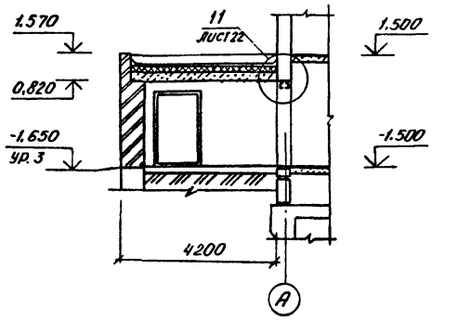

Ведомость проемов дверей

Марка, поз.	Размер проема в кладке мм
1	1360 × 2070

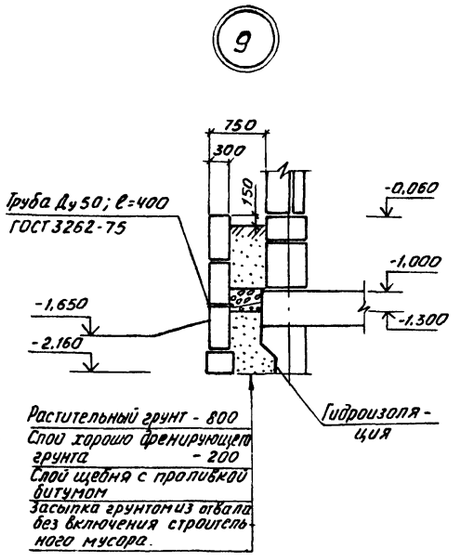

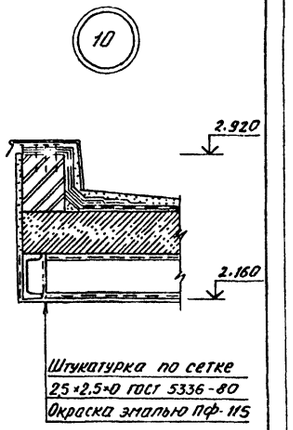

Ведомость перемычек

Тип	Схема сечения для $t_н$ = -20°С	Схема сечения для $t_н$ = -40°С
ПР1	1ПР2-15,12,14; 1ПР38-18,12,22Б; 0,475; 380; 75	1ПР2-15,12,14; 1ПР38-18,12,22Б; 0,455; 640; 75
ПР9		0,550; 1ПР2-15,12,14; 380

Привязан

Инв. №

ГИП	Коростелев		т.п. 416-1-152.84 -АР
Н.контр.	Кокорев		Автотранспортное предприятие на 200 автобусов с закрытой стоянкой
Нач.отд	Шувалев		Бытовой корпус в крупнопанельных бескаркасных конструкциях
Гл.конст.	Щеголев		Стадия: РП; Лист: 21; Листов:
Гл.арх.	Харламов		
Рук.гр.	Шнитько		Фрагмент 5
Ст.инж.	Пенская		ГИПРОАВТОТРАНС Воронежский филиал

Копировал 1242-01 Формат А2

Альбом I

Типовой проект

Схема разбивки закладных деталей для крепления ограждения

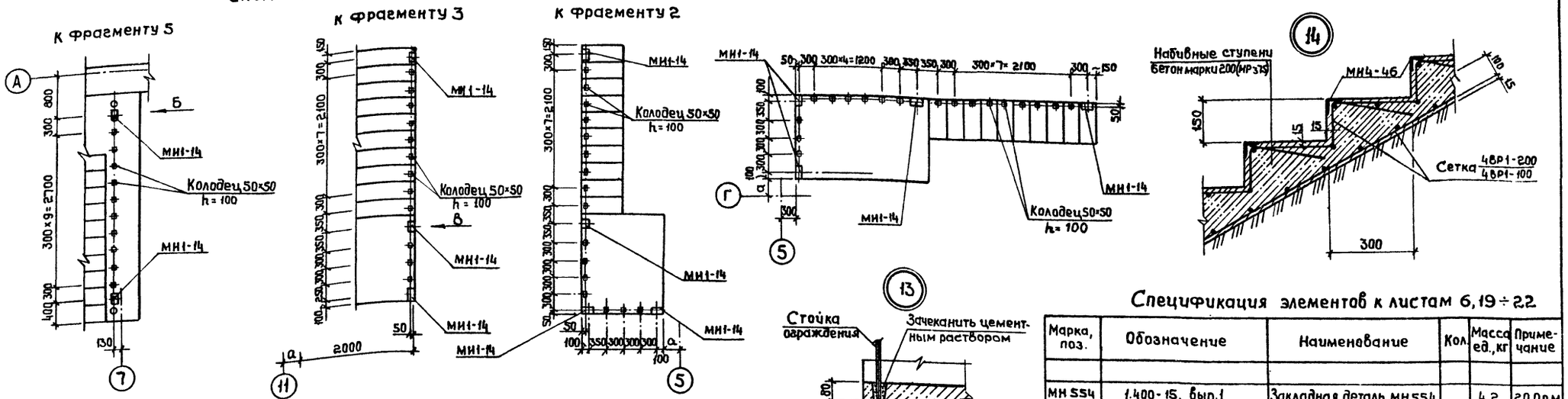

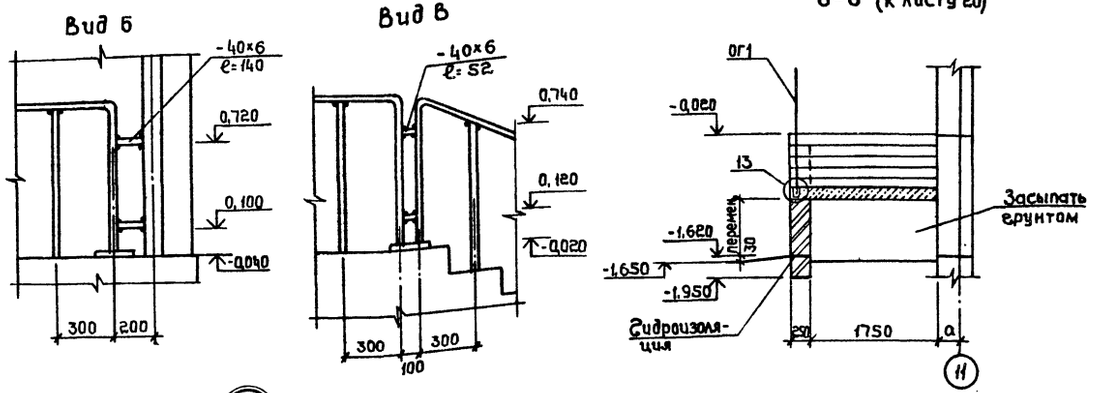

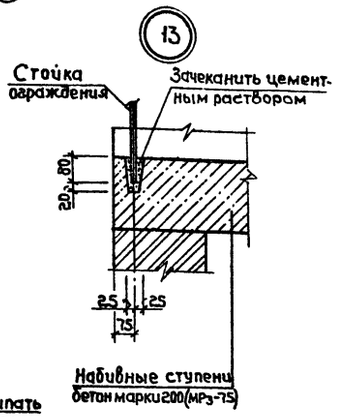

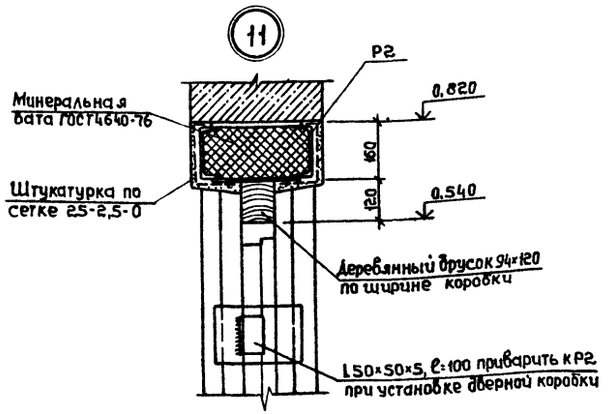

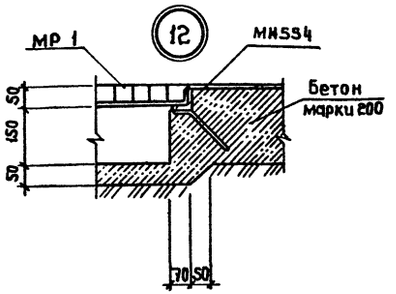

Спецификация элементов к листам 6, 19 ÷ 22

Марка, поз.	Обозначение	Наименование	Кол.	Масса ед., кг	Примечание
МН554	1.400-15, вып.1	Закладная деталь МН554		4,2	20,0 п.м
МР1	ИИ-03-03 лл. 71-64	Решетка для вытирания ног МР1	11	12,71	
		L50×50×5 ГОСТ 8509-72*, ℓ=300	2	1,1	
		L110×70×8, ГОСТ 8510-72, ℓ=2000	1	21,8	
		⌀10А-I, ГОСТ 5781-82, ℓ=200	2	0,2	
		⌀10А-I, ГОСТ 5781-82, ℓ=1500	2	0,9	
МН4-46	3.400-6/76,	Закладная деталь МН4-46		4,4	59,4 п.м
МН1-14	3.400-6/76,	Закладная деталь МН1-14	13	1,0	
		Сетка 4ВР1-200 / 4ВР1-100 1500, ГОСТ 8478-81		2,2	35,0 п.м
ОГ1	Т.П. АА. IV	Ограждение ОГ1	3	30,0	
ОГ2	Т.П. АА. IV	Ограждение ОГ2	1	31,3	
ОГ3	Т.П. АА. IV	Ограждение ОГ3	1	21,7	
ОГ4	Т.П. АА. IV	Ограждение ОГ4	1	16,9	
ОГ5	Т.П. АА. IV	Ограждение ОГ5	3	14,5	
		Полоса 40×6 ГОСТ 103-76 / Ст3 ГОСТ 535-79* ℓ=140	4	0,26	
		ℓ=52	10	0,09	
		Труба 50×4,5 ГОСТ 3262-75 / 10 ГОСТ 8731-74* ℓ=400	20	2,5	
		L50×50×5, ГОСТ 8509-72* ℓ=100	4	0,3	

ГИП	Коростелев	
Н.контр.	Кокорев	
Нач.отд.	Шубаев	
Гл.констр	Щеголев	
Гл.арх.	Харламов	
Рук.гр.	Шмитько	
Ст.инж.	Смирнова	

Привязан

Инв.№

т.п. 416-1-152.84 -АР

Автотранспортное предприятие на 200 автобусов с закрытой стоянкой

Бытовой корпус в крупнопанельных бескаркасных конструкциях

Стадия	Лист	Листов
РП	22	

Фрагменты 1÷5 Сечения. Узлы.

ГИПРОАВТОТРАНС Воронежский филиал

Инв.№ подл. | Подпись и дата | Взам.инв.№

Копировал 1242-01 Формат А2

Альбом 1

Типовой проект

Инв. № подл. | Подпись и дата | Взам. инв. №

Фрагмент 6

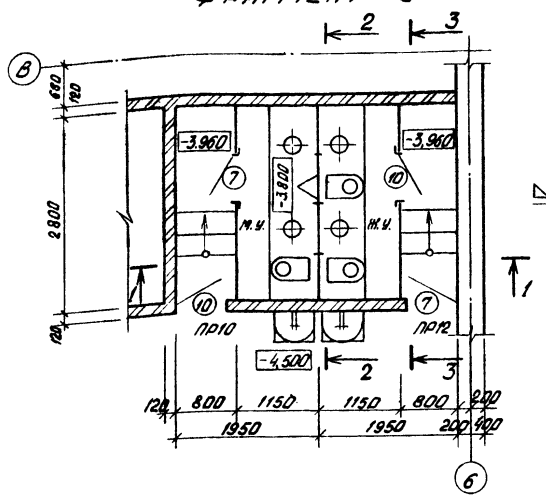

2 — 2

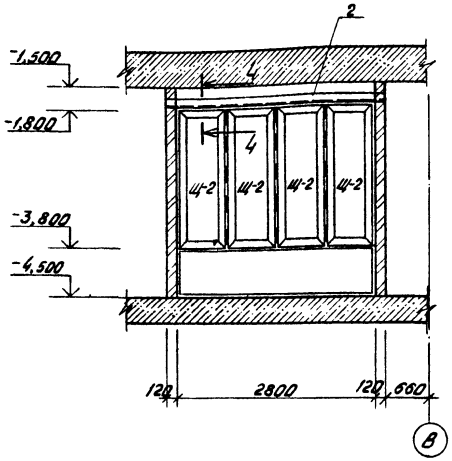

4 — 4

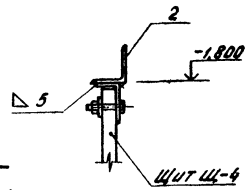

1 — 1

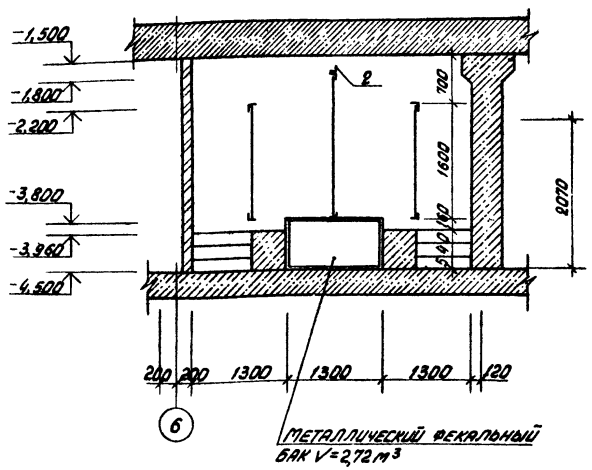

3 — 3

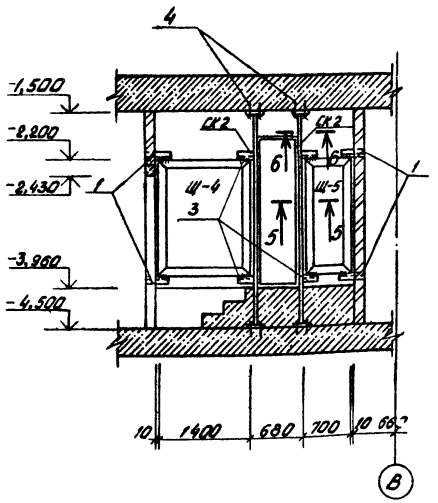

5 — 5

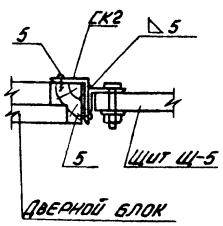

6 — 6

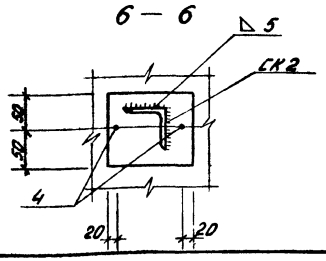

Ведомость проемов дверей

Марка поз.	Размер проема в кладке, мм
7, 10	710 × 2070

Ведомость перемычек

Тип	Схема сечения
ПР10 (1 шт.) ПР12 (1 шт.)	-2,430 — 1ПП1-12.12.6 для ПР10, 1ПП3-19.12.14 для ПР12 — 120

Спецификация элементов к фрагменту 6

Марка поз.	Обозначение	Наименование	Кол.	Масса ед., кг	Примечание
Ц-4	ТДК-Н-1-70 часть II разд. VII	Щит Ц-4	2		
Ц-5	ТДК-Н-1-70 часть II разд. VII	Щит Ц-5	2		
Ц-2	ТДК-Н-1-70 часть II разд. VII	Щит Ц-2	4		
СК2	Т.П. Ал. IV	Стойка СК2	4	15,3	
1	Без чертежа	∟50×5; ГОСТ 8509-72*; ℓ=320	4	1,2	
2	Без чертежа	∟50×5; ГОСТ 8509-72*; ℓ=3040	1	11,5	
3	Без чертежа	∟50×5; ГОСТ 8509-72*; ℓ=200	4	0,75	
4	ТУ-14-4-794-77	Дюбель ДГПШ 4,5×40 цинк.р.	16		
5		Шуруп 1-3×13 ГОСТ 1144-8	12		

1. Фекальный бак установить до бетонирования пола санитарного узла.
2. Позиции 1, 2 заложить в процессе кладки.
3. Все металлические изделия окрасить масляной краской.

ГИП	Коростелев		Т.П. 416-1-152.84 АР
Н. контр.	Кокорев		Автотранспортное предприятие на 200 автобусов с закрытой стоянкой
Нач. отд.	Шувалев		Бытовой корпус в крупнопанельных бескаркасных конструкциях
Гл. констр.	Щеголев		Стадия: РП; Лист: 23; Листов:
Гл. арх.	Харлатов		Фрагмент 6
Рук. гр.	Шмитько		ГИПРОАВТОТРАНС Воронежский филиал
Ст. инж.	Пригарина		

Привязан

Инв. №

Копировал

1242-01 Формат А2

Альбом I

Типовой проект

Фрагмент 7

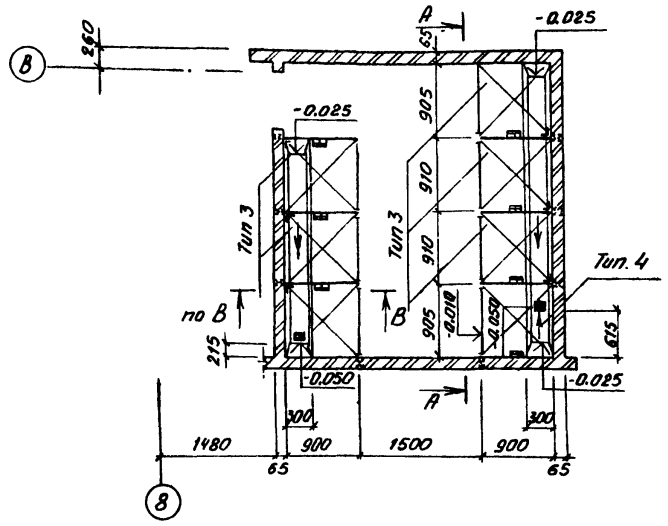

А - А

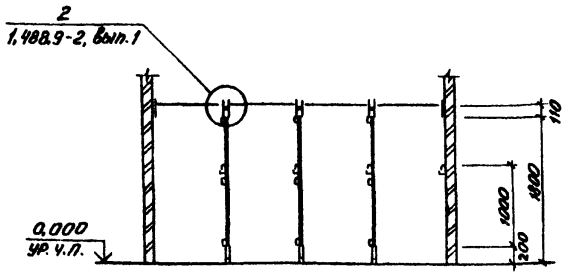

Фрагмент 8

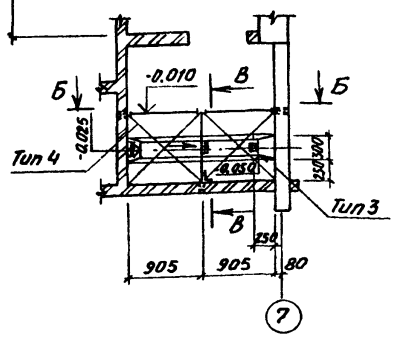

Б - Б

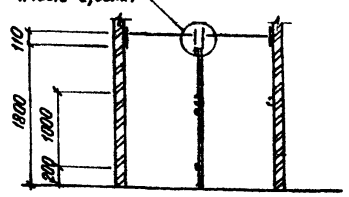

В - В

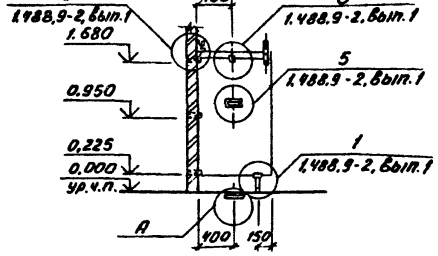

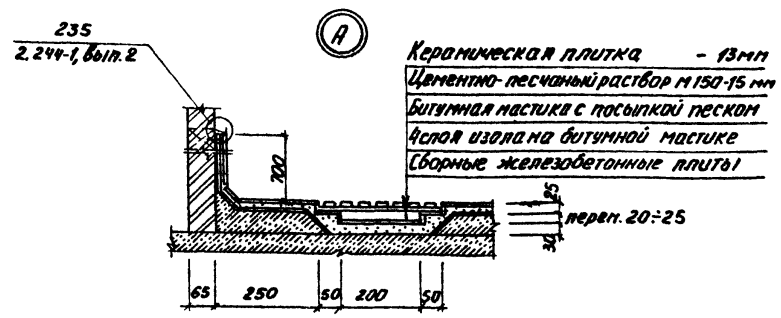

Спецификация элементов душевых кабин

Марка поз.	Обозначение	Наименование	Кол.	Масса ед, кг.	Приме-чание
		Тип 3			
Н-1	1.488.9-2,2100	Ножка	7	0,47	
К-1	1.488.9-2,2 001	Кронштейн	7	2.1	
К-2	1.488.9-2.2 002	То же	7	0,17	
К-4	1.488.9-2.2 400	"	7	0,91	
Кл-1	1.488.9-2.2003	Клипса	14	0.31	
Ст-1	1.488.9-2.2300	Стяжка	7	1.46	
В-1	1.488.9-2.2 004	Винт	98	0.01	
ВТ-1	1.488.9-2.2005	Втулка	98	0,013	
Вт-2	1.488.9-2.2006	То же	14	0,01	
Вт-3	1.488.9-2.2015	"	7	0,02	
Р-1	1.488.9-2.2900	Решетка	7	3,18	
П-1	1.488.9-2.2007	Прокладка	7	0.008	
П-2	1.488.9-2.2008	то же	56	0.001	
П-3	1.488.9-2.2009	"	14	0.006	
П-4	1.488.9-2.2011	"	42	0.008	
П-5	1.488.9-2.2012	"	7	0.03	
П-6	1.488.9-2.2013	"	7	0.003	
П-7	1.488.9-2.2014	"	98	0.001	
Л-3	1.488.9-2.2024	Лист	7	25.2	
		Винт 2М6-8.46.11ГОСТ17473-72	14		
		Тип 4			
К-1	1.488.9-2.2001	Кронштейн	2	2.1	
К-2	1.488.9-2.2002	то же	2	0.17	
Ст-1	1.488.9-2.2300	Стяжка	2	1,46	
В-1	1.488.9-2.2004	Винт	8	0.01	
ВТ-1	1.488.9-2.2005	Втулка	8	0.013	
Р-1	1.488.9-2.2900	Решетка	2	3,18	
П-2	1.488,9-2.2008	Прокладка	8	0.001	
П-3	1.488,9-2.2009	то же	4	0,006	
П-5	1.488.9-2.2012	"	2	0.03	
П-6	1.488.9-2.2013	"	2	0.003	
П-7	1.488.9-2.2014	"	8	0.001	

ГИП	Королелев		Т.П. 416-1-152.84 АР
Н.контр.	Кокорев		Автотранспортное предприятие на 200 автобусов с закрытой стоянкой
Нач.отд.	Шубаев		Бытовой корпус в крупнопанельных бескаркасных конструкциях
Гл.констр.	Щеголев		Стадия: РП; Лист: 24; Листов:
Гл.арх.	Харламов		Фрагменты 7;8
Рук.гр.	Шитько		ГИПРОАВТОТРАНС Воронежский филиал
Ст.инж	Смирнова		

Привязан

Инв.№

Инв.№подл. | Подп. и дата | Взам.инв.№

Копировал 1242-01 Формат А2

Альбом I

Типовой проект

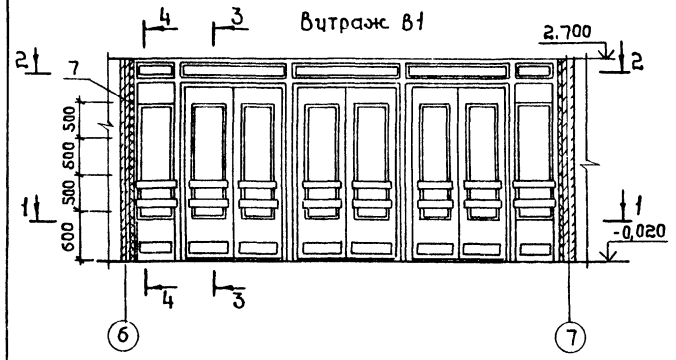

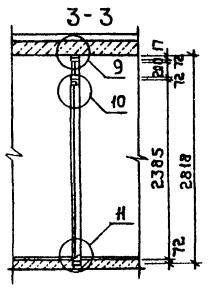

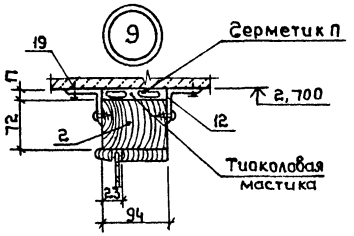

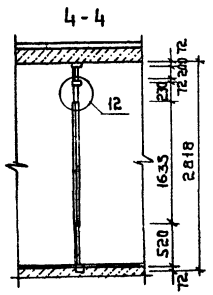

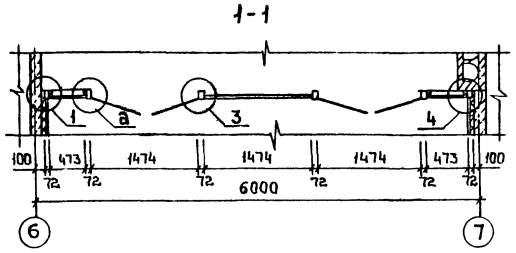

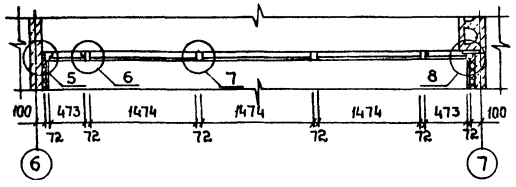

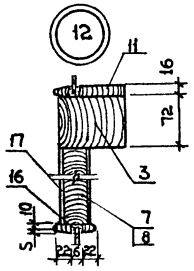

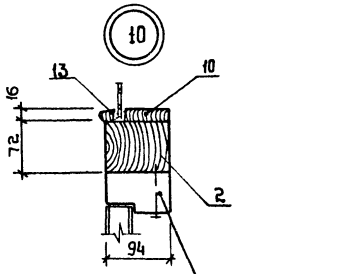

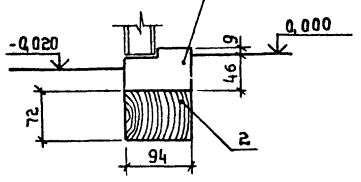

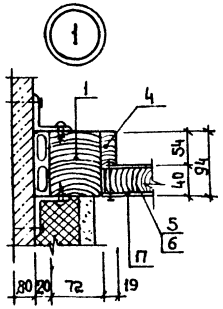

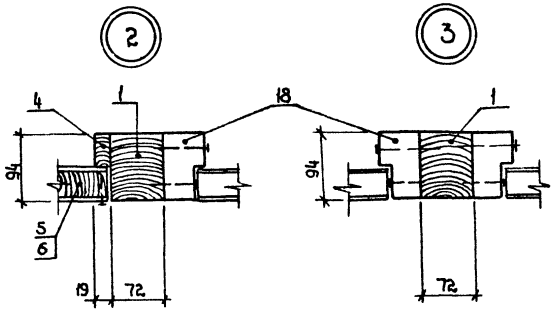

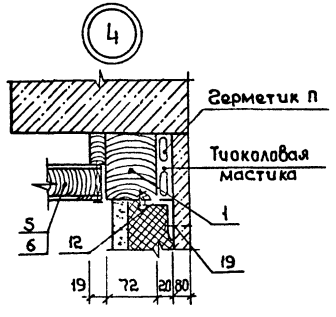

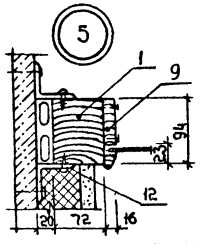

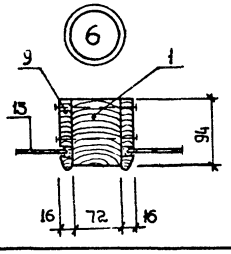

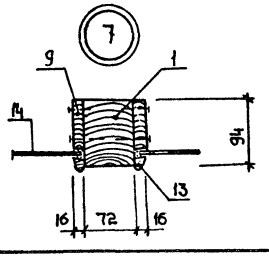

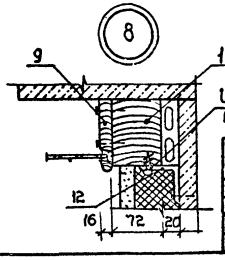

Спецификация элементов к витражу В1

Марка поз.	Обозначение	Наименование	Кол.	Масса ед., кг	Примечание
		Документация			
	Лист 25	Сборочный чертеж			
		Детали			
1		Брусок 94×72; ГОСТ 8486-66, *ℓ=2800	6		
2		Брусок 94×72; ГОСТ 8486-66, *ℓ=1474	9		
3		Брусок 94×72; ГОСТ 8486-66, *ℓ=473	6		
4		Доска 19×54; ГОСТ 8486-66, *ℓ=520	4		
5		Доска 32×150; ГОСТ 8486-66, *ℓ=473	4		
6		Доска 32×220; ГОСТ 8486-66, *ℓ=473	2		
7		Доска 32×130; ГОСТ 8486-66, *ℓ=473	2		
8		Доска 32×100; ГОСТ 8486-66, *ℓ=473	2		
9		Доска 16×71; ГОСТ 8486-66, *ℓ=2000	10		
10		Доска 16×71; ГОСТ 8486-66, *ℓ=1442	6		
11		Доска 16×71; ГОСТ 8486-66, *ℓ=441	4		
12		L 50×50×5; ГОСТ 8509-72* ℓ=150	24	0.57	
		Материалы			
13		Штапик	28,4		п.м.
14		Стекло 1470×196×4 ГОСТ 111-78	3		
15		Стекло 369×196×4 ГОСТ 111-78	2		
16		Стекло 369×1631×4 ГОСТ 111-78	2		
17		Древесноволокнистая плита			
		СТ-500, δ=4мм ГОСТ 4598-74	1,38		м²
		Стандартные изделия			
18		Дверной блок Дн24-15АПШ			
		ГОСТ 24698-81	3		
19		Дюбель ДГПШ 4,5×40Ц×Р	24		

1. Все деревянные элементы изготовить из древесины хвойных пород влажностью не более 20% и подвергнуть глубокой пропитке комбинированным раствором антипирена и антисептика.
2. Лицевую поверхность деревянных элементов витража В1 покрыть за 2 раза масляной краской.

ГИП	Карателев		т.п. 416-1-152.84 АР
Н.контр.	Кокорев		Автотранспортное предприятие на 200 автобусов с закрытой стоянкой
Нач.отд	Шубаев		Бытовой корпус в крупнопанельных бескаркасных конструкциях
Гл.констр	Щеголев		Стадия: РП; Лист: 25; Листов:
Гл.арх.	Харламов		
Рук.гр.	Шмитько		Витраж В1
Арх.	Чурсанова		ГИПРОАВТОТРАНС Воронежский филиал

Привязан

Инв.№

Инв.№ подл. | Подпись и дата | Взам.инв.№

1242-01

Формат А3

Альбом I

Типовой проект

План полов на отм. 6,000

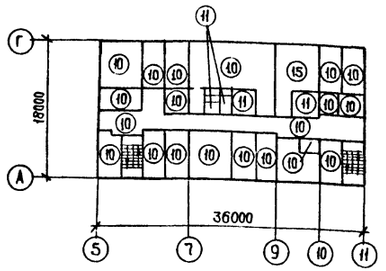

План полов на отм. 3,000

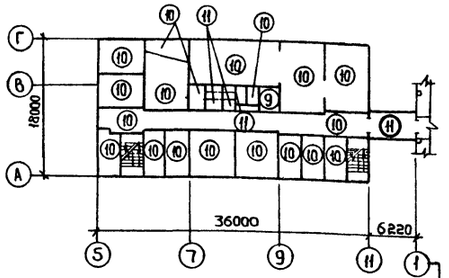

Ось производственного корпуса

План полов на отм. 0,000

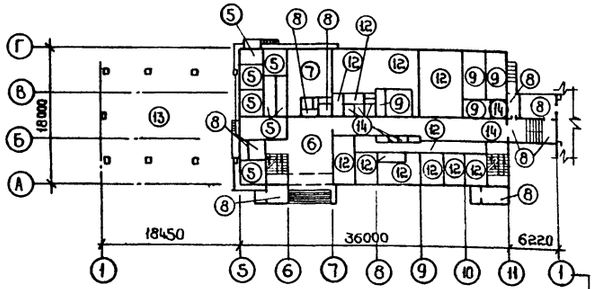

Ось производственного корпуса

План полов подвала

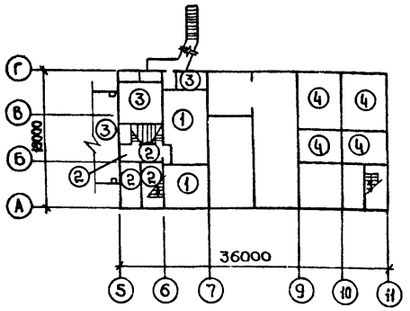

Экспликация полов

Наименование или номер помещения по проекту	Тип пола по проекту	Схема пола или номер узла по серии	Элементы пола и их толщина	Площадь пола м²
Кабинеты по безопасности движения, по технике безопасности	1	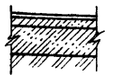	Покрытие-линолеум поливинилхлоридный на тканевой подоснове по ГОСТ 7251-77 - 2,5мм Прослойка-кумарона-каучуковая мастика КН-3. - 1мм Стяжка-легкий бетон М50 γ=1100 кг/м³ - 20мм Подстилающий слой бетон М150 - 150мм Основание-уплотненный грунт	86,3
Коридор, уборные, тамбура	2	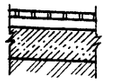	Покрытие-плитка керамическая по ГОСТ 6787-80 - 13мм Заполнение швов-цем.-песч.раствор М150 Прослойка-цем.песч.раствор М150 - 15мм Подстилающий слой-бетон М150 - 150мм Основание-уплотненный грунт	40,65
Венткамеры в осях 5-7 канализационная насосная стан.	3		Покрытие-бетон М 150 - 150мм Основание-уплотненный грунт	46,8
Тепловой пункт, венткамера в осях 9-11	4	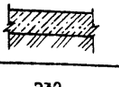	Покрытие-бетон М 100 - 80мм Основание-уплотненный грунт	128,5
Банковские помещения, помещение леж. механика	5	230 2.244-1, вып.4	Покрытие-линолеум поливинилхлоридный на тканевой подоснове по ГОСТ 7251-77 - 2,5мм	76,0
Вестибюль	6	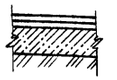	Покрытие-бетон мозаичного состава марки 300. - 20мм Стяжка-цем. песч.раствор М200-20мм Подстилающий слой-бетон М100- 80мм Основание-уплотненный грунт	55,4
Гардероб на отм. 0,000 в осях 6-7	7	222 2.244-1, вып.4	Покрытие-линолеум поливинилхлоридный на теплозвукоизолирующей подоснове по ГОСТ 18108-80 - 6мм	42,4
Уборные, клгж., душевые в осях 6-7 на отм. 0,000, тамбура	8	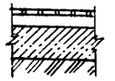	Покрытие-плитка керамическая по ГОСТ 6787-80 - 13мм Заполнение швов-цем.-песч.раствор М150 Прослойка-цем.песч.раствор М150- 15мм Подстилающий слой-бетон М100- 80мм Основание-уплотненный грунт	60,0
Душевые, моечная посуды и подсобное помещение буфета-раздаточная	9	127 2.244-1, вып.4	Покрытие-плитка керамическая по ГОСТ 6787-80, - 13мм Гидроизоляционный слой - тип А	72,5
Зал собраний, кабинеты, служебно-конторские помещ. гардероб на отм. 3.000	10	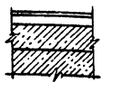	Покрытие-линолеум поливинилхлоридный на тканевой подоснове по ГОСТ 7251-77 - 2,5мм Прослойка-кумарона-каучуковая мастика КН-3 - 1мм Стяжка-цем.-песч.раствор М150 - 20мм Стяжка-легкий бетон М50 γ=1100 кг/м³ - 20мм Основание-СБ.жел.бет. плиты	1038,3

Экспликация полов продолжение

Наименование или номер помещения по проекту	Тип пола по проекту	Схема пола или номер узла по серии	Элементы пола и их толщина	Площадь пола м²
Кладовые уборные, переход, курительная	11	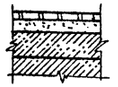	Покрытие-плитка керамическая по ГОСТ 6787-80 - 13мм Заполнение швов-цем-песч.раствор М150 Прослойка-цем-песч.раствор М150 - 15мм Стяжка-легкий бетон М50 γ=1100 кг/м³-20мм Основание-сб. жел. бет. плиты	61,6
Зал буфета здравпункт, гардероб в осях 7-9 на отм. 0,000	12	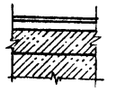	Покрытие-линолеум поливинилхлоридный на тканевой подоснове по ГОСТ 7251-77 - 2,5мм Прослойка-кумароно-каучуковая мастика КН-3 - 1мм Стяжка-цем.-песч.раствор М150 - 20мм Стяжка-легкий бетон М50 γ=1100 кг/м³ -56 Основание-СБ. жел. бет. плиты	246,5
Контрольно-пропускной пункт	13	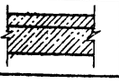	Покрытие-бетон М 400 - 30мм Подстилающий слой-бетон М200 - 150мм Основание-уплотненный грунт	216,0
Уборные и кладовые в осях 7-8 на отм. 0,000, коридор	14	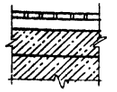	Покрытие-плитка керамическая по ГОСТ 6787-80 - 13мм Заполнение швов-цем. песч. Раствор М150 Прослойка-цем песч.раствор М150 - 15мм Стяжка-легкий бетон М50 γ=1100 кг/м³ - 52мм Основание-СБ.жел.бет. плиты	72,4
Венткамера на отм. 6,000	15	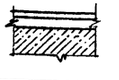	Покрытие-бетон М 200 - 20мм Стяжка-цем.-песч.Раствор М150 - 25мм Основание-СБ.жел.бет. плиты	40,0

1. Полы выполнять после прокладки всех коммуникаций.
2. Грунты насыпные и с нарушенной структурой в основаниях необходимо уплотнить в соответствии со СНиП III-8-76 до получения объемной массы скелета грунта 1,6 т/м³.
3. Для душевых принять керамическую плитку с рельефной поверхностью.
4. Производство работ по устройству полов вести в соответствии со СНиП III-8.14-72, СНиП III-4-80.

Привязан

Инв.№

Инв.№ подл. | Подпись и дата | Взам. инв.№

ГИП	Коростелев		т.п. 416-1-152.84 АР
Н.контр.	Кокорев		Автотранспортное предприятие на 200 автобусов с закрытой стоянкой.
Нач.отд	Шубаев		
Гл.констр	Щеголев		
Гл.арх.	Харламов		Бытовой корпус в крупнопанельных бескаркасных конструкциях. Стадия: РП; Лист: 26; Листов:
Рук.гр.	Шмитько		
Инж.	Борисова		Планы полов

ГИПРОАВТОТРАНС Воронежский филиал

Копировал: Шмитько

1242-01

Формат А2

Альбом I

Типовой проект

План кровли

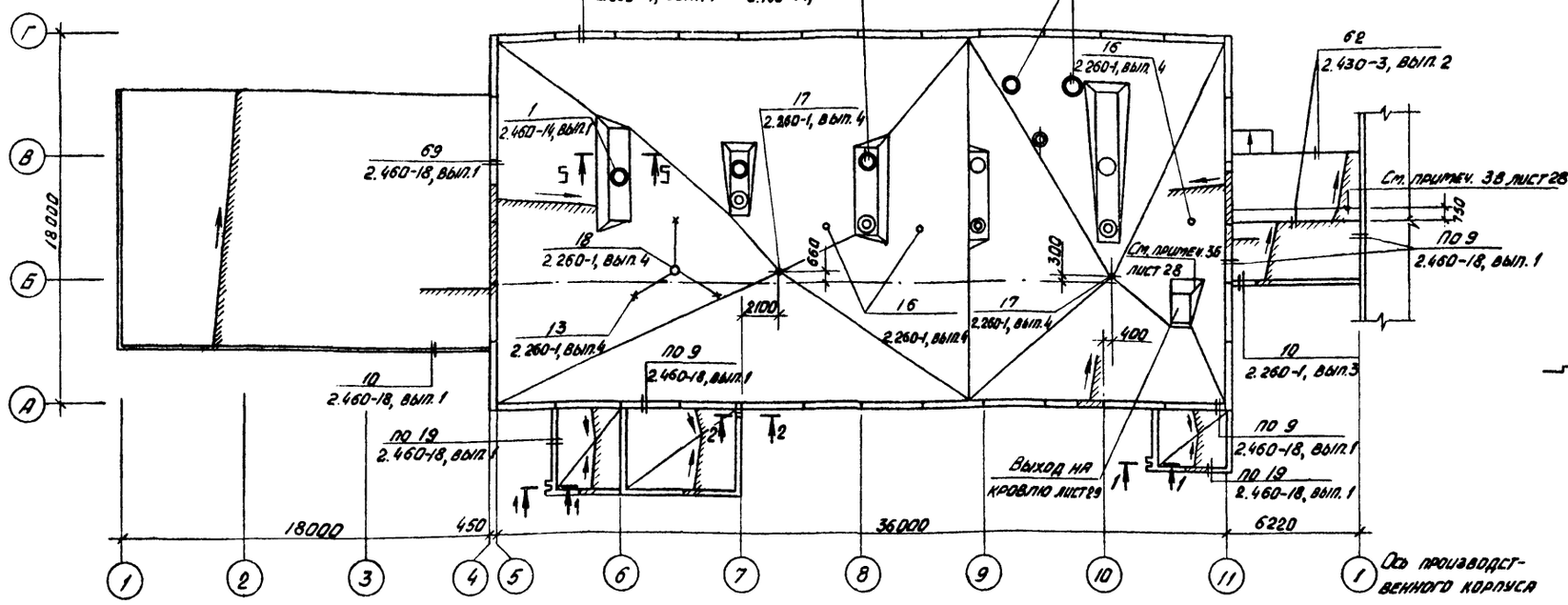

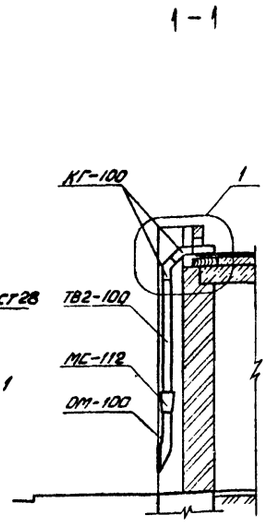

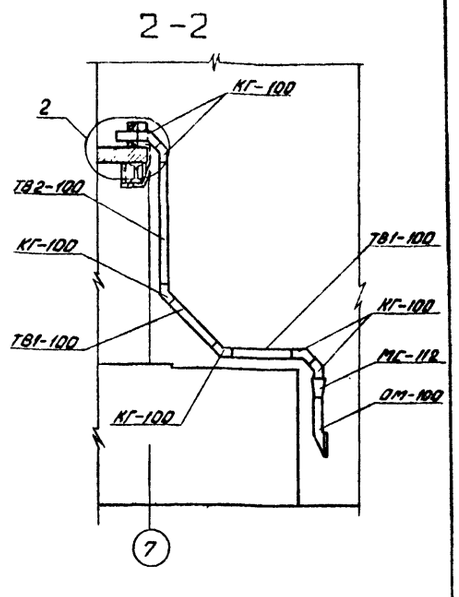

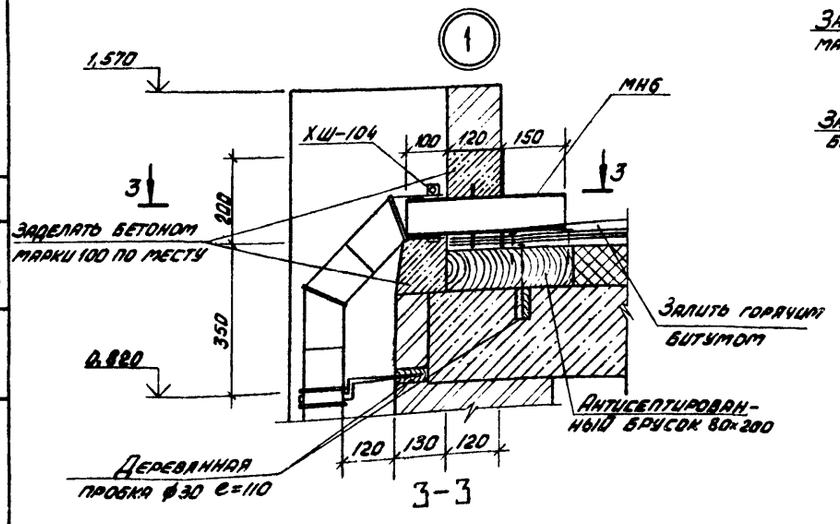

3-3

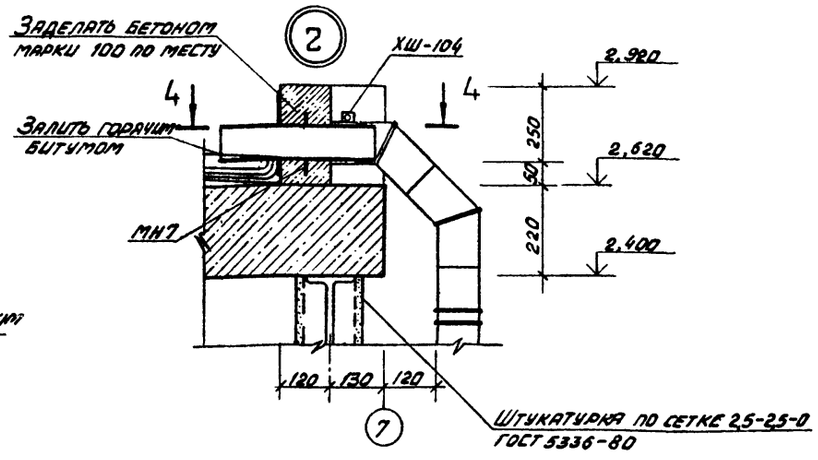

4-4

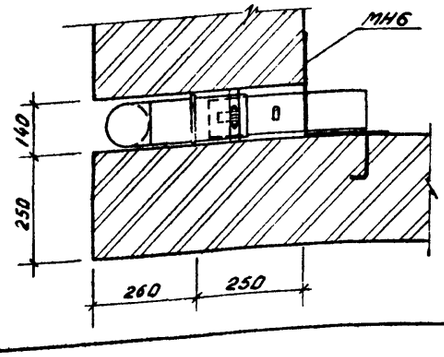

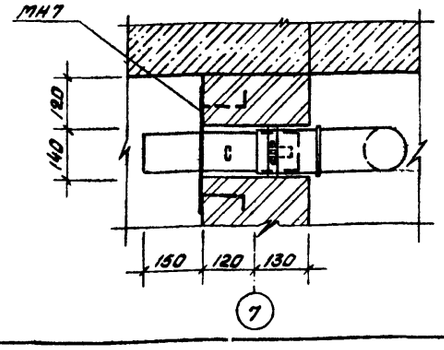

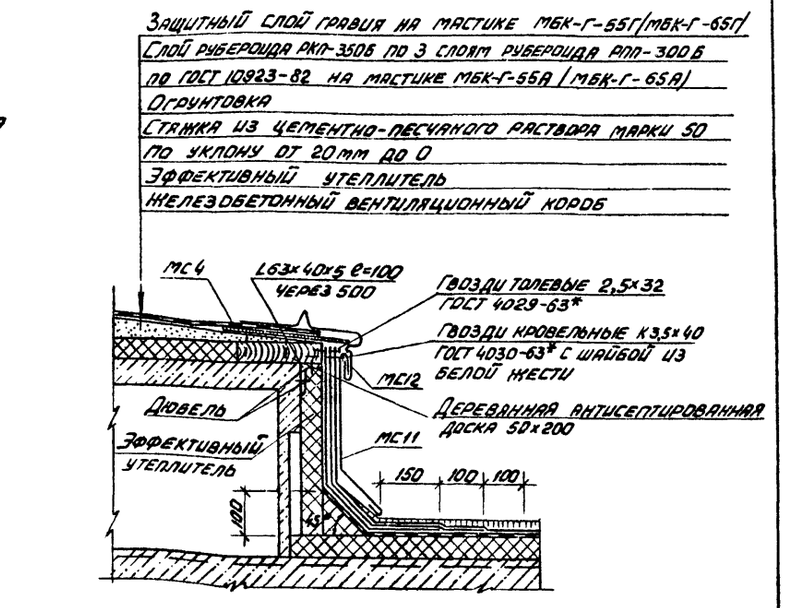

5-5

Защитный слой гравия на мастике МБК-Г-55Г/МБК-Г-65Г/
Слой рубероида РКП-350Б по 3 слоям рубероида РПП-300Б по ГОСТ 10923-82 на мастике МБК-Г-55А (МБК-Г-65А)
Огрунтовка
Стяжка из цементно-песчаного раствора марки 50 по уклону от 20 мм до 0
Эффективный утеплитель
Железобетонный вентиляционный короб

Согласовано

Нач. сантех. отд.	Алпатов	
Нач. эл. техн. отд.	Малахов	

Инв. № подл. | Подпись и дата | Взамен инв. №

ГИП	Коростелев	
Н. контр.	Кокорев	
Нач. отд.	Шувалев	
Гл. констр.	Щеголев	
Гл. арх.	Харламов	
Рук. гр.	Шмитько	
Ст. инж.	Смирнова	

Привязан

Инв. №

Копировал

Т.П. 416-1-152.84 АР

Автотранспортное предприятие на 200 автобусов с закрытой стоянкой

Бытовой корпус в крупнопанельных бескаркасных конструкциях

Стадия	Лист	Листов
РП	27	

План кровли

ГИПРОАВТОТРАНС Воронежский филиал

1242-01 Формат А2

Альбом I

Типовой проект

Спецификация элементов кровли

Марка, поз.	Обозначение	Наименование	Кол.	Масса ед., кг	Примечание
		Детали			
1	2.460-18, вып.1	Фартук МС34	9	4,3	к узлу 69 2.460-18
2	2.460-18, вып.1	Фартук МС50	9	1,8	
3	2.460-18, вып.1	Фартук МС51	9	2,6	
4	2.460-18, вып.1	Фартук МС52	9	3,9	
5	2.460-18, вып.1	Компенсатор МС53	9	4,0	
6	без чертежа	-40×4 ГОСТ 103-76 ℓ=24м		1,26	
7	2.460-18, вып.1	Фартук МС27	28	5,3	к узлу 19 2.460-18
8	2.460-18, вып.1	Костыль МС30	65	0,6	
9	без чертежа	-40×4 ГОСТ 103-76	40	1,26	
10	2.460-14, вып.1	Фартук ФЭ1	2	6,0	к узлу 1 2.460-14
11	2.460-14, вып.1	Фартук ФЭ2	9	9,1	
12	2.460-14, вып.1	Фартук ФЭ3	1	9,2	
13	2.460-14, вып.1	Стальной колпак КЛ1	5	5,67	
14	2.460-14, вып.1	Стальной колпак КЛ2	1	5,64	
15	2.460-14, вып.1	Стальной колпак КЛ4	1	10,9	
16	2.460-14, вып.1	Стальной колпак КЛ6	2	10,08	
17	2.460-14, вып.1	Стальной колпак КЛ8	2	10,65	
18	2.460-14, вып.1	Стальной колпак КЛ9	1	9,89	
19	2.460-14, вып.1	Стяжное кольцо КС6	5	0,5	
20	2.460-14, вып.1	Стяжное кольцо КС7	1	11,34	
21	2.460-14, вып.1	Стяжное кольцо КС9	1	0,94	
22	2.460-14, вып.1	Стяжное кольцо КС11	2	1,17	
23	2.460-14, вып.1	Стяжное кольцо КС13	2	1,7	
24	2.460-14, вып.1	Стяжное кольцо КС14	1	1,88	
25	2.460-14, вып.1	Прижимная полоса ПП1	2	1,08	
26	2.460-14, вып.1	Прижимная полоса ПП2	9	1,69	
27	2.460-14, вып.1	Прижимная полоса ПП3	1	1,88	
28	2.460-14, вып.1	Кольцо-фланец КФ1	2	1,36	
29	2.460-14, вып.1	Кольцо-фланец КФ3	1	4,38	
30	2.460-14, вып.1	Кольцо-фланец КФ5	2	2,7	
31	2.460-14, вып.1	Кольцо-фланец КФ6	1	4,6	
32	т.п. IV	Кольцо-фланец КФ9	3	3,5	
33	2.260-1, вып.4	Кольцо ММ16	3	1,4	к узлу 13 2.260-1
34	2.260-1, вып.4	Рамка ММ19	3	0,92	
35	2.260-1, вып.4	Опорная труба ММ18	1	2,81	
36	т.п. IV	Фартук МС7	1	0,3	к узлу 18 2.260-1,вып4
37	т.п.	Обжимной хомут МС6	1	6,9	
38		Шина заземления			
	без чертежа	ФВА-I ГОСТ 5781-82, ℓ=1500	1	0,6	
39	без чертежа	-40×4 ГОСТ 103-76, ℓ=500		0,63	
40	т.п. IV	Фартук МС1	21	60	к узлу 10 2.460-18,вып1
41	т.п. IV	Костыль МС2	50	10	
42	без чертежа	-40×4 ГОСТ 103-76	30	1,26	

Инв.№ подл. | Подпись и дата | Взам. инв.№

Спецификация элементов кровли /продолжение/

Марка, поз.	Обозначение	Наименование	Кол.	Масса ед., кг	Примечание
43	т.п. IV	Фартук МС3	8	3,6	К узлу 62 2.430-3,вып2
44	т.п. IV	Костыль МС4	20	0,4	
45	т.п. IV	Фартук МС13	5	4,0	к узлу 10 2.260-1,вып4
46	т.п. IV	Костыль МС14	10	0,3	
47	т.п. IV	Фартук МС16	5	3,5	
48	без чертежа	-40×4 ГОСТ 103-76	7	1,26	
49	2.460-18, вып.1	Фартук МС33	20	2,0	К узлу 9 2.460-18,вып1
50	без чертежа	-40×4 ГОСТ 103-76	26	1,26	
51	т.п. IV	Патрубок МС10	3	21,3	к узлу 16 2.260-1,вып4
52	без чертежа	-40×4 ГОСТ 103-76	1,1	1,26	
53	т.п. IV	Фартук МС8	3	2,0	
54	т.п. IV	Обжимной хомут МС9	3	0,4	
55	т.п. IV	Фартук МС11	40	3,5	к сечению 5-5 лист 27
56	т.п. IV	Фартук МС12	40	4,0	
57	т.п. IV	Костыль МС4	100	0,4	
58	без чертежа	L63×40×5 ГОСТ 8509-72* ℓ=100	115	0,4	
59	без чертежа	-40×4 ГОСТ 103-76 ℓ=108м		1,26	К узлу 4 2.260-1,вып4
60	т.п.	Закладная деталь МН4	2		к сечениям 1-1, 2-2 лист 27
61	т.п.	Закладная деталь МН5	1		
62		ТВ2-100 ГОСТ 7623-75	3		
63		ТВ1-100 ГОСТ 7623-75	2		
64		КГ-100 ГОСТ 7623-75	10		
65		ОМ-100 ГОСТ 7623-75	3		
66		МС-112 ГОСТ 7623-75	3		
67		ХШ-104 ГОСТ 7623-75	12		
		Стандартные изделия			
68	ТУ-14-4-794-77	Дюбеля типа ДГШ4,5×40цф	930		
69		Гвозди кровельные оцинкованные К3,5×40 ГОСТ 4030-63*		0,8	кг
70		Гвозди толевые К2,5×35 ГОСТ 4029-63*		0,8	кг
71		Гвозди строительные К3×80 ГОСТ 4028-63*		0,5	кг
72		Болты М8×25 ГОСТ 7798-70	12		
		Гайки М8 ГОСТ 5915-70*	12		

Спецификация элементов кровли /продолжение/

Марка, поз.	Обозначение	Наименование	Кол	Масса ед., кг	Примечание
		Дополнительные материалы к узлам			
74		Рубероид РПП-300Б ГОСТ 10923-82	750		м²
75		Рубероид РКК-420Б ГОСТ 10923-82	400		м²
76		Цем.-песч. раствор марки 50	0,5		м³
77		Мастика герметизирующая АМ-0,5 с покраской краской БТ-177 ГОСТ 5631-79	950		м²
78		Гернит ГОСТ 19177-81	240		п.м.
79		Легкий бетон марки 100	0,3		м³
80		Минеральная вата ГОСТ 4640-76	0,1		м³
81		Стеклоткань ГОСТ 8481-75*	3		м²
82		Пиломатериалы ГОСТ 8486-66*	1,7		м³
83		Уплотненная резина	0,05		м³
84		Асбестовый картон ГОСТ 2850-80	1,5		м²
85		Окрунтовка раствором битума марки БНК-90/30 в керосине ГОСТ 6617-76*	200		м²
86		Эффективный утеплитель	2,3		м³

1. Кровля запроектирована в соответствии со СНиП II-26-76 „Кровли. Нормы проектирования."
2. Конструкция кровли приведена на листе 10.
3. Кровля должна быть усилена:
   а) в местах примыкания кровель к стенам, шахтам, деформационным швам - тремя слоями рубероида;
   б) в местах установки водосточных воронок - тремя мастичными слоями, армированными двумя слоями стеклоткани или двумя слоями рубероида и слоем мешковины, пропитанной в мастике;
   в) в местах перепадов высот на пониженных участках и в местах неорганизованного водостока с будки - выхода на кровлю - защитным слоем из песчаного асфальтобетона толщиной 30мм (марка по морозостойкости - 100)

   Для слоев дополнительного ковра применять рубероид марок РПП-300Б, РКК-420Б и мастику МБК-Г-85 /МБК-Г-100/
4. При производстве работ по устройству кровли выполнять требования СНиП III-20-74 „Кровли. Правила производства и приемки работ."

Привязан

Инв.№

ГИП	Коростелев		
Н.контр.	Кокорев		
Нач.отд.	Шубаев		
Гл.констр.	Щеголев		
Гл.арх.	Харламов		
Рук.гр.	Шмитько		
Ст.инж.	Смирнова		

т.п. 416-1-152.84 АР

Автотранспортное предприятие на 200 автобусов с закрытой стоянкой

Бытовой корпус в крупнопанельных бескаркасных конструкциях

Стадия	Лист	Листов
РП	28	

Спецификация элементов кровли

ГИПРОАВТОТРАНС Воронежский филиал

1242-01 Копировал: Шмитько Формат А2

Альбом I

Типовой проект

План выхода на кровлю

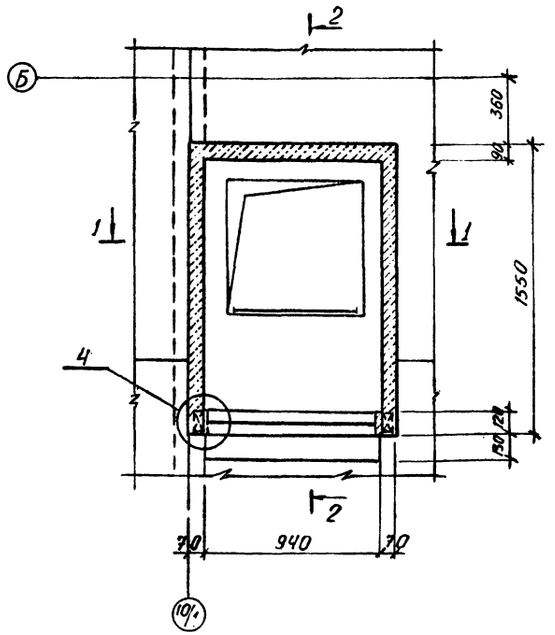

2-2

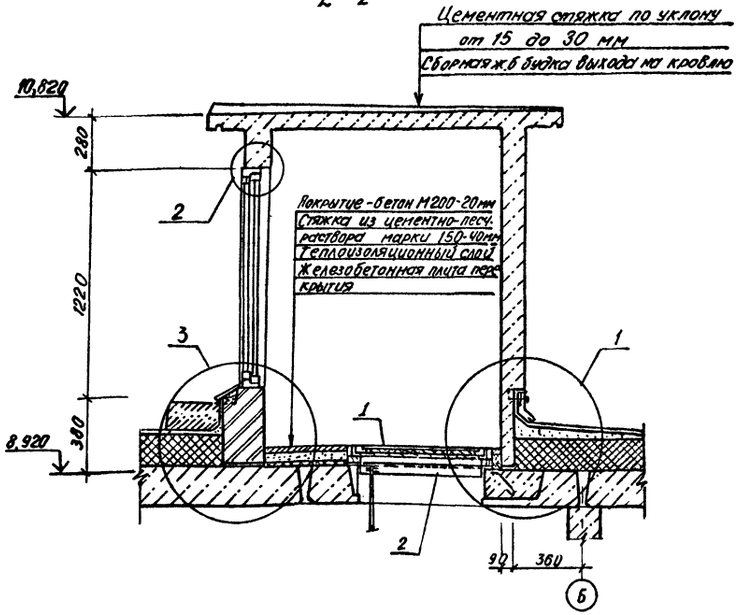

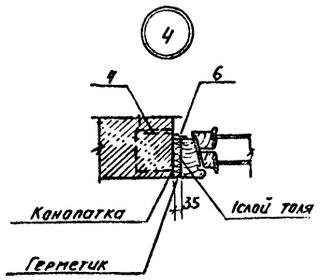

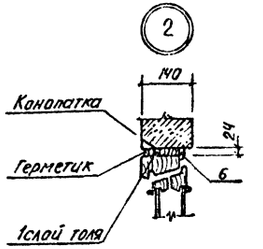

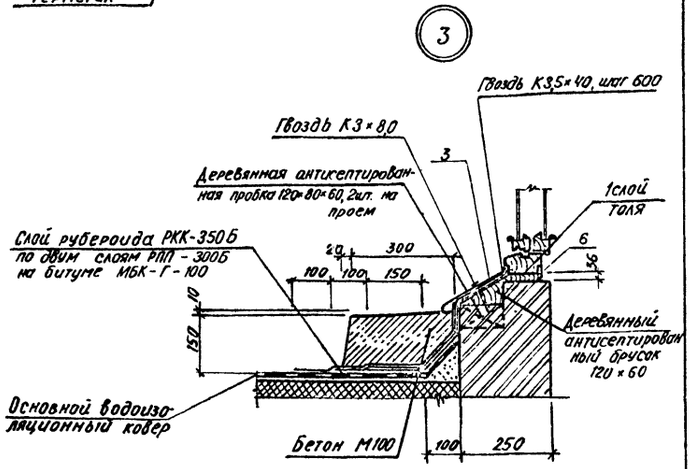

1-1

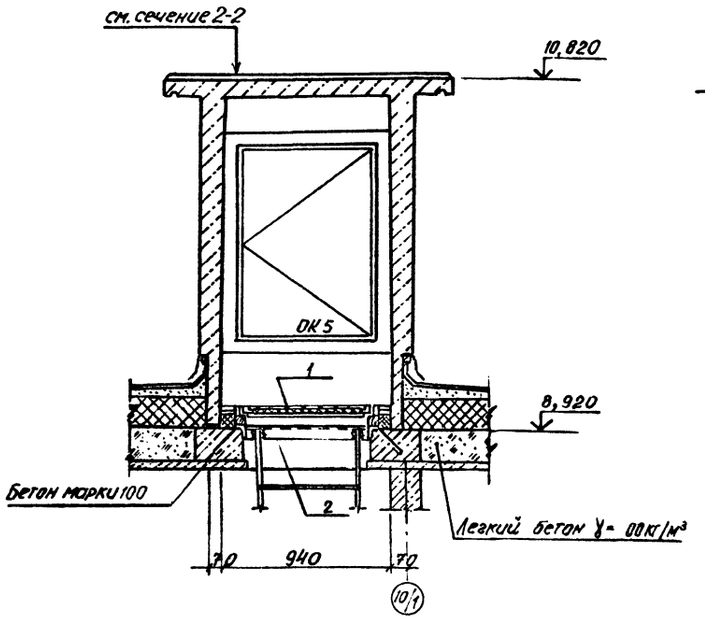

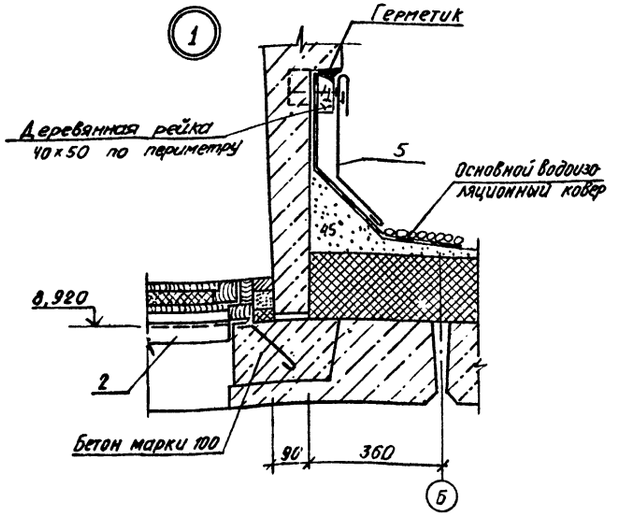

Спецификация элементов выхода на кровлю

Марка, поз	Обозначение	Наименование	Кол.	Масса ед. кг.	Примечание
1	Лист 34	Люк Л1	1	21,0	
2	1.400-15, вып. 1	Закладная рама МН1726-2	1	12,3	
3	т.п. Ал. IV	Фартук МС5	1	1,29	
4	2.236-2 вып. 1	Костыль ММ3	6	0,10	
5	2.460-18 вып. 3	Фартук МС33	1	1,9	
6		Наличник тип2 ГОСТ 8242-75	4,4		п.м.

ГИП	Коростелев		т.п. 416-1-152.84 -АР
Н.контр	Кокорев		Автотранспортное предприятие на 200 автобусов с закрытой стоянкой
Нач. отд.	Шубаев		Бытовой корпус в крупнопанельных бескаркасных конструкциях
Гл. конст.	Щеголев		Стадия: РП; Лист: 29; Листов:
Гл. арх.	Харланов		Выход на кровлю
Рук. гр.	Шмитько		ГИПРОАВТОТРАНС Воронежский филиал
Ст. инж.	Пенская		

Привязан

Инв. №

Инв. № подл. | Подпись и дата | Взам. инв. №

Копировал:

1242-01 Формат А2

Альбом 1

Типовой проект

Встроенный шкаф тип 1 (шт.-2)

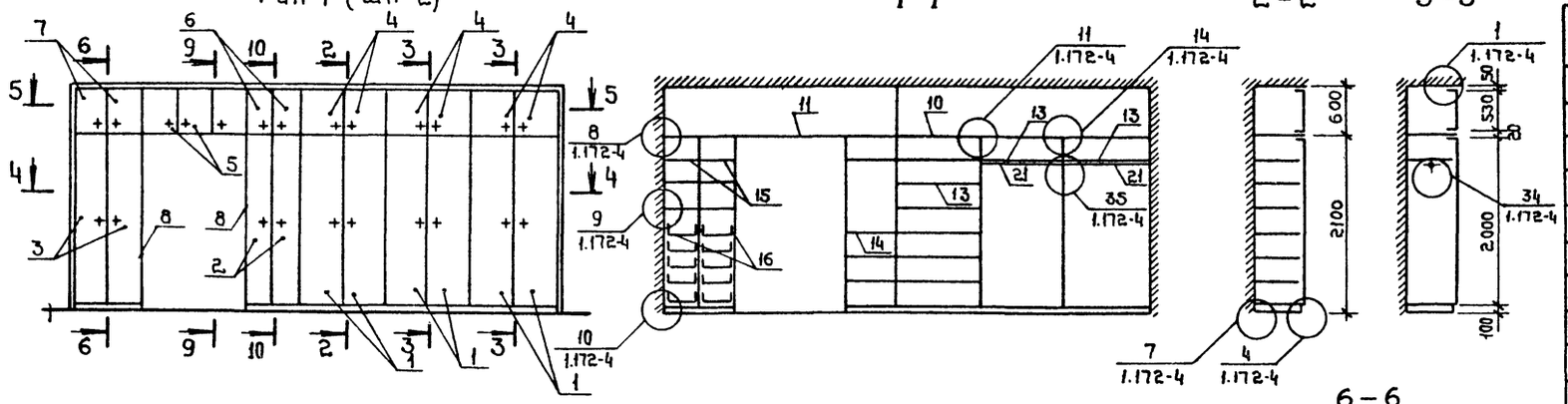

1-1

2-2

3-3

4-4

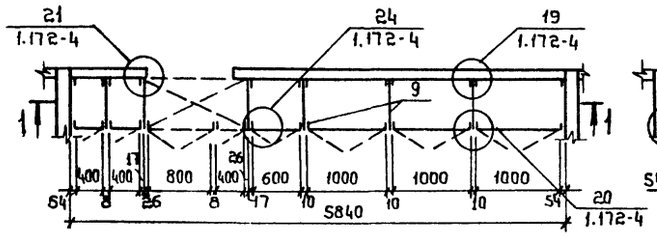

5-5

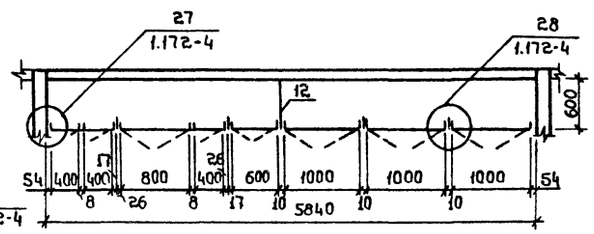

6-6

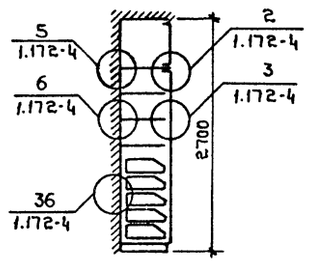

Встроенный шкаф тип 2 (шт.-1)

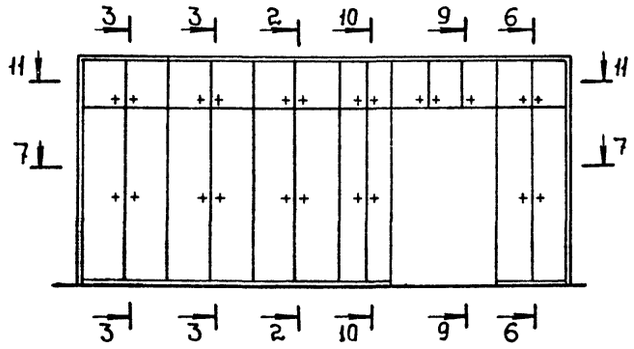

8-8

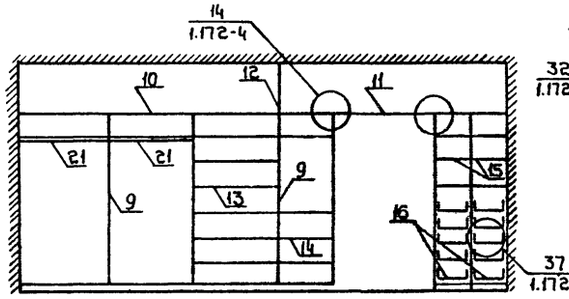

9-9

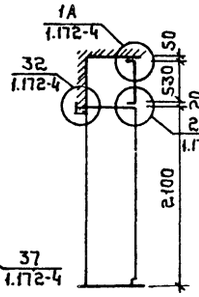

10-10

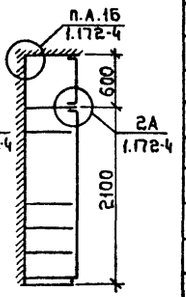

7-7

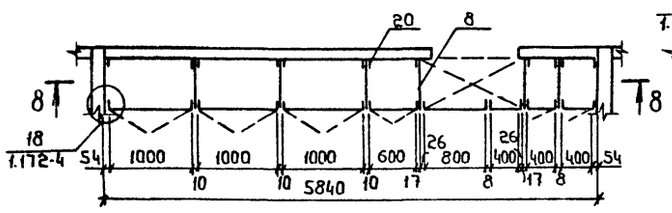

11-11

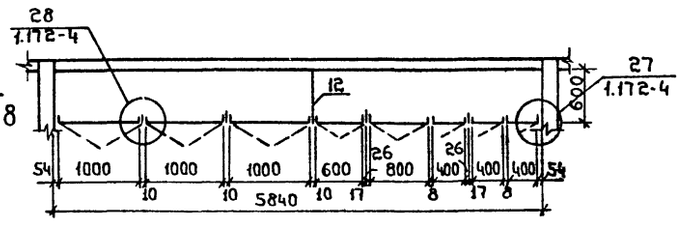

Спецификация элементов на встроенный шкаф

Марка, поз.	Обозначение	Наименование	Кол.	Масса ед., кг.	Примечание
		Документация			
	лист 30	Сборочный чертеж			
		Детали			
1.	1.172-4-Д21	Дверки шкафа Дш 20-10	3		
2	-Д21	Дверки шкафа Дш 20-6	1		
3	-Д21	Дверки шкафа Дш 20-4	2		
4	-Д43	Дверки антресоли ДА5-10	3		
5	-Д43	Дверки антресоли ДА5-8	1		
6	-Д43	Дверки антресоли ДА5-6	1		
7	-Д43	Дверки антресоли ДА5-4	3		
8	-Д91	Стенка боковая СБ-2	2		
9	-Д93	Стенка промежуточная 2СП-2	4		
10	-Д96	Полка антресольная (600×3075)	1		
11	-Д96	Полка антресольная (600×2757)	1		
12	-Д93	Стенка промежуточная антресольная (600×600)	1		
13	-Д95	Полка переставная 2ПП-10	8		
14	-Д95	Полка переставная 2ПП-6	4		
15	-Д95	Полка переставная 2ПП-4	6		
16	-Д97	Ящик выдвижной Я57-3	10		
17	-Д102	Полкодержатель ПД2	36		
18	-Д102	Держатель ящика	30		
19	-Д101	Штангодержатель ШД-1	4		
20	-Д98	Монтажный брус МБ-2	14		
21	-Д100	Штанга ШТ-10	2		
22	-Д109	Плинтус п/м	9,6		
23	-Д108	Наличник Н-1 п/м	18,4		
24	-Д111	Уголь ник УМ-2	28		
		Стандартные изделия			
25	-Д112; Д113	Винт с гайкой стяжной В-1	28		
26	-Д112; Д113	Винт с гайкой стяжной В-2	22		

Привязан

Инв.№

ГИП	Карастелев		
Н.контр.	Кокорев		
Нач.отд.	Шувалев		
Гл.констр.	Щеголев		
Гл.арх.	Харламов		
Рук.гр.	Шмитько		
Ст.инж.	Смирнова		

т.п. 416-1-152.84 АР

Автотранспортное предприятие на 200 автобусов с закрытой стоянкой

Бытовой корпус в крупнопанельных бескаркасных конструкциях

Стадия	Лист	Листов
РП	30	

Встроенные шкафы

ГИПРОАВТОТРАНС Воронежский филиал

Инв.№ подл. | Подпись и дата | Взам.инв.№

Копировал Жилина 1242-01 Формат А2

Альбом I

Типовой проект

План барьера диспетчерской

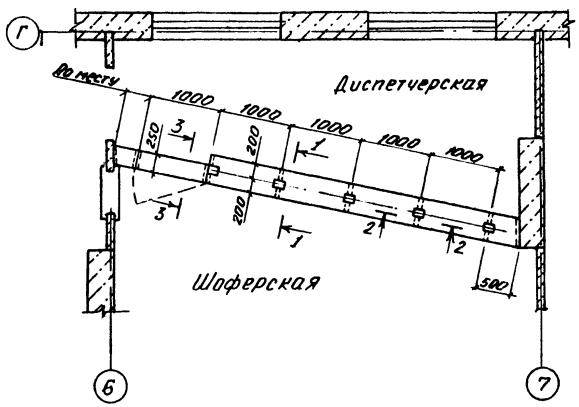

1 - 1

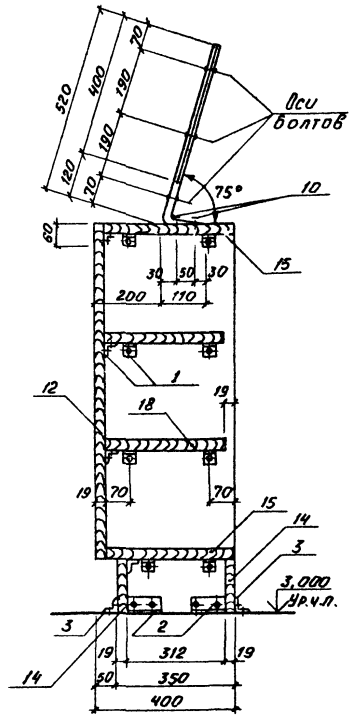

2 - 2

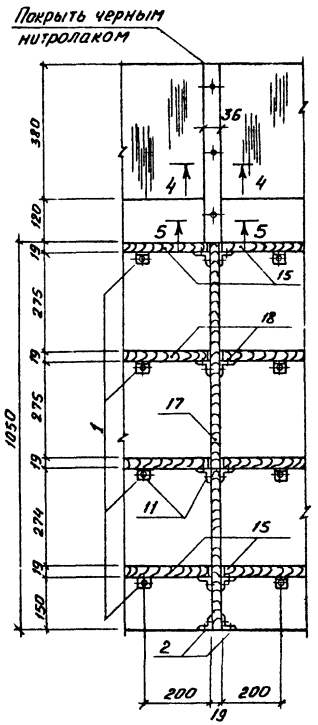

3 - 3

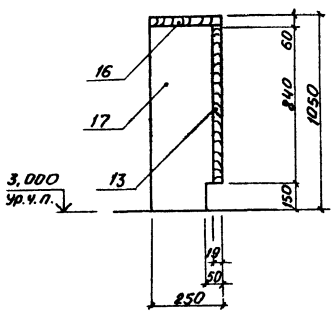

4 - 4

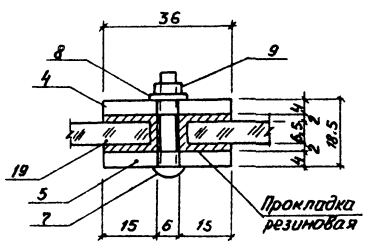

5 - 5

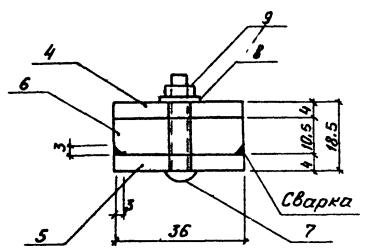

Спецификация элементов барьера диспетчерской

Марка поз.	Обозначение	Наименование	Кол.	Масса ед. кг	Приме-чание
		Документация			
	Лист 31	Сборочный чертеж			
		Детали			
1		-20×4 ГОСТ 103-76, ℓ=60	108	0,04	
2		∠40×4 ГОСТ 8509-72,** ℓ=100	26	0,24	
3		∠40×4 то же , ℓ=250	14	0,61	
4		-36×4 ГОСТ 103-76, ℓ=512	10	0,6	
5		-36×4 то же , ℓ=620	10	0,7	
6		-36×10 » ℓ=118	5	0,33	
		Стандартные изделия			
7		Болт М6×30 ГОСТ 7783-81	15		
8		Шайба ГОСТ 10450-78	15		
9		Гайка М6 ГОСТ 5915-70*	15		
10		Шурупы 5×30 ГОСТ 1144-80*	10		
11		Шурупы 3×16 то же	400		
		Петли ГОСТ 5088-78	4		
		Материалы			
12		Плиты древесностружечные			
		П-2 δ=19, ГОСТ 10632-77			
		с облицовкой шпоном 900×980	5		
13		то же 840×970	1		
14		То же с облицовкой бу-			
		мажно - слоисты			
		черного цвета 150×980	8		
15		тоже белого цвета 380×980	8		
16		» 250×970	1		
17		без облицовки 400×1050	10		
18		то же 362×980	8		
19		Стекло δ:6,5 ГОСТ 13454-72, 400×990	4	6,9	

Настоящий чертеж является эскизным проектом

Заказ на изготовление барьера следует передать специализированному мебельному управлению.

Привязан:

Инв.№

ГИП	Коростелев		416-1-152.84 АР
Н.контр.	Кокорев		Автотранспортное предприятие на 200 автобусов с закрытой стоянкой
Нач.отд.	Шубаев		
Гл.конс.	Щеголев		Бытовой корпус в крупнопанельных бескаркасных конструкциях
Гл.арх.	Харлапов		Стадия: РП; Лист: 31; Листов:
Рук.гр.	Шпитько		
Ст.инж.	Пенская		Барьер диспетчерской

ТИПРОАВТОТРАНС Воронежский филиал

Инв.№ подл. | Подп. и дата | Взам.инв.№

Копировал Мосс 1242-01 Формат А2

Альбом I

Типовой проект

План сцены

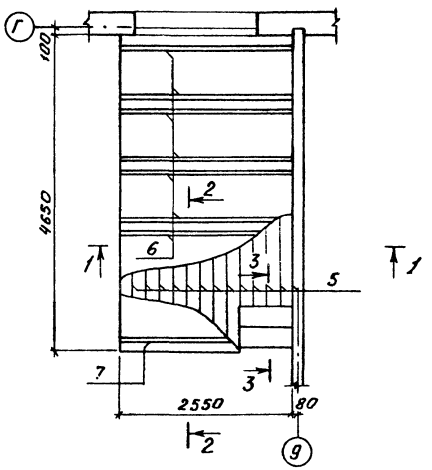

План стоек, лаг сцены

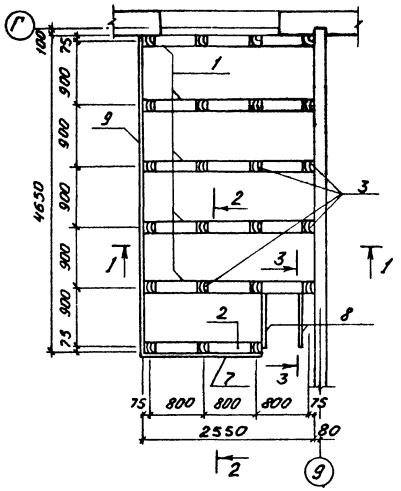

Спецификация элементов сцены

Марка, поз.	Обозначение	Наименование	Кол.	Масса ед., кг.	Примечание
		Документация			
	Лист 32	Сборочный чертеж			
		Детали			
1		Лаги 150×100×2550	5		
2		Лаги 150×100×1900	1		
3		Стойки 150×150×380	23		
4		Шпунтовые доски δ=30	0,3	м³	
5		Шпунтовые доски δ=50	0,7	м³	
6		Схватки 40×150×2550	8		
7		Схватки 40×150×1900	3		
8		Тетива 40×900×480	2		
9		Схватки 40×150×4690	2		

1. Пиломатериалы приняты по гост 8486-66** 3-го сорта, влажностью не более 20% с глубокой пропиткой комбинированным раствором антипирена и антисептика.
2. Крепление деревянных элементов производить на гвоздях.

1 - 1

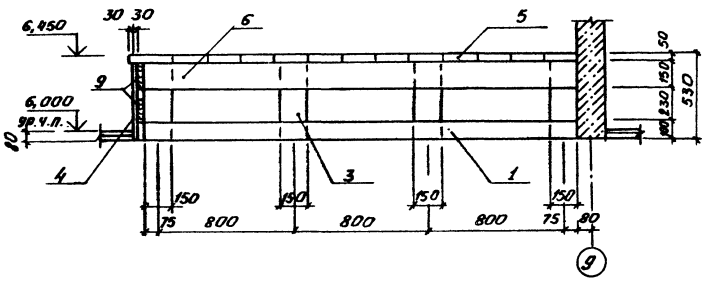

2 - 2

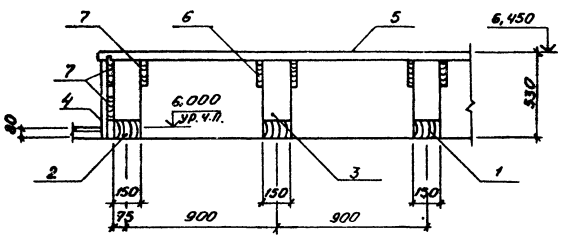

3 - 3

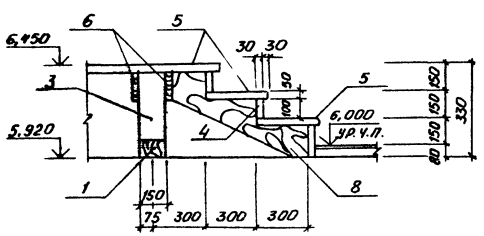

ГИП	Коростелев		т. п. 416-1-152.84 -АР	
Н. контр.	Кокорев			
Нач. отд.	Шувалев		Автотранспортное предприятие на 200 автобусов с закрытой стоянкой	
Гл. конст.	Шегалев		Бытовой корпус в крупнопанельных бескаркасных конструкциях.	Стадия: РП; Лист: 32; Листов:
Гл. арх.	Харламов			
Рук. гр.	Шнитько			
Ст. инж.	Пенская		Сцена зала собраний.	ГИПРОАВТОТРАНС, Воронежский филиал

Привязан

Инв. №

Инв. № подл. | Подп. и дата | Взам. инв. №

Копировал 1242-01 Формат А2

Альбом I

Типовой проект

Окно 01

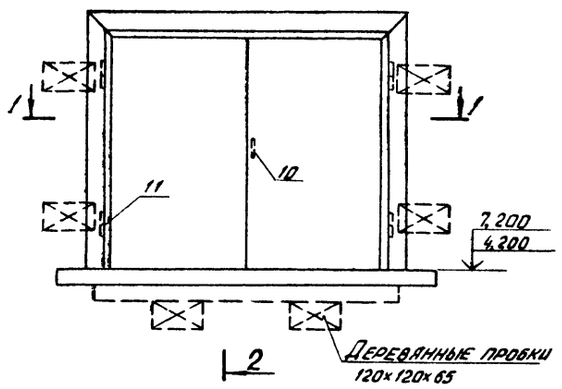

Окно 02

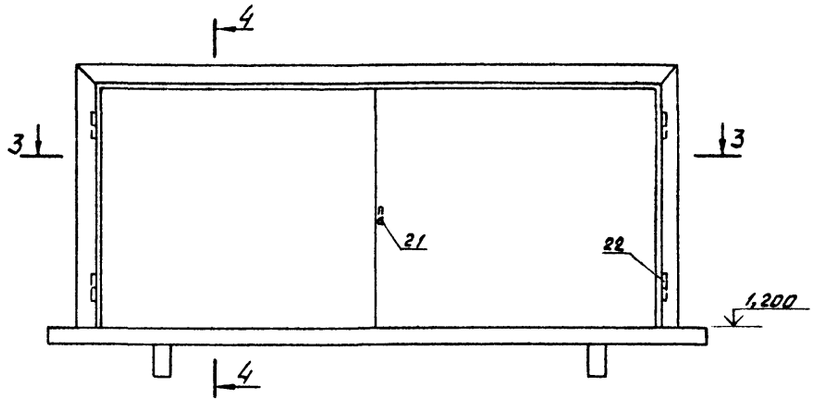

4-4

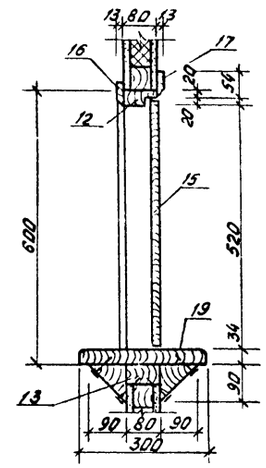

1-1

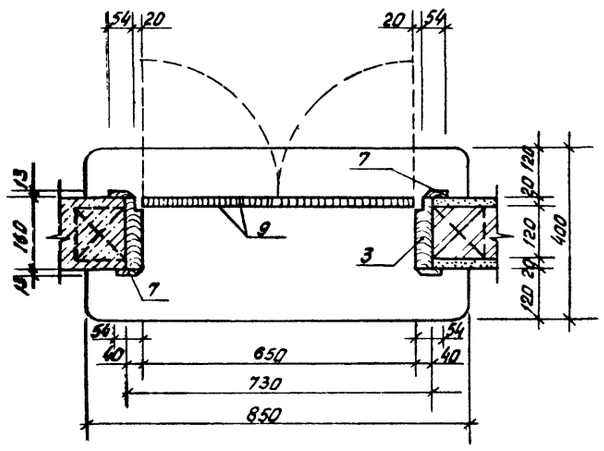

3-3

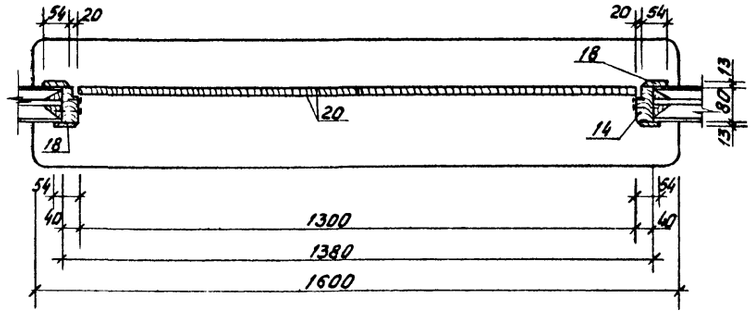

Окно 03 (для $t_н$=-40°С)

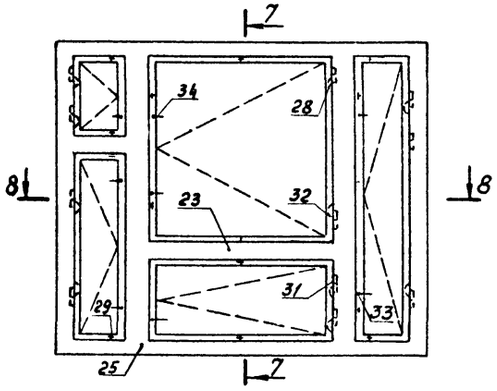

7-7

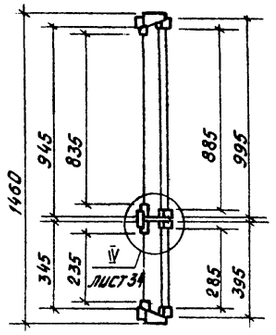

2-2

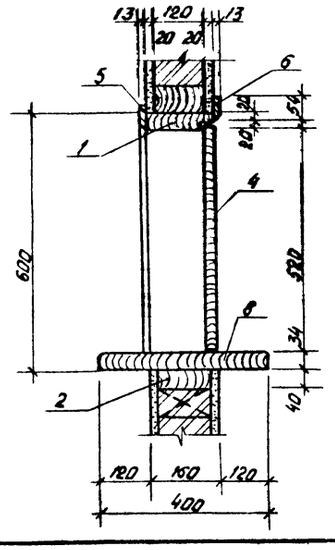

Детали установки окна 01 на отм. 1,200; 4,200

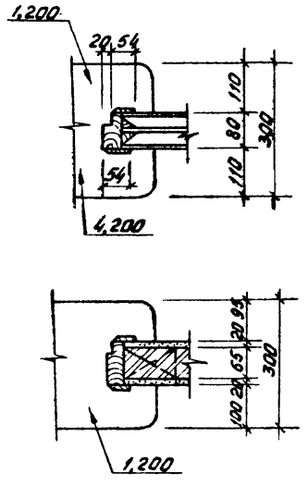

Окно 03 (для $t_н$=-20°С, -30°С)

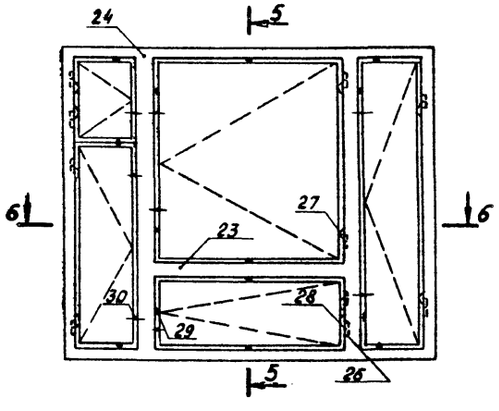

5-5

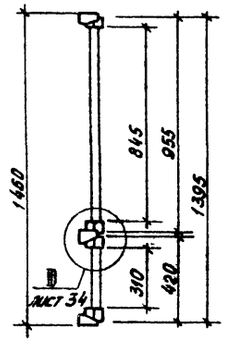

8-8

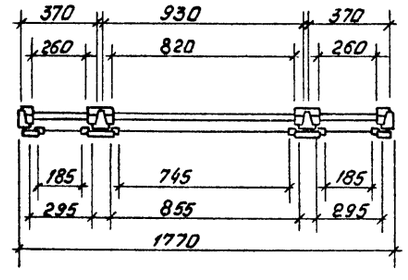

6-6

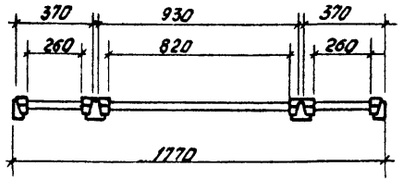

1. Спецификация элементов окон 01, 02, 03 приведена на листе 34.

Привязан

Инв. №

ГИП	Коростелев		Т.П. 416-1-152.84 АР
Н. контр.	Кокорев		Автотранспортное предприятие на 200 автобусов с закрытой стоянкой
Нач. отд.	Шувалев		Бытовой корпус в крупнопанельных бескаркасных конструкциях
Гл. констр.	Щеголев		Стадия: РП; Лист: 33; Листов:
Гл. арх.	Харламов		Окна 01, 02, 03.
Рук. гр.	Шмитько		ГИПРОАВТОТРАНС Воронежский филиал
Арх.	Чурсанова		

Копировал Ваш

1242-01 Формат А2

Альбом I

Типовой проект

Люк Л1

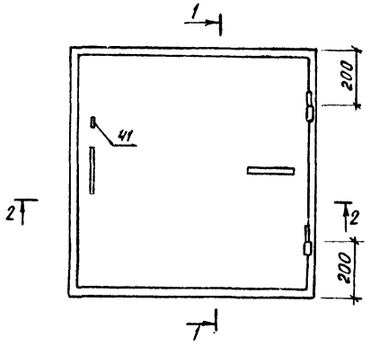

1-1

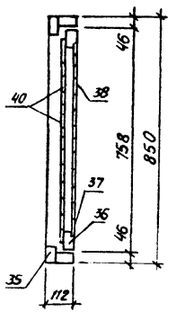

2-2

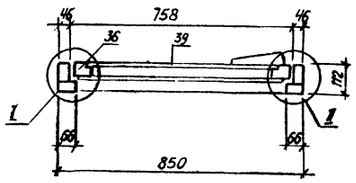

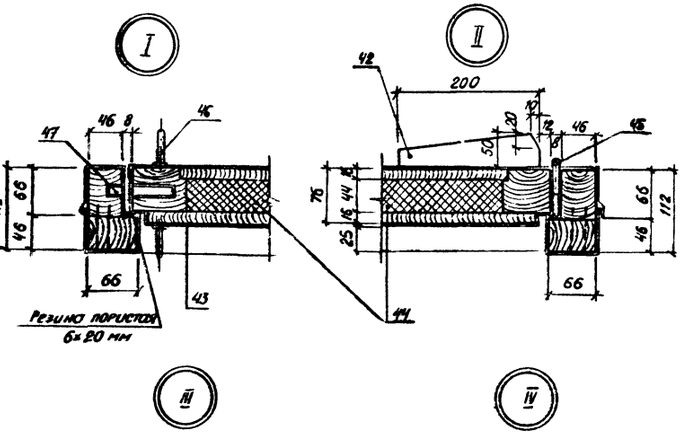

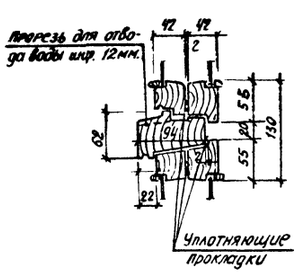

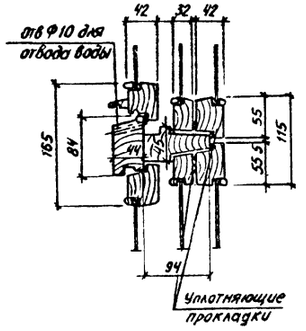

Спецификация элементов окон 01÷03, люка Л1

Марка, поз.	Обозначение	Наименование	Кол	Масса ед, кг	Примечание
	лист- 33	Окно 01	6		
		Документация			
		Сборочный чертеж			
		Детали			
1		Доска 40×160; ГОСТ 8486-66*, ℓ-730	1		
2		Доска 40×120; ГОСТ 8486-66**, ℓ=730	1		
3		Доска 40×160; ГОСТ 8486-66**, ℓ-610	2		
4		Древесностружечная плита П-3 325×540×22 ГОСТ 10632-77	2		
5		Наличник 13×54; ГОСТ 8242-75; ℓ-710	1		
6		то же ℓ=810	1		
7		" ℓ=600	4		
8		Подоконная доска ПД 8,5-40 ГОСТ 17280-79	1		
		Материалы			
9		Сталь тонколистовая жаростойкая δ=0,5 мм; ГОСТ 5582-75	0,7		м²
		Стандартные изделия			
10		Ручка РС-80 ГОСТ 5087-80	1		
11		Петля ПВ4-60-1 ГОСТ 5088-78	4		
	лист- 33	Окно 02	1		
		Детали			
12		Доска 40×80; ГОСТ 8486-66**, ℓ=1380	1		
13		Доска 40×40; ГОСТ 8486-66**, ℓ=1380	1		
14		Доска 40×80; ГОСТ 8486-66**, ℓ-610	2		
15		Древесностружечная плита П-3 650×540×22 ГОСТ 10632-77	2		
16		Наличник 13×54; ГОСТ 8242-75, ℓ-1420	1		
17		то же ℓ-1460	1		
18		" ℓ-600	4		
19		Подоконная доска ПД 16-30 ГОСТ 17280-79	1		
		Материалы			
20		Сталь тонколистовая жаростойкая δ=0,5 мм; ГОСТ 5582-75	1,4		м²
		Стандартные изделия			
21		Ручка РС-80 ГОСТ 5087-80	1		
22		петля ПВ4-60-1 ГОСТ 5088-78	4		
	лист-33	Окно 03	1		
		Материалы			
23		Древесина хвойных пород ГОСТ 8486-66**	0,007		м³
		Стандартные изделия			
24	1.136.5-16 ч.1	Оконный блок ОС 15-18	1		Для tнр=-20, -30°С
25	1.136.5-17	Оконный блок ОРС 15-18	1		Для tнр=-40°С
26		Петля ПВ4-60-1 ГОСТ 5088-78	4		
27		Петля ПВ4-75-1 ГОСТ 5088-78	2		

Спецификация элементов окон 01÷03, люка Л1.

Марка, поз.	Обозначение	Наименование	Кол.	Масса ед. кг.	Примечание
28		Петля для спаривания			
		ПН6-80л ГОСТ 5088-78	3		
29		Стяжка СВм	3		
30		Завертка ЗВ(3S) ГОСТ 5089-80	2		
31		Петля ПВ1-80л ГОСТ 5088-78	3		
32		Петля ПВ2-75-1 Для наружных створок ГОСТ 5088-78	3		
33		Завертка ЗР-2-1 ГОСТ 5089-80	1		
34		Завертка ЗР-2-2 для наружных створок ГОСТ 5089-80	1		
	лист - 34	Люк Л1			
		Детали			
35		Древесина коробки люка брусок 46×66; ГОСТ 8486-66** ℓ=850	8		
		Древесина полотна люка			
36		Брусок 76×60; ГОСТ 8486-66**, ℓ=742	4		
37		Брусок 50×16; ГОСТ 8486-66**, ℓ=702	1		
38		Брусок 46×16; ГОСТ 8486-66**, ℓ=702	17		
39		Брусок 50×16; ГОСТ 8486-66**, ℓ-610	1		
40		Брусок 46×16; ГОСТ 8486-66**, ℓ-610	15		
41	1.136-11 ч.2 стр. 170	Петля для противовеса	1		
42		Упор люка брусок 50×50; ГОСТ 8486-66**, ℓ=200	1		
		Материалы			
43		Облицовка-сталь листовая горячекатанная δ=5мм, ГОСТ 19903-74	1,7		м²
44		Плиты минераловатные на синтетическом связующем ПМ			
		δ=50мм, ГОСТ 9573-82	0,02		м³
		Стандартные изделия			
45		Петля ПН1-130 ГОСТ 5088-78	2		
46		Ручка-скоба РС ГОСТ 5087-80	1		
47		Замок ЗС-1 ГОСТ 5089-80	1		

1. Все деревянные элементы изготовить из древесины хвойных пород влажностью не более 20%.
2. Люк Л1 выполнен по сборочному чертежу люка ДЛ10-10 серии 1.136.5-19

Привязан

Инв. №

ГИП	Коростелев		т.п. 416-1-152.84 АР
Н.контр.	Кокорев		Автотранспортное предприятие на 200 автобусов с закрытой стоянкой
Нач. отд	Шувалов		
Гл. конс.	Щеголев		
Гл. арх.	Харламов		
Рук. гр.	Шмитько		Бытовой корпус в крупнопанельных бескаркасных конструкциях
Арх.	Чурсанова		Стадия: РП; Лист: 34; Листов:
			Окна 01, 02, 03. Люк Л1. Узлы
			ГИПРОАВТОТРАНС Воронежский филиал

Инв. № подл. | Подпись и дата | Взам. инв. №

Копировал: Ле, -

1242-01 Формат А2

Альбом I

Типовой проект

Ведомость рабочих чертежей основного комплекта

Лист	Наименование	Примечание
1	Общие данные (начало)	
2	Общие данные (окончание)	
3	КПП. Помещение бескондукторного обслуживания	
4	Расположение оборудования здравпункта и буфета. План подвода коммуникаций к оборудованию	

Ведомость ссылочных и прилагаемых документов

Обозначение	Наименование	Примечание
	Ссылочные документы	
Серия 1.435-19	Механизм открывания распашных ворот	Распространяется
Выпуск 5		Распространяется
Типовой проект 70.031/0	Немеханическое модулированное секционное оборудование для предприятий общественного питания	Распространяется Свердловский филиал
Альбом 1	Столы производственные	ЦИТП
Альбом 2	Ванны моечные	
Альбом 4	Шкафы, подтоварники	
	Прилагаемые документы	
ТХ.СО	Спецификация оборудования КПП, помещения бескондукторного обслуживания, здравпункта и буфета.	

Условные обозначения.

Э - Подвод электроэнергии
Ф - фазность тока
Ш - штепсельная розетка
ШР - штепсельный разъем
- штепсельная розетка или штепсельный разъем
h. - высота подводок от чистого пола, мм
Х.В. - подвод холодной воды
Г.В. - подвод горячей воды

Типовой проект разработан в соответствии с действующими нормами и правилами

Главный инженер проекта АН.Коростелев

Инв.№ подл. | Подп. и дата | Взам. инв.№

Ø - диаметр трубопроводов, мм
К - отвод в канализацию
- подвод горячей и холодной воды к раковине через смеситель 15мм, h - 1100мм
- трап
- телефон городской
- телефон местный
- лампа осветительная типа „Бра", h - 1800мм
- фонарь сигнальный с надписью „горят бактерицидные лампы"
- выключатель для бактерицидных открытых и закрытых ламп, h=1500мм
- розетка штепсельная двухполюсная осветительная, h=950мм
- местный вентиляционный отсос.

Контрольно - пропускной пункт (КПП)

Контрольно- пропускной пункт предназначается для приемки в автотранспортное предприятие автобусов при возврате с линии и выпуск их на линию.

Прием автобусов осуществляется на трех постах, два из которых оборудованы осмотровыми канавами

Канавы предназначаются для контроля технического состояния агрегатов и узлов автобуса снизу.

Краткий технологический процесс приемки автобусов при возврате с линии.

На контрольно- пропускном пункте контрольному осмотру подвергаются все автобусы возвращающиеся с линии.

При приемке автобусов выполняются контрольные работы в объеме ежедневного осмотра и проверки в соответствии с действующим „Положением о техническом обслуживании и ремонте подвижного состава автомобильного транспорта и его нормативных частей."

Контрольные осмотры выполняются механиком ОТК и водителем. Последовательность работ при осмотре автобуса сверху следующая:

-проверяется свободный ход рулевого колеса и действие ручного тормоза

-осматривается и проверяется крепление колес, состояние шин, действие приборов освещения и сигнализации, стеклоочистителей, состояние зеркал заднего вида, противосолнечного козырька, механизмов дверей, номерных знаков механиком обходом вокруг автобуса по направлению часовой стрелки. Осмотр заканчивается у двери кабины водителя.

При осмотре автобуса снизу из осмотровой канавы проверяется состояние рулевых тяг, пневморессор, крепления пневморессор, герметичность усилителя рулевого управления, привода тормозов, системы питания, смазки и охлаждения.

Контрольный осмотр заканчивается оформлением „Листка учета", в котором записываются неисправности выявленные в процессе осмотра автобуса механиком ОТК и водителем во время работы на линии

Автобусы подлежащие очередному техническому обслуживанию, и неисправные автобусы дежурный механик ОТК направляет на соответствующие посты диагностики, обслуживания и ремонта.

Автобусы, признанные годными к эксплуатации, отмечаются оператором для оформления путевых листов и при выезде из гаража вторичной проверке не подвергаются.

Пропускная способность

Продолжительность одного контрольного осмотра автобуса 3-4 минуты с учетом времени на въезд и выезд с поста.

Часовая пропускная способность одного поста контрольно-пропускного пункта - 20 автобусов.

Штаты контрольно- пропускного пункта:

механик ОТК - 4 человека

Режим работы - трехсменный.

Привязан

Инв.№

ГИП	Коростелев		
Н.контр.	Щербаков		
Нач.отд.	Альбин		
Нач.отд.	Шувалев		
Нач.отд	Макарычев		
Рук.гр.	Ткаченко		
Рук.гр.	Шнитько		
Ст.инж.	Гевкина		
Инж.	Кривцов		

ТП 416-1-152.84 ТХ

Автотранспортное предприятие на 200 автобусов с закрытой стоянкой

Бытовой корпус в крупнопанельных бескаркасных конструкциях

Стадия	Лист	Листов
РП	1	4

Общие данные (начало)

ГИПРОАВТОТРАНС воронежский филиал

Копировал Мос.- 1242-01 Формат А2

Альбом I

Типовой проект

Прием выручки при бескондукторном обслуживании пассажиров.

Прием выручки при бескондукторном обслуживании пассажиров выполнен на основании „Инструкции о порядке снабжения, хранения, выдачи и учета всех видов билетов на проезд в автобусах и автомобилях-такси, контроля и учета выручки от перевозок пассажиров и багажа." Утвержденная заместителем Министра автомобильного транспорта РСФСР от 12 июля 1978 г.

Выручка от перевозки пассажиров и багажа в автобусах, работающих без кондукторов, собирается в специальные кассеты-копилки, устанавливаемые в автобусе до начала работы

Изъятие выручки с возвращающихся автобусов с линии производится по окончании работы, а также при возвращении автобусов в парк в любое время суток с тем, чтобы при стоянке автобусов в АТП денег в кассах-копилках не было.

При производстве осмотров и ремонтов автобусов, работающих без кондукторов, должна быть обеспечена сохранность пломб и замков на кассах-копилках.

При возвращении в парк по окончании работы на линии водитель производит:

- запись в билетно-учетном листе верхние номера оставшихся в билетницах контрольных билетов;
- изымает из билетниц контрольные билеты (вкладывает их в сумчуу для хранения, после чего сдает сумку в билетную кассу)
- проверяет исправность касс капилок, звукоусилительной установки и при обнаружении неисправностей дает заявку на их устранение;
- находясь в салоне автобуса водитель ожидает прибытия дежурного кассира.

Прибывший дежурный кассир в присутствии вадителя проверяет исправность касс, целостность пломб на них и соответствие пломб данным билетно-учетного листа и контрольной книги, после чего распломбирует кассы, вынимает кассеты.

После изъятия кассет, установка незаполненных кассет-капилок производится в присутствии водителя автобуса дежурным кассиром автотранспортного предприятия

Изъятые кассеты доставляются водителем, в сопровождении дежурного кассира, в кассу па приему выручки автотранспортного предприятия.

В кассе по приему выручки в присутствии водителя и дежурного кассира производится вскрытие кассет и пересчет выручки. Общая сумма выручки автобуса записывается кассиром в отрывной лист водителю. По окончании подсчета выручки кассир передает выручку в банковскую кассу.

В банковской кассе на машине для сортировки монет С-2 производится раздельная сортировка монет из желтого (1, 2, 3 и 5 коп.) и белого (10, 15, 20, 50 коп и 1 руб) сплавов по габоритам.

Отсортированные монеты подсчитывают на машине для счета монет МС-3 и упаковываются в банковские кошельки с выручкой.

Упакованные монеты передаются для хранения в баульную для дальнейшей отправки инкасацией денежной выручки в банк.

Регулировка и ремонт касс-капилок и денежных кассет производится в мастерской по ремонту кассет. Отремонтированные и годные кассеты сдаются в кассетохранилище для дальнейшей установки на автобусы.

Штаты группы бескондукторного обслуживания - 7 человек

Режим работы - двухсменный

Пояснения к проекту буфета

Буфет предназначен для обслуживания питанием работающих автотранспортного предприятия на 200 автобусов.

Зал буфета расчитан на 36 посадочных мест. Оборачиваемость одного места в максимальную смену равна 4.

Помещения буфета размещены на первом этаже бытового корпуса. В состав помещений буфета входят: подсобное помещение, моечная посуды, зал с раздаточной.

Помещения буфета оснащены технологическим оборудованием в соответствии с происходящими в них технологическими процессами. Тепловое оборудование работает на электричестве.

В ассортимент блюд входят холодные закуски горячие блюда, кондитерские изделия, малочно-кислые продукты, чай

Штат буфета - 5 человек

Режим работы - двухсменный.

Инв. № подл. | Подпись и дата | Взам. инв. №

Привязан

Инв. №

ГИП	Корстелев		
Н.контр.	Щербаков		
Нач.отд.	Дильдин		
Нач.отд.	Макарычев		
Нач.отд.	Шувалев		
Рук.гр.	Шнитько		
Рук.гр.	Ткаченко		
Ст.инж.	Бабкина		
Инж.	Красикова		

ТП 416-1-152.84 ТХ

Автотранспортное предприятие на 200 автобусов с закрытой стоянкой

Бытовой корпус в крупнопанельных бескаркасных конструкциях

Стадия	Лист	Листов
РП	2	

Общие данные (окончание)

ГИПРОАВТОТРАНС Воронежский филиал

Копировал ЛШыс - 1242-01 Формат А2

Альбом I

Типовой проект

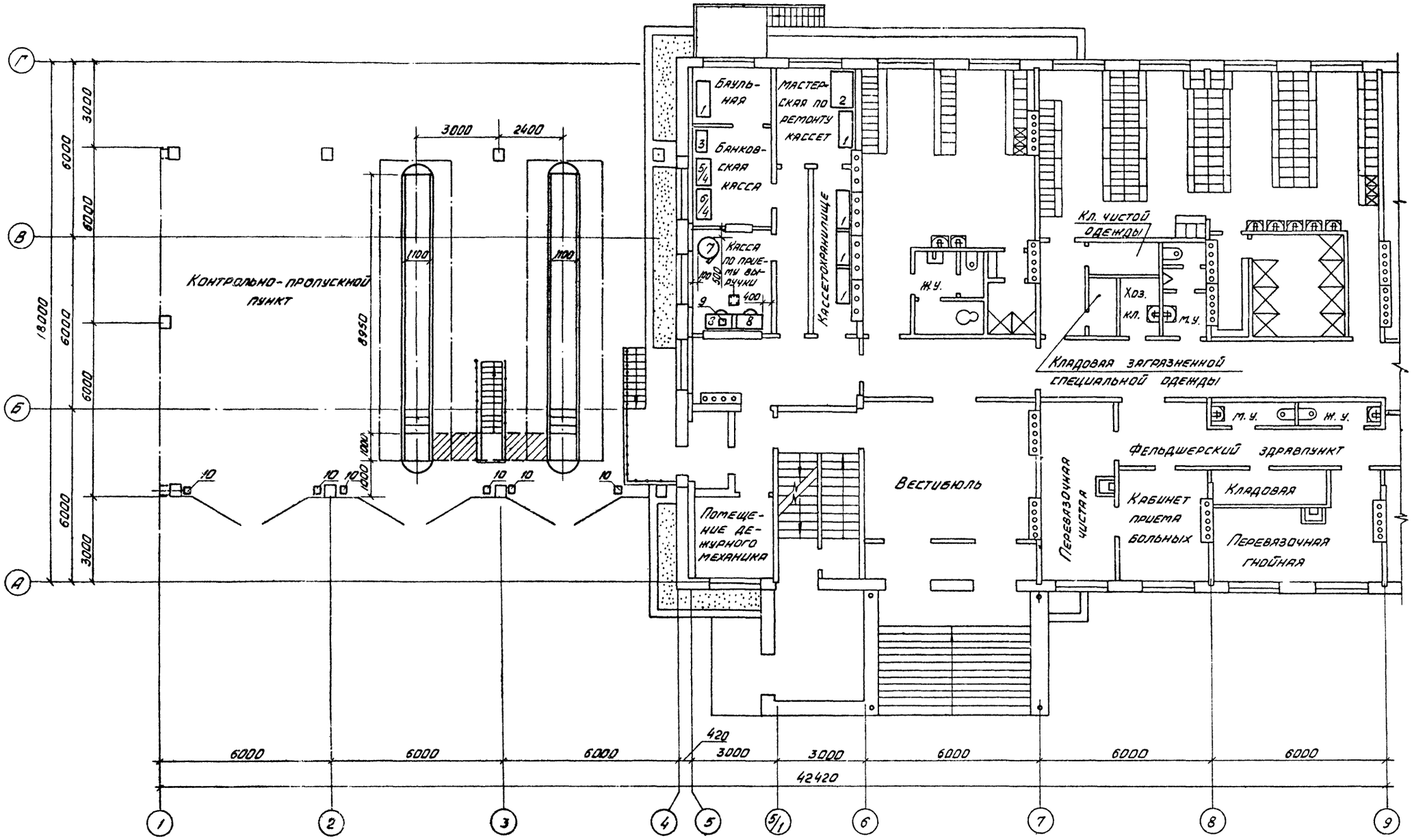

ГИП	Коростелев		ТП 416-1-152.84ТХ
Н. конт.	Пасько		
Нач. отд.	Дильдин		Автотранспортное предприятие на 200 автобусов с закрытой стоянкой
Рук. гр.	Ткаченко		
Инженер	Коренев		Бытовой корпус в крупнопанельных бескаркасных конструкциях

Стадия	Лист	Листов
РП	3	

КПП. Помещение бескондукторного обслуживания

ГИПРОАВТОТРАНС Воронежский филиал

Привязан

Инв. №

Согласовано

Нач. А.С.О. Шуваев

Нач. Эл. отд. Малахов

Нач. сант. отд. Ал. Патоз

Взамен инв. №

Подпись и дата

Инв. № подл.

Копировал

1242-01 Формат А2

Альбом I

Типовой проект

Расположение оборудования здравпункта

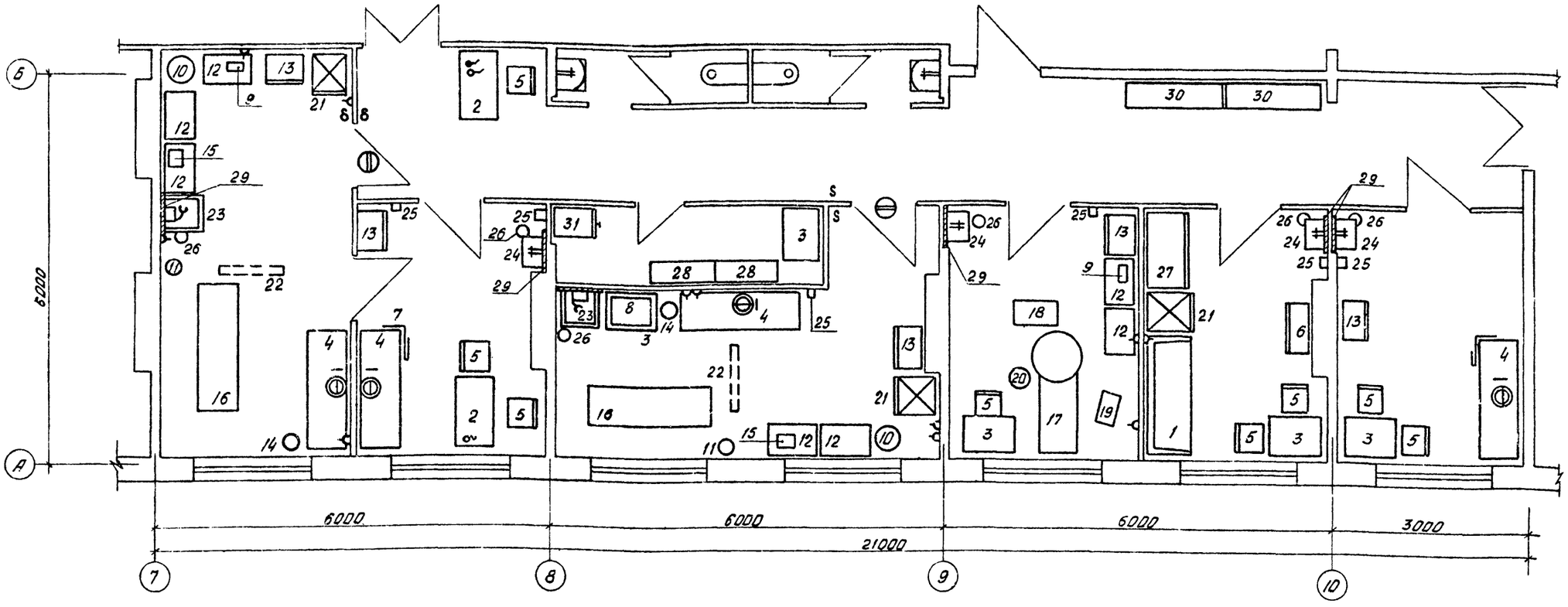

Расположение оборудования буфета

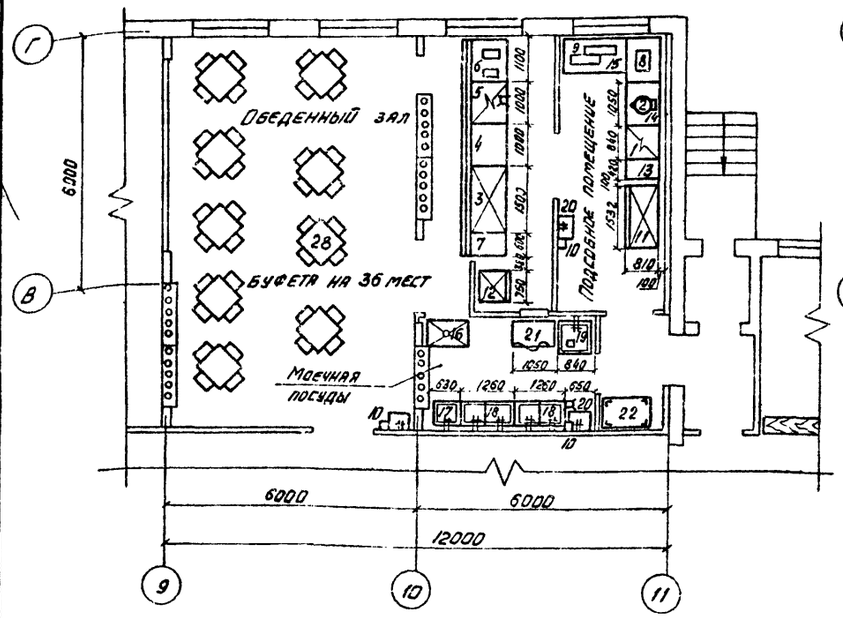

План подвода коммуникаций к оборудованию

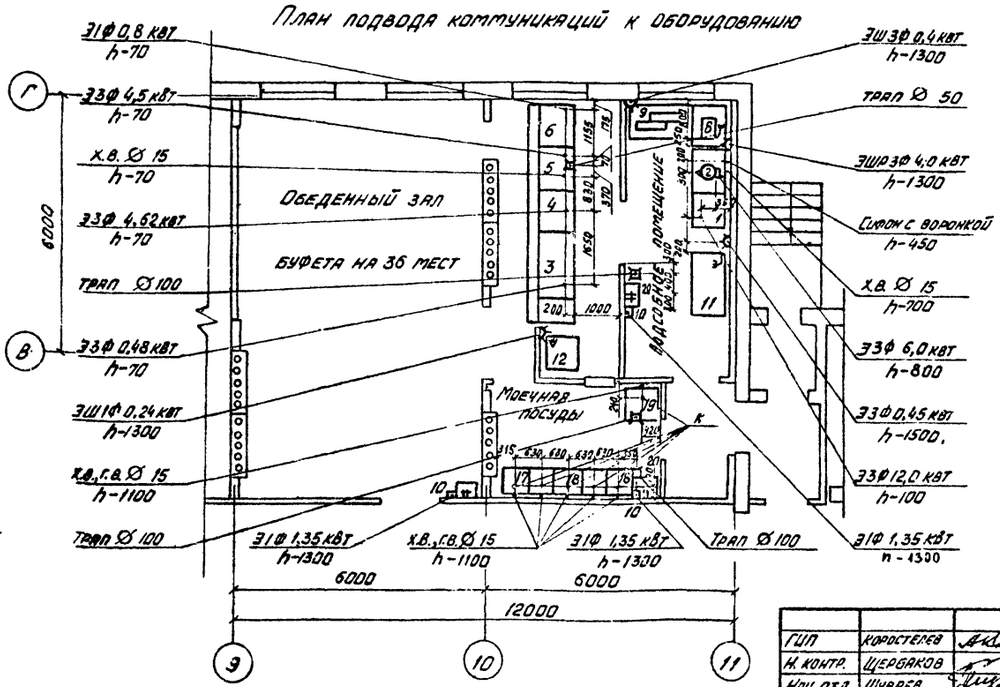

1. Над оборудованием поз. 1 установить местные вентиляционные отсосы МВО-420 (поз. 27)
2. Оборудование буфета поз. 23-27 на чертеже не показано

Согласовано:

Нач. сан. техн. отд.	Аллатов	
Нач. эл.-техн. отд.	Малахов	
Инж. по Т.Б.	Комов	

Гип	Коростелев	
Н. контр.	Щербаков	
Нач. отд.	Шуваев	
Нач. отд.	Макарычев	
Гл. арх.	Харламов	
Рук. гр.	Шмитько	
Арх.	Иванова	
Ст. инж.	Бабкина	

Т.П. 416-1-152.84 ТХ

Автотранспортное предприятие на 200 автобусов с закрытой стоянкой

Бытовой корпус в крупнопанельных бескаркасных конструкциях

Стадия	Лист	Листов
РП	4	

Расположение оборудования здравпункта и буфета. План подвода коммуникаций к оборудованию

ГИПРОАВТОТРАНС Воронежский филиал

Привязан

Инв. №

Копировал

1242-01 Формат А2

Альбом I

Типовой проект

Ведомость рабочих чертежей основного комплекта КЖ (начало)

Лист	Наименование	Примечание
1	Общие данные. (начало)	
2	Общие данные (продолжение)	
3	Общие данные. (окончание)	
4	Схема расположения элементов фундаментов.	
5	Фрагменты 1÷5 Сечения 1-1÷5-5	
6	Сечения 6-6 ÷ 17-17	
7	Схема расположения цокальных панелей	
8	Развертка внутренних стен подвала	
9	Развертка наружных стен подвала Монолитный участок Ум 1	
10	Схема расположения ф-тов подвала. Схема нижних сеток фундаментов подвала	
11	Схема расположения верхних сеток фундаментов подвала	
12	Схемы расположения элементов с.б. железобетонных конструкций подвала и каркасов стен.	
13	Схема расположения элементов подвала и каркасов стен. Узлы 1÷6	
14	Схемы расположения арматурных изделий в покрытии подвала	
15	Схемы расположения нижних и верхних арматурных изделий в покрытии подвала сечения 1-1÷6-6	
16	Фрагмент 9. Вид 1-1. Сечения 2-2, 3-3	
17	Фрагмент 9. Виды 4-4, 5-5	
18	Фрагмент 10. Виды 6-6, 7-7	
19	Фрагмент 10. Виды 8-8÷11-11	
20	Монолитные стены подвала СПм 1, СПм 2	
21	Монолитная стена подвала СПм 3	
22	Монолитные стены подвала СПм 4, СПм 5	
23	Монолитные стены подвала СПм 6, СПм 11	
24	Монолитные стены подвала СПм 7, СПм 8	
25	Монолитные стены подвала СПм 9, СПм 10, СПм 12	
26	Монолитные стены подвала СПм 13÷СПм 15	
27	Спецификация элементов на монолитные стены подвала СПм 1-СПм 15 (начало)	
28	Спецификация элементов на монолитные стены подвала СПм 1-СПм 15 (продолжение)	
29	Спецификация элементов на монолитные стены подвала СПм 1-СПм 15 (окончание) Ведомость расхода стали на элемент кг. Ведомость деталей	
30	Выход из подвала. План, сечение 1-1	

Проект разработан в соответствии с действующими нормами и правилами и предусматривает мероприятия, обеспечивающие взрывную, взрывопожарную и пожарную безопасность при эксплуатации здания

Гл. инженер п[illegible] Коростелев А.И.

Взам. инв. №

Подп. и дата

Инв. № подл.

Ведомость рабочих чертежей основного комплекта КЖ (продолжение)

Лист	Наименование	Примечание
31	Эвакуационный выход из подвала. Сечения 2-2÷5-5	
32	План подземного хозяйства. (начало)	
33	План подземного хозяйства (окончание)	
34	Осмотровые каналы.	
35	Схема расположения элементов каркаса КПП	
36	Схема расположения стеновых панелей по оси А	
37	Схема расположения стеновых панелей по оси Г	
38	Схемы расположения стеновых панелей по осям 1; 5; 11.	
39	Спецификация к схемам расположения стеновых панелей.	
40	Схема раскладки фризовых камней.	
41	Схемы расположения плит перекрытия на отм. 0.000 плит покрытия КПП; переход.	
42	Схема расположения плит перекрытия на отм. 3.000	
43	Схема расположения плит перекрытия на отм. 6000	
44	Схема расположения элементов покрытия	
45	Спецификация к схеме расположения элементов покрытий и перекрытий	
46	Схемы расположения элементов вентиляционных коробов на кровле.	
47	Схема расположения внутренних стеновых панелей на отм. 0,000	
48	Схема расположения внутренних стеновых панелей на отм. 3,000.	
49	Схема расположения внутренних стеновых панелей на отм. 6000	
50	Раскладка панелей внутренних стен по осям 5; 6; 7; 5/1.	
51	Раскладка панелей внутренних стен по осям 8; 9; 10	
52	Раскладка внутренних стеновых панелей по осям 10/1; 11; 6; В.	
53	Схема расположения элементов лестницы Л1	
54	Схема расположения элементов лестницы Л2	
55	Схемы расположения вентблоков по осям 6,7,Б	
56	Схемы расположения вентблоков по осям 8,9,10.	
57	Узлы 1÷5	
58	Узлы 6÷9	
59	Узлы 10÷20	
60	Показатели результатов применения научно-технических достижений в строительных решениях.	

Ведомость рабочих чертежей основного комплекта КЖ (окончание)

Лист	Наименование	Примечание
61	Показатели результатов применения научно-технических достижений в строительных решениях.	
62	Показатели результатов применения научно-технических достижений в строительных решениях.	
63	Показатели результатов применения научно-технических достижений в строительных решениях	

Ведомость ссылочных и прилагаемых документов (начало)

Обозначение	Наименование	Примечание
	Ссылочные документы	
ГОСТ 13579-78	Блоки бетонные для стен подвалов	
ГОСТ 22701.1-77	Плиты железобетонные ребристые предварительно напряженные размером 6×3 м для покрытия производственных зданий	
1.112-5 вып. 2	Плиты железобетонные для ленточных фундаментов.	
1.020-1 вып. 1-1	Конструкции каркаса межвидового применения для многоэтажных общественных и производственных зданий. Фундаменты сборные железобетонные для колонн сечением 300×300 и 400×400 мм Опалубочные чертежи и армирование. Арматурные изделия.	
1.400-15 вып. 0	Унифицированные закладные изделия железобетонных конструкций для крепления технологических коммуникаций и устройств.	

Инв. №			
Гл. инж. ин.	Шатов		
Н. контр.	Кокорев		
ГИП	Коростелев		
Нач. отд.	Шуваев		
Гл. конст.	Щеголев		
Рук. гр.	Пожидаев		
Ст. инж.	Некрасова		
Техник	Запорина		

Привязан

т.п. 416-1-152.84 - кж

Автотранспортное предприятие на 200 автобусов с закрытой стоянкой

Бытовой корпус в крупнопанельных бескаркасных конструкциях

Стадия	Лист	Листов
РП	1	63

Общие данные (начало)

ГИПРОАВТОТРАНС Воронежский филиал

Копировал

1242-01 формат А2

Альбом I

Типовой проект

Ведомость ссылочных и прилагаемых документов (продолжение)

Обозначение	Наименование	Примечан.
	Ссылочные документы	
Серия У-01-01/80 вып. 1	Материалы для проектирования встроенных и отдельно стоящих помещений.	
Серия У-01-01/80 вып. 3	Арматурные изделия и закладные детали сборных конструкций	
Серия У-01-01/80 вып. 5	Материалы для проектирования монолитных фундаментов.	
Серия ТДК-Н-1-70 часть II, раздел II, альб. 2	Аварийные выходы воздухозаборные, воздуховыбросные и газовыхлопные устройства. Рабочие чертежи конструкций	
Серия 182-82 вып. 0-I	Указания по применению	
Серия 182-82 вып. I-I	Панели наружных стен однослойные, двухрядной разрезки, самонесущие толщиной 350, 400мм.	
Серия 182-82 вып. I-2	Панели наружных стен однослойные двухрядной разрезки, самонесущие арматурные и защитные изделия	
Серия 182-82 вып. I-3	Панели наружных стен однослойные двухрядной разрезки, самонесущие толщиной 300мм.	
Серия 182-82 вып. 2-I	Панели внутренних стен нулевого цикла.	
Серия 182-82 вып. 3-I	Панели внутренних стен	
Серия 182-82 вып. 3-2	Панели внутренних стен. Арматурные и закладные изделия.	
Серия 182-82 вып. 4-I	Панели перекрытия многопустотные, ребристые.	

Ведомость ссылочных и прилагаемых документов (продолжение)

Обозначение	Наименование	Примечан.
Серия 182-82 вып. 5-I	Лестницы, полуплощадки, камни фризовые, подушка опорная, будка выхода на кровлю, кровельные венткороба	
Серия 182-82 вып. 6-I	Монтажные узлы стен и перекрытий.	
Серия 182-82 вып. 7-I	Изделия соединительные стальные, лестницы и ограждения	
Серия 1.423-3 вып. 1	Железобетонные колонны прямоугольного сечения для одноэтажных производственных зданий без мостовых кранов высотой до 9,6м	
Серия 462.1-1/81 вып. 1	Железобетонные предварительно-напряженные балки пролетом 12м для покрытий зданий с плоской и скатной кровлей	
Серия 1.141-1 вып. 60	Панели перекрытий железобетонные многопустотные	
Серия 1.138-10 вып. 2,4.	Перемычки железобетонные для зданий с кирпичными стенами	
Серия 1.432-15 вып. 1.	Стеновые панели неотапливаемых производственных зданий с шагом колонн 6м	
Серия 1.439-2	Стальные изделия креплений панельных стен одноэтажных производственных зданий с железобетонным каркасом	
Серия 3.006-2 вып. II-1	Сборные железобетонные каналы и тоннели из лотковых элементов. Рабочие чертежи железобетонных изделий (лотковые элементы)	

Ведомость ссылочных и прилагаемых документов (продолжение)

Обозначение	Наименование	Примечан.
Серия 3.006-2 вып. II-2	Сборные железобетонные каналы и тоннели из лотковых элементов. Рабочие чертежи железобетонных изделий (плиты, опорные подушки)	
Серия 2.432-2 вып. 1	Монтажные узлы панельных стен неотапливаемых одноэтажных производственных зданий с железобетонным каркасом.	
Серия ТДК-Н-1-70 Часть II. Раздел III, Альб. 4	Установка дверей противовзрывных устройств. Герметизирующие устройства и компенсация вводов.	
Серия 1.400-6/76 вып. 1	Закладные детали конструкций одноэтажных зданий. Рабочие чертежи.	
Серия 2.460-2 вып. 2	Монтажные детали сборных железобетонных конструкций одноэтажных промышленных зданий.	
Серия 2.240-1 вып. 2	Детали перекрытий общественных зданий. Перекрытия общественных зданий.	
Серия 3.006-2 вып. III-2	Сборные железобетонные каналы и тоннели из лотковых элементов. Рабочие чертежи железобетонных изделий для узлов трасс (лотковые элементы и плиты с отверстиями балки).	

Инв. № подл. | Подпись и дата | Взам. инв. №

Привязан

Инв. №

Гл. инж. инд.	Шатов	
Н. контр.	Кокорев	
ГНП	Коростелев	
Нач. отд.	Шуваев	
Гл. констр.	Щеголев	
Рук. гр.	Пожидаев	
Инж.	Польщикова	

т.п. 416-1-152.84 -кж

Автотранспортное предприятие на 200 автобусов с закрытой стоянкой

Бытовой корпус в крупнопанельных бескаркасных конструкциях

Стадия	Лист	Листов
РП	2	

Общие данные (продолжение)

ГИПРОАВТОТРАНС Воронежский филиал

1242-01

Копировал: [signature]

Формат А2

Альбом I

Типовой проект

Ведомость спецификаций

Лист	Наименование	Примечание
4	Спецификация к схеме расположения элементов фундаментов	
7	Спецификация к схеме расположения цокольных панелей.	
9	Спецификация монолитного участка Ум 1.	
11	Спецификация к схемам расположения сеток фундаментов подвала.	
12	Спецификация к схемам расположения элементов сборных железобетонных подвала и каркасов стен.	
14	Спецификация к схемам расположения арматурных изделий в покрытии подвала.	
19	Спецификация элементов, замаркированных на листах 16÷19	
27	Спецификация элементов на монолитные стены подвала СПм1÷СПм15 (начало)	
28	Спецификация элементов на монолитные стены подвала СПм1÷СПм15 (продолжение)	
29	Спецификация элементов на монолитные стены подвала СПм1÷СПм15 (окончание)	
30	Спецификация элементов на выход из подвала	
32	Спецификация элементов подземного хозяйства	
34	Спецификация элементов осмотровых канав	
35	Спецификация к схеме расположения элементов каркаса КПП	
39	Спецификация к схемам расположения стеновых панелей.	
40	Спецификация к схеме раскладки фризовых камней	
45	Спецификация к схеме расположения элементов покрытий и перекрытий.	
47	Спецификация к схеме расположения внутренних стеновых панелей на отм. 0.000.	
48	Спецификация к схеме расположения внутренних стеновых панелей на отм. 3.000.	
49	Спецификация к схеме расположения внутренних стеновых панелей на отм. 6.000.	
53	Спецификация к схеме расположения элементов лестницы Л1.	
54	Спецификация к схеме расположения элементов лестницы Л2.	

Ведомость объемов сборных бетонных и железобетонных конструкций

	Наименование группы элементов конструкции	Код	Кол. м³	Примечание
1	Блоки фундаментов $t^N=-20°$	5811110000	133,0	
	$t^N=-30°$		137,0	
	$t^N=-40°$		139,0	
2	Фундаменты	5812210000	11,9	
3	Плиты фундаментов	5813210000	23,7	
4	Колонны	5821210000	4,5	
5	Балка стропильная для снега P_0=700 н/м²	5822110000	8	
	P_0=1000 н/м²			
	P_0=1500 н/м²			
6	Перемычки $t^N=-20°$	5828210000	2,4	
	$t^N=-30°$		2,6	
	$t^N=-40°$		3,0	
7	Панели стеновые наружные из тяжелого бетона	5831210000	6,1	
8	Панели стеновые наружные из легкого бетона для $t^N=-20°$	5831220000	262	
	$t^N=-30°$		305	
	$t^N=-40°$		356	
9	Панели стеновые внутренние из тяжелого бетона	5832210000	203	
10	Плиты покрытий КПП	5841110000	12,8	
11	Плиты перекрытий	5842210000	301	
12	Элементы лестниц	5891210000	12	
13	Конструкции каналов (лотки)	5858210000	12	
14	Конструкции подвала		61	
	Всего бетона и ж/б для $t^N=-20°$		1053	
	Всего бетона и ж/б для $t^N=-30°$		1101	
	Всего бетона и ж/б для $t^N=-40°$		1154	

Материалы на изготовление сборных бетонных и железобетонных конструкций учтены в ведомости потребности в материалах и отдельно не учитываются.

Общие указания

Рабочие чертежи комплекта КЖ разработаны на основании документации, указанной на заглавном листе чертежей марки АР, заданий смежных отделов.

При подборе и расчете конструкций учтены следующие нагрузки:

— собственный вес конструкций;

— ветровая нагрузка — нормативный скоростной напор ветра — 270 н/м² (основной); 350 н/м²; 450 н/м²

— снеговая нагрузка — вес снегового покрова — 700 н/м²; 1000 н/м² (основной); 1500 н/м².

— временная нагрузка на перекрытия: гардеробные блоки, комнаты общественных организаций — 2000 н/м²; зал собраний — 4000 н/м²; коридоры — 3000 н/м².

Коэффициенты перегрузок приняты по СНиП II-6-74.

Инженерно-геологические условия — рельеф территории — спокойный, грунтовые воды отсутствуют, грунты в основании непучинистые непросадочные со следующими характеристиками: φ^N=0,49 рад (28°); С = 2 к Па; Е=17 м Па, γ=1,8 т/м³.

За условную отметку 0.000 принята отметка чистого пола первого этажа, соответствующая абсолютной отметке по генплану ☐.

Способы антикоррозийной защиты закладных деталей и соединительных элементов приведены на соответствующих листах.

Места цинкового покрытия, поврежденные при сварке и сварные швы должны быть подвергнуты защите протекторным грунтом в соответствии с указаниями СНиП II-28-73*.

При выполнении работ необходимо строго соблюдать требования глав СНиП: III-16-80; III-15-76 и указания серии 182-82.

Проект разработан для производства работ в летнее время.

При производстве работ в зимнее время руководствоваться требованиями глав СНиП: III-16-80; III-15-76.

Гл. инж. ин-та	Шатов		т.п. 416-1-152.84 КЖ
Н. контр.	Кожуев		
ГИП	Коростелев		Автотранспортное предприятие на 200 автобусов с закрытой стоянкой
Нач. отд.	Шувалов		Бытовой корпус в крупнопанельных бескаркасных конструкциях
Гл. констр.	Шегольев		Стадия: РП; Лист: 3; Листов:
Рук. гр.	Помидаев		Общие данные (окончание)
Ст. инж.	Некрасова		Гипродортранс Воронежский филиал
Техник	Запорина		

Привязан

Инв. №

Инв. № подл. | Подпись и дата | Взам. инв. №

Копировал Вак

1242-01 Формат А2

Схема расположения элементов фундаментов

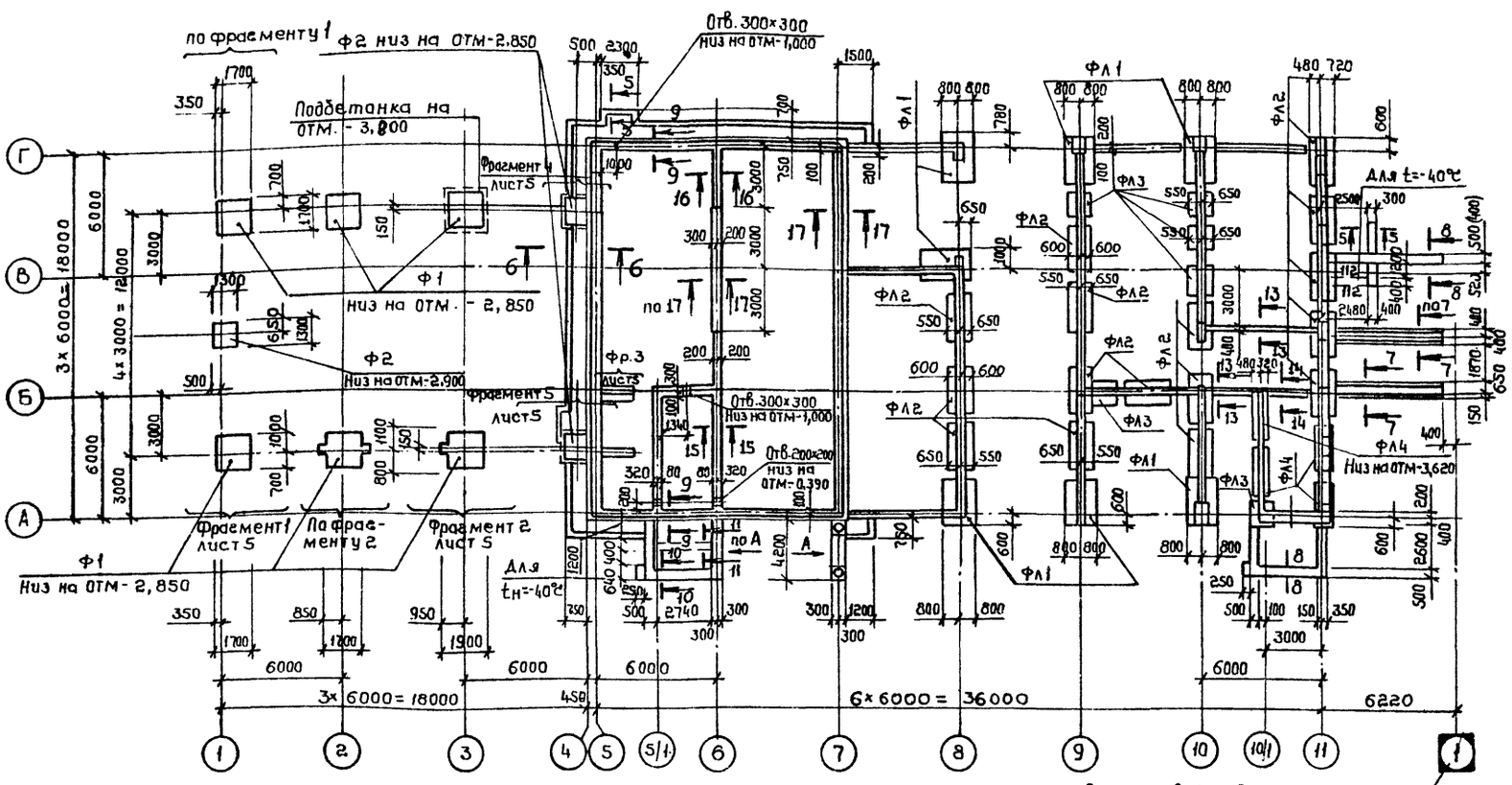

Спецификация к схеме расположения элементов фундаментов

Масса, поз.	Обозначение	Наименование	Кол. шт.	Масса ед., кг	Примечание
		Фундаменты			
Ф1	1.020-1 вып. 1-1	1 Ф17	6	4200	
Ф2	1.020-1 вып. 1-1	1 Ф13	3	3200	
		Плиты фундаментов			
ФЛ1	1.112-5 вып. 2	ФЛ 16.24-2	7	2470	
ФЛ2	1.112-5 вып. 2	ФЛ 12.24-2	16	1760	
ФЛ3	1.112-5 вып. 2	ФЛ 12.12-2	6	870	
ФЛ4	1.112-5 вып. 2	ФЛ 8.24-2	6	1395	
		Блоки бетонные			
1	ГОСТ 13579-78	ФБС 24.3.6-Т	75	970	
2	ГОСТ 13579-78	ФБС 24.4.6-Т	10	1300	Для t=-20° 35шт
3	ГОСТ 13579-78	ФБС 24.5.6-Т	51	1630	21шт
4	ГОСТ 13579-78	ФБС 24.6.6-Т	18	1960	
5	ГОСТ 13579-78	ФБС 12.4.6-Т	22	640	
6	ГОСТ 13579-78	ФБС 12.5.6-Т	15	790	
7	ГОСТ 13579-78	ФБС 12.6.6-Т	10	960	
8	ГОСТ 13579-78	ФБС 12.4.3-Т	109	310	Для t=-20° 121
9	ГОСТ 13579-78	ФБС 12.5.3-Т	35	380	25
10	ГОСТ 13579-78	ФБС 12.6.3-Т	22	460	
11	ГОСТ 13579-78	ФБС 9.3.6-Т	35	350	
12	ГОСТ 13579-78	ФБС 9.4.6-Т	40	470	
13	ГОСТ 13579-78	ФБС 9.5.6-Т	12	590	
14	ГОСТ 13579-78	ФБС 9.6,6-Т	11	700	Для t=-40° 20шт
		Закладные элементы			
МН1	ГОСТ 24379.1-80	Болт 1.1 М24×800В Ст 3кп2	14	3,42	

Схема расчетных нагрузок

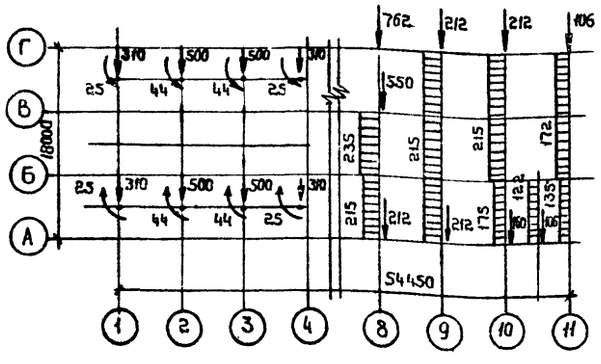

1. Фундаменты запроектированы для сухих непучинистых грунтов с расчетными характеристиками, указанными на листе 3.
2. Подготовку под фундаменты Ф1 выполнять из щебня кроме оговоренной. Подготовка должна выступать за габариты фундамента по периметру на 100 мм.
3. Фундаментные плиты укладывать на выравненное основание. Укладку блоков производить на растворе марки 50 с перевязкой вертикальных швов не менее половины высоты фундаментного блока. Заделку между блоками выполнять из бетона марки 100. Объем бетона - 4,5 м³.
4. Отметки низа всех фундаментов - 3,500, кроме оговоренных.
5. Расчетные нагрузки даны с коэффициентом перегрузки n=1.
6. Нагрузки даны на уровне низа цокольных панелей
7. Распределенные нагрузки, указанные на схеме даны в кн/м моменты в кНм, сосредоточенные - в кН.
8. Нагрузки приняты для снегового покрова - 1,0 кН/м² и для температуры наружного воздуха t=-30°С.
9. Сечения 2-2÷15-15 см. на листе 5.

Альбом I

Типовой проект

Согласовано:
Нач. сант. отд. Алпатов
Нач. эл. отд. Малахов

Инв. № подл. | Подпись и дата | Взам. инв. №

ГНП	Коростелев	
Н. контр.	Кокорев	
Нач. отд.	Шуваев	
Гл. констр.	Щеголев	
Рук. гр.	Пожидаев	
Ст. инж.	Нефедова	

Привязан

Инв. №

т.п. 416-1-152.84 КЖ

Автотранспортное предприятие на 200 автобусов с закрытой стоянкой

Бытовой корпус в крупнопанельных бескаркасных конструкциях

Стадия	Лист	Листов
РП	4	

Схема расположения элементов фундаментов

ГИПРОАВТОТРАНС Воронежский филиал

1242-01

Копировал:

Формат А2

Альбом I

Типовой проект

Фрагмент 1

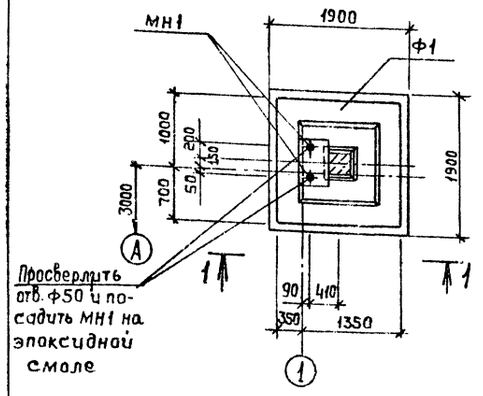

Фрагмент 2

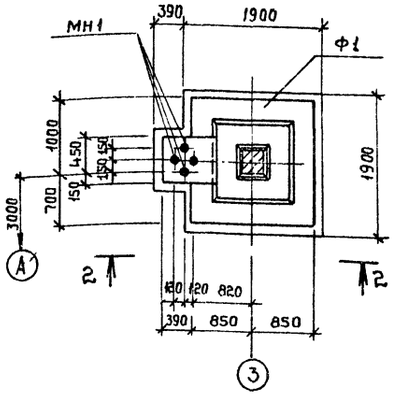

Фрагмент 4

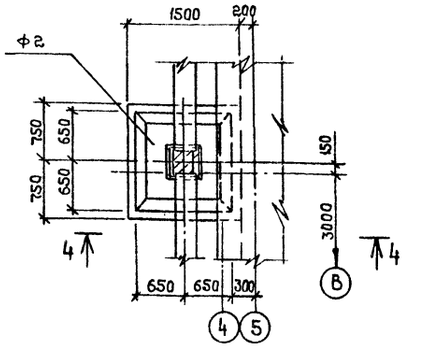

Фрагмент 5

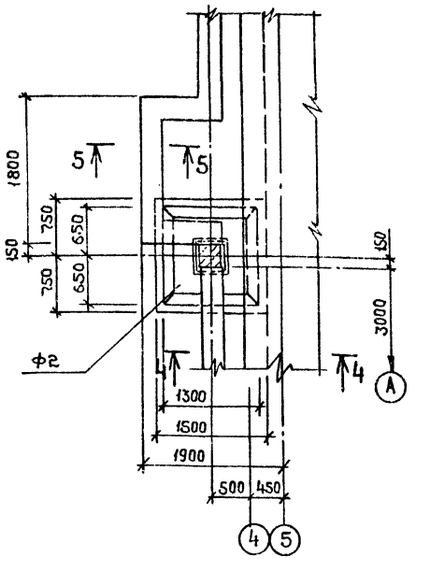

1-1

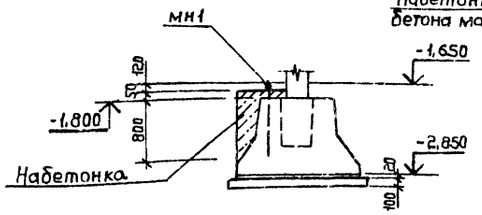

2-2

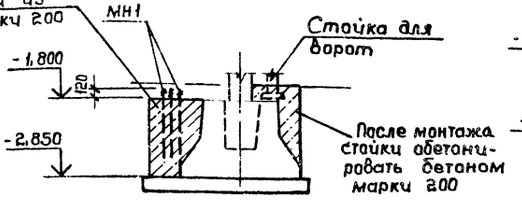

4-4

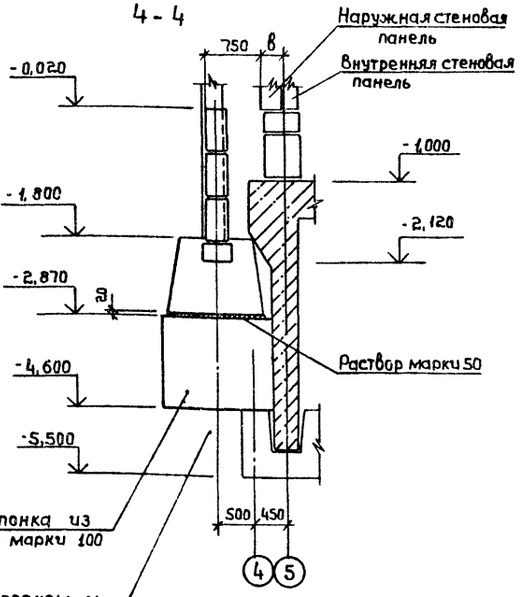

5-5

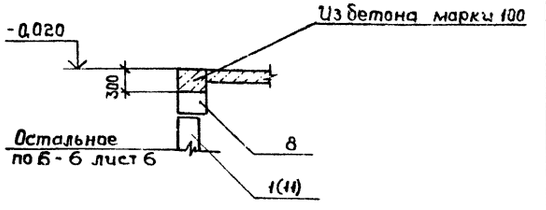

Фрагмент 3

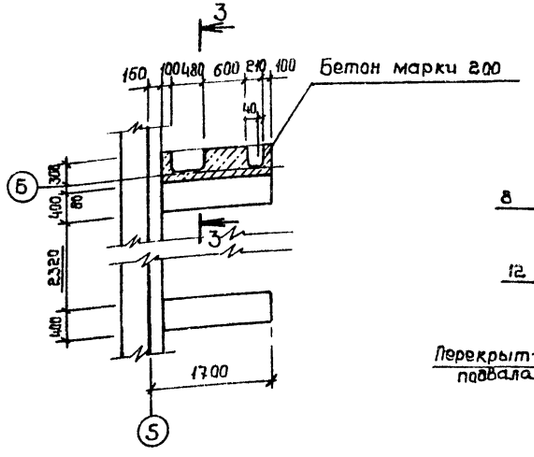

3-3

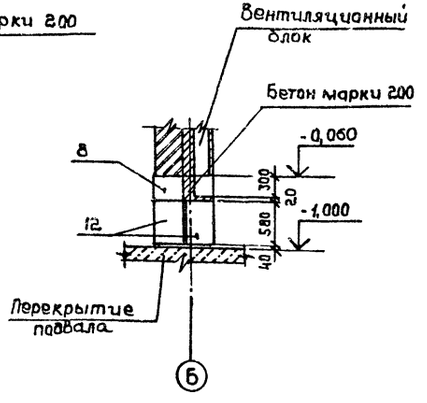

ГИП	Коростелев		
Н.контр.	Кокорев		
Нач.отд.	Шубаев		
Гл.констр	Щегалев		
Рук.гр	Пожидаев		
Ст.инж.	Нефедова		

Привязан

Инв.№

тп 416-1-152.84 - КЖ

Автотранспортное предприятие на 200 автобусов с закрытой стоянкой

Бытовой корпус в крупнопанельных бескаркасных конструкциях

Стадия	Лист	Листов
РП	5	

Фрагменты 1÷5
Сечения 1-1 ÷ 5-5

ГИПРОАВТОТРАНС Воронежский филиал

Инв.№ подл. | Подпись и дата | Взам.инв.№

1242-01 Формат А2

Альбом I

Типовой проект

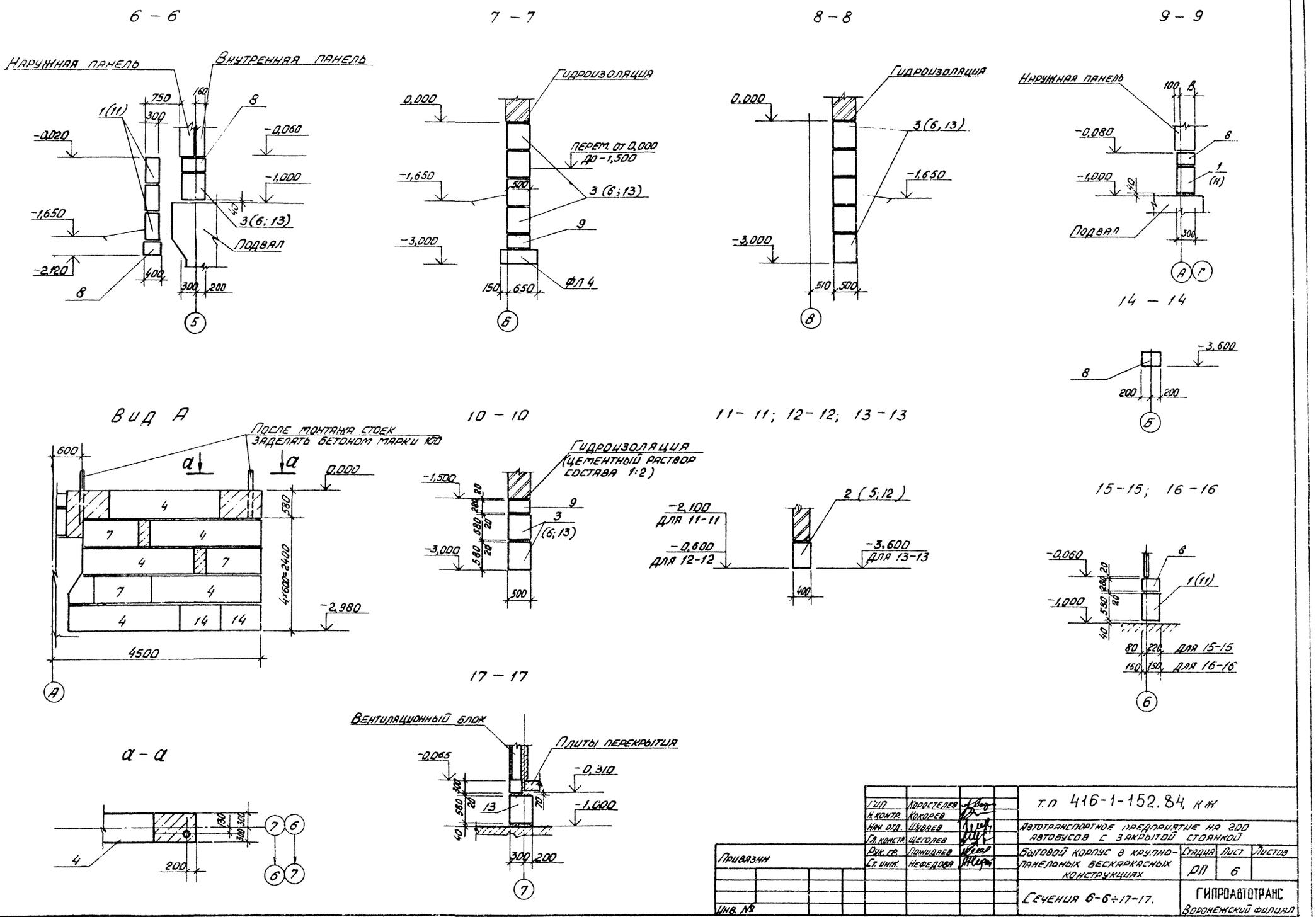

Гип	Коростелев		
Н. контр.	Кокорев		
Нач. отд.	Шуваев		
Гл. констр.	Щеголев		
Рук. гр.	Пожидаев		
Ст. инж.	Нефедова		

Привязан

Инв. №

Т.П 416-1-152.84, кж

Автотранспортное предприятие на 200 автобусов с закрытой стоянкой

Бытовой корпус в крупнопанельных бескаркасных конструкциях

Стадия	Лист	Листов
РП	6	

Сечения 6-6÷17-17.

ГИПРОАВТОТРАНС
Воронежский филиал

Копировал

1242-01 Формат А2

Инв. № подл. | Подпись и дата | Взам. инв. №

Альбом I

Типовой проект

Инв.№ подл. | Подпись и дата | Взам.инв.№

Схема расположения цокольных панелей

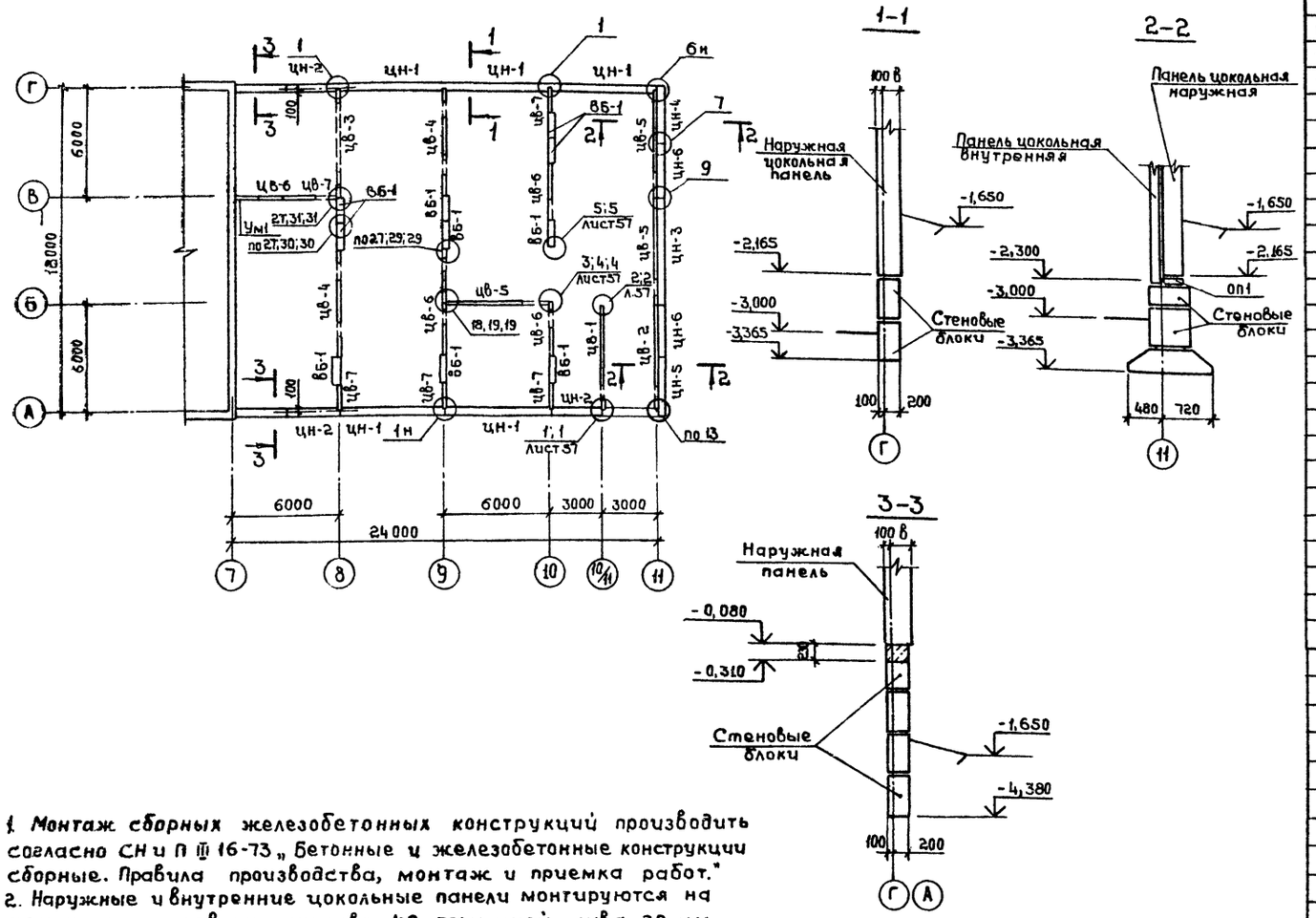

1. *Монтаж сборных* железобетонных конструкций производить согласно СНиП III-16-73 „Бетонные и железобетонные конструкции сборные. Правила производства, монтаж и приемка работ."
2. Наружные и внутренние цокольные панели монтируются на цементном растворе состава 1:2 толщиной шва 20 мм.
3. Заполнение колодцев вертикальных стыков производить бетоном марки 200 на всю глубину с тщательным виброуплотнением.
4. Сварку производить электродами Э-42 по периметру сопряжения элементов сплошным швом. Высота катета должна быть равна толщине привариваемой детали.
5. Все поверхности цокольных панелей, соприкасающиеся с грунтом, обмазать горячей битумной мастикой за 2 раза.
6. Засыпку пазух стен подвала производить только после монтажа перекрытий над подвалом.
7. Развертки стен см. на листах 8, 9.
8. Узлы замаркированы по серии 182-82 вып. 6-1.

Условные обозначения

1:1 / лист 57 — Номер узла; Лист, где разработан узел

1 — Номер узла, разработанный в серии 182-82 вып. 6-1

Спецификация к схеме расположения цокольных панелей

Марка	Обозначение	Наименование	Кол.	Масса ед.кг.	Примечание
		Панели внутренних стен			
ЦВ-1	182-82 вып. 2-1	3ПВЦ 59.22	1	4525	
ЦВ-2	182-82 вып. 2-1	ПВЦ 58.22	1	4330	
ЦВ-3	182-82 вып. 2-1	ПРЦ 59.20	1	2200	
ЦВ-4	182-82 вып. 2-1	ПВЦ 59.20	2	3790	
ЦВ-5	182-82 вып. 2-1	1ПВЦ 58.20	3	3600	
ЦВ-6	182-82 вып. 2-1	ПВЦ 30.20	5	1920	
ЦВ-7	182-82 вып. 2-1	ПВЦ 14.20	5	1130	
ВБ-1	182-82 вып. 3-1	ВБ 15.22.3.8	10		
		Панели наружних стен			
		для t-20°, 30°			
ЦН-1	182-82 вып. 1-1	Ц 60.21.3	5	5200	
ЦН-2	182-82 вып. 1-1	Ц 30.21.3	3	2400	
ЦН-3	182-82 вып. 1-1	ЦТ 60.21.3	1	5600	
ЦН-4	182-82 вып. 1-1	3ЦТ 32.21.3	1	3000	
ЦН-5	182-82 вып. 1-1	2ЦТ 32.21.3	1	3000	
ЦН-6	182-82 вып. 1-1	ЦТ 30.21.3	2	2800	
		Для t=-40°			
ЦН-1	182-82 вып. 1-1	Ц 60.21.3,5	5	6100	
ЦН-2	182-82 вып. 1-1	Ц 30.21.3,5	3	2800	
ЦН-3	182-82 вып. 1-1	ЦТ 60.21.3,5	1	6500	
ЦН-4	182-82 вып. 1-1	3ЦТ 32.21.3,5	1	3500	
ЦН-5	182-82 вып. 1-1	2ЦТ 32.21.3,5	1	3500	
ЦН-6	182-82 вып. 1-1	ЦТ 30.21.3,5	2	3300	
ОП1	182-82 вып. 5-1	Опорная подушка оп1	13	72	
Ум1	Лист 8	Монолитный участок Ум1	1		
МС-1	182-82 вып. 7-1	МС-1	12	0,45	
МС-2	182-82 вып. 7-1	МС-2	4	0,34	
МС-3	182-82 вып. 7-1	МС-3	13	0,31	
МС-4	182-82 вып. 7-1	МС-4	4	0,29	
МС-6	182-82 вып. 7-1	МС-6	5	0,25	
МС-7	182-82 вып. 7-1	МС-7	7	0,28	
МС-8	182-82 вып. 7-1	МС-8	8	0,4	
МС-12	182-82 вып. 7-1	МС-12	2	0,32	
МС-13	182-82 вып. 7-1	МС-13	2	0,30	
МС-15	182-82 вып. 7-1	МС-15	12	0,37	
МС-17	182-82 вып. 7-1	МС-17	26	0,53	
МС-18	182-82 вып. 7-1	МС-18	24	0,62	
МС-21	182-82 вып. 7-1	МС-21	28	0,20	
МС-23	182-82 вып. 7-1	МС-23	2	0,36	

Привязан

Инв.№1

ГИП	Коростелев	
Н.контр.	Кокорев	
Нач.отд.	Шуваев	
Гл.конст.	Щеголев	
Рук.гр.	Пожидаев	
Ст.инж.	Нефедова	
Инж.	Сапожкова	

т.п. 416-1-152.84кж

Автотранспортное предприятие на 200 автобусов с закрытой стоянкой.

Бытовой корпус в крупнопанельных бескаркасных конструкциях

Стадия	Лист	Листов
РП	7	

Схема расположения цокольных панелей

ГИПРОАВТОТРАНС Воронежский филиал

Копировал Шмат 1242-01 Формат А2

По оси 8

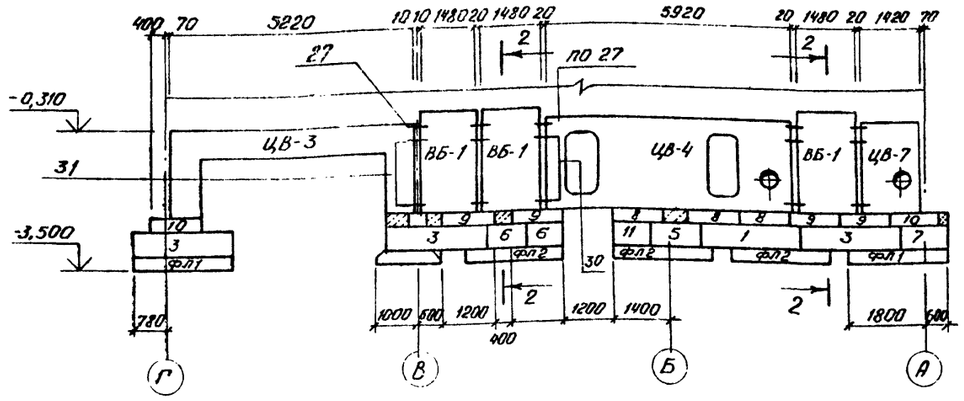

2 - 2

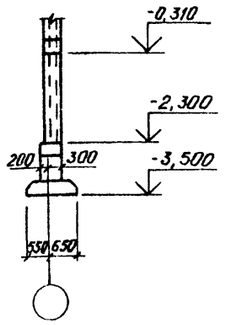

По оси 9

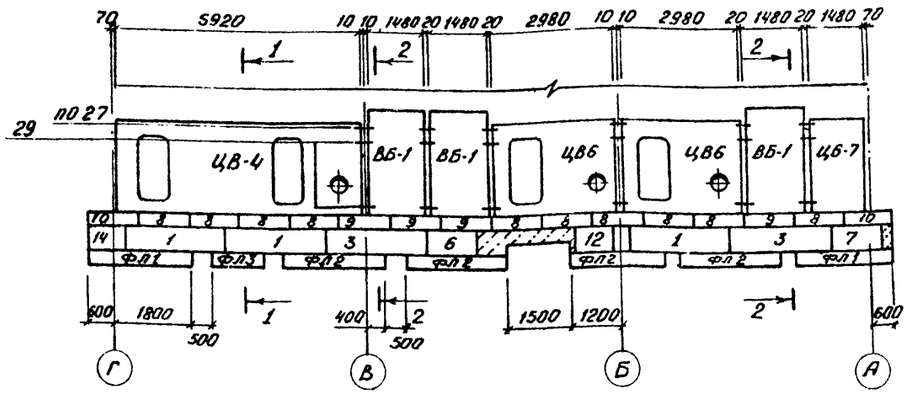

1 - 1

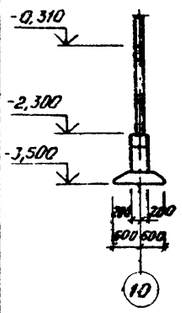

По оси 10

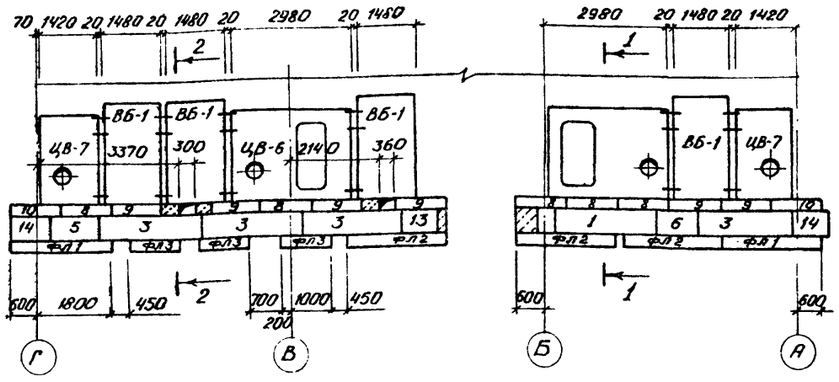

3 - 3

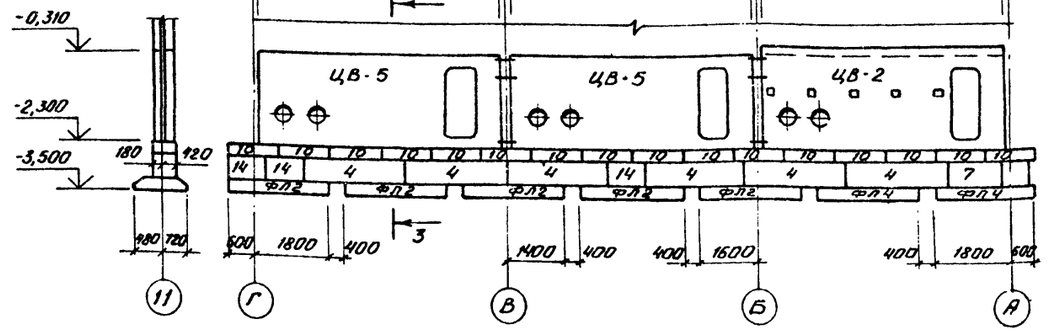

По оси 10/1

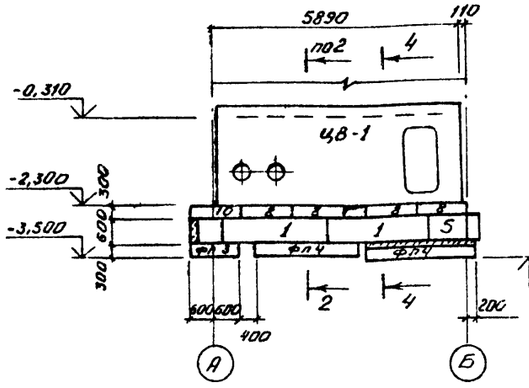

По оси Б

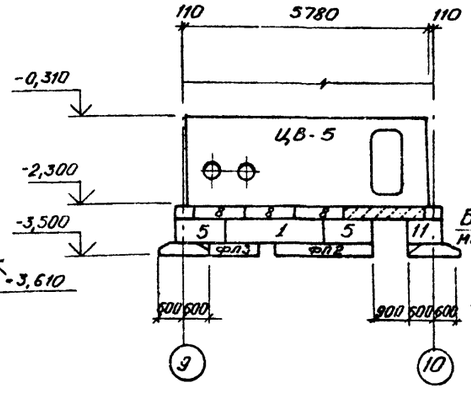

4 - 4

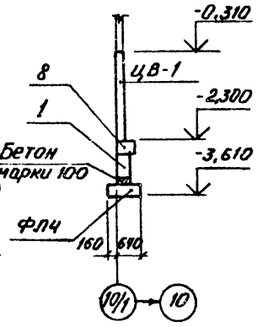

По оси В

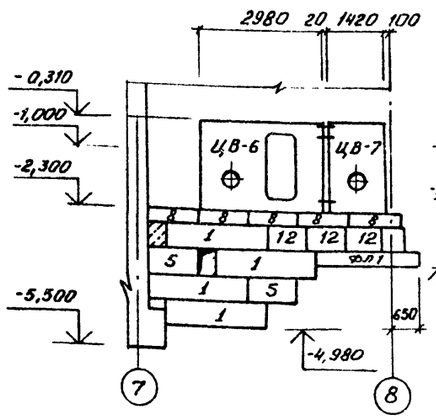

По оси 6

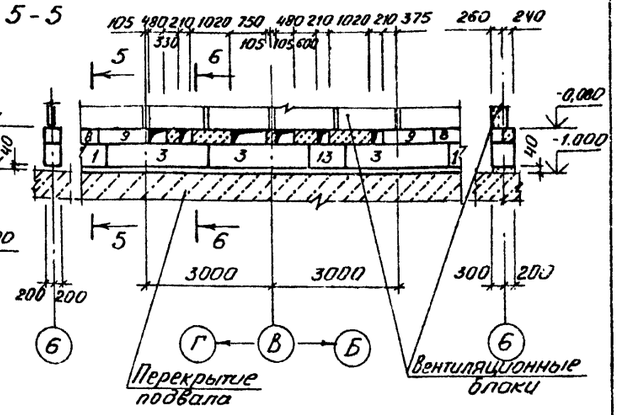

6 - 6

По оси 7

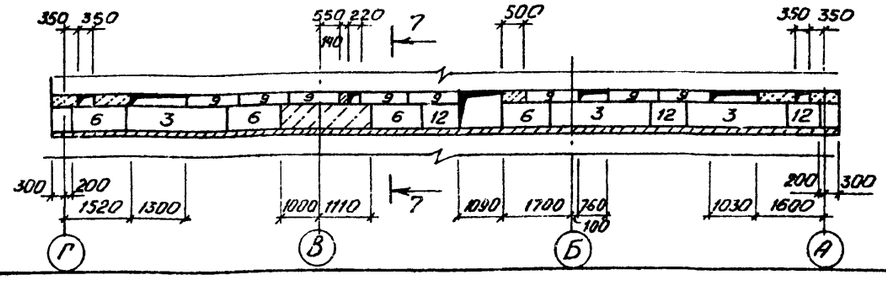

7 - 7

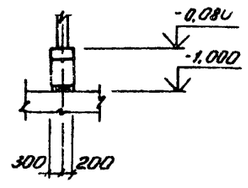

Привязан

Инв. №

ГИП	Коростелев	
Н.контр.	Кокорев	
Нач. отд.	Шубаев	
Гл. конст.	Щеголев	
Рук. гр.	Пожидаев	
Ст. инж.	Нефедова	
Инж.	Сапожкова	

ТП 416-1-152.84 -КЖС

Автотранспортное предприятие на 200 автобусов с закрытой стоянкой

Бытовой корпус в крупнопанельных бескаркасных конструкциях

Стадия	Лист	Листов
РП	8	

Развертка внутренних стен подвала

ГИПРОАВТОТРАНС Воронежский филиал

1242-01 Формат А2

Альбом I

Типовой проект

Инв. № подл. | Подп. и дата | Взам. инв. №

Ум 1

По оси 11

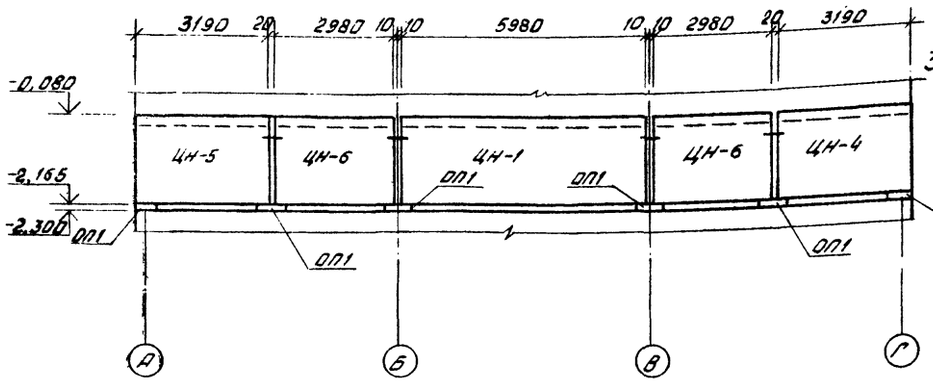

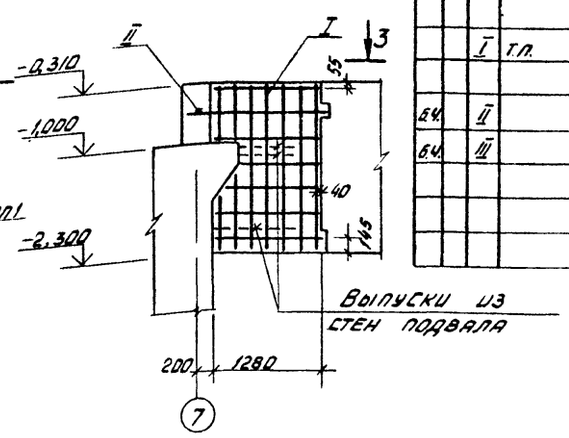

Спецификация монолитного участка Ум 1

Формат	Зона	Поз	Обозначение	Наименование	Кол.	Примечание
				Сборочные единицы		
	I	т.п.	Альбом IV	сетки С22	2	10,5 кг
				Детали		
Б4	II			ф14 AI ГОСТ 5781-82 ℓ=900	1	1,1 кг
Б4	III			ф6 AI ГОСТ 5781-82 ℓ=140	3	0,03 кг
				Материалы на Ум 1		
				Бетон марки 200		1,0 м³

Ведомость расхода стали на элемент, кг

Марка элемента	Изделия арматурные						Всего	Общий расход
	Арматура класса							
	AI			AIII				
	ГОСТ 5781-82							
	ф6	ф14	Итого	ф8		Итого		
Ум 1	0,1	8,3	8,4	14,9		14,9	23,3	23,3

По оси А

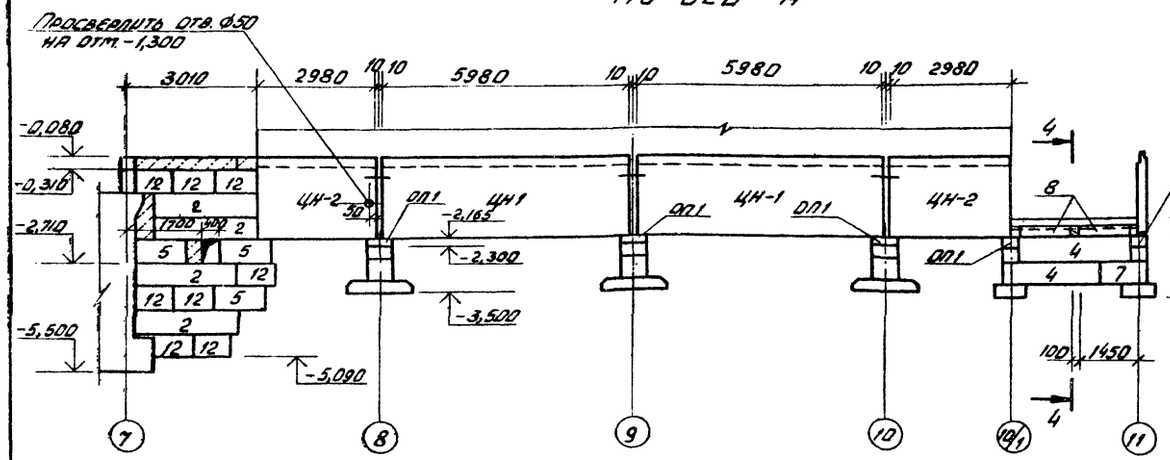

3 — 3

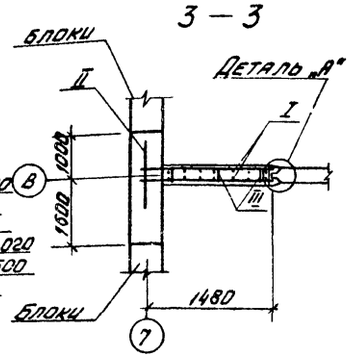

4 — 4

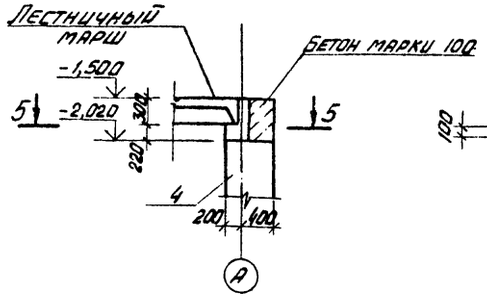

5 — 5

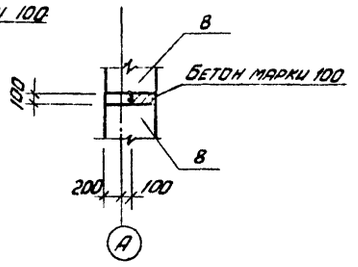

Деталь „А"

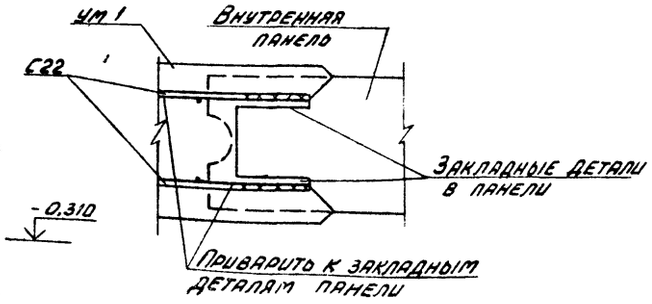

По оси Г

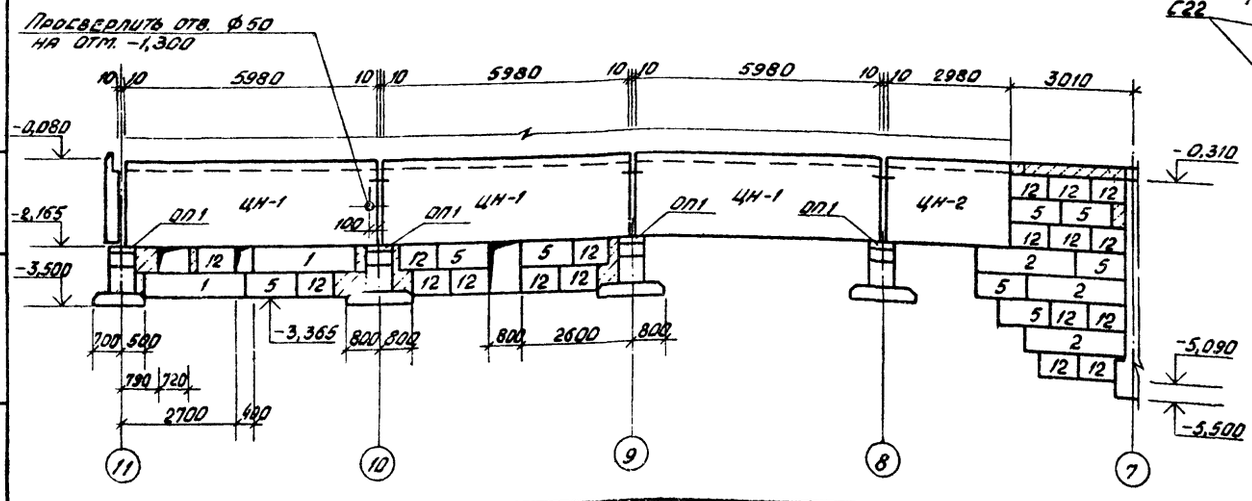

Типовой проект

Альбом I

Инв. № подл. | Подпись и дата | Взам. инв. №

ГИП	Коростелев		Т.П. 416-1-152.84-КЖ
Н. контр.	Кокорев		Автотранспортное предприятие на 200 автобусов с закрытой стоянкой
Нач. отд.	Шувалев		Бытовой корпус в крупнопанельных бескаркасных конструкциях
Гл. констр.	Щеголев		Стадия: РП; Лист: 9; Листов:
Рук. гр.	Помидаев		Развертка наружных стен подвала. Монолитный участок Ум 1
Ст. инж.	Нефедова		Гипроавтотранс, Воронежский филиал
Инж.	Соломкова		

Привязан

Инв. №

Копировал

1242-01 Формат А2

Альбом I

Типовой проект

Схема расположения фундаментов подвала

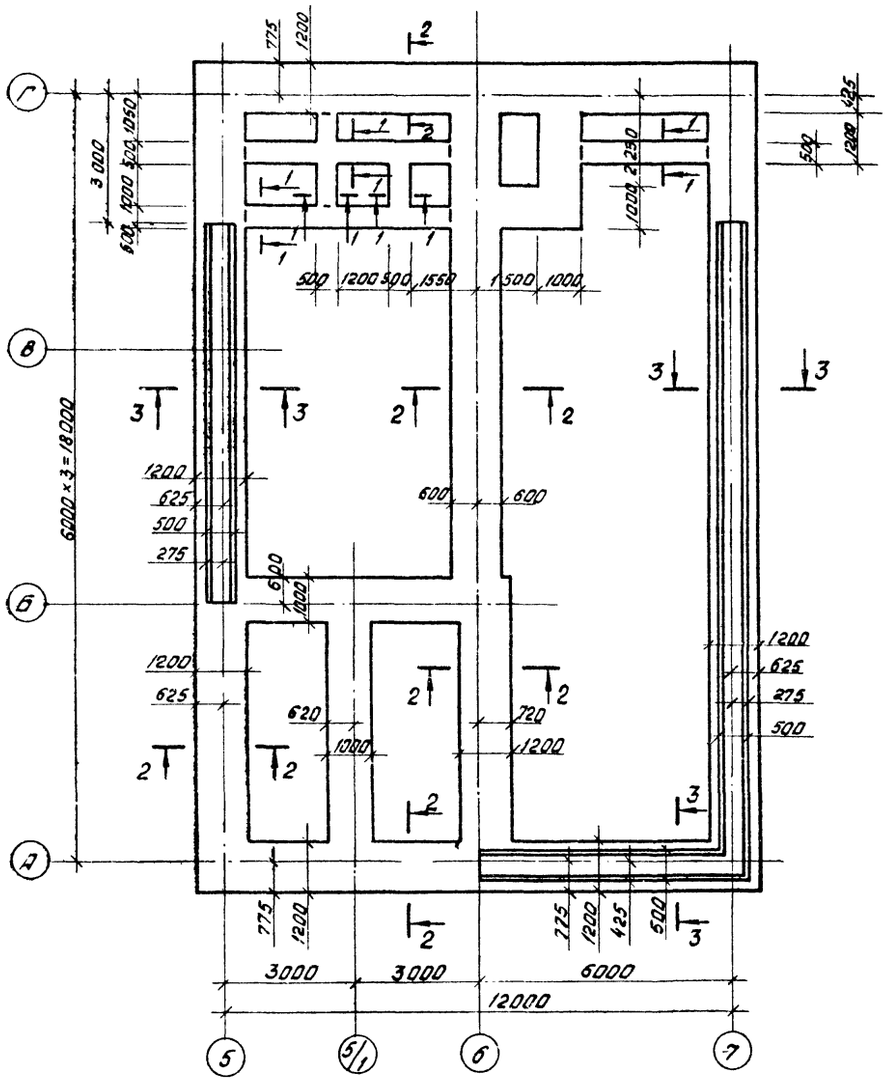

Схема расположения нижних сеток фундаментов подвала

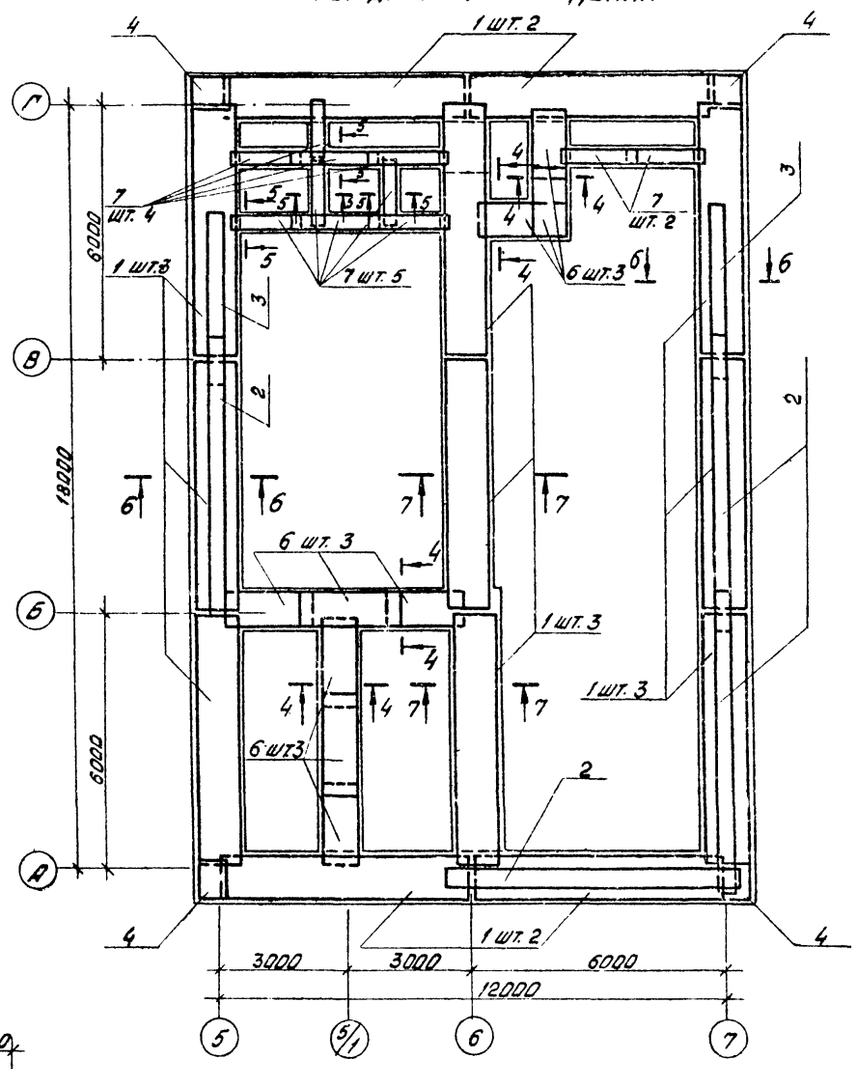

1. Данные по грунтам смотреть на листе КЖ-3.
2. Сечения 4-4 ÷ 7-7 смотреть на листе КЖ-11.

1 - 1

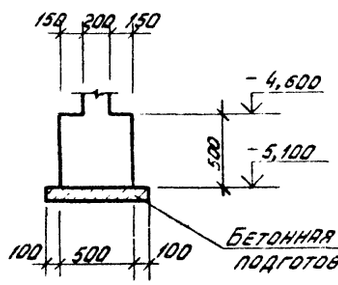

2 - 2

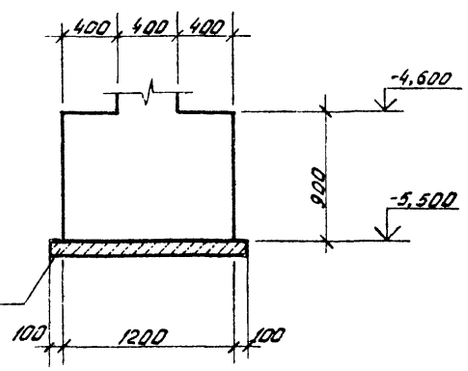

3 - 3

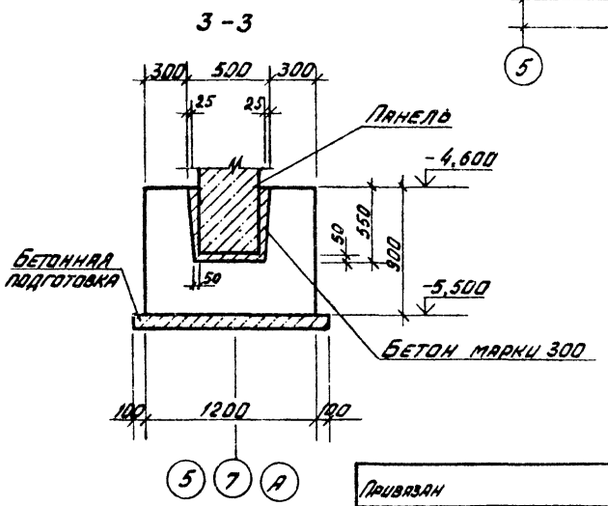

ГИП	Коростелев		ТП 416-1-152.84 КЖ
Н.контр.	Кокорев		Автотранспортное предприятие на 200 автобусов с закрытой стоянкой
Нач. отд.	Шувалов		Бытовой корпус в крупнопанельных бескаркасных конструкциях
Гл. констр.	Щеголев		Стадия: РП; Лист: 10; Листов:
Рук. гр.	Чулкова		Схема расположения ф-тов подвала. Схема расположения нижних сеток фундаментов подвала
Ст. техн.	Струкова		Гипроавтотранс, Воронежский филиал

Привязан

Инв. №

Копировал

Сверил

1242-01 Формат А2

Инв. № подл. | Подпись и дата | Взамен инв. №

Альбом 1

Тип. 80й проект

Схема расположения пространственных каркасов верхних сеток фундаментов подвала

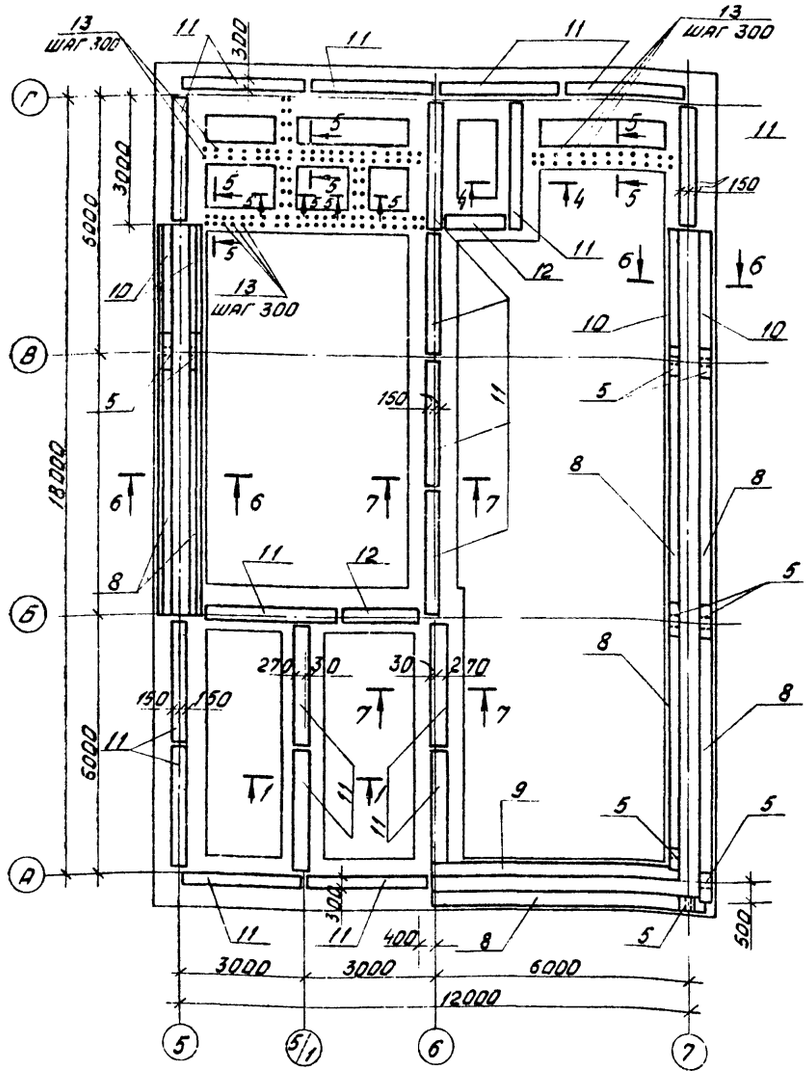

4-4

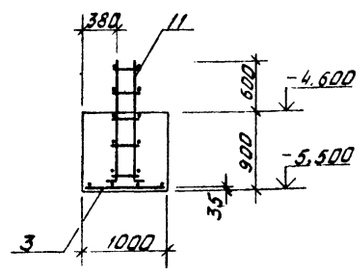

5-5

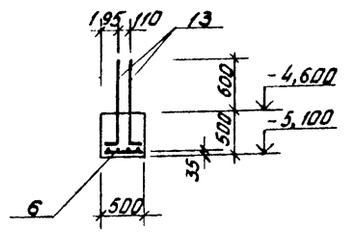

6-6

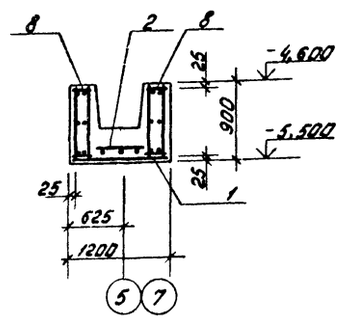

7-7

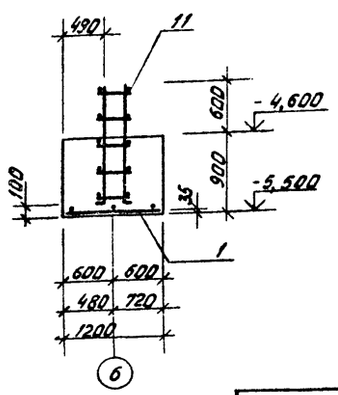

Спецификация к схемам расположения сеток фундаментов подвала

Форм.	Зона	Поз.	Обозначение	Наименование	Кол.	Примечание
				Сетки		
		1	У-01-01/80 вып.3	С-19	13	47,0 кг
		2	У-01-01/80 вып.3	С-40	4	82,6 кг
		3	У-01-01/80 вып.3	С-41	2	47,1 кг
		4	У-01-01/80 вып.3	С-11	4	12,1 кг
		5	У-01-01/80 вып.3	С-5	9	1,5 кг
		6	Т.П. Ал. IV	С-1	9	7,1 кг
		7	Т.П. Ал. IV	С-2	11	47,1 кг
				Каркасы пространственные		
		8	У-01-01/80 вып.3	КП-1	7	31,6 кг
		9	У-01-01/80 вып.3	КП-3	1	29,1 кг
		10	У-01-01/80 вып.3	КП-6	4	15,8 кг
		11	ТП Ал. IV	КП-1	20	64,5 кг
		12	ТП Ал. IV	КП-2	2	38,5 кг
		13		Ф12 AIII ГОСТ 5781-82, ℓ=1230	124	1,1 кг
				Материал		
				Бетон марки 200	92,5	м³

Ведомость деталей

Поз.	Эскиз
13	1030 / 180

Ведомость расхода стали на элемент, кг

Марка элемента	Изделия арматурные											
	Арматура класса											Всего
	A-I					A-III						
	ГОСТ 5781-82											
	Ф6	Ф8	Ф10		Итого	Ф10	Ф12	Ф14	Ф16	Ф25	Итого	
Фундаменты подвала	160,8	430,1	10,8		601,7	206,7	241,3	608,5	1004,9	415,8	2477,2	30789

ГИП	Коростелев		ТП 416-1-152.84 КЖ
Н. контр.	Кокорев		Автотранспортное предприятие на 200 автобусов с закрытой стоянкой
Нач. отд.	Шувалев		Бытовой корпус в крупнопанельных бескаркасных конструкциях
Гл. констр.	Щеголев		Стадия: Р; Лист: 11; Листов:
Рук. гр.	Чулкова		Схема расположения верхних сеток фундаментов подвала
Ст. техн.	Струкова		ГИПРОАВТОТРАНС Воронежский филиал

Привязан

Инв. №

Копировал Вахн

1242-01 Формат А2

Инв. № подл. | Подпись и дата | Взам. инв. №

Альбом I

Типовой проект

Схема расположения элементов сборных железобетонных конструкций подвала

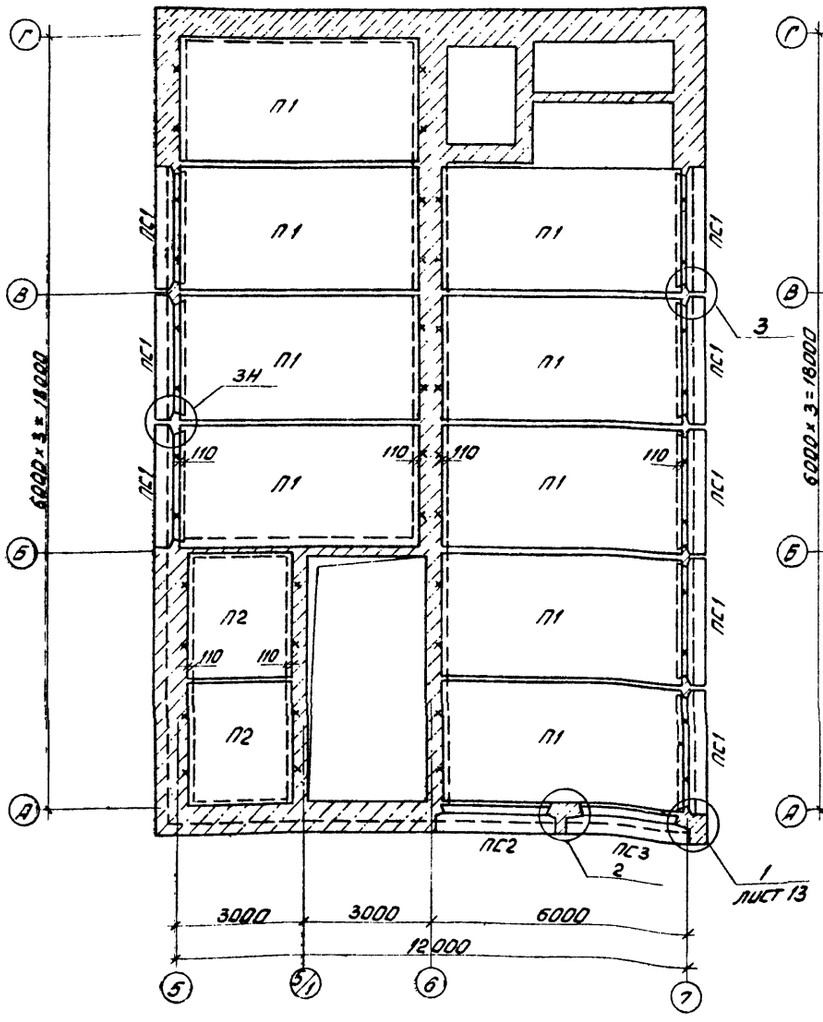

Схема расположения каркасов стен

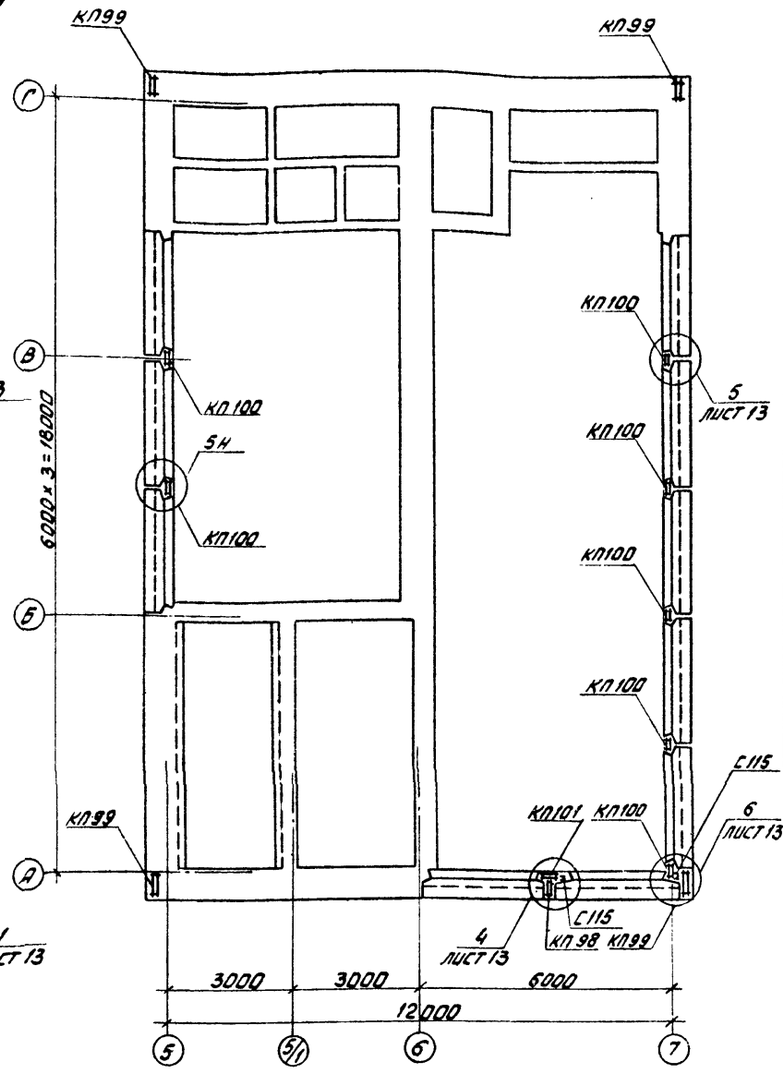

Спецификация к схемам расположения элементов сборных железобетонных конструкций подвала и каркасов стен

Марка, поз.	Обозначение	Наименование	Кол	Масса, ед. кг	Примечание
		Стеновые панели			
ПС1	У-01-01/80 вып. 1	ПС1-2а	8	9500	
ПС2	У-01-01/80 вып. 1	ПС1-9	1	9500	
ПС3	У-01-01/80 вып. 1	ПС2-4	1	9500	
		Плиты			
П1	У-01-01/80 вып. 1	П1-3	9	6000	
П2	У-01-01/80 вып. 1	П3-1	2	1800	
		Каркас пространственный			
КП98	У-01-01/80 вып. 5	КП98	1	29,5	
КП99	У-01-01/80 вып. 5	КП99	4	10,1	
КП100	У-01-01/80 вып. 5	КП100	7	25,7	
КП101	У-01-01/80 вып. 5	КП101	1	38,6	
		Сетка арматурная			
С-115	У-01-01/80 вып. 5	С-115	2	5,84	

Ведомость расхода стали на элемент, кг

Марка элемента	Изделия арматурные									
	Арматура класса									Всего
	А-I					А-III				
	ГОСТ 5781-82									
	ф6	ф8			Итого	ф12	ф14	ф16	Итого	
Монолитные стыки сб. железобетонных конструкций подвала	62,5	11,2			76,7	6,4	29,1	235,2	270,7	347,4

1. Монтаж сборных железобетонных конструкций производить в соответствии с указаниями СНиП III-16-80, а также указаниями на монтажных чертежах марки КЖ и альбомов применяемых серий.
2. Производство работ вести в соответствии с указаниями СНиП III-16-80.

Привязан:

Инв. №

ГИП	Коростелев		
Н. контр.	Кокорев		
Нач. отд.	Шубаев		
Гл. констр.	Щеголев		
Рук. гр.	Чулкова		
Ст. техн.	Струкова		

ТП 416-1-152.84 КЖ

Автотранспортное предприятие на 200 автобусов с закрытой стоянкой

Бытовой корпус в крупнопанельных бескаркасных конструкциях

Стадия	Лист	Листов
РП	12	

Схемы расположения элементов сб. железобетонных конструкций подвала и каркасов стен

ГИПРОАВТОТРАНС Воронежский филиал

Копировал

1242-01 Формат А2

Инв. № подл. | Подпись и дата | Взам. инв. №

Альбом I

Типовой проект

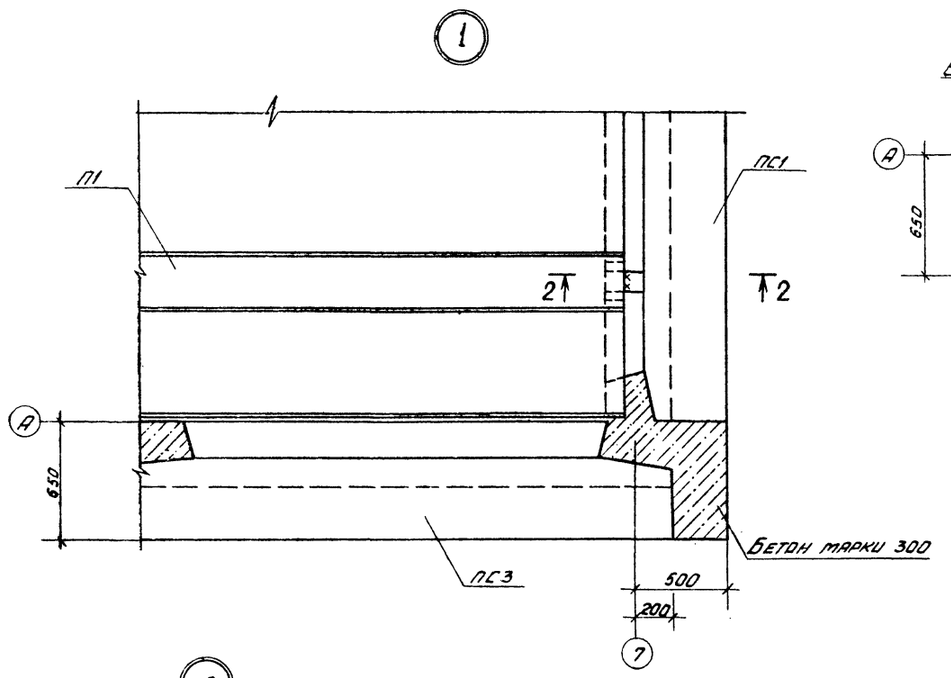

1 – 1

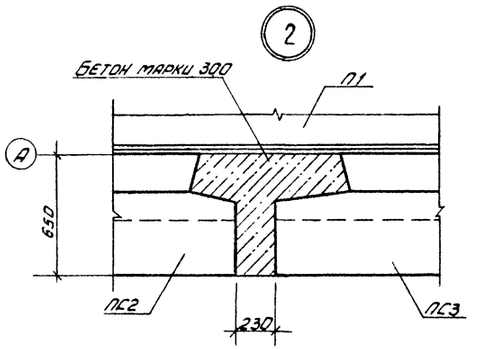

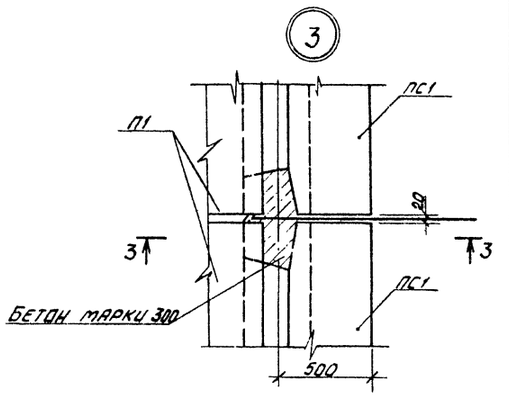

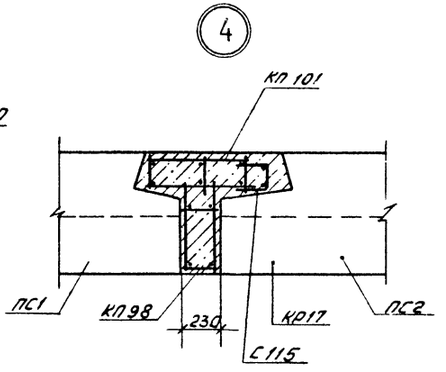

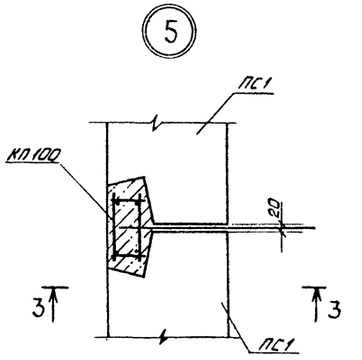

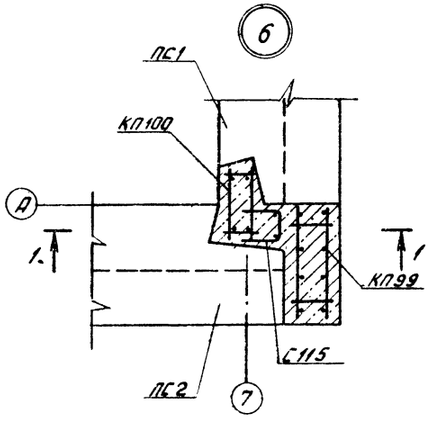

2 – 2

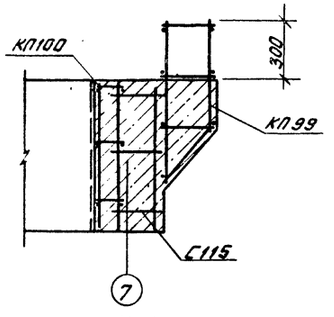

3 – 3

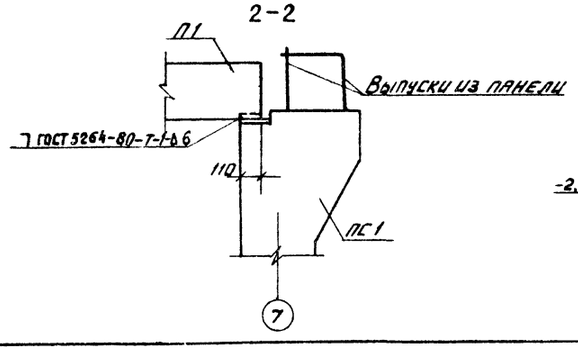

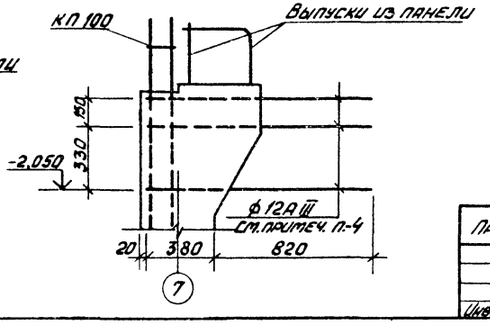

1. Узлы приняты в соответствии с указаниями серии У-01-01/80 вып. 0-1.
2. Высота сварных швов 6 мм.
3. Защитный слой до рабочей арматуры 30 мм.
4. По оси „В" в шов стеновых панелей заложить стержни арматурные.

ГИП	Коростелев		
Н. контр.	Кокорев		
Нач. отд.	Шувалев		
Гл. констр.	Щеголев		
Рук. гр.	Чулкова		
Ст. инж.	Чумакова		

Привязан

Инв. №

Копировал

Инв. № подл. | Подпись и дата | Взам. инв. №

ТП 416-1-152.84кж

Автотранспортное предприятие на 200 автобусов с закрытой стоянкой

Бытовой корпус в крупнопанельных бескаркасных конструкциях

Стадия	Лист	Листов
РП	13	

Схема расположения элементов подвала и каркасов стен. Узлы 1÷6

ГИПРОАВТОТРАНС
Воронежский филиал

1242-01 Формат А2

Альбом I

Типовой проект

Схема расположения нижних арматурных изделий в покрытии подвала

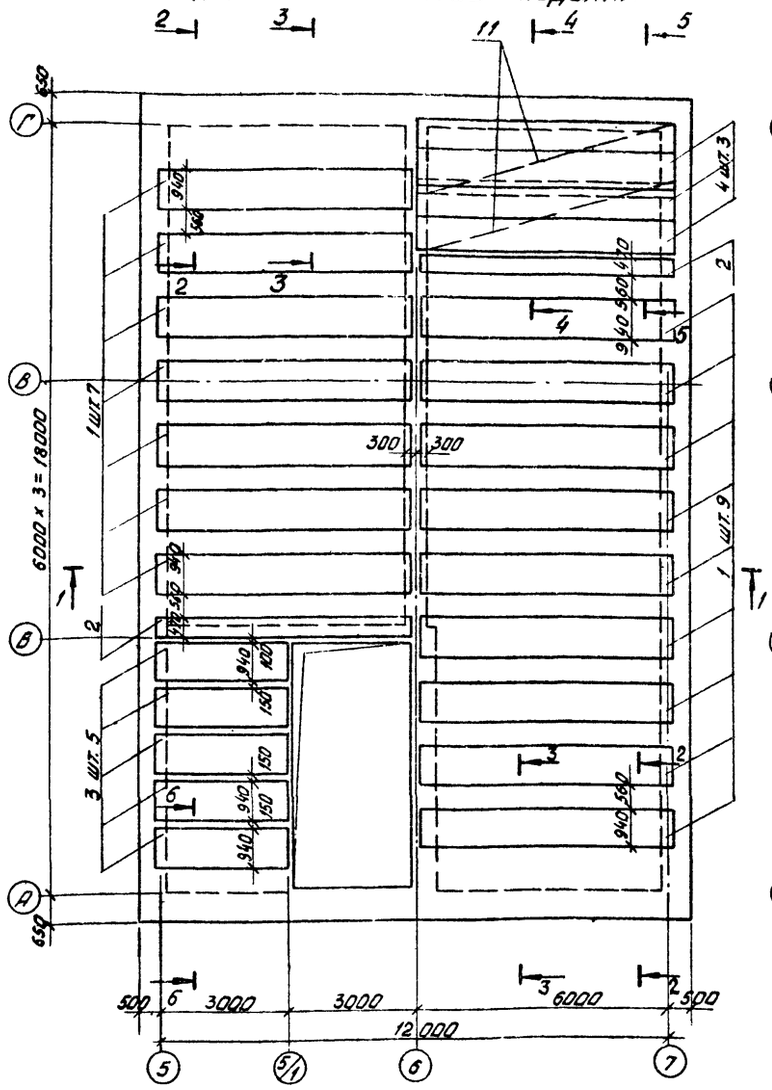

Схема расположения верхних арматурных изделий в покрытии подвала

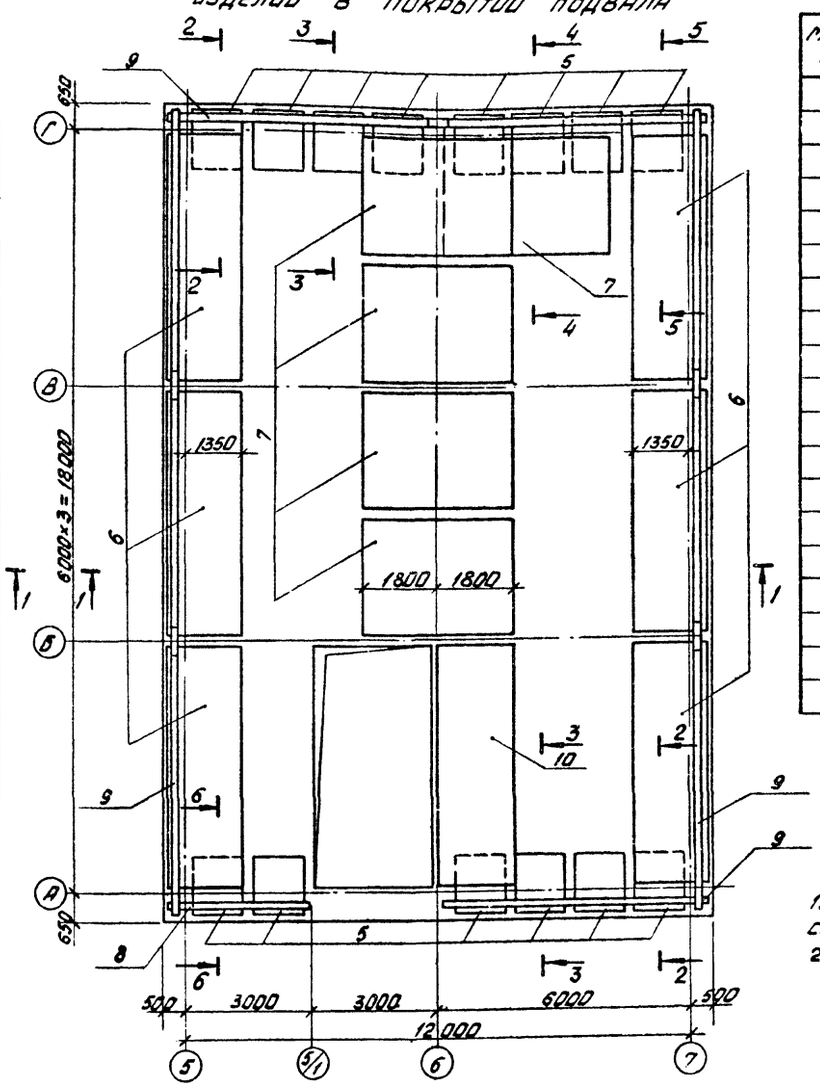

Спецификация к схемам расположения арматурных изделий в покрытии подвала

Марка, поз.	Обозначение	Наименование	Кол.	Масса ед. кг	Примечание
		Каркас пространственный			
1	У-01-01/80 вып.5	КП 108	16	46,7	
2	ТП АП. IV	КП-4	2	32,8	
3	ТП АП. V	КП-5	5	25,02	
4	ТП А.П. VI	КП-6	3	45,12	
5	У-01-01/80 вып.5	КП 105	14	41,6	
		Сетка арматурная			
6	У-01-01/80 вып.5	С 96	6	393,1	
7	У-01-01/80 вып.5	С 101	5	460,2	
8	У-01-01/80 вып.5	С114	1	47,1	
9	У-01-01/80 вып.5	С113	3	82,5	
10	ТП АП. III	С-3	1	304,6	
11	ТП АП. III	С-14	2	338,8	
		Материал			
		Бетон марки 300	94,5		м³

1. Покрытие разработано на основании указаний серии У-01-01/80 Вып. 0-1.
2. Разрезы 1-1 ÷ 6-6 смотреть на листе 15.

Ведомость расхода стали на элемент, кг

Марка элемента	Изделия арматурные												Всего
	Арматура класса												
	A-I							A-III					
	ГОСТ 5781-82												
	⌀6	⌀8	⌀10	⌀12	⌀14		Итого	⌀6	⌀16	⌀25		Итого	
Покрытие подвала	128,6	17,1	831,9	254,8	304,0		1536,4	280,9	414,4	6052,6		6747,9	8284,3

Привязан

Инв. №

Копировал

ГИП	Коростелев		ТП 416-1-152.84 КЖ
Н. контр.	Кокорев		Автотранспортное предприятие на 200 автобусов с закрытой стоянкой
Нач. отд.	Шувалев		Бытовой корпус в крупнопанельных бескаркасных конструкциях
Гл. констр.	Щеголев		Стадия: РП; Лист: 14; Листов:
Рук. груп.	Чулкова		Схемы расположения арматурных изделий в покрытии подвала
Ст. техн.	Струкова		Гипроавтотранс, Воронежский филиал

1242-01 Формат А2

Инв. № подл. | Подпись и дата | Взам. инв. №

Альбом I

Типовой проект

1 - 1

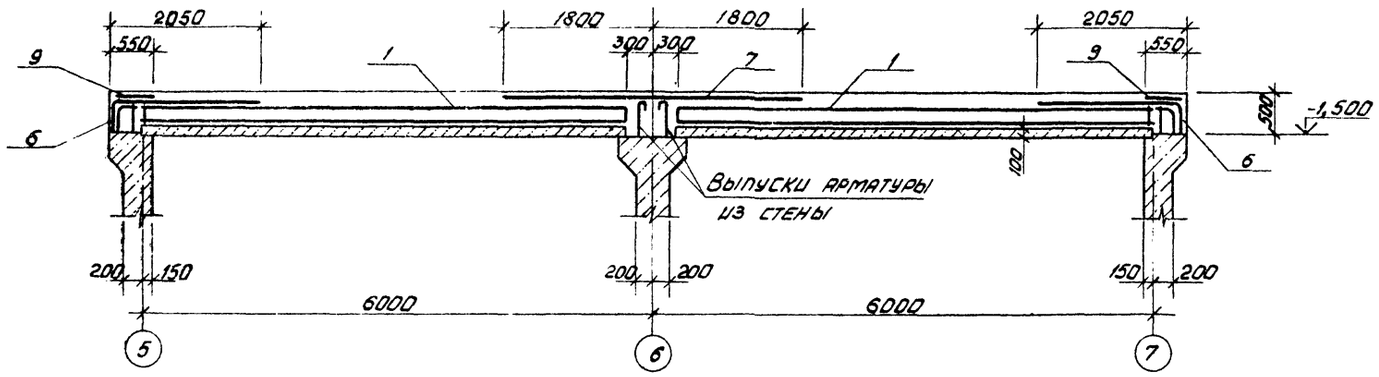

2 - 2

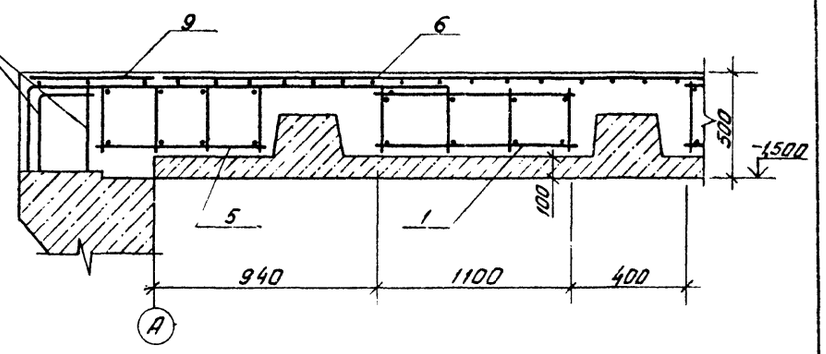

3 - 3

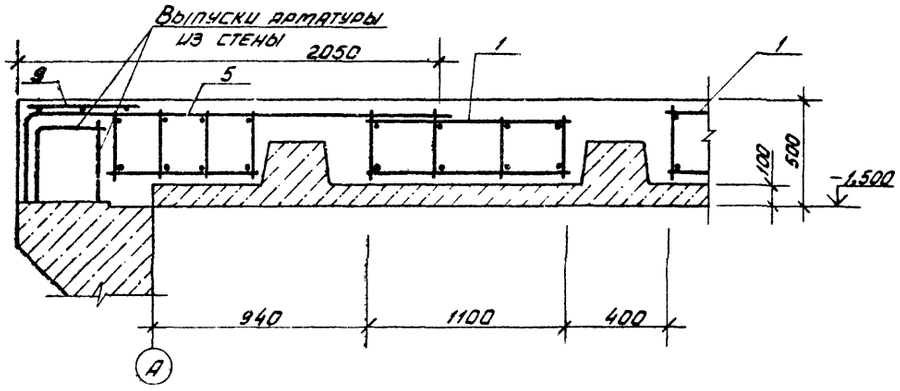

4 - 4

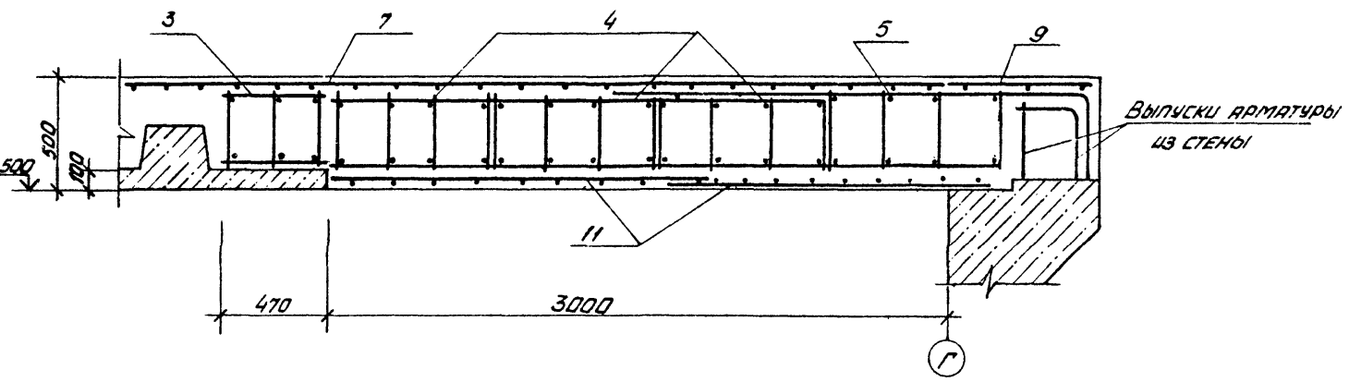

5 - 5

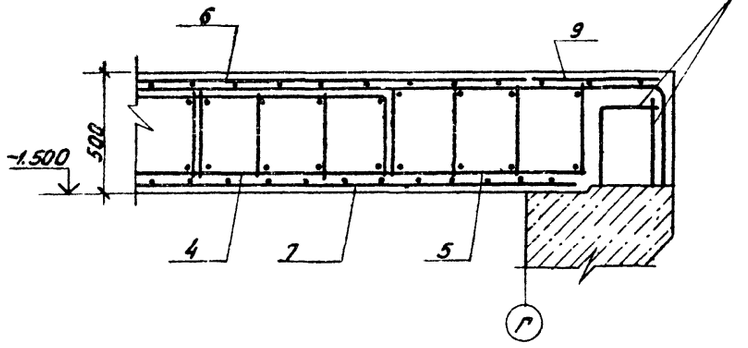

6 - 6

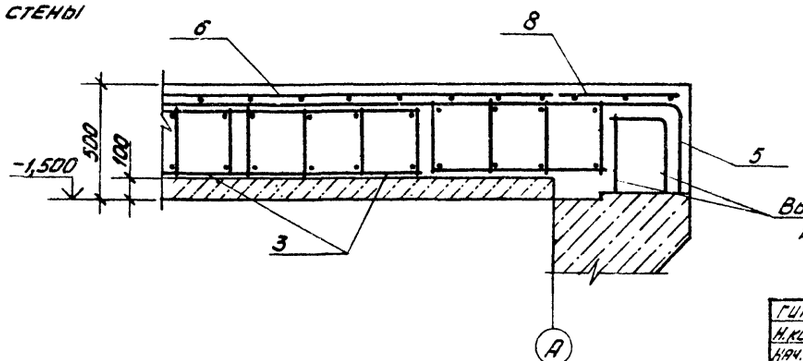

1. Схема расположения каркасов по продольным и торцовым стенам приведена на листе 12.
2. Защитный слой до рабочей арматуры 30мм.

ГИП	Коростелев		ТП 416-1-152.84 -КЖ
Н.контр.	Кокорев		Автотранспортное предприятие на 200 автобусов с закрытой стоянкой
Нач.отд.	Шувалев		Бытовой корпус в крупнопанельных бескаркасных конструкциях
Гл.конст.	Щеголев		Стадия: РП; Лист: 15; Листов:
Рук.гр.	Чулкова		Схемы расположения нижних и верхних арматурных изделий покрытий подвала Сечения 1-1÷6-6
Ст.техн.	Струкова		ГИПРОАВТОТРАНС Воронежский филиал

Привязан

Инв. №

Копировал

1242-01 Формат А2

Инв. № подл. | Подпись и дата | Взам. инв. №

Альбом I

Типовой проект

Фрагмент 9

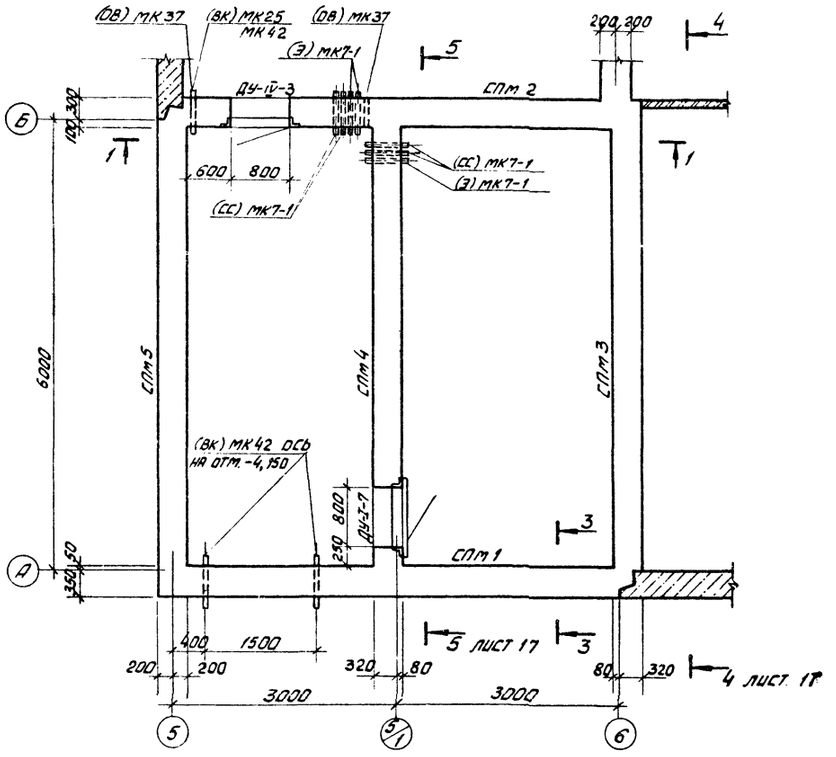

2-2

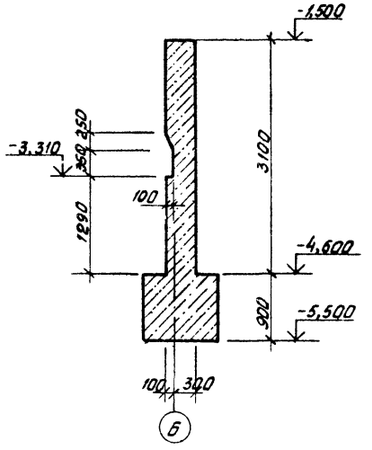

3-3

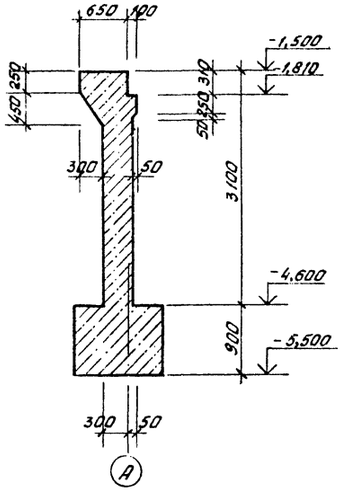

1-1

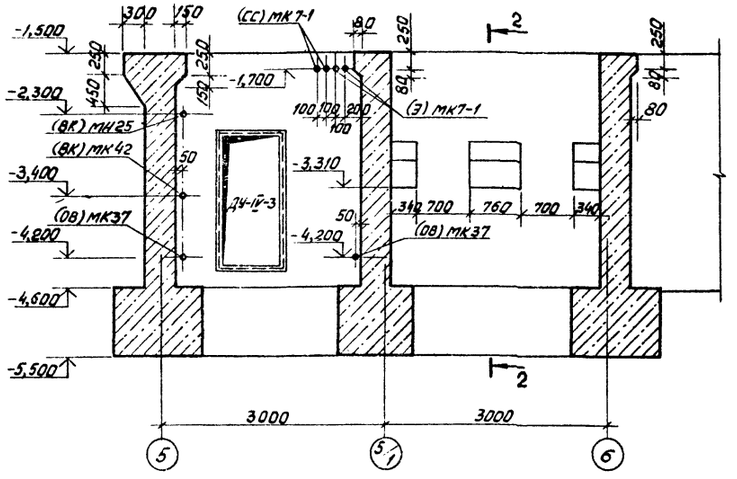

1. Установку ставней СУ-IV-I, дверей ДУ-IV-3, УЗС-1, МЗС производить одновременно с бетонированием стен согласно серии ТДК-Н-I-70 ч. II разд III ал. 3 соответственно листы КС-3-3, КС-3-5, КС-3-14.
2. Установку дверей ДУ-I-7 производить одновременно с бетонированием стен согласно ТДК-Н-I-72 ч. II ал. 3 лист С-2.
3. Рамы обрамления проемов герметических дверей РД1 установить одновременно с бетонированием стен согласно серии 1.494-26 вып. 1.
4. Для пропуска коммуникаций и устройства деформационных швов в стенах заложить детали МН согласно ТДК-Н-I-70 ч. II разд. III ал. 4 и листов 15÷18.
5. До бетонирования установить рамы фильтров по чертежам марки ОВ.

ГИП	Коростелев		ТП 416-1-152.84 КЖ
Н. контр.	Кокорев		Автотранспортное предприятие на 200 автобусов с закрытой стоянкой
Нач. отд.	Шуваев		
Гл. констр.	Щеголев		Бытовой корпус в крупнопанельных бескаркасных конструкциях
Рук. гр.	Чулкова		Стадия: РП; Лист: 16; Листов:
Ст. инж.	Чумакова		
Инж.	Сычева		Фрагмент 9. Вид 1-1. Сечения 2-2, 3-3.
Привязан			ГИПРОАВТОТРАНС Воронежский филиал
Инв. №			

Согласовано: Нач. сантех. отд. Алпатов; Нач. электр. тех. отд. Малахов

Инв. № подл. | Подпись и дата | Взам. инв. №

Копировал Вах

1242-01 Формат А2

Альбом I

Типовой проект

4 - 4

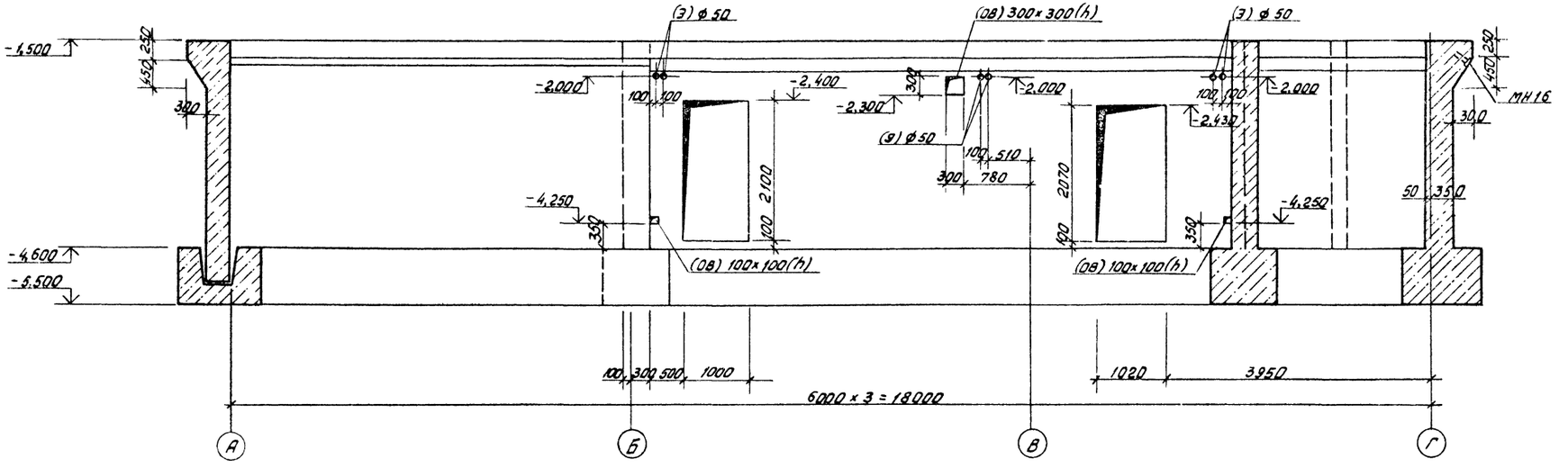

5 - 5

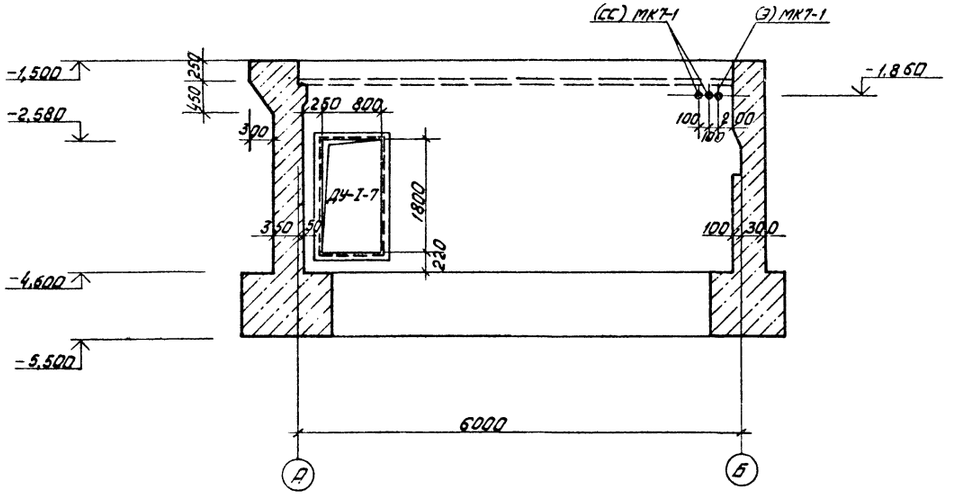

Данный лист смотреть совместно с листом 16.

ГИП	Коростелев		ТП 416-1-152.84к ж		
Н.контр.	Кокорев		Автотранспортное предприятие на 200 автобусов с закрытой стоянкой		
Нач. отд.	Шубаев				
Гл. констр.	Щеголев				
Рук. гр.	Чулкова		Бытовой корпус в крупнопанельных бескаркасных конструкциях	Стадия	Лист	Листов
Ст. инж.	Чумакова			РП	17	
Ст. техн.	Струкова		Фрагмент 9. Виды 4-4, 5-5	ГИПРОАВТОТРАНС Воронежский филиал		

Привязан:

Инв. №

Копировал

1242-01 Формат А2

Инв. № подл. | Подпись и дата | Взам. инв. №

Альбом I

Типовой проект

Фрагмент 10

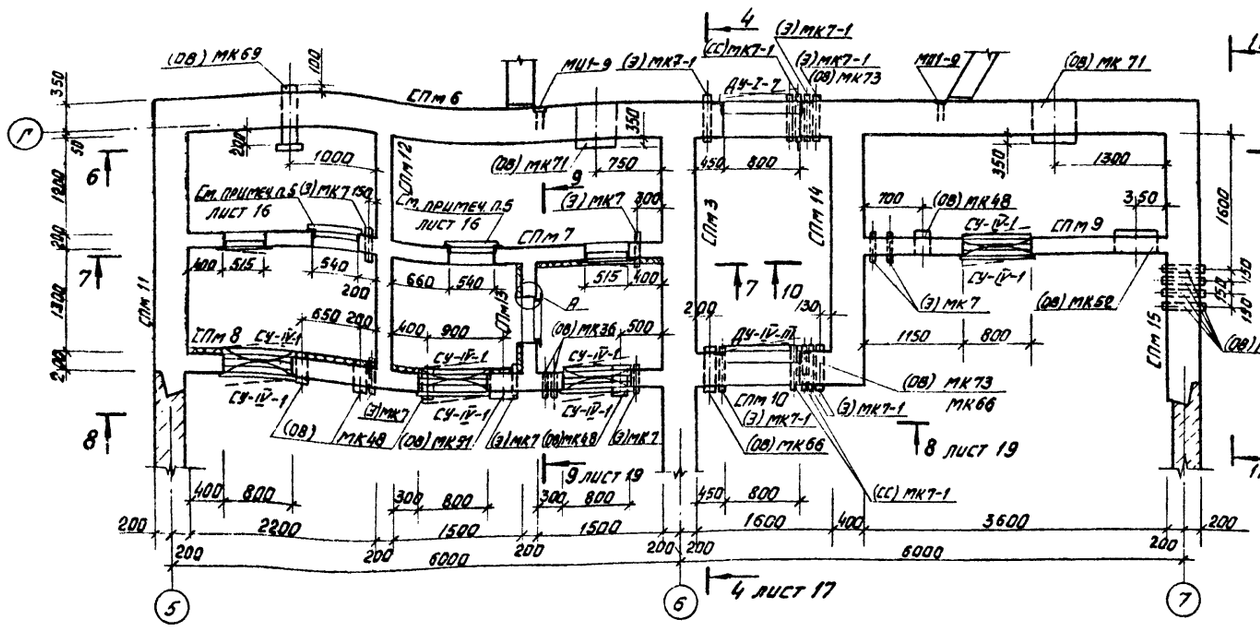

7-7

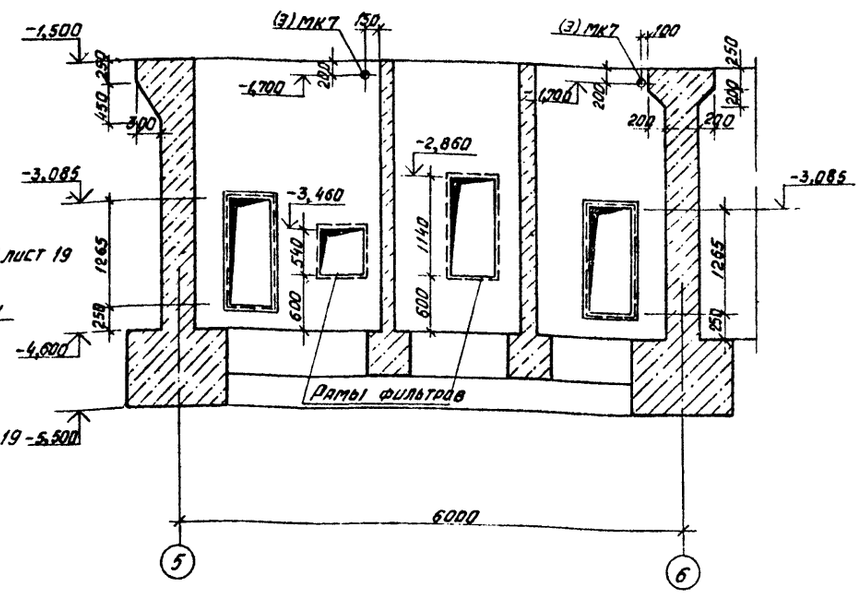

6-6

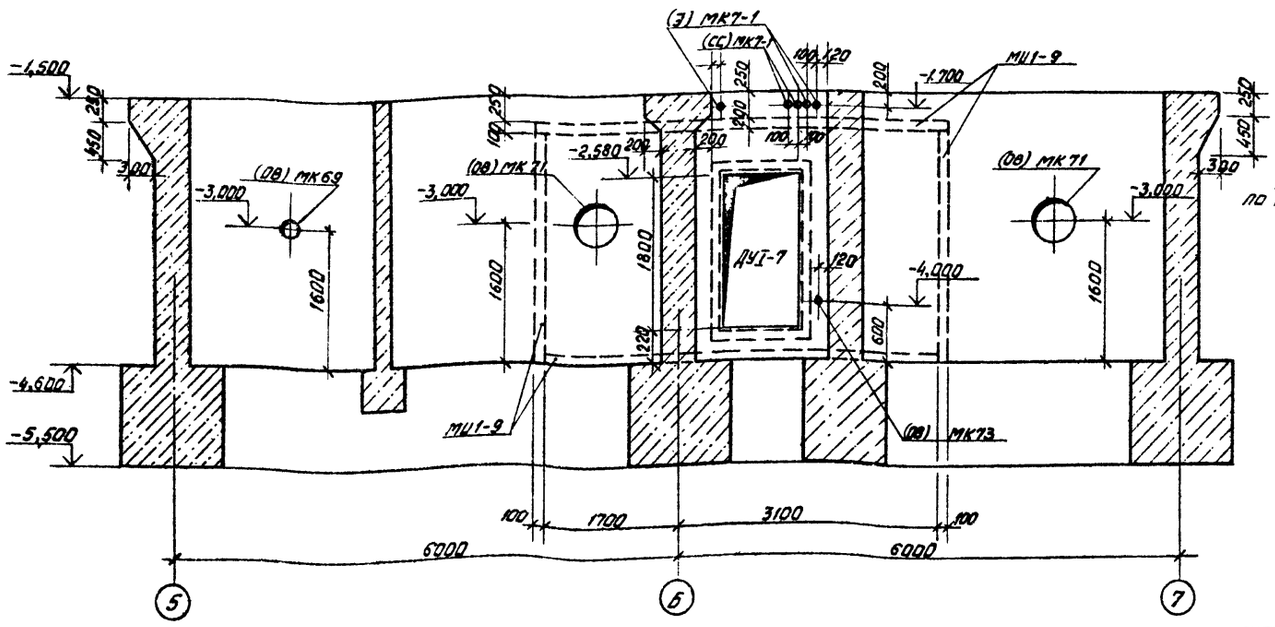



Деталь крепления утеплителя к ж.б. монолитной стене

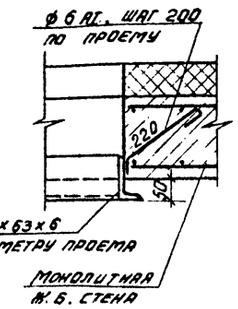

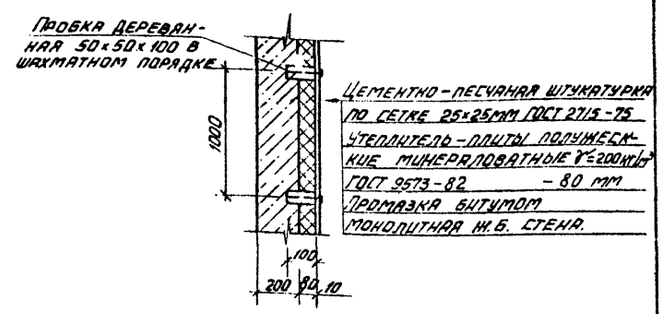

1. Общие указания см. лист 16.
2. Расход материалов по узлу „А": L100×63×6-21,8 кг; ф6АI-0,9 кг.

ГИП	Коростелев	Т.П. 416-1-152.84 КЖ	
Н. контр.	Кокорев	Автотранспортное предприятие на 200 автобусов с закрытой стоянкой	
Нач. отд.	Шувалев	Бытовой корпус в крупнопанельных бескаркасных конструкциях	Стадия: РП; Лист: 18; Листов:
Гл. констр.	Щеголев		
Рук. гр.	Чулкова	Фрагмент 10. Виды 6-6, 7-7.	Гипроавтотранс, Воронежский филиал
Ст. инж.	Чумакова		
Инж.	Королева		

Согласовано: Нач. сектора Ю. Аллилов; Эл.-техн. Е. Ушакова; Нач. электротех. отд. Н. Павлова

Инв. № подл. | Подпись и дата | Взам. инв. №

Привязан

Инв. №

Копировал Вак

1242-01 Формат А2

Альбом 1

Типовой проект

8 - 8

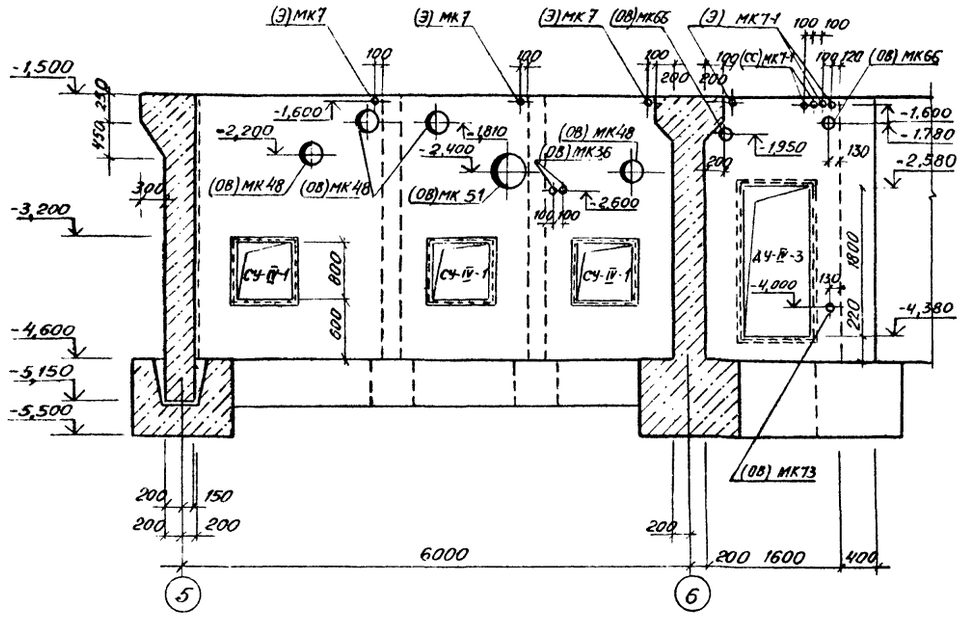

9 - 9

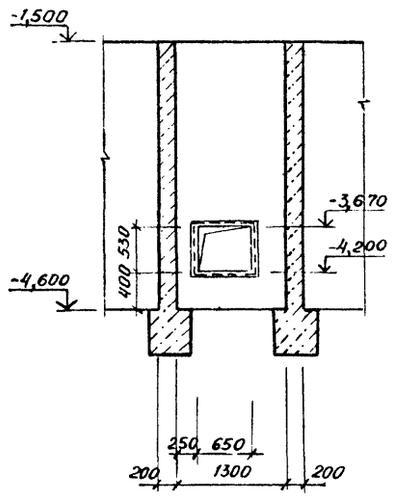

10 - 10

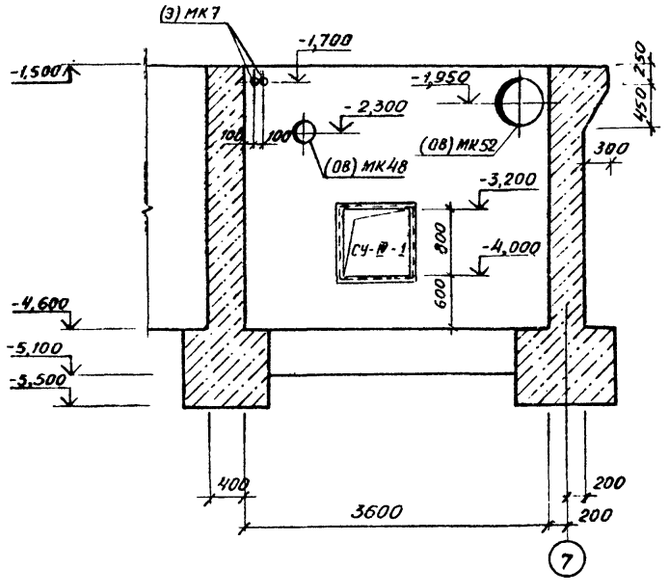

11 - 11

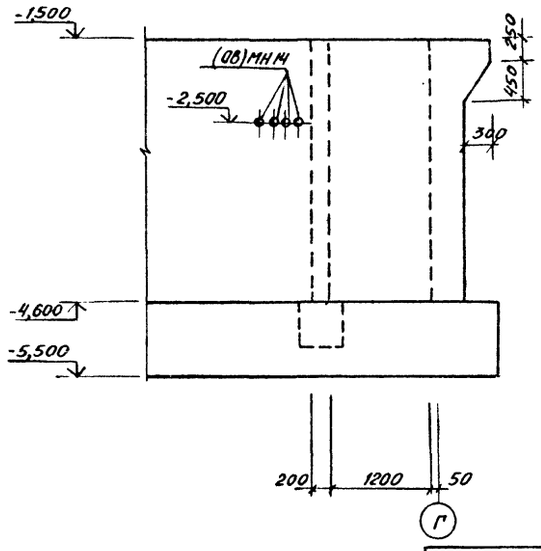

Спецификация элементов, замаркированных на листах 16 ÷ 19

Марка	Обозначение	Наименование	Кол.	Масса ед. кг	Примечание
МК7	ТДК-Н-I-70, ЧII, Ал. 4	Деталь пропуска МК7 ℓ=400	7	30,6	
МК7-1	То же	То же МК7 ℓ=700	14	32,4	
МК25	"	" МК25 ℓ=600	1	1,6	
МК36	"	" МК36 ℓ=300	2	1,2	
МК37	"	" МК37 ℓ=400	2	1,7	
МК42	"	" МК42 ℓ=600	3	4,0	
МК48	"	" МК48 ℓ=300	5	14,3	
МК51	"	" МК51 ℓ=300	1	41,1	
МК52	"	" МК52 ℓ=300	1	53,5	
МК66	"	" МК66 ℓ=600	2	28,5	
МК69	"	" МК69 ℓ=700	1	77,2	
МК71	"	" МК71 ℓ=750	2	137,5	
МК73	"	" МК73 ℓ=400	2	12,4	
МК73-1	"	" МК73 ℓ=600	4	14,5	
МН1-9	3.400-6/76	Изделие закладное МН1-9	184	5,7	м

Данный лист смотреть совместно с листами 16÷18

Инв.№ подл. | Подпись и дата | Взам. инв.№

Привязан:

Инв.№

ГИП	Коростелев		ТП 416-1-152.84-КЖ
Н. контр.	Кокорев		Автотранспортное предприятие на 200 автобусов с закрытой стоянкой
Нач. отд.	Шубаев		Бытовой корпус в крупнопанельных бескаркасных конструкциях
Гл. конст.	Щеголев		Стадия: РП; Лист: 19; Листов:
Рук. гр.	Чулкова		Фрагмент 10 Виды 8-8 ÷ 11-11
Ст. инж.	Чумакова		ГИПРОАВТОТРАНС Воронежский филиал
Инж.	Сычева		

Копировал

1242-01 Формат А2

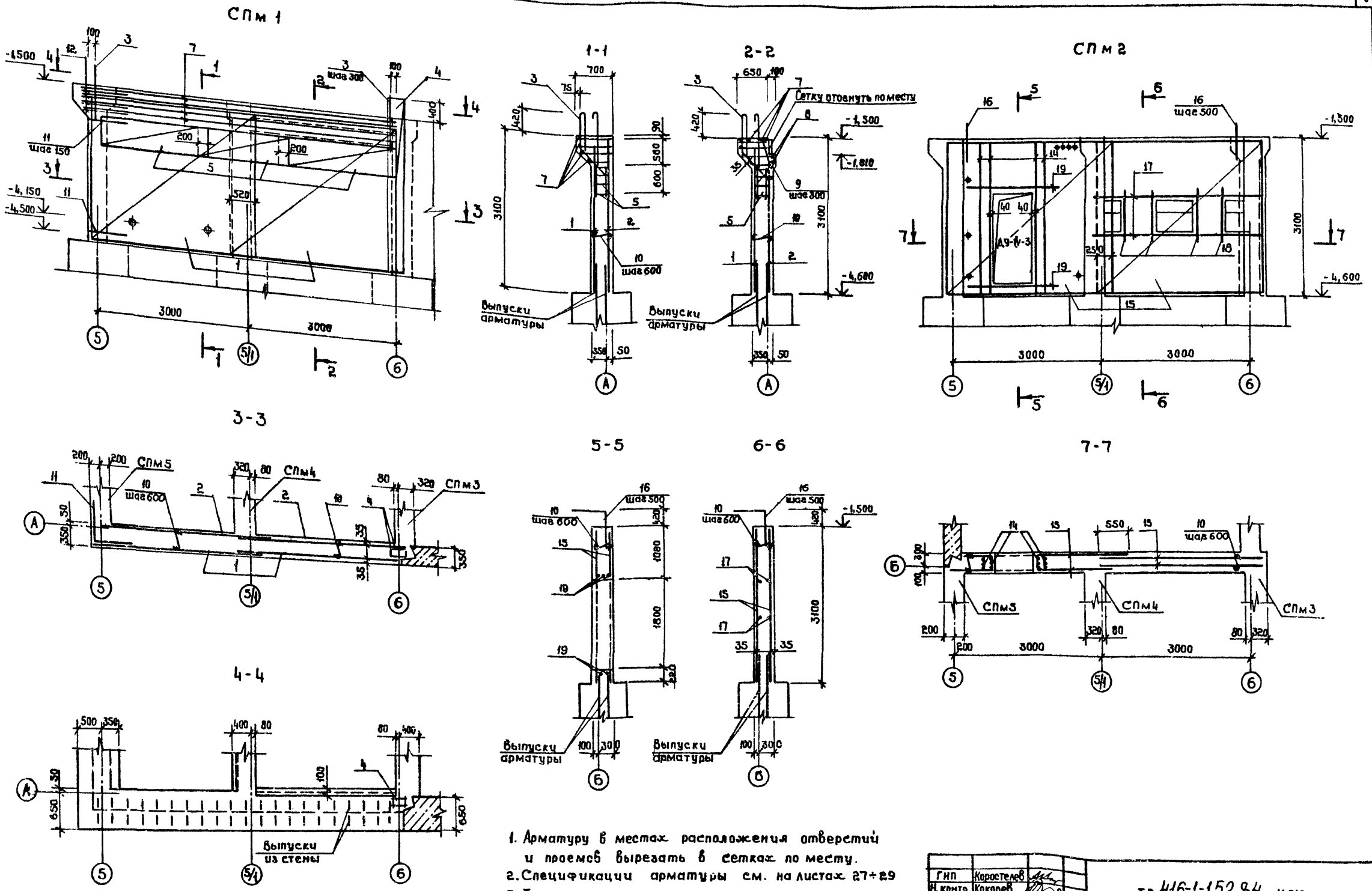

1. Арматуру в местах расположения отверстий и проемов вырезать в сетках по месту.
2. Спецификации арматуры см. на листах 27÷29
3. Толщина защитного слоя 15 мм

ГИП	Коростелев	
Н.контр.	Кокорев	
Нач.отд.	Шуваев	
Гл.констр.	Щеголев	
Рук.гр.	Чулкова	
Ст.инж.	Чумакова	
Инж.	Королева	

Привязан

Инв.№

тп 416-1-152.84 КЖ

Автотранспортное предприятие на 200 автобусов с закрытой стоянкой

Бытовой корпус в крупнопанельных бескаркасных конструкциях

Стадия	Лист	Листов
РП	20	

Монолитные стены подвала СПм1; СПм2.

ГИПРОАВТОТРАНС Воронежский филиал

Копировал: Сверил

1242-01

Формат А2

Альбом I

Типовой проект

Инв.№ подл. | Подпись и дата | Взам.инв.№

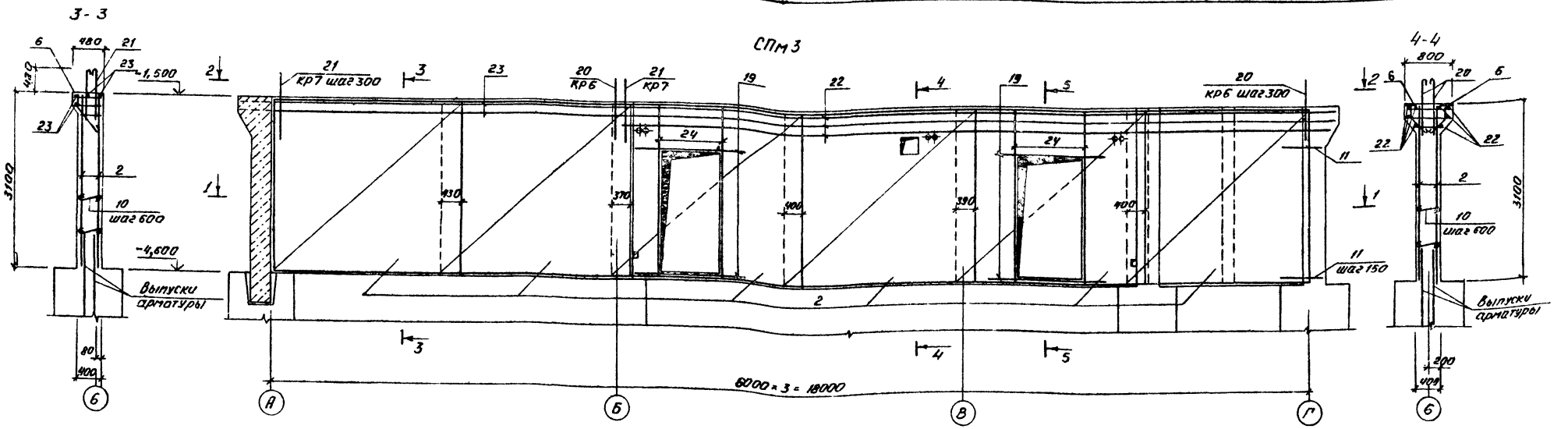

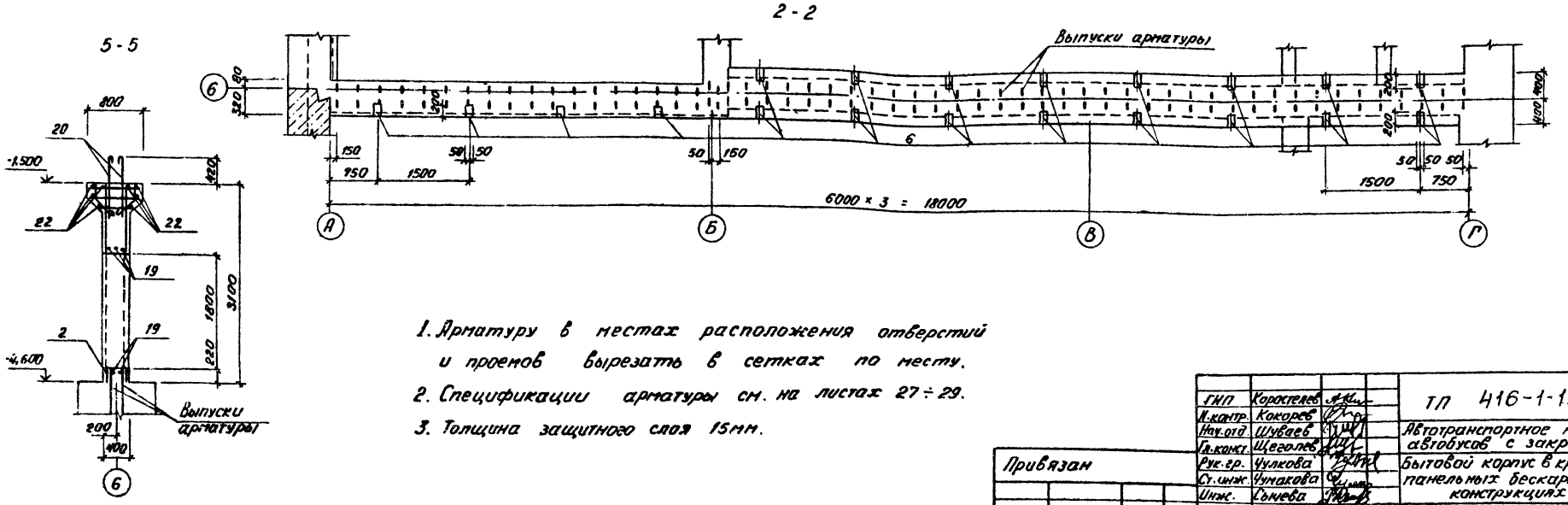

1. Арматуру в местах расположения отверстий и проемов вырезать в сетках по месту.
2. Спецификации арматуры см. на листах 27 ÷ 29.
3. Толщина защитного слоя 15мм.

Альбом I

Типовой проект

ГИП	Коростелев		ТП 416-1-152.84 КЖ
Н.контр.	Кокорев		Автотранспортное предприятие на 200 автобусов с закрытой стоянкой
Нач.отд.	Шуваев		
Гл.конст.	Щеголев		Бытовой корпус в крупнопанельных бескаркасных конструкциях
Рук.гр.	Чулкова		Стадия: РП; Лист: 21; Листов:
Ст.инж.	Чумакова		
Инж.	Сычева		Монолитная стена подвала СПм3
Привязан			ГИПРОАВТОТРАНС Воронежский филиал
Инв. №			

Копировал [illegible] 1242-01 Формат А2

Типовой проект

СПм 4

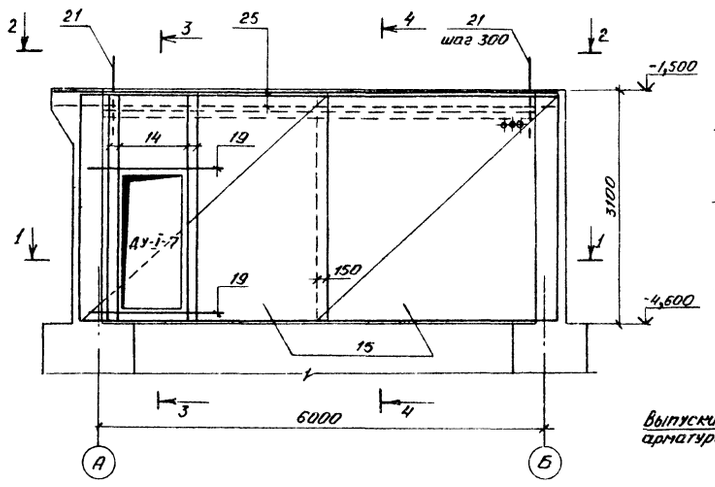

3-3

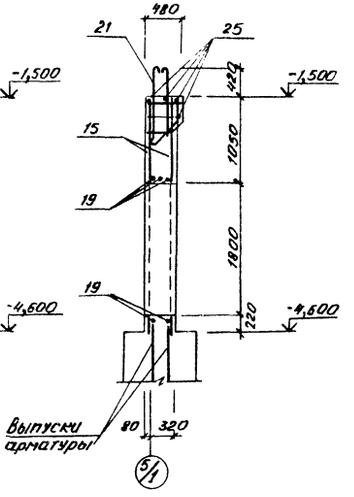

СПм 5

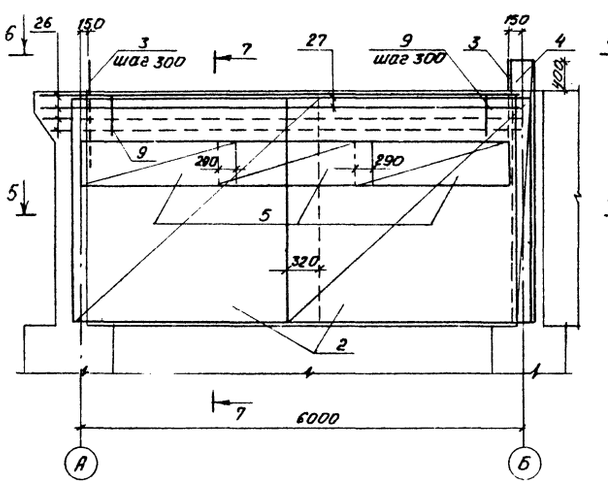

7-7

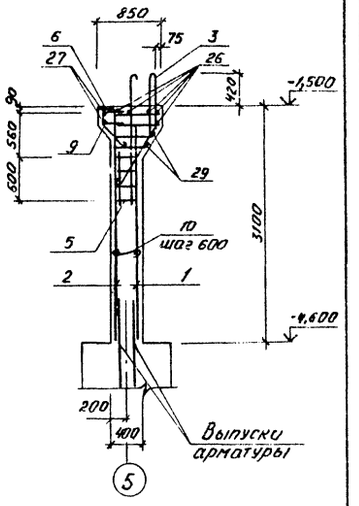

1-1

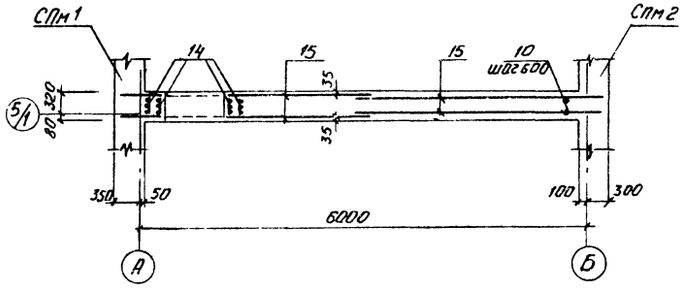

4-4

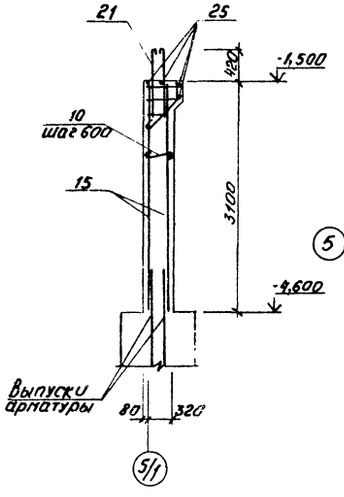

5-5

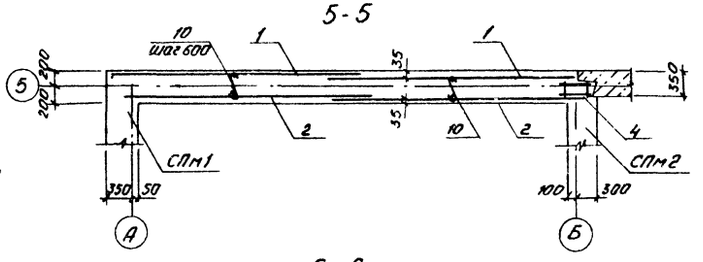

2-2

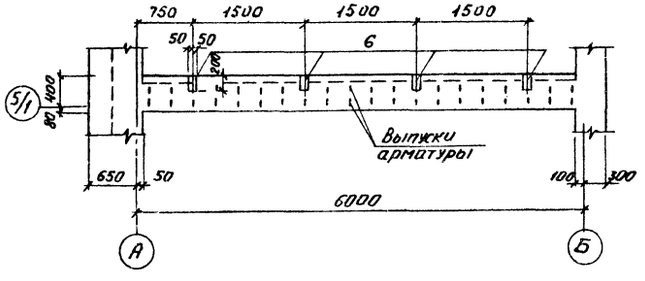

6-6

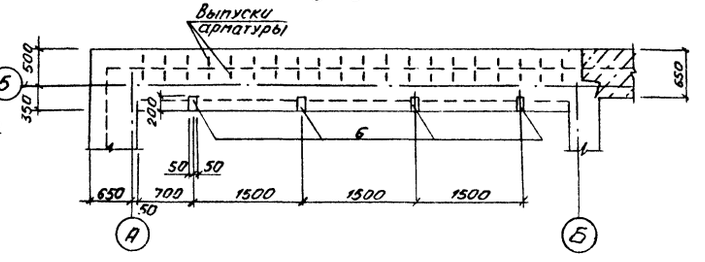

1. Арматуру сеток, в местах расположения отверстий и проемов, вырезать по месту.
2. Спецификации арматуры см. на листах 27÷29.
3. Толщина защитного слоя 15мм.

Привязан

Инв. №

ГИП	Коростелев		
Н.контр.	Кокорев		
Нач.отд.	Шувалов		
Гл.конст.	Щеголев		
Рук.гр.	Чулкова		
Ст.инж.	Чупакова		
Инж.	Искупова		

ТП 416-1-152.84 КЖ

Автотранспортное предприятие на 200 автобусов с закрытой стоянкой

Бытовой корпус в крупнопанельных бескаркасных конструкциях

Стадия	Лист	Листов
РП	22	

Монолитные стены подвала СПм 4; СПм 5

ГИПРОАВТОТРАНС Воронежский филиал

Инв. № подл. | Подп. и дата | Взам. инв. №

Копировал Масш. 1242-01 Формат А2

Альбом I

Типовой проект

СПм 6

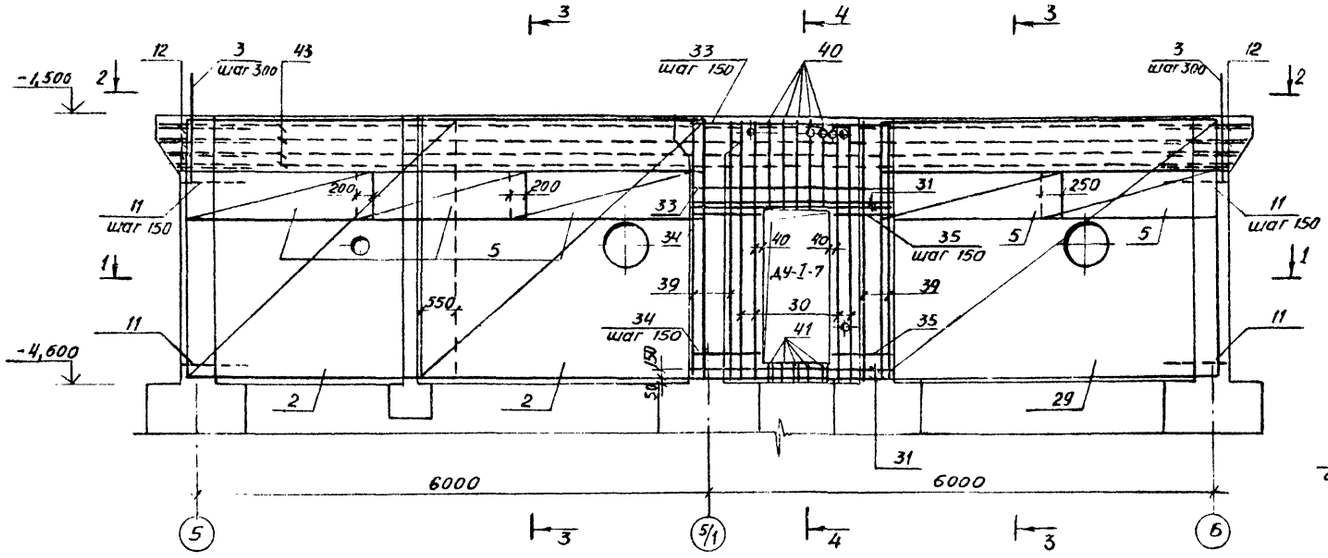

3-3

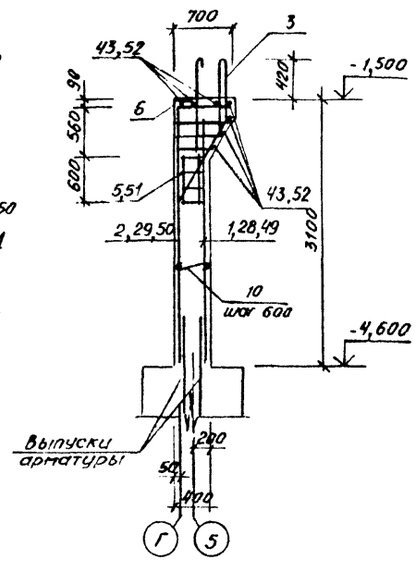

СПм 11

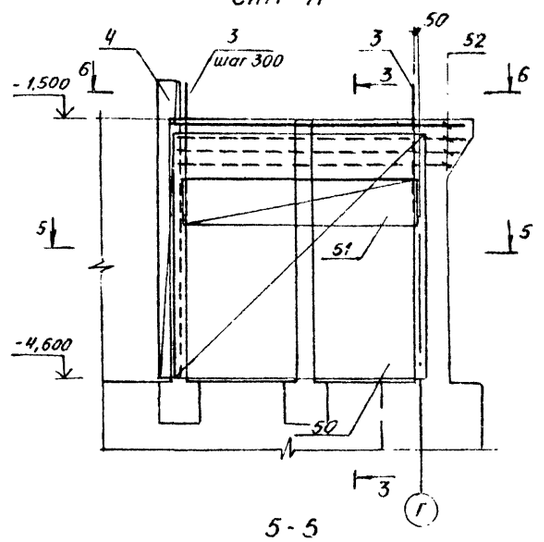

1 1

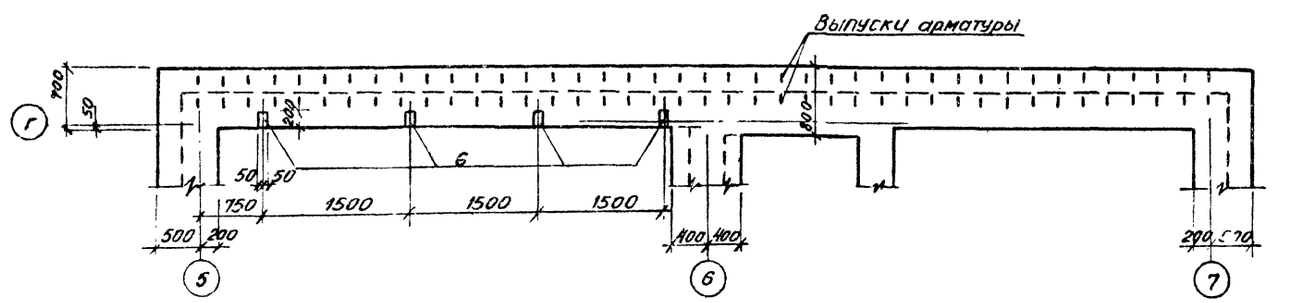

2-2

4-4

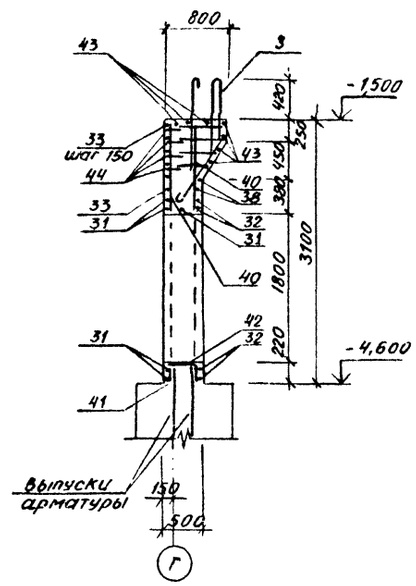

5-5

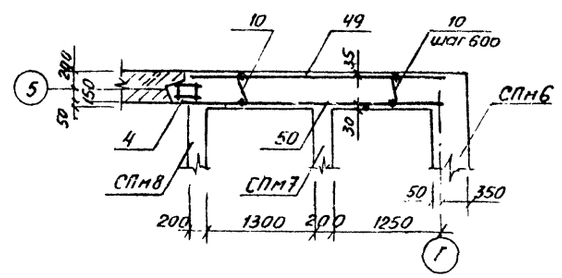

6-6

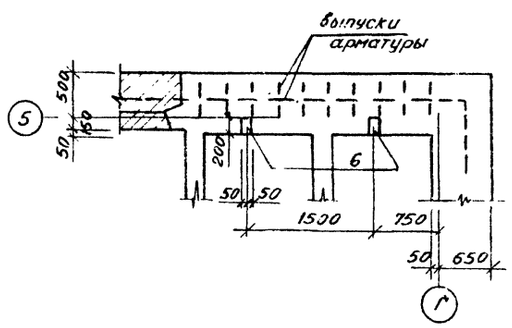

1. В местах расположения отверстий арматуру вырезать по месту
2. Спецификации арматуры см. на листах 27 ÷ 29.
3. Толщина защитного слоя 15 мм.

ГИП	Коростелев		ТП·416-1-152.84кж
Н. контр.	Кокорев		Автотранспортное предприятие на 200 автобусов с закрытой стоянкой
Нач. отд.	Шувалев		Бытовой корпус в крупнопанельных бескаркасных конструкциях
Гл. конст.	Щеголев		Стадия: РП; Лист: 23; Листов:
Рук. гр.	Чулкова		Монолитные стены подвала СПм6, СПм11
Ст. инж.	Чумакова		ГИПРОАВТОТРАНС Воронежский филиал
Инж	Королева		

Привязан:

Инв. № подл.

Взам. инв. №

Подпись и дата

Инв. № подл.

Копировал

1242-01

Формат А2

Альбом I

Типовой проект

СПм 7

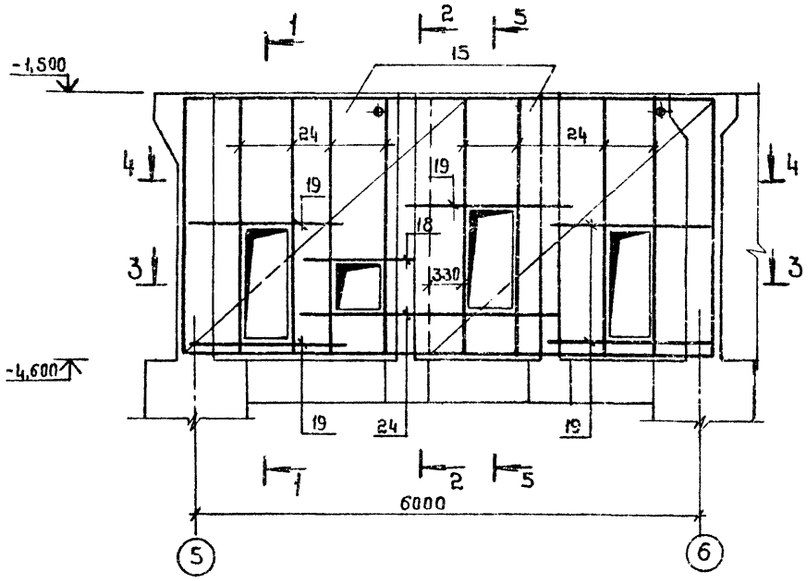

1-1

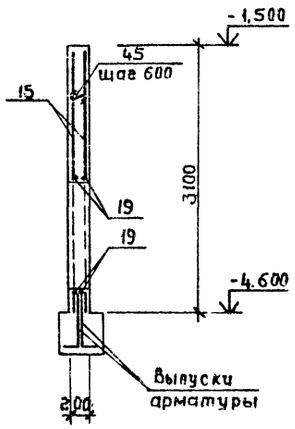

2-2

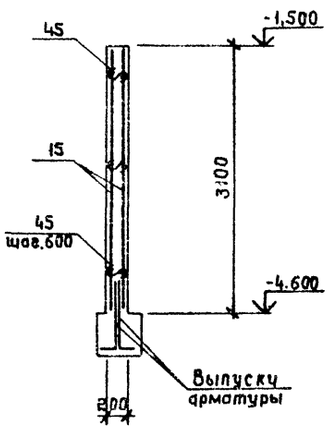

СПм 8

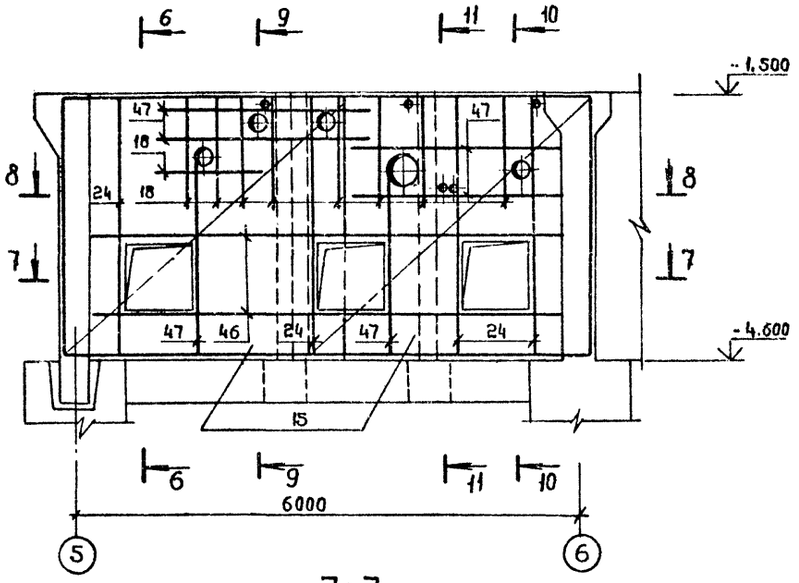

3-3

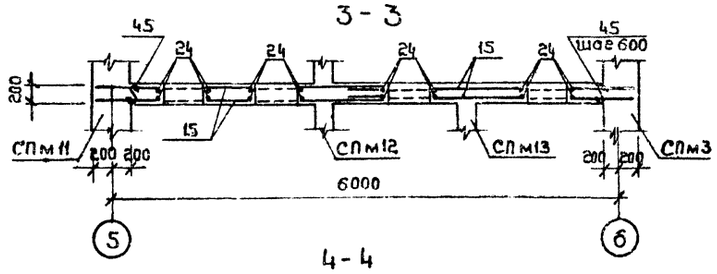

4-4

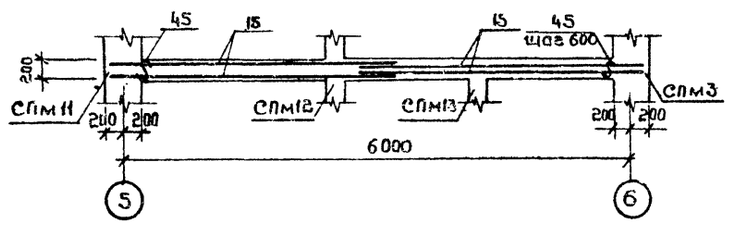

5-5

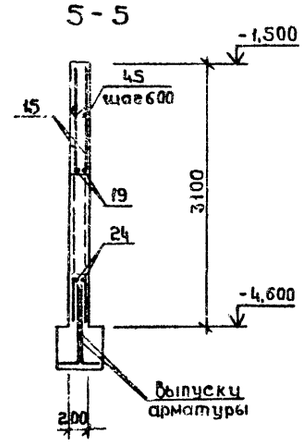

6-6

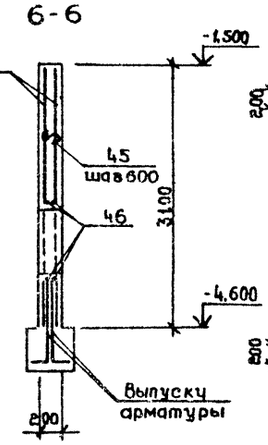

7-7

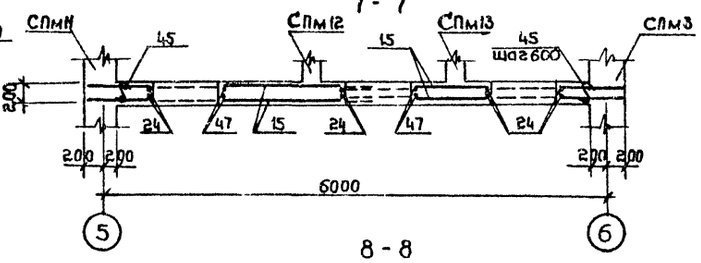

8-8

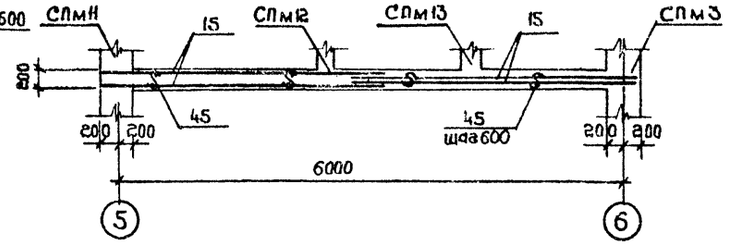

9-9

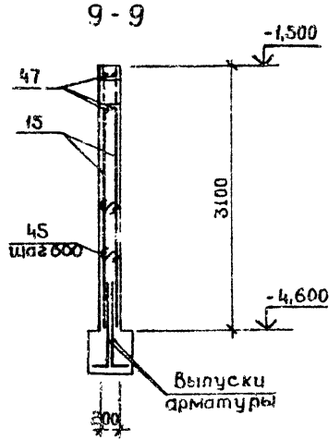

10-10

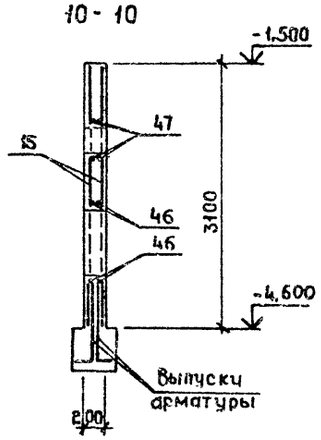

11-11

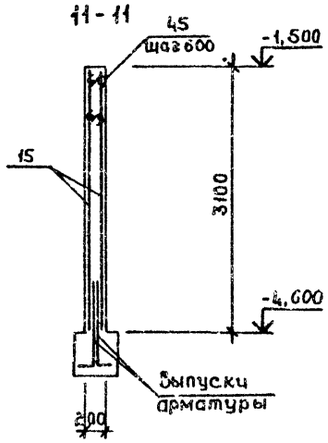

1. Арматуру в местах расположения отверстий вырезать по месту
2. Спецификации арматуры см. на листах 27÷29.
3. Толщина защитного слоя 15мм

ГИП	Коростелев			тп 416-1-152.84 кж.с	
Н.контр.	Кокорев			Автотранспортное предприятие на 200 автобусов с закрытой стоянкой	
Нач.отд.	Шубаев			Бытовой корпус в крупнопанельных бескаркасных конструкциях.	Стадия: РП; Лист: 24; Листов:
Гл.констр	Щеголев				
Рук.гр.	Чулкова			Монолитные стены подвала СПм 7. СПм 8.	ГИПРОАВТОТРАНС Воронежский филиал
Инж.	Белкина				

Привязан

Инв.№

Инв.№ подл. | Подпись и дата | Взам.инв.№

1242-01

Копировал Формат А2

Альбом I

Типовой проект

СПм 9

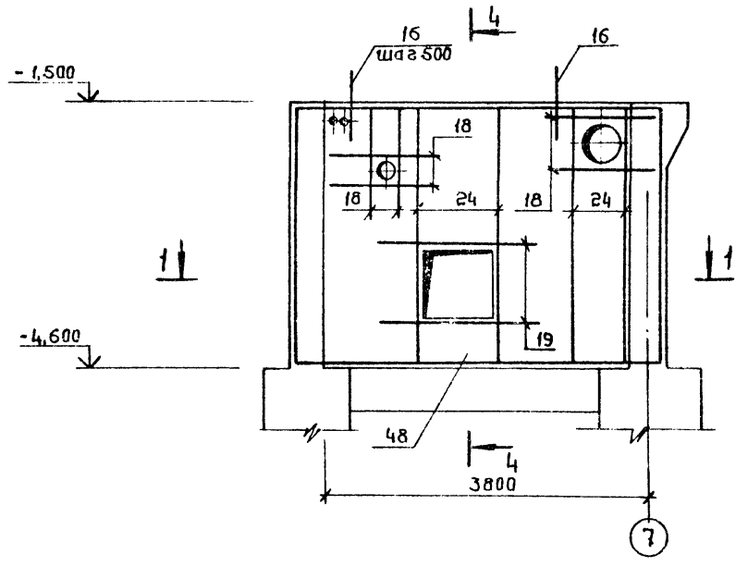

СПм 10

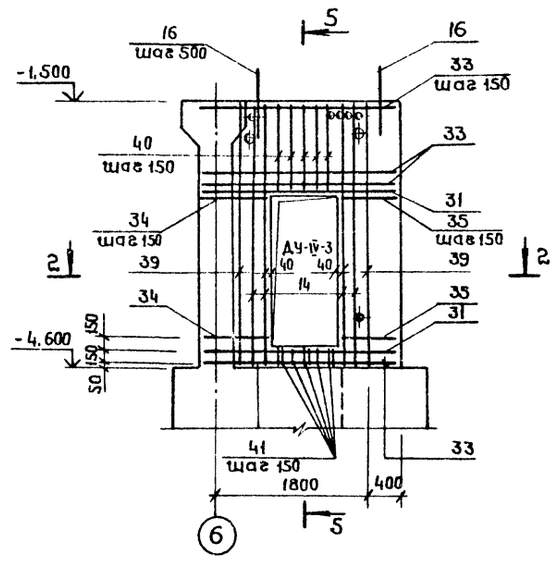

СПм 12

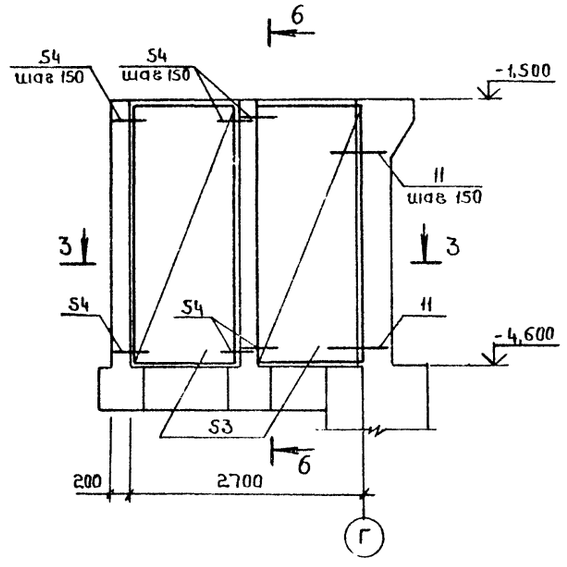

1 - 1

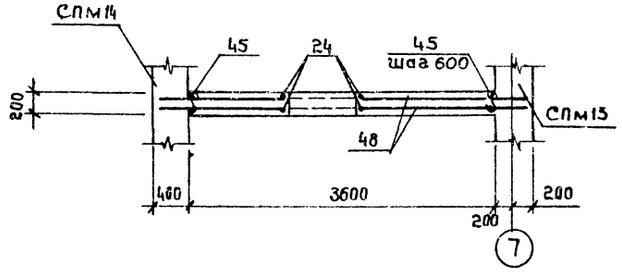

2 - 2

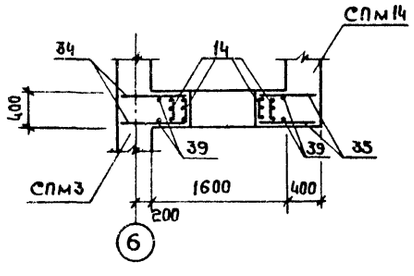

3 - 3

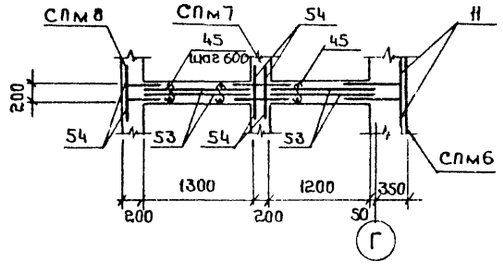

4 - 4

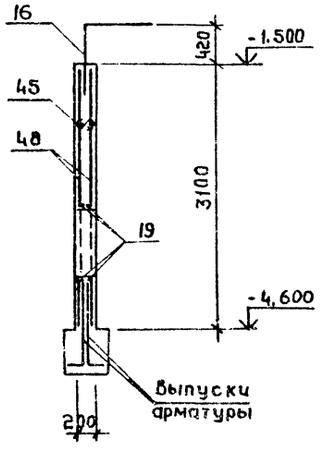

5 - 5

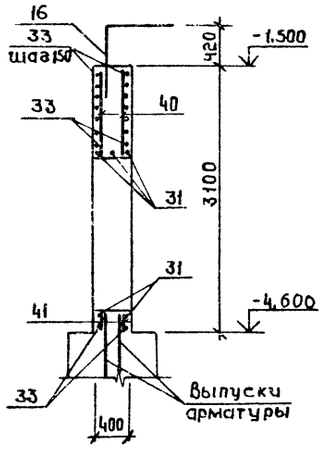

6 - 6

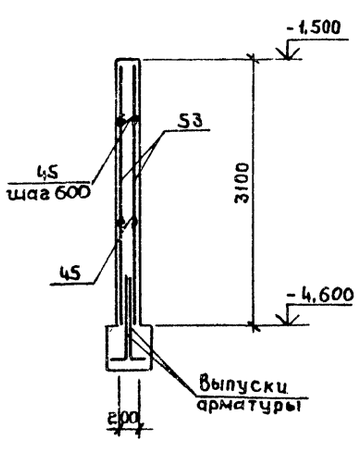

1. Арматуру в местах расположения отверстий вырезать по месту
2. Спецификации арматуры смотреть на листах 27 ÷ 29.
3. Толщина защитного слоя 15 мм

ГИП	Коростелев		
Н.контр.	Кокорев		
Нач.отд.	Шуваев		
Гл.констр.	Щеголев		
Рук.гр.	Чулкова		
Инж.	Белкина		

тп 416-1-152.84 - кж

Автотранспортное предприятие на 200 автобусов с закрытой стоянкой

Бытовой корпус в крупнопанельных бескаркасных конструкциях

Стадия	Лист	Листов
РП	25	

Монолитные стены подвала СПм 9, СПм 10, СПм 12

ГИПРОАВТОТРАНС Воронежский филиал

Привязан

Инв.№

Инв.№ подл. | Подпись и дата | Взам.инв.№

1242-01

Формат А2

Копировал: Сверил Хто

Альбом I

Типовой проект

СПм 13

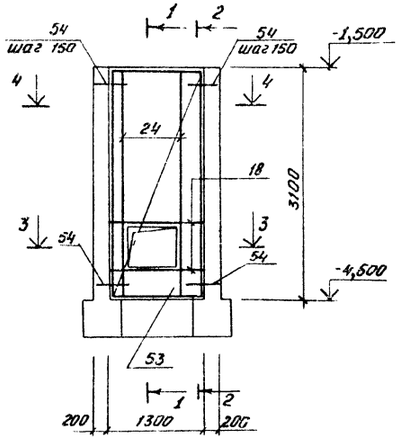

1-1

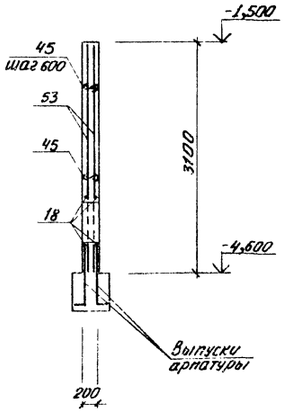

2-2

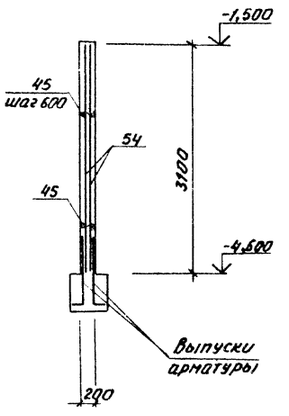

СПм 14

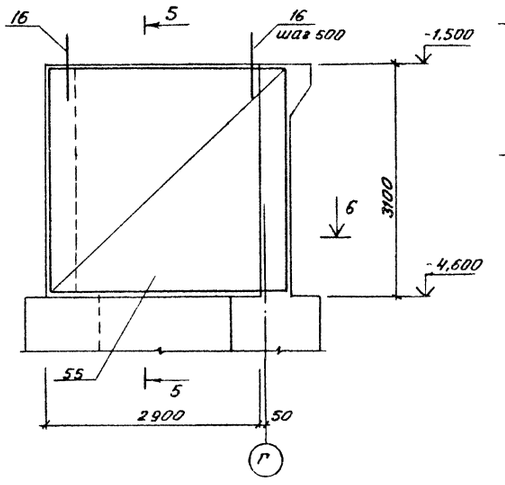

5-5

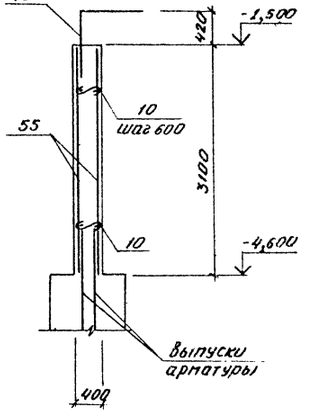

3-3

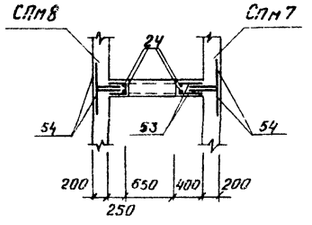

4-4

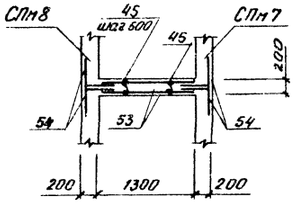

6-6

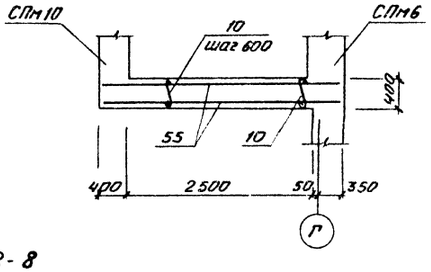

9-9

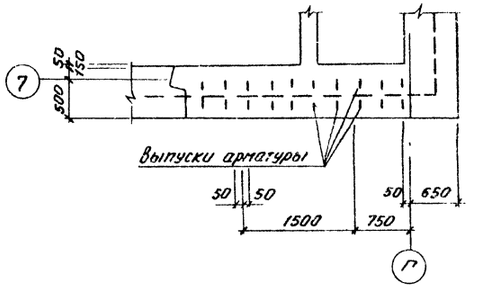

СПм 15

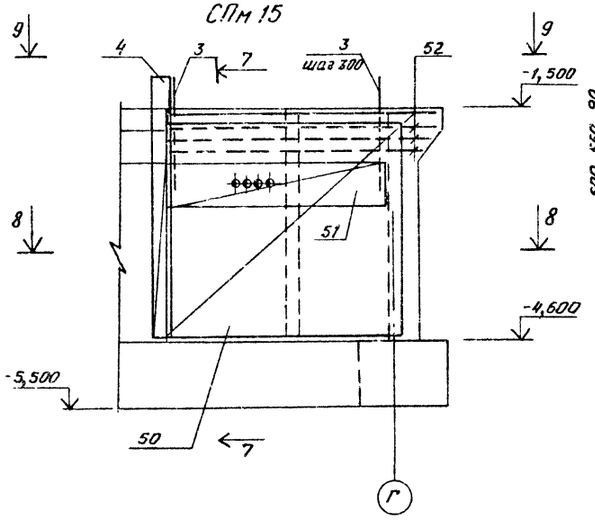

7-7

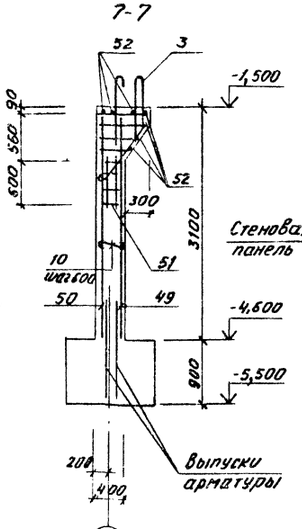

8-8

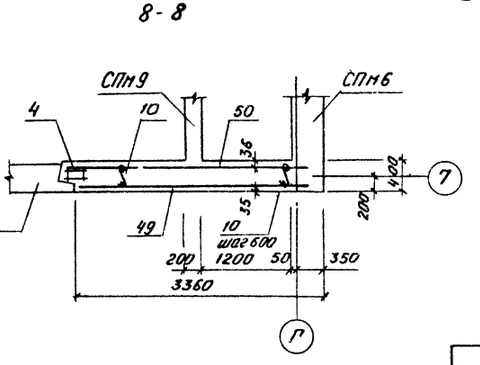

1. Арматуру в местах расположения отверстий вырезать по месту
2. Спецификации арматуры смотреть на листах 27÷29.
3. Толщина защитного слоя 15мм.

ГИП	Корнстелев		ТП 416-1-152.84-КЖ
Н.контр	Кокорев		Автотранспортное предприятие на 200 автобусов с закрытой стоянкой
Нач. отд	Шубаев		
Гл. конст	Щеголев		
Рук. гр.	Чулкова		Бытовой корпус в крупнопанельных бескаркасных конструкциях
Ст. инж	Полибезьева		Стадия: РП; Лист: 26; Листов:
			Монолитные стены подвала СПм 13÷СПм 15
			ГИПРОАВТОТРАНС Воронежский филиал

Привязан:

Инв. №

Инв. № подл. | Подп. и дата | Взам. инв. №

Копировал Мос-1242-01 Формат А2

Формат	Зона	Поз.	Обозначение	Наименование	Кол.	Примечание
				СПм1		
				Сборочные единицы		
				Сетки		
А3		1	Т.П. АЛ. IV	С-4	2	95.0кг
А3		2	Т.П. АЛ. IV	С-5	2	125,3кг
А4		3	Т.П. АЛ. IV	Плоский каркас КР10	21	10,6кг
				Пространственные каркасы		
А4		4	Т.П. АЛ. IV	КП3	1	29,2кг
А4		5	Т.П. АЛ. IV	КП8	3	12,74кг
				Детали		
				ф 8 AI ГОСТ 5781-82		
Б4		7		ℓ = 6490	7	2.56кг
Б4		8		ℓ = 3350	2	1,32кг
		9*		ℓ = 1300	10	0,51кг
		10*		ℓ = 480	66	0,19кг
		11*		ф12 AIII ГОСТ 5781-82, ℓ=1400	13	1,24кг
		12*		ф8 AI ГОСТ 5781-82, ℓ=1900	4	0.75кг
				Материал		
				Бетон марки 300	8,31	м3
				СПм2		
				Сборочные единицы		
А4		14	Т.П. АЛ. IV	Каркас КР-5	4	37,1кг
				Сетки		
А4		15	Т.П. АЛ. IV	С-6	4	117.0кг
				Детали		
		10*		ф8 AI ГОСТ 5781-82, ℓ=480	66	0,19кг
		16*		ф25 AIII ГОСТ 5781-82, ℓ=1710	12	6,58кг
				ф20 AIII ГОСТ 5781-82		
Б4		17		ℓ = 3600	4	8.89кг
Б4		18		ℓ = 1300	8	3,21кг
Б4		19		ℓ = 1900	5	4.69кг
				Материал		
				Бетон марки 300	6,51	м3

Формат	Зона	Поз.	Обозначение	Наименование	Кол.	Примечание
				СПм3		
				Сборочные единицы		
А3		2	Т.П. АЛ. IV	Сетка С-5	12	125,3кг
		6	1.400-6/76 Вып.1	Закладная деталь М8-1	20	1.7кг
				Каркасы		
А4		20	Т.П. АЛ. IV	КР-6	41	5.7кг
А4		21	Т.П. АЛ. IV	КР-7	21	4.1кг
				Детали		
		10*		ф8 AI ГОСТ 5781-82, ℓ=480	198	0.19кг
		11*		ф12 AIII ГОСТ 5781-82, ℓ=1400	36	1,24кг
Б4		22		ф8 AI ГОСТ 5781-82, ℓ.12720	8	7,85кг
Б4		23		ф8 AI ГОСТ 5781-1-82, ℓ=6300	4	3,89кг
				ф20 AIII ГОСТ 5781-82		
Б4		19		ℓ = 1900	10	4,69кг
Б4		24		ℓ = 3070	8	7,58кг
				Материал		
				Бетон марки 300	22,26	м3
				СПм4		
				Сборочные единицы		
		6	1.400-6/76 Вып.1	Закладная деталь М8-1	4	1.7кг
А4		14	Т.П. АЛ. IV	Каркас КР-5	4	37,1кг
А4		21	Т.П. АЛ. IV	Каркас КР-7	20	4,1кг
				Сетки		
А4		15	Т.П. АЛ. IV	С-6	4	117.0кг
				Детали		
		10*		ф8 AI ГОСТ 5781-82, ℓ=480	66	0,19кг
Б4		19		ф20 AIII ГОСТ 5781-82, ℓ=1900	5	4,69кг
Б4		25		ф8 AI ГОСТ 5781-82, ℓ=6900	4	2,75кг
				Материал		
				Бетон марки 300	6,81	м3
				СПм5		
				Сборочные единицы		
				Сетки		
А3		1	Т.П. АЛ. IV	С-4	2	95.0кг
А3		2	Т.П. АЛ. IV	С-5	2	125.3кг

Формат	Зона	Поз.	Обозначение	Наименование	Кол.	Примечание
А4		3	Т.П. АЛ. IV	Плоский каркас КР10	20	10.6кг
				Пространственные каркасы		
А4		4	Т.П. АЛ. IV	КП3	1	29,4кг
А4		5	Т.П. АЛ. IV	КП8	3	12,74кг
		6	1.400-6/76 Вып.1	Закладная деталь М8-1	4	1.7кг
				Детали		
				ф8 AI ГОСТ 5781-82		
		9*		ℓ = 1300	20	0,51кг
		10*		ℓ = 480	66	0,19кг
Б4		26		ℓ = 6640	7	2,63кг
Б4		27		ℓ = 6150	2	2,43кг
				Материал		
				Бетон марки 300	8,51	м3

* Позиции 9 - 12, 16 - см. ведомость деталей на листе 29

Привязан

Инв.№

ГИП	Коростелев	
Н.контр.	Кокорев	
Нач.отд	Шувалев	
Гл.конст	Щеголев	
Рук.гр.	Чулкова	
Ст.инж.	Чумакова	
Ст.техн.	Струкова	

Т.П. 416-1-152.84 - КЖС

Автотранспортное предприятие на 200 автобусов с закрытой стоянкой

Бытовой корпус в крупнопанельных бескаркасных конструкциях

Стадия	Лист	Листов
РП	27	

Спецификация элементов монолитные стены под вала СПм1-СПм15 (Начало)

ТИПРОАВТОТРАНС Воронежский филиал

Копировал Мбс 1242-01 Формат А2

Альбом I

Типовой проект

Формат	Зона	Поз.	Обозначение	Наименование	Кол.	Примечание
				СПм 6		
				Сборочные единицы		
				Сетки		
А3		1	Тп Ал. IV	С-4	2	95,0кг
А3		2	Тп Ал. IV	С-5	2	125,3кг
А4		3	Тп Ал. IV	Плоский каркас КР 10	41	10,6кг
А4		5	Тп Ал. IV	Пространственный каркас КП8	5	13,6кг
		6	1.400-6/76 вып. 1	Закладная деталь М8-1	4	1,7кг
				Сетку		
А3		28	Тп Ал. IV	С-7	1	120,7кг
А3		29	Тп Ал. IV	С-8	1	155,7кг
А4		30	Тп Ал. IV	КР-8	4	37,6кг
				Детали		
		10*		ф8AI ГОСТ5781-82, ℓ=480	126	0,19кг
		11*		ф12AIII ГОСТ5781-82, ℓ=1400	26	1,24кг
		12*		ф8AI ГОСТ5781-82, ℓ=1900	8	0,75кг
				ф 25AIII ГОСТ5781-82		
Б4		31		ℓ=2370	5	9,12кг
Б4		32		ℓ=2750	4	10,59кг
				ф 12AIII ГОСТ5781-82		
Б4		33		ℓ=2370	6	2,10кг
Б4		34		ℓ=820	12	0,73кг
Б4		35		ℓ=720	12	0,64кг
Б4		36		ℓ=1010	12	0,90кг
Б4		37		ℓ=910	12	0,81кг
Б4		38		ℓ=2750	2	2,44кг
Б4		39		ℓ=3070	16	2,73кг
Б4		40		ℓ=1050	10	0,93кг
Б4		41		ℓ=190	5	0,17кг
		42*		ℓ=640	5	0,57кг
Б4		43		ф8AI ГОСТ5781-82, ℓ=12970	7	5,12кг
Б4		44		ф10AI ГОСТ5781-82, ℓ=200	36	0,12кг
				Материал		
				Бетон марки 300	16,66	м³
				СПм 7		
				Сборочные единицы		
А4		15	Тп Ал. IV	Сетка С-6	4	117,0кг
				Детали		
				ф 20AIII ГОСТ 5781-82		
Б4		18		ℓ=1300	2	3,21кг
Б4		19		ℓ=1900	10	4,69кг
Б4		24		ℓ=3070	18	7,58кг
		45*		ф8AI ГОСТ5781-82, ℓ=280	40	0,11кг
				Материал		
				Бетон марки 200	3,09	м³
				СПм 9		
				Сборочные единицы		
				Сетки		
А4		48	Тп Ал IV	С-9	2	147,0кг
				Детали		
		16*		ф 25AIII ГОСТ5781-82, ℓ=1710	7	6,58кг
				ф20AIII ГОСТ5781-82		
Б4		18		ℓ=1300	12	3,21кг
Б4		19		ℓ=1900	4	4,69кг
Б4		24		ℓ=3070	8	7,58кг
		45*		ф8AI ГОСТ5781-82, ℓ=280	30	0,11кг
				Материал		
				Бетон марки 200	2,06	м³
				СПм 10		
				Сборочные единицы		
А4		14	Тп Ал. IV	Каркас КР-5	4	37,1кг
				Детали		
		10*		ф 8AI ГОСТ5781-82, ℓ=480	15	0,19кг
		16*		ф 25AIII ГОСТ 5781-82, ℓ=1710	4	6,58кг
Б4		31		ф 25AIII ГОСТ5781-82, ℓ=2570	5	9,14кг
				ф 12AIII ГОСТ5781-82		
Б4		33		ℓ=2370	16	2,10кг
Б4		34		ℓ=820	24	0,73кг
Б4		35		ℓ=720	24	0,64кг
Б4		39		ℓ=3070	4	2,73кг
Б4		40		ℓ=1050	10	0,93кг
Б4		41		ℓ=190	10	0,17кг
				Материал		
				Бетон марки 300	2,25	м³
				СПм 11, СПм 15		
				Сборочные единицы		
А4		3	Тп Ал. IV	Плоский каркас КР10	10	10,6кг
А4		4	Тп Ал. IV	Пространственный каркас КП3	1	29,2кг
		6	1.400-6/76 вып. 1	Закладная деталь М8-1	2	1,7кг
				Сетки		
А3		49	Тп Ал. IV	С-10	1	86,3кг
А3		50	Тп Ал. IV	С-11	1	111,8кг
А3		51	Тп Ал. IV	Каркас пространственный КП-1	1	17,9кг
				Детали		
		10*		ф8AI ГОСТ 5781-82, ℓ=480	36	0,19кг
Б4		52		ф 8AI ГОСТ 5781-82, ℓ=3630	7	1,44кг
				Материал		
				Бетон марки 300	40	м³

* Позиции 10-12, 16, 42, 45 - см. ведомость деталей на листе 29

Привязан:

Инв. №

Инв. № подл. | Подпись и дата | Взам. инв. №

ГИП	Коростелев	
Н. контр.	Кокорев	
Нач. отд.	Шиваев	
Гл. конст.	Щеголев	
Рук. гр.	Чулкова	
Ст. инж.	Чумакова	

Тп 416-1-152.84 КЖ

Автотранспортное предприятие на 200 автобусов с закрытой стоянкой

Бытовой корпус в крупнопанельных бескаркасных конструкциях

Стадия	Лист	Листов
РП	28	

Спецификация элементов на монолитные стены подвала СПм1÷СПм15 (продолжение)

ГИПРОАВТОТРАНС Воронежский филиал

Копировал:

1242-01

Формат А2

Альбом I

Типовой проект

Спецификация элементов на монолитные стены подвала СПм1 ÷ СПм15 (окончание)

Форм	Зона	Поз.	Обозначение	Наименование	Кол*	Примечание
				СПм 12		
				Сборочные единицы		
				Сетки		
Д4		53	ТП АЛ. IV	С-12	4	48,7 кг
				Детали		
		11*		ф12 AIII ГОСТ 5781-82, ℓ=1400	34	1,24 кг
		45*		ф8 AI ГОСТ 5781-82 ℓ=280	20	0,11 кг
		54*		ф12 AIII ГОСТ 5781-82, ℓ=800	126	0,71 кг
				Материал		
				Бетон марки 200	1,56	м³
				СПм 13		
				Сборочные единицы		
				Сетки.		
Д4		53	ТП АЛ. IV	С-12	2	48,7 кг
				Детали		
				ф 20 AIII ГОСТ 5781-82		
Б4		18		ℓ=1300	4	3,21 кг
Б4		24		ℓ=3070	4	7,58 кг
		45*		ф 8 AI ГОСТ 5781-82, ℓ=280	8	0,11 кг
		54*		ф 12 AIII ГОСТ 5781-82, ℓ=800	84	0,71 кг
				Материал		
				Бетон марки 200	0,47	м³
				СПм 14		
				Сборочные единицы		
				Сетки		
Д4		55	ТП АЛ. IV	С-13	2	112,6 кг
				Детали		
		10*		ф 8 AI ГОСТ 5781-82, ℓ=480	25	0,19 кг
		16*		ф 25 AIII ГОСТ 5781-82, ℓ=1710	6	6,58 кг
				Материал		
				Бетон марки 300	3,1	м³

* Позиции 10, 11, 16, 45, 54 — см. ведомость деталей.

Взам. инв. №

Подпись и дата

Инв. № подл.

Ведомость расхода стали на элемент, кг

Марка элемента	Изделия арматурные													Всего	Изделия закладные						Всего	Общий расход
	Арматура класса														Арматура класса			Прокат марки				
	A-I							A-III							A-III			В Ст 3 кп2				
	ГОСТ 5781-82														ГОСТ 5781-82			ГОСТ 103-76				
	ф8	ф10	ф16	ф20			Итого	ф12	ф16	ф20	ф25		Итого		ф10		Итого	-100×8		Итого		
СПм 1	85,9	29,0		194,7			309,6	456,7	22,8				479,5	789,1								789,1
СПм 2	19,1						19,1	547,0		84,8	141,8		773,6	792,7								792,7
СПм 3	116,0	113,5	206,9				436,4	1548,2		107,5			1656,7	2092,1	8,0		8,0	26,0		26,0	34,0	2126,1
СПм 4	30,1	38,6	44,0				112,7	468,0		235	141,8		633,3	746,0	1,6		1,6	5,2		5,2	6,8	752,8
СПм 5	90,0	27,6		185,4			303,0	440,6	22,8				463,4	766,4	1,6		1,6	5,2		5,2	6,8	773,2
СПм 6	137,8	56,6		380,1			574,5	860,4			229,8		1090,2	1664,7	1,6		1,6	5,2		5,2	6,8	1671,5
СПм 7	4,4						4,4	468,0		174,6			642,6	647,0								647,0
СПм 8	4,4						4,4	468,0		248,1			716,1	720,5								720,5
СПм 9*	3,3						3,3	294,0		117,9	46,1		458,0	461,3								461,3
СПм 10	9,45						9,45	88,4			213,9		302,3	311,8								311,8
СПм 11	41,4	13,8		92,7			147,9	198,1	22,8				220,9	368,8	0,8		0,8	2,6		2,6	3,4	376,1
СПм 12	2,2						2,2	326,4					326,4	328,6								328,6
СПм 13	0,9						0,9	157,0		43,2			200,2	201,1								201,1
СПм 14	4,8						4,8	225,2			39,5		264,7	269,5								269,5
СПм 15	41,4	13,8		92,7			147,9	198,1	22,8				220,9	368,8	0,8		0,8	2,6		2,6	3,4	376,1

Ведомость деталей

Поз.	Эскиз
9	430, 220, 800
10	360
11	700, 700
12	950, 950
16	850, 860
42	460, 180
45	160
54	400, 400

Схемы армирования монолитных стен подвала СПм1 ÷ СПм15 см. на листах 20 ÷ 26.

ГИП	Коростелев		т.п. 416-1-152.84 КЖ
Н. контр.	Кокорев		Автотранспортное предприятие на 200 автобусов с закрытой стоянкой
Нач. отд.	Шувалев		Бытовой корпус в крупнопанельных бескаркасных конструкциях
Гл. конст.	Щеголев		Стадия: РП; Лист: 29; Листов:
Рук. гр.	Чулкова		Спецификация элементов на монолитные стены подвала СПм1÷СПм15 (окончание). Ведомость расхода стали на элемент, кг. Ведомость деталей
Ст. инж.	Чумакова		Гипродортранс, Воронежский филиал

Привязан

Инв. №

Копировал Вахн

1242-01 Формат А2

Типовой проект Альбом I

1-1

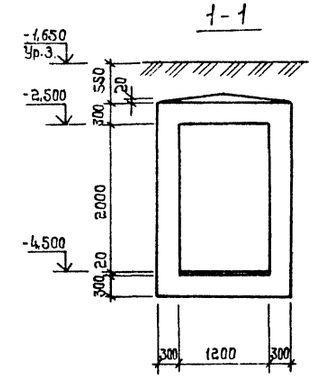

План

Ведомость деталей

Поз	Эскиз
9	250 550
10	450 4800 450

Спецификация элементов на выход из подвала

Формат	Зона	Поз.	Обозначение	Наименование	Кол	Примечание
			ТДК-Н-1-70 часть II раздел II	Лестничный выход ℓ=5,2м		
			Альбом 2 листы КС-2-9, КС-2-10	Материалы на лестничный выход		
				Бетон марки 300		9,5м³
			лист КС-2-4	Галерея, ℓ=29м		
				Материалы на галерею		
				Бетон марки 200		30,5м³
				Тамбур		
				Сборочные единицы		
				Каркасы		
		1	т.п Альбом IV	Каркас КР9	25	12,2кг
		2	т.п. Альбом IV	Каркас КР10	25	12,9кг
		3	ТДК-Н-1-70 ч.II раздел II Альбом 2	тоже К-3-1	30	22,1кг
		4	лист КС-2-4	" К-3-2	8	6,2кг
				Сетка		
		5		Тканая сетка ф0,7 яч. 4×4мм	43м²	68,0кг
				Детали		
		6		ф8 AI ГОСТ 5781-82	280пм	110,6кг
		7		ф20 AIII ГОСТ 5781-82 ℓ=1440	5	3,6кг
		8		ф20 AIII ГОСТ 5781-82 ℓ=4350÷5450	14	-
		9		ф8 AI ГОСТ 5781-82 ℓ=1650	25	
		10		ф20 AIII ГОСТ 5781-82 ℓ=5700	4	
		11		ф16 AIII ГОСТ 5781-82 ℓ=1840	2	
				Изделия закладные		
		12	3.400-6/78	МИ1-9	2п.м	5,7кг
		13	то же	МИ4-37	31,8дм	12,7кг
				Материалы на тамбур		
				Бетон марки 300		9,8м³

Ведомость расхода стали на элемент, кг

Марка элемента	Изделия арматурные										Закладные изделия прокатная сталь		Всего
	Арматура класса												
	A-I ГОСТ 5781-82				A-III ГОСТ 5781-82					Тканая сетка ф0,7×4×4	L 90×8 ГОСТ 8509-72*	-100×6 ГОСТ 103-76*	
	ф4	ф8	ф10	Итого	ф8	ф10	ф16	ф20	Итого				
Выход из подвала	16,0	1105,4	1462,0	2583,4	2,0	57,3	768,8	10161,3	10829,4	647,4	348,0	9,4	14577,6

Общие указания см. лист КЖ-31

ГИП	Коростелев		т.п. 416-1-152.84 - КЖ
Норм.контр.	Кокорев		
Нач.отд.	Шубаев		Автотранспортное предприятие на 200 автобусов с закрытой стоянкой
Гл.констр.	Щеголев		
Рук.гр.	Пепеляева		Бытовой корпус в крупнопанельных бескаркасных конструкциях
Архитект.	Болдырев		Стадия: РП; Лист: 30; Листов:
Привязан			Эвакуационный выход из подвала. План, сечение 1-1
Инв.№			ГИПРОАВТОТРАНС Воронежский филиал

Инв.№подл. | Подпись и дата | Взам.инв.№

1242-01

Альбом I

Типовой проект

2-2

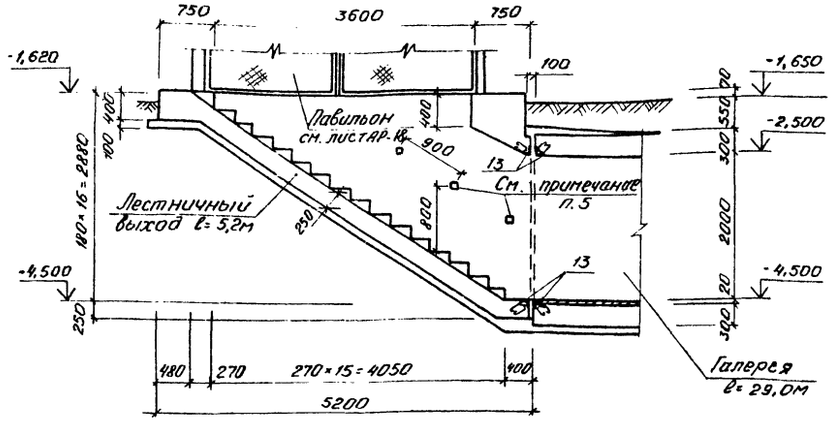

3-3

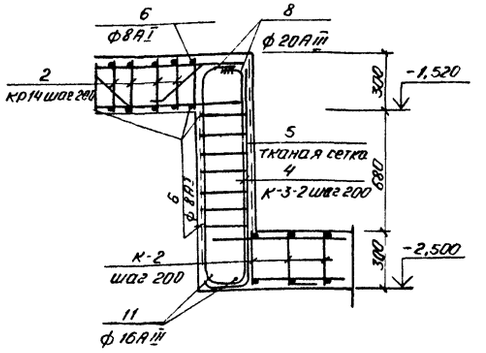

4-4

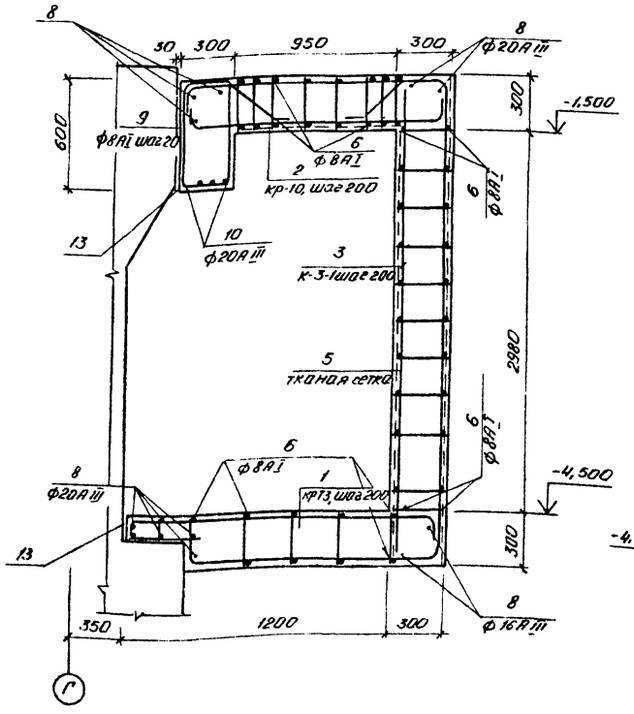

5-5

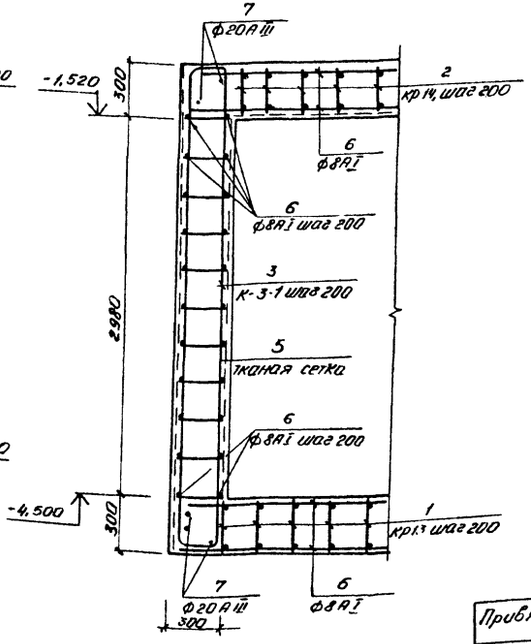

1. Каркас К-3-1 выполнить по типу К-3 длиной ℓ=3,5м
2. Каркас К-3-2 выполнить по типу К-3 длиной ℓ=1,2м
3. Выход из подвала выполняется в безопалубочном бетонировании с обтяжкой объемного каркаса тканой сеткой из проволоки ф 0,7мм ячейки 4×4мм.
4. Для безопалубочного бетонирования крупность щебня не более 30-40мм.
5. При бетонировании заложить деревянные пробки 120×60 для поручней.
6. Армирование угла поворота по сеч. 5-5 производить каркасами К-2, кр10, которые обрезаются по месту.
7. Под все выходы и галереи выполнить подготовку h=100мм из бетона марки 50.

ГИП	Коростелев		т.п. 416-1-152.84-КЖС
Н.контр.	Кокорев		Автотранспортное предприятие на 200 автобусов с закрытой стоянкой
Нач.отд	Шувалов		Бытовой корпус в крупно-панельных бескаркасных конструкциях
Гл.конст.	Щеголев		Стадия: РП; Лист: 31; Листов:
Рук.гр.	Лепеляева		Эвакуационный выход из подвала сечения 2-2÷5-5
Архит.	Болдырев		ГИПРОАВТОТРАНС Воронежский филиал

Привязан

Инв. №

Инв. № подл. | Подп. и дата | Взам. инв. №

1242-01

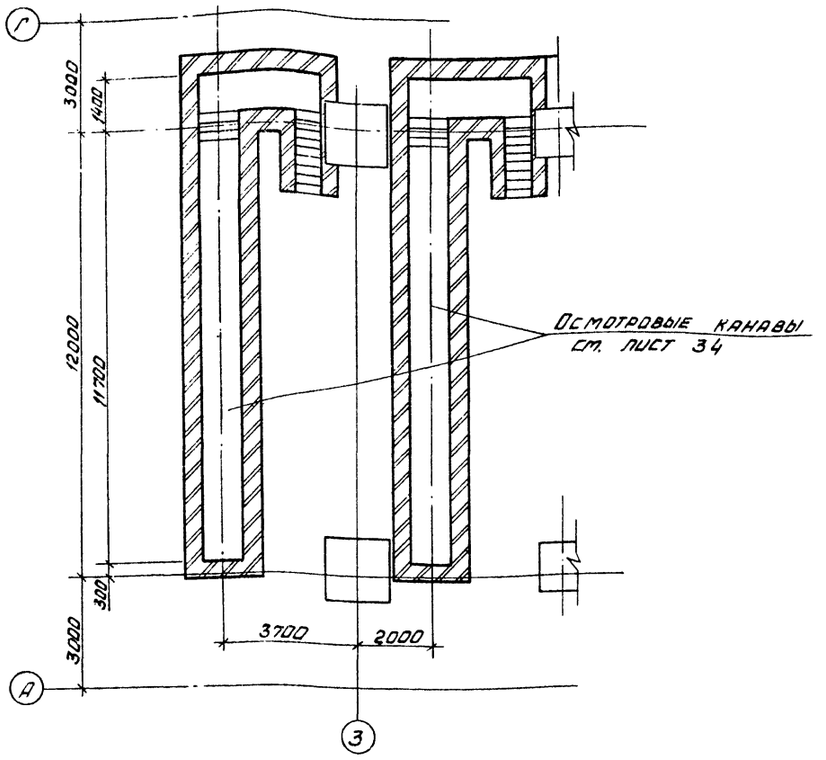

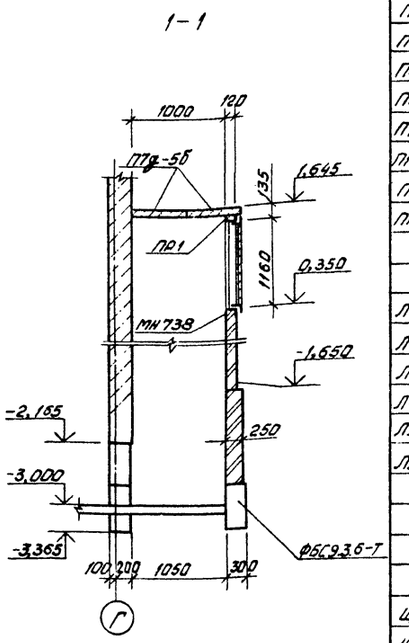

Спецификация элементов подземного хозяйства

Масса, поз.	Обозначение	Наименование	Кол. шт.	Масса ед., кг	Приме-чание
		Плиты			
П1-8	3.006-2 вып. II-2	П1-8	49	40	
П3-8	3.006-2 вып. II-2	П3-8	69	50	
П5д-8	3.006-2 вып. II-2	П5д-8	9	100	
П5-8	3.006-2 вып. II-2	П5-8	7	410	
П7д-5	3.006-2. вып. II-2	П7д-5	2	150	
П11д-8	3.006-2 вып. II-2	П11д-8	1	270	
ПР-1	1.138-10 вып.1	1ПР1-10.12.6	1	25	
ПР-2	1.138-10 вып. 1	1ПР3-24.12.14	2	100	
		Лотки			
Л1д-8	3.006-2 вып. II-1	Л1д-8	28	110	
Л2-8	3.006-2 вып. II-1	Л2-8	1	900	
Л2д-8	3.006-2 вып. II-1	Л2д-8	25	110	
Л4д-8	3.006-2 вып. II-1	Л4д-8	15	230	
Лу4-8	3.006-2 вып. III-2	Лу6-8	1	1730	
Лу2-8н	3.006-2 вып. III-2	Лу2-8н	1	920	
		Металлические конструкции			
Щ1	Т.П. Альбом IV	Щ1	2	51,0	
Щ2	Т.П. Альбом IV	Щ2	1	87,5	
МН553	1.400-15 вып. 0	МН553	17,1	4,1	кг/м
МН738	1.400-15 вып.0	МН738	1	16,9	
L100×7	без чертежа	Уголок 100×7 ГОСТ 8509-72* Ст3кп2 ГОСТ 535-79*	24	10,8	кг/м
1	без чертежа	рифленая сталь δ=4 1100×1150	1	42,4	

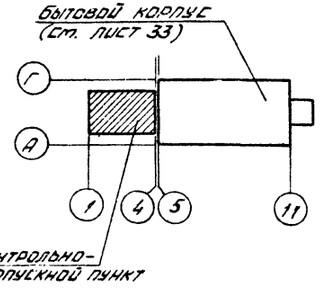

1. Фундаментные блоки ФБС9.3.6-Т учтены в спецификации на листе 4.
2. Кирпичные участки стен выполнять из кирпича Кр 75/1800/15 по ГОСТ 530-80 на растворе М50. Кладку вести в подрезку, внутренние поверхности кирпичных стен оштукатурить.
3. Подготовка для монтажа лотков принята песчаная, толщ. 100 мм.
4. Швы между плитами перекрытий тщательно затереть цементным раствором.
5. Металлические изделия окрасить масляной краской за 2 раза по огрунтованной поверхности.
6. Поверхности стен, соприкасающиеся с грунтом, обмазать горячим битумом за 2 раза.

Согласовано
Нач. тех. отд. Дильдин
Нач. сметн. отд. Аллагов

Инв. № подл. | Подпись и дата | Взам. инв. №

Привязан

Инв. №

ГИП	Коростелев	
Н. контр.	Кокорев	
Нач. отд.	Шубаев	
Гл. конст.	Шеголев	
Рук. гр.	Пучкарев	
Ст. инж.	Нефедова	

Т.П. 416-1-152.84 КЖ

Автотранспортное предприятие на 200 автобусов с закрытой стоянкой

Бытовой корпус в крупнопанельных бескаркасных конструкциях

Стадия	Лист	Листов
РП	32	

План подземного хозяйства (начало)

ГИПРОАВТОТРАНС Воронежский филиал

Копировал

1242-01 Формат А2

Альбом I

Типовой проект

План подземного хозяйства

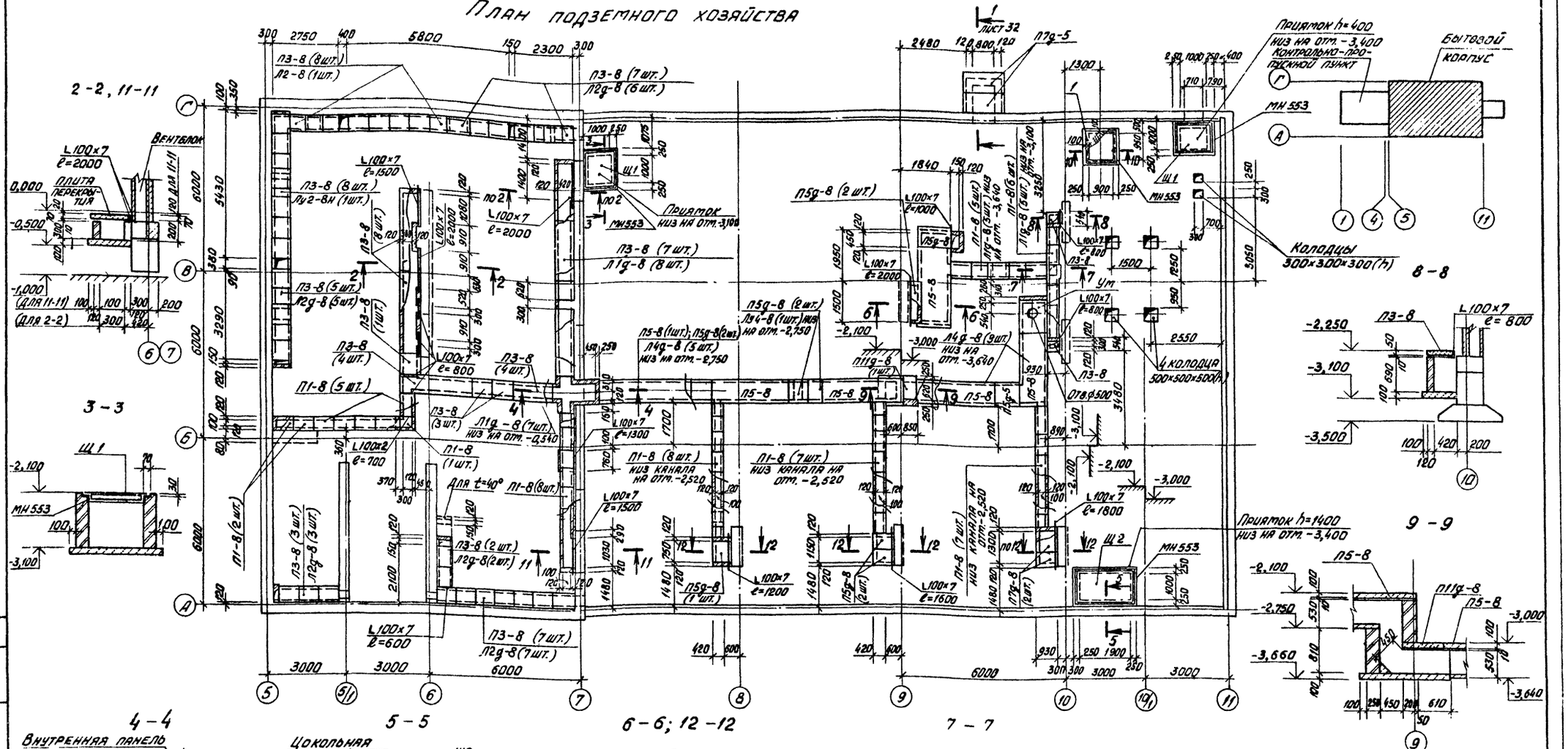

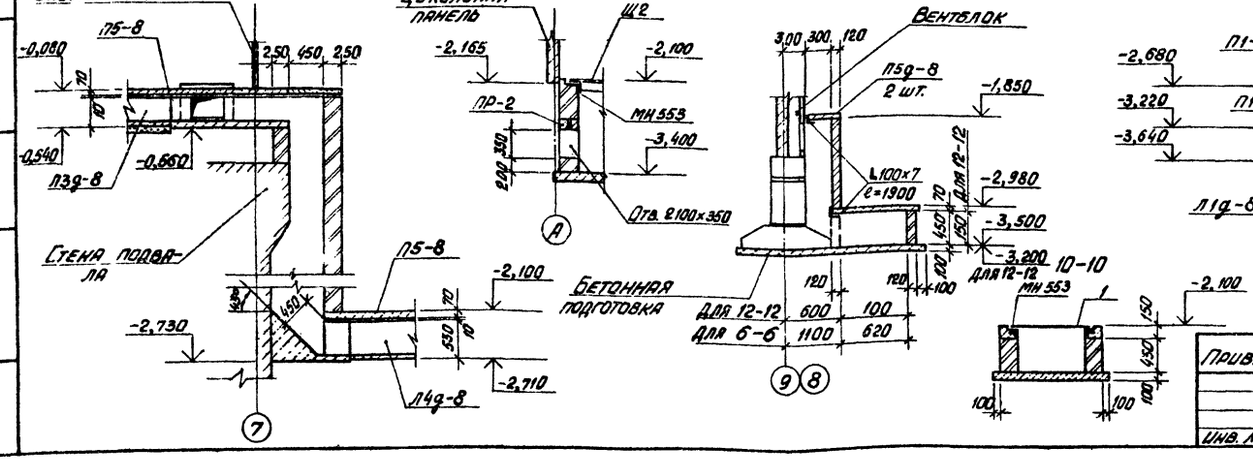

1. Монолитный участок перекрытия Ум выполнить из бетона марки 150. Расход бетона -0,03 м³. Армирование выполнить из арматуры рабочей ⌀10 А III шаг 100, распределительной ⌀6 А I шаг 100.
Расход арматуры: ⌀10 А III -8,5 кг; ⌀6 А I -1,1 кг
2. Все неоговоренные отметки низа лотков в осях 5-7 - 0,490.
3. Спецификацию эл-в подземного хозяйства смотреть лист 32.

ГИП	Коростелев		ТП 416-1-152.84 -КЖ
Н. контр.	Кокорев		Автотранспортное предприятие на 200 автобусов с закрытой стоянкой
Нач. отд.	Шуваев		
Гл. констр.	Щеголев		Бытовой корпус в крупнопанельных бескаркасных конструкциях
Рук. гр.	Пожидаев		Стадия: РП; Лист: 33; Листов:
Ст. инж.	Нефедова		
Инж.	Сапожкова		План подземного хозяйства (окончание)
Привязан			ГИПРОАВТОТРАНС Воронежский филиал
Инв. №			

Копировал

1242-01 Формат А2

Согласовано

Нач. сантех. отд. Алпатов

Взам. инв. №

Подпись и дата

Инв. № подл.

Альбом I

Типовой проект

План на отм. -1.650

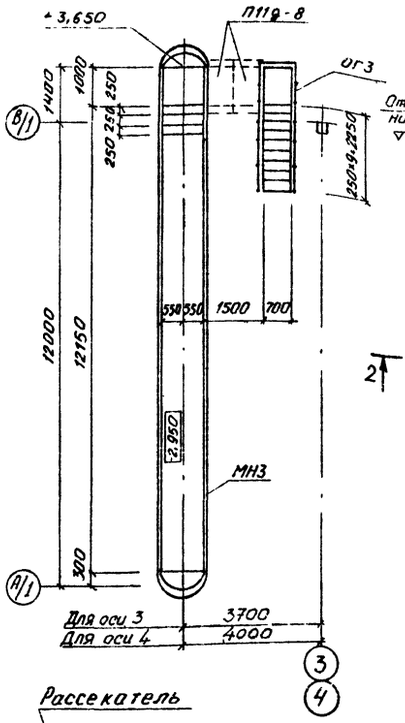

План на отм. -1,950

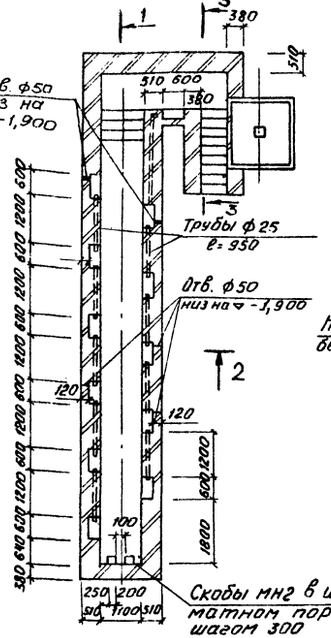

3 - 3

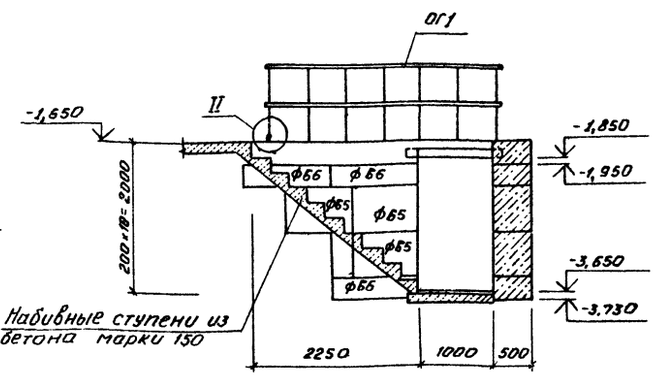

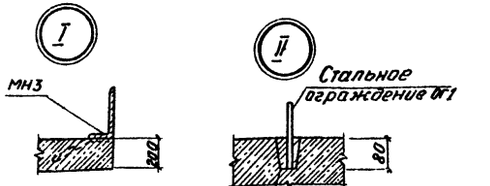

Спецификация элементов осмотровой канавы (2 шт.)

Марка, поз.	Обозначение	Наименование	Кол.	Масса ед. кг	Примечание
		Сб. ж.б. изделия			
П11g-8	3.006-2 вып. II-2	Плита П11g-8	2	270	
ФБ1	ГОСТ 13579-78	ФБС 24.5.6Т	15	1630	
ФБ2	ГОСТ 13579-78	ФБС 12.5.3Т	12	380	
ФБ3	ГОСТ 13579-78	ФБС 9.5.6Т	9	590	
ФБ4	ГОСТ 13579-78	ФБС 24.4.6Т	2	1300	
ФБ5	ГОСТ 13579-78	ФБС 9.4.6Т	4	350	
ФБ6	ГОСТ 13579-78	ФБС 12.4.3Т	3	310	
		Стальные элементы			
МН2	Т.П. IV	Закладн. изделие МН2	8	2.7	
МН3	Т.П. IV	МН3ЛМ	26,3	20.3	
Рш1	Т.П. IV	Решетка Рш1	12	9.5	
ОГ6	Т.П. IV	ограждение ОГ6ПМ	7,3	26.8	
С2	Т.П. IV	Сетка С2	12	2.5	

Ведомость расхода стали кг

Марка элемента	Изделия арматурные			Изделия закладные									
	Арматура класса		Всего	Арматура класса			Прокат марки						
	AIII			AI	AIII		ВСт3кп2-1 ТУ14-1-3023-80						
	ГОСТ 5781-82			ГОСТ 5781-82	ГОСТ 5781-82	Итого	ГОСТ 8510-72**			ГОСТ 2590-71*			
	ф8				ф8		160×40×10			ф22			
Канава осмотровая	30		30		53	53	52,1			22			

Продолжение

Изделия закладные																		Общий расход
Прокат марки														Сетка плетеная				
ВСт3кп2-1 ТУ14-1-3023-80																		
ГОСТ 8509-72**		ГОСТ 103-76								ГОСТ 2591-71*			Всего	ГОСТ 5336-80			Итого	
150×5		δ=6								□25×25				ø20×1,6				
211		60								146			1043	19,2			19,2	1062,2

Рассекатель

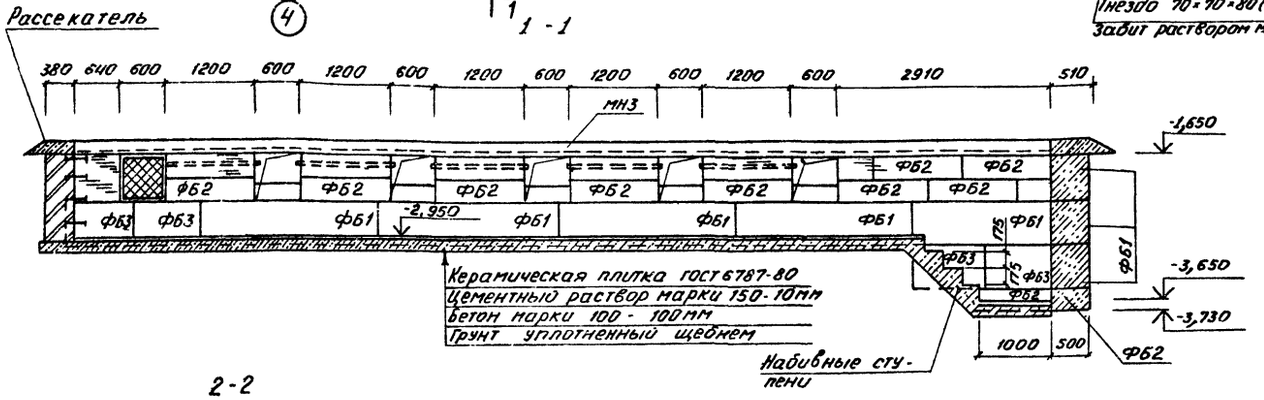

2 - 2

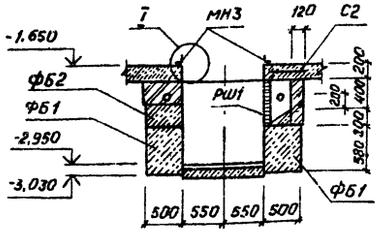

1. Стены канав выполнить из кирпича кр 75/1800/15 ГОСТ 530-80 на растворе марки 50 и бетонных блоков стен подвалов.
2. Ниши в продольных стенах канав перекрываются монолитной ж.б. плитой из бетона марки 200, армированной сеткой С2. Для электрических разводок к светильникам, установленным в нишах, предусмотрены винипластовые трубы диаметром 2см по МН 1427-61 Расход - 25м.
3. Внутренние поверхности стен и ниш облицевать керамической плиткой белого цвета по ГОСТ 6141-82.
4. Поверхности стен соприкасающиеся с грунтом обмазать горячим битумом за 2раза.
5. Все металлические изделия окрасить краской БТ-177 за 2раза ГОСТ 5631-79.
6. Решетки Рш1 крепить по месту костылями ф8мм.
7. Спецификация элементов и выборка стали выполнены на одну канаву.

Привязан:

Инв. №

ГИП	Коростелев		т.п. 416-1-152.84 КЖ
Н.контр.	Кокорев		Автотранспортное предприятие на 200 авто бусов с закрытой стоянкой
Нач.отд.	Шувалев		Бытовой корпус в крупнопанельных вескаркасных конструкциях
Гл.конст.	Шеголев		Стадия: РП; Лист: 34; Листов:
Ст.инж.	Некрасова		Осмотровые канавы
			ГИПРОАВТОТРАНС Воронежский филиал

Согласовано: Нач.тех.отд. Альбом I.93-2.84

Инв.№ подл. | Подп. и дата | Взам.инв.№

Копировал Мшс-1242-01 Формат А2

Альбом I

Типовой проект

Схема расположения элементов каркаса КПП

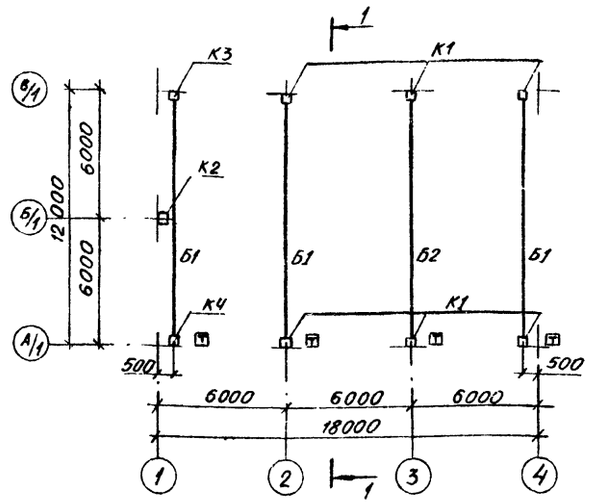

1–1

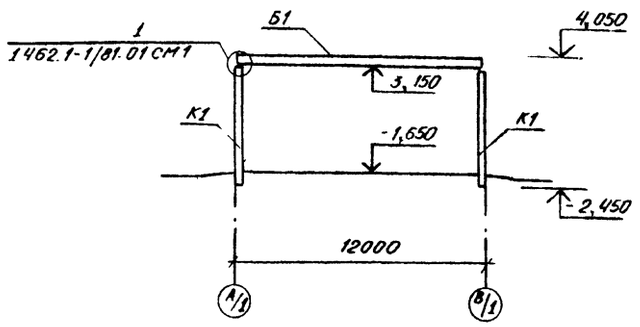

Схема расположения элементов крепления стеновых панелей по осям А/1 и Б/1

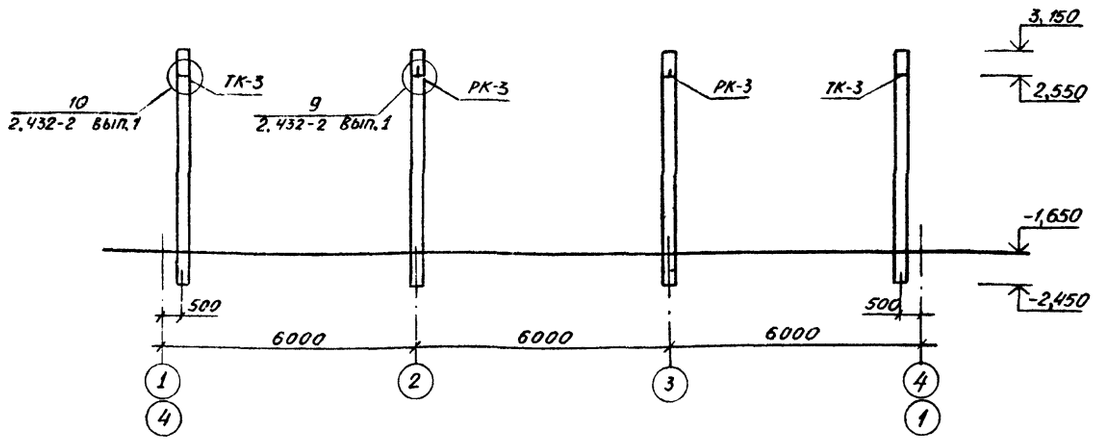

Схема расположения элементов крепления стеновых панелей по оси 1.

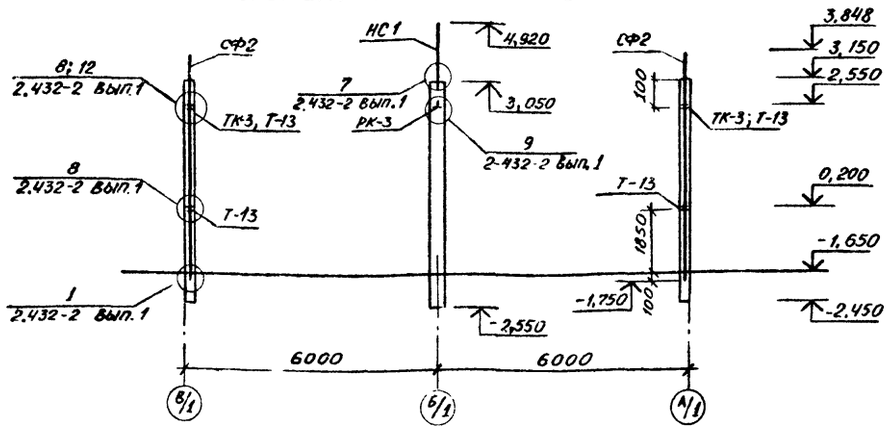

Спецификация к схеме расположения элементов каркаса КПП

Марка поз.	Обозначение	Наименование	Кол.	Масса ед. кг	Прим.
		Колонны			
К1	Т.П Альбом IV	К48-1-1	6	1520	
К2	Т.П Альбом IV	К48-1-2	1	1310	
К3	Т.П Альбом IV	К48-1-3	1	1331	
К4	Т.П Альбом IV	К48-1-4	1	1331	
		Балки			
		Для P_0 = 70 кг/м²			
Б1	Т.П Альбом IV	2БСП12-3ВрII-Н1	3	4500	
Б2	Т.П Альбом IV	2БСП12-4ВрII-Н1	1	4500	
		Для P_0 = 100 кг/м²			
Б1	Т.П Альбом IV	2БСП12-3ВрII-Н1	3	4500	
Б2	Т.П Альбом IV	2БСП12-5ВрII-Н1	1	4500	
		Для P_0 = 150 кг/м²			
Б1	Т.П. Альбом IV	2БСП12-4ВрII-Н1	3	4500	
Б2	Т.П Альбом IV	2БСП12-7ВрII-Н1	1	4500	
СФ-2	1.439-2	Стойка СФ-2	2	298,7	
НС-1	1.439-2	Насадка торцового фахверка НС-1	1	82,0	
РК-3	1.439-2	Опорная консоль РК-3	5	4,2	
ТК-3	1.439-2	Опорная консоль ТК-3	6	3,7	
Т-13	1.439-2	Элемент крепления Т-13	8	2,0	

1. Опорные консоли приварить к колоннам и стальным стойкам фахверка до их монтажа.
2. Сварку производить электродами типа Э 42 ГОСТ 9467-75.
3. Опорные консоли защитить цинковым покрытием методом металлизации. Толщину цинкового покрытия принимать 0,15 мм.
4. Балки Б1 и Б2 ориентировать согласно знаку Т.

ГИП	Карастелёв		т.п. 416-1-152.84 КЖ
Н.контр.	Кокорев		Автотранспортное предприятие на 200 автобусов в закрытой стоянкой
Нач. отд	Шубаев		Бытовой корпус в крупнопанельных бескаркасных конструкциях. Стадия: РП; Лист: 35; Листов:
Гл. конст	Щеголев		Схема расположения элементов каркаса КПП
Рук. гр	Пожидаев		ГИПРОАВТОТРАНС Воронежский филиал
Ст. инж.	Некрасова	9.83	
Инж.	Королева		

Привязан

Инв. №

Инв. № подл. | Подпись и дата | Взам. инв. №

Копир.

1242-01 Формат А 2

Схема расположения стеновых панелей по оси А

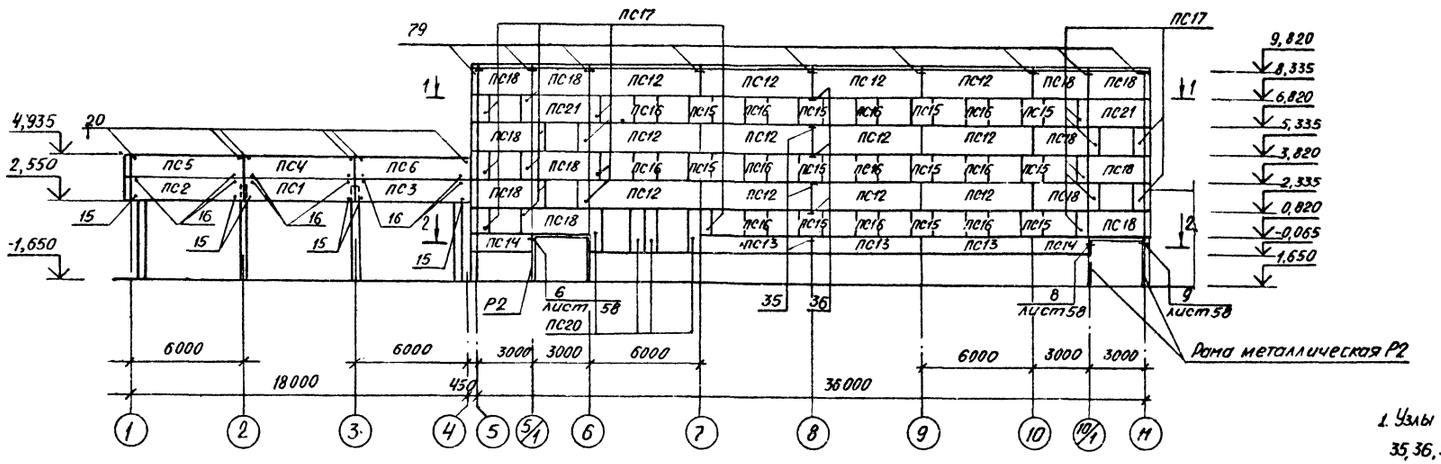

3 — 3

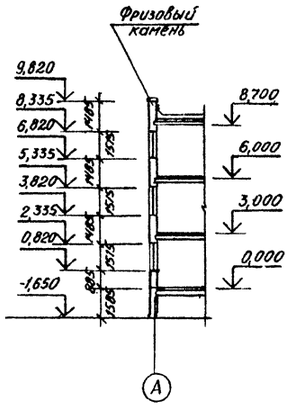

4 — 4

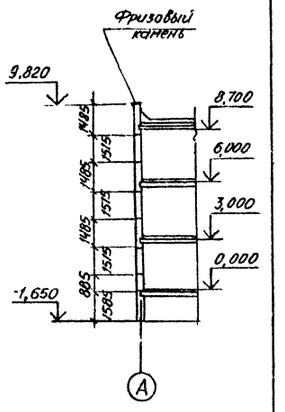

1 — 1

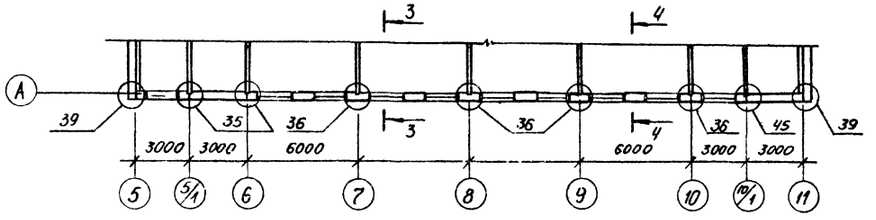

2 — 2

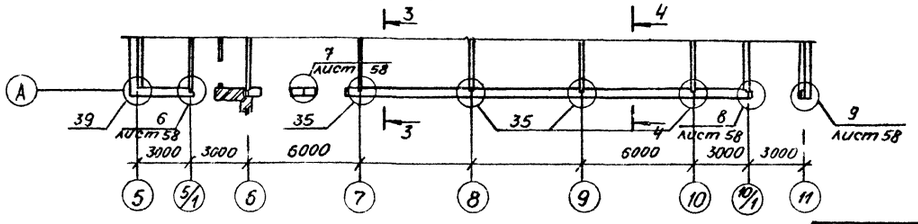

1. Узлы 15, 16, 20 замаркированы по серии 2.432-2 выпуск 1, а узлы 35, 36, 39, 45, 79 - по серии 182-82 вып. 6-1.
2. Плотность бетона наружных стеновых панелей принята 1000 кг/м³
3. Панели наружных стен устанавливаются на слой цементного раствора марки 100 толщиной 15 мм
4. Бессварочное соединение замоноличивается с заполнением колодца бетоном марки 200, приготовленном на заполнителе мелких фракций (не более 10мм) после устройства воздухозащиты и утепления стыка наружных стеновых панелей.
5. Заполнение колодцев вертикальных стыков должно производиться на всю глубину с тщательным виброуплотнением.
6. Заполнение вертикальных колодцев в стыках поясных элементов должно выполняться до установки простеночных панелей
7. Стальные закладные детали конструктивных элементов необходимо очищать от ржавчины и шлаковых образований перед замоноличиванием стыков и швов.
8. Герметизация стыков наружных стеновых панелей выполняется в соответствии с указаниями документов 182-82-6-1-38.

ГИП	Хорошев		т.п. 416-1-152.84 -КЖ
Н. контр.	Кокорев		
Нач. отд.	Шубаев		Автотранспортное предприятие на 200 автобусов с закрытой стоянкой
Гл. констр.	Щегалев		
Рук. гр.	Пожидаев		Бытовой корпус в крупнопанельных бескаркасных конструкциях. Стадия: РП; Лист: 36; Листов:
Ст. инж.	Некрасова		
Ст. инж.	Пожидаева		Схема расположения стеновых панелей по оси А. ГИПРОАВТОТРАНС Воронежский филиал

Привязан

Инв. №

Копировал

1242-01

Формат А2

Альбом I

Типовой проект

Инв. № подл. | Подпись и дата | Взам. инв. №

Альбом I

Типовой проект

Схема расположения стеновых панелей по оси Г

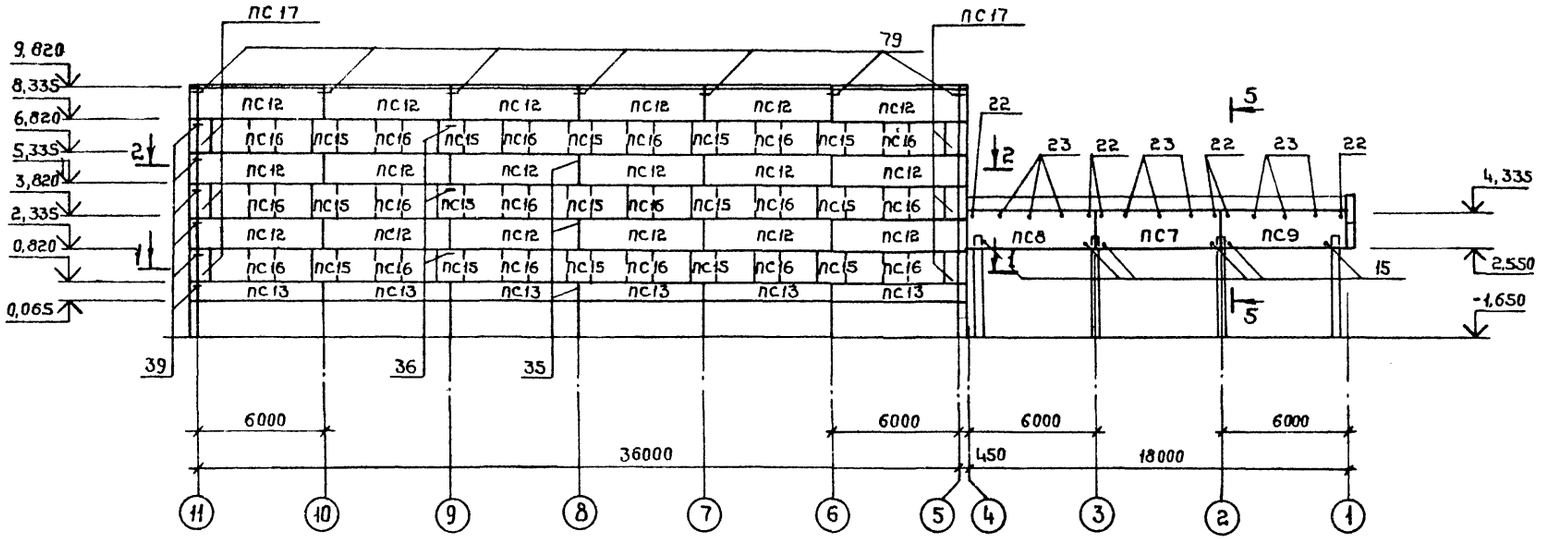

3 – 3

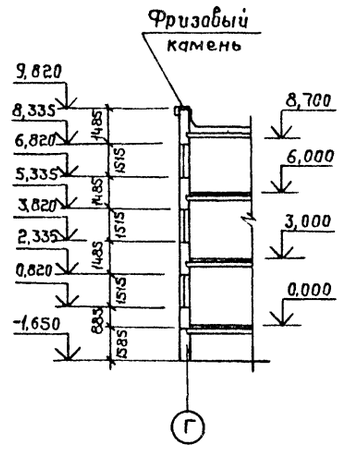

Узлы 15, 22, 23 - замаркированы по серии 2.432-2 выпуск 1, а узлы 35, 36, 39, 79 - по серии 182-82 вып. 6-1.

1 – 1

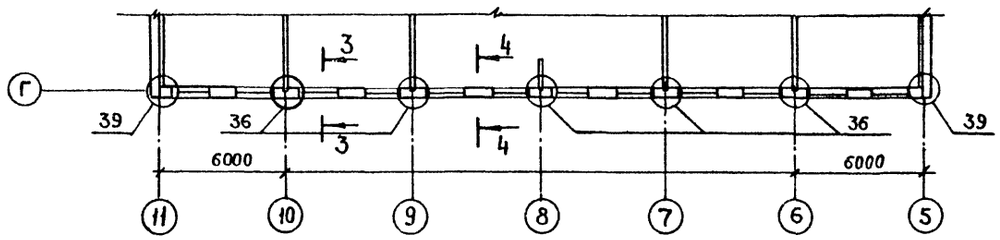

2 – 2

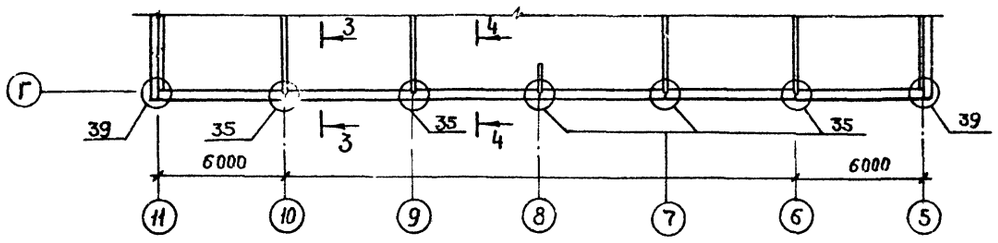

4 – 4

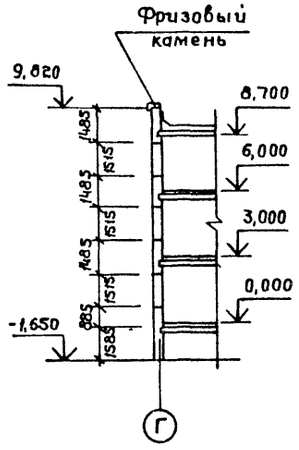

5 - 5

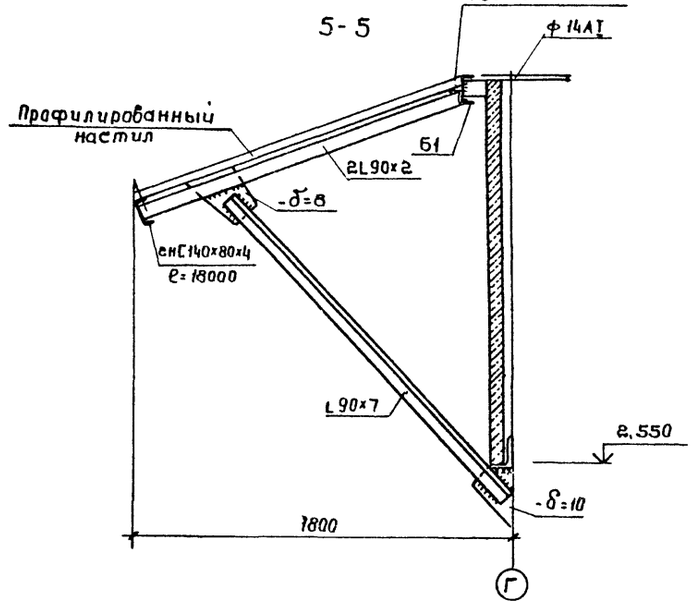

ГИП	Коростелев		т.п. 416-1-152.84 - КЖ		
Н.контр.	Кокорев		Автотранспортное предприятие на 200 автобусов с закрытой стоянкой		
Нач.отд.	Шувалев		бытовой корпус в крупнопанельных бескаркасных конструкциях	Стадия	Лист	Листов
Гл.констр	Шевалев			РП	37	
Рук.гр.	Ложкидаев		Схема расположения стеновых панелей по оси Г	ГИПРОАВТОТРАНС Воронежский филиал		
Ст.инж.	Некрасова					
Ст.инж	Ложкидаев					

Привязан

Инв.№

Инв.№подл. | Подпись и дата | Взам.инв.№

Копировал: Нишат 1242-01 Формат А3

Альбом I

Типовой проект

Инв. № подл. | Подпись и дата | Взам. инв. №

Схема расположения стеновых панелей по оси 11

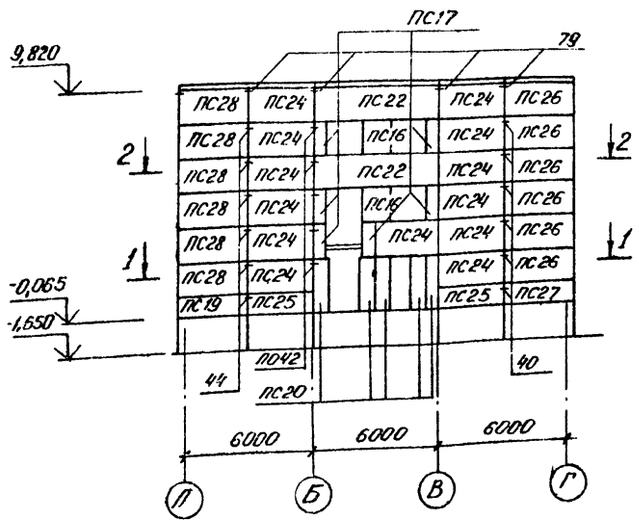

1 — 1

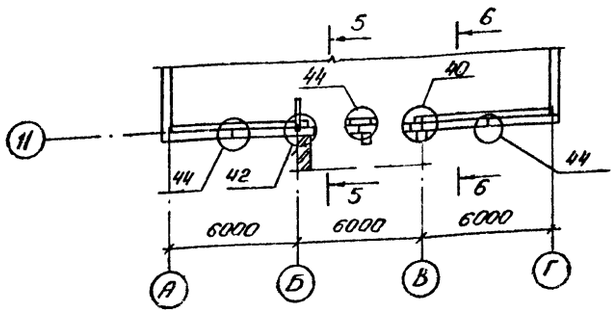

2 — 2

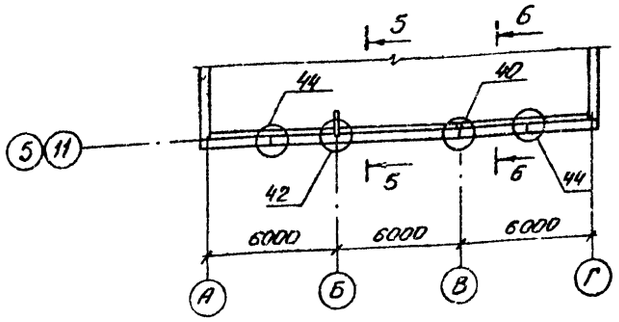

Схема расположения стеновых панелей по оси 5

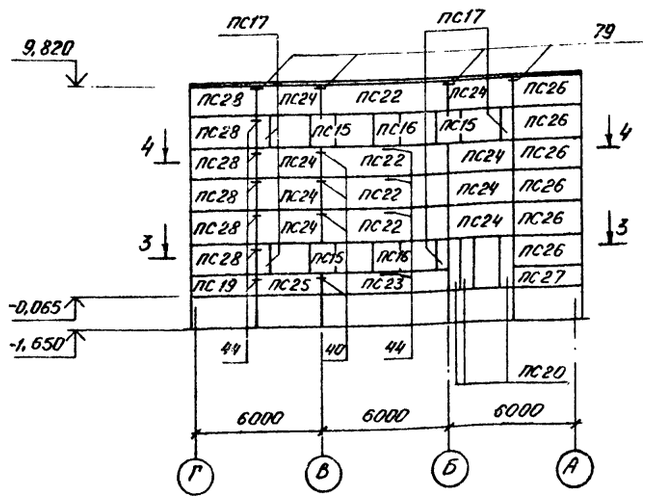

3 — 3

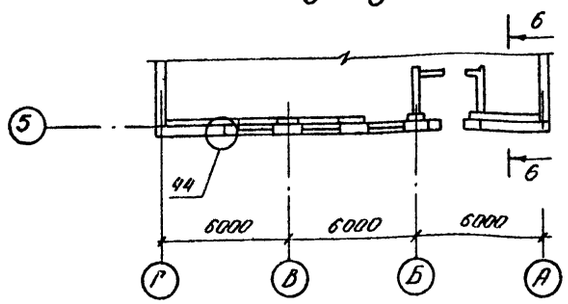

4 — 4

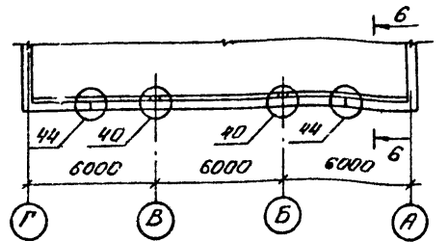

Узлы 15, 16, 33, 37, 38 – замаркированы по серии 2.432-2 выпуск 1,
а узлы 40, 42, 44, 79 – по серии 182-82 вып. 6-1

5 — 5

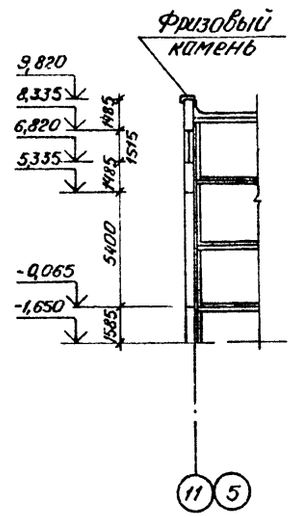

6 — 6

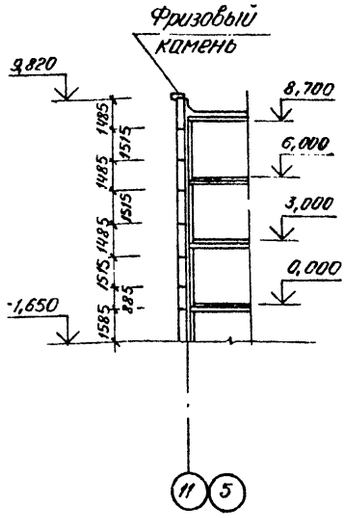

Схема расположения стеновых панелей по оси 1

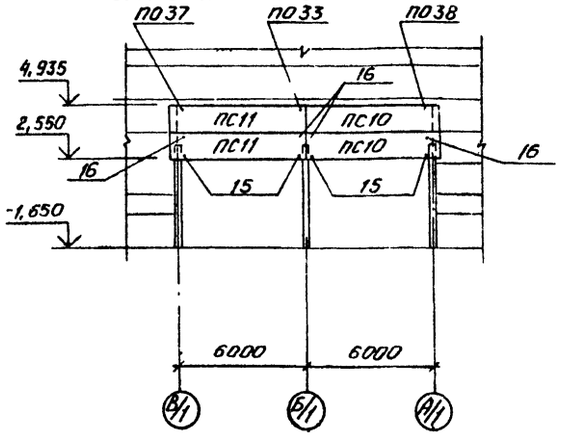

ГИП	Коростелев		Т.П. 416-1-152.84 -КЖС		
Н. контр.	Кокорев		Автотранспортное предприятие на 200 автобусов с закрытой стоянкой		
Нач. отд.	Шувалов		Бытовой корпус в крупнопанельных бескаркасных конструкциях.	Стадия	Лист	Листов
Гл. конст.	Щеголев			РП	38	
Рук. гр.	Ложкидаев		Схемы расположения стеновых панелей по осям 1; 5; 11	ГИПРОАВТОТРАНС Воронежский филиал		
Ст. инж.	Некрасова					
Ст. инж.	Ложкидаева					

Привязан

Инв. №

1242-01 Формат А2

Типовой проект Альбом I

Спецификация к схемам расположения стеновых панелей

Марка поз.	Обозначение	Наименование	Кол.	Масса ед. кг	Примечание
		Стеновая панель			
ПС1	1.432-15 вып. 1	ПС 600.12-18РII-Т-1	1	1220	
ПС2	1.432-15 вып. 1	ПС 600.12-18РII-Т-11	1	1220	
ПС3	1.432-15 вып. 1	ПС 600.12-18РII-Т-21	1	1220	
ПС4	1.432-15 вып. 1	ПС600.12-48РII-Т-1	1	1220	
ПС5	1.432-15 вып. 1	ПС600.12-48РII-Т-11	1	1220	
ПС6	1.432-15 вып. 1	ПС 600 12-48РII-Т-21	1	1220	
ПС7	1.432-15 вып. 1	ПС600.18-78РII-Т-1	1	1870	
ПС8	1.432-15 вып. 1	ПС600.18-78РII-Т-11	1	1870	
ПС9	1.432-15 вып. 1	ПС600.18-78РII-Т-21	1	1870	
ПС10	1.432-15 вып. 1	ПС610.12-18РII-Т-21	2	1250	
ПС11	1.432-15 вып. 1	ПС610.12-18РII-Т-11	2	1320	
		при t=-20°			
ПС12	182-82 вып. 1-3	1П60.15.3	30	2900	
ПС13	182-82 вып. 1-3	П60.9.3	9	1800	
ПС14	182-82 вып. 1-3	П30.9.3	2	900	
ПС15	182-82 вып. 1-3	1П12.15.3	29	400	
ПС16	182-82 вып. 1-3	4П12.15.3	33	600	
ПС17	182-82 вып. 1-3	П6.15.3	36	200	
ПС18	182-82 вып. 1-3	1П30.15.3	12	1200	
ПС19	182-82 вып. 1-3	3ПТ32.9.3	2	1200	
ПС20	182-82 вып. 1-3	П7.24.3	12	600	
ПС21	182-82 вып. 1-3	П30.15.3	2	1700	
ПС22	182-82 вып. 1-3	ПТ60.15.3	6	3500	
ПС23	182-82 вып. 1-3	ПТ60.9.3	1	2200	
ПС24	182-82 вып. 1-3	ПТ30.15.3	21	1800	
ПС25	182-82 вып. 1-3	ПТ30.9.3	3	1100	
ПС26	182-82 вып. 1-3	2ПТ32.15.3	12	1700	
ПС27	182-82 вып. 1-3	2ПТ32.9.3	2	1200	
ПС28	182-82 вып. 1-3	3ПТ32.15.3	12	1900	
		при t=-30°			
ПС12	182-82 вып. 1-1	1П60.15.3,5	30	3500	
ПС13	182-82 вып. 1-1	П60.9.3,5	9	2200	
ПС14	182-82 вып. 1-1	П30.9.3,5	2	1100	
ПС15	182-82 вып. 1-1	1П12.15.3,5	29	500	
ПС16	182-82 вып. 1-1	4П12.15.3,5	33	800	
ПС17	182-82 вып. 1-1	П6.15.3,5	36	300	
ПС18	182-82 вып. 1-1	1П30.15.3,5	12	1500	
ПС19	182-82 вып. 1-1	3ПТ32.9.3,5	2	1300	
ПС20	182-82 вып. 1-1	П7.24.3,5	12	700	

Продолжение 1

Марка поз.	Обозначение	Наименование	Кол.	Масса ед. кг	Примечание
ПС21	182-82 вып. 1-1	П30.15.3,5	2	1900	
ПС22	182-82 вып. 1-1	ПТ60.15.3,5	6	4000	
ПС23	182-82 вып. 1-1	ПТ60.9.3,5	1	2500	
ПС24	182-82 вып. 1-1	ПТ30.15.3,5	21	2000	
ПС25	182-82 вып. 1-1	ПТ30.9.3,5	3	1200	
ПС26	182-82 вып. 1-1	2ПТ32.15.3,5	12	2100	
ПС27	182-82 вып. 1-1	2ПТ32.9.3,5	2	1300	
ПС28	182-82 вып. 1-1	3ПТ32.15.3,5	12	2100	
ПС29	182-82 вып. 1-1	3ПТ32.9.3,5	2	1300	
		при t=-40°			
ПС12	182-82 вып. 1-1	1П60.15.4	30	4100	
ПС13	182-82 вып. 1-1	П60.9.4	9	2600	
ПС14	182-82 вып. 1-1	П30.9.4	2	1300	
ПС15	182-82 вып. 1-1	1П12.15.4	29	600	
ПС16	182-82 вып. 1-1	4П12.15.4	33	900	
ПС17	182-82 вып. 1-1	П6.15.4	36	400	
ПС18	182-82 вып. 1-1	1П30.15.4	12	1900	
ПС19	182-82 вып. 1-1	3ПТ33.9.4	2	1400	
ПС20	182-82 вып. 1-1	П7.24.4	12	800	
ПС21	182-82 вып. 1-1	П30.15.4	2	2100	
ПС22	182-82 вып. 1-1	ПТ60.15.4	6	4500	
ПС23	182-82 вып. 1-1	ПТ60.9.4	1	2800	
ПС24	182-82 вып. 1-1	ПТ30.15.4	21	2200	
ПС25	182-82 вып. 1-1	ПТ30.9.4	3	1300	
ПС26	182-82 вып. 1-1	2ПТ33.15.4	12	2400	
ПС27	182-82 вып. 1-1	2ПТ33.9.4	2	1400	
ПС28	182-82 вып. 1-1	3ПТ33.15.4	12	2400	

Продолжение 2

Марка поз.	Обозначение	Наименование	Кол.	Масса ед. кг	Примечание
		Соединительные элементы			
Т-1	1.439-2	Т-1	10	0,5	
Т-2	1.439-2	Т-2	11	0,3	
Т-5	1.439-2	Т-5	16	0,6	
Т-6	1.439-2	Т-6	6	0,8	
Т-8	1.439-2	Т-8	4	0,5	
Т-11	1.439-2	Т-11	15	2,6	
Т-32	1.439-2	Т-32	6	0,6	
Б-1		Б-1	3	80,5	
МС-1	182-82 вып. 7-1	МС-1	92	0,45	
МС-2	182-82 вып. 7-1	МС-2	24	0,34	
МС-3	182-82 вып. 7-1	МС-3	64	0,31	
МС-4	182-82 вып. 7-1	МС-4	43	0,29	
МС-6	182-82 вып. 7-1	МС-6	52	0,25	
МС-7	182-82 вып. 7-1	МС-7	36	0,28	
МС-9лев.	182-82 вып. 7-1	МС-9лев.	12	0,32	
МС-12	182-82 вып. 7-1	МС-12	23	0,32	
МС-13	182-82 вып. 7-1	МС-13	23	0,30	
МС-15	182-82 вып. 7-1	МС-15	12	0,37	
МС-23	182-82 вып. 7-1	МС-23	14	0,36	
МС-32	182-82 вып. 7-1	МС-32	26	0,34	
МС-34пр.	182-82 вып. 7-1	МС-34пр.	12	0,44	
Р2	Т.п. Альбом IV	Рама металлическая Р2	2	156	
	ГОСТ 8278-75*	2НС 140×80×4 п.м	18	160	
	ГОСТ 8509-72**	L 90×90×7	33	280,5	
	ГОСТ 82-70*	– δ=10	4	7	
	ГОСТ 82-70*	– δ=8	4	5,1	
	ГОСТ 24045-80	Н40-711-0,8		350	

Инв. № подл. | Подпись и дата | Взам. инв. №

Привязан

Инв. №

ГИП	Коростелев	
Н.контр.	Кокорев	
Нач. отд.	Шуваев	
Гл.констр.	Щеголев	
Рук. гр.	Пожидаев	
Ст. инж.	Некрасова	
Ст. инж.	Пожидаева	

Т.п. 416-1-152.84 -КЖ

Автотранспортное предприятие на 200 автобусов с закрытой стоянкой

Бытовой корпус в крупнопанельных бескаркасных конструкциях

Спецификация к схемам расположения стеновых панелей

Стадия	Лист	Листов
РП	39	

ГИПРОАВТОТРАНС Воронежский филиал

Копировал Вах

1242-01 Формат А2

Схема раскладки фризовых камней

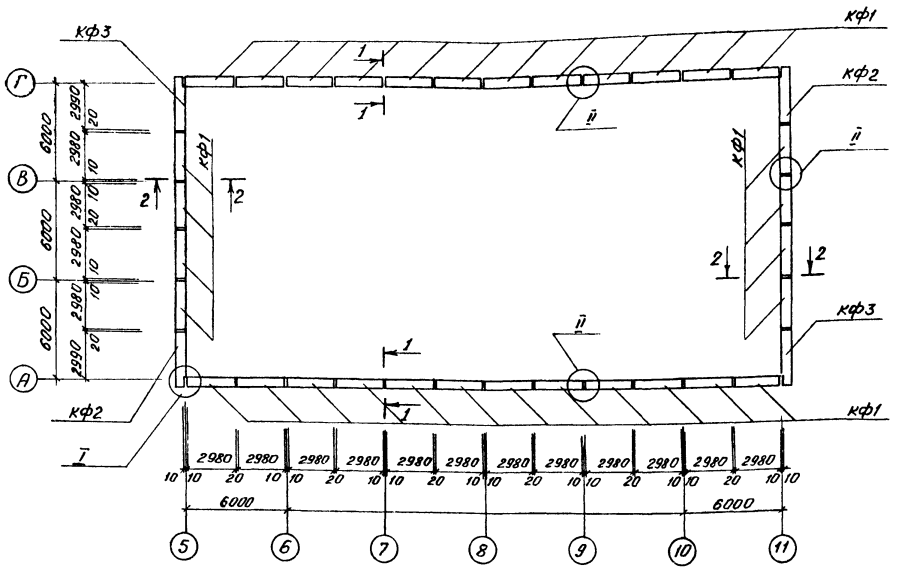

1 — 1

2 — 2

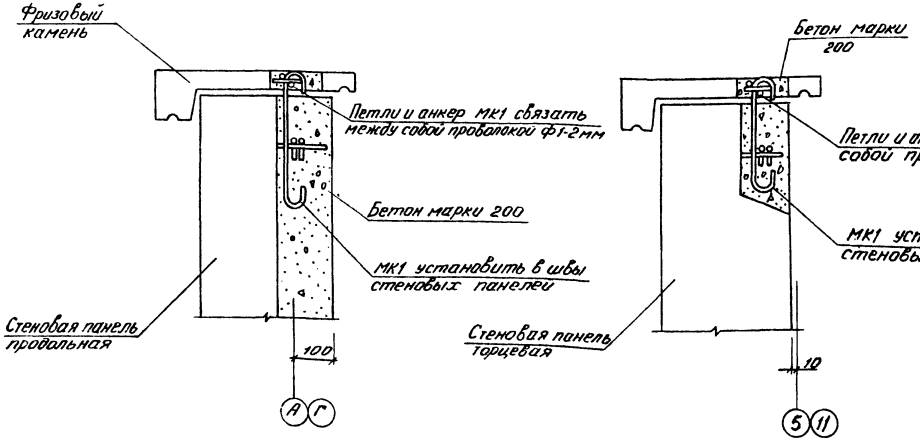

I

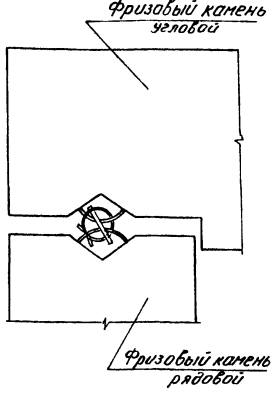

II

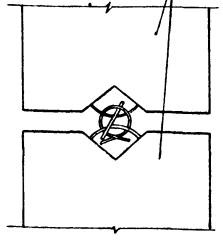

Спецификация к схеме раскладки фризовых камней

Марка поз.	Обозначение	Наименование	Кол.	Масса ед. кг	Примечание
		при $t = -20°, -30°$			
		Фризовый камень			
кф1	Серия 182-82 вып.5-1	кф-30.5.5-О	32	350	
кф2	182-82 вып.5-1	кфу-30.5.5 оп	2	370	
кф3	182-82 вып. 5-1	кфу-30.5.5 Оп	2	370	
		при $t = -40°$			
кф1	Серия 182-82 вып.5-1	кф-30.6-О	32	378	
кф2	182-82 вып.5-1	кфу-30.6-оп	2	425	
кф3	182-82 вып.5-1	кфу-30.6-оп	2	425	
МК1	т.п. альбом IV	МК 1	36	0.9	

Альбом I

Типовой проект

Инв.№ подл. | Подп. и дата | Взам. инв. №

Привязан:

Инв.№

ГИП	Коростелев		т.п. 416-1-152.84-кж
Н.контр.	Кокорев		
Нач.отд.	Шубаев		Автотранспортное предприятие на 200 автобусов с закрытой стоянкой
Гл.конст.	Шеголев		
Рук.гр.	Ложкобаев		Бытовой корпус в крупнопанельных бескаркасных конструкциях
Ст.инж.	Кожидаева		Стадия: РП; Лист: 40; Листов:
Прав.	Некрасова		Схема раскладки фризовых камней
			ГИПРОАВТОТРАНС Воронежский филиал

Копировал Мосин

1242-01 Формат А2

Схема расположения плит перекрытия на отм. 0.000.

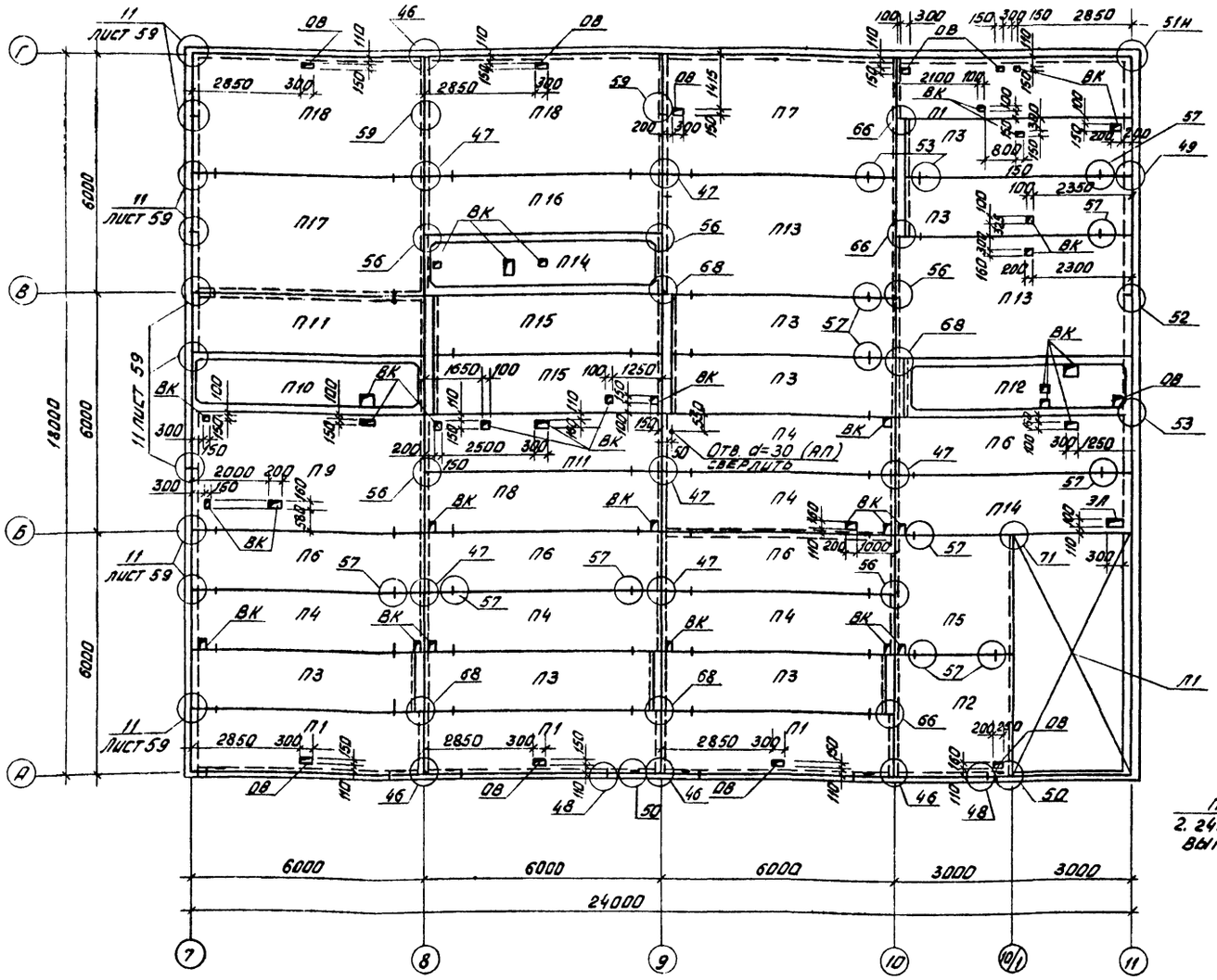

Схема расположения плит покрытия КПП.

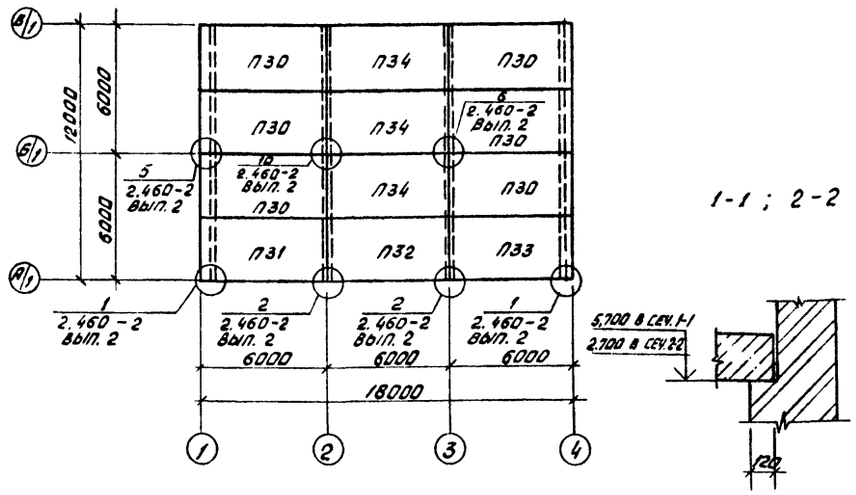

Схема расположения элементов перекрытия и покрытия перехода.

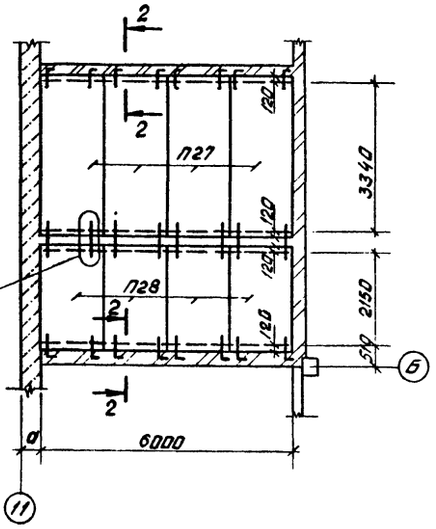

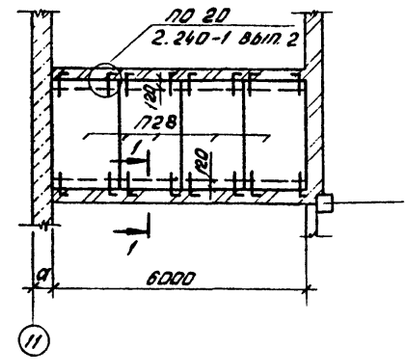

Схема расположения элементов перекрытия тамбуров на отм. 0,820.

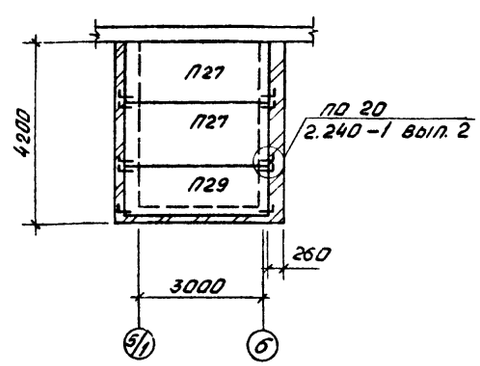

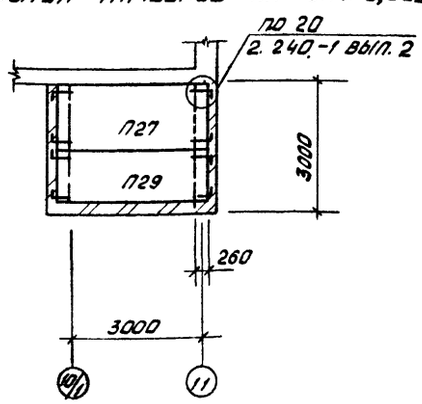

Узлы замаркированы по серии 182-82 вып. 6-1, кроме оговоренных.

Согласовано

Инв. № подл. | Подпись и дата | Взам. инв. № | Инв. № эл. тех. отд. | Инв. синтехотд.

ГИП	Коростелёв		Т.П. 416-1-152.84 -КЖ
Н. контр.	Кокорев		
Нач. отд.	Шубаев		Автотранспортное предприятие на 200 автобусов с закрытой стоянкой
Гл. констр.	Щеголев		
Рук. гр.	Пожидаев		Бытовой корпус в крупнопанельных бескаркасных конструкциях
Ст. инж.	Некрасова		
Техник	Запорцина		Схемы расположения плит перекрытия на отм. 0,000, плит покрытия КПП. перехода

Стадия	Лист	Листов
РП	41	

ГИПРОАВТОТРАНС
Воронежский филиал

Привязан

Инв. №

Копировал

1242-01 Формат А2

Схема расположения плит перекрытия на отм. 3.000

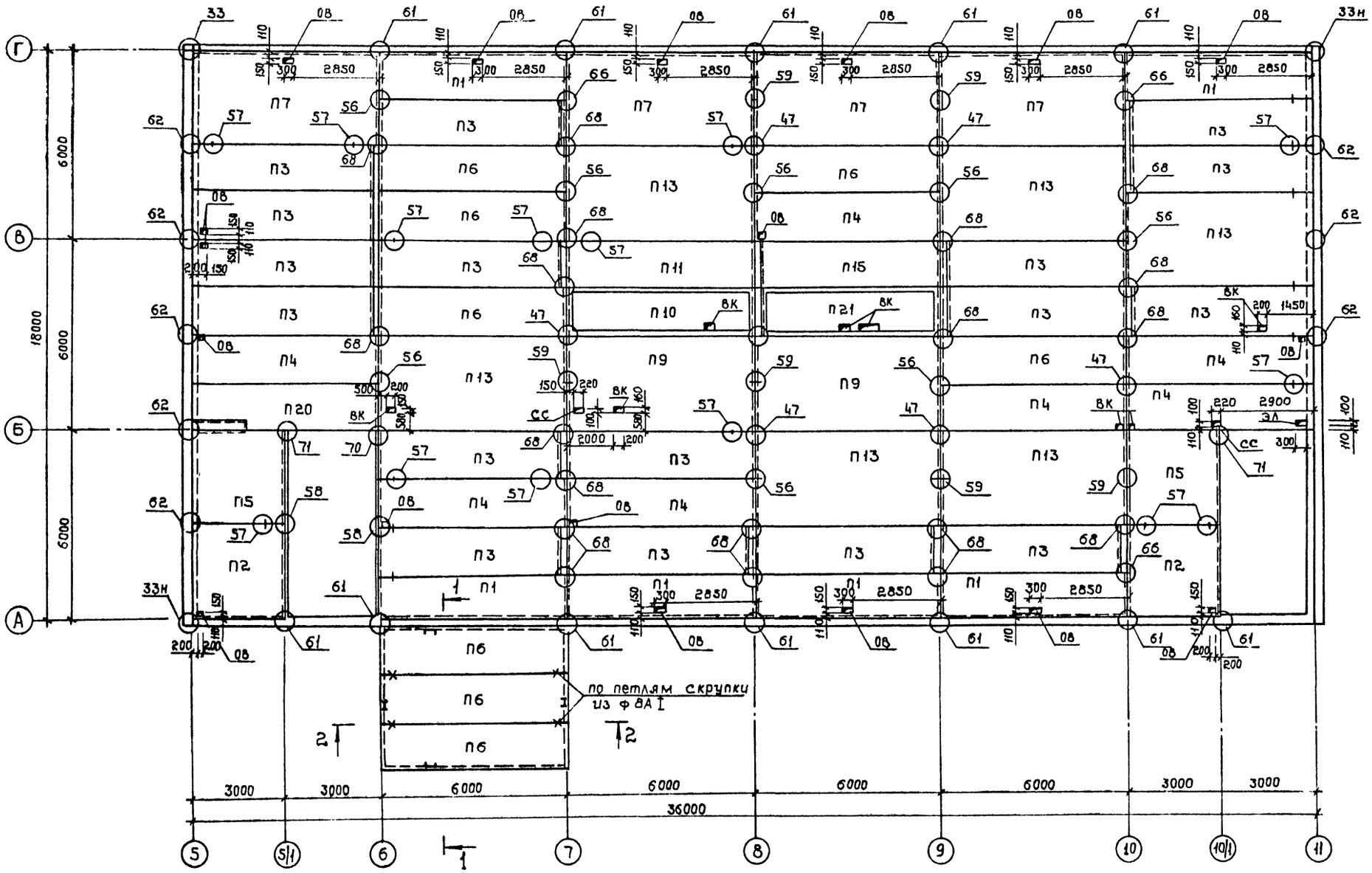

Узлы замаркированы по серии 1.82-82 вып. 6-1.

1 – 1

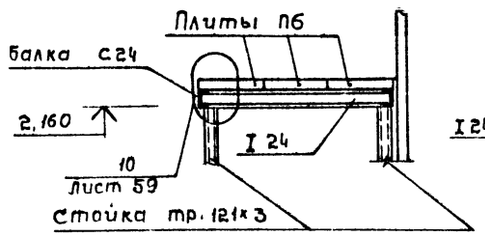

2 – 2

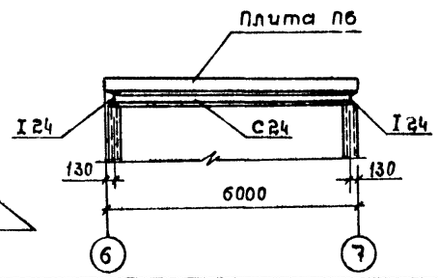

Типовой проект

Альбом I

Согласовано:
Нач. сантех. отд. Алиатов
Нач. эл.тех. отд. Малахов

Инв. № подл. | Подпись и дата | Взам. инв. №

Привязан

Инв. №

ГИП	Коростелев	
Н. контр	Кокорев	
Нач. отд.	Шувалов	
Гл. констр	Щеголев	
Рук. гр.	Пожидаев	
Ст. инж.	Некрасова	

т. п. 416-1-152.84 - К ЖС

Автотранспортное предприятие на 200 автобусов с закрытой стоянкой

Бытовой корпус в крупнопанельных бескаркасных конструкциях

Стадия	Лист	Листов
РП	42	

Схема расположения плит перекрытия на отм. 3,000

ГИПРОАВТОТРАНС Воронежский филиал

Копировал: 1242-01 Формат А2

Схема расположения плит перекрытия на отм. 6.000

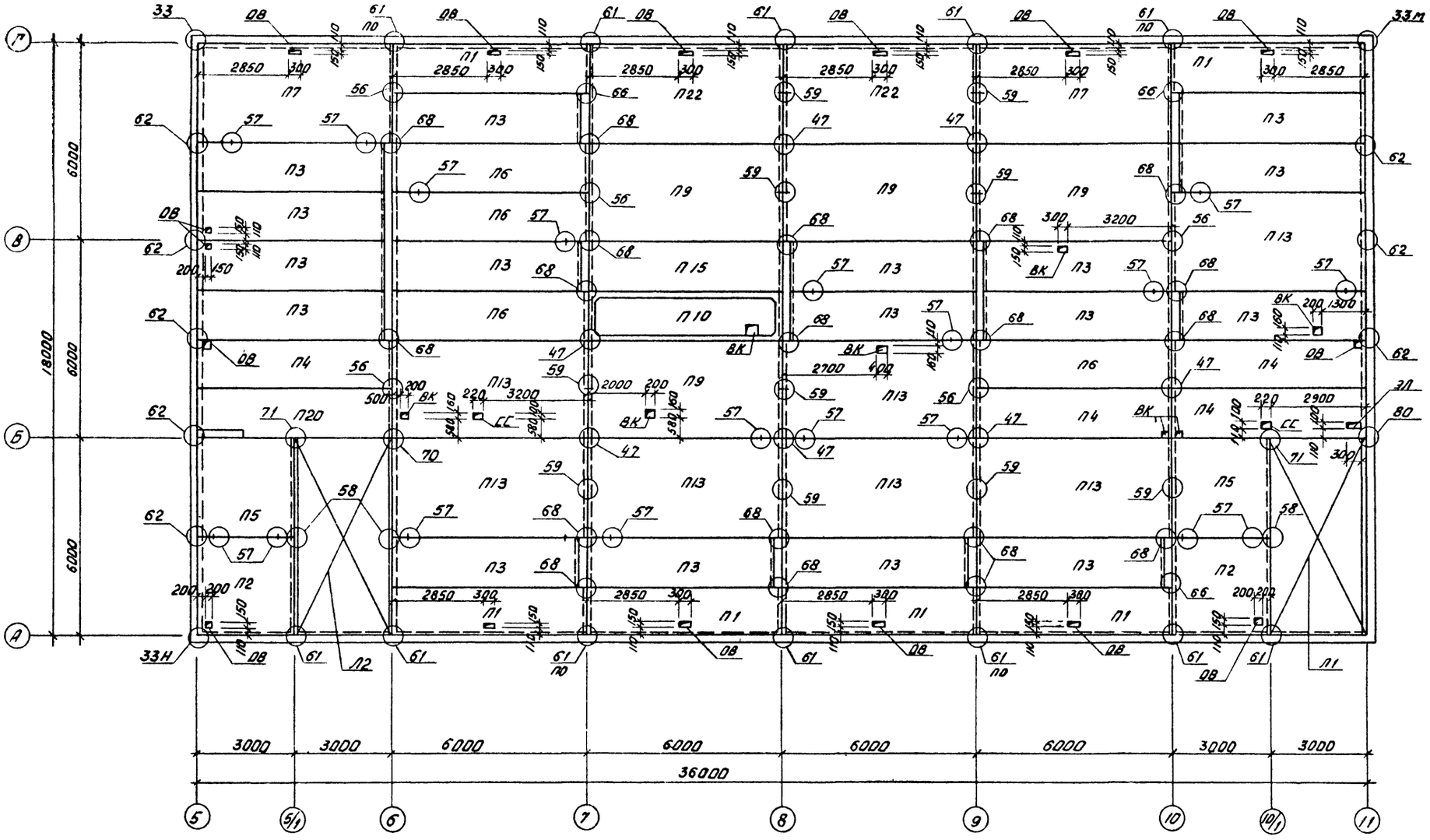

Узлы замаркированы по серии 182-82 вып. 6-1.

Альбом I

Типовой проект

Согласовано

Нач. сантех. отд.	Алпатов	
Нач. эл. тех. отд.	Малахов	

Взам. инв. №

Подпись и дата

Инв. № подл.

ГИП	Коростелев	
Н. контр.	Кокорев	
Нач. отд.	Шуваев	
Гл. констр.	Щеголев	
Рук. гр.	Пожидаев	
Ст. инж.	Некрасова	
Техник	Запорина	

Т.П. 416-1-152.84 к ж

Автотранспортное предприятие на 200 автобусов с закрытой стоянкой

Бытовой корпус в крупнопанельных бескаркасных конструкциях.

Стадия	Лист	Листов
РП	43	

Схема расположения плит перекрытия на отм. 6,000

ГИПРОАВТОТРАНС
Воронежский филиал

Привязан

Инв. №

Копировал

1242-01 Формат А2

Схема расположения элементов покрытия

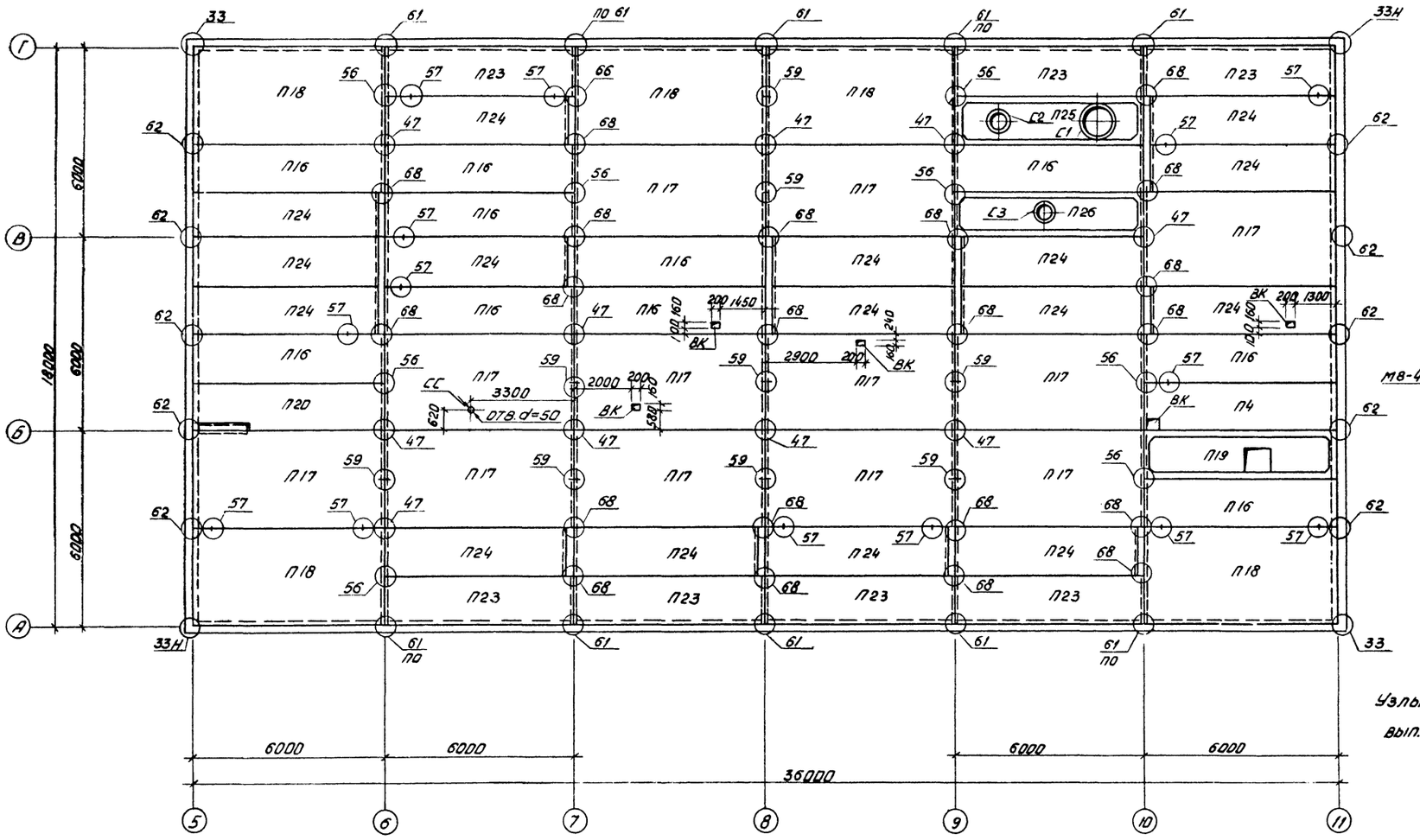

Узлы замаркированы по серии 182-82 вып. 6-1

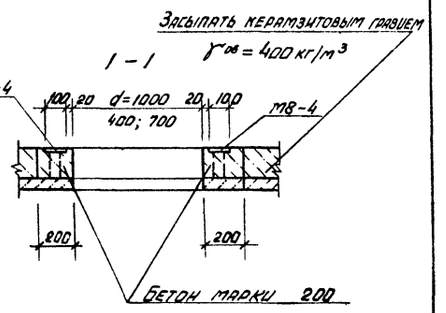

Схема расположения закладных деталей для крепления стаканов

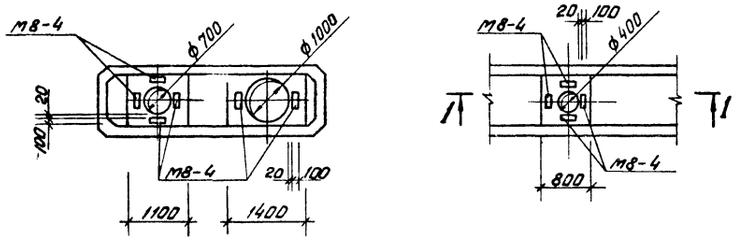

ГИП	Коростелев		
Н.контр.	Кокорев		
Нач.отд.	Шувалев		
Гл.констр.	Щеголев		
Рук.гр.	Пожидаев		
Ст.инж.	Некрасова		
Техник	Запорина		

Привязан

Инв.№

т.п. 416-1-152-84 -КЖ

Автотранспортное предприятие на 200 автобусов с закрытой стоянкой

Бытовой корпус в крупнопанельных вескаркасных конструкциях

Стадия	Лист	Листов
РП	44	

Схема расположения элементов покрытия

ГИПРОАВТОТРАНС Воронежский филиал

Копировал

1242-01 Формат А2

Альбом I

Типовой проект

Согласовано

Инв.№ подл. | Подпись и дата | Взам. инв.№ | Инв.№ эл.тех.отд. | Инв.№ синтех.отд.

Альбом I

Типовой проект

Спецификация к схемам расположения элементов перекрытий и покрытий

Марка поз.	Обозначение	Наименование	Кол-во на этаж: тех. под.	1	2	пок. рыт.	Масса кг ед	Примечание
		Плиты перекрытий						
П1	182-82 Вып. 4-1	1ПК6-60.15	4	6	6	—	2750	
П2	182-82 Вып. 4-1	1ПК6-30.30	1	2	2	—	2750	
П3	182-82 Вып. 4-1	ПК6-57.15	7	17	17	—	2700	
П4	182-82 Вып. 4-1	ПК6-60.15-1	6	7	4	1	2725	
П5	182-82 Вып. 4-1	ПК6-30.30-1	1	2	2	—	2675	
П6	182-82 Вып. 4-1	ПК6-60.15	4	8	4	—	2800	
П7	182-82 Вып. 4-1	1ПК6-60.30	1	4	2	—	5550	
П8	182-82 Вып. 4-1	ПК8-60.15-1	1	—	—	—	2725	
П9	182-82 Вып. 4-1	ПК8-60.30	1	2	4	—	5550	
П10	Т.П Альбом IV	ПР8-60.15-А	1	1	1	—	2375	
П11	182-82 Вып. 4-1	ПК8-60.15	2	1	—	—	2800	
П12	Т.П. Альбом IV	ПР6-57.15-А	1	—	—	—	2250	
П13	182-82 Вып. 4-1	ПК6-60.30	2	6	7	—	5550	
П14	Т.П. Альбом IV	ПР6-60.15-Б	1	—	—	—	2375	
П15	182-82 Вып. 4-1	ПК8-57-15	2	1	1	—	2700	
П16	182-82 Вып. 4-1	ПК4,5-60.15	1	—	—	10	2800	
П17	182-82 Вып. 4-1	ПК4,5-60.30	1	—	—	12	5550	
П18	182-82 Вып. 4-1	1ПК4,5-60.30	2	—	—	5	5550	
П19	Т.П. Альбом IV	ПР8-60.15-В	—	—	—	1	2375	
П20	Т.П. Альбом IV	3ПК6-60.15-А	—	1	1	1	2600	
П21	Т.П. Альбом IV	ПР8-57.15-Б	—	1	—	—	2250	
П22	182-82 Вып. 4-1	1ПК8-60.30	—	—	2	—	5560	
П23	182-82 Вып. 4-1	1ПК4,5-60.15	—	—	—	9	2750	
П24	182-82 Вып. 4-1	ПК4,5-57.15	—	—	—	16	2700	
П25	Т.П. Альбом IV	ПР8-60.15-Г	—	—	—	1	2375	
П26	Т.П. Альбом IV	ПР8-60.15-Д	—	—	—	1	2375	
П28	1.141-1 Вып. 60	ПК30.15-6Та	—	4	—	4	1470	
П29	1.141-1 Вып. 60	ПК36.12-6Та	—	—	—	3	1280	
	для $P_0 = 700$ Н/м²	(70 кгс/м²)						
П30	Т.П. Альбом IV	ПГ-2АТ V Т-1	—	—	—	6	2650	
П31	Т.П. Альбом IV	ПГ-2АТ V Т-2	—	—	—	1	2650	
П32	Т.П. Альбом IV	ПГ-2АТ V Т-3	—	—	—	1	2650	
П33	Т.П. Альбом IV	ПГ-2АТ V Т-4	—	—	—	1	2650	
П34	ГОСТ 22701.1-77	ПГ-2АТ V Т	—	—	—	3	2650	
П27	1.141-1 Вып. 60	ПК36.15-6Та	—	—	—	6	1700	
	для $P_0 = 1000$ Н/м²	(100 кгс/м²)						
П30	Т.П. Альбом IV	ПГ-3АТ V Т-1	—	—	—	6	2650	
П31	Т.П. Альбом IV	ПГ-3АТ V Т-2	—	—	—	1	2650	

Спецификация к схемам расположения элементов перекрытий и покрытий

Марка поз.	Обозначение	Наименование	Кол.	Масса кг ед	Примечание
П27	1.141-1 Вып. 60	ПК36.15-8Та	6	1700	
П32	Т.П. Альбом IV	ПГ-3АТ V Т-3.	1	2650	
П33	Т.П. Альбом IV	ПГ-3АТ V Т 4	1	2650	
П34	ГОСТ 22701.1-77	ПГ-3АТ V Т	3	2650	
	для $P_0 = 1500$ Н/м²	(150 кгс/м²)			
П27	1.141-1 Вып. 60	ПК36.15-8Та	6	1700	
П30	Т.П. Альбом IV	ПГ-5АТ V Т-1	6	2650	
П31	Т.П. Альбом IV	ПГ-5АТ V Т-2	1	2650	
П32	Т.П. Альбом IV	ПГ-5АТ V Т-3	1	2650	
П33	Т.П. Альбом IV	ПГ-5АТ V Т-4	1	2650	
П34	ГОСТ 22701.1-77	ПГ-5АТ V Т	3	2650	
		Кровельные вентиляционные короба			
	182-82 Вып. 5.1	КВК 15.9.4.5	9	500	
	182-82 Вып. 5.1	КВК 15.8.4	7	700	
		Стаканы			
С1	1.494-24 Вып. 1	СБ 4А-1	1	150	
С2	1.494-24 Вып. 1	СБ 7А-1	10	290	
С3	1.494-24 Вып. 1	СБ 10А-1	1	250	
М8-4	1.400-6/76	М8-4	10	1.2	
	ГОСТ 8240-72*	Балка С24 ℓ=6000	2	144	
	ГОСТ 8239-72*	Балка I 24 ℓ=4500	2	113	
	ГОСТ 10704-76*	Стойка ТР121×3 ℓ=2800	4	19.2	
МС3	182-82 Вып. 7-1	Соединит. деталь МС3	3	0,31	
МС5	182-82 Вып. 7-1	МС5	36	0,29	
МС14	182-82 Вып. 7-1	МС14	14	0,28	
МС15	182-82 Вып. 7-1	МС15	52	0,37	
МС20	182-82 Вып. 7-1	МС20	38	0,14	
МС21	182-82 Вып. 7-1	МС21	146	0,2	
МС22	182-82 Вып. 7-1	МС22	1	0,27	
МС24	182-82 Вып. 7-1	МС24	360	0,42	
МС25	182-82 Вып. 7-1	МС25	69	0,55	
МС28	182-82 Вып. 7-1	МС28	48	0,21	
МС29	182-82 Вып. 7-1	МС29	9	0,71	
МС38	182-82 Вып. 7-1	МС38	34	0,38	
МС39	182-82 Вып. 7-1	МС39	13	0,22	
МС40	182-82 Вып. 7-1	МС40	13	0,62	
МК-3	Т.П. Альбом IV	МК-3	9	0,3	

1. Панели перекрытий укладывать на слой цементного раствора марки 100 толщиной 15 мм.
2. Швы между плитами необходимо тщательно заполнить бетоном марки 150 или раствором не ниже марки 100.
3. Применение плит без заделки открытого торца бетоном или вкладышами (диаметром 159 мм) не допускается.
4. Отверстия ОВ и ВК в плитах марки П4 и П5 выполнить по месту размером 200×200.

Взам. инв. № | Подпись и дата | Инв. № подл.

Привязан

Инв. №

ГИП	Коростелёв	
Н. контр.	Кокорев	
Нач. отд.	Шувалов	
Гл. кон.	Щеголев	
Рук. гр.	Ложидаев	
Ст. инж.	Некрасова	

т.п. 416-1-152.84-КЖ

Автотранспортное предприятие на 200 автобусов с закрытой стоянкой

Бытовой корпус в крупнопанельных бескаркасных конструкциях

Стадия	Лист	Листов
РП	45	

Спецификация к схеме расположения элементов покрытий и перекрытий

ГИПРОАВТОТРАНС Воронежский филиал

1242-01

Копировал: Лист

Формат А3

Альбом I

Типовой проект

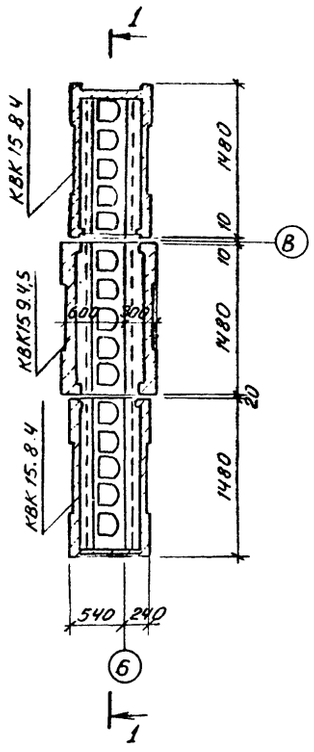

1 — 1

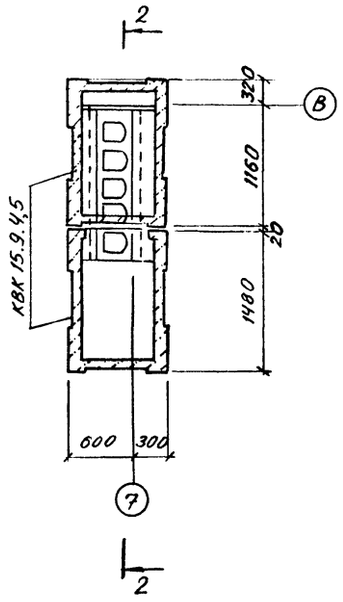

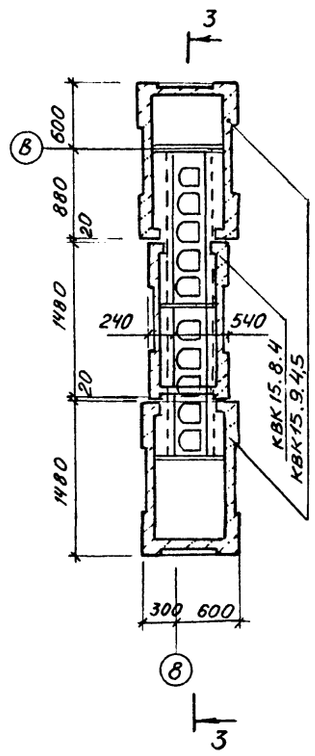

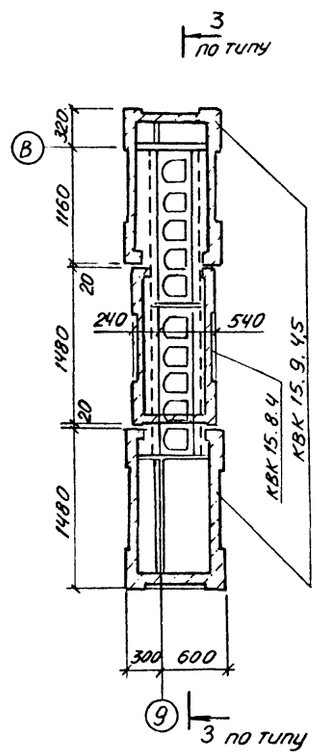

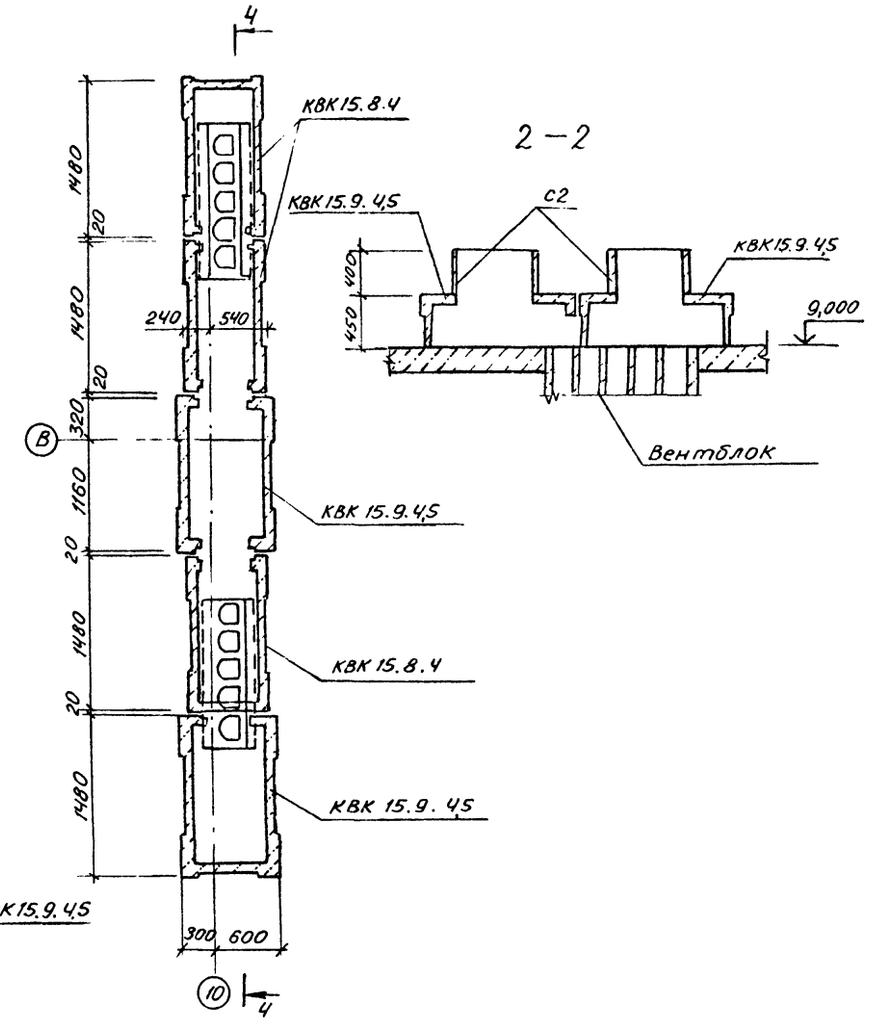

2 — 2

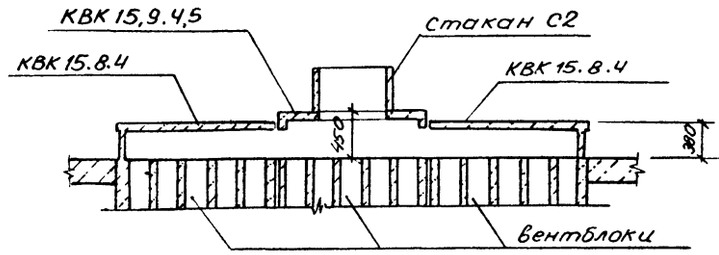

3 — 3

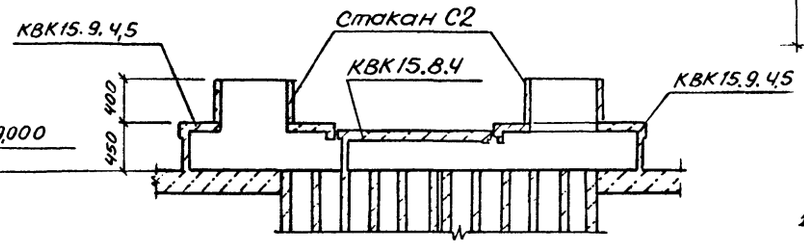

4 — 4

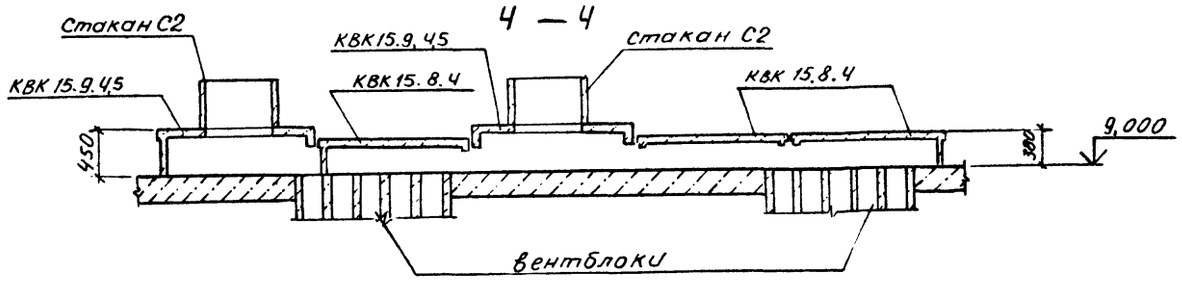

1. Вентиляционные кровельные короба устанавливать на слой цементного раствора марки 100 толщиной 10мм.
2. Стенки коробов выбить до монтажа.
3. Стаканы к коробам крепить сварной закладных деталей сплошным швом h_f = 4мм электродами типа Э42 ГОСТ 9467-75.
4. Изделия учтены в спецификации на листе 45.

ГИП	Коростелев			т.п. 416-1-152.84 -КЖ	
Н.контр.	Кокорев			Автотранспортное предприятие на 200 автобусов с закрытой стоянкой	
Нач. отд.	Шувалов			Бытовой корпус в крупнопанельных бескаркасных конструкциях	Стадия: РП; Лист: 46; Листов:
Гл. конст.	Щеголев				
Рук. гр.	Ложкарев				
Ст. инж.	Некрасова		9.83	Схемы расположения элементов вентиляционных коробов на кровле	ГИПРОАВТОТРАНС Воронежский филиал

Привязан

Инв.№

Инв.№ подл. | Подпись и дата | Взам. инв.№

Копировал: Лящук

1242-01

формат А2

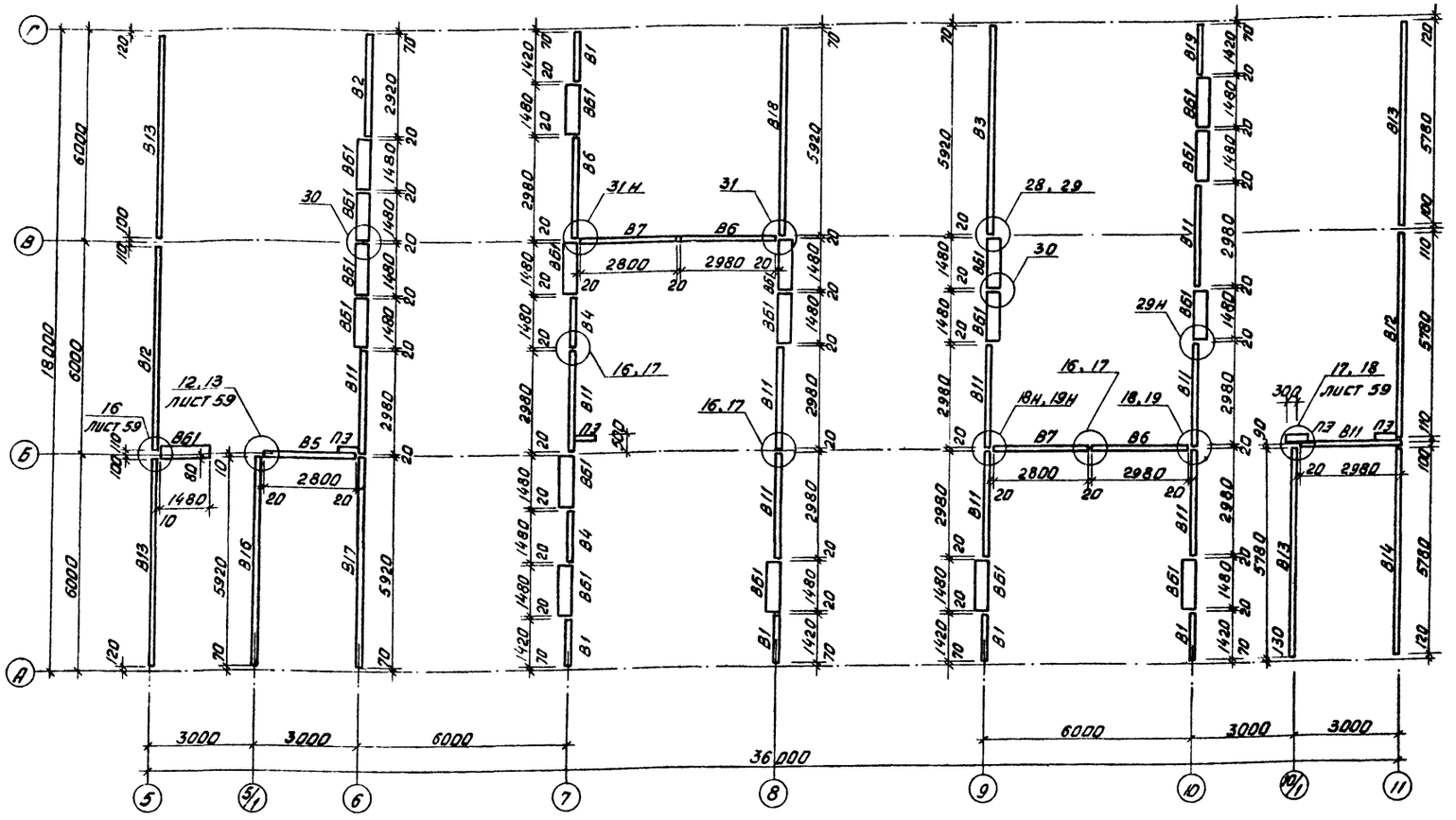

Спецификация к схеме расположения внутренних стеновых панелей на отм. 0,000

Марка поз.	Обозначение	Наименование	Кол.	Масса ед. кг	Примечание
	Внутренние	стеновые панели			
В1	182-82.3-1-01.0.0.0-	ПВ 14. 27	6	1540	
В2	-01	ПВ 29. 27	1	3190	
В3	-03	ПВ 59. 27	1	6490	
В4	182-82.3-1-02.0.0.0-	ПВ 15. 27	2	1560	
В5	-01	ПВ 28. 27	1	3080	
В6	-02	ПВ 30. 27	3	3280	
В7	182-82.3-1-03.0.0.0-	ПВП 28. 27. 9	2	2330	
В11	-05	ПВП 30. 27. 21	10	1560	
В12	182-82.3-1-03.0.0.0-	ПВО 58. 27. 18-2	2	3050	
В13	-01	ПВО 58. 27. 18	4	4700	
В14	-03	ПВО 58. 30. 18	1	5125	
В16	182-82.3-1-07.0.0.0-	2ПВГ 59. 30. 13	1	5600	
В17	-02	3ПВГ 59. 30. 13	1	5600	
В18	182-82.3-1-08.0.0.0-	ПВГ 59. 27. 45	1	2430	

Марка поз.	Обозначение	Наименование	Кол.	Масса ед. кг.	Примечание
В19	182-82.3-1-04.0.0.0-03	ПВГ 14. 27. 8	1	875	
ВБ1	182-82.3-1-09.0.0.0	Вентблок ВБ15.30.3.8	19	2960	
ПЭ	182-82.3-1-10.0.0.0	Электропанель ПЭ6.27	4	500	
		Соединительные элементы			
МС15	7-1 070	МС15	20	0,37	
МС17	7-1 070	МС17	45	0,53	
МС18	7-1 070	МС18	52	0,62	
МС21	7-1 080	МС21	29	0,20	
КР1	т.п. Альбом IV	КР1	3	6,7	
МК2	т.п. Альбом IV	МК2	4	1,1	
МС20	7-1 080	МС20	3	0,14	
МС6	7-1 080	МС 6	4	0,25	
МС23	7-1 080	МС23	3	0,36	

Узлы замаркированы по серии 182-82, вып. 6-1.

Инв. № подл. | Подпись и дата | Взам. инв. №

Привязан

Инв. №

ГИП	Коростелев	
Н.контр.	Кокорев	
Нач.отд.	Шуваев	
Гл.констр.	Щеголев	
Рук.гр.	Пожидаев	
Арх.	Иванова	

т.п. 416-1-152.84 кж-

Автотранспортное предприятие на 200 автобусов с закрытой стоянкой

Бытовой корпус в крупнопанельных бескаркасных конструкциях

Стадия	Лист	Листов
РП	47	

Схема расположения внутренних стеновых панелей на отм. 0.000

ГИПРОАВТОТРАНС
Воронежский филиал

Копировал

1242-01 Формат А2

Типовой проект Альбом I

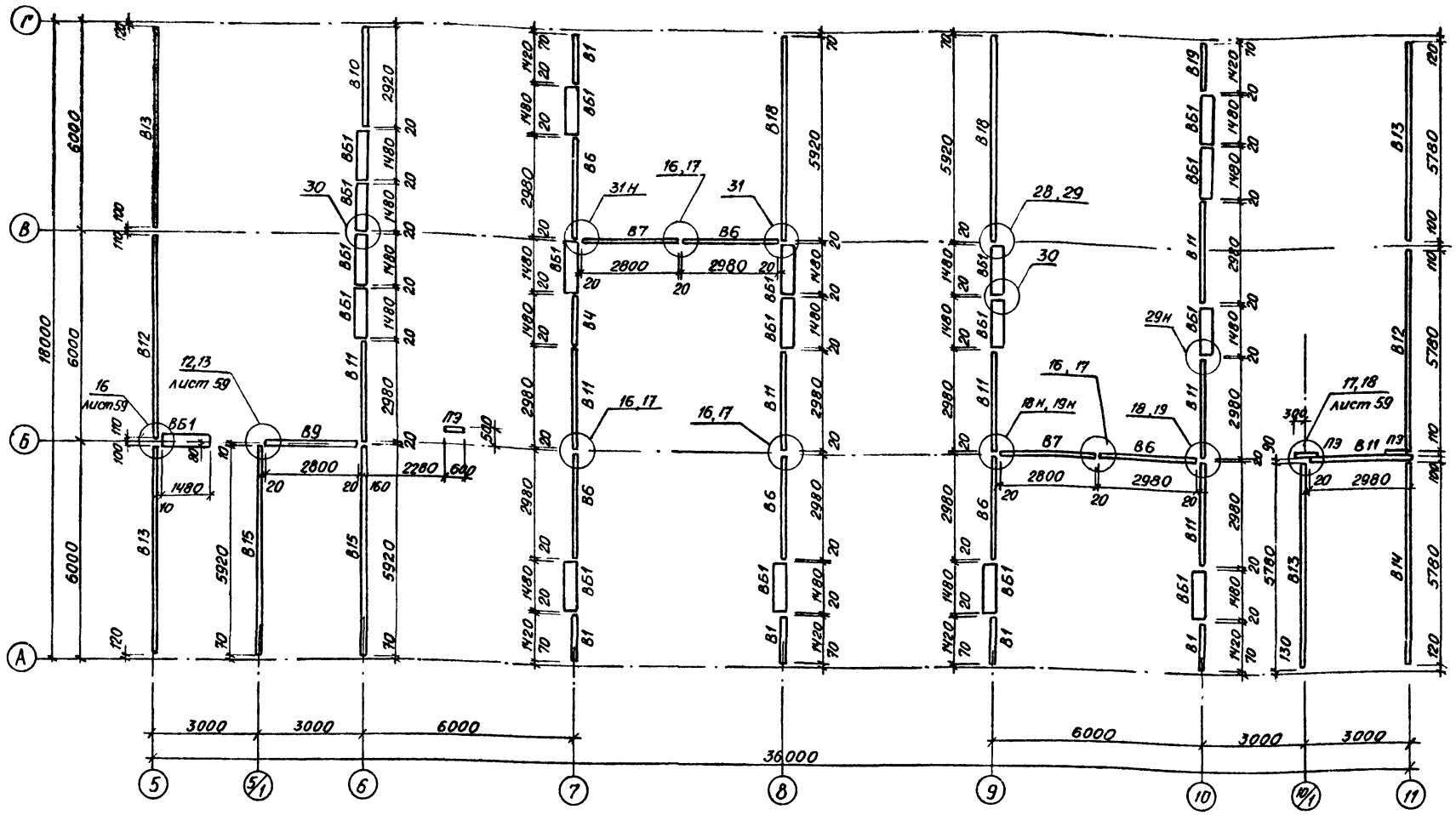

Спецификация к схеме расположения внутренних стеновых панелей на отм. 3,000

Марка поз	Обозначение	Наименование	Кол.	Масса ед. кг	Примечание
	Внутренние	стеновые панели			
В1	182-82 3-1-01.0.0.0-	ПВ 14.27	6	1540	
В4	182-82 3-1-02.0.0.0-	ПВ 15.27	1	1560	
В6	-02	ПВ 30.27	6	3280	
В7	182-82 3-1-03.0.0.0-	ПВП 28.27.9	2	2330	
В9	-03	ПВП 28.27.16	1	1750	
В10	-04	ПВП 29.27.20	1	1540	
В11	-05	ПВП 30.27.21	8	1560	
В12	182-82.3-1-05.0.0.0-	ПВО 58.27.18-2	2	3050	
В13	-01	ПВО 58.27.18	4	4700	
В14	-03	ПВО 58.30.18	1	5125	
В15	182-82.3-1-06.0.00-01	ПВ 59.30	2	6710	
В18	182-82.3-1-08.0.0.0-	ПВР 59.27.45	2	2430	
В19	182-82.3-1-04.0.0.0-03	ПВГ 14.27.8	1	875	
ВБ	182-82.3-1-09.0.0.0	Вентблок ВБ 15.30.3,8	18	2960	
ПЭ	182-82.3-1-10.0.0.0	Электропанель ПЭ 6.27	3	500	
		Соединительные элементы			
МС15	7-1 070	МС 15	20	0,37	
МС17	7-1 070	МС 17	47	0,53	
МС18	7-1 070	МС 18	56	0,62	
МС21	7-1 080	МС 21	20	0,20	
КР1	Т.П. Альбом III	КР1	3	6,7	
МК2	Т.П. Альбом III	МК 2	2	1,1	
МС20	7-1 080	МС 20	3	0,14	
МС6	7-1 080	МС 6	4	0,25	
МС23	7-1 080	МС 23	3	0,36	

Узлы заторкированы по серии 182-82, вып. 6-1.

Привязан

Инв. №

Взам. инв. № | Подпись и дата | Инв. № подл.

ГИП	Коростелев		
Н. контр.	Кокорев		
Нач. отд.	Шувалов		
Гл. спец.	Щеголев		
Рук. гр.	Пожидаев		
Арх.	Иванова		

т. п. 416-1-152.84 кж

Автотранспортное предприятие на 200 автобусов с закрытой стоянкой

Бытовой корпус в крупнопанельных бескаркасных конструкциях

Стадия	Лист	Листов
РП	48	

Схема расположения внутренних стеновых панелей на отм. 3,000

ГИПРОАВТОТРАНС Воронежский филиал

Копировал:

12.42-01 Формат А2

Типовой проект Альбом I

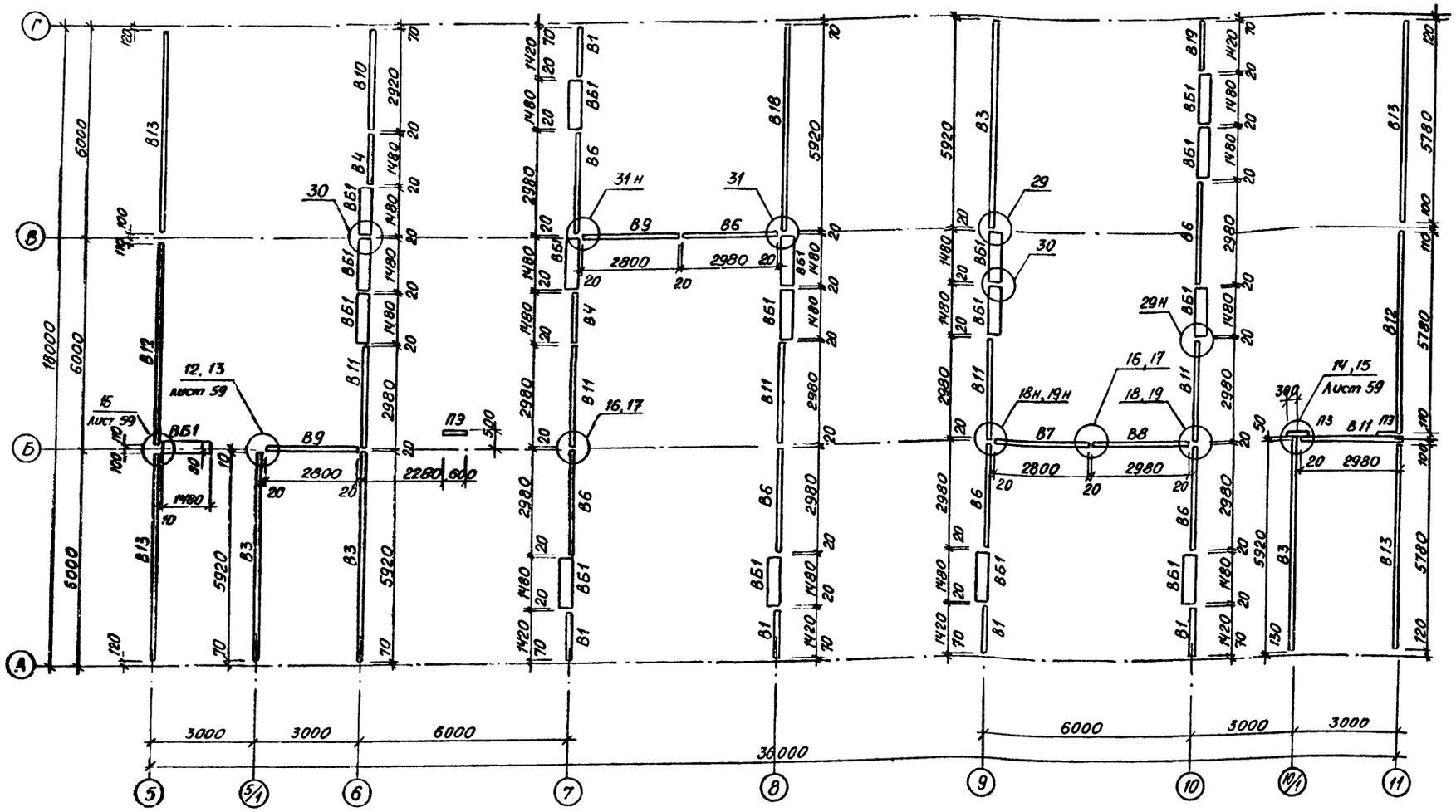

Спецификация к схеме расположения внутренних стеновых панелей на отм. 6,000

Марка поз	Обозначение	Наименование	Кол.	Масса ед. кг	Примечание
	Внутренние	стеновые панели			
В1	182-82.3-1-01.00.0-	ПВ 14.27	6	1540	
В3	-03	ПВ 59.27	4	6490	
В4	182-82.3-1-02.0.0.0-	ПВ 15.27	1	1560	
В6	-02	ПВ 30.27	7	3280	
В7	182-82.3-1-03.0.0.0-	ПВП 28.27.9	1	2330	
В8	-02	ПВП 30.27 9	1	2520	
В9	-03	ПВП 28.27.16	2	1750	
В10	-04	ПВП 29.27.20	1	1540	
В11	-05	ПВП 30.27.21	6	1560	
В12	182-82.3-1-05.0.0.0-	ПВО 58.27.18-2	2	3050	
В13	-01	ПВО 58.27.18	4	4700	
В18	182-82.3-1-09.0.0.0-	ПВР 59.27.45	1	2430	
В19	182-82.3-1-04.000-03	ПВГ 14.27.8	1	875	

Марка поз.	Обозначение	Наименование	Кол.	Масса ед. кг	Примечание
ВБ	182-82.3-1-09.0.0.0	Вентблок ВБ 15.30.3,8	17	2690	
ПЭ	182-82.3-1.14.0.0.0	Электропанель ПЭ 6.27	3	500	
		Соединительные элементы			
МС15	7-1 070	МС15	20	0,37	
МС17	7-1 070	МС17	47	0,53	
МС18	7-1 070	МС18	60	0,62	
МС21	7-1 080	МС21	20	0,20	
МК2	т.п Альбом IV	МК 2	2	1,1	
КР1	То же	КР1	2	6,7	

Узлы замаркированы по серии 182-82, вып. 6-1

Взам. инв. № | Подпись и дата | Инв. № подл.

Привязан

Инв. №

ГИП	Коростелев		т.п. 416-1-152.84 КЖ-
Н.контр.	Кокорев		Автотранспортное предприятие на 200 автобусов с закрытой стоянкой
Нач. отд.	Шувалев		Бытовой корпус в крупнопанельных бескаркасных конструкциях
Гл. спец.	Щеголев		Стадия: РП; Лист: 49; Листов:
Рук. гр.	Пожидаев		Схема расположения внутренних стеновых панелей на отм. 6,000
Арх.	Иванова		ГИПРОАВТОТРАНС Воронежский филиал

Копировал:

1242-01 Формат А2

Раскладка панелей внутренних стен

По оси 5

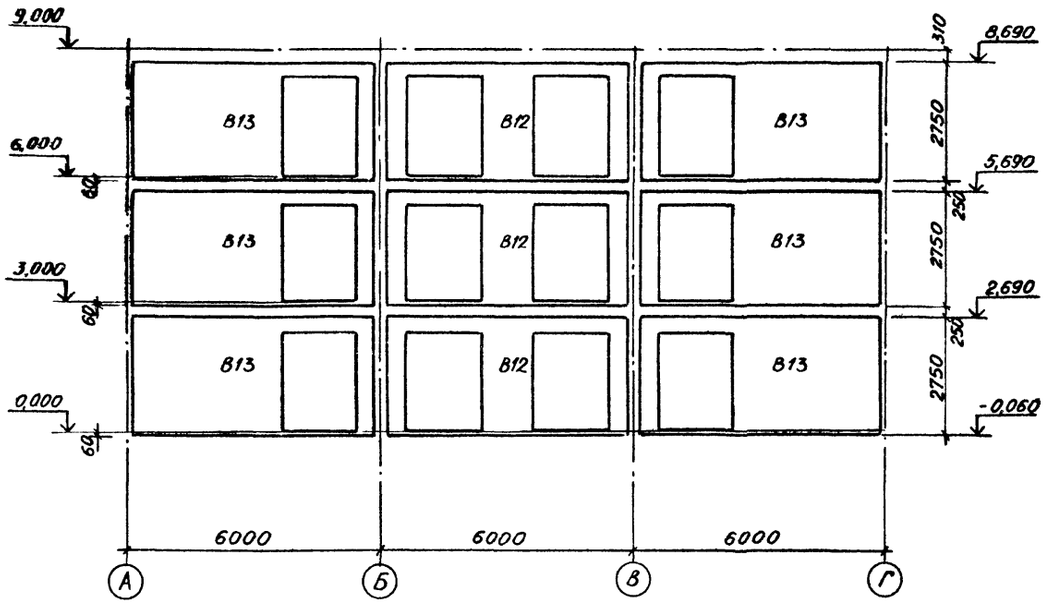

По оси 6

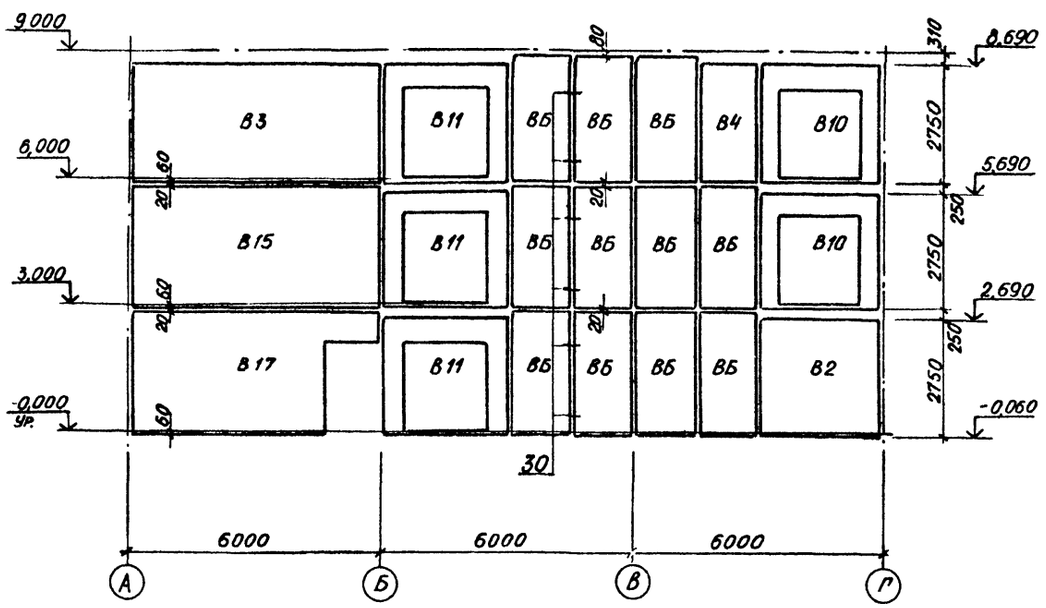

По оси 7

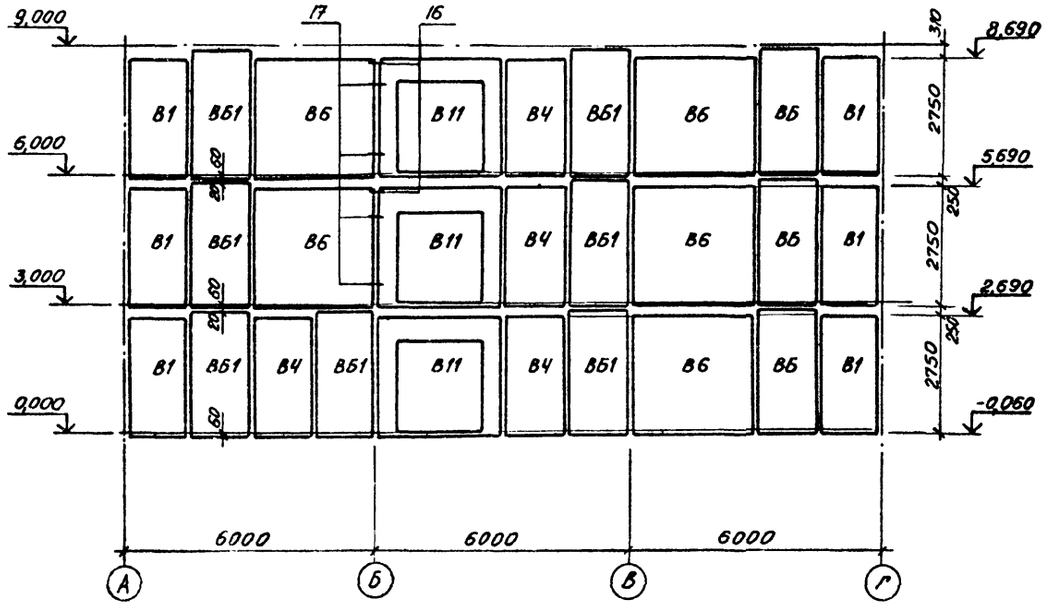

По оси 5/1

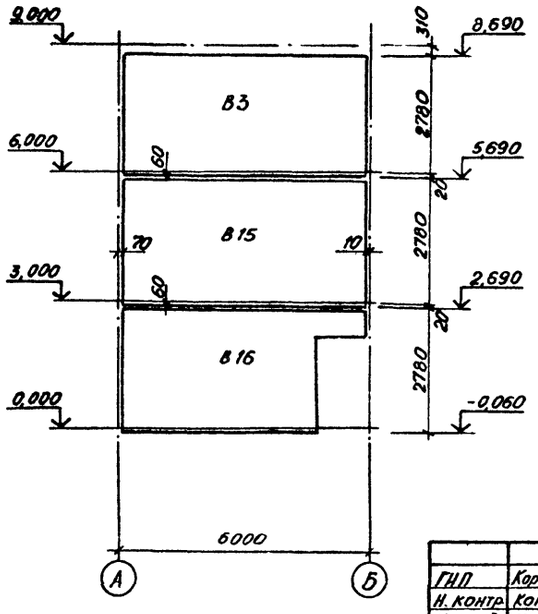

Альбом I

Типовой проект

Инв. № подл.	Подпись и дата	Взам. инв. №

ГИП	Коростелев		т.п. 416-1-152.84 кж-
Н. контр.	Кокорев		Автотранспортное предприятие на 200 автобусов с закрытой стоянкой.
Нач. отд.	Шуваев		Бытовой корпус в крупнопанельных бескаркасных конструкциях
Гл. спец.	Щеголев		Стадия: РП; Лист: 50; Листов:
Рук. гр.	Пожидаев		Раскладка панелей внутренних стен по осям 5,6, 7, 5/1
Арх.	Иванова		ГИПРОАВТОТРАНС Воронежский филиал

Привязан

Инв. №

Копировал:

1242-01 Формат А-2

Раскладка панелей внутренних стен

По оси 8

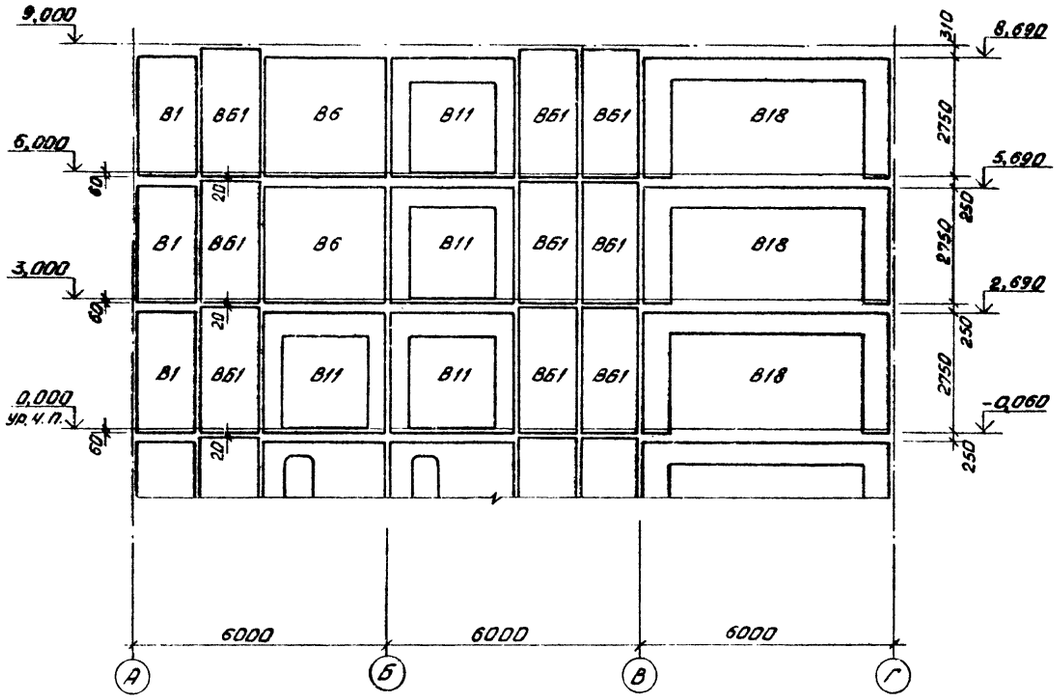

По оси 9

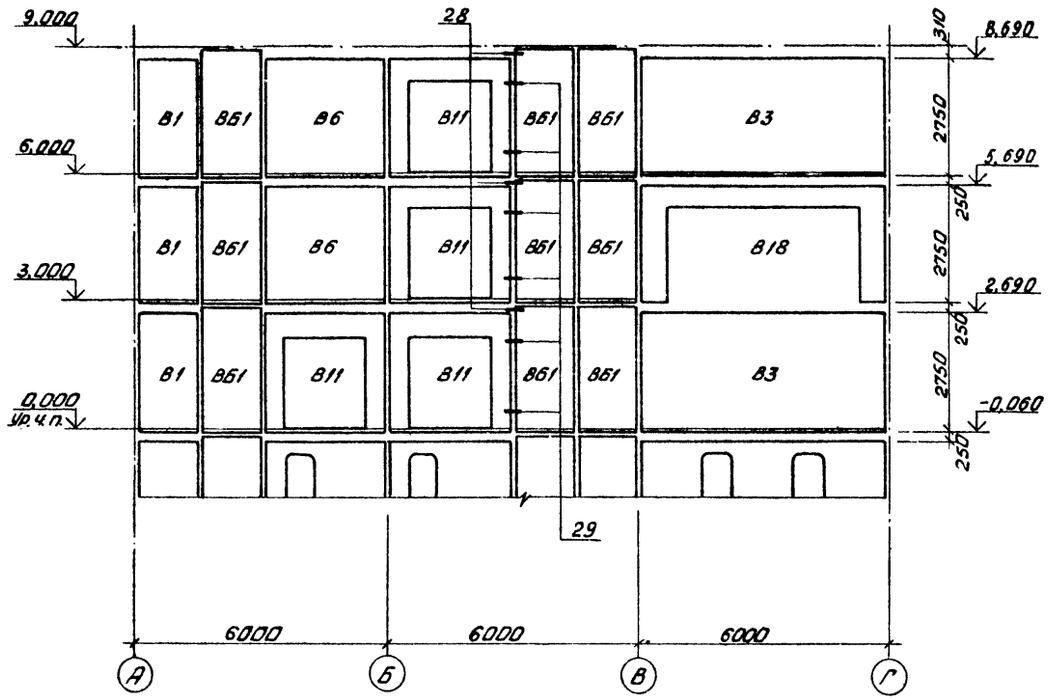

По оси 10

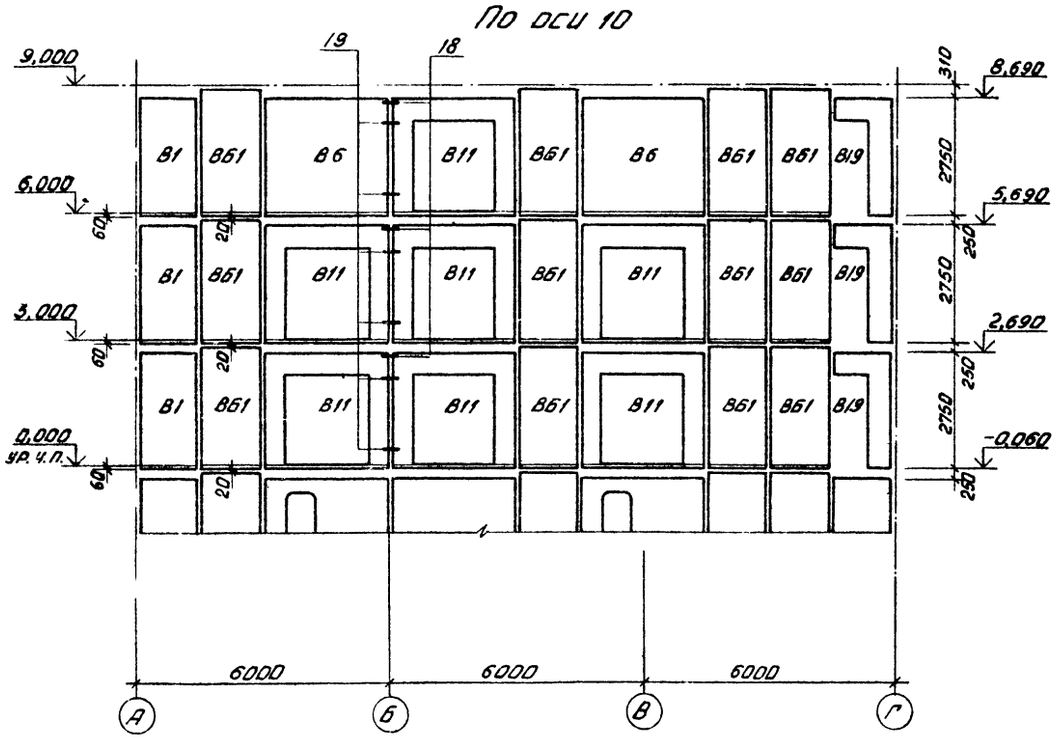

Типовой проект Альбом I

Инв. № подл. | Подпись и дата | Взам. инв. №

ГИП	Коростелев		тп 416-1-152.84 КМ-	
Н. контр.	Конорев		Автотранспортное предприятие на 200 автобусов с закрытой стоянкой	
Нач. отд.	Шувалев		Бытовой корпус в крупнопанельных бескаркасных конструкциях	Стадия: РП; Лист: 51; Листов:
Гл. спец.	Щеголев		Раскладка панелей внутренних стен по осям 8, 9, 10	ГИПРОАВТОТРАНС, Воронежский филиал
Рук. гр.	Понидаев			
Арх.	Иванова			

Привязан

Инв. №

Копировал Волк

1242-01 Формат А2

Раскладка внутренних стеновых панелей

По оси 10/1

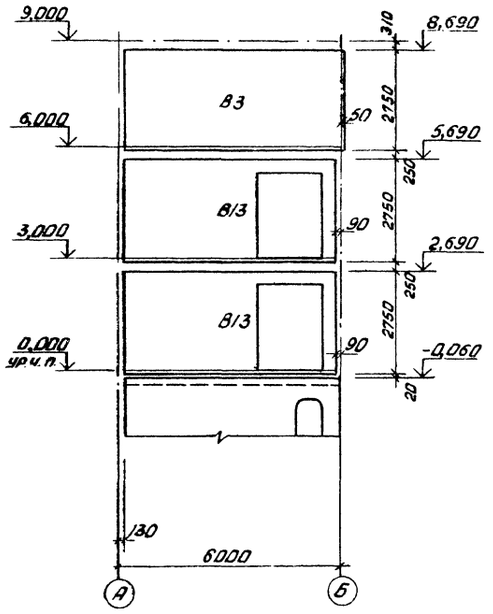

По оси 11

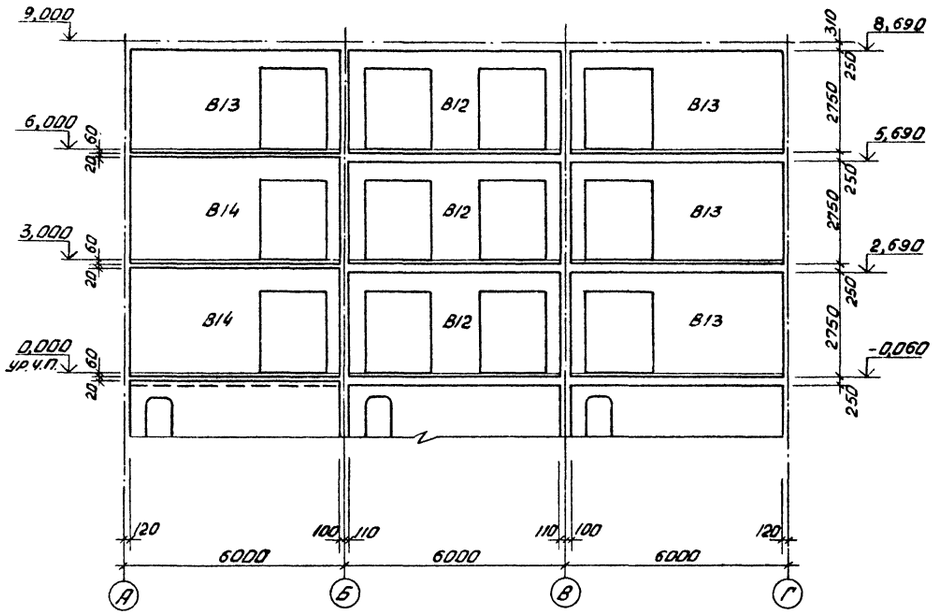

По оси В

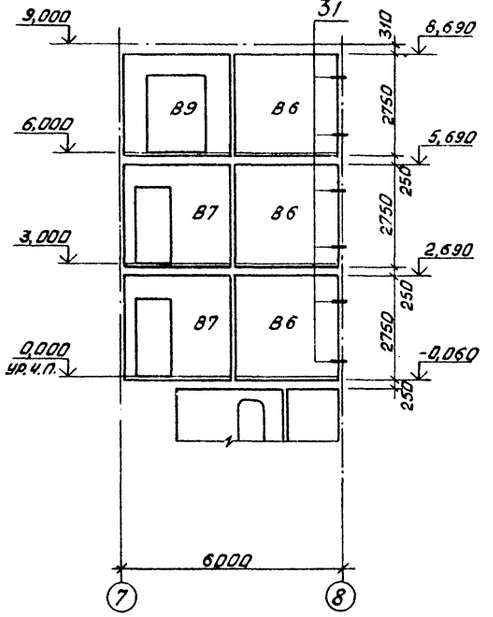

По оси Б

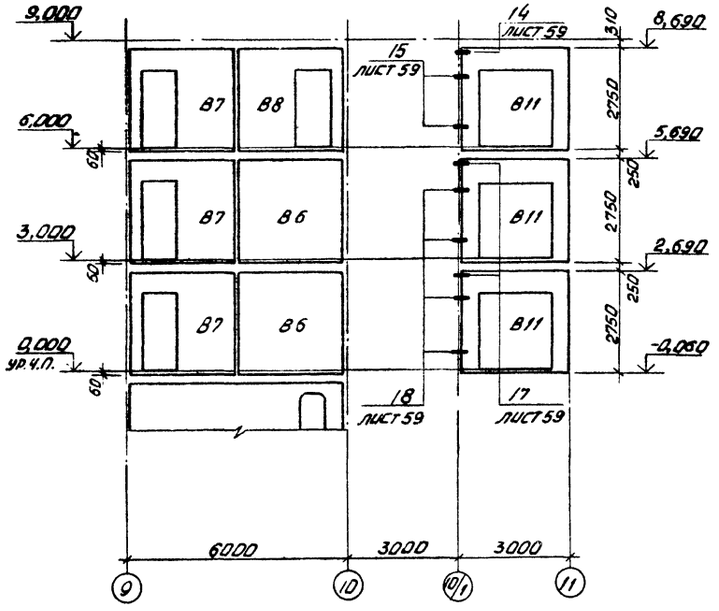

По оси Б

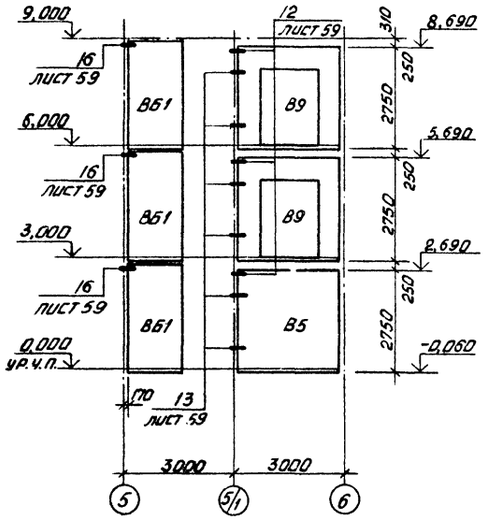

ГИП	Коростелев		т.п. 416-1-152.84 -КНН	
Н.контр.	Комарев		Автотранспортное предприятие на 200 автобусов с закрытой стоянкой	
Нач.отд.	Шувалев		Бытовой корпус в крупнопанельных бескаркасных конструкциях	Стадия: ДП; Лист: 52; Листов:
Гл.спец.	Щеголев		Раскладка внутренних стеновых панелей по осям 10/1, 11, Б, В.	ГИПРОАВТОТРАНС Воронежский филиал
Рук.гр.	Понцелев			
Арх.	Иванова			

Привязан

Инв. №

Альбом I

Типовой проект

Инв. № подл. | Подпись и дата | Взам. инв. №

Копировал

1242-01 Формат А2

Типовой проект Альбом I

Схема расположения элементов лестницы Л1

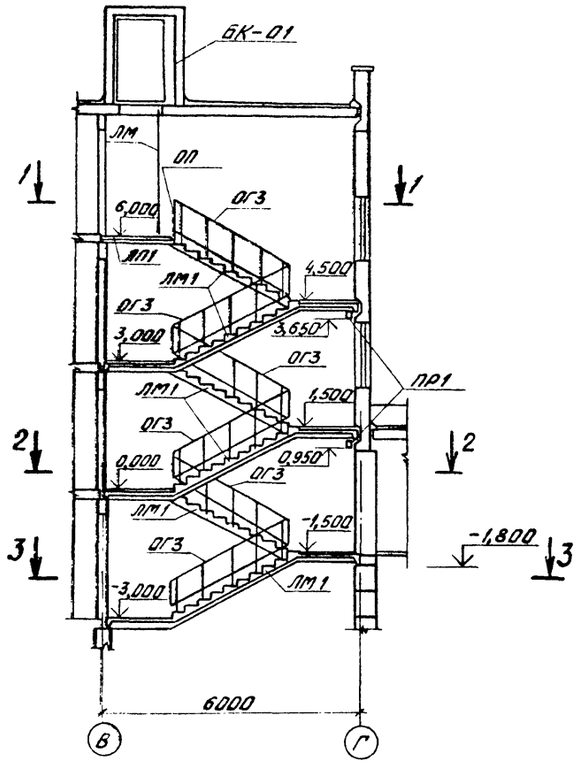

2—2

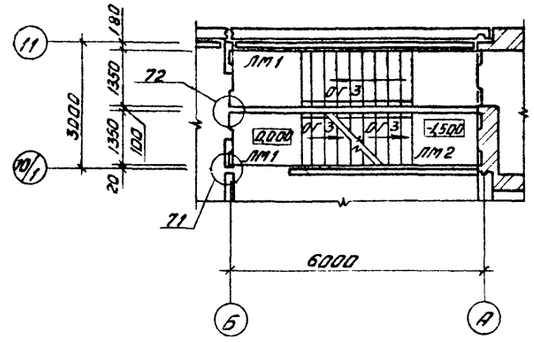

3 — 3

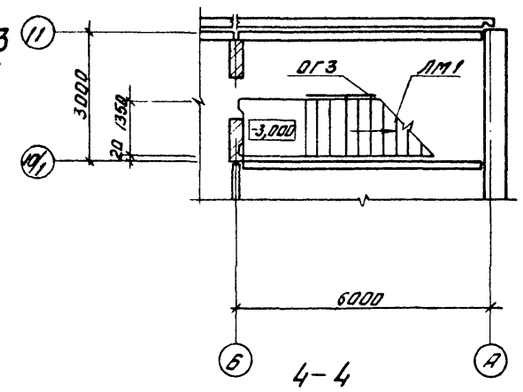

1—1

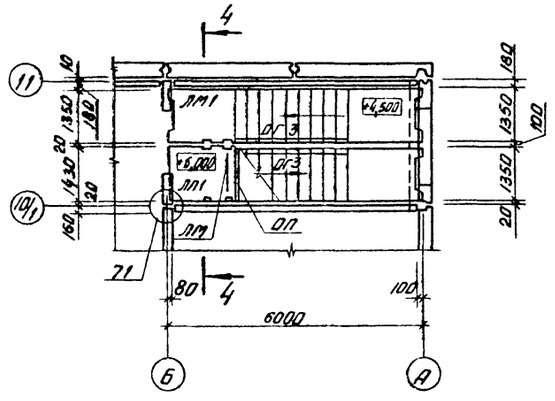

4—4

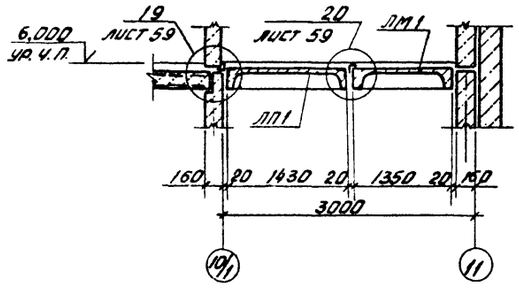

Спецификация к схеме расположения элементов лестницы Л1

Марка поз.	Обозначение		Наименование	Кол.	Масса ед кг	Примечание
			Лестничный марш			
ЛМ1	182-82	вып. 5-1	ЛМП 60.14.15	6	4190	
			Лестничная площадка			
ЛП1	182-82	вып. 5-1	ЛПП 16.14.3	1	610	
			Перемычка			
ПР1	1.138-10	вып. 4	1ПР28-31.25.22 У	2	430	
			Будка выхода на кровлю			
БК-01	182-82	вып. 5-1	БК-01	1	2750	
			Ограждение лестничн.			
ОГ3	182-82	вып. 7-1	ОЛ-1	6	26,3	
			Ограждение верхней площадки			
ОП	182-82	вып. 7-1	ОП	1	15,2	
			Лестница металлическая			
ЛМ	182-82	вып. 7-1	ЛМ	1	30,7	
			Соединительная деталь			
МС22	182-82	вып. 7-1	МС22	9	0,27	
МС29	182-82	вып. 7-1	МС29	4	0,72	
			Ø8 AI ГОСТ 5781-82 ℓ=1600	12	0,64	
			Ø8 AI ГОСТ 5781-82 ℓ=700	30	0,28	

1. Монтаж внутренних стеновых панелей верхнего этажа лестничных клеток следует выполнить после монтажа маршей и площадок.
2. Сварку выполнять электродами типа Э42 ГОСТ 9467-75.
3. Лестничный марш ЛМП 60.14.15 выполнить с левым расположением закладных деталей для крепления ограждений.
4. Узлы замаркированы по серии 182-82 . вып. 6-1

Взам. инв. №

Подпись и дата

Инв. № подл.

Привязан

Инв. №

ГИП	Коростелев	
Н. конт.	Кокорев	
Нач. отд.	Шувалев	
Гл. конс.	Шеголев	
Рук. гр.	Пожидаев	
Ст. инж.	Некрасова	

т.п. 416-1-152.84-КЖ

Автотранспортное предприятие на 200 автобусов с закрытой стоянкой

Бытовой корпус в крупнопанельных бескаркасных конструкциях

Стадия	Лист	Листов
РП	53	

Схема расположения элементов лестницы Л1

Гипроавтотранс Воронежский филиал

1242-01 Формат А2

Схема расположения элементов лестницы Л2

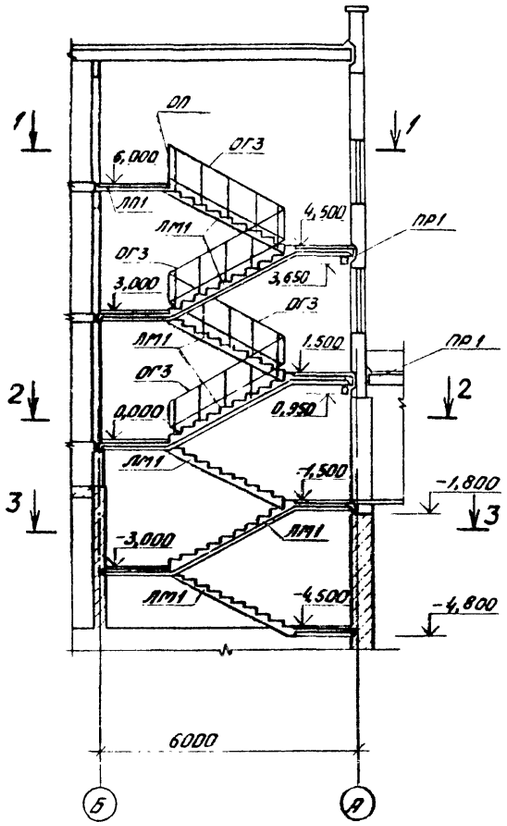

1-1

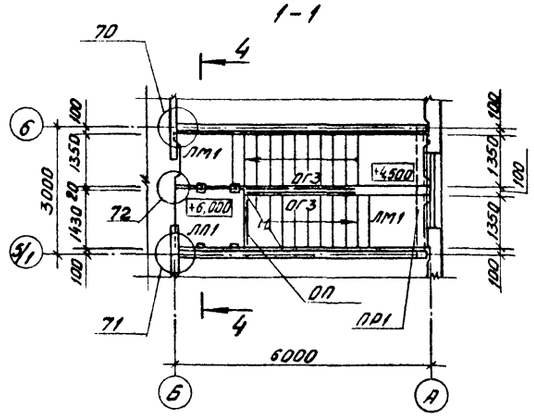

2-2

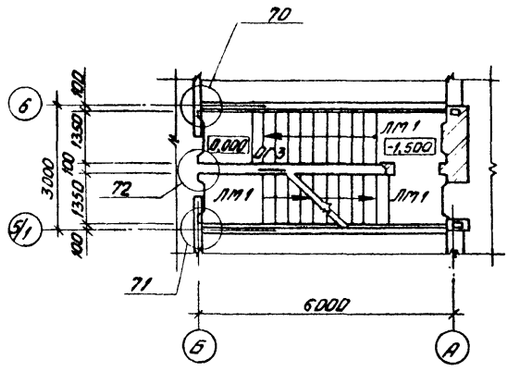

3-3

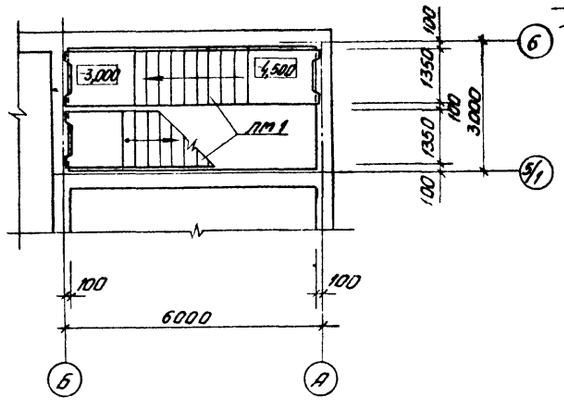

4-4

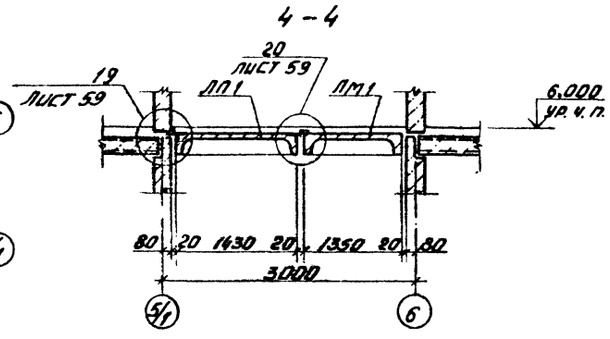

Спецификация к схеме расположения элементов лестницы Л2

Марка поз.	Обозначение		Наименование	Кол.	Масса ед. кг	Примечание
			Лестничный марш			
ЛМ1	182-82	вып. 5-1	ЛМП 60.14.15	7	4190	
			Лестничная площадка			
ЛП1	182-82	вып. 5-1	ЛПП 16.14.3	1	610	
			Перемычка			
ПР1	1.138-10	вып. 4	1ПР28-31.25.22 у	2	430	
			Ограждение лестницы			
ОГ3	182-82	вып. 7-1	ОП1	4	26,3	
			Ограждение верхней площадки			
ОП	182-82	вып. 7-1	ОП	1	15,2	
			Соединительная деталь			
МС22	182-82	вып. 7-1	МС22	12	0,27	
МС29	182-82	вып. 7-1	МС29	4	0,72	
			ф8 АI ГОСТ 5781-82 ℓ=1600	12	0,64	
			ф8 АI ГОСТ 5781-82 ℓ=700	30	0,28	
МС21	182-82	вып. 7-1	МС21	3	0,22	

1. Монтаж внутренних стеновых панелей верхнего этажа лестничных клеток следует выполнить после монтажа маршей и площадок.
2. Сварку выполнять электродами типа Э42 ГОСТ 9467-75.
3. Лестничный марш выполнить с левым расположением закладных деталей для крепления ограждений.
4. Узлы замаркированы по серии 182-82 вып. 6-1 кроме оговоренных.

Альбом I

Типовой проект

Инв. № подл. | Подпись и дата | Взам. инв. №

ГИП	Коростелев		ТП 416-1-152.84 -КЖ	
Н.контр.	Кокорев		Автотранспортное предприятие на 200 автобусов с закрытой стоянкой	
Нач. отд.	Шувалев		Бытовой корпус в крупнопанельных бескаркасных конструкциях	Стадия: РП; Лист: 54; Листов:
Гл. кон.	Щеголев		Схема расположения элементов лестницы Л2	Гипроавтотранс Воронежский филиал
Рук. гр.	Помидаев			
Ст. инж.	Некрасова			

Привязан

Инв. №

Копировал

1242-01

Формат А2

Схемы расположения вентблоков

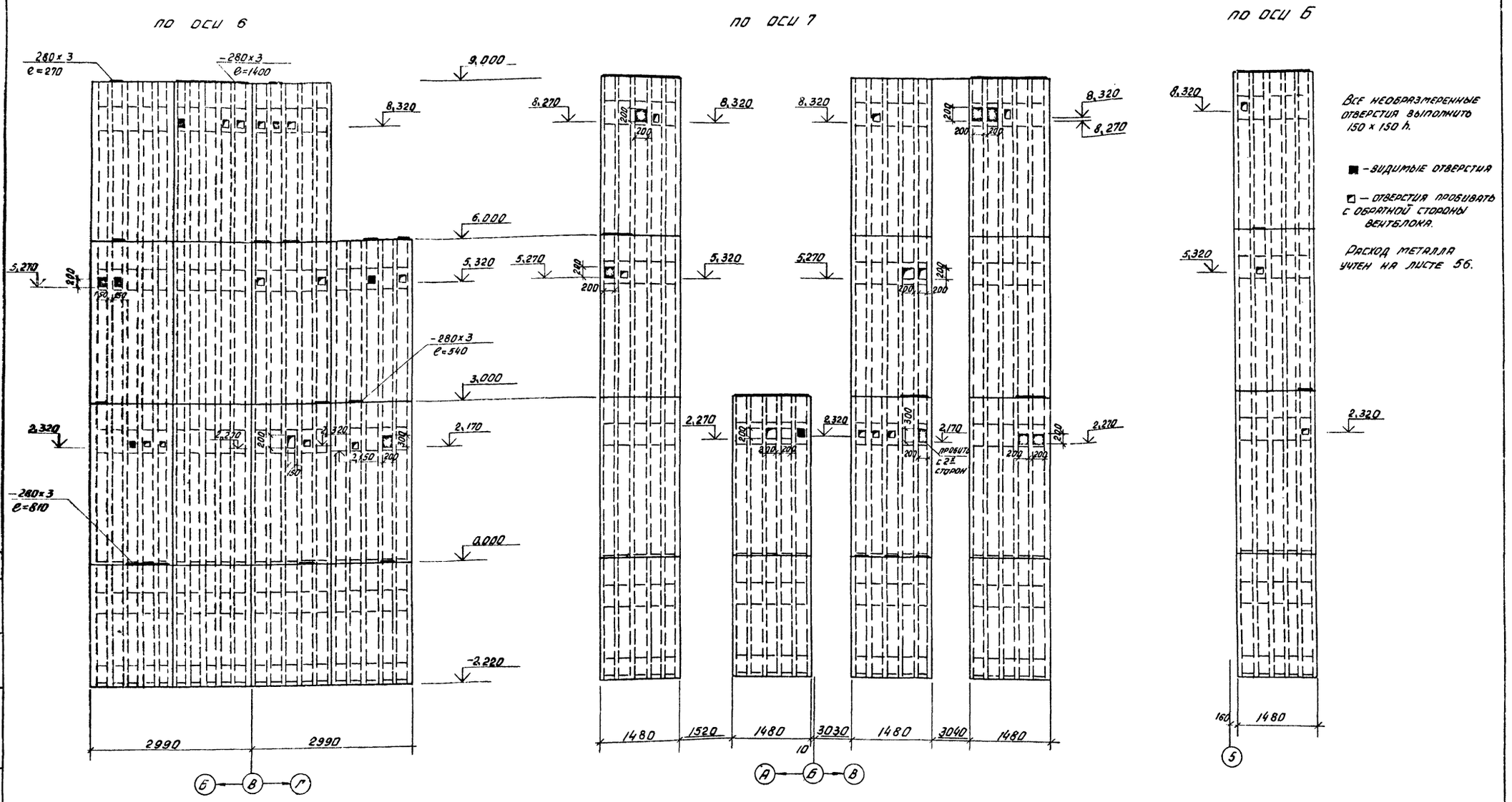

Деталь установки заглушки

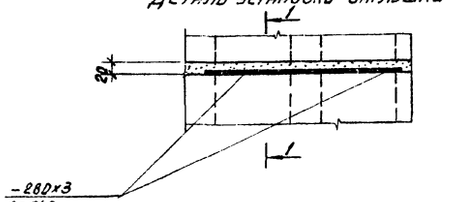

1-1

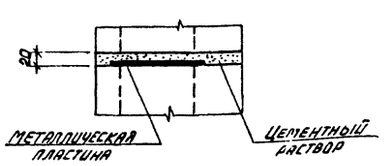

Альбом I

Типовой проект

Согласовано

Инв. № подл. | Подпись и дата | Взам. инв. №

Привязан

Инв. №

ГИП	Хорхотелев	
Н. конт.	Крюков	
Нач. отд.	Шувалев	
Гл. констр.	Щеголев	
Рук. гр.	Пожидаев	
Ст. инж.	Некрасова	

Т.П. 416-1-152.84-КЖ

Автотранспортное предприятие на 200 автобусов с закрытой стоянкой

Бытовой корпус в крупнопанельных бескаркасных конструкциях

Стадия	Лист	Листов
РП	55	

Схемы расположения вентблоков по осям 6; 7; Б.

ГИПРОАВТОТРАНС Воронежский филиал

Копировал

1242-01 Формат А2

Схемы расположения вентблоков

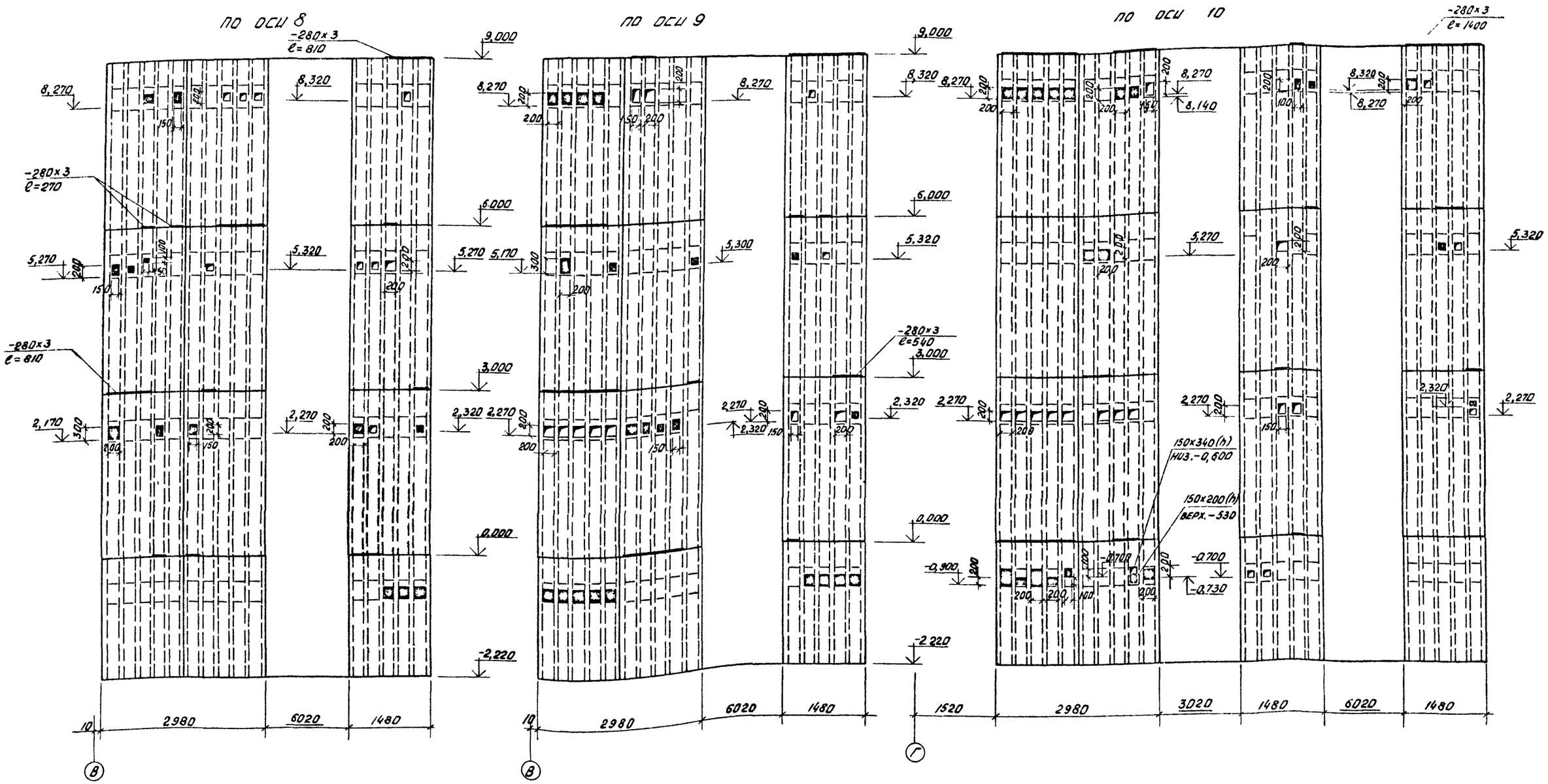

1. Расход стали на все металлические пластины 225 кг.
2. Все необразмеренные отверстия выполнить 150×150 h.
   - ■ – Видимые отверстия
   - □ – Отверстия пробивать с обратной стороны вентблока.

Альбом I

Типовой проект

Согласовано

Инв. № подл.	Подпись и дата	Взам. инв. №	Нач. отд. сан.	Аппатов	

ГИП	Коростелев	
Н.контр.	Кокорев	
Нач. отд.	Шуваев	
Гл. констр.	Щеголев	
Рук. гр.	Пожидаев	
Ст. инж.	Некрасова	
Техник	Запорина	

Привязан

Инв. №

т.п. 416-1-152.84 -кж

Автотранспортное предприятие на 200 автобусов с закрытой стоянкой

Бытовой корпус в крупнопанельных бескаркасных конструкциях

Стадия	Лист	Листов
РП	56	

Схемы расположения вентблоков по осям 8; 9; 10

ГИПРОАВТОТРАНС
Воронежский филиал

Копировал

1242-01 Формат А 2

Типовой проект Альбом 7

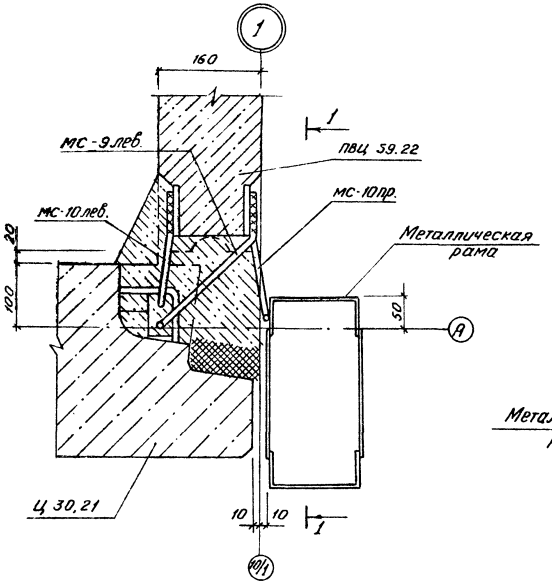

1 - 1

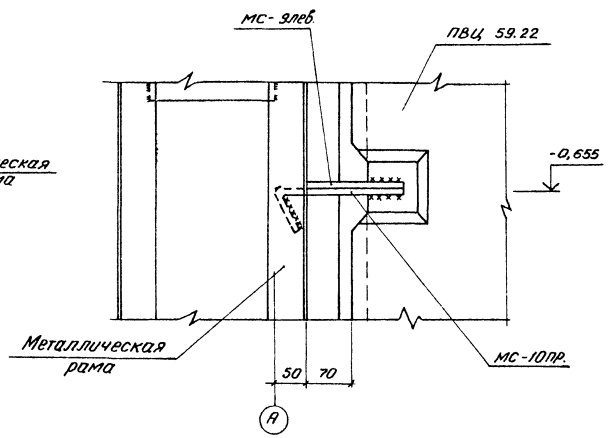

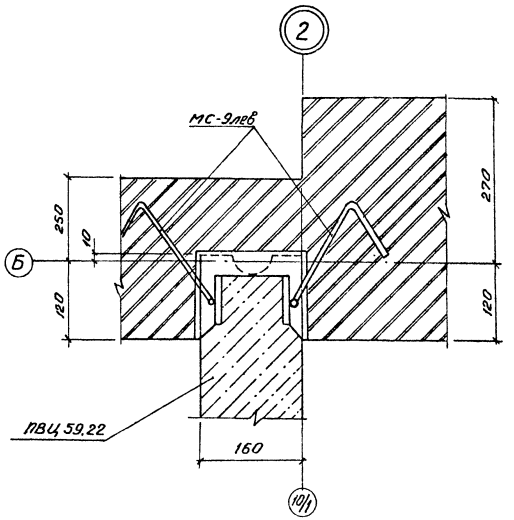

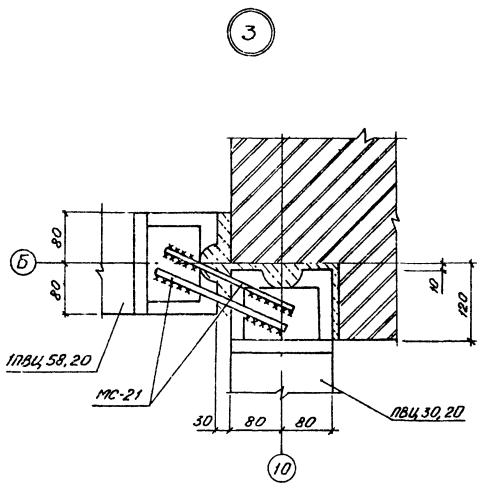

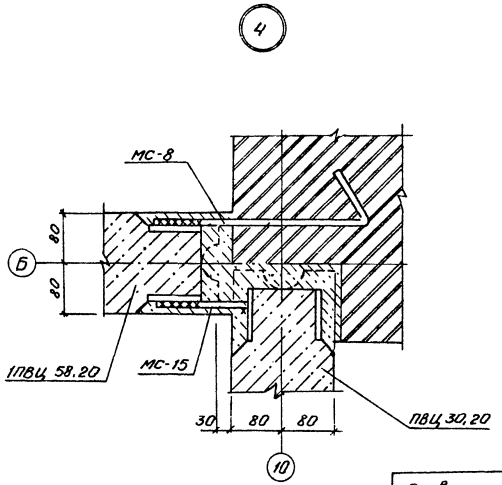

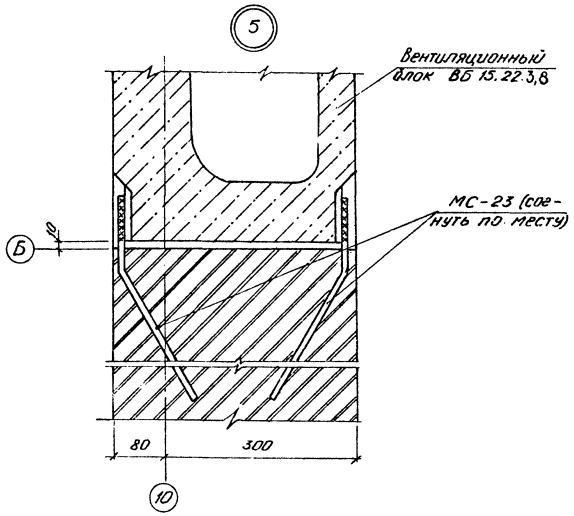

Инв.№ подл. | Подп. и дата | Взам. инв.№

Привязан

Инв.№

ГИП	Карастелев		
Н.контр.	Кокорев		
Нач. отд.	Шубаев		
Гл.конст.	Щеголев		
Рук. гр.	Пожидаев		
Ст. инж.	Нефедова		

ТП 416-1-152.84 КЖ

Автотранспортное предприятие на 200 автобусов с закрытой стоянкой

Бытовой корпус в крупнопанельных бескаркасных конструкциях

Стадия	Лист	Листов
РП	57	

Узлы 1 ÷ 5

ГИПРОАВТОТРАНС Воронежский филиал

1242-01 Формат А2

Альбом I

Типовой проект

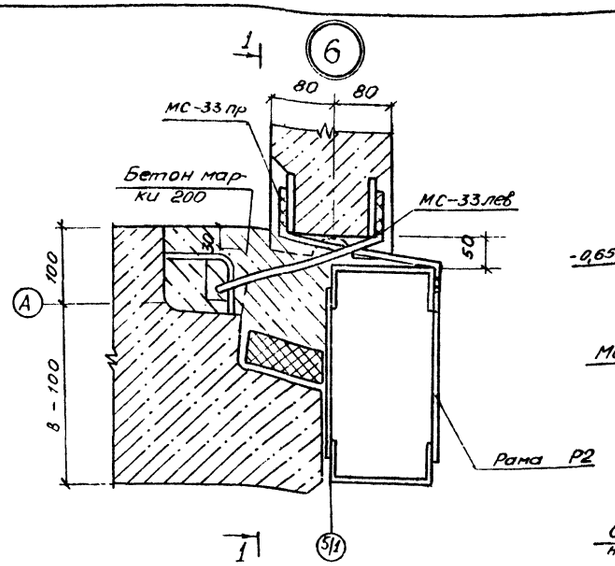

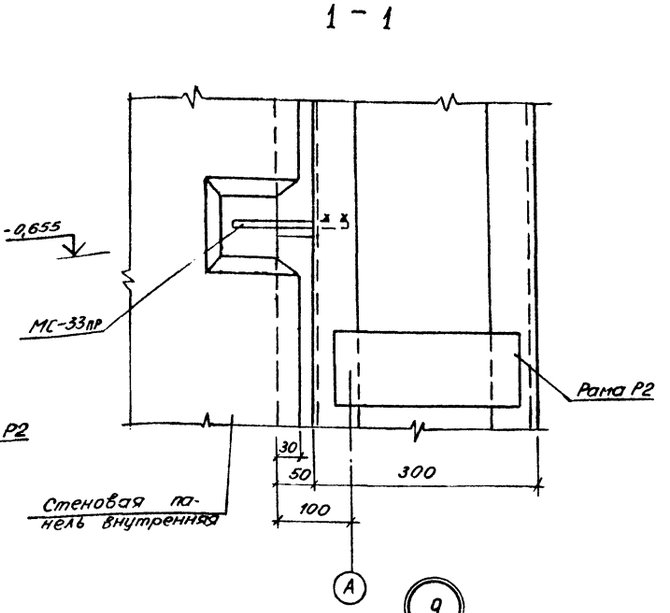

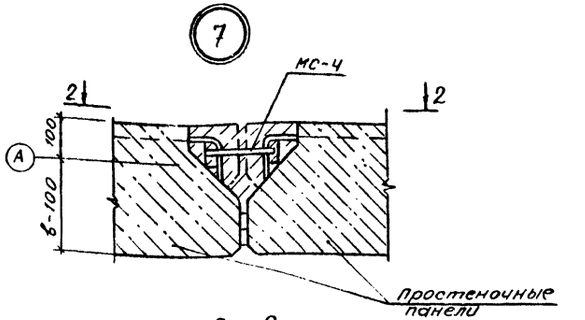

2 - 2

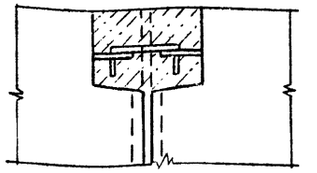

3 — 3

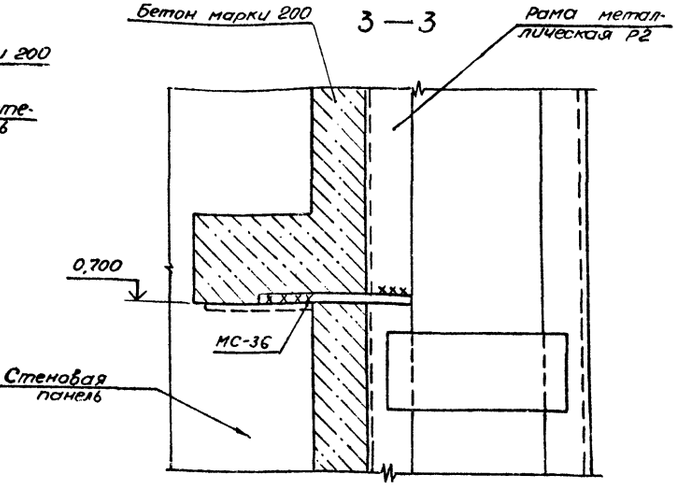

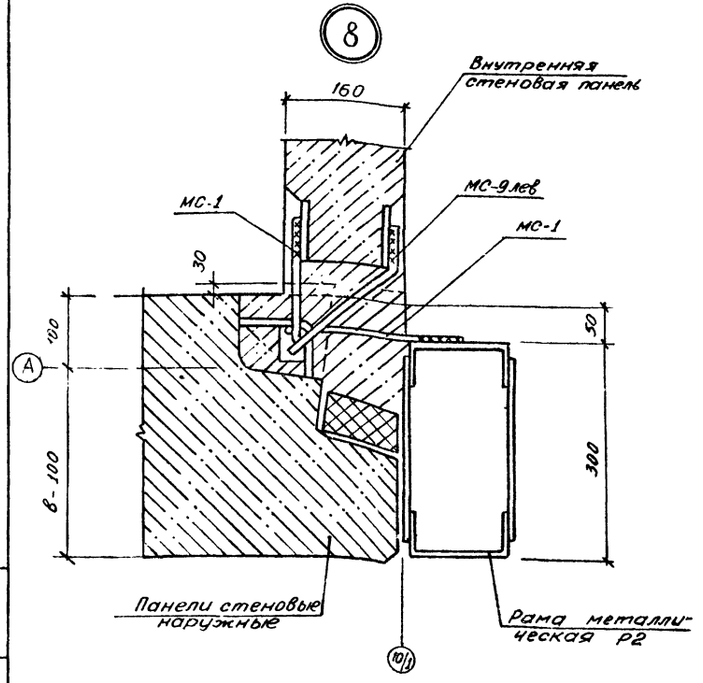

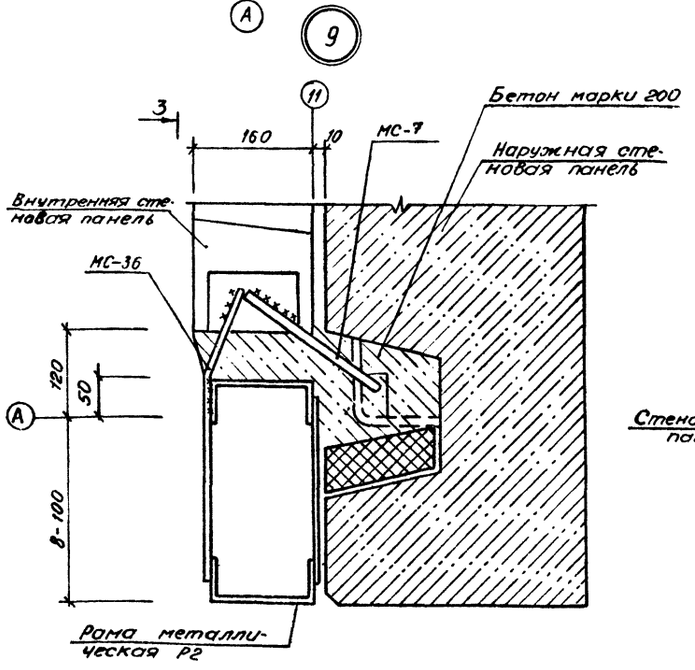

Сварку производить электродами Э42 ГОСТ 9467-75
Высота катета должна быть равна толщине привариваемой детали.

Подпись и дата | Взам. инв. №

Инв. № подл.

ГИП	Коростелев		Т.П 416-1-152.84 -КЖ
Н.контр.	Кокорев		Автотранспортное предприятие на 200 автобусов с закрытой стоянкой
Нач. отд.	Шувалов		Бытовой корпус в крупнопанельных бескаркасных конструкциях. Стадия: РП; Лист: 58; Листов:
Гл. конст.	Щеголев		Узлы 6-9
Рук. гр.	Ложкидаев		ГИПРОАВТОТРАНС Воронежский филиал
Ст. инж.	Некрасова		

Привязан

Инв. №

Копировал:

1242-01

Формат А2

Альбом I

Типовой проект

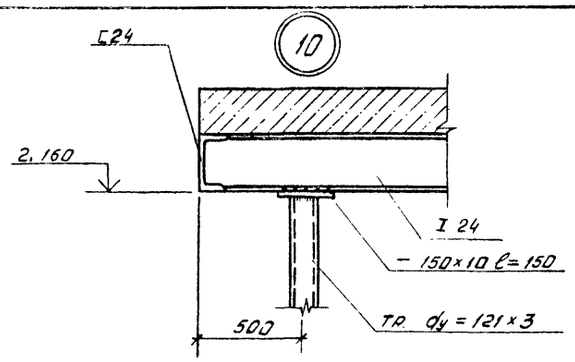

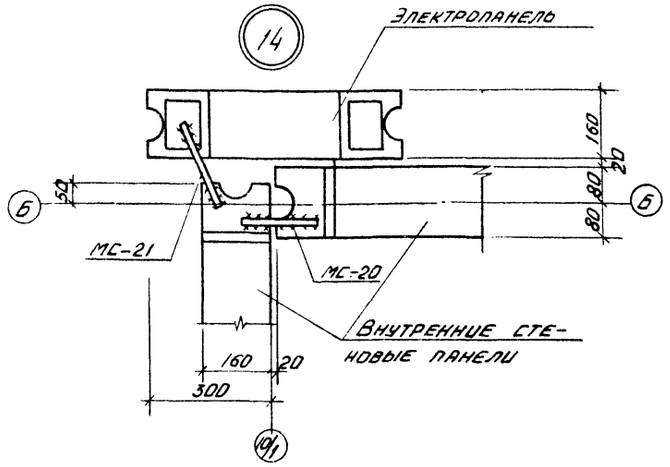

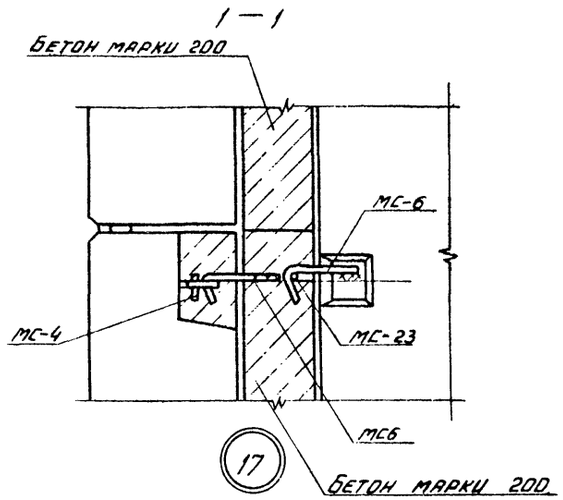

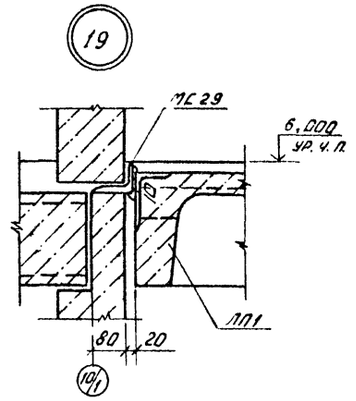

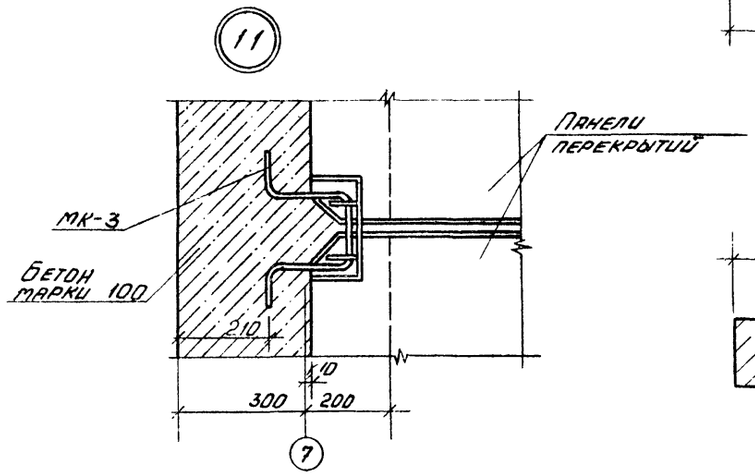

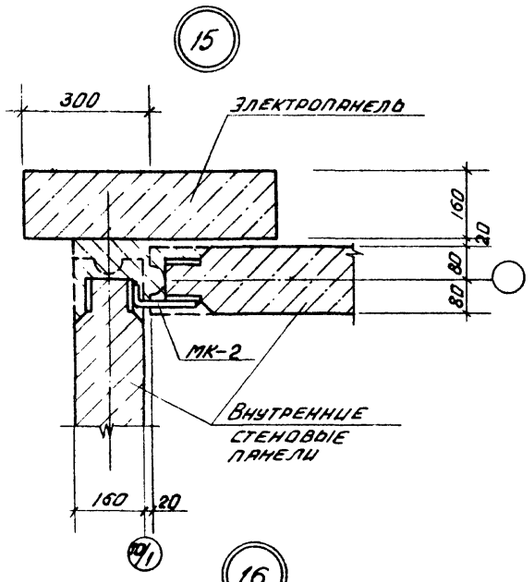

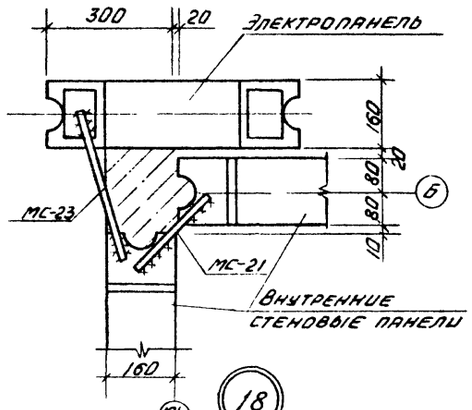

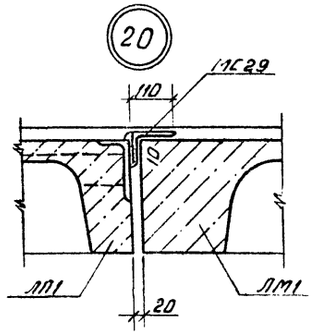

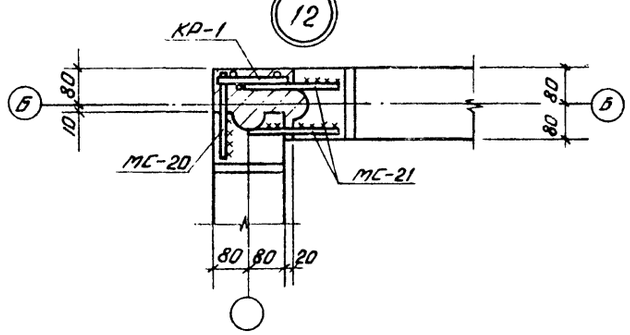

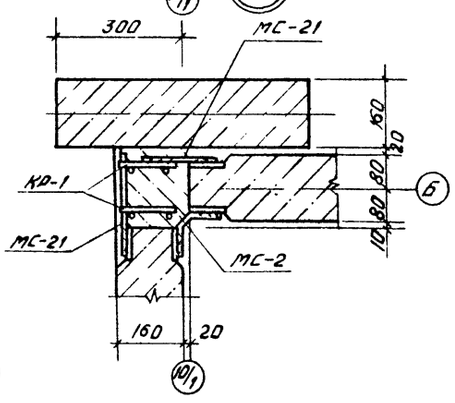

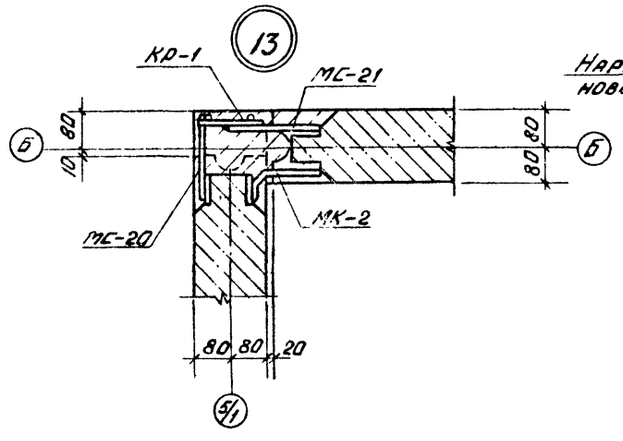

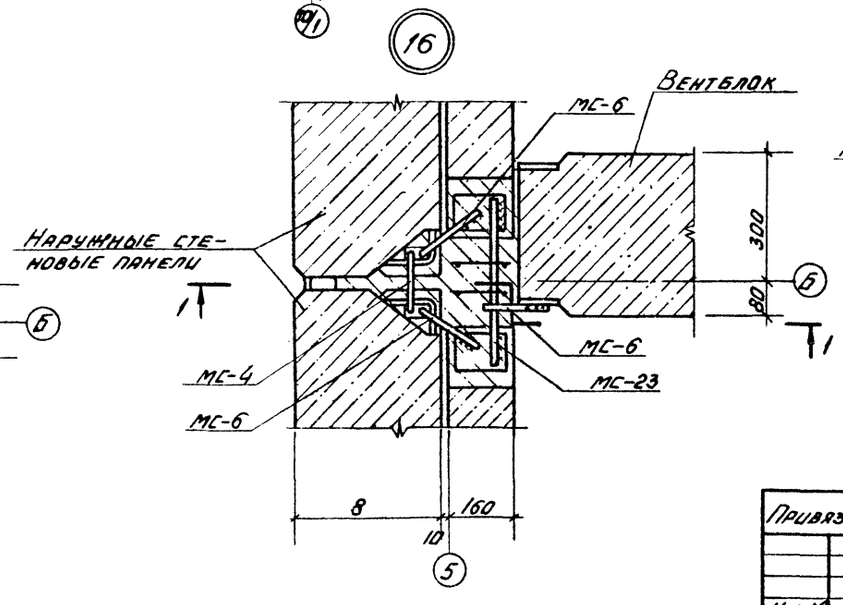

Сварку производить электродами Э42 ГОСТ 9467–75. Высота катета должна быть равна толщине привариваемой детали.

ГИП	Коростелев		ТП 416-1-152.84 КЖ		
Н. контр.	Кокорев		Автотранспортное предприятие на 200 автобусов с закрытой стоянкой		
Нач. отд.	Шувалев				
Гл. конст.	Щеголев		Бытовой корпус в крупнопанельных бескаркасных конструкциях.	Стадия: РП	Лист: 59
Рук. гр.	Помидаев				Листов:
Ст. инж.	Некрасова		Узлы 10÷20	ГИПРОАВТОТРАНС Воронежский филиал	

Привязан

Инв. №

Копировал

1242-01 Формат А2

Инв. № подл. | Подпись и дата | Взам. инв. №

Альбом 1

Типовой проект

Новая техника
Одобрен техническим советом института В/Ф ГИПРОАВТОТРАНС
Протокол № ___ от ___ 19__ г.
Верн. секретарь технического совета (подпись)
Проект, арх. № ___

Форма 1
СН 514-79

Перечень сравниваемых конструктивных элементов здания, сооружения и видов работ для расчета основных показателей

Стройка ___

Объект Бытовой корпус в крупнопанельных бескаркасных конструкциях

№ п.п.	Наименование конструктивных элементов здания и сооружения и видов работ	Единица измерения	Объемы применения по проектным решениям: при базисном техническом уровне (БТУ) — Объем	при базисном техническом уровне (БТУ) — № проекта	При новом техническом уровне (НТУ)
1	2	3	4	5	6
	Наружные стены из				
	керамзитобетонных па-				
1	нелей: а) δ = 300 мм	м³ (бетона)	265,4	№ 416-1-66	
1а	б) δ = 350 мм	м³ (бетона)			294,6
2	Каркас (колонны,				
	ригели, диафрагмы				
	жесткости)	м³ (бетона)	174,7	№ 416-1-66	
2а	Внутренние сте-				
	ны из железо-				
	бетонных пане-				
	лей δ = 160	м³ (бетона)			181,4

Новая техника
Проектный институт
В/Ф ГИПРОАВТОТРАНС
Проект, арх. № ___

Форма 3
СН 514-79

Объектная ведомость показателей изменения сметной стоимости строительно-монтажных работ и затрат труда

Объект Бытовой корпус в крупнопанельных бескаркасных конструкциях

Производственная мощность, общая площадь, емкость и т.д. $П_е$ 2745,0 м² (в том числе подземн. часть 728 м²)

Общая сметная стоимость C_o тыс. руб. 350,51

В том числе строительно-монтажных работ $C_{см}$ тыс. руб. 289,3

Составлена в ценах на 1 января 1984 г. территориальный район I

Показатели ведомости №№ (п. 5, №)	Наименование сравниваемых основных конструктивных элементов и видов работ по базисному (БТУ) и новому (НТУ) техническому уровню	Единица измерения	Расчетный объем применения: БТУ	НТУ	На единицу измерения: Сметная стоимость, руб. БТУ	НТУ	Затраты труда, чел.-дн. БТУ	НТУ	На расчетный объем применения: Сметная стоимость, руб. БТУ (гр.6 х гр.10)	НТУ (гр.7 х гр.11)	Затраты труда, чел.-дн. БТУ (гр.8 х гр.12)	НТУ (гр.9 х гр.13)	Изменение на объем применения по сравнению с базисным техническим уровнем (снижение (+) увеличение (-)): сметной стоимости (гр.10 - гр.11), руб.	затрат труда (гр.12 - гр.13), чел.-дн.	Увеличение по социально-экономическим факторам (КЭФ): сметной стоимости СЦ, руб.	затрат труда чел.-дн.
1	2	3	4	5	6	7	8	9	10	11	12	13	14	15	16	17
	БТУ. Наружные стены															
	из керамзитобетонных															
	панелей.	м³	265,4		96,86		0,91		25706		241,5					
	НТУ. Наружные стены															
	из керамзитобетонных															
	панелей	м³		294,6		98,93		0,44		29145		129,6	-3439	+111,9		
	Итого															
	БТУ. Каркас здания (колонны,															
	ригели, диафрагм. жестк.)	м³	174,7		179,41		0,97		31343		169,5					
	НТУ. Внутренние стены из															
	железобетонных панелей	м³		181,4		90,72		0,25		16458		45,9	+14885	+123,6		
	Итого:															
	Итого по объекту:								57049	45603	411	175,5	+11446	+235,5		

Для определения показателей снижения сметной стоимости строительно-монтажных работ, затрат труда и расхода основных строительных материалов. в качестве базисного проекта принят типовой проект № 416-1-66 „Административно-бытовой корпус гаража на 200 автобусов."

Сравнение с базисным проектом выполнено по следующим конструктивным элементам здания:

1. Наружные стены из керамзитобетонных панелей δ=300мм
2. Наружные стены из керамзитобетонных панелей δ=350мм.
3. Каркас здания (колонны, ригели, диафрагмы жесткости).
4. Внутренние стены из железобетонных панелей δ=160мм.

В объемы применения новых технических решений включены соответственные по назначению элементы зданий по обеим проектам, притом только те, на которых отразились новые технические решения.

Для определения относительных показателей снижения расходов основных строительных материалов по объекту в целом коэффициентом сопоставляемости принято отношение емкости корпуса по базисному проекту к емкости по новому проекту:

$$Кс = \frac{12211,3}{7446,0} = 1,64$$

В результате проведенного анализа установлено, что новые технические решения приводят к увеличению расхода цемента и снижению расхода стали:

1. Расхода стали в приведенном исчислении на "+" 21,1 т.
2. Расхода цемента в приведенном исчислении на "-" 46,5 т
3. Сметной стоимости строительно-монтажных работ на 11446 руб.
4. Трудозатрат. на 2355 чел. дн.

ГИП	Коростелев		т.п. 416-1-152.84 КЖ
Нач. отд.	Шуляев		Автотранспортное предприятие на 200 автобусов с закрытой стоянкой
Гл. констр.	Щеголев		Бытовой корпус в крупнопанельных бескаркасных конструкциях — Стадия: РП; Лист: 60; Листов:
Нач. отд.	Королев		Показатели результатов применения научно-технических достижений в строительных решениях проекта — ГИПРОАВТОТРАНС Воронежский филиал
Рук. гр.	Пожидаев		
Ст. инж.	Полышкова		
Рук. гр.	Кислова		

Инв. № подл. | Подпись и дата | Взам. инв. №

Копировал Вах

1242-01 Формат А2

Типовой проект

Новая техника
Проектный институт
В/Ф „ГИПРОАВТОТРАНС"
Проект. арх. № _____

Форма 8
СН 574-78

Сравнительная ведомость
показателей изменения расхода основных строительных материалов по проектируемому объекту

Объект Бытовой корпус в крупнопанельных бескаркасных конструкциях

№ позиций по форме 5	Наименование конструктивных элементов по базисному (БТУ) и новому (НТУ) техническом уровню	Единица измерения	Расчетный объем применения	Расход материалов на расчетный объем применения					
				Сталь (кроме труб) всего, т		Стальные трубы, т	Цемент, т		лесоматериалы приведенные к круглому лесу, м³
				в натуральном исчислении	в приведенном исчислении		в натуральном исчислении	в приведенном исчислении к марке 400	
1	2	3	4	5	6	7	8	9	10
	БТУ. Наружные стены								
	из керамзитобетонных								
	панелей	м³ (бетон)	265,4	6,3	7,6		65,7	65,7	
	НТУ. Наружные стены								
	из керамзитобетон-								
	ных панелей	м³ (бетон)	471,3	12,7	15,2		124,8	124,8	
	в том числе увели-								
	чение по СЭФ								
	Итого: (снижение „+",								
	Увеличение "—") без								
	увеличения по СЭФ		-205,9	-6,4	-7,6		-59,1	-59,1	
	БТУ. Каркас здания								
	(колонны, ригели,								
	диафрагмы жест-								
	кости)	м³ (бетон)	174,7	32,0	38,4		109,0	113,5	
	НТУ. Внутренние								
	стены из железо-								
	бетонных пане-								
	лей.	м³ (бетон)	290,0	8,1	9,7		103,9	100,9	
	В том числе уве-								
	личение по СЭФ								
	Итого: (снижение								
	"+", увеличение								
	"—". Без увели-								
	чения по СЭФ	м³ (бетон)	-116,3	+23,9	+28,7		+5,1	+12,6	
	Всего (сниже-								
	ние "+", уве-								
	личение "—"								
	Без увеличения								
	по СЭФ	м³ (бетон)	-322,2	+17,5	+21,1		-54,0	-46,5	
	Всего увеличе-								
	ние по СЭФ.								

Инв. № подл. | Подпись и дата | Взам. инв. №

ГИП	Коростелев		
Нач. отд	Шувалов		
Гл. конст.	Щеголев		
Нач. отд.	Королев		
Рук. гр.	Пожидаев		
Ст. инж.	Польшикова		
Рук. гр.	Кислова		

т.п. 416-1-152.84 - КЖ

Автотранспортное предприятие на 200 автобусов с закрытой стоянкой

Бытовой корпус в крупнопанельных бескаркасных конструкциях	Стадия	Лист	Листов
	РП	61	
Показатели результатов применения научно-технических достижений в строительных решениях проекта	ГИПРОАВТОТРАНС Воронежский филиал		

1242-01

Копировал: _____ Формат А3

Новая техника
Проектный институт В/Ф Гипроавтотранс
Проект, арх. № _____

Форма 7

Относительные показатели изменения расхода основных строительных материалов по проектному объекту (стройке, очереди строительства)

Объект (стройка, очередь строительства) Бытовой корпус в крупнопанельных бескаркасных конструкциях
Производственная мощность, общая площадь, емкость и др. П2 2745,0 м² (в том числе подземная часть 728.0м²)
Сметная стоимость строительно-монтажных работ Ссм, тыс. руб. 289.3
Расход материалов по объекту (стройке, очереди строительства) Мо:

Сталь (кроме труб) всего: 20.8 т
Тоже приведенной 24.9 т
Стальных труб _____ т
Цемента 228.7 т
Цемента приведенного 225.7 т
Лесоматериалов приведенных к круглому лесу. _____

№ п.п.	Наименование материалов в натуральном и приведенном исчислениях	Показатель расхода материалов: снижение "+", увеличение "–", % $\left(Э_м = \frac{\Sigma\Delta M \cdot 100}{M_0 \pm \Sigma\Delta M}\right)$	Показатели удельного расхода материалов, т. м³ на единицу мощности, общей площади, емкости и т.п.: при базисном техническом уровне (БТУ) $\left(У_{м_1} = \frac{M_0 \pm \Sigma\Delta M}{П_2}\right)$	при новом техническом уровне (НТУ) $\left(У_{м_2} = \frac{M_р}{П_2}\right)$	Показатели расхода материалов, т, м³, на 1 млн. руб. сметной стоимости строительно-монтажных работ: при базисном техническом уровне (БТУ) $\left(Р_{м_1} = \frac{M_0 \pm \Sigma\Delta M}{С_{см} \pm \Sigma\Delta С_{см}}\right)$	при новом техническом уровне (НТУ) $\left(Р_{м_2} = \frac{M_0}{С_{см}}\right)$
1	2	3	4	5	6	
1	Сталь в натуральном исчислении	$Э_м = \frac{17,5 \cdot 100}{20,8+17,5} = 45,9\%$	$У_{м_1} = \frac{20,8+17,5}{12211,3} = 0,0031$	$У_{м_2} = \frac{20,8}{7446} = 0,0027$	$Р_{н_1} = \frac{20,8+17,5}{0,289+0,11} = 95,8$	$Р_{н_2} = \frac{20,8}{0,289} = 71,97$
2	Сталь приведенная к А-I и К С 38/23	$Э_м = \frac{21,1 \times 100}{24,9+21,1} = 45,9\%$	$У_{м_1} = \frac{24,9+21,1}{12211,3} = 0,0038$	$У_{м_2} = \frac{24,9}{7446} = 0,0033$	$Р_{н_1} = \frac{24,9+21,1}{0,289+0,11} = 115,0$	$Р_{н_2} = \frac{24,9}{0,289} = 86,16$
3	Цемент в натуральном исчислении	$Э_м = \frac{-54 \cdot 100}{228,7-54} = -30,9\%$	$У_{м_1} = \frac{228,7-54,0}{12211,3} = 0,0143$	$У_{м_2} = \frac{228,7}{7446} = 0,0307$	$Р_{н_1} = \frac{228,7-54}{0,289+0,11} = 436,8$	$Р_{м_2} = \frac{228,7}{0,289} = 791,35$
4	Цемент приведенный к марке 400	$Э_м = \frac{-46,5 \cdot 100}{225,7-46,5} = -25,9\%$	$У_{м_1} = \frac{225,7-46,5}{12211,3} = 0,0147$	$У_{м_2} = \frac{225,7}{7446} = 0,031$	$Р_{н_1} = \frac{225,7-46,5}{0,289+0,11} = 448,0$	$Р_{м_2} = \frac{225,7}{0,289} = 780,97$

Новая техника
Генеральный проектировщик _____
Институт В/Ф Гипроавтотранс
Проект, Арх. № _____

Форма 8

Сводная ведомость показателей изменения сметной стоимости строительно-монтажных работ затрат труда и расхода основных строительных материалов по стройке (очереди строительства)

Стройка (очередь строительства) Бытовой корпус в крупнопанельных бескаркасных конструкциях
Производственная мощность (общая площадь, емкость и т.д.) П2 = 2745,0м² (в том числе подземная часть 728 м²)
Общая сметная стоимость стройки (очереди) Со, тыс. руб. _____
в том числе строительно-монтажных работ Ссм, тыс. руб. _____
Составлена в ценах на 1 января 1984 г Территориальный район I

N п.п.	Наименование проектных организаций-разработчиков и их ведомственная подчиненность	Наименование объектов	Снижение "+", увеличение "–": Сметной стоимости строительно-монтажных работ, тыс. руб.	Затрат труда, чел.-дн.	Стали (кроме труб), т: в натуральном исчислении	в приведенном исчислении	Стальных труб, т	Цемента, т: в натуральном исчислении	в приведенном исчислении	Лесоматериалов приведенных к круглому лесу, м³
1	2	3	4	5	6	7	8	9	10	11
	Воронежский филиал института „Гипроавтотранс"	Бытовой корпус в крупнопанельных бескаркасных конструкциях								

ГИП	Коростелев		416-1-152.84 - КЖ
Нач. отд	Шувалов		Автотранспортное предприятие на 200 автобусов с закрытой стоянкой
Гл. конст	Щеголев		Бытовой корпус в крупнопанельных бескаркасных конструкциях. Стадия: РП; Лист: 62; Листов:
Нач. отд	Королев		Показатели результатов применения научно-технических достижений в строительных решениях проекта
Рук. гр	Ложкдаев		ГИПРОАВТОТРАНС Воронежский филиал
Ст. инж.	Польшикова		
Рук. гр.	Кислова		

1242-01

Копировал: _____ Формат А3

Инв. № подл. | Подпись и дата | Взам. инв. №

Т.п.
Новая техника
Проектный институт
Воронежский филиал „Гипроавтотранс"
Проект. арх.№ ____

Форма 9
СН 514-79

Объектный информационный сборник № год показателей сметной стоимости строительно-монтажных работ, затрат труда и расхода основных строительных материалов

Стройка (очередь строительства ____

Объект Бытовой корпус в крупнопанельных бескаркасных конструкциях

Производственная мощность (общая площадь, емкость и др) 2745,0 м² (в том числе подземная часть 72,8 м²)

Составлена в ценах на 1 января 1984г. Территориальный район I

Альбом I

Типовой проект

№	Обозначение технического уровня БТУ, НТУ	Наименование конструктивных элементов здания (сооружения) и видов работ	Единица измерения	На единицу измерения конструктивного элемента, вида работ: сметная стоимость (прямые затраты), руб.	затраты труда, чел.-дн.	сталь (кроме труб), т: в натуральном исчислении	сталь (кроме труб), т: в приведенном исчислении	стальные трубы, т	цемент, т: в натуральном исчислении	цемент, т: в приведенном исчислении	Лесоматериалы, приведенные к круглому лесу, м	Условия строительства, характеристики конструкций, примечания
1	2	3	4	5	6	7	8	9	10	11	12	13
	БТУ	Наружные стены										
		из керамзитобе-										
		тонных панелей	м³	9686	0,91	0,0005	0,0006		0,005	0,005		
	НТУ	Наружные стены										
		из керамзитобе-										
		тонных панелей	м³	98,93	0,44	0,001	0,002		0,016	0,016		
	БТУ	Каркас здания										
		(колонны, ригели,										
		диафрагмы жестк.)	м³	179,41	0,97	0,002	0,003		0,009	0,010		
	НТУ	Внутренние										
		стены из же-										
		лезобетонных										
		панелей	м³	90,72	0,25	0,001	0,001		0,013	0,013		

Инв.№ подл. | Подпись и дата | Взам.инв.№

ГИП	Коростелев		416-1-152.84 КЖ
Нач.отд.	Шувалев		Автотранспортное предприятие на 200 автобусов с закрытой стоянкой
Гл.констр.	Щеголев		
Нач.отд.	Королев		Бытовой корпус в крупнопанельных бескаркасных конструкциях — Стадия: РП; Лист: 63; Листов:
Рук.гр.	Пожидаев		
Ст.инж.	Польщикова		
Рук.гр.	Кислова		Показатели результатов применения научно-технических достижений в строительных решениях проекта — ГИПРОАВТОТРАНС Воронежский филиал

1242-01

Формат А2

ЦЕНТРАЛЬНЫЙ ИНСТИТУТ
ТИПОВОГО ПРОЕКТИРОВАНИЯ ГОССТРОЯ СССР
МИНСКИЙ ФИЛИАЛ
220600, г.Минск, ул.К.Маркса, 32
Сдано в печать 28. 10. 1986 г.
Заказ № 220 Тираж 200 экз.
Инв.№ 1242/1

gost.e-ecolog.ru