ТИПОВОЙ ПРОЕКТ
901-8-8

БЛОК ОСНОВНЫХ СООРУЖЕНИЙ ДЛЯ СТАНЦИИ ОБЕСФТОРИВАНИЯ ВОДЫ ПОДЗЕМНЫХ ИСТОЧНИКОВ

С СОДЕРЖАНИЕМ ФТОРА ДО 5 МГ/Л

ПРОИЗВОДИТЕЛЬНОСТЬЮ 1,6 ТЫС. $м^3$/СУТКИ

СОСТАВ ПРОЕКТА:

Альбом I – Архитектурно-строительная часть
Альбом II – Технологическая санитарно-техническая части и нестандартизированное оборудование
Альбом III – Электротехническая часть. Связь и сигнализация
Альбом IV – Задание заводам-изготовителям на низковольтные комплектные устройства и щит автоматизации
Альбом V – Строительные изделия
Альбом VI – Ведомости потребности в материалах
Альбом VII – Заказные спецификации
Альбом VIII – Сметы

Утвержден Госгражданстроем
приказ №219 от 22 июня 1981 г

Введен в действие
ЦНИИЭП инженерного оборудования
приказ №94 от 24 сентября 1982 г

ТВ-2731

АЛЬБОМ V

Разработан
ЦНИИЭП инженерного оборудования
городов, жилых и общественных зданий
Главный инженер института А. Кетаов
Главный инженер проекта М. Кротков

				Привязан:
Инв. №				

gost.e-ecolog.ru

ТИПОВОЙ ПРОЕКТ 901-8-8 Альбом V

СОДЕРЖАНИЕ АЛЬБОМА

Формат	Обозначение	Наименование	стр.	примечание
11	КЖИ-С1	Сетка арматурная С1	4	
11	КЖИ-С2	Сетка арматурная С2	4	
11	КЖИ-С3	Сетка арматурная С3	5	
11	КЖИ-С4	Сетка арматурная С4	5	
11	КЖИ-С5	Сетка арматурная С5	6	
11	КЖИ-С6	Сетка арматурная С6	6	
11	КЖИ-С7	Сетка арматурная С7	7	
11	КЖИ-КП5	Каркас пространственный КП5	7	
11	КЖИ-С8	Сетка арматурная С8	8	
11	КЖИ-С9	Сетка арматурная С9	8	
11	КЖИ-КП1	Каркас пространственный КП1	9	
11	КЖИ-С10	Сетка арматурная С10	9	
11	КЖИ-КП2	Каркас пространственный КП2	10	
11	КЖИ-С11	Сетка арматурная С11	10	
11	КЖИ-С12	Сетка арматурная С12	11	
11	КЖИ-С14	Сетка арматурная С14	11	
11	КЖИ-КП3; КП4	Каркас пространственный КП3; КП4	12	
11	КЖИ-С13	Сетка арматурная С13	12	
12	КЖИ-Щ1	Металлический съемный щит Щ1	13, 14	
12	КЖИ-Рм1	Рама металлическая Рм1	15	
12	КЖИ-Рм2	Рама металлическая Рм2	16	
12	КЖИ-ПГ1	Плита перекрытия ПГ1	17	
12	КЖИ-ПГ2; ПГ3	Плита перекрытия ПГ2; ПГ3	18	
12	КЖИ-ПГ4	Плита перекрытия ПГ4	19	
12	КЖИ-ПГ5	Плита перекрытия ПГ5	20	
12	КЖИ-ПГ6	Плита перекрытия ПГ6	21	
12	КЖИ-ПГ7	Плита перекрытия ПГ7	22	
12	КЖИ-ПГ8	Плита перекрытия ПГ8	23	
12	КЖИ-ПГ9	Плита перекрытия ПГ9	24	
12	КЖИ-ПС-1СБ	Панель стеновая ПС-1СБ	25	
12	КЖИ-ПС-1	Панель стеновая ПС-1	26, 27	
	КЖИ-К1	Колонна К1; К3	28	
	КЖИ-К2	Колонна К2	29	
	КЖИ-К4	Колонна К4	30	
	КЖИ-К5	Колонна К5; К6	31	
	КЖИ-К7	Колонна К7	32	
	КЖИ-К9	Колонна К9	33	
	КЖИ-К10	Колонна К10; К19	34	
	КЖИ-К11	Колонна К11	35	
	КЖИ-К12	Колонна К12	36	
	КЖИ-К13	Колонна К13	37	
	КЖИ-К14	Колонна К14	38	
	КЖИ-К15	Колонна К15; К16	39	
	КЖИ-К17	Колонна К17	40	
	КЖИ-К18	Колонна К18; К8	41	
	КЖИ-Р1	Ригель Р1	42	
	КЖИ-Р2	Ригель Р2	43	
	КЖИ-Р3	Ригель Р3	44	
	КЖИ-Р4	Ригель Р4	45	
	КЖИ-Р5	Ригель Р5	46	
	КЖИ-Б1	Балка Б1	47	
	КЖИ-Б2	Балка Б2	48	
	КЖИ-Б3	Балка Б3	49	
	КЖИ-Б4	Балка Б4	50	
	КЖИ-Б5	Балка Б5	51	
	КЖИ-С15	Сетка арматурная С15	52	
	КЖИ-МС1	Соединительный элемент МС1	53	
	КЖИ-МС2	Соединительный элемент МС2	53	
	КЖИ-МС3	Соединительный элемент МС3	54	
	КЖИ-Д1; КЖИ-Д2	ДИАФРАГМА Д1; Д2	55, 56	

Инв. № подл. | Подпись и дата | Взам. инв. №

Альбом V

Типовой проект 901-8-8

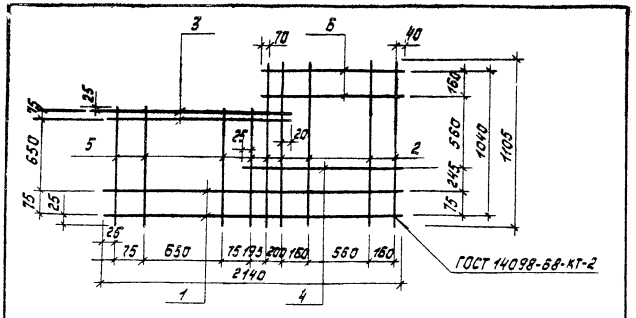

Формат	Зона	Поз.	Обозначение	Наименование	Кол.	Примечание
				Детали		
Б4		1		ф10 А II ГОСТ 5781-75 ℓ=2140	2	1,1 кг
Б4		2		ф10 А II ГОСТ 5781-75 ℓ=1105	5	0,7 кг
Б4		3		ф10 А II ГОСТ 5781-75 ℓ=1240	2	0,6 кг
Б4		4		ф10 А II ГОСТ 5781-75 ℓ=1340	1	0,65 кг
Б4		5		ф10 А II ГОСТ 5781-75 ℓ=855	4	0,55 кг
Б4		6		ф10 А II ГОСТ 5781-75 ℓ=1190	2	0,75 кг

Привязан

Инв.№

Взам.инв.№ | Подпись и дата | Инв.№ подл.

ТП 901-8-8 КЖИ-С1

Н.контр.	Левина		
Проб.	Письман		
Ст.инж.	Шевченко		
Рук.гр.	Письман		
ГИП	Левина		
Гл.конст.	Пронин		
Нач.отд.	Красавин		

Сетка арматурная С1

Стадия	Масса	Масштаб
Р	11,25	
Лист	Листов 1	

ЦНИИЭП инженерного оборудования г.Москва

Альбом V

Типовой проект 901-8-8

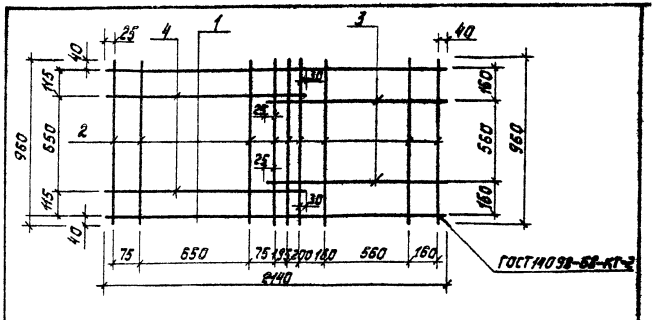

Формат	Зона	Поз.	Обозначение	Наименование	Кол.	Примечание
				Детали		
Б4		1		ф10 А II ГОСТ 5781-75 ℓ=2140	2	1,1 кг
Б4		2		ф10 А II ГОСТ 5781-75 ℓ=960	9	0,6 кг
Б4		3		ф10 А II ГОСТ 5781-75 ℓ=1340	2	0,65 кг
				ф10 А II ГОСТ 5781-75 ℓ=1250	2	0,65 кг

Привязан

Инв.№

Взам.инв.№ | Подпись и дата | Инв.№ подл.

ТП 901-8-8 КЖИ-С2

Н.контр.	Левина		
Проб.	Письман		
Ст.инж.	Шевченко		
Рук.гр.	Письман		
ГИП	Левина		
Гл.конст.	Пронин		
Нач.отд.	Красавин		

Сетка арматурная С2

Стадия	Масса	Масштаб
Р	10,2	
Лист	Листов 1	

ЦНИИЭП инженерного оборудования г.Москва

Типовой проект 901-8-8 Альбом V

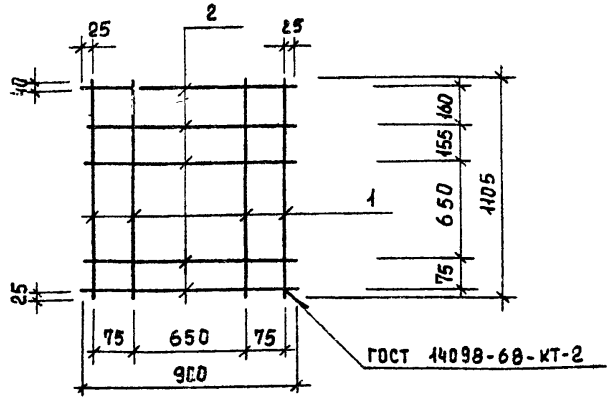

Формат	Зона	Поз	Обозначение	Наименование	Кол	Примеч.
				Детали		
Б4		1		ф10 AII ГОСТ 5781-75 L=1105	4	0,63 кг
Б4		2		ф10 AII ГОСТ 5781-75 L=900	5	0,6 кг

Привязан

Инв. №

ТП 901-8-8		КЖИ-С3	
Н. контр.	Левина		
Провер.	Письман		
Ст. инж.	Шевченко		
Рук. гр.	Письман		
ГИП	Левина		
Гл. конст	Пронин		
Нач. отд.	Красавин		
Сетка арматурная С3	Стадия: Р	Масса: 5,7	Масштаб:
	Лист	Листов 1	
ЦНИИЭП инженерного оборудования г. Москва			

Копировал Еремченко

Формат 11

Типовой проект 901-8-8 Альбом V

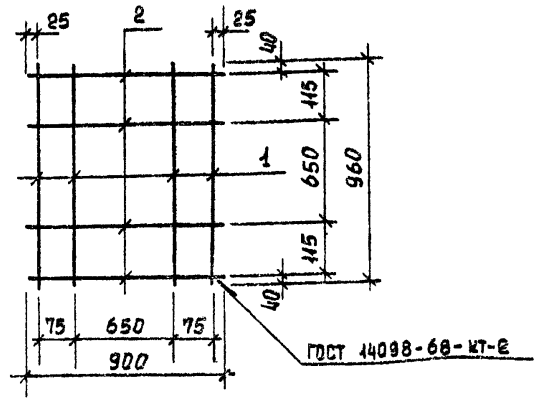

Формат	Зона	Поз.	Обозначение	Наименование	Кол.	Примечан
				Детали		
Б4		1		ф10 AII ГОСТ 5781-75 L=960	4	0,64 кг
Б4		2		ф10 AII ГОСТ 5781-75 L=900	4	0,6 кг

Привязан

Инв. №

ТП 901-8-8		КЖИ-С4	
Н. контр.	Левина		
Провер.	Письман		
Ст. инж.	Шевченко		
Рук. гр.	Письман		
ГИП	Левина		
Гл. конст	Пронин		
Нач. отд.	Красавин		
Сетка арматурная С4	Стадия: Р	Масса: 5,0	Масштаб:
	Лист	Листов 1	
ЦНИИЭП инженерного оборудования г. Москва			

Копировал Еремченко

Формат 11

Типовой проект 901-8-8 Альбом V

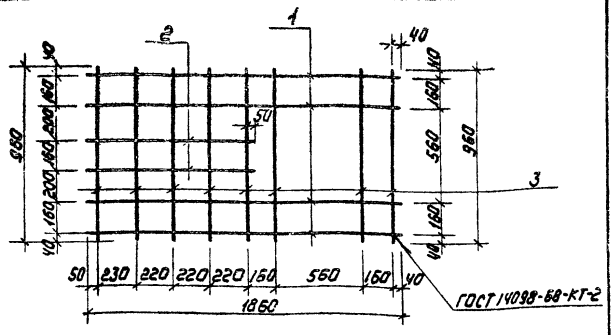

Формат	Зона	Поз	Обозначение	Наименование	Кол	Примечание
				Детали		
Б4		1		ф10А II ГОСТ 5781-75 ℓ=1860	4	1.0 кг
Б4		2		ф10А II ГОСТ 5781-75 ℓ=990	2	0.6 кг
Б4		3		ф10А II ГОСТ 5781-75 ℓ=960	8	0.6 кг

Привязан

Инв. №

Н. контр.	Левина		
Провер.	Лисьман		
Ст. инж.	Шевченко		
Рук. гр.	Лисьман		
ГИП	Левина		
Гл. констр.	Пронин		
Нач. отд.	Красавин		

ТП 901-8-8 КЖИ-С5

СЕТКА АРМАТУРНАЯ С5

Стадия	Масса	Масштаб
Р	10.0	

Лист | Листов 1

ЦНИИЭП инженерного оборудования г. Москва

Инв. № подл. | Подпись и дата | Взам. инв. №

Альбом V

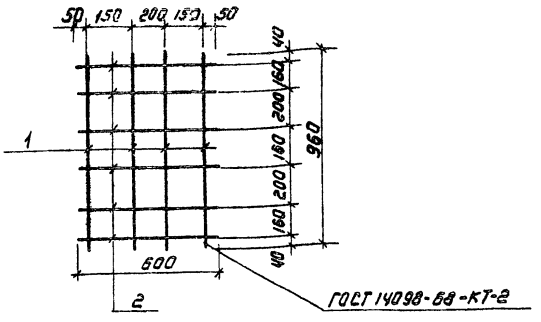

Формат	Зона	Поз	Обозначение	Наименование	Кол	Примечание
				Детали		
Б4		1		ф10А II ГОСТ 5781-75 ℓ=960	4	0.6 кг
Б4		2		ф10А II ГОСТ 5781-75 ℓ=600	6	0.4 кг

Привязан

Инв. №

Н. контр.	Левина		
Провер.	Лисьман		
Ст. инж.	Шевченко		
Рук. гр.	Лисьман		
ГИП	Левина		
Гл. констр.	Пронин		
Нач. отд.	Красавин		

ТП 901-8-8 КЖИ-С6

СЕТКА АРМАТУРНАЯ С6

Стадия	Масса	Масштаб
Р	4,8	

Лист | Листов 1

ЦНИИЭП инженерного оборудования г. Москва

Инв. № подл. | Подпись и дата | Взам. инв. №

Копировал: Корнилова

Формат 11

Типовой проект 901-8-8 Альбом V

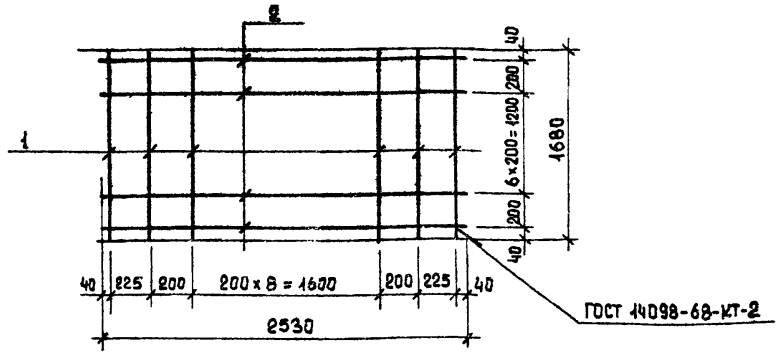

Формат	Зона	Поз.	Обозначение	Наименование	Кол.	Примечан.
				Детали		
Б4		1		ф 10 А II ГОСТ 5781-75 ℓ=1680	13	1.0 кг
Б4		2		ф 10 А II ГОСТ 5781-75 ℓ=2530	9	1.4 кг

Привязан

Инв. №

Н. контр.	Левина		
Провер.	Письман		
Ст. инж.	Шевченко		
Рук. гр.	Письман		
ГИП	Левина		
Гл. конст.	Пронин		
Нач. отд.	Красавин		

ТП 901-8-8 КЖИ-С7

Сетка арматурная С7

Стадия	Масса	Масштаб
Р	25,6	

Лист Листов 1

ЦНИИЭП инженерного оборудования г. Москва

Копировал Еремченко Формат 11

Типовой проект 901-8-8 Альбом V

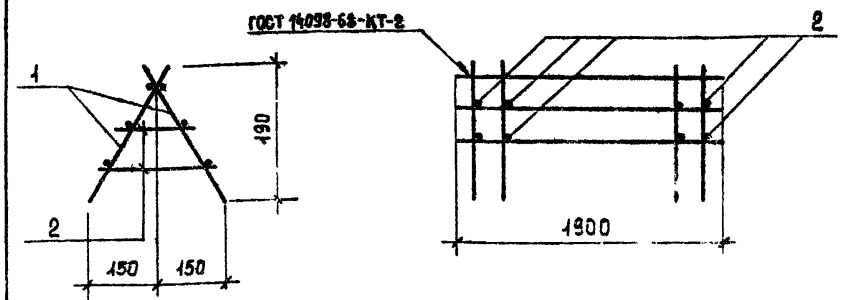

Формат	Зона	Поз.	Обозначение	Наименование	Кол.	Примечан.
				Сборочные единицы		
А4		1	ТП 901-8-8 КЖИ-С9	Сетка С9	2	3,2 кг
				Детали		
Б4		2		ф8АI ГОСТ 5781-75; ℓ=250	18	0,1 кг

Стержни поз. 2 приварить к сеткам с помощью сварочных клещей в соответствии с требованиями СН 393-78

Привязан

Инв. №

Н. контр.	Левина		
Провер.	Письман		
Ст. инж.	Шевченко		
Вед. инж.	Смыслова		
Рук. гр.	Письман		
ГИП	Левина		
Гл. конст.	Пронин		
Нач. отд.	Красавин		

ТП 901-8-8 КЖИ-кп 5.

Каркас пространственный кп 5

Стадия	Масса	Масштаб
Р	8,2	

Лист Листов 1

ЦНИИЭП инженерного оборудования г. Москва

Копировал Еремченко Формат 11

Типовой проект 901-8-8 Альбом V

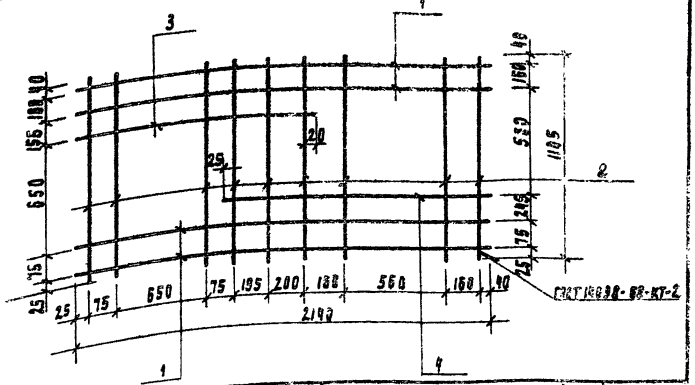

Формат	Зона	Поз	Обозначение	Наименование	Кол.	Примечание
				Детали		
				ф10АII ГОСТ 5781-75 ℓ = 2140	4	1.1 кг
				ф10АII ГОСТ 5781-75 ℓ = 1105	9	0.7 кг
				ф10АII ГОСТ 5781-75 ℓ = 1240	1	0.6 кг
				ф10АII ГОСТ 5781-75 ℓ = 1380	1	0.65 кг
БЧ		1				
БЧ		2				
БЧ		3				
БЧ		4				

Привязан

Инв. №

Инв. № подл. | Подпись и дата | Взам. инв. №

ТП 901-8-8		КЖИ - С8	
Н. контр.	Левина		
Провер.	Письман		
Гл. инж.	Шевченко		
Рук. гр.	Письман		
ГИП	Левина		
Гл. конст.	Пронин		
Нач. отд.	Красавин		
Сетка арматурная С8	Стадия: Р	Масса: 12.0	Масштаб:
	Лист	Листов 1	
ЦНИИЭП инженерного оборудования г. Москва			

Копировал Радаевская Формат А4

Типовой проект 901-8-8 Альбом V

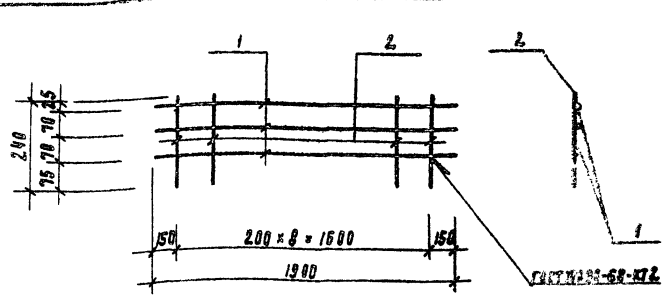

Формат	Зона	Поз	Обозначение	Наименование	Кол	Примечание
				Детали		
БЧ		1		ф8АI ГОСТ 5781-75; ℓ = 1906	3	3.75 кг
БЧ		2		ф8АI ГОСТ 5781-75; ℓ = 246	3	2.1 кг

Привязан

Инв. №

Инв. № подл. | Подпись и дата | Взам. инв. №

ТП 901-8-8		КЖИ - С9	
Н. контр.	Левина		
Провер.	Письман		
Гл. инж.	Шевченко		
Вед. инж.	Емельянова		
Рук. гр.	Письман		
ГИП	Левина		
Гл. кон.	Пронин		
Нач. отд.	Красавин		
Сетка арматурная С9	Стадия: Р	Масса: 3.2	Масштаб:
	Лист	Листов 1	
ЦНИИЭП инженерного оборудования г. Москва			

Копировал Радаевская Формат А4

Альбом V

Типовой проект 901-8-8

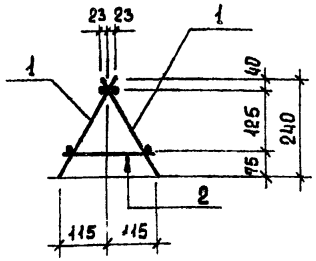

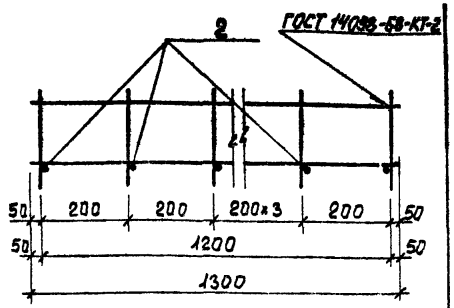

Формат	Зона	Поз.	Обозначение	Наименование	Кол.	Примеч.
				Сборочные единицы		
А1		1	КЖИ-С10	Сетка С10	2	1.7 кг
				Детали		
Б4		2		ф8 А I ГОСТ 5781-75; ℓ=240	7	0.09 кг

Привязан

Инв. №

Н. контр.	Левина	
Провер.	Письман	
Ст. техн.	Митрофанова	
Рук. гр.	Письман	
ГИП	Левина	
Гл. констр	Пронин	
Нач. отд.	Красавин	

ТП 901-8-8 КЖИ-КП1

Каркас пространственный (КП1)

Стадия	Масса	Масштаб
Р	4.0	1:10
Лист	Листов 1	

ЦНИИЭП инженерного оборудования г. Москва

Копировал Еремченко Формат А1

Альбом V

Типовой проект 901-8-8

Развертка

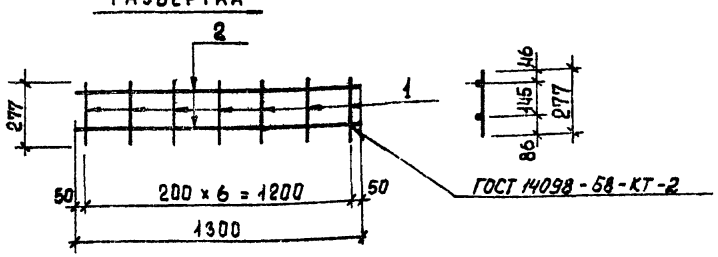

Формат	Зона	Поз.	Обозначение	Наименование	Кол.	Примеч.
				Детали		
Б4		1		ф8 А I ГОСТ 5781-75; ℓ=277	7	0.11 кг
Б4		2		ф8 А I ГОСТ 5781-75; ℓ=1300	2	0.51 кг

Привязан

Инв. №

Н. контр.	Левина	
Провер.	Письман	
Ст. техн.	Митрофанова	
Рук. гр.	Письман	
ГИП	Левина	
Гл. конст.	Пронин	
Нач. отд.	Красавин	

ТП 901-8-8 КЖИ-С10

Сетка арматурная (С10)

Стадия	Масса	Масштаб
Р	1.8	1:20
Лист	Листов 1	

ЦНИИЭП инженерного оборудования г. Москва

Копировал Еремченко Формат А1

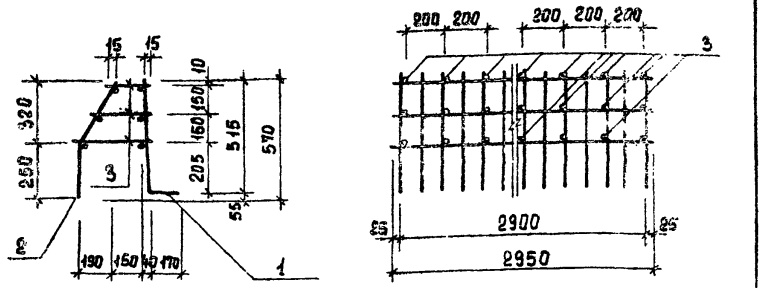

Формат	Зона	Поз	Обозначение	Наименование	Кол.	Примеч.
				Сборочные единицы		
А4		1	КЖИ-С11	Сетка С 11	1	15,6 кг
А4		2	КЖИ-С12	Сетка С 12	1	3,5 кг
				Детали		
Б4		3		ф 8 А I ГОСТ 5781-75; $\ell_{ср}$=233	48	0,1 кг

1. Марка стали для поз. 3 - Вст 3 сп 2
2. Стержни поз 3 приварить к сеткам С и С с помощью сварочных клещей в соответствии с требованиями СН 393-78.

Привязан

Инв. №

Н. контр.	Левина		
Провер.	Письман		
Ст. техн.	Митрофанова		
Рук. гр.	Письман		
ГИП	Левина		
Гл. конст.	Пронин		
Нач. отд.	Красавин		

ТП 901-8-8 КЖИ-КП2

Каркас пространственный (КП2)

Стадия	Масса	Масштаб
Р	23,9	1:20
Лист	Листов 1	

ЦНИИЭП инженерного оборудования г. Москва

Копировал Еремченко Формат А1

Развертка

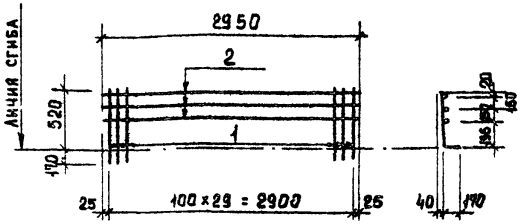

Формат	Зона	Поз.	Обозначение	Наименование	Кол.	Примеч.
				Детали		
Б4		1		ф 10 А II ГОСТ 5781-75; ℓ=690	30	0,4 кг
Б4		2		ф 8 А I ГОСТ 5781-75; ℓ=2950	3	1,2 кг

1. Марка стали для поз. 1. - Вст 5 сп 2
2. Марка стали для поз. 2 - Вст 3 сп 2

Привязан

Инв. №

Н. контр.	Левина		
Провер.	Письман		
Ст. техн.	Митрофанова		
Рук. гр.	Письман		
ГИП	Левина		
Гл. конст.	Пронин		
Нач. отд.	Красавин		

ТП 901-8-8 КЖИ-С11

Сетка арматурная (С-11)

Стадия	Масса	Масштаб
Р	15,6	1:50
Лист	Листов 1	

ЦНИИЭП инженерного оборудования г. Москва

Копировал Еремченко Формат А1

Альбом V

Типовой проект 901-8-8

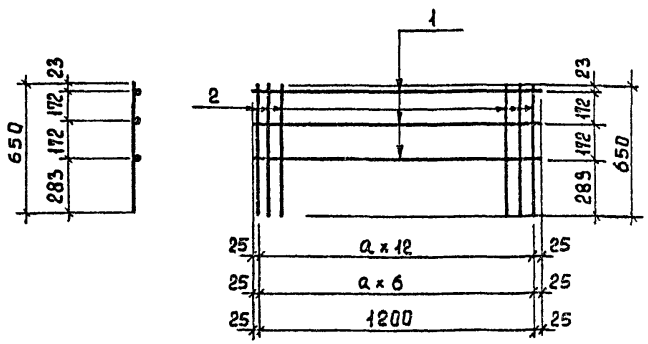

Формат	Зона	Поз.	Обозначение	Наименование	Кол.	Примеч.
				Детали		
Б4		1		ф8AI ГОСТ 5781-75; ℓ=1250	3	0,49 кг
			Переменные данные	для исполнения		
				С14		
				Детали		
Б4		2		ф8AI ГОСТ 5781-75; ℓ=650	18	0,26 кг
				С14-01		
				Детали		
Б4		2		ф8AI ГОСТ 5781-75; ℓ=650	7	0,26 кг

Обозначение	Марка	Размер a	Масса
КЖИ-С14	С14	100	4,9кг
КЖИ-С14-01	С14-01	200	3,3кг

Привязан

Инв. №

Взам. инв. № | Подпись и дата | Инв. № подл.

Н. контр.	Левина	
Провер.	Письман	
Ст. техн.	Митрофанова	
Рук. гр.	Письман	
ГИП	Левина	
Гл. конст.	Пронин	
Нач. отд.	Красавин	

ТП 901-8-8 КЖИ-С14

Сетка арматурная С14

Стадия	Масса	Масштаб
Р	см. табл	
Лист	Листов 1	

ЦНИИЭП инженерного оборудования г. Москва

Копировал Еремченко Формат А1

Альбом V

Типовой проект 901-8-8

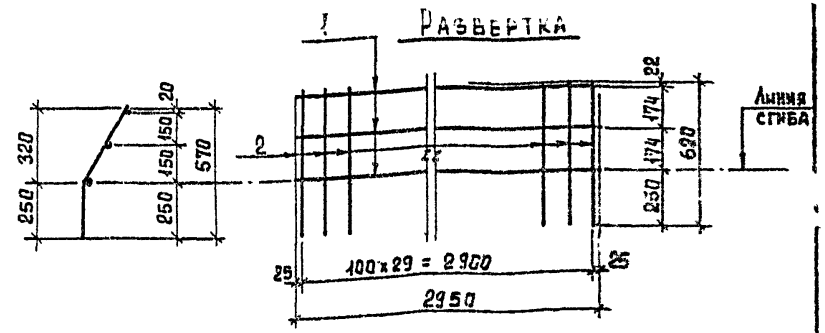

Формат	Зона	Поз.	Обозначение	Наименование	Кол.	Примеч.
				Детали		
Б4		1		ф8AI ГОСТ 5781-75; ℓ=2950	3	1,2 кг
Б4		2		ф8AI ГОСТ 5781-75; ℓ=620	30	0,25 кг

Привязан

Инв. №

Взам. инв. № | Подпись и дата | Инв. № подл.

Н. контр.	Левина	
Провер.	Письман	
Ст. техн.	Митрофанова	
Рук. гр.	Письман	
ГИП	Левина	
Гл. конст.	Пронин	
Нач. отд.	Красавин	

ТП 901-8-8 КЖИ-С12

Сетка арматурная С12

Стадия	Масса	Масштаб
Р	3,5 кг	
Лист	Листов 1	

ЦНИИЭП инженерного оборудования г. Москва

Копировал Еремченко Формат А1

Альбом V

Типовой проект 901-8-8

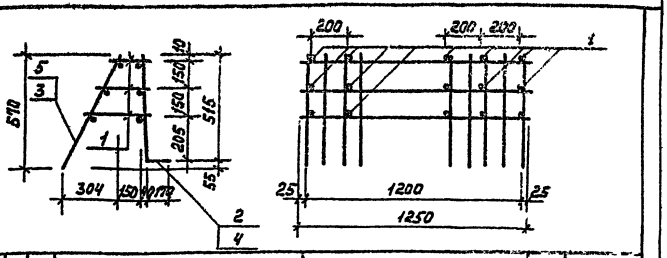

Формат	Зона	Поз.	Обозначение	Наименование	Кол.	Примечание
				Детали		
Б4		1		ф8 AI ГОСТ 5781-75; ℓ=235	21	0,83 кг
			Переменные данные	для исполнения		
				КП 3		
				Сборочные единицы		
11		2	КЖИ-С13	Сетка С13	1	7,1 кг
11		3	КЖИ-С14	Сетка С14	1	4,9 кг
				КП 4		
				Сборочные единицы		
11		4	КЖИ-С13-01	Сетка С13-01	1	4,5 кг
11		5	КЖИ-С14-01	Сетка С14-01	1	3,3 кг

Марка	Масса
КП3	13,9кг
КП4	9,7кг

Взам. инв.№

Привязан

Инв. №

Подпись и дата

Инв. № подл.

Н.контр.	Левина		
Провер.	Письман		
Ст.техн.	Митрофанова		
Рук.гр.	Письман		
ГИП	Левина		
Гл.конст	Пронин		
Нач.отд.	Красавин		

ТП 901-8-8 КЖИ-КП3; КП4

Каркас пространственный (КП3; КП4)

Стадия	Масса	Масштаб
Р	см. табл.	1:20

Лист Листов 1

ЦНИИЭП инженерного оборудования г. Москва

Альбом V

Типовой проект 901-8-8

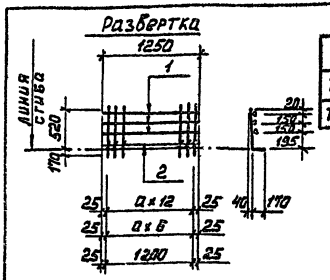

Обозначение	Марка	Размер a	Масса
ТП КЖИ-С13	С13	100	7,1 кг
ТП КЖИ-С13-01	С13-01	200	4,5 кг

Формат	Зона	Поз.	Обозначение	Наименование	Кол.	Примечание
				Детали		
Б4		1		ф8 AI ГОСТ 5781-75; ℓ=1250	3	0,49 кг
			Переменные данные	для исполнения		
				С13		
				Детали		
Б4		2		ф10 AII ГОСТ 5781-75; ℓ=680	13	0,43 кг
				С13-01		
				Детали		
Б4		2		ф10 AII ГОСТ 5781-75; ℓ=590	1	0,43 кг

Взам. инв.№

Привязан

Инв. №

Подпись и дата

Инв. № подл.

Н.контр.	Левина		
Провер.	Письман		
Ст.техн.	Митрофанова		
Рук.гр.	Письман		
ГИП	Левина		
Гл.конст	Пронин		
Нач.отд.	Красавин		

ТП 901-8-8 КЖИ-С13

Сетка арматурная С13

Стадия	Масса	Масштаб
Р	см.табл.	1:50

Лист Листов 1

ЦНИИЭП инженерного оборудования г. Москва

Копировал Формат 12

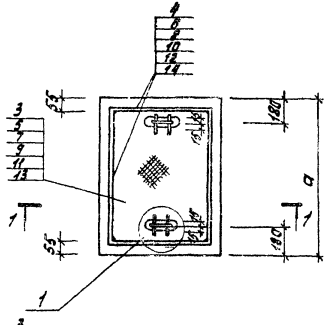

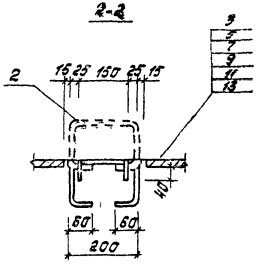

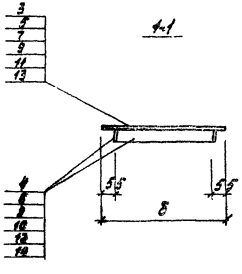

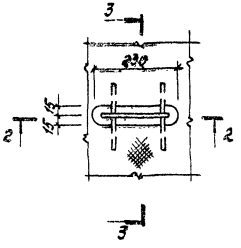

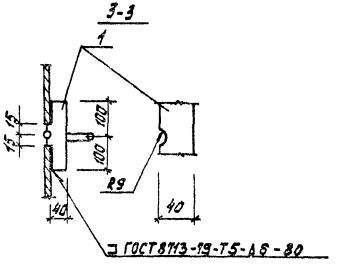

Обозначение		Марка	Размеры a	Размеры a'	Масса кг
ТП	КЖИ-Щ1	Щ1	1100	1100	66,0
	-01	Щ2	600	1000	44,1
	-02	Щ3	600	700	27,8
	-03	Щ4	850	700	36,5
	-04	Щ5	500	600	24,7
	-05	Щ6	850	850	43,8
	-06	Щ7	500	500	21,6

1. Сварку производить электродами Э-42А ГОСТ 9467-75.
2. Состав защитного покрытия:
   а. Грунт ХС-068 — 2 слоя;
   б. Эмаль ХВ-785 — 2 слоя или
      лак ХВ-784 — 2 слоя

Привязан

Инв. №

Н. контр.	Лебина		
Пров.	Письман		
Ст. инж.	Шевченко		
Вед. инж.	Смыслова		
Рук. гр.	Письман		
ГИП	Левина		
Гл. конст.	Пронин		
Начота	Красавин		

ТП 901-8-8 КЖИ-Щ1

Металлический съемный щит Щ1

Стадия	Масса	Масштаб
Р	см. табл.	—
Лист 1	Листов 2	

ЦНИИЭП инженерного оборудования г. Москва

Копировал Корецкая

Формат 12

Альбом IV

Типовой проект 901-8-8

Формат	Зона	Поз.	Обозначение	Наименование	Кол.	Примечан.
				Щ 1 ÷ Щ 7		
				Детали		
Б4		1		Полоса Б-8×40 ГОСТ 82-70		
				Универсал. Ст3 кп2-I ГОСТ 14637-79		
				ℓ = 200	4	0,5 кг
Б4		2		ф16 AI ГОСТ 5781-75 ; ℓ = 620	2	0,98 кг
			Переменные данные	для исполнения		
				Щ 1		
				Детали		
				Лист ромб. К-5,0×1100×1100 В Ст3 кп2 ГОСТ 8568-77*	1	51,2 кг
Б4		3		Полоса Б-6×60 ГОСТ 82-70 Универсал. Ст3 кп2-I ГОСТ 14637-79		
				ℓ = 3960	1	11,2 кг
Б4		4				
				Щ-2		
				Детали		
				Лист ромб. К-5, 900×1000 В Ст3 кп2 ГОСТ 8568-77*	1	50,0
				Полоса Б-6×60 ГОСТ 82-70 Универсал Ст3 кп2-I ГОСТ 14637-79		
				ℓ = 3360	1	10,2 кг
Б4		5				
				Щ-3		
Б4		6		Детали		
				Лист ромб. К-5,0×600×700 В Ст3 кп2 ГОСТ 8568-77*	1	17,8 кг
				Полоса Б-6×60 ГОСТ 82-70 Универсал Ст3 кп2-I ГОСТ 14637-79		
				ℓ = 2160	1	6,1 кг
				Щ 4		
				Детали		
Б4		7		Лист ромб. К-9,0×850×700		
				В Ст3 кп ГОСТ 8568-77*	1	25,2 кг

Формат	Зона	Поз.	Обозначение	Наименование	Кол.	Примечан.
Б4		8		Полоса Б-6×60 ГОСТ 82-70		
				Универсал. Ст3 кп2-I ГОСТ 14637-79		
				ℓ = 2660	1	7,5 кг
				Щ 5		
				Детали		
Б4		9		Лист ромб. К-9,0×600×600		
				Б Ст3 кп ГОСТ 8568-77*	1	15,3 кг
Б4		10		Полоса Б-6×60 ГОСТ 82-70		
				Универсал Ст3 кп2-I ГОСТ 14637-79		
				ℓ = 1960	1	5,5 кг
				Щ 6		
				Детали		
Б4		11		Лист ромб. К-5,0×850×850		
				В Ст3 кп ГОСТ 8568-77*	1	30,6 кг
Б4		12		Полоса Б-6×60 ГОСТ 82-70		
				Универсал Ст3 кп2-I ГОСТ 14637-79		
				ℓ = 2860	1	8,1 кг
				Щ 7		
				Детали		
Б4		13		Лист ромб. К-5,0×600×500		
				В Ст3 кп2 ГОСТ 8568-77*	1	12,7 кг
Б4		14		Полоса Б-6×60 ГОСТ 82-70		
				Универсал Ст3 кп2-I ГОСТ 14637-79		
				ℓ = 1760	1	5,0 кг

Взам. инв. №

Подпись и дата

Инв. № подл.

Привязан

Инв. №

Н. контр.	Левина	
Провер.	Письман	
Ст. инж.	Шевченко	
Вед. инж.	Смыслова	
Рук. гр.	Письман	
ГИП	Левина	
Гл. конст.	Пронин	
Нач. отд.	Красавин	

ТП 901-8-8 КЖИ - Щ 1

Металлический съемный щит Щ 1

Стадия	Масса	Масштаб
Р	-	-

Лист 2 Листов 2

ЦНИИЭП инженерного оборудования г. Москва

Копировал Еремченко Формат 12

Типовой проект 901-8-8 Альбом V

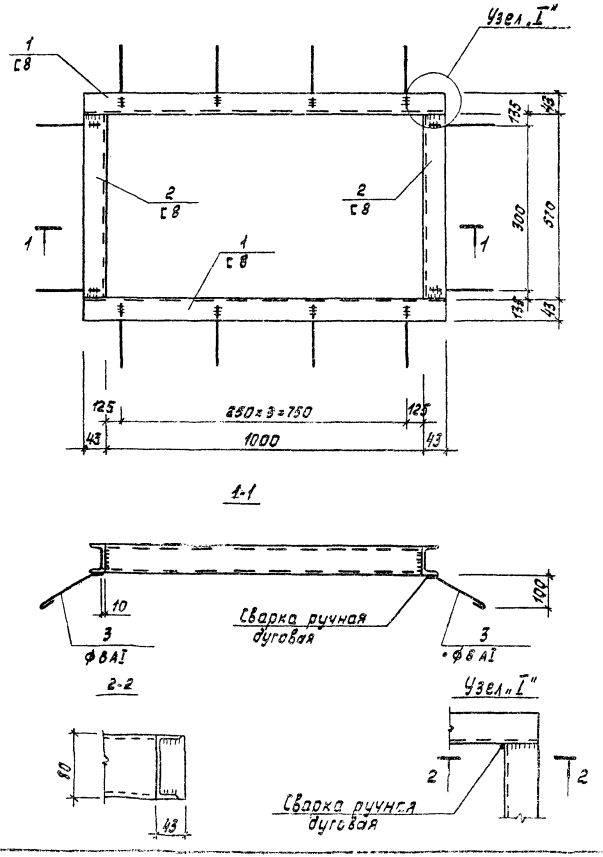

Формат	Зона	Поз.	Обозначение	Наименование	Кол.	Примечание
				Детали		
		1		Швеллер 8 ГОСТ 8240-72 / Вст3кп-2-0 ГОСТ 535-79 ℓ=1085	2	7,66 кг
		2		Швеллер 8 ГОСТ 8240-72 / Вст3кп-2-0 ГОСТ 535-79 ℓ=570	2	4,02 кг
		3		Круг 8-6 ГОСТ 2590-71 / Вст3кп-2-1 ГОСТ 535-79 ℓ=300	12	0,07 кг

1. Сварку производить электродами Э42; $h_{шв}$=6мм.
2. Металлоконструкции окрасить двумя слоями лака БГ-577 по ГОСТ 5631-79.

Н. контр.	Левина	[signature]	Рама металлическая Рм 1	КЖИ-Рм 1	
Пров.	Письман	[signature]		Стадия	Масса	Масштаб
Ст. инж.	Воронцова	[signature]		Р	24,2	
Рук. гр.	Письман	[signature]		Лист	Листов 1
Гип.	Левина	[signature]		ЦНИИЭП инженерного оборудования г. Москва	
Гл. конст.	Пронин	[signature]			
Нач. отд.	Красавин	[signature]			

Копировал Корецкая

Формат 12

Инв. № подл. | Подпись и дата | Взам. инв. №

Типовой проект 901-8-8 Альбом V

Инв. № подл. | Подпись и дата | Взам. инв. №

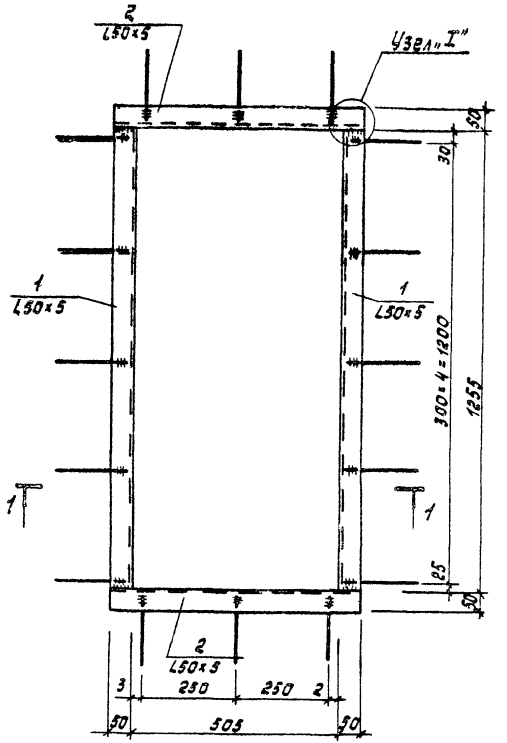

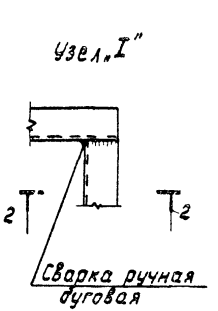

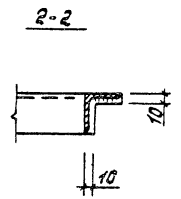

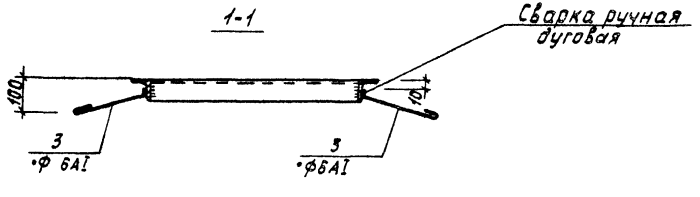

Формат	Зона	Поз.	Обозначение	Наименование	Кол.	Примечание
				Детали		
		1		Уголок Б-50×50×5 ГОСТ 8509-72 / Вст3 кп2-1 ГОСТ 535-79 ℓ=1255	2	4,73 кг
		2		Уголок Б-50×50×5 ГОСТ 8509-72 / Вст3 сп2-1 ГОСТ 535-79 ℓ=605	2	2,28 кг
		3		Круг В-I ГОСТ 2590-71 / Вст3 кп-2-1 ГОСТ 535-79 ℓ=300	16	0,07 кг

1. Сварку производить электродами Э42; $h_{шв}$ = 6мм.
2. Металлоконструкции окрасить двумя слоями лака БТ-577 по ГОСТ 5631-79.

Н. контр.	Левина		
Пров.	Письман		
Ст. инж.	Коронцова		
Рук. гр.	Письман		
ГИП	Левина		
Гл. конст.	Пронин		
Нач. отд.	Красавин		

ТП 901-8-8 КЖИ-Рм2

Рама металлическая Рм2

Стадия	Масса	Масштаб
Р	15,14	

Лист | Листов 1

ЦНИИЭП инженерного оборудования г. Москва

Копировал Корецкая

Формат 12

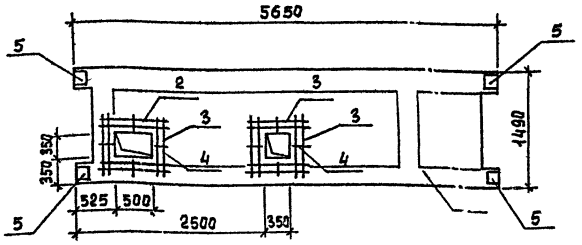

Ведомость расхода стали на дополнительные закладные изделия на плиту, кг

Марка элемента	Изделия арматурные					Изделия закладные						Общий расход
	Арматура класса				Всего	Арматура класса			Прокат марки		Всего	
	A-III					A-III			Вст3кп2			
	ГОСТ 5781-75					ГОСТ 5781-75			ГОСТ 103-76			
	ф6			Итого		ф8	ф14	Итого	-8×100	Итого		
ПГ1	3,56			3,56	3,56	0,48	2,76	3,24	2,52	2,52	5,76	9,32

Формат	Зона	Поз.	Обозначение	Наименование	Кол.	Примеч.
				Документация		
			1.041-1 вып. 4	Сборные ж.-б.		
				многопустотные		
				панели перекрытий		
				многоэтажных обществ.		
				и производ. зданий.		
				Технические условия		
				Сборочные единицы		
		1	1.041-1 вып. 4	Плита ПРС 56.15-6 АтVт		
БЧ		2		ф6 А III ГОСТ 5781-75; ℓ=1000	4	0,22 кг
БЧ		3		ф6 А III ГОСТ 5781-75; ℓ=850	10	0,19 кг
БЧ		4		ф6 А III ГОСТ 5781-75; ℓ=250	8	0,05 кг
		5	1.041-1 вып. 4	Изделие закладное Мн 5	4	1,67 кг

Привязан

Инв. №

Инв. № подл. | Подпись и дата | Взам. инв. №

Н. контр.	Левина	
Провер.	Письман	
Ст. инж.	Шевченко	
Рук. гр.	Письман	
ГИП	Левина	
Гл. конс.	Пронин	
Нач. отд.	Красавин	

ТП 901-8-8 КЖИ - ПГ1

Плита перекрытия ПГ1

Стадия	Масса	Масштаб
Р	2,5т	1:5
Лист	Листов 1	

ЦНИИЭП инженерного оборудования г. Москва

Копировал Еремченко Формат А2

Альбом V

Типовой проект 901-8-8

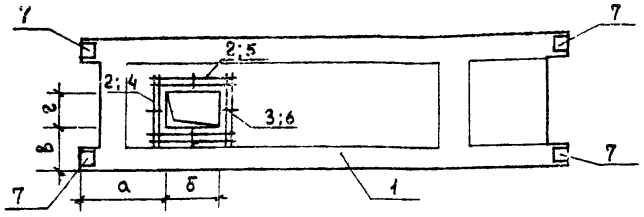

Обозначение	Марка	а	б	в	г
ТП 901-3 КЖИ-ПГ2	ПГ2	300	400	750	400
ТП 901-3- КЖИ-ПГ3	ПГ3	350	1000	350	350

Ведомость расхода стали на дополнительные закладные изделия на плиту, кг

Марка элемента	Изделия арматурные			Изделия закладные					Всего	Общий расход
	Арматура класса			Арматура класса			Прокат марки			
	A III			A III			Вст3 кп2			
	ГОСТ 5781-75			ГОСТ 5781-75			ГОСТ 103-76			
	ф6		Итого	ф8	ф14	Итого	-8×100	Итого		
ПГ2	1,8		1,8	0,48	2,76	3,24	2,52	2,52	5,76	7,56
ПГ3	3,52		3,52	0,48	2,76	3,24	2,52	2,52	5,76	9,28

Формат	Зона	Поз.	Обозначение	Наименование	Кол.	Примеч.
				Документация		
			1.041-1 вып. 4	Сборные ж.-б.		
				многопустотные		
				панели перекрытий		
				многоэтажных обществ.		
				и производ. зданий		
				Технические условия		
				Сборочные единицы		
		1	1.041-1 вып. 4	Плита ПРС 56.15-6АтVт		
			Переменные данные	для исполнений		
				-КЖИ-ПГ2		
				Сборочные единицы		
54		2		ф6А III ГОСТ 5781-75 ℓ=900	8	0,20 кг
54		3		ф6А III ГОСТ 5781-75 ℓ=250	4	0,05 кг
		7	1.041-1, вып. 4	Изделие закладное Мн 5	4	1,67 кг
				-КЖИ-ПГ3		
				Сборочные единицы		
54		4		ф6А III ГОСТ 5781-75 ℓ=850	4	0,2 кг
54		5		ф6А III ГОСТ 5781-75 ℓ=1500	4	0,63 кг
54		6		ф6А III ГОСТ 5781-75 ℓ=250	4	0,05 кг
		7	1.041-1, вып. 4	Изделие закладное Мн 5	4	1,67 кг

Привязан

Инв. №

Н. контр.	Левина	
Провер.	Письман	
Ст. инж.	Шевченко	
Рук. гр	Письман	
ГИП	Левина	
Гл. конст.	Пронин	
Нач. отд.	Красавин	

ТП 901-8-8 КЖИ-ПГ2; ПГ3

Плита перекрытия ПГ2; ПГ3

Стадия	Масса	Масштаб
Р	2,5т	1:50
Лист	Листов 1	

ЦНИИЭП инженерного оборудования г. Москва

Взам. инв. № | Подпись и дата | Инв. № подл.

Копировал Еремченко

Формат 12

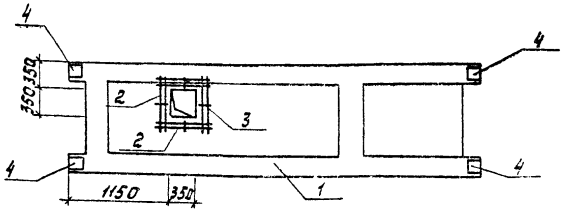

Ведомость расхода стали на дополнительные закладные изделия на плиту, кг

Марка элемента	Изделия арматурные			Изделия закладные						Общий расход
	Арматура класса			Арматура класса			Прокат марки		Всего	
	A III			A III			ВСт3кп2			
	ГОСТ 5781-75			ГОСТ 5781-75			ГОСТ 103-76			
	ф6		Итого	ф8	ф14	Итого	δ=100	Итого		
ПГ4	1,72		1,72	0,48	2,76	3,24	2,52	2,52	5,76	7,48

Формат	Зона	Поз.	Обозначение	Наименование	Кол.	Примечание
				Документация		
			1.041-1 вып.4	Сборные ж-б.		
				многопустотные		
				панели перекрытий		
				многоэтажных обществ.		
				и производ. зданий		
				Технические условия		
				Сборочные единицы		
		1	1.041-1 вып 4	Плита ПРС 56-15 6АтVт-1А	1	
	Б4	2		ф6 AIII ГОСТ 5781-75 ℓ=850	8	0,13 кг
	Б4	3		ф6 AIII ГОСТ 5781-75 ℓ=250	4	0,05 кг
		4	1.041-1, вып.4	изделие закладное МН5	4	1,67 кг

Привязан

Инв. №

Гл.конст.	Левина		
Нач.отд.	Лисьман		
Ст.инж.	Шевченко		
Осн.гр.	Лисьман		
ГИП	Левина		
Гл.конст.	Пронькин		
Нач.отд.	Красавин		

ТП 901-5-8 КЖИ-ПГ4

Плита перекрытия ПГ4

Стадия	Масса	Масштаб
Р	2,5т	1:50

Лист 1 Листов 1

ЦНИИЭП инженерного оборудования г. Москва

Копировал Корецкая

Формат 12

Альбом V

Типовой проект 901-8-8

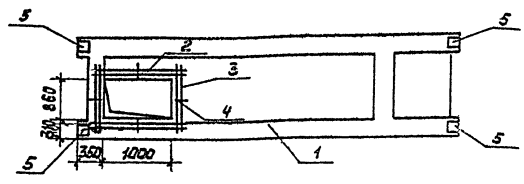

Ведомость расхода стали на дополнительные закладные изделия на плиты, кг.

Марка элемента	Изделия арматурные			Изделия закладные					Общий расход
	Арматура класса			Арматура класса			Прокат марки	Всего	
	A III			A III			ВСт3кп2		
	ГОСТ 5781-75			ГОСТ 5781-75			ГОСТ 103-76		
	ф6		Итого	ф8	ф14	Итого	Вспомогатого		
ПГ5	2,60		2,60	0,48	2,76	3,24	2,52	2,52	5,76	8,36

Формат	Зона	Поз.	Обозначение	Наименование	Кол.	Примеч.
				Документация		
			1.041-1 вып. 4	Сборные ж.-б. много-		
				пустотные панели		
				перекрытий много-		
				этажных обществ.		
				и производ. зданий		
				Технические условия		
				Сборочные единицы.		
		1	1.041-1 Вып. 4	Плита ПРС 56.15-4АтVт		
		2		ф6А III ГОСТ 5781-75; ℓ=1500	4	0,33
		3		ф6А III ГОСТ 5781-75; ℓ=1360	4	0,27
		4		ф6А III ГОСТ 5781-75; ℓ=250	4	0,05
		5	1.041-1 вып. 4	Изделие закладное Мн5	4	1,67

Привязан

Инв. №

Инв. № подл. | Подпись и дата | Взам. инв. №

Н.контр.	Левина	
Провер.	Письман	
Ст. инж.	Шевченко	
Рук. гр.	Письман	
ГИП	Левина	
Гл. конст	Пронин	
Нач. отд.	Красавин	

ТП 901-8-8 КЖИ-ПГ5

Плита перекрытия ПГ5

Стадия	Масса	Масштаб
Р	2,5т	1:50
Лист	Листов 1	

ЦНИИЭП инженерного оборудования г. Москва

Копировал

Формат 12

Альбом V

Типовой проект 901-8-8

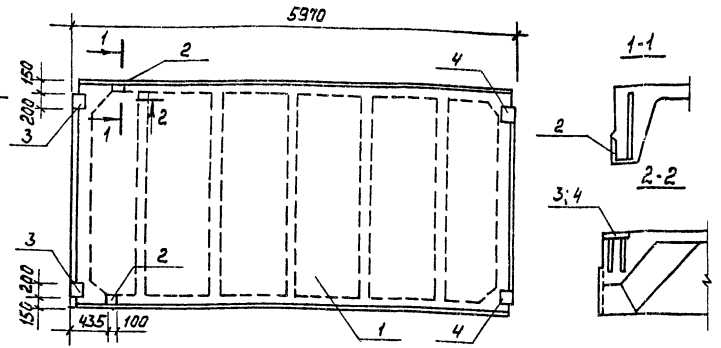

Обозначение	Марка	Наличие закладных изделий (поз.)		
		2	3	4
ТП 901-8-8 КЖИ-ПГ6	П13	х	х	–
-ПГ6-01	П14	х	х	х

Ведомость расхода стали на дополнительные закладные изделия на плиту, кг.

Марка элемента	Изделия закладные										Общий расход
	Арматура класса A III				Прокат марки ВСт3кп2						
	ГОСТ 5.1459-72*				ГОСТ 8510-72			ГОСТ 103-76		Всего	
	ф10	ф14		Итого	L70×8		Итого	-8×100	Итого		
ПГ6	1,4	0,20		1,6	1,7		1,7	2,6	2,6	4,3	5,9
ПГ6-01	2,22	0,20		2,42	1,68		1,68	5,2	5,2	6,88	9,3

Формат	Зона	Поз.	Обозначение	Наименование	Кол.	Примечание
				Документация		
			ГОСТ 22701.0-77	Плиты ж.-б. ребристые предварит. напряжен. размерами 6х3м. Для покрытий производ. зданий. Технические условия		
				Сборочные единицы		
		1	ГОСТ 22701.2-77	Плита ПГ-2АТУТ		
		2	ГОСТ 22701.5-77	Изделие закладное М9	2	1,25 кг
		3	ГОСТ 22701.5-77	Изделие закладное М8	2	1,7 кг
			Переменные данные	для исполнений ТП 901-8-8 КЖИ-ПГ6 отсутствуют		
				ТП 901-8-8 КЖИ-ПГ6-01 Сборочные единицы		
		4	ГОСТ 22701.5-77	Изделие закладное М8	2	1,7 кг

Привязан

Инв. №

Взам. инв. №

Инв. № подл. | Подп. и дата

ТП 901-8-8 КЖИ-ПГ6

Н. конт.	Левина	
Провер.	Писаман	
Ст. инж.	Швачейко	
Рук. гр.	Письман	
ГИП	Левина	
Гл. конст.	Проник	
Нач. отд.	Красавин	

Плита покрытия ПГ6

Стадия	Масса	Масштаб
Р	2,65т	1:50
Лист	Листов 1	

ЦНИИОМТП Инженерного оборудования г. Москва

Копировал

Формат А2

Альбом V

Типовой проект 901-8-8

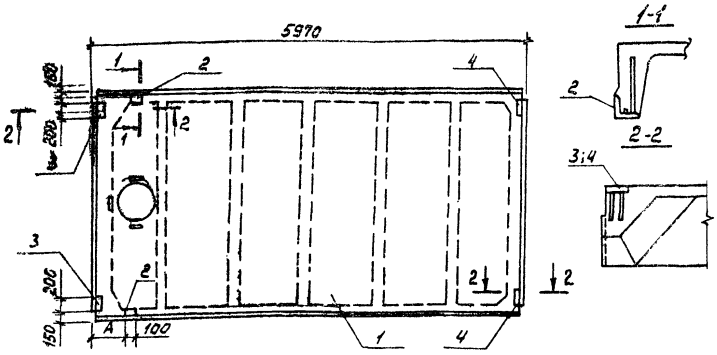

Обозначение	Марка	Наличие закладных изделий (поз.) 2	3	4	А (мм)
ТП 901-8-8 -КЖИ-ПГ7	П15	×	×	—	5435
-ПГ7-01	П15	×	—	×	435

Ведомость расхода стали на дополнительные закладные изделия на плиту, кг.

Марка элемента	Изделия закладные: Арматура класса AIII ГОСТ 5.1459-72 Ø10	Ø14		Итого	Прокат марки ВСт3кп2 ГОСТ 8510-72 ∠70×8		Итого	ГОСТ 103-76 -8×100		Итого	Всего	Общий расход
ПГ7	1,4	0,2		1,6	1,7		1,7	2,6		2,6	4,3	5,9
ПГ7-01	1,4	0,20		1,6	1,7		1,7	2,6		2,6	4,3	5,9

Формат	Зона	Поз.	Обозначение	Наименование	Кол.	Примечание
				Документация		
			ГОСТ 22701.0-77	Плиты ж.-б. ребристые предварит. напряжен. размерами 6×3 м для покрытий произв. зданий		
				Технические условия		
				Сборочные единицы		
		1	ГОСТ 22701.2-77	Плита ПВ7-2АтVт		
		2	ГОСТ 22701.5-77	Изделие закладное М9	2	1,25 кг
				Применяемые данные для исполнений		
				ТП 901-8-8 -КЖИ-ПГ7		
				Сборочные единицы		
		3	ГОСТ 22701.5-77	Изделие закладное М8	2	1,9 кг
				ТП 901-8-8 -КЖИ-ПГ7-01		
				Сборочные единицы		
		4	ГОСТ 22701.5-77	Изделие закладное М8	2	1,7 кг

Привязан

Инв.№

Инв.№подл. | Подпись и дата | Взам.инв.№

Н.контр.	Левина	
Пров.Вр.	Письман	
Ст.инж.	Шевченко	
Вед.инж.	Смыслова	
Рук.гр.	Письман	
ГИП	Левина	
Гл.конст.	Пронин	
Нач.отд.	Красавин	

ТП 901-8-8 КЖИ-ПГ7

Плита покрытия ПГ7

Стадия	Масса	Масштаб
Р	3,2т	1:50
Лист	Листов 1	

ЦНИИЭП инженерного оборудования г. Москва

Копировал

Формат 12

Альбом V

Типовой проект 901-8-8

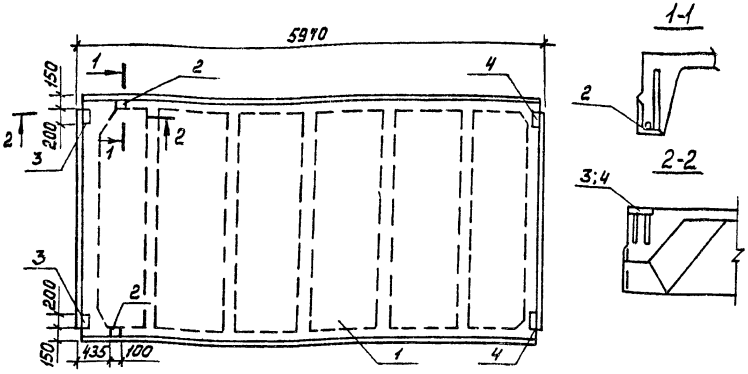

Обозначение	Марка	Наличие закладных изделий (поз.)		
		2	3	4
ТП 901-8-8 -КЖИ-ПГ8	П13	×	×	–
-ПГ8-01	П14	×	×	×

Ведомость расхода стали на дополнительные закладные изделие на плиту, кг.

Марка элемента	Изделия закладные										Общий расход
	Арматура класса AIII				Прокат марки ВСт3кп2					Всего	
	ГОСТ 5.1459-72*				ГОСТ 8510-72		ГОСТ 103-76				
	ф10	ф14		Итого	L70×8	Итого	-8×100		Итого		
ПГ8	1,4	0,20		1,6	1,7	1,7	2,6		2,6	4,3	5,9
ПГ8-01	2,22	0,20		2,42	1,68	1,68	5,2		5,2	6,88	9,3

Формат	Зона	Поз.	Обозначение	Наименование	Кол.	Примечание
				Документация		
			ГОСТ 22701.0-77	Плиты ж.-б. ребристые		
				предварит. напряжен.		
				размерами 6×3 м для		
				покрытий произв. здан.		
				Технические условия		
				Сборочные единицы		
		1	ГОСТ 22701.2-77	Плита ПГ-3АтVт		
		2	ГОСТ 22701.5-77	Изделие закладное М9	2	1,25 кг
		3	ГОСТ 22701.5-77	Изделие закладное М8	2	1,7 кг
			Переменные данные	для исполнений		
				ТП 901-8-8 -КЖИ-ПГ8		
				отсутствуют		
				ТП 901-8-8 -КЖИ-ПГ8-01		
				Сборочные единицы		
–		4	ГОСТ 22701.5-77	Изделие закладное М8	2	1,7 кг

Н.контр.	Левина	
Провер.	Письман	
Ст. инж.	Шевченко	
Вед. инж.	Смыслова	
Рук. гр.	Письман	
Г.Н.П.	Левина	
Гл. конст	Пронин	
Нач. отд.	Красавин	

ТП 901-8-8 КЖИ-ПГ8

Плита покрытия ПГ8

Стадия	Масса	Масштаб
Р	2,65 т	

Лист | Листов 1

ЦНИИЭП инженерного оборудования г. Москва

Копировал

Формат 12

Взам. инв. № | Подпись и дата | Инв. № подл.

Альбом V

Типовой проект 901-8-8

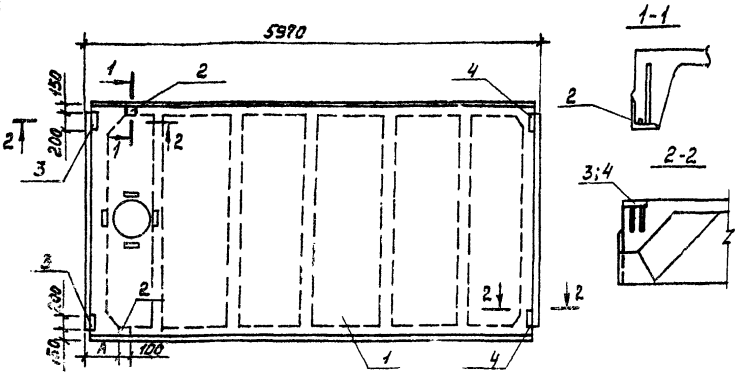

Обозначение	Марка	Наличие закладных изделий (поз.) 2	3	4	A (мм)
ТП 901-8-8 -КЖИ-ПГ9	П15	×	×	—	5435
-ПГ9-01	П15	×	—	×	435

Ведомость расхода стали на дополнительные закладные изделия на плиты, кг.

Марка элемента	Изделия закладные: Арматура класса AIII ГОСТ 5.1459-72* ф10	ф14		Итого	Прокат марки ВСт3кп2 ГОСТ 8510-72 L70×8		Итого	ГОСТ 103-76 -8×100		Итого	Всего	Общий расход
ПГ9	1,4	0,2		1,6	1,7		1,7	2,6		2,6	4,3	5,9
ПГ9-01	1,4	0,2		1,6	1,7		1,7	2,6		2,6	4,3	5,9

Формат	Зона	Поз.	Обозначение	Наименование	Кол.	Примечание
				Документация		
			ГОСТ 22701.0-77	Плиты ж.-б. ребристые предварит. напряжен. размерами 6×3м для покрытий произв. здан.		
				Технические условия		
				Сборочные единицы		
—		1	ГОСТ 22701.2-77	Плита ПВ7-3АтVт		
		2	ГОСТ 22701.5-77	Изделие закладное М9	2	1,25 кг
			Переменные данные	для исполнений		
				ТП 901-8-8 -КЖИ-ПГ9		
				Сборочные единицы		
		3	ГОСТ 22701.5-77	Изделие закладное М8	2	1,7 кг
				ТП 901-8-8 -КЖИ-ПГ9М		
				Сборочные единицы		
		4	ГОСТ 22701.5-77	Изделие закладное М8	2	1,7 кг

Н. контр.	Левина	
Провер.	Письман	
Ст. инж.	Шевченко	
Вед. инж.	Смыслова	
Рук. гр.	Письман	
Г. И. П.	Левина	
Гл. конст.	Пронин	
Нач. отд.	Красавин	

ТП 901-8-8 КЖИ-ПГ9

Плита покрытия ПГ9

Стадия	Масса	Масштаб
Р	3,20т	1:50
Лист	Листов 1	

ЦНИИОМ инженерного оборудования г. Москва.

Привязан

Инв. №

Инв. № подл. | Подпись и дата | Взам. инв. №

Копировал

Формат 12

Типовой проект 901-8-8 Альбом V

Взам. инв.№ | Подпись и дата | Инв.№ подл.

Рис. 2

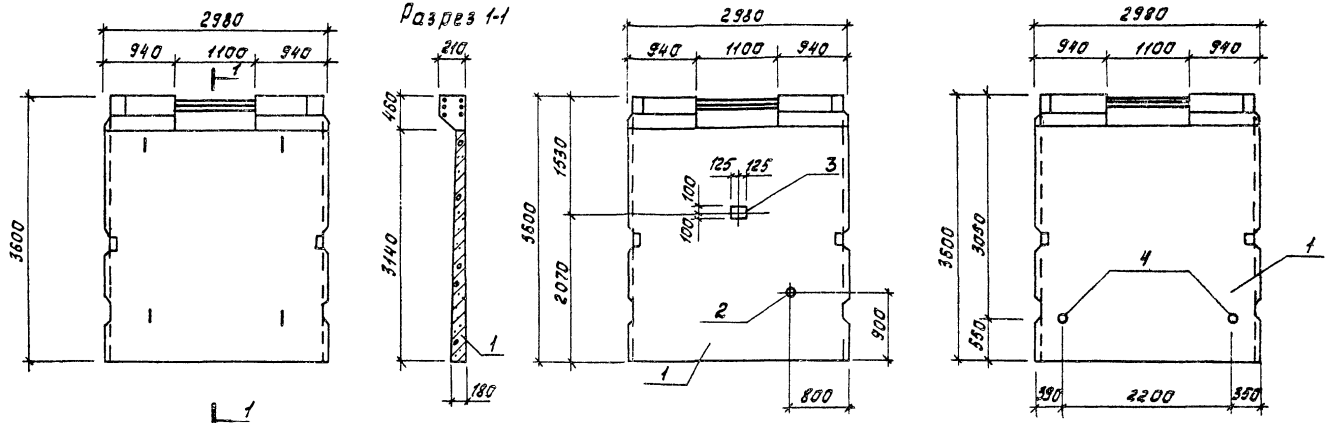

Рис. 4

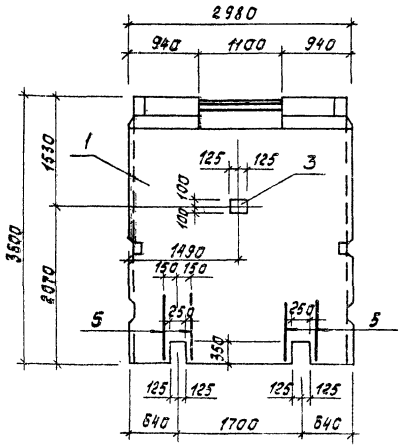

Рис. 5

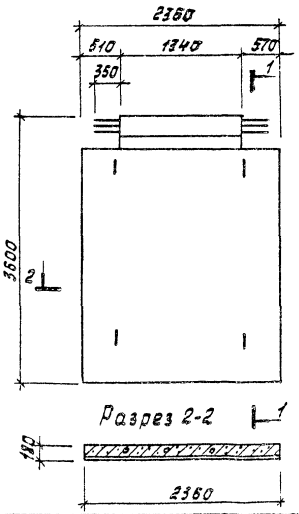

Армирование панелей ПС1-ПС1-04 выполнено аналогично панели ПС1-36-61 по серии 3.900-3 вып.4 с изменением опалубочных форм путем установки дополнительных вкладышей.

Обозначение	Марка	Масса	Рис.
ТП 901-8-8 ПС1	ПС1	4,83т	1
ТП 901-8-8 -01	ПС2	4,83т	2
ТП 901-8-8 -02	ПС3	4,83т	3
ТП 901-8-8 -03	ПС4	4,83т	4
ТП 901-8-8 -04	ПС5	3,8т	5

Привязан

Инв.№

Н.контр.	Левина		
Пров.	Письман		
Инж.	Саранча		
Рук.гр.	Письман		
ГИП	Левина		
Гл.конст.	Проник		
Нач.отд.	Красавин		

ТП 901-8-8 КЖИ-ПС-1СБ

Панель стеновая

Сборочный чертеж.

Стадия	Масса	Масштаб
Р	см. табл.	

Лист 1 Листов 1

ЦНИИЭП инженерного оборудования г. Москва

Копировал корецкая

Формат 12

Формат	Зона	Поз.	Обозначение	Наименование	Кол.	Примечание
				Документация		
			3.900-3 Вып.4	Панели стеновые балконные для прямоугольных сооружений		
			ТП 901-8-8 КЖИ-ПС1.СБ	Сборочный чертеж		
				Сборочные единицы		
		1	3.900-3 Вып.4	Петель ПС1-36-61		
			Перечень данных для исполнений			
				ТП 901-8-8 КЖИ-ПС1		
				отсутствуют		
				Материалы:		
				при t^0=-20°С;-30°С;-40°С		
		5		Бетон М200 Мрз 50; В4	1,93	м³
				ТП 901-8-8 КЖИ-ПС1-01		
				Сборочные единицы		
		2	МРТУ6-05-918-67	Патрубок d_y=40; ℓ=180	1	
		3	1.400-15	Изделие закладное Мк19-8	1	2,9 кг
				Материалы:		
				при t^0=-20°С;-30°С;-40°С		
		6		Бетон М200; Мрз 50; В4	1,93	м³

Формат	Зона	Поз.	Обозначение	Наименование	Кол.	Примечание
				ТП 901-8-8 КЖИ-ПС1-02		
				Сборочные единицы		
		4	МРТУ6-05-918-67	Патрубок d_y=50; ℓ=180	2	
				Материалы		
				при t^0=-20°С;-30°С;-40°С		
		6		Бетон М200; Мрз 50; В4	1,93	м³

Типовой проект 901-8-8 Альбом V

Инв.№ подл. | Подпись и дата | Взам.инв.№

Привязан

Инв.№

Н.контр.	Левина		ТП 901-8-8 КЖИ-ПС-1
Нач.отд.	Письман		Стеновая панель ПС-1
Инж.	Саранча		Стадия Р; Лист 1; Листов 2
Рук.гр.	Письман		ЦНИИЭП инженерного оборудования г.Москва
ГИП	Левина		
Гл.конст.	Ярошин		
Нач.отд.	Красавин		

Копировал Корецкая

Формат 12

Формат	Зона	Поз.	Обозначение	Наименование	Кол	Примечание
				ТП 902- КЖИ-ПС1-03		
				Сборочные единицы		
		3	1,400-15	Изделие закладное $М_н$119-6	1	2,9кг
		5		ф16 AIII ГОСТ5.1459-72* ℓ=1000	8	1,58кг
				Материалы		
				при t°=-20°С; -30°С;		
				-40°С		
		6		Бетон М 200	1,93	$м^3$
				Мрз 50; В4		
				ТП 902 КЖИ-ПС1-04		
				отсутствуют		
				Материалы:		
				при t°=-20°С; -30°С;		
				-40°С		
		7		Бетон М 200	1,52	$м^3$
				Мрз 50; В4		

Ведомость расхода стали на дополнительные закладные изделия, кг

Марка элемента	Изделия закладные										Всего
	Арматура класса				Прокат марки						
	A-III				ВСт3 кп2						
	ГОСТ 5.1459-72*				ГОСТ 103-76					Итого	
	В	16		Итого	-250×200×8	-40×40×8					
ПС1-01	0,11			0,11	2,39	0,4				2,79	2,9
ПС1-03	0,11	12,6		12,71	2,39	0,4				2,79	15,5

1. Перед установкой в опалубку полиэтиленовые патрубки необходимо обмотать проволокой ф3мм.

Типовой проект 901-8-8
Взам. инв. №
Подпись и дата
Инв. № подл.
Копировала Музафарова Формат А2

Типовой проект 901-8-8 Альбом V

Инв.№ подл. | Подпись и дата | Взам.инв.№

Рис.1

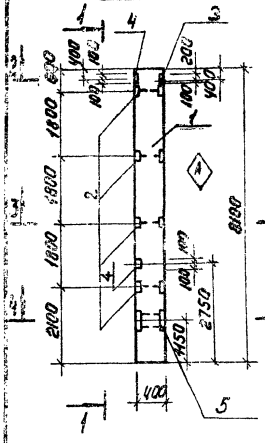

1-1

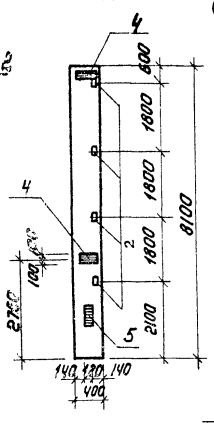

Рис.2 (Зеркальное отражение)

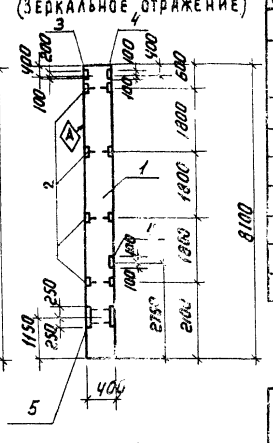

2-2

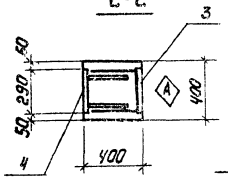

3-3

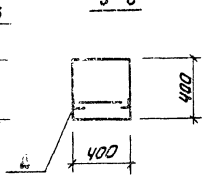

4-4

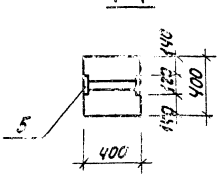

Формат	Зона	Поз.	Обозначение	Наименование	Кол.	Примечание
				Документация		
			1.423-3 Вып.1	Ж.б. колонны прямоугольного сечения одноэтажных производственных зданий без мостовых кранов высотой 3,6 м		
				Сборочные единицы		
		1	1.423-3 Вып.1	Колонна К 72-4		
		2	1.423-3 Вып.2	Изделие закладное М1-14	4	1.8 кг
		3	1.423-3 Вып.2	Изделие закладное НМ1-13	1	14.3 кг
		4	1.423-3 Вып.2	Изделие закладное МН2-1	2	6.0 кг
		5	1.423-5 Вып.2	Изделие закладное НМ1	1	33.0 кг

Ведомость расхода стали на дополнительные закладные изделия, кг

Марка элемента	Изделия закладные												Итого
	Арматура класса						Прокат марки						
	АI		АIII				ВСт3кп2						
	ГОСТ 5781-75		ГОСТ 5.1459-72*				ГОСТ 4509-72	103-76					
	ф6	Итого	ф12	ф14	ф22	Итого	Б 3х5	-120х6	-100х12	-300х10	-200х10	Итого	
К1	0,6	0,6	4,1	3,6	1,4	9,0	5,8	15,1	17,9	9,2	9,2	57,2	66,4
К3	0,6	0,6	4,1	3,6	1,4	9,0	5,8	15,1	17,9	9,2	9,2	57,2	66,4

Закладные изделия должны быть оцинкованы слоем 150 мкм способом металлизации в процессе изготовления.

Обозначение	Марка	Рис
ТП 901-8-8 КЖИ-К1	К1	1
-01	К3	2

Привязан

Инв.№

Н.контр.	Левина	
Провер.	Письман	
Инжен.	Саранча	
Ст.инж.	Шевченко	
Рук.гр.	Письман	
ГИП	Левина	
Гл.констр.	Пронин	
Нач.отд.	Красавин	

ТП 901-8-8 КЖИ-К1

Колонна К1

Стадия	Масса	Масштаб
Р	3.3т	

Лист 1 Листов 1

ЦНИИЭП инженерного оборудования г. Москва

Копировал: Колпачкова

Формат 12

Типовой проект 901-8-8 Альбом V

Рис.1

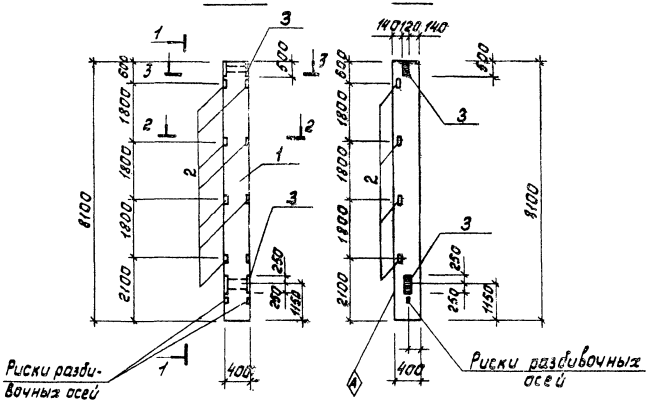

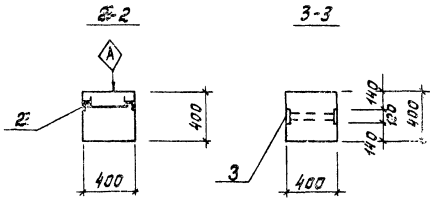

Формат	Зона	Поз	Обозначение	Наименование	Кол.	Примечание
				Документация		29
			1.423-3 вып.1	Ж.-б. колонны прямоугольного сечения для одноэтажных производственных зданий без мостовых кранов высотой до 9,6 м		
				Сборочные единицы		
		1	1.423-3 вып.1	Колонна К72-4		
		2	1.423-3 вып.2	Изделие закладное М1-14	4	1,8 кг
		3	1.423-5 вып.2	Изделие закладное НМ-1	2	33,0 кг

Ведомость расхода стали на дополнительные закладные изделия, кг

Марка элемента	Изделия закладные									Всего
	Арматура класса А-I			Прокат марки						
	ГОСТ 5.1459-72*			ВСт3кп2						
	12		Итого	L63×5	-120×16	-100×12			Итого	
К2	1.32		1.32	5,8	30.2	35,8			72.8	74.12

Закладные изделия должны быть оцинкованы слоем 150 мкм, способом металлизации в процессе изготовления.

Н.контр.	Левина		ТП 901-8-8		КЖИ-К2
Пров.	Письман		Колонна К2	Стадия	Масса	Масштаб
Инж.	Саранча			Р	3,3т	
Гл.инж.	Шевченко			Лист	1 Листов 1	
Рук.гр.	Письман			ЦНИИЭП инженерного оборудования г.Москва		
Гип.	Левина					
Гл.конст.	Пронин					
Нач.отд.	Класавин					

Привязан

Инв. №

Копировал Корецкая

Формат 12

Альбом V

Типовой проект 901-8-8

Инв. № подл. | Подпись и дата | Взам. инв. №

Рис.1

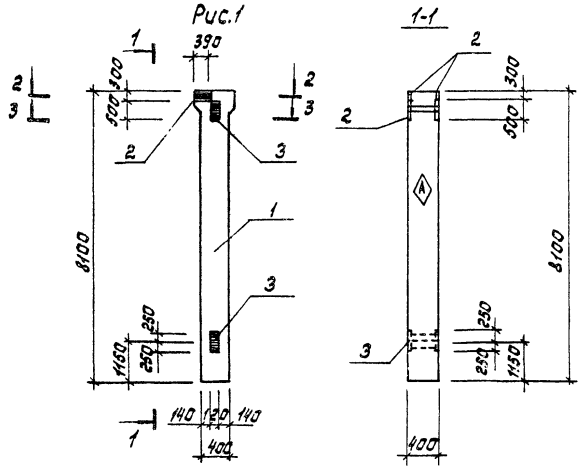

Формат	Зона	Поз.	Обозначение	Наименование	Кол.	Примечание
				Документация		
			1.423-3 Вып. 1	ж.б. колонны прямоугольного сечения одноэтажных производственных зданий без мостовых кранов высотой до 18м		
				Сборочные единицы		
		1	1.423-3 Вып. 1	Колонна К12-16		
		2	1.423-3 Вып. 2	Изделие закладное Нм1-10	2	13,6 кг
		3	1.423-5 Вып. 2	Изделие закладное Нм-1	2	33,0 кг

Ведомость расхода стали на дополнительные закладные изделия, кг

Марка элемента	Изделия закладные										Всего
	Арматура класса						Прокат марки				
	AI			AIII			Ст3 кп2				
	ГОСТ 5781-75			ГОСТ 5.1459-72*			ГОСТ 103-75				
	6		Итого	14	22	Итого	-120 х 18	-100 х 12	-300 х 10	Итого	
К4	0,4		0,4	5,6	2,8	8,4	30,2	35,8	18,4	84,4	93,2

Закладные изделия должны быть оцинкованы слоем 150 мкм, способом металлизации в процессе изготовления.

Н.контр.	Левина		
Пров.	Письман		
Инж.	Саданча		
Ст.инж.	Шевченко		
Рук.гр.	Письман		
ГИП	Левина		
Гл.конст.	Пронин		
Нач.отд.	Красавин		

Привязан

Инв. №

ТП 901-8-8 КЖИ-К4

Колонна К4

Стадия	Масса	Масштаб
Р	3,3т	
Лист	Листов 1	

ЦНИИЭП инженерного оборудования г. Москва

Типовой проект 901-8-8 Альбом 1

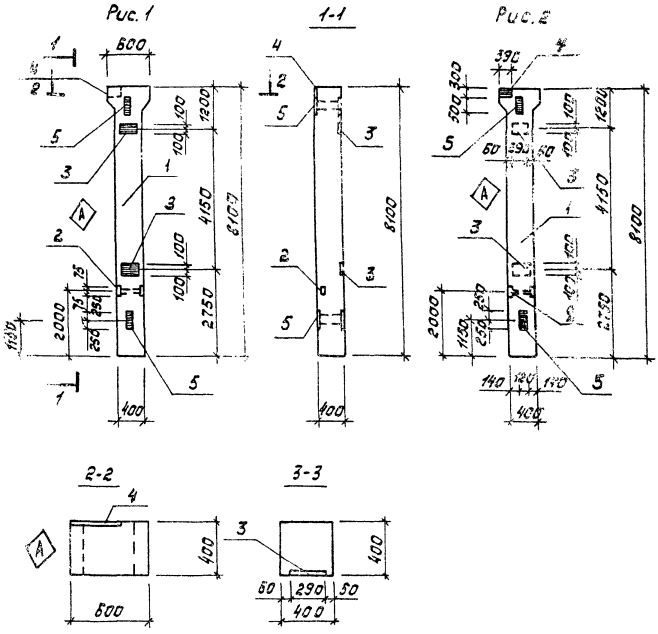

Формат	Зона	Поз.	Обозначение	Наименование	Кол.	Примечание
				Документация		
			1.423-3 вып. 1	Ж.-б. колонны прямоугольного сечения одноэтажных производственных зданий без мостовых кранов высотой 9,8 м	2	
				Сборочные единицы		
		1	1.423-3 вып. 1	Колонна К72-16		
		2	1.423-3 вып. 2	Изделие закладное М1-14	1	1,8 кг
		3	1.423-3 вып. 2	Изделие закладное М1-12-1	2	6,0 кг
		4	1.423-3 вып. 2	Изделие закладное НМ1-10	1	13,6 кг
		5	1.423-5 вып. 2	Изделие закладное НМ-1	2	33,0 кг

Ведомость расхода стали на дополнительные закладные изделия, кг

Марка элемента	Изделия закладные												
	Арматура класса						Прокат марки						
	А I		А III				ВСт3 кп2						
	ГОСТ 5781-75		ГОСТ 5.1459-72*				ВСТ3 72*	103-76					ИТоГо
	ф6	ИТоГо	ф12	ф14	ф22	ИТоГо	L6 315	-120 x16	-100 x12	-300 x10	-200 x10	ИТоГо	
К5	0,2	0,2	0,33	2,8	1,4	4,53	1,44	30,2	35,8	9,2	9,2	85,84	90,57
К6	0,2	0,2	0,33	2,8	1,4	4,53	1,44	30,2	35,8	9,2	9,2	85,84	90,57

Закладные изделия должны быть оцинкованы слоем 160 мкм способом металлизации в процессе изготовления.

Обозначение	Марка	Рис.
ТП 901-8-8 КЖИ-К5	К5	1
-01	К6	2

Привязан

Инв. №

Н. контр.	Левина	
Пров.	Письман	
Инж.	Саранча	
Ст. инж.	Шевченко	
Рук. гр.	Письман	
Гип.	Левина	
Гл. конст.	Пронин	
Нач. отд.	Красавин	

ТП 901-8-8 КЖИ-К5

Колонна К5

Стадия	Масса	Масштаб
Р	3,3 т	

Лист 1 Листов 1

ЦНИИЭП инженерного оборудования Москва

Копировал

Типовой проект 901-8-8 Альбом V

Инв. № подл. | Подпись и дата | Взам. инв. №

Рис.1

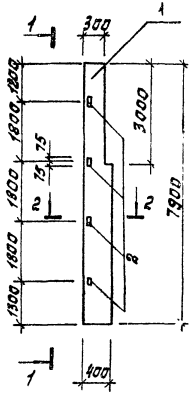

1-1

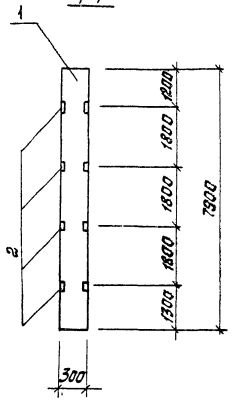

2-2

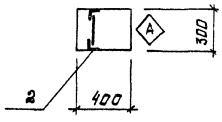

Формат	Зона	Поз.	Обозначение	Наименование	Кол.	Примечание
				Документация		
			4.60-75 Вып. 1-1	ж.д. фахверковые колонны прямоугольного сечения для одноэтажных производственных зданий		
				Сборочные единицы		
		1	460-75 Вып. 1-1	Колонна КФ 18-1		
		2	1.423-3 Вып. 2	Изделие закладное Мк13	4	1,7 кг

Ведомость расхода стали на дополнительные закладные изделия, кг

Марка элемента	Изделия закладные								Всего
	Арматура класса		Прокат марки						
	АIII		ВСт3кп2						
	ГОСТ 5.1459-72		8509-72						
	ф12	Итого	L 63×5					Итого	
К7	1,0	1,0	5,8					5,8	6,8

Н. контр.	Левина		
Пров.	Письман		
Инж.	Саранча		
Ст. инж.	Шевченко		
Рук. гр.	Письман		
ГИП	Левина		
Гл. конст.	Пронин		
Нач. отд.	Красавин		

Привязан

Инв. №

ТП 901-8-8 КЖИ-К7

Колонна К7

Стадия	Масса	Масштаб
Р	2,15т	
Лист	Листов 1	

ЦНИИЭП инженерного оборудования г. Москва

Копировал Корецкая

Формат 12

Альбом V

Типовой проект 901-3-8

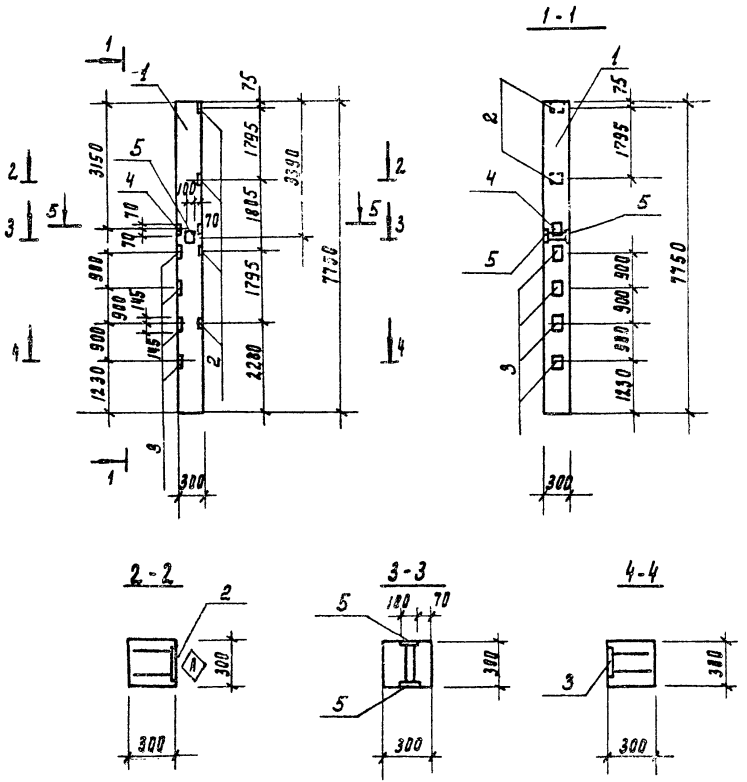

Формат	Зона	Поз	Обозначение	Наименование	Кол.	Примечание
				Документация		
			1.020-1 вып. 2-1	Конструкции каркаса многократного применения для многоэтажных общественных и производственных зданий (на основе серии 68-04)		
				Сборочные единицы		
		1	1.020-1 вып. 2-1	Колонна 2К3.36		
		2	1.020-1 вып. 2-5	Изделие закладное мн-31	4	1.29 кг
		3	1.020-1 вып. 2-5	Изделие закладное мн 13	4	7.39 кг
		4	1.020-1 вып. 2-5	Изделие закладное мн 37	1	4.10 кг
		5	1.020-1 вып. 2-5	Изделие закладное мн 39	2	1.44 кг

Ведомость расхода стали на дополнительные закладные изделия, кг

Марка элемента	Изделия закладные										Всего
	Арматура класса					Прокат марки					
	А-III					ВСт3кп2					
	ГОСТ 5.1459-72* 5781-75					103-76					
	ф8	ф12	ф10	ф16	Итого	-100х6	-150х12	-140х10	-100х8	Итого	
К9	1,6	2,11	1,4	12.12	17.23	3.6	16.4	3,08	1.52	24.60	41,83

Закладные изделия должны быть оцинкованы слоем 150 мкм способом металлизации в процессе изготовления

			ТП 901-3-8	КЖИ-К9	
Н. контр.	Левина		Колонна К9	Стадия	Масса	Масштаб
Провер.	Письман			Р	1.74т	
Ст. инж.	Шевченко			Лист	Листов 1
Рук. пр.	Письман			ЦНИИЭП инженерного оборудования г. Москва	
ГИП	Левина				
Гл. конс.	Гронин				
Нач. отд.	Красавин				

Копировал Подлевская Формат 12

Типовой проект 901-8-8 Альбом V

Рис. 1

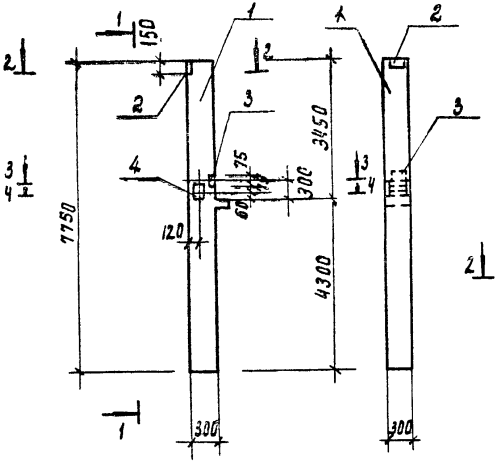

Рис. 2
(остальное см. рис. 1)

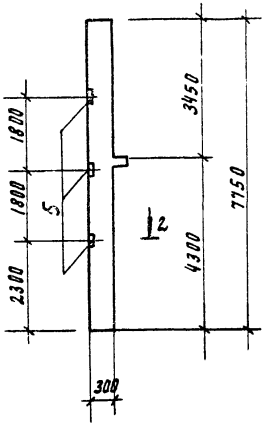

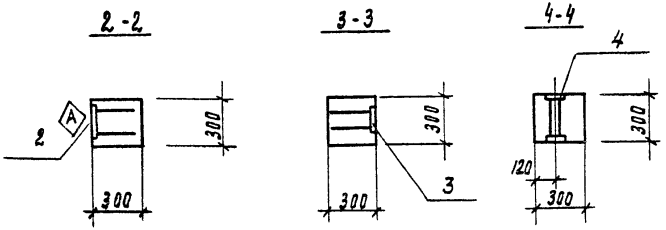

Формат	Зона	Поз	Обозначение	Наименование	Кол	Примечание
				Документация		
			1.020-1 вып. 2-1	Конструкции каркаса многократного применения для многоэтажных общественных и производственных зданий (на основе серии ИИ-04)		
				Сборочные единицы		
		1	1.020-1 вып. 2-1	Колонна 2КО3.36		
		2	1.020-1 вып. 2-5	Изделие закладное МН-28	1	1,45 кг
		3	1.020-1 вып 2-5	Изделие закладное МН-39	1	3.56 кг
		4	1.020-1 вып. 2-5	Изделие закладное МН-35	1	2.22 кг
				Переменные данные для исполнений		
				ТП 901-8-8 -КЖИ-К10		
				отсутствуют		
				ТП 901-8-8 КЖИ-К10-а		
				Сборочные единицы		
		5	1.020-1 вып. 2-5	Изделие закладное МН-31	3	1.29кг

Ведомость расхода стали на дополнительные закладные изделия, кг

Марка элемента	Изделия закладные									
	Арматура класса AIII					Прокат марки ВСт3кп2				Всего
	ГОСТ 5781-75*					103-76				
	8	10	14	16	Итого	-100 x 8	-150 x 12	-100 x 16	-250 x 16	Итого
К10		0.72	1,44	2,02	4,18	1,52	2.12		5,31	8.95	13,13
К19	1,2	0.86	1.44	2,02	5.52	1.52	2.12	270	5,31	11,65	17,17

Обозначение	Марка	Рис
ТП 901-8-8 КЖИ-К10	К10	1
-01	К19	2

Привязан

Инв. №

ТП 901-8-8 КЖИ-К10

Н. контр	Левина	
Провер	Письман	
Инжен.	Сарайка	
Ст. инж.	Шевченко	
Рук. пр.	Письман	
ГИП	Левина	
Гл. конст.	Пронин	
Нач. отд.	Красавин	

Колонна К10;

Стадия	Масса	Масштаб
Р	1.76т	

Лист | Листов 1

ЦНИИЭП инженерного оборудования г. Москва

Копировал Родаевская Формат 12

Инв. № подл. | Подпись и дата | Взам. инв. №

Типовой проект 901-8-8 Альбом V

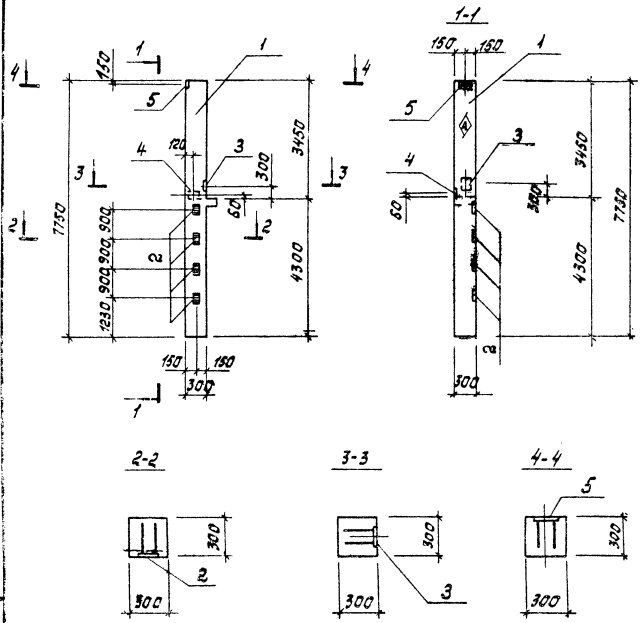

Формат	Зона	Поз.	Обозначение	Наименование	Кол.	Примечание
				Документация		
			1.020-1 Вып. 2-1	Конструкции каркаса межвидового применения для многоэтажных общественн. и производств. зданий (на основе серии ИИ-04)		
				Сборочные единицы		
		1	1.020-1 Вып. 2-1	Колонна 2 КО 3.36		
		2	1.020-1 Вып. 2-5	Изделие закладное МН-13	4	7,39 кг
		3	1.020-1 Вып. 2-5	Изделие закладное МН-39	1	3,56 кг
		4	1.020-1 Вып. 2-5	Изделие закладное МН-34	1	1,44 кг
		5	1.020-1 Вып. 2-5	Изделие закладное МН-28	1	7,46 кг

Ведомость расхода стали на дополнительные закладные изделия, кг

Марка элемента	Изделия закладные										Всего
	Арматура класса					Прокат марки					
	А III					8 Ст 3 кп 2					
	ГОСТ 9.1459-72*, 5781-75					103-76					
	10	12	14	16	Итого	-150×12	-100×8	-250×10		Итого	
К 11	0,84	1,03	1,44	14,14	17,45	18,52	0,76	5,31		24,59	43,11

Закладные изделия должны быть оцинкованы слоем 150 мкм способом металлизации в процессе изготовления.

Н. контр.	Левина		ТП 901-8-8	КЖИ-К11
Пров.	Письмон		Колонна К 11	Стадия: Р; Масса: 1,75т; Масштаб
Инж.	Саранча			
Ст. инж.	Шевченко			
Рук. гр.	Письман			Лист; Листов 1
Гл. п.	Левина			ЦНИИЭП инженерного оборудования г. Москва
Гл. конст.	Пронин			
Нач. отд.	Красавин			

Привязан

Инв. №

Копировал Корецкая

Формат 12

Типовой проект 901-8-8 Альбом V

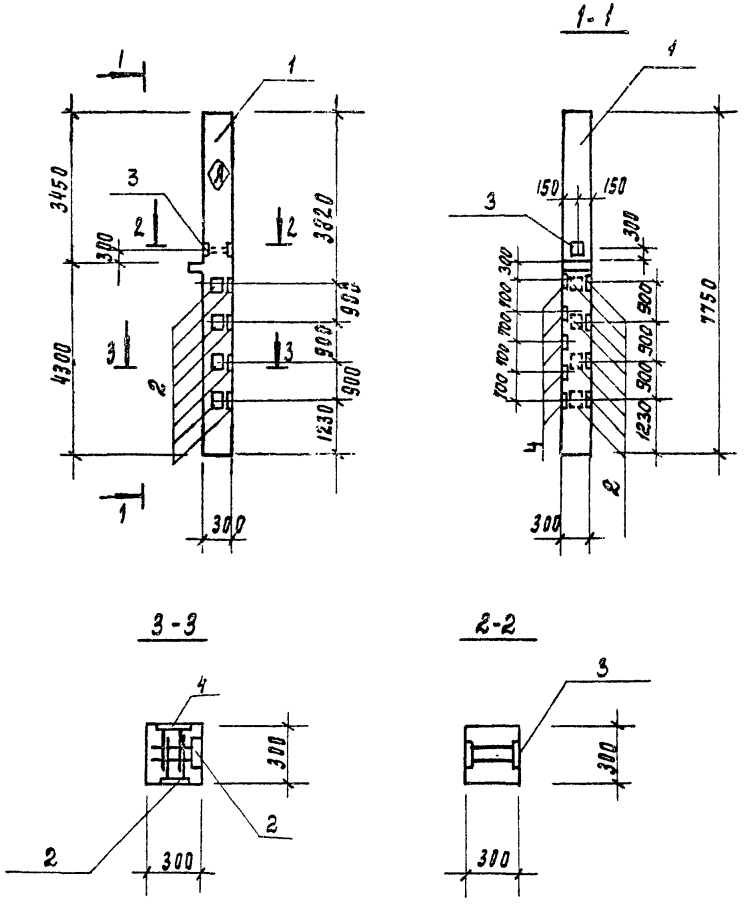

Формат	Зона	Поз	Обозначение	Наименование	Кол	Примечание
				Документация		
			1.020-1 вып. 2-1	Конструкции каркаса мем видового применения для многоэтажных общественных и производственных зданий (на основе серии ИИ-04)		
				Сборочные единицы		
		1	1.020-1 вып. 2-1	Колонна 2К03, 36		
		2	1.020-1 вып. 2-5	Изделие закладное МН-13	8	7.39 кг
		3	1.020-1 вып. 2-5	Изделие закладное МН37	1	4.10 кг
		4	1.020-1 вып. 2-5	Изделие закладное МН-31	5	1.29 кг

Ведомость расхода стали на дополнительные закладные изделия, кг

Марка элемента	Изделия закладные										Всего
	Арматура класса					Прокат марки					
	A III					ВСт3кп2					
	ГОСТ 5.1459-72*					103-76					
	ф12	ф16	ф8		Итого	-150×12	-140×10	-100×8		Итого	
К 12	3,19	24,24	2,0		29,43	32,8	3,08	4,5		40.38	69.81

Закладные изделия должны быть оцинкованы слоем 150 мкм способом металлизации в процессе изготовления.

Н. контр.	Левина		
Провер	Письман		
Инжен.	Саранча		
Ст. инж.	Шевченко		
Рук. гр	Письман		
ПИП	Левина		
Гл. конс	Пронин		
Нач. отд	Красавин		

ТП 901-8-8 КЖИ-К12

Колонна К12

Стадия	Масса	Масштаб
Р	1.76т	
Лист	Листов 1	

ЦНИИЭП инженерного оборудования г. Москва

Привязан

Инв. №

Инв. № подл. | Подпись и дата | Взам. инв. №

Копировал Годлевская Формат А2

Типовой проект 901-8-8 Альбом V

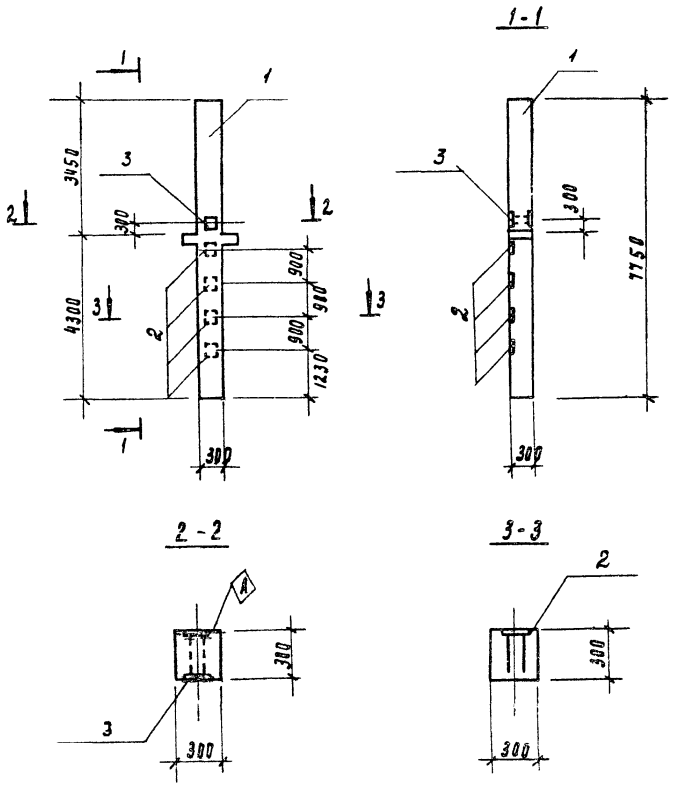

Формат	Зона	Поз	Обозначение	Наименование	Кол	Примечание
				Документация		
			1.020-1 вып. 2-1	Конструкции каркаса металлического применения для многоэтажных общественных и производственных зданий (на основе серии 1И-04)		
				Сборочные единицы		
		1	1.020-1 вып. 2-1	Колонна 2КД 3.36		
		2	1.020-1 вып. 2-5	Изделие закладное мн-13	4	7.39кг
		3	1.020-1 вып. 2-5	Изделие закладное мн-37	1	4.10кг

Ведомость расхода стали на дополнительные закладные изделия, кг

Марка элемента	Изделия закладные										Всего
	Арматура класса					ВСт3 кп 2					
	A III					103-76					
	ГОСТ 5.1459-72*					103-76					
	ф12	ф16			Итого	-150х12	-140х10			Итого	
К 13	2,11	12,12			14,23	16,4	3,08			19,48	33,71

Закладные изделия должны быть оцинкованы слоем 150 мкм способом металлизации в процессе изготовления.

Н. контр	Левина		
Провер	Письман		
Инженер	Саранча		
Гл. инж.	Шевченко		
Рук. гр.	Письман		
ГИП	Левина		
Гл. конс.			
Нач. ОТД	Красавин		

Привязан

Инв. №

ТП 902-8-8 КЖИ-К 13

Колонна К 13

Стадия	Масса	Масштаб
Р	1.77т	
Лист	Листов 1	

ЦНИИЭП инженерного оборудования г. Москва

Копировал Подлевская Формат 12

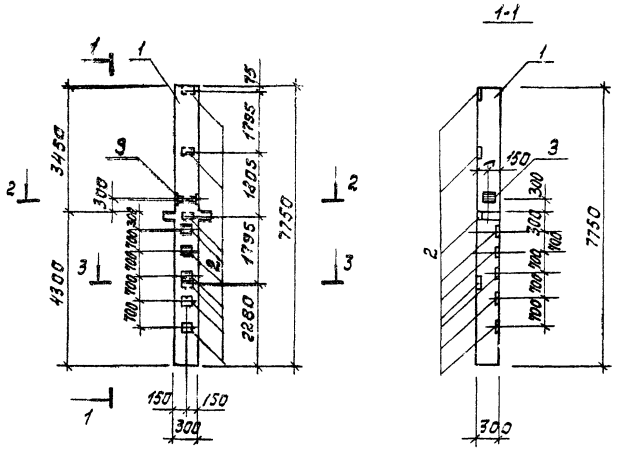

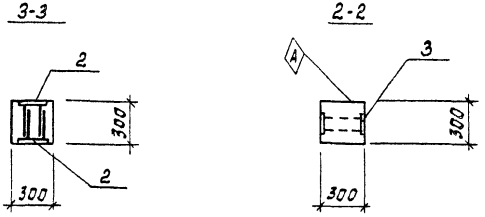

Формат	Зона	Поз.	Обозначение	Наименование	Кол.	Примечание
				Документация		
			1.020-1 Вып. 1-2	Конструкции каркаса железобетонного применения для многоэтажных общественных и производственных зданий на основе серии ИИ-04		
				Сборочные единицы		
		1	1.020-1 Вып. 2-1	Колонна 2КД 3.36		
		2	1.020-1 Вып. 2-5	Изделие закладное МН-31	9	1.29 кг
		3	1.020-1 Вып. 2-5	Изделие закладное МН-37	1	4.1 кг

Ведомость расхода стали на дополнительные закладные изделия, кг

Марка элемента	Изделия закладные										Всего
	Арматура класса AIII					Прокат марки Ст3кп2					
	ГОСТ 5781-75					103-76					
	ф8	ф12			Итого	-190х8	-140х10			Итого	
К14	3,6	1,03			4,63	8,1	3,08			11,18	15,81

Закладные изделия должны быть оцинкованы слоем 150 мкм способом металлизации в процессе изготовления.

Н.контр.	Левина		
Пров.	Письман		
Инж.	Саранча		
Ст.инж.	Шевченко		
Рук.гр.	Письман		
ГИП	Левина		
Гл.конст.	Пронин		
Нач.отд.	Красавин		

ТП 901-8-8 КЖИ-К14

Колонна К14

Стадия	Масса	Масштаб
Р	1,77т	
Лист	Листов 1	

ЦНИИЭП инженерного оборудования г. Москва

Привязан

Инв.№

Инв.№ подл. | Подпись и дата | Взам.инв.№

Копировал Корецкая

Формат 12

Типовой проект 901-8-8 Альбом V

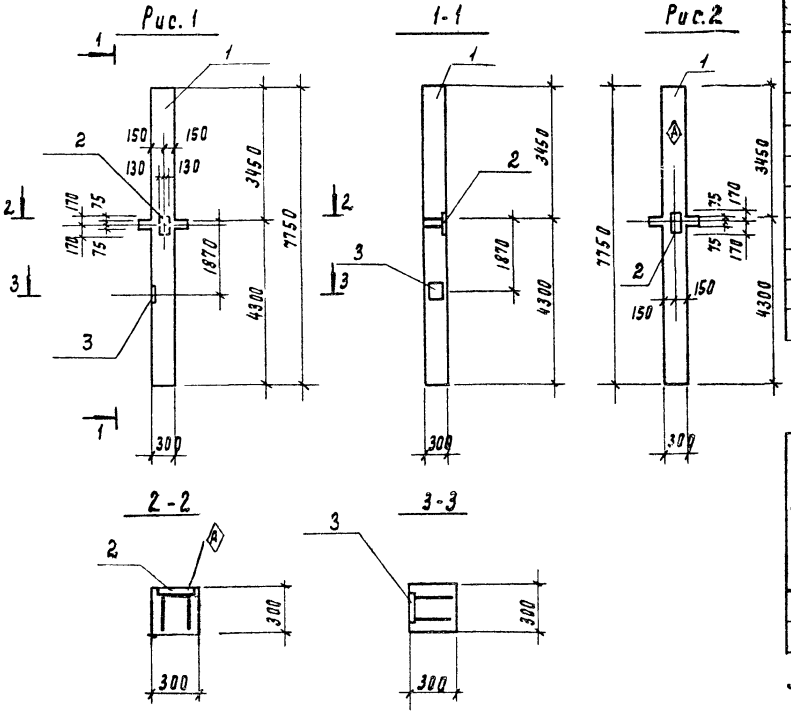

Формат	Зона	Поз	Обозначение	Наименование	Кол	Примечание
				Документация		
			1.020-1 вып. 2-1	Конструкции каркаса-тетвидового применения для многоэтажного общественных и производственных зданий (на основе серии ИИ-6)		
				Сборочные единицы		
		1	1.020-1 вып. 2-1	Колонна 2 КД 3-36		
		2	1.020-1 вып. 2-5	Изделие закладное МН-30	1	11,63кг
		3	1.020-1 вып. 2-5	Изделие закладное МН-29	1	10.24кг
				ТП 901-8-8 - КЖИ - К15-01		
		2	1.020-1 вып. 2-5	Изделие закладное МН-30	1	11.63кг

Ведомость расхода стали на дополнительные закладные изделия, кг

Марка элемента	Изделие закладное										
	Арматура класса					Прокат марки					Всего
	А III					В ст 3 кп2					
	ГОСТ 5.1459-72*					103-76					
	ф16	ф10			Итого	-260 x 10	-260 x 12			Итого	
К 15	6,06	0.55			6,61	6.94	8.33			15.27	21.88
К 16	3,03	0.27			3.3		8,33			8,33	11.63

Закладные изделия должны быть оцинкованы слоем 150 мкм способом металлизации в процессе изготовления

Обозначение	Марка	Рис
ТП 901-8-8 - КЖИ К15	К15	1
-01	К16	2

Привязан

Инв. №

Н. контр.	Левина	
Провер.	Письман	
Инжен.	Саранча	
Ст. инж.	Шевченко	
Рук. гр.	Письман	
ГИП	Левина	
Гл. конст.	Пронин	
Нач. отд.	Красавин	

ТП 901-8-8 КЖИ - К15

Колонна К 15

Стадия	Масса	Масштаб
Р	1.77т	

Лист Листов 1

ЦНИИЭП инженерного оборудования г. Москва

Копировал Родлевская Формат 12

Инв. № подл. | Подпись и дата | Взам. инв. №

Типовой проект 901-8-8 Альбом V

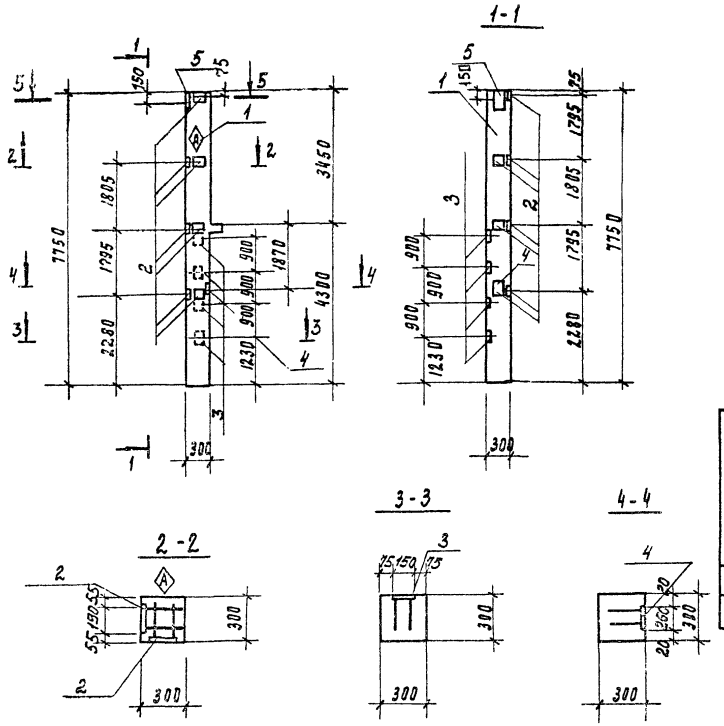

Формат	Зона	Поз	Обозначение	Наименование	Кол	Примечание
				Документация		
			1.020-1 вып. 2-1	Конструкции каркаса железобетонного для многоэтажных общественных и производственных зданий (на основе серии 68-04)		
				Сборочные единицы		
		1	1.020-1 вып 2-1	Колонна 2КО 3.36		
		2	1.020-1 вып. 2-5	Изделие закладное МН-31	7	1.29 кг
		3	1.020-1 вып. 2-5	Изделие закладное МН-13	4	7.39 кг
		4	1.020-1 вып. 2-5	Изделие закладное МН-29	1	10.24 кг
		5	1.020-1 вып. 2-5	Изделие закладное МН-28	1	7,46

Ведомость расхода стали на дополнительные закладные изделия, кг

Марка элемента	Изделия закладные											Всего
	Арматура класса А-III ГОСТ 5.1459-72* 5781-75					Прокат марки ВСт3кп2 103-76						
	ф8	ф10	ф12	ф16	Итого	-100×8	-150×12	-250×10			Итого	
К 17	2,8	0,42	1,08	17,17	21,47	6.3	16.4	12.25			34,45	56.42

Закладные изделия должны быть оцинкованы слоем 150 мкм способом металлизации в процессе изготовления.

			ТП 901-8-8	КЖИ - К 17	
Н. контр	Левина		Колонна К 17	Стадия	Масса	Масштаб
Провер	Письман			Р	1.76т	
Инжен	Саранча			Лист	Листов 1
Ст. инж.	Шевченко				
Рук. гр.	Письман			ЦНИИЭП инженерного оборудования г. Москва	
ГИП	Левина				
Гл. конст	Пронин				
Нач. ОТА	Красавин				

Привязан

Инв. №

Инв. № подл. | Подпись и дата | Взам. инв. №

Копировал Подлевская

Формат 12

Типовой проект 901-8-8 Альбом V

Рис. 1

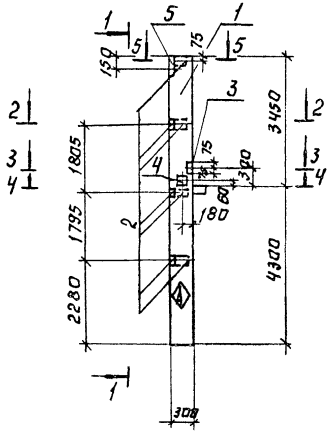

1-1

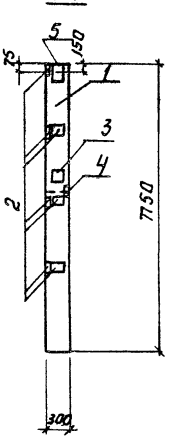

Рис. 2

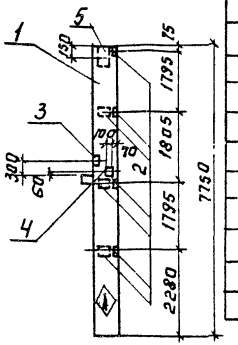

Форма	Зона	Поз.	Обозначение		Наименование	Кол.	Примечание
					Документация		
			1.020-1	Вып. 2-1	Конструкции каркаса межвидового применения для многоэтажных общественных и производственных зданий (на основе серии ИИ-04)		
					Сборочные единицы		
		1	1.020-1	Вып. 2-1	Колонна 2 КОЗ.36		
		2	1.020-1	Вып. 2-5	Изделие закладное МН-31	7	1.29 кг
		3	1.020-1	Вып. 2-5	Изделие закладное МН-39	1	3.56 кг
		4	1.020-1	Вып. 2-5	Изделие закладное МН-34	1	1,44 кг
		5	1.020-1	Вып. 2-5	Изделие закладное МН-28	1	7,46

Ведомость расхода стали на дополнительные закладные изделия, кГ.

Марка элемента	Изделия закладные											Всего
	Арматура класса					Прокат марки						
	А III					Вст3 кп2						
	ГОСТ 5.1459-72 5781-75					103-76						
	ф16	ф8	ф14	ф10	Итого	-100 х 6	-150 х 12	-100 х 8	-260 х 10		Итого	
К 18	2.02	2,8	1,45	0,84	7,11	6,3	2,12	0,76	5,31		14,49	21.60
К 8	2.02	2,8	1,45	0,84	7,11	6,3	2,12	0,76	5,31		14,49	21.60

1. Закладные изделия должны быть оцинкованы слоем 150 мкм. способом металлизации в процессе изготовления.
2. Колонна К8 отличается от колонны К 18 зеркальным изображением.

2-2

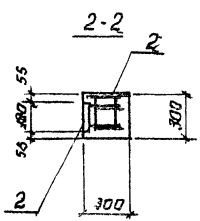

3-3

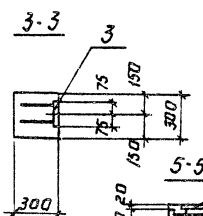

5-5

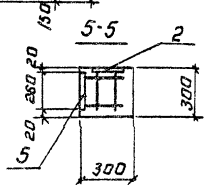

4-4

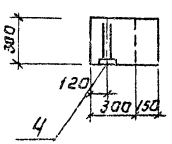

Обозначение	Марка	Рис.
ТП 90 КЖИ-К18	К18	1
-01	К8	2

Привязан:

Инв. №

Н. контр.	Левина	
Провер.	Письман	
Инжен.	Саранча	
Ст. инж.	Шевченко	
Рук. гр.	Письман	
ГИП	Левина	
Гл. констр.	Пронин	
Нач. отд.	Красавин	

ТП 901-8-8 КЖИ-К 18

Колонна К 18

Стадия	Масса	Масштаб
Р	1,76 т	

Лист | Листов 1

ЦНИИЭП инженерного оборудования г. Москва

Копировал: Логинова

Формат: 12

Типовой проект 901-8-8 Альбом V

Рис. 1

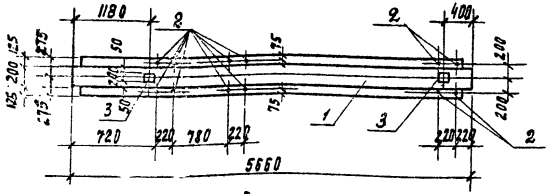

Рис. 2

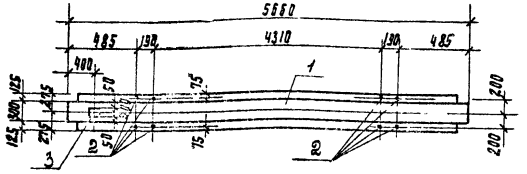

Ведомость расхода стали на дополнительные закладные изделия на ригель, кг

Марка элемента	Изделия закладные									Общий расход
	Арматура класса A-III, ГОСТ 5.1459-72			Прокат марки Вст3кп2, ГОСТ 103-76			ГОСТ 10704-76		Всего	
	ф10		Итого	-8х150		Итого	ф20	Итого		
Р1	1.6		1.6	3.8		3.8	1.92	1.92	3.2	4.8
Р1-01	0.8		0.8	1.3		1.3	1.28	1.28	3.18	2.08

Обозначение		Марка	Рис.
ТП 901-8-8	КЖИ-Р1	Р1	1
ТП 901-8-8	01	Р2	2

Формат	Зона	Поз.	Обозначение	Наименование	Кол	Примечание
				Документация		
			1.020-1 вып. 3-1	Ригели перекрытий		
				пролетом 7.2-6.0, 4,5 и 3.0м		
				с высотой сечения 450мм		
				под многопустотные панели		
				перекрытий. Плоскобочные		
				чертежи и армирование.		
				Пространственные каркасы.		
				Сборочные единицы		
		1	1.020-1 вып. 3-1	Ригель 1РДП 4.57-69 АтV		
			Переменные данные	для исполнений.		
				ТП 901-8-8 КЖИ-Р1		
		2		Труба ф20; S=1.6; ГОСТ 10704-76 / Вст3кп2-1 ГОСТ 10705-76		
				ℓ = 220	12	0,16
		3	3.400-6/76	Изделие закладное МИ1-20	2	2,7кг
				ТП 901-8-8 КЖИ-Р1-01		
		2		Труба ф20; S=1.6; ГОСТ 10704-76 / Вст3кп2-1 ГОСТ 10705-76		
				ℓ = 220	8	0,16
		3	3.400-6/76	Изделие закладное МИ1-20	1	2,7кг

Привязан

Инв. №

Н. контр.	Левина		
Проверил	Письман		
Ст. техн.	Антрофанова		
Рук. пр.	Письман		
ГИП	Левина		
Гл. констр.	Проект		
Нач. отд.	Красавин		

ТП 901-8-8 КЖИ-Р1

Ригель Р1

Стадия	Масса	Масштаб
Р	2.5т	

Лист Листов 1

ЦНИИЭП инженерного оборудования г. Москва

Копировал Подлевская Формат 12

Инв. № подл. | Подпись и дата | Взам. инв. №

Типовой проект 901-8-8 Альбом V

Рис. 1

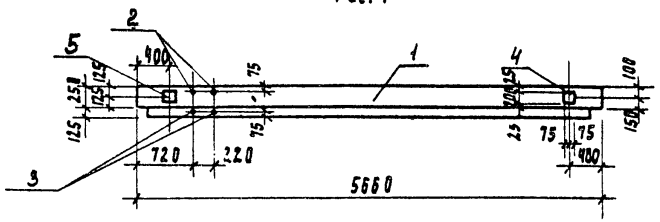

Рис. 2

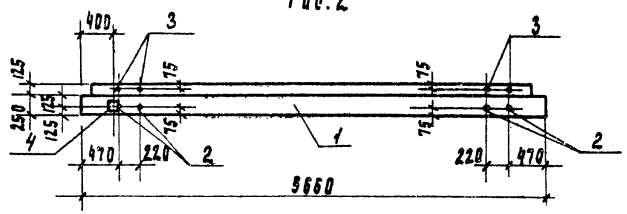

Марка элемента	Изделия закладные									Общий расход
	Арматура класса				Прокат марки					
	А-III				Вст3кп2					
	ГОСТ 5.1459-72*				ГОСТ 103-76		ГОСТ 10704-76			
	ф10			Итого	-8х150	Итого	ф28	Итого	Всего	
Р2	0.8			0.8	1.9	1.9	0.32	0.32	2.22	3.02
Р2-01	0.8			0.8	1.9	1.9	0.64	0.64	2.54	3.34
Р2-02	0.8			0.8	1.9	1.9			1.9	2.7

Обозначение	Марка	Рис	Наличие закладных деталей по поз. 2	3	4
ТП 901-8-8 КЖИ-Р2	Р3	1	X	X	X
ТП 901-8-8 -01	Р4	2	X	X	X
ТП 901-8-8 -02	Р5	1	–	–	X

Формат	Зона	Поз	Обозначение	Наименование	Кол	Примечание
				Документация		
			1.020-1 вып. 3-1	Ригели перекрытий		
				пролетам 7.2-6.0, 4.5 и 3.0м		
				с высотой сечения 450мм		
				под многопустотные панели		
				перекрытий. Опалубочные		
				чертежи и армирование.		
				Пространственные каркасы		
				Сборочные единицы		
		1	1.020-1 вып 3-1	Ригель 1РП4.57-35АтV		
			Переменные данные	для исполнения		
				ТП 901-8-8 КЖИ-Р2		
		2		Труба ф20;S=1.6;ГОСТ10704-76 / Вст3кп2-1 ГОСТ10706-76 l=450	2	0,33 кг
		3		Труба ф20;S=1.6;ГОСТ10704-76 / Вст3кп2-1 ГОСТ10706-76 l=220	2	0,16 кг
		4	3.400-6/76	Изделие закладное МИ 1-20	1	2,7 кг
				ТП 901-8-8 КЖИ-Р2-01		
		2		Труба ф20;S=1.6;ГОСТ10704-76 / Вст3кп2-1 ГОСТ10706-76 l=450	4	0,33 кг
		3		Труба ф20;S=1.6;ГОСТ10704-76 / Вст3кп2-1 ГОСТ10706-76 l=220	4	0,16 кг
		4	3.400-6/76	Изделие закладное МИ 1-20	1	2,7 кг
				ТП 901-8-8 КЖИ-Р2-02		
		4	3.400-6/76	Изделие закладное МИ 1-20	1	2,7кг.

Инв. № подл. | Подпись и дата | Взам. инв. №

Привязан

Инв. №

Н. контр.	Левина		
Проверил	Письман		
Ст. техн.	Митрофанова		
Рук. пр.	Письман		
ГИП	Левина		
Гл. констр.	Пронин		
Нач. отд.	Красавин		

ТП 901-8-8 КЖИ-Р2

Ригель Р2

Стадия	Масса	Масштаб
Р	1.9т	
Лист	Листов 1	

ЦНИИЭП инженерного оборудования г. Москва

Копировал Подлевская Формат А2

Рис. 1

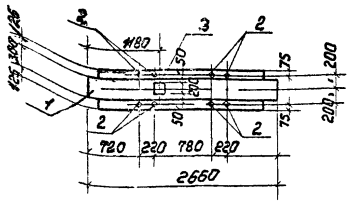

Рис. 2

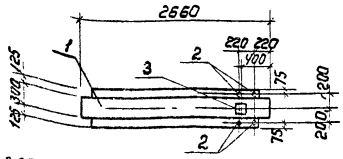

ВЕДОМОСТЬ РАСХОДА СТАЛИ НА ДОПОЛНИТЕЛЬНЫЕ ЗАКЛАДНЫЕ ИЗДЕЛИЯ НА РИГЕЛЬ, КГ

Марка элемента	Изделия закладные										Общий расход
	Прматура классов			Прокат марки						Всего	
	А III			Вст3кп2							
	ГОСТ 5.1459-72*			ГОСТ 103-76			ГОСТ 10704-76				
	ф10		Итого	-8х150		Итого	ф20		Итого		
Р3	0.8		0.8	1.9		1.9	1.28		1.28	3.18	3.98
Р3-01	0.8		0.8	1.9		1.9	0.64		0.64	2.54	3.34

Обозначение	Марка	Рис.
ТП 901-8-8 КЖИ-Р3	Р8	1
ТП 901-8-8 -01	Р9	2

Формат	Зона	Поз.	Обозначение	Наименование	Кол	Примечание
				Документация		
			1.020-1 Вып. 3-1	Ригели перекрытий		
				пролетом 7.2-6.0, 4.5 и 3.5м		
				с высотой сечения 450мм		
				под многопустотные		
				панели перекрытий.		
				Опалубочные чертежи и		
				армирование. Пространст-		
				венные каркасы.		
				Сборочные единицы		
		1	1.020-1 Вып. 3-1	Ригель 1РДП4.27-69		
			Переменные данные	для исполнений		
				ТП 901-8-8 КЖИ-Р3		
		2		Труба ф20; S=1.6; ГОСТ 10704-76 / Вст3кп2-I ГОСТ 10706-76		
				l = 220	8	0,16 кг
		3	3.400-6/76	Изделие закладное МН1-20	1	2,7 кг
				ТП 901-8-8 КЖИ-Р3-01		
		2		Труба ф20; S=1.6; ГОСТ 10704-76 / Вст3кп2-I ГОСТ 10706-76		
				l = 220	4	0,16 кг
		3	3.400-6/76	Изделие закладное МН1-20	1	2,7 кг

Привязан

Инв №

Н. контр.	Левина	
Провер.	Письман	
Ст. техн.	Митрофанова	
Рук. гр.	Письман	
Гип	Левина	
Гл. констр.	Пронин	
Нач. отд.	Красавин	

ТП 901-8-8 КЖИ-Р3

Ригель Р3

Стадия	Масса	Масштаб
Р	1.1т	

Лист | Листов 1

ЦНИИЭП инженерного оборудования г. Москва

Типовой проект 901-8-8 Альбом-V

Инв № подл. | Подпись и дата | Взам. инв №

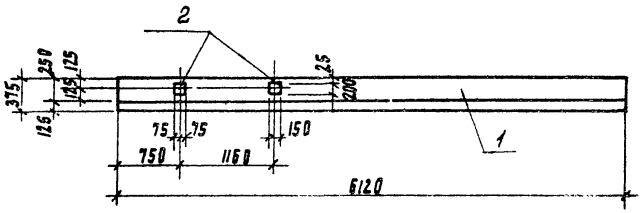

Ведомость расхода стали на дополнительные закладные изделия на ригель, кг

Марка элемента	Изделия закладные							Общий расход
	Арматура класса			Прокат марки				
	А-III			Вст3кп2				
	гост 5.1459-72*			гост 103-76				
	ф 10		Итого	8х150			Итого	
Р4	1.6		1.6	3.8			3.8	5.4

Обозначение	Марка
ТП 901-8-8 КЖИ-Р4	Р13

Формат	Зона	Поз	Обозначение	Наименование	Код	Примечание
				Документация		
			1.020-1 вып. 3-5	Ригели покрытий пролетом		
				9.0; 7.2; 6.0; 4.5 и 3.0 м.		
				под многопустотные панели и ребристые плиты		
				перекрытий, Опалубочные		
				чертежи и армирование.		
				Пространственные каркасы		
				Сборочные единицы		
		1	1.020-1 вып 3-5	Ригель 2РОЧ.62-30АТ V-2П		
		2	3.400-6/76	Изделие закладное МН 1-20	2	2,7кг

Привязан

Инв. №

Н. контр.	Левина	
Проверил	Письман	
Гл. техн.	Митрофанова	
Рук. пр.	Письман	
ГИП	Левина	
Гл. конст.	Пронин	
Нач. отд.	Красавин	

ТП 901-8-8 КЖИ-Р4

Ригель Р4

Стадия	Масса	Масштаб
Р	2.0т	

Лист листов 1

ЦНИИЭП инженерного оборудования г. Москва

Копировал Подлевская Формат 12

Типовой проект 901-8-8 Альбом V

Подпись и дата | Взам. инв. №

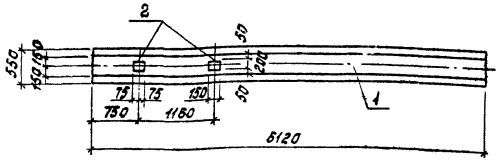

Ведомость расхода стали на дополнительные закладные изделия на ригель, кг

Марка элемента	Изделия закладные							Общий расход
	Арматура класса			Прокат марки				
	А-III			ВСт3 кп 2				
	ГОСТ 5.1459-72*			ГОСТ 103-76				
	ф10		Итого	-8×150			Итого	
Р5	1,6		1,6	3,8			3,8	5,4

Обозначение	Марка
ТП 901-8-8 КЖИ-Р5	Р14

Формат	Зона	Поз.	Обозначение	Наименование	Кол.	Примечание
				Документация		
			1.020-1 вып. 3-5	Ригели покрытий		
				пролетом 9,0; 7,2; 6,0;		
				4,5 и 3,0 м под много-		
				пустотные панели и		
				ребристые плиты		
				перекрытий. Опалубоч-		
				ные чертежи и армирование.		
				Пространственные каркасы.		
				Сборочные единицы		
		1	1.020-1 вып. 3-5	Ригель 2РД4.62-40Ат V		
		2	3.400-6/75	Изделие закладное МН-20	2	2,7 кг

Н. контр.	Левина		ТП 901-8-8	КЖИ-Р5	
Пров.	Письман		Ригель Р5	Стадия	Масса	Масштаб
Ст. техн.	Митрофанов			Р	2,8 т	
Рук. гр.	Письман			Лист	Листов 1	
ГИП	Левина			ЦНИИЭП инженерного оборудования г. Москва		
Гл. конст.	Пронин					
Нач. отд.	Красавин					

Копир. Корецкая

Формат 12

Альбом V

Типовой проект 901-8-8

Инв. № подл. | Подпись и дата | Взам. инв. №

Типовой проект 901-8-8 Альбом V

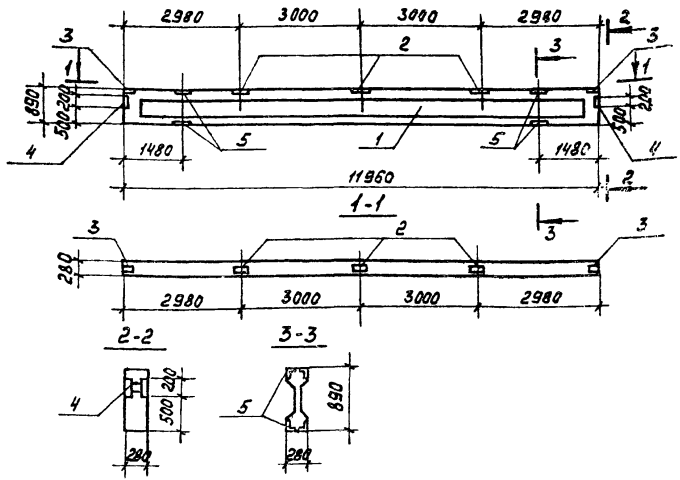

Обозначение	Марка
ТП 901-8-8 КЖИ-Б1	Б1

Марка элемента	Изделие закладное												Общий расход
	Арматура класса				Прокат марки							Всего	
	А-I	А-III			ВСт3кп2								
	ГОСТ 5781-75				ГОСТ 8509-72			ГОСТ 103-76					
	ф10	ф8		Итого	L30×7	L30×8		Итого	-6×140	-6×190	Итого		
Б1	4.0	8.3		12.3	6.8	21.6		28.4	2.2	0.3	2.5	30.9	43.2

Формат	Зона	Поз.	Обозначение	Наименование	Кол.	Примечание
				Документация		
			1.462-1 вып.1	Железобетонные предварительно напряженные балки с параллельными поясами пролетом 12 м для покрытий зданий с плоской и скатной кровлей		
				Сборочные единицы		
		1	1.462-1 вып.1	Балка 1БП12-2АIV		
		2	1.462-1 дополнение к вып. I÷IV	Изделие закладное Ум 4-3	3	2,3 кг
		3	1.462-1 дополнение к вып. I÷IV	Изделие закладное Ум 4-1	2	1,3 кг
		4	2.460-2 вып.0	Изделие закладное МД-5	2	4,1 кг
		5	1.462-1 вып. II	Изделие закладное М2	4	6,4 кг

Привязан

Инв. №

Инв. № подл. | Подпись и дата | Взам. инв. №

Н. контр.	Левина		ТП 901-8-8 КЖИ-Б1
Провер.	Письман		
Ст. техн.	Митрофанов		Балка Б1
Рук. гр.	Письман		
ГИП	Левина		Стадия: Р; Масса: 4.5т; Масштаб:
Гл. конс.	Проник		Лист; Листов 1
Нач. отд.	Красавин		ЦНИИЭП инженерного оборудования г. Москва

Копировал

Формат 12

Типовой проект 901-8-8 Альбом V

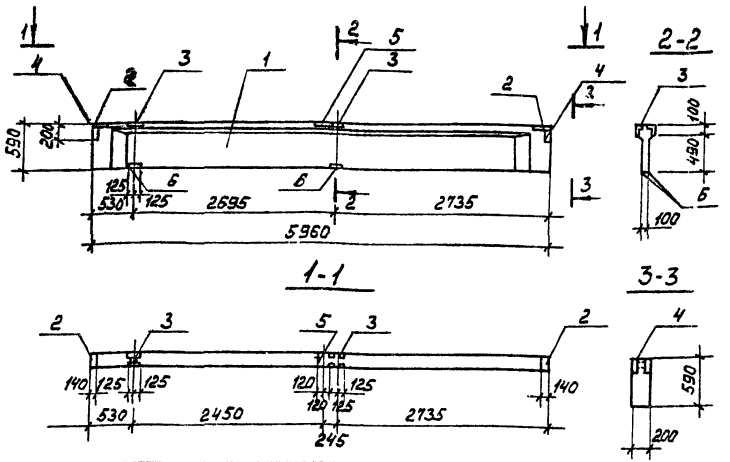

Обозначение	Марка
тп-901-8-8 кжи-Б2	Бс2

Формат	Зона	Поз.	Обозначение	Наименование	Кол.	Примечание
				Документация		
			1.462-10 Вып.1	Железобетонные балки		
				пролетами 6 и 9м для		
				покрытий зданий с		
				плоской кровлей.		
				Сборочные единицы		
		1	1.462-10 Вып.1	Балка Б6-4АIIIв-т		
		2	1.462-10 Вып.2	Изделие закладное МТ	2	2,0 кг
		3	1.462-10 Вып.2	Изделие закладное МЯ	2	3,0 кг
		4	2.432-1 Вып.0	Изделие закладное МД1	2	2,9 кг
		5	1.462-10 Вып.2	Изделие закладное МВ	1	3,4 кг
		6	3.400-6/76	Изделие закладное МИ416		
				ℓ = 250мм	4	1,1 кг

Ведомость расхода стали на дополнительные закладные детали на один элемент, кг.

Марка элемента	Изделия закладные											Всего	Общий расход
	Арматура класса				Прокат марки								
	A-I	A-III			ВСт3кп2								
	ГОСТ 5781-75	ГОСТ 5781-75	ГОСТ 5.1459-72*		ГОСТ 8510-72			ГОСТ 8509-72	ГОСТ 103-76				
	ф6	ф8	ф10	Итого	L80х50х6	L90х50х8	Итого	L50х5	-8х140	-8х200	Итого		
Б2	0,2	1,68	2,0	3,88	4,8	4,8	9,6	3,8	3,5	3,0	6,5	20,0	23,88

Привязан

Инв. №

Н.контр.	Левина		
Провер.	Письман		
Ст. техн	Митрофанова		
Рук. гр.	Письман		
ГИП	Левина		
Гл.конст.	Пронин		
Нач. отд.	Красавин		

ТП 901-8-8 КЖИ-Б2

Балка Б2

Стадия	Масса	Масштаб
Р	1,15т	
Лист	Листов 1	

ЦНИИЭП инженерного оборудования г. Москва

Копировал

Формат 12

Взам. инв. № | Подпись и дата | Инв. № подл.

Альбом V

Типовой проект 901-8-8

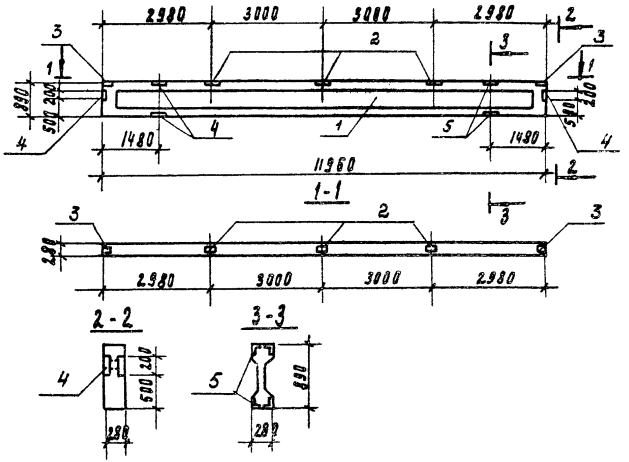

Формат	Зона	Поз	Обозначение	Наименование	Кол	Примечание
				Документация		
			1.462-1 вып. 1	Железобетонные предварительно напряженные балки с параллельными поясами пролетом 12 м для покрытий зданий с плоской и скатной кровлей		
				Сборочные единицы		
		1	1.462-1 вып. 1	Балка 1БП12-3АIV		
		2	1.462-1 дополнение к вып. I÷IV	Изделие закладное Ум 4-3	3	2,3 кг
		3	1.462-1 дополнение к вып. I÷IV	Изделие закладное Ум 4-1	2	1,3 кг
		4	2.460-2 вып. 0	Изделие закладное МД-5	2	4,1 кг
		5	1.462-1 вып. II	Изделие закладное М2	4	6,4 кг

Марка элемента	Изделия закладные													Общий расход
	Арматура класса				Прокат марки								Всего	
	А-I	А-III			Вст 3 кп 2									
	ГОСТ 5781-75				ГОСТ 8509-72				ГОСТ 103-76					
	ф 10	ф 8		Итого	∠80×7	∠90×8		Итого	-6×140	-6×190		Итого		
Б3	4.0	8.3		12.3	6.8	21.6		28.4	2.2	0.3		2.5	30.9	43.2

Обозначение	Марка
ТП 901-8-8 КЖИ-Б3	Бс1

Инв. № подл. | Подпись и дата | Взам. инв. №

Привязан

Инв. №

Н. контр.	Левина	
Провер.	Письман	
Ст. техн.	Митрофанова	
Рук. гр.	Письман	
ГИП	Левина	
Гл. конст.	Пронин	
Нач. отд.	Красавин	

ТП 901-8-8 КЖИ-Б3

Балка Б3

Стадия	Масса	Масштаб
Р	45т	

Лист | Листов 1

ЦНИИЭП инженерного оборудования г. Москва

Копировал Годлевская

Формат 12

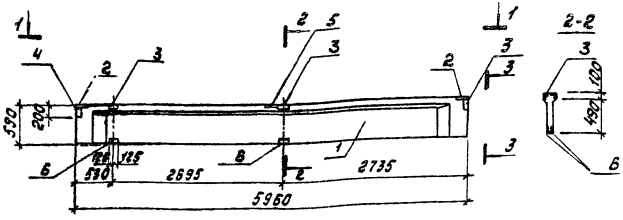

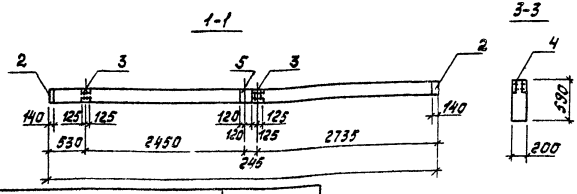

Обозначение	Марка
ТП 901-8-8 КЖИ-64	6С2

Формат	Зона	Поз.	Обозначение	Наименование	Кол.	Примечание
				Документация		
			1.462-10 вып.1	Железобетонные балки		
				пролетами 6 и 9 м для		
				покрытий зданий с		
				плоской кровлей.		
				Сборочные единицы		
		1	1.462-10 вып.1	Балка Б6-5АIV-Т		
		2	1.462-10 вып.2	Изделие закладное М7	2	2,0 кг
		3	1.462-10 вып.2	Изделие закладное М9	2	3,0 кг
		4	2.432-1 вып.0	Изделие закладное МД1	2	2,9 кг
		5	1.462-10 вып.2	Изделие закладное М8	1	3,4 кг
		6	3.400-6/78	Изделие закладное МИ4-46		
				l=250 мм	4	1,1 кг

Ведомость расхода стали на дополнительные закладные детали на один элемент, кг

Марка элемента	Изделия закладные												Общий расход
	Арматура класса				Прокат марки							Всего	
	А-I	А-III			ВСт 3пс 6								
	ГОСТ 5781-75	ГОСТ 5781-75	ГОСТ 5.1459-72*		ГОСТ 8519-72			ГОСТ 8509-72	ГОСТ 103-76				
	ф6	ф8	ф10	ИТоГо	L80×50×6	L90×56×8	ИТоГо	L50×8	-8×140	-8×200	ИТоГо		
Б4	0,2	1,68	2,0	3,88	4,8	4,8	9,6	3,8	3,6	3,0	6,5	20,0	23,88

Привязан

Инв №

Н.контр.	Левина	
Пров.	Письман	
Ст.техн.	Митрофанова	
Рук.гр.	Письман	
ГИП	Левина	
Гл.конст.	Пронин	
Нач.отд.	Красавин	

ТП 901-8-8 КЖИ-64

Балка Б4

Стадия	Масса	Масштаб
Р	1,15 т	

Лист | Листов 1

ЦНИИЭП инженерного оборудования г.Москва

Копировал Корецкая

Формат 12

Альбом V

Типовой проект 901-8-8

Инв. № подл. | Подпись и дата | Взам. инв. №

Типовой проект 901-8-8 Альбом V

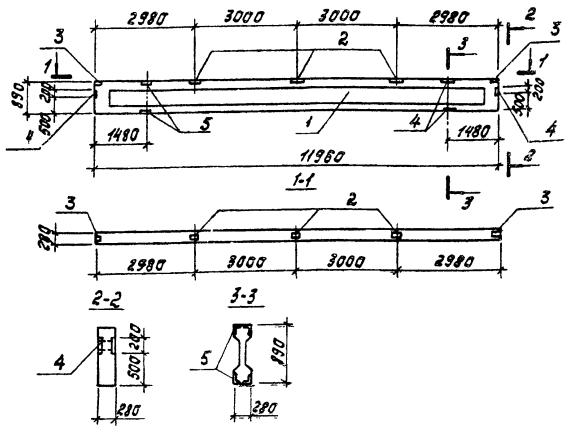

Формат	Зона	Поз.	Обозначение	Наименование	Кол.	Примечание
				Документация		
			1.462-1 Вып.1	Железобетонные предварительно напряженные балки с параллельными поясами пролетом 12 м для покрытий зданий с плоской и скатной кровлей.		
				Сборочные единицы		
		1	1.462-1 Вып.1	2БП12-4АIV		
		2	1.462-1 дополнение к вып.I-II	Изделие закладное Ум4-3	3	2,3 кг
		3	1.462-1 дополнение к вып.I-II	Изделие закладное Ум4-1	2	1,3 кг
		4	2.460-2 Вып.0	Изделие закладное МД-5	2	4,1 кг
		5	1.462-1 Вып.II	Изделие закладное М2	4	5,4 кг

Марка элемента	Изделия закладные											Всего	Общий расход
	Арматура класса				Прокат марки								
	AI	AIII			ВСт3пс6								
	ГОСТ 5781-75				ГОСТ 8509-72			ГОСТ 103-76					
	ф10	ф8		Итого	L80×7	L90×8	Итого	-6×140	-6×190		Итого		
Б5	4,0	8,3		12,3	6,8	21,6	28,4	2,2	0,3		2,5	30,9	43,2

Обозначение	Марка
ТП 901-8-8 КЖИ-Б5	Бс1

Привязан

Инв. №

Н.контр.	Левина		
Пров.	Письман		
Ст.техн.	Митрофанова		
Рук.гр.	Письман		
ГИП	Левина		
Гл.конст.	Проект		
Нач.отд.	Красавин		

ТП 901-8-8 КЖИ-Б5

Балка Б5

Стадия	Масса	Масштаб
Р	5,0т	

Лист Листов 1

ЦНИИЭП инженерного оборудования г. Москва

Копировал корецкая

Формат А2

Инв. № подл. | Подпись и дата | Взам. инв. №

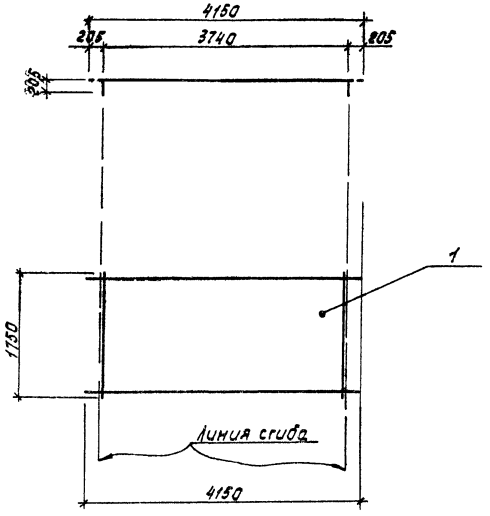

Формат	Зона	Поз.	Обозначение	Наименование	Кол.	Примечание
				Сборочные единицы		
		1	ГОСТ 23279-78	Сетка $\frac{16АII-100}{10АI-200}$ 1750×4150 $\frac{275}{275}$	1	Гнутая по данному черт.

Сетка $\frac{16АII-100}{10АI-200}$ 1750×4150 $\frac{275}{275}$ выполняется по ГОСТ 23279-78 с последующим изгибом по данному чертежу.

Н. контр.	Левина		
Пров.	Письман		
Ст. техн.	Митрофанов		
Вед. инж.	Смыслова		
Рук. гр.	Письман		
ГИП	Левина		
Гл. конст.	Пронин		
Нач. отд.	Красавин		

Привязан

Инв. №

ТП 901-8-8 КЖИ-С15

Сетка арматурная С15

Стадия	Масса	Масштаб
Р	139,4кг	1:50

Лист | Листов 1

ЦНИИЭП инженерного оборудования г. Москва

Копировал Корецкая

Формат 12

Инв. № подл. | Подпись и дата | Взам. инв. №

Альбом V

Типовой проект 901-8-8

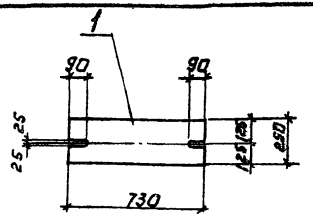

Формат	Зона	Поз.	Обозначение	Наименование	Кол.	Примечание
				Детали		
		1		Полоса 5-20×250 ГОСТ 82-70 универсальная ВСт3кп2-1 ГОСТ 535-79		
				ℓ=730	1	

Соединительный элемент МС1 должен быть защищен цинковым металлическим покрытием толщиной 0,05-0,06 мм наносимым способами горячего цинкования или металлизации распылением.

ПРИВЯЗАН:

ИНВ. №

Н.контр.	Левина		
Провер.	Письман		
Ст.инж.	Шевченко		
Рук.гр.	Письман		
Гип.	Левина		
Гл.конст.	Пронин		
Нач.отд.	Красавин		

ТП 901-8-8 КЖИ-МС1

Соединительный элемент МС1

Стадия	Масса	Масштаб
Р	28,7	1:5

Лист: Листов: 1

ЦНИИЭП инженерного оборудования г. Москва

Формат: 11

Альбом V

Типовой проект 901-8-8

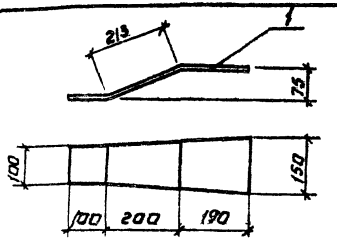

Формат	Зона	Поз.	Обозначение	Наименование	Кол.	Примечание
				Детали		
		1		Полоса 5-8×150 ГОСТ 82-70 универсальная ВСт3кп2-1 ГОСТ 535-79		
				ℓ=503	1	

Соединительный элемент МС2 должен быть защищен цинковым металлическим покрытием толщиной 0,05-0,06 мм, наносимым способами горячего цинкования или металлизации распылением.

ПРИВЯЗАН:

ИНВ. №

Н.контр.	Левина		
Провер.	Письман		
Ст.инж.	Шевченко		
Рук.гр.	Письман		
Гип.	Левина		
Гл.конст.	Пронин		
Нач.отд.	Красавин		

ТП 901-8-8 КЖИ-МС2

Соединительный элемент МС2

Стадия	Масса	Масштаб
Р	3.93	1:5

Лист: Листов: 1

ЦНИИЭП инженерного оборудования г. Москва

Копировал: Логинова

Формат: 11

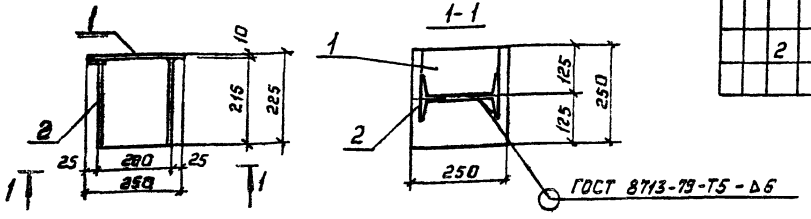

Формат	Зона	Поз.	Обозначение	Наименование	Кол.	Примечание
				Детали		
				Полоса Б-10х250 ГОСТ 82-70 из стали Вст3кп2-1 ГОСТ 380-71		
		1		е=250	1	2,5кг
				Двутавр 20 ГОСТ 8239-72 из стали Вст3кп2-1 ГОСТ 535-79		
		2		е=215	1	9,1кг

1. Сварку производить электродами Э-42, ГОСТ 9467-75.
2. Соединительный элемент должен быть защищен цинковым металлическим покрытием толщиной 0,05–0,06 мм., наносимым способами горячего цинкования при металлизации распылением.

ПРИВЯЗАН.

ИНВ.№

		ТП 901-8-8	КЖИ-МС3
Н.контр.	Левина		
Провер.	Письман	Соединительный элемент МС3. Сборочный чертеж.	Стадия: Р; Масса: 11,6; Масштаб: 1:100
Ст.техн.	Митрофанова		Лист; Листов
Рук.гр.	Письман		ЦНИИЭП инженерного оборудования г. Москва
ГИП	Левина		
Гл.констр.	Пронин		
Нач.отд.	Красавин		

Альбом V

Типовой проект 901-8-8

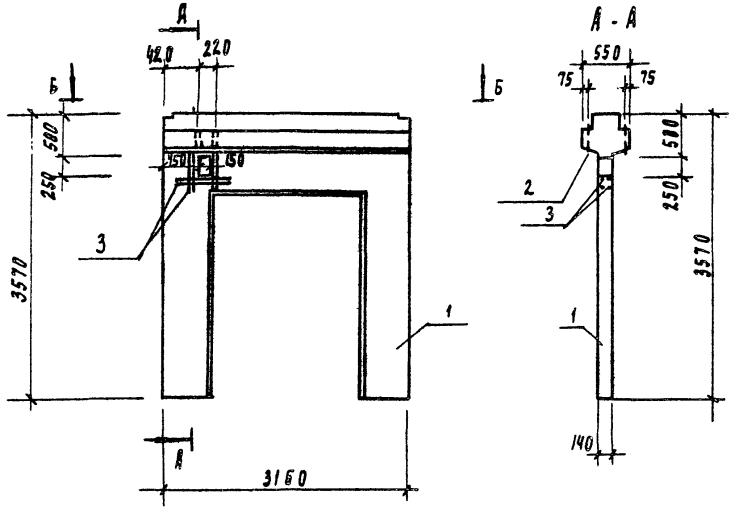

Формат	Зона	Поз	Обозначение	Наименование	Кол.	Примечание
				Документация		
			1.020-1. вып. 6-2	Диафрагмы жесткости		
				для зданий с высотой		
				этажей 3,6; 4,2; 4.8; 6.0м		
				Опалубочные чертежи		
				и армирование		
				Сборочные единицы		
		1	1.020-1 вып. 6-2	диафрагма 2 Д п 32,36		
				Детали		
		2		Труба Ф20; S=1.6 гост 10704-76 / Вст3 кп2 - I гост 10704-76		
				l = 450	4	0.32 кг
		3		ФВА III гост 5781-75 l=500	12	0.2

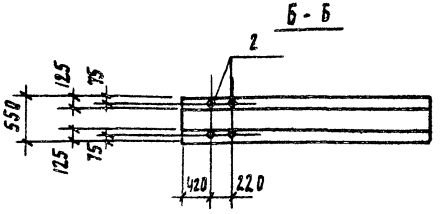

Ведомость расхода стали на дополнительные закладные изделия на диафрагму, кг

Марка элемента	Изделия закладные								Общий расход
	Арматура класса			Прокат марки				Всего	
	А III			В Ст3 кп2					
	гост 5781-75			гост 10704-76					
	ф8		Итого	ф20			Итого		
Д 1	2.4		2.4	1.28			1.28	3.68	3.68

Привязан

Инв №

Н. контр.	Левина	
Провер.	Письман	
Инженер	Саранча	
Рук. пр.	Письман	
ГИП	Левина	
Гл. конст.	Пролин	
Нач. отд.	Красавин	

ТП 901-8-8 КЖИ-Д 1

Диафрагма Д 1

Стадия	Масса	Масшт.
Р	3.34т	

Лист | Листов 1

ЦНИИЭП инженерного оборудования г. Москва

Инв. № подл. | Подпись и дата | Взам. инв. №

Копировал: Подковская Формат 1

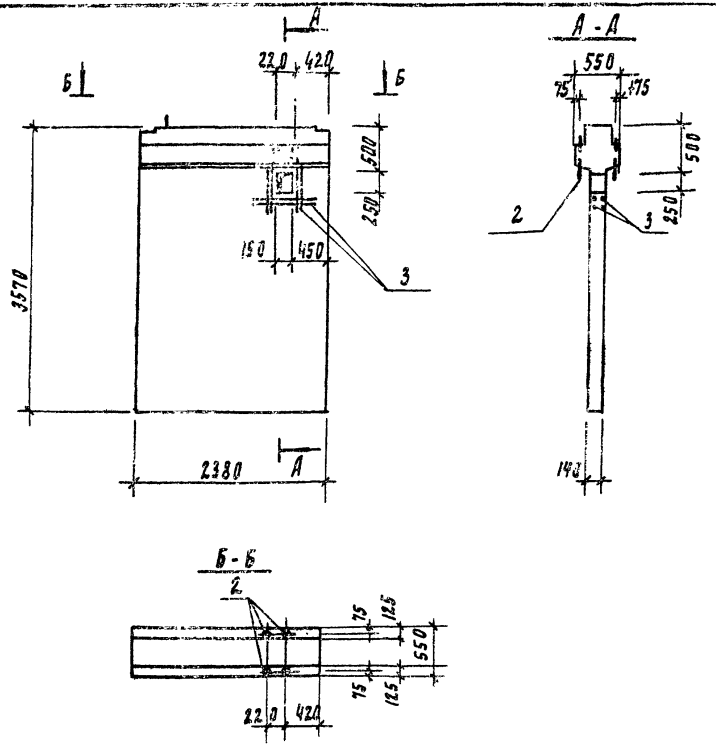

Формат	Зона	Поз	Обозначение	Наименование	Кол.	Примечание
				Документация		
			1.020-1 вып. 6-2	Диафрагмы жесткости		
				для здании с высотой		
				этажей 3,6; 4,2; 4,8; 6,0м		
				Опалубочные чертежи		
				армирование		
				Сборочные единицы		
		1	1.020-1 вып. 6-2	диафрагма 2Д24.36		
				Детали		
		2		Труба ф20; S=1.6 ГОСТ 10704-76 / В СТ3 КП 2-I ГОСТ 10706-76		
				l = 450	4	0.32 кг
		3		ф8 А III ГОСТ 5781-75 l=500	12	0.2 кг

Ведомость расхода стали на дополнительные закладные изделия на диафрагму, кг

Марка элемента	Изделия закладные							Всего	Общий расход
	Арматурн. класса			Прокат марки					
	А II			В Ст3 кп 2					
	ГОСТ 5781-75			ГОСТ 10704-76					
	ф8		Итого	ф20			Итого		
Д 2	2.4		2.4	1.28			1.28	3.68	3.68

Привязан

Инв. №

Н. контр	Левина	Левина
Провер	Письман	Письм
Инженер	Саранча	Саранча
Рук пр.	Письман	Письм
Гип	Левина	Левина
Гл конст.	Пронин	[illegible]
Нач отд	Красавин	[illegible]

ТП 901-8-8 КЖИ-Д2

Диафрагма Д2

Стадия	Масса	Масштаб
Р	3,766т	

Лист | Листов 1

ЦНИИЭП инженерного оборудования г. Москва

Типовой проект 901-8-8 Альбом II

Подпись и дата | Взам. инв. №

Инв. №1

gost.e-ecolog.ru