ТИПОВОЙ ПРОЕКТ
901-8-8

БЛОК ОСНОВНЫХ СООРУЖЕНИЙ ДЛЯ СТАНЦИИ ОБЕСФТОРИВАНИЯ ВОДЫ ПОДЗЕМНЫХ ИСТОЧНИКОВ

С СОДЕРЖАНИЕМ ФТОРА ДО 5 МГ/Л

ПРОИЗВОДИТЕЛЬНОСТЬЮ 1,6 ТЫС.$м^3$/СУТКИ

СОСТАВ ПРОЕКТА:

Альбом I – Архитектурно-строительная часть.
Альбом II – Технологическая, санитарно-техническая части и нестандартизированное оборудование.
Альбом III – Электротехническая часть. Связь и сигнализация.
Альбом IV – Задания заводам-изготовителям на низковольтные комплектные устройства и щит автоматизации.
Альбом V – Строительные изделия.
Альбом VI – Ведомости и потребности в материалах.
Альбом VII – Заказные спецификации.
Альбом VIII – Сметы.

АЛЬБОМ IV

ТВ-2730

РАЗРАБОТАН
ЦНИИЭП инженерного оборудования, городов, жилых и общественных зданий

Главный инженер института А. Кетаов
Главный инженер проекта М. Кротков

Утвержден Госгражданстроем
приказ № 219 от 22 июля 1981г.

Введен в действие
ЦНИИЭП инженерного оборудования
приказ № 94 от 24 сентября 1982г.

16583-04

gost.e-ecolog.ru

Содержание альбома

Марка	Наименование	№ стр.
ЭМ001АС	Шкаф напольный Ш6	4
	Технические данные аппаратов	
ЭМ001ВО	Шкаф напольный, Ш6. Чертеж общего вида.	5
ЭМ001ЭЧ	Шкаф напольный Ш6.	6
	Схема электрических соединений.	
ЭМ001ТБ	Шкаф напольный Ш6.	7
	Таблица перечня надписей.	
ЭМ002ВС	Шкаф напольный Ш7 (Ш8, Ш9)	8
	Технические данные аппаратов.	
ЭМ002ВО	Шкаф напольный. Ш7 (Ш8, Ш9). Чертеж общего вида.	9
ЭМ002ЭЧ	Шкаф напольный. Ш7 (Ш8, Ш9).	10, 11
	Схема электрических соединений.	
ЭМ002ТБ	Шкаф напольный. Ш7 (Ш8, Ш9)	12
	Таблица перечня надписей.	
ЭМ003ВС	Шкаф напольный. Ш1 (Ш2 ÷ Ш4)	13
	Технические данные аппаратов.	
ЭМ003ВО	Шкаф напольный. Ш1 (Ш2 ÷ Ш4). Чертёж общего вида.	14
ЭМ003ЭЧ	Шкаф напольный. Ш1 (Ш2 ÷ Ш4)	15, 16
	Схема электрических соединений.	
ЭМ003ТБ	Шкаф напольный. Ш1 (Ш2 ÷ Ш4)	17
	Таблица перечня надписей.	
ЭМ004ВС	Шкаф навесной ШУ-1; ШУ-2	18
	Технические данные аппаратов	
ЭМ004ВО	Шкаф навесной ШУ-1; ШУ-2.	18
	Чертеж общего вида	
ЭМ004ЭЧ	Шкаф навесной ШУ-1; ШУ-2	18
	Схема электрических соединений	
ЭМ004ТБ	Шкаф навесной ШУ-1; ШУ-2	18
	Таблица перечня надписей.	
А001	Заказная спецификация щитов и электроаппаратуры,	19, 20
	поставляемой комплектно со щитами.	
А002	Щит оператора. Общий вид.	20÷23
А003	Щит оператора. Соединения проводок.	23÷26
А004	Щит оператора. Подключения проводок.	26÷28

Альбом IV

Типовой проект 901-8-8

Инв. № подл. | Подпись и дата | Взам. инв. №

Копировал: Пискулина Формат 18563-1

Наименование	Кол	Примечание
Документация		
ЭМ 001 ВО Чертеж общего вида		
ЭМ 001 Э4 Схема электрических соединений		
ЭМ 001 ТБ Таблица перечня надписей		
Сборочные единицы		
Н1		
01 Автомат АЕ2033-10 Iн.25А, Iк.р. 5А ТУ16.522.064-75	02	≠10-QF ≠11-QF
02 Автоматический выключатель А63-МГ, Iн.расц.0,63А отсечки 1,3 Iн. ТУ16.522.110-74	01	QF1

Н.контр	Шерстякова	
Проверил	Полевщикова	
Ст.техн.	Глушкова	
Рук. гр	Полевщикова	
ГИП	Шерстякова	
Гл.спец	Данилов	
Нач. отд.	Саркисьянц	

ТП 901-8-8 ЭМ 001 ВС

Шкаф напольный Ш6. Технические данные аппаратов

Стадия	Лист	Листов
Р	1	3

ЦНИИЭП инженерного оборудования г. Москва

Взам. инв. № | Подпись и дата | Инв. № подл.

Формат	Зона	Поз.	Обозначение	Наименование	Кол	Примечание
		03		Пускатель магнитный ПМЛ 110004 ~380в, Iн 10А с приставкой ПКЛ 2004 ТУ 16.526.437-78	02	≠10-KM ≠11-KM
		04		Реле промежуточное РПЛ 2204 - 220в, 50Гц ТУ16.523.554-78	01	КЗ
		05		Предохранитель ПРС-6У3-П с плавкой вставкой ПВД-1	02	≠10-FM ≠11-FM
		06		Регулятор-сигнализатор уровня ЭРСУ-3	01	РЗ

ТП 901-8-8 ЭМ 001 ВС Лист 2

Взам. инв. № | Подпись и дата | Инв. № подл.

Формат	Зона	Поз.	Обозначение	Наименование	Кол	Примечание
				Н51		
		07		Переключатель ПКУ3-12С-2024У3 ТУ 16.526.047-74	02	≠10-SA ≠11-SA
		08		Пост ПКЕ112-2У3 ТУ 16 526.216-78	02	SB1-1 SB1-2
				Колодка из 15 зажимов на ток 16А	04	
				Провод ПВ ~380в сечением 1×1мм².	250	м
				Провод ПГВ ~380в сечением 1×1мм²	50	м

ТП 901-8-8 ЭМ 001 ВС Лист 4

Взам. инв. № | Подпись и дата | Инв. № подл.

18563-04

Вид спереди
Дверь не показана

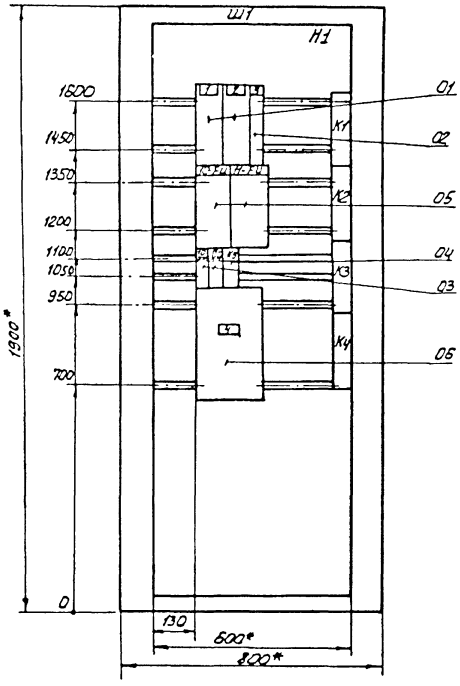

Дверь шкафа
Вид спереди

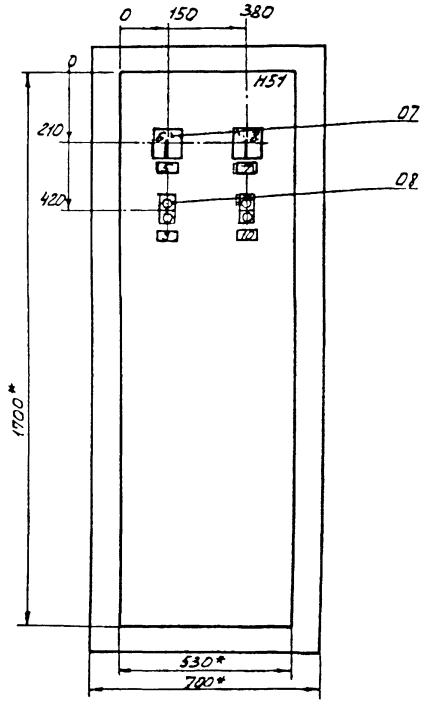

Вид сверху
М 1:50



* Размеры для справок
В контуре табличек и аппаратов указаны номера надписей по перечню надписей.
Шкаф одностороннего обслуживания однорядный.

Типовой проект 901-8-8 Альбом IV

				ТП 901-8-8	ЭМ001В0
Гл. контр.	Шерстякова			Шкаф напольный Ш6 Чертеж общего вида	Лит. / Масса / Масштаб
Провер.	Полевщикова				
Ст. техн.	Ткушкова				
Рук. гр.	Полевщикова				Лист / Листов
Инж.	Шерстякова				ЦНИИЭП Инженерного оборудования Москва
Нач. отд.	Данилов				

Инв. № подл. | Подпись и дата | Взам. инв. №

Копировал Ильинкова 13363-04 Формат 22

ЭМ00134

Дверь
(Вид со стороны монтажа)

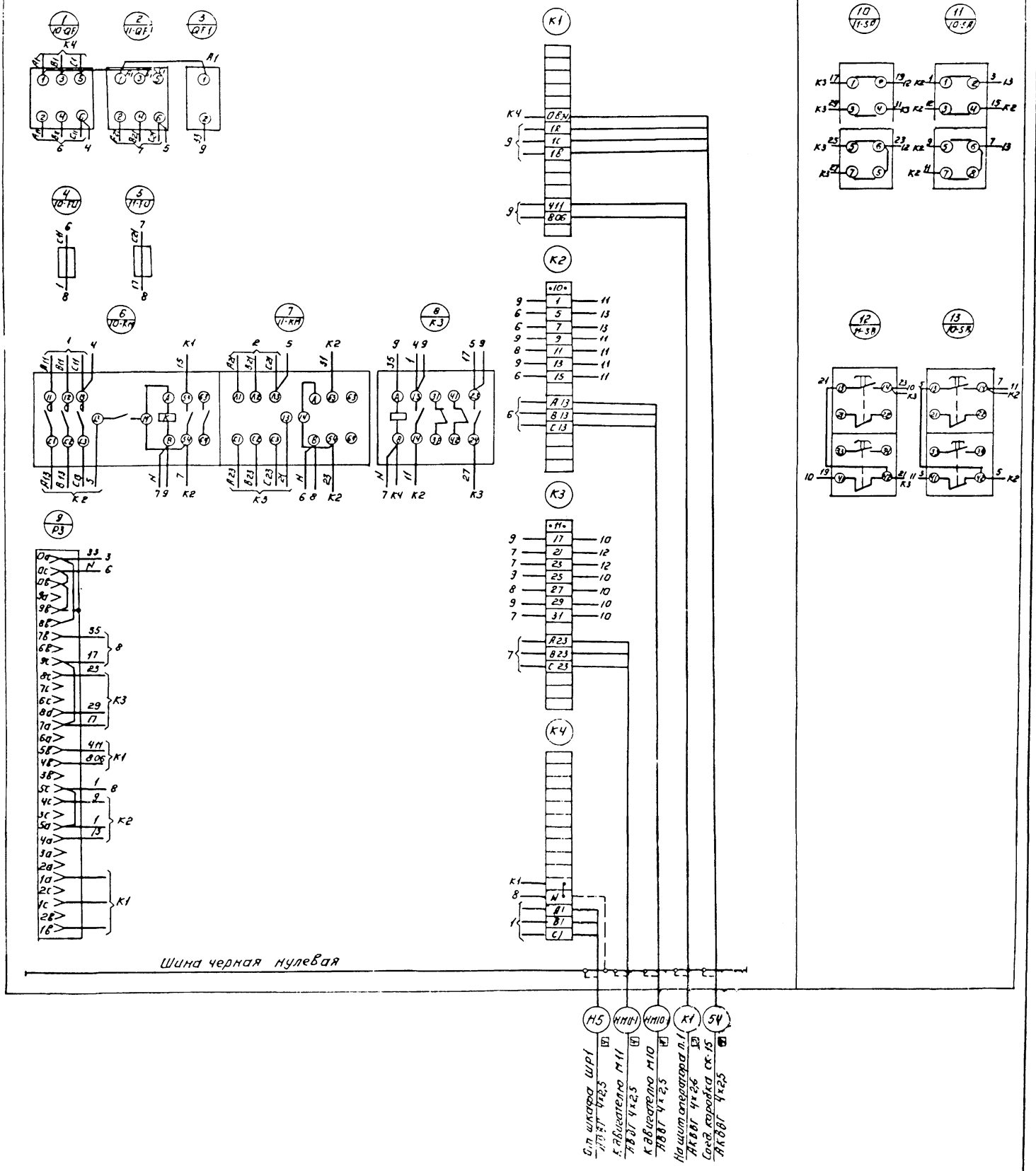

Панель (Вид спереди)

Шина черная нулевая

Альбом IV

Типовой проект 901-8-8

Контр	Шерстякова		
Провер	Полевщикова		
Ст техн	Слушкова		
Рук со	Полевщикова		
Гип	Шерстякова		
Гл спец	Данилов		
Нач отд	Саркисова		

ТП 901-8-8 ЭМ00134

Шкаф напольный. Ш6
Схема электрических соединений

Лит	Масса	Масштаб

Лист | Листов 1

ЦНИИЭП
Инженерного оборудования г. Москва

13563-04

Копировал Агинеева

Альбом IV

Типовой проект 901-8-8

Панель	Строка	Надпись	Поз. обозначение	Место надписи	Текст	Кол-во	Вид шифра	Заготовка
		1	10-QF	Табличка	Дренажный насос М 10	1		
		2	11-QF	Табличка	Дренажный насос М 11	1		
		3	QF-1	То же	Цепи управления ~ 220 В	1		
		4	P3	—//—	ЭРСУ - 3	1		
		5	10-SA	—//—	Избиратель управления	1		
		6		На ключе				
		7	11-SA	Табличка	Избиратель управления	1		
		8		На ключе				
		9	SB1-1	Табличка	Дренажный насос М 10	1		
		10	SB1-2	То же	Дренажный насос М 11	1		

Взам. инв. № | Подпись и дата | Инв. № подл.

Н. контр.	Шерстякова	
Провер.	Полевщикова	
Ст. техн.	Глушкова	
Рук. гр.	Полевщикова	
ГИП	Шерстякова	
Гл. спец.	Данилов	
Нач. отд.	Саркисьянц	

ТП 901-8-8 ЭМ 001 ТБ

Шкаф напольный Ш6

Таблица перечня надписей

Лит	Лист	Листов
	1	2

ЦНИИЭП инженерного оборудования г. Москва

Копировал Еремченко Формат А4

Альбом IV

Типовой проект 901-8-8

Панель	Строка	Надпись	Поз. обозначение	Место надписи	Текст	Кол-во	Вид шифра	Заготовка
				Табличка	10 - FИ			
				То же	11 - FИ			
				—//—	10 - КМ			
				—//—	11 - КМ			
				—//—	К 3			

Взам. инв. № | Подпись и дата | Инв. № подл.

ТП 901-8-8 ЭМ 001 ТБ

Лист 2

Копировал Еремченко Формат А4

Панель	Строка	Надпись	Поз. обозначение	Место надписи	Текст	Кол-во	Вид шифра	Заготовка

Взам. инв. № | Подпись и дата | Инв. № подл.

Лист

Копировал Еремченко Формат А4

Панель	Строка	Надпись	Поз. обозначение	Место надписи	Текст	Кол-во	Вид шифра	Заготовка

Взам. инв. № | Подпись и дата | Инв. № подл.

Лист

18562-04

Альбом IV

Типовой проект 901-8-8

Формат	Зона	Поз.	Обозначение	Наименование	Кол.	Примечание
				Документация		
			ЭМ 002 ВО	Чертеж общего вида		
			ЭМ 002 Э4	Схема электрических соединений		
			ЭМ 002 ТБ	Таблица перечня надписей		
				Сборочные единицы		
				Н1		
		01		Выключатель автоматический АЕ 2016-10Н У3 ~380в, 50Гц, $I_{расц}$ 5А $I_{отс} = 12 I_{ном}$ ТУ 16.522.064-75	02	≠1-QF ≠2-QF

Взам инв №

Подпись и дата

Инв № подл

Н контроль	Шерстякова	
Проверил	Полевщикова	
Ст техник	Глушкова	
Рук гр	Полевщикова	
ГИП	Шерстякова	
Гл спец	Данилов	
Нач отд	Саркисьянц	

ТП 901-8-8 ЭМ 002 ВС

Шкаф напольный Ш7 (Ш8, Ш9). Технические данные аппаратов

Лит	Лист	Листов
	1	4

ЦНИИЭП инженерного оборудования г Москва

Альбом IV

Типовой проект 901-8-8

Формат	Зона	Поз.	Обозначение	Наименование	Кол.	Примечание
		02		Реле промежуточное РПЛ-220У ~220в, 50Гц ТУ 16.529.554-78	01	К4
				Реле электротепловое РТЛ 100704 ТУ 16.523.549-78	02	≠1-КК ≠2-КК
		04		Пускатель магнитный ПМЛ 150004 ~220в, с приставкой ПКЛ 1104 ТУ 16.526.437-78	02	≠1-КМ1 ≠2-КМ1
		05		Предохранитель ПРС БУЗ-П с плавкой вставкой ПВДИ-1У3 ТУ 16.522.112-74	02	≠1-F ≠2-F

Взам инв №

Подпись и дата

Инв № подл

ТП 901-8-8 ЭМ 002 ВС

Лист 2

Альбом IV

Типовой проект 901-8-8

Формат	Зона	Поз.	Обозначение	Наименование	Кол.	Примечание
				Н51		
		06		Переключатель универсальный ПКУ-3-12С-2001 У3 ТУ 16.526.047-74	02	≠1-SA ≠2-SA
		07		Пост управления кнопочный ПКЕ-112-3У3 ТУ 16 526 216-78	02	
		08		Арматура сигнальная АМЕ-32322 У2 ~220в ТУ 16.535.582-76	02	≠1-HL1 ≠2-HL1
		09		Арматура сигнальная АМЕ 32522 У2 ~220в ТУ 16.535.582-76	02	≠1-HL2 ≠2-HL2
		10		Реле утопленного монтажа РУ-21-У4 ТУ 16 523 463.465-74	02	≠1-КН ≠2-КН

Взам инв №

Подпись и дата

Инв № подл

ТП 901-8-8 ЭМ 002 ВС

Лист 3

Альбом IV

Типовой проект 901-8-8

Формат	Зона	Поз.	Обозначение	Наименование	Кол.	Примечание
				Колодка маркировочная из 15 зажимов на ток 16А	4	
				Провод установочный ПВ ~380в сечением 1х1 кв мм	350	
				Провод гибкий ПГВ ~380в сечением 1х1кв.мм	50	

Взам инв №

Подпись и дата

Инв № подл

ТП 901-8-8 ЭМ 002 ВС

Лист 4

18565-04

Вид спереди
Дверь не показана

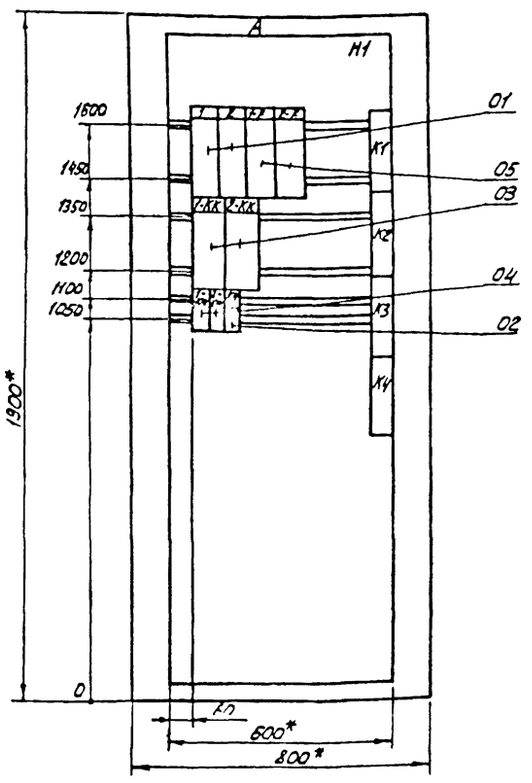

Двер шкафа
Вид спереди

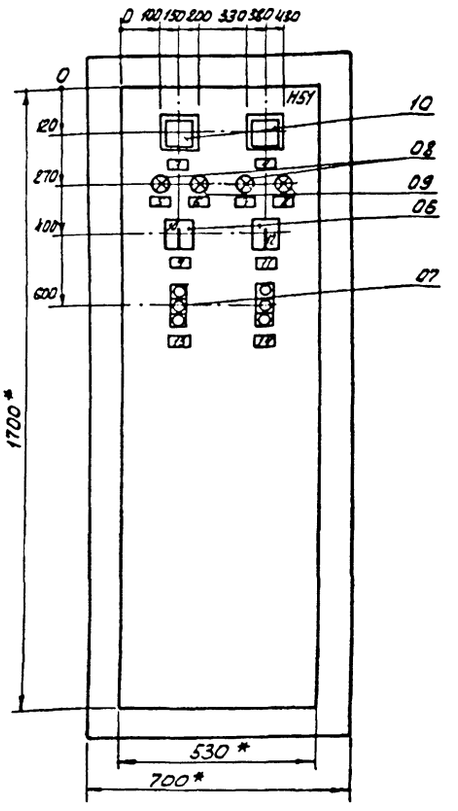

Вид сверху
М 1:50

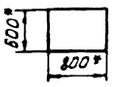

Расшифровка буквенных обозначений

Обозначение шкафа	Обозначение кабеля			
А	Б	В	Г	Д
Ш7	Н7	К61	КМ1-БУ1-1	КМ2-БУ1-1
Ш8	Н9	К62	КМ1-БУ2-1	КМ2-БУ2-1
Ш9	Н33	К63	КМ1-БУ3-1	КМ2-БУ3-1

* Размеры для справок в контуре табличек и аппаратов указаны номера надписей по перечню надписей Шкаф одностороннего обслуживания однорядный

ТП 901-8-8 ЭМ00280

Шкаф напольный Ш7 (Ш8, Ш9)
Чертеж общего вида

Лит. | Масса | Масштаб
Лист 1 | Листов 1

ЦНИИЭП
Инженерного оборудования г. Москва

Типовой проект 901-8-8 Альбом IV

Инв. № подл. | Подпись и дата | Взамин. №

Копировал Алешкова

Панель (вид спереди)

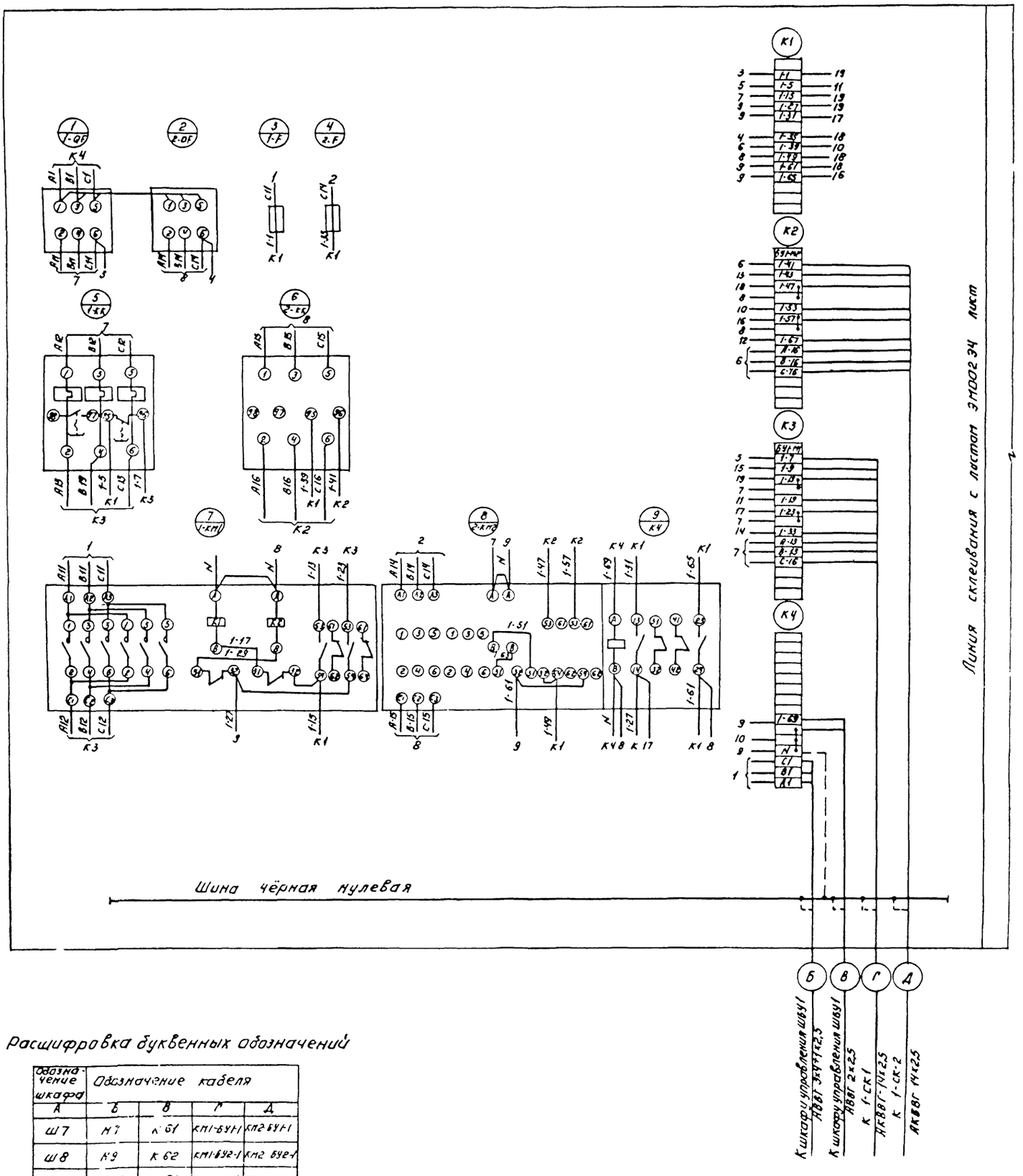

Расшифровка буквенных обозначений

Обозначение шкафа	Обозначение кабеля			
А	Б	В	Г	Д
Ш7	К7	К61	КМ1-БУ1-1	КМ2 БУ1-1
Ш8	К9	К62	КМ1-БУ2-1	КМ2 БУ2-1
Ш9	К13	К63	КМ1 БУ3-1	КМ2-БУ3-1

ГИП	Шерстякова	ТП 901-8-8 ЗМ 002 34	
Гл. спец.	Данилов	Шкаф напольный Ш7 (Ш8, Ш9) Схема электрических соединений	Лит. / Масса / Масштаб
Нач. отд.	Сарьясова		Листов 2
		ЦНИИЭП инженерного оборудования г. Москва	

Типовой проект 901-8-8 Альбом IV

Инв. № подл. | Подпись и дата | Взам. инв. №

15563-07

Дверь шкафа (вид со стороны монтажа)

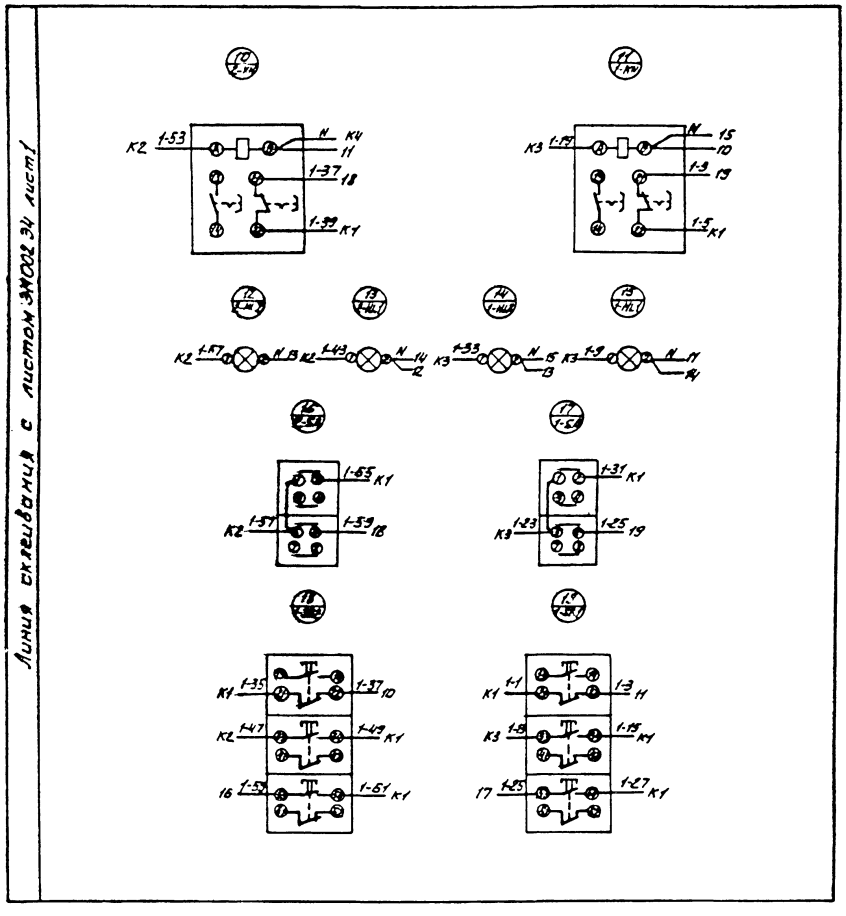

Типовой проект 901-8-8 Альбом III

ТП 901-8-8 ЗМ 002 Э4			
Шкаф напольный Ш7 (Ш8, Ш9) Схема электрических соединений.	Лит	Масса	Масштаб
	Лист 2	Листов 2	
	ЦНИИЭП инженерного оборудования г. Москва		

Копировал Ал. Шикова 18563-04 Формат: 22

Альбом IV

Типовой проект 901-8-8

Панель	Строка	Надпись	Позиц. обозначение	Место надписи	Текст	Кол-во	Вид шифра	Заготовка
		1	1-QE	Табличка	Задвижка N1 на входе	1		
		2	2-QF	То же	Задвижка N2 на выходе	1		
		3	1-KH	—"—	Заклинивание	1		
		4	2-KH	—"—	Заклинивание	1		
		5	1-HL1	—"—	Открытие	1		
		6	1-HL2	—"—	Закрытие	1		
		7	2-HL1	—"—	Открытие	1		
		8	2-HL2	—"—	Закрытие	1		
		9	1-SA	—"—	Избиратель управления	1		
		10		На ключе				
		11	2-SA	Табличка	Избиратель управления	1		
		12		На ключе				
		13	SB1	Табличка	Задвижка N1	1		
		14	SB2	То же	Задвижка N2	1		

Взам. инв. № | Подпись и дата | Инв. № подл.

Н. контр.	Шерстякова	
Проверил	Полевщикова	
Ст. техн.	Глушкова	
Рук. гр.	Полевщикова	
ГИП	Шерстякова	
Гл. спец.	Данилов	
Нач. отд.	Саркисьянц	

ТП 901-8-8 ЭМ002ТБ

Шкаф напольный Ш7 (Ш8, Ш9)
Таблица перечня надписей

Лит	Лист	Листов
	1	3

ЦНИИЭП инженерного оборудования г. Москва.

Копировал Еремченко

Формат 11

Альбом IV

Типовой проект 901-8-8

Панель	Строка	Надпись	Позиц. обозначение	Место надписи	Текст	Кол-во	Вид шифра	Заготовка
				Табличка	1-F	1		
				То же	2-F	1		
				—"—	1-KK	1		
				—"—	2-KK	1		
				—"—	1-KM1	1		
				—"—	2-KM1	1		
				—"—	K4	1		
					Шкаф Ш7			
		А		Верхнее обрамление	Ш 7			
		Б		На бирке	Н 7			
		В		То же	К-61			
		Г		—"—	КМ1-БУ1-1			
		Д		—"—	КМ2-БУ1-1			

Взам. инв. № | Подпись и дата | Инв. № подл.

ТП 901-8-8 ЭМ002ТБ

Лист 2

Формат 11

Альбом IV

Типовой проект 901-8-8

Панель	Строка	Надпись	Позиц. обозначение	Место надписи	Текст	Кол-во	Вид шифра	Заготовка
					Шкаф Ш8			
		А		Верхнее обрамление	Ш 8			
		Б		На бирке	Н 9			
		В		То же	К-62			
		Г		—"—	КМ1-БУ2-1			
		Д		—"—	КМ2-БУ2-1			
					Шкаф Ш9			
		А		Верхнее обрамление	Ш 9			
		Б		На бирке	Н 33			
		В		То же	К-63			
		Г		—"—	КМ1-БУ3-1			
		Д		—"—	КМ2-БУ3-1			

Взам. инв. № | Подпись и дата | Инв. № подл.

ТП 901-8-8 ЭМ002ТБ

Лист 3

Формат 11

Панель	Строка	Надпись	Позиц. обозначение	Место надписи	Текст	Кол-во	Вид шифра	Заготовка

Взам. инв. № | Подпись и дата | Инв. № подл.

Лист 4

12563-04

Формат 11

Альбом IV

Типовой проект 901-8-8

Формат	Зона	Поз.	Обозначение	Наименование	Кол.	Примеч.
				Документация		
			ЭМ 003 ВО	Чертеж общего вида		
			ЭМ 003 Э4	Схема электрических соединений		
			ЭМ 003 ТБ	Таблица перечня надписей		
				Сборочные единицы		
				Н1		
		01		Автомат АЕ2046-10НУ3		
				Iрасц.40А, Iотс12Iном.		
				ТУ16.522.064-75	01	≠1-QF1
		02		Реле РПЛ-4004		
				~220в. ТУ16.10.523.		
				554-78	01	К2
		03		Реле тепловое		
				РТЛ 205504		
				ТУ 16.523.549-78	01	≠1-КК1

Взам. инв. №

Подпись и дата

Инв. № подл.

Н.контроль	Шерстякова	
Проверил	Полевщикова	
Ст.техник	Глушкова	
Рук.группы	Полевщикова	
ГИП	Шерстякова	
Гл.спец.	Данилов	
Нач.отд.	Саркисьянц	

ТП 901-8-8 ЭМ 003 ВС

Шкаф напольный Ш1 (Ш2 ÷ Ш4). Технические данные аппаратов

Стадия	Лист	Листов
Р	1	4

ЦНИИЭП инженерного оборудования г. Москва

Альбом IV

Типовой проект 901-8-8

Формат	Зона	Поз.	Обозначение	Наименование	Кол.	Примеч.
		04		Реле времени РЭП 72-332 300 ТУ 16 523.472-74	01	≠1-КТ
		05		Пускатель магнитный ПМЛ 310004 ~220в, 10А с приставкой ПКЛ1104 ТУ16.526.437-78	01	≠1-КМ1
		06		Пускатель магнитный ПМЛ 110004 ~220в, 10А ТУ 16.526.437-78	01	≠1-К1
		07		Предохранитель ПРС-6УЗ с пл. вст. ПВДI-4УЗ	01	≠1-FU1
		08		Трансформатор тока ТК-20-05/5УЗ ТУ 16.517.442-75	01	≠1-ТА1

Взам. инв. №

Подпись и дата

Инв. № подл.

ТП 901-8-8 ЭМ 003 ВС Лист 2

Альбом IV

Типовой проект 901-8-8

Формат	Зона	Поз.	Обозначение	Наименование	Кол.	Примеч.
				Н51		
		09		Переключатель ПКУ3-12С-3010 ТУ16.526.047-74	01	≠1-SA1
		010		Переключатель ПКУ3-12А-2045 ТУ 16.526.047-74	01	≠1-SA2
		011		Арматура сигнальной лампы АСЛ-111У2 с лампой ТЛ ~220в ТУ 16.535.681-76	02	≠1-EL1 ≠1-EL2
		012		Амперметр Э-377 50А кл. точности 1.5, 50Гц ТУ 25.04.1058-76	01	≠1-PA1
				Колодка из 15 зажимов на ток 16А	04	
				Провод ПВ ~380в сечением 1х1 мм²	50	м

Взам. инв. №

Подпись и дата

Инв. № подл.

ТП 901-8-8 ЭМ 003 ВС Лист 3

Альбом IV

Типовой проект 901-

Формат	Зона	Поз.	Обозначение	Наименование	Кол.	Примеч.
				Провод ПГВ ~380в сечением 1х1 мм²	30	

Взам. инв. №

Подпись и дата

Инв. № подл.

ТП 901-8-8 ЭМ 003 ВС Лист 4

Вид спереди
Дверь не показана

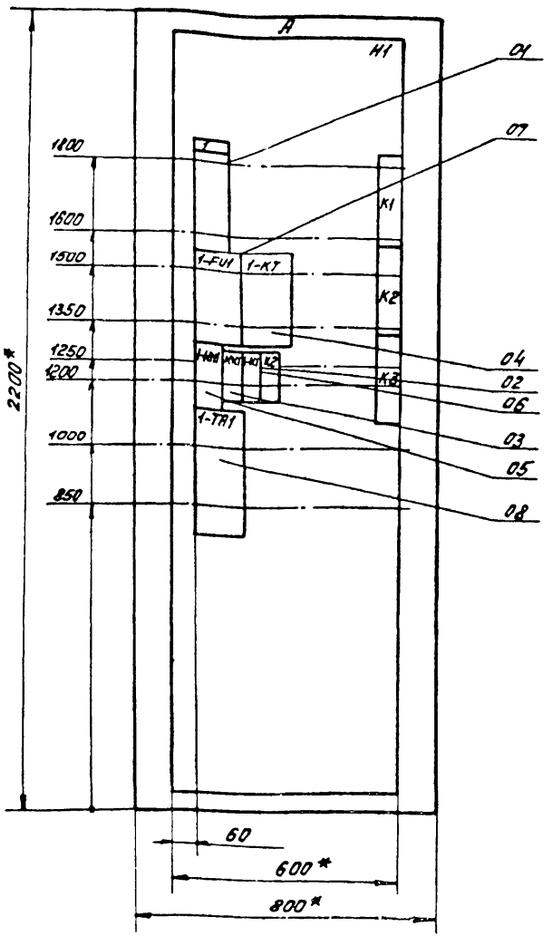

Дверь шкафа
Вид спереди

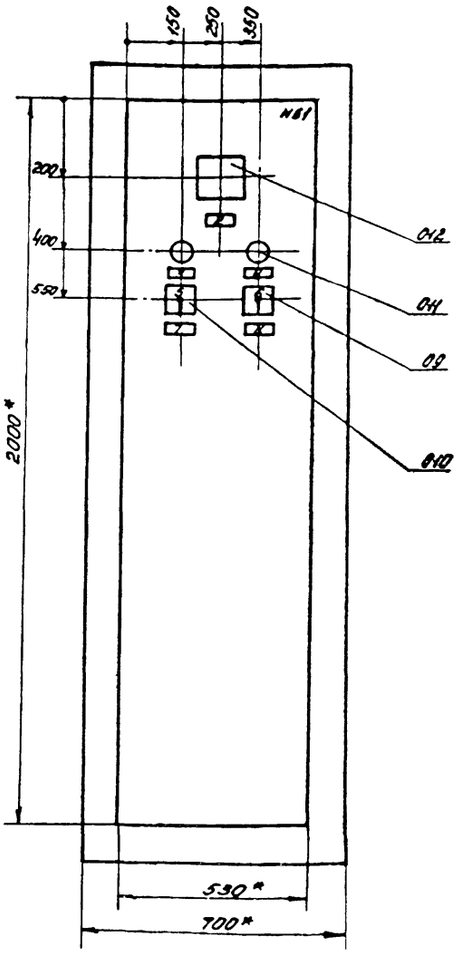

Вид сверху
М1:50

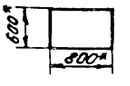

Расшифровка буквенных обозначений

Обозначение шкафа	Обозначение кабеля					
А	Б	В	Г	Д	Е	Ж
Ш1	Н1	Н2	НМ1-1	К1	К66	—
Ш2	Н2	—	НМ2-1	К2	К66	К67
Ш3	Н26	Н27	НМ3-1	К5	К67	К68
Ш4	Н27	—	НМ4-1	К6	К68	—

* Размеры для справок в контуре табличек и аппаратов указаны номера надписей по перечню надписей. Шкаф одностороннего обслуживания однорядный.

				ТП 901-8-8	ЭМ 00380
Нач. отд.	Шерстякова			Шкаф напольный Ш1 (Ш2 + Ш4) Чертеж общего вида	Лит / Масса / Масштаб
Нач. сект.	Полевщикова				Лист / Листов 1
Инженер	Воронко				ЦНИИЭП Инженерного оборудования г. Москва
Рук. гр.	Полевщикова				
Гл.	Шерстякова				
Гл. спец.	Данилов				
Нач. отд.	Сидоренко				

Копировал: Поскупина 13563-04 Формат 62

ЭМ 003 34

Типовой проект 901-8-8 Альбом №

Панель (Вид спереди)

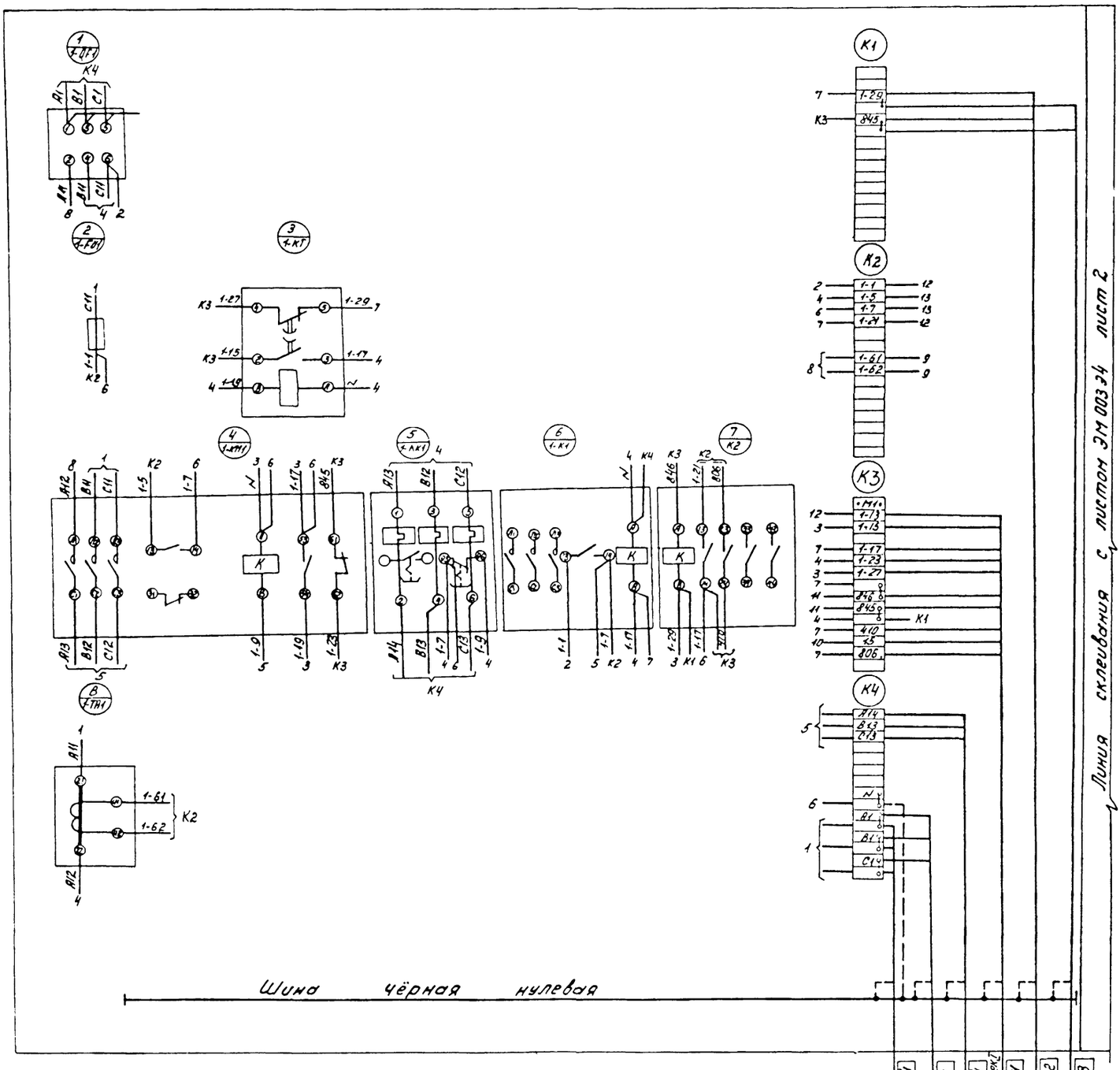

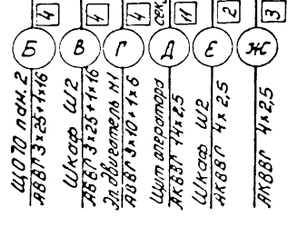

Расшифровка буквенных обозначений

Обозначение шкафа	Обозначение кабеля					
А	Б	В	Г	Д	Е	Ж
Ш1	Н1	Н2	НМ1-1	К1	К66	—
Ш2	Н2	–	НМ2-1	К2	К66	К67
Ш3	Н26	Н27	НМ3-1	К5	К67	К68
Ш4	Н27	—	НМ4-1	К6	К68	—

Н. контр.	Шерстякова		
Провер.	Полевщикова		
Инженер	Воронко		
Рук. гр.	Полевщикова		
Гип.	Шерстякова		
Гл. спец.	Данилов		
Нач. отд.	Сарамскина		

ТП 901-8-8 ЭМ003 34

ШКАФ НАПОЛЬНЫЙ Ш1 (Ш2 ÷ Ш4) СХЕМА ЭЛЕКТРИЧЕСКИХ СОЕДИНЕНИЙ

Лит.	Масса	Масштаб

Лист 1 Листов 2

ЦНИИЭП инженерного оборудования г. Москва

Копировал: Пискунова 12563-04

Инв. № подл. | Подпись и дата | Взам. инв. №

Типовой проект 901-8-8 Альбом №

Дверь шкафа (Вид со стороны монтажа)

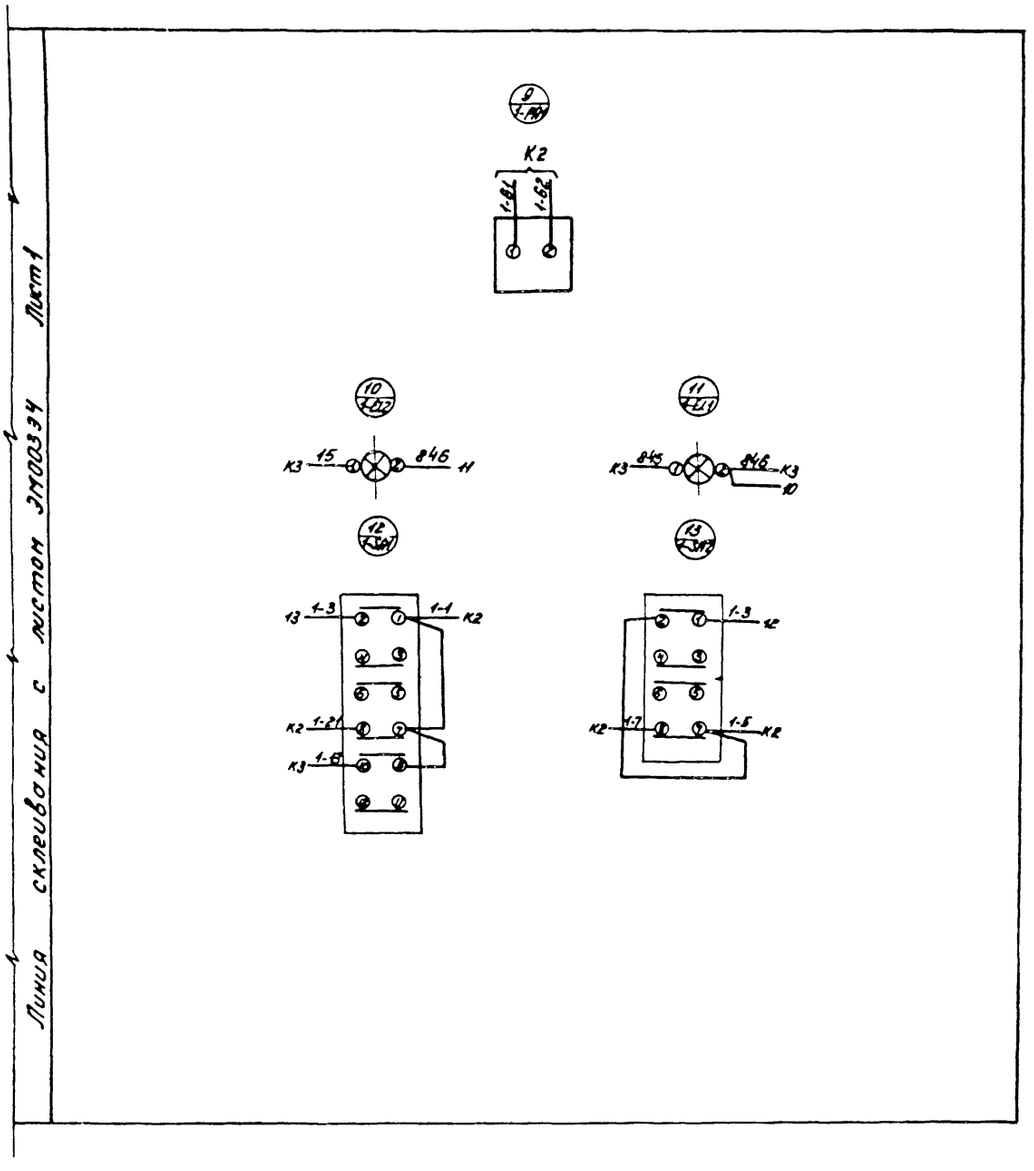

			ТП 901-8-8	ЭМ 003 34
Нач.	Шерстякова		ШКАФ НАПОЛЬНЫЙ Ш1 (Ш2 - Ш4) СХЕМА ЭЛЕКТРИЧЕСКИХ СОЕДИНЕНИЙ	Лит. / Масса / Масштаб
Рук. гр.	Полевщиков			Лист 2 / Листов 2
Инженер	Бородко			
Рук. гр.	Полевщиков			
ГИП	Шерстякова			ЦНИИЭП инженерного оборудования г. Москва
Гл. спец.	Данилов			
Нач. отд.	Строительство			

Копировал: Пескулина 13563-04 Формат А2

Альбом IV

Типовой проект 901-8-8

	1	1-KM1	Табличка	Насос	1		
	2	1-SA1	То же	Насос	1		
	3	1-EL1	—"—	Напряжение ~220В	1		
	4	1-EL2	—"—	Предпожарный уровень	1		
	5	1-SA2	На ключе				
	6	1-SA1	На ключе				
	7	1-SA2	Табличка	Избиратель управления	1		
	8	1-SA1	То же	Избиратель управления	1		

Инв. № подл. | Подпись и дата | Взам. инв. №

Н. контр	Шерстякова	
Провер	Подвицкова	
Инженер	Боронко	
Рук. гр	Подвицкова	
ГИП	Шерстякова	
Гл. спец	Данилов	
Нач. отд	Саркисьян	

ТП 901-8-8 ЭМ 003 ТБ

Шкаф напольный Ш1 (Ш2-Ш4)
Таблица перечня надписей

Лит.	Лист	Листов
	1	4

ЦНИИЭП инженерного оборудования г. Москва

Альбом IV

Типовой проект 901-8-8

			Табличка	1-FU1	1		
			То же	1-KT	1		
			—"—	1-KM1	1		
			—"—	1-KK1	1		
			—"—	1-K1	1		
			—"—	K2	1		
			—"—	1-TA1			
				Шкаф Ш1			
	А		Верхнее оформление	Ш1			
	Б		На бирке	Н1			
	В		То же	Н2			
	Г		—"—	НМ1-1			
	Д		—"—	К1			
	Е		—"—	КББ			

Инв. № подл. | Подпись и дата | Взам. инв. №

ТП 901-8-8 ЭМ 003 ТБ Лист 2

Альбом IV

Типовой проект 901-8-8

Панель	Строка	Надпись	Позиц. обозначение	Место установки	Текст	Кол-во	Вид шкафа	Заготовка
					Шкаф Ш2			
		А		Верхнее оформление	Ш2			
		Б		На бирке	Н2			
		Г		На бирке	НМ2-1			
		Д		То же	К2			
		Е		—"—	КББ			
		Ж		—"—	КБ7			
					Шкаф Ш3			
		А		Верхнее оформление	Ш3			
		Б		На бирке	Н25			
		В		То же	Н27			
		Г		—"—	НМ3-1			
		Д		—"—	К5			
		Е		—"—	КБ7			
		Ж		—"—	КБ8			

Инв. № подл. | Подпись и дата | Взам. инв. №

ТП 901-8 ЭМ 003 ТБ Лист 3

Альбом IV

Типовой проект 901-8-8

Панель	Строка	Надпись	Позиц. обозначение	Место установки	Текст	Кол-во	Вид шкафа	Заготовка
					Шкаф Ш4			
		А		Верхнее оформление	Ш4			
		Б		На бирке	Н27			
		Г		На бирке	НМ4-1			
		Д		То же	К6			
		Е		—"—	КБ8			

Инв. № подл. | Подпись и дата | Взам. инв. №

ТП 901-8-8 ЭМ 003 ТБ Лист 4

18563-64

Альбом IV

Типовой проект 901-8-8

Обозначение	Наименование	кол.	Примечан
	Документация		
ЭМ004 ВО	Чертеж общего вида		
ЭМ004 ЭЧ	Схема электрических соединений		
ЭМ004 ТБ	Таблица перечня надписей		
	Сборочные единицы		
01	Счетчик 3х фазный активной энергии, 380В, 5А, СА4У-И672м	01	РУ
02	Счетчик 3х фазный реактивной энергии, 380В; 5А, СР4У-И673м	01	РК
03	Колодка на 10 зажимов на ток 16А, 6317-23	02	

Взам. инв. № | Подпись и дата | Инв. № подл.

Проверил	Рыжкинкина	
Инженер	Яровицына	
ГИП	Трыхамкина	
Гл. спец.	Каневская	
Нач. отд.	Саркисьянц	

тп 901-8-8 ЭМ004 ВС

Шкаф навесной ШУ1; ШУ2 Технические данные аппаратов.

Лит. | Лист 1 | Листов 1

ЦНИИЭП инженерного оборудования г. Москва

Типовой проект 901-8-8

Вид спереди
Дверь не показана

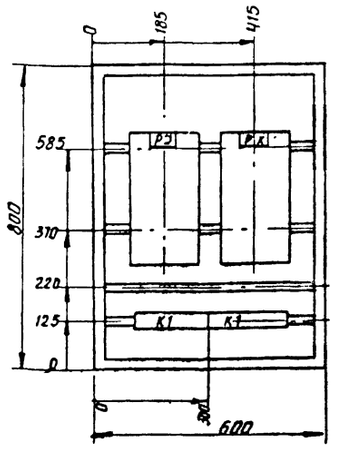

Дверь ящика
Вид спереди

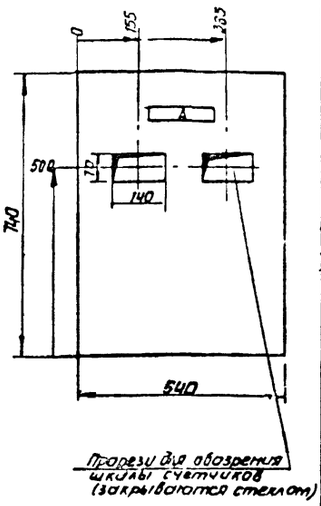

Прорези для обозрения шкалы счетчиков (закрываются стеклом)

1. В контуре табличек и аппаратов номера надписей по перечню надписей.
2. Глубина ящика 360мм.
3. По данному чертежу изготовить 2 шкафа.

Расшифровка буквенных обозначений

Обозначение шкафа	Обозначение кабеля	
А	Б	
ШУ 1	К1	
ШУ 2	К2	

Взам. инв. № | Подпись и дата | Инв. № подл.

Проверил	Трыхамкина	
Инженер	Яровицына	
ГИП	Трыхамкина	
Гл. спец.	Каневская	
Нач. отд.	Саркисьянц	

тп-901-8-8 ЭМ004 ВО

Шкаф навесной ШУ-1; ШУ-2 Чертеж общего вида

Лит. | Масса | Масштаб

Лист 1 | Листов 1

ЦНИИЭП инженерного оборудования г. Москва

Альбом IV

Типовой проект 901-8-8

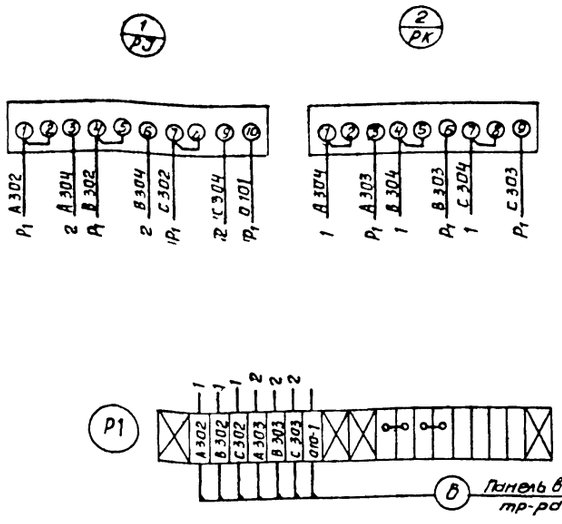
1 РЗ
2 РК
1 2 3 4 5 6 7 8 9 10
А302
А304
В302
В304
С302
С304
А101
А304
А303
В304
В303
С304
С303
Р1
2
1
Р1
2
1
Р1
2
1

Альбом IV

Типовой проект 901-8-8

Инв. № подл. | Подпись и дата | Взам. инв. №

УТВЕРЖДАЮ
начальник
" "
19 г.

Генеральная проектная организация
Проектная организация-разработчик
Комплектующая организация
Отрасль народного хозяйства
Министерство (ведомство) - заказчик
Главное управление министерства (объединение)
Предприятие
Объект (производственная мощность)
ГУМТС (УМТС)
Часть (раздел) проекта Автоматизация
Срок ввода объекта в эксплуатацию

ЗАКАЗНАЯ СПЕЦИФИКАЦИЯ № _____ от "____" _____ 19 г.

Всего листов 2

на Щиты
(вид оборудования, изделия и материалов, поставляемых заказчиком)

Лист 1.

№№ п/п	№ по технологической схеме, место установки	Наименование и техническая характеристика основного и комплектующего оборудования, приборов, арматуры, материалов, кабельных и др изделий	Тип и марка оборудования. Каталог, № чертежа, № опросного листа. Материал оборудования	Завод-изготовитель (для импортного оборудования - страна, фирма)	Единица измерения: Наименование	Единица измерения: код	Код оборудования материалов	Потребность по проекту	Цена единицы, тыс. руб.	Потребность на пусковой комплекс	Ожидаемое наличие на начало планируемого года: в т. ч. на складе	Заявленная потребность на планируемый год	Принятая потребность на 19 г.: всего	в т. ч. по кварталам: I	II	III	IV	Стоимость всего тыс. руб.
1	2	3	4	5	6	7	8	9	10	11	12	13	14	15	16	17	18	19
1		Раздел I Щит панельный с каркасом, двухсекционный, закрытый. слева, исполнение I. ЩПК-2-3Л(800*800)-УЧ-1Р00 ОСТ 36.13-76.	А002 1+8	Главмонтажавтоматика	шт.	183		1		1								

Н. контр.	Шерстякова		ТП 901-8-8 А001
Проверил	Полевщикова		
Ст. техник	Глушкова		Блок основных сооружений для станции обесфторивания воды производительностью 1,6 тыс. м³/сутки
Рук. группы	Полевщикова		Стадия: Р; Лист: 1; Листов: 3
ГИП	Шерстякова		Заказные спецификации
Гл. спец.	Данилов		ЦНИИЭП инженерного оборудования г. Москва
Нач. отдела	Саркисьянц		

ЗАКАЗНАЯ СПЕЦИФИКАЦИЯ № _____
ВСЕГО ЛИСТОВ _____
ЛИСТ № _____
ПРЕДПРИЯТИЕ _____
ОБЪЕКТ (ПРОИЗВОДСТВЕННАЯ МОЩНОСТЬ) _____ (наименование)

№ п/п	№ позиции по технологической схеме, место установки	Наименование и техническая характеристика основного и комплектующего оборудования, приборов, арматуры, материалов, кабельных и других изделий	Тип и марка оборудования; каталог; № чертежа; № опросного листа. Материал оборудования	Завод-изготовитель (для импортного оборудования - страна, фирма)	Единица измерения: Наименование	Единица измерения: код	Код оборудования, материалов	Потребность по проекту	Цена единицы, тыс. руб.	Потребность на пусковой комплекс	Ожидаемое наличие на начало планируемого года: в т.ч. на складе	Заявленная потребность на планируемый год	Принятая потребность на 19 г.: всего	в том числе по кварталам: I	II	III	IV	Стоимость всего, тыс. руб.
1	2	3	4	5	6	7	8	9	10	11	12	13	14	15	16	17	18	19
		Раздел II																
		Электроаппаратура, поставляемая комплектно со щитом																
1		Переключатель универсальный ТУ16.526.047-74	ПКУ-3 12А-3018	з-д НВА г. Уфа	шт.			4		4								
2		Пост управления кнопочный ТУ16.526.216-71	ПКЕ-112-1 1АУ3	г. Вильнюс 04.12/1	шт.			1		1								
3		Табло световое ~220в ТУ16.535.424-70	ТСБ-2	з-д "Светотехника" г. Гагарин	шт.			18		18								
4		Реле промежуточное ~220в, 50гц ТУ 16.523.331-78	РПУ-2-362201У3	"Средазэлектроаппарат" г. Ташкент	шт.			2		2								
5		Реле импульсной сигнализации. ТУ 16.523.311-70	РИС-33М	з-д "Электропульт" г. Ленинград	шт.			1		1								
6		Щиток питания в комплекте	ЭЩПК-5	Ростовский опытный завод	шт.			3		3								
		Плавкая вставка 0,5А			шт.			13		13								
		2А			шт.			1		1								
		10А			шт.			1		1								
7		Резистор 2,7кОм ГОСТ 76513-75	ПЭВР-100	з-д радиотехнической аппаратуры	шт.			1		1								
8		Резистор 3,3кОм ГОСТ 7113-77	ПЭВ-7,5		шт.			1		1								

			ТП 901-8-8 А001 Лист 2

Взам. инв. № | Подпись и дата | Инв. № подл.

13558-04

Альбом IV

Типовой проект 901-8-8

Предприятие

Объект (производственная мощность)

ЗАКАЗНАЯ СПЕЦИФИКАЦИЯ №

№№ п/п	№№ поз. по технологической схеме, место установки	Наименование и техническая характеристика основного и комплектующего оборудования, приборов, арматуры, материалов, кабельных и др. изделий	Тип и марка оборудования, каталог, № чертежа, № опросного листа. Материал оборудования	Завод-изготовитель (для импортного оборудования-страна, фирма)	Единица измерения: Наименование	Единица измерения: кол	Код оборудования материалов	Потребность по проекту	Цена единицы, тыс. руб	Потребность на пусковой комплекс	Ожидаемое наличие на начало планируемого года: в т.ч. на складе	Заявленная потребность на планируемый год	Принятая потребность на 19 г.: всего	в т.ч. по кварталам: I	II	III	IV	Стоимость всего, тыс руб
1	2	3	4	5	6	7	8	9	10	11	12	13	14	15	16	17	18	19
		Раздел III																
		Электроаппаратура,	установленная		вне		щита											
1		Звонок переменного	ЗВП-	з-д «Электро-	шт.			1		1								
		тока	-220	радиоизделий»														
		ТУ 16.739.059 - 76		г. Могилёв														

Главный инженер проекта /Шерстякова/
Начальник отдела /Саркисьянц/
Составил /Полевщикова/

Инв. № подл. | Подпись и дата | Взам. инв. №

ТП 901-8-8 А 001 Лист 3

Альбом IV

Типовой проект 901-8-8

Поз.	Обозначение	Наименование	Кол.	Примеч.
		Детали		
1		Рейка	9	
2		Рейка	2	
3		Плата	2	
		Стандартные изделия		
4		Щит панельный в каркасом двухсекционный исп. I		
		ЩПК-2-3Л(800+800)УЧ-1Р00		
		ОСТ 36.13-76	1	
5		Резистор ПЭВР-100-27кОм ±10%		
		ГОСТ 65.13-75	1	
6		Резистор ПЭВ-7,5 3,3кОм		
		ГОСТ 7113-77	1	
		Прочие изделия		
7		Миллиамперметр электронный		
		автоматический КСД-2-002	1	
8		Миллиамперметр электронный		
		автоматический КСД2-054	2	
9		Прибор показывающий		
		М325 модификация		
		ТУ 25-04-1187-69	2	
10		Табло световое ТСБ-2		
		ТУ 16.535.426-70	18	
11		Реле импульсной сигнализации РИС-93М		
		ТУ 16.523.311-70	1	
12		Реле промежуточное		
		РПУ-2-362201У3 ~220в,50гц		
		ТУ 16.523.331-78	2	
13		Пост управления кнопочный		
		ПКЕ-112-118У3 ТУ 16.526.216-71	2	ТМ4-115473
14		Переключатель универсальный ПКУ-3-12А-3018		
		ТУ16.526.047-74	4	
15		Щиток питания		
		ЭЩПК-5 ТУ36.1270-73	3	

Инв. № подл. | Подпись и дата | Взам. инв. №

Н. контр	Шерстякова	
Проверил	Полевщикова	
Ст. техн	Глушикова	
Рук. гр	Полевщикова	
ГИП	Шерстякова	
Гл. спец	Данилов	
Нач. отд	Саркисьянц	

ТП 901-8-8 А 002

Блок основных сооружений для станции обесфторивания воды производительностью 1,6 тыс. м³/сут.

Щит оператора. Общий вид

Стадия	Лист	Листов
Р	1	8

ЦНИИЭП инженерного оборудования г. Москва

Инв. № подл. | Подпись и дата | Взам. инв. №

ТП 901-8-8. А 002 Лист 2

1563-04

Поз.	Обозначение	Наименование	Кол.	Примеч.
16		Блок зажимов Б310		
		ТУ36. 1750.74	15	
17		Упор ТУ36. 1751-74	8	
18		Перемычка ТУ36.1752-74	40	
19		Рамка 68×26 ТУ36.1130-74	44	
		Материалы		
20		Провод ПВ 1×1 кв.мм		
		380в ГОСТ 6323-79	500	
21		Провод ПГВ 1×1 кв.мм		
		380в ГОСТ 6323-79	100	

Инв.№подл. | Подпись и дата | Взам.инв.№

ТП 901-8-8 А002 Лист 3

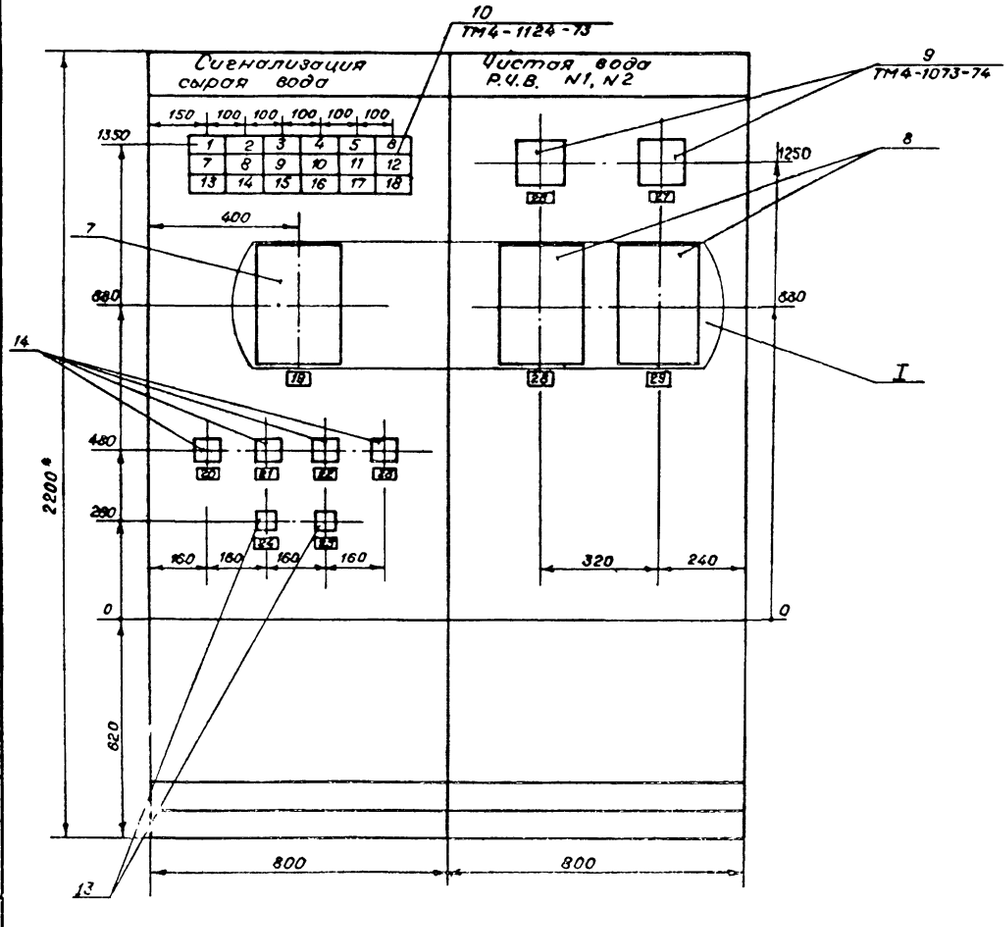

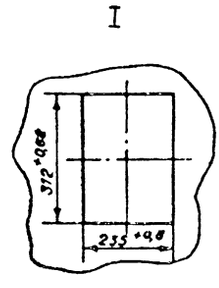

1. Покрытие - вариант 2 ОСТ 36.13-76.
2. Таблицы соединений и подключений выполнены на основании листов АТХ-5, 6, 7.
3. Шрифт выполнить по ГОСТ 2930-62 эмалью Гр-230 чёрный ГОСТ 64-66.

Типовой проект 901-8-8 Альбом IV

Инв.№подл. | Подпись и дата | Взам.инв.№

ТП 901-8-8 А002 Лист 4

Копировал Назафарова 18563-64

Вид на внутренние плоскости (развёрнуто)

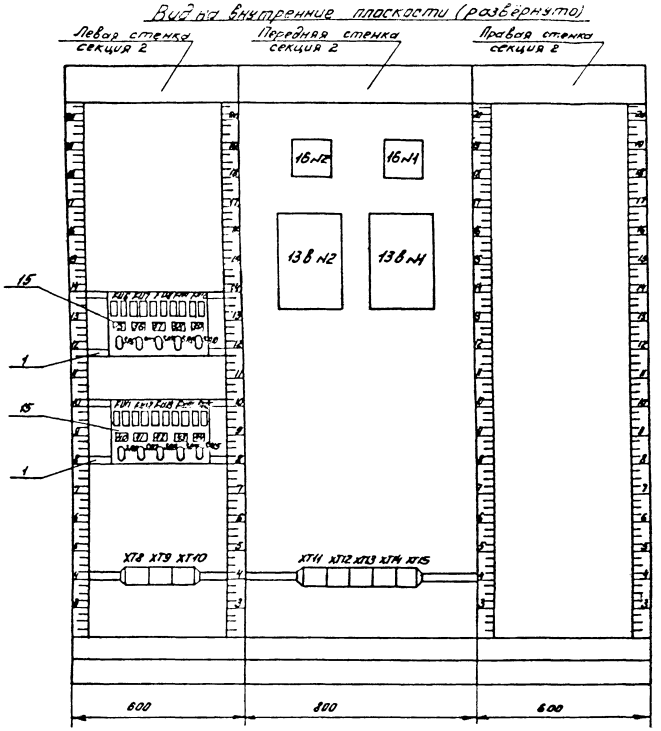

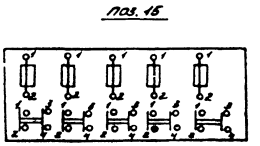

ТП - 901-8-8 А 002 Лист 5

Вид на внутренние плоскости (развёрнуто)

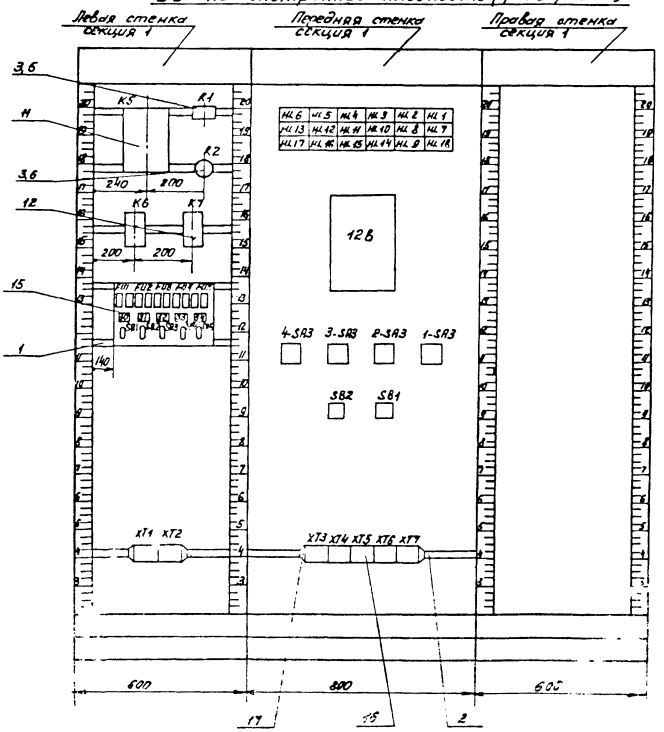

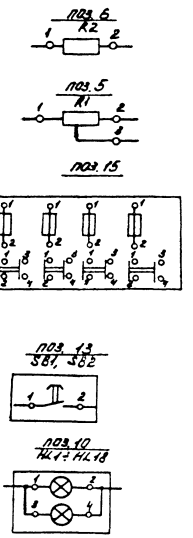

ТП 901-8-8 А 002 Лист 6

Типовой проект 901-8-8 Альбом IV

Инв. № подл. | Подпись и дата | Взам. инв. №

Копировал Лискупина 18563-1-1 формат

Таблица
Надписи на табло и в рамках

N надписи	Надпись	Кол
	Табло ТСВ-2	
1	РЧВ N1 Максимальный уровень	1
2	РЧВ N1 Пожарный уровень	1
3	РЧВ N1 Предпожарный уровень	1
4	РЧВ N2 Максимальный уровень	1
5	РЧВ N2 Пожарный уровень	1
6	РЧВ N2 Предпожарный уровень	1
7	Включение резервного хозпротивопож. насоса	1
8	Переполнение дренажного приямка	1
9	Расходный бак коагулянта N1. Верхний уровень	1
10	Расходный бак коагулянта N1. Нижний уровень	1
11	Расходный бак коагулянта N2 Верхний уровень	1
12	Расходный бак коагулянта N2 Нижний уровень	1
13	Расходный бак полиакриламида N2 Нижний уровень	1

Продолжение таблицы

N надписи	Надпись	Кол
14	Расходный бак полиакриламида N2 Верхний уровень	1
15	Расходный бак полиакриламида N1. Нижний уровень	1
16	Расходный бак полиакриламида N1 Верхний уровень	1
17	Промывная башня Аварийный уровень	1
18	Опробование звонка	1

Альбом IV
Типовой проект 901-8-8
Инв. № подл. | Подпись и дата | Взам. инв. №

ТП 901-8-8 А002 | Лист 7

Таблица
Надписи на табло и в рамках

N надписи	Надпись	Кол
	Рамка 66×26	
19	Трубопровод сырой воды Расход	1
20	Насос N1	1
21	Насос N2	1
22	Насос N3	1
23	Насос N4	1
24	Сигнализация Опробование сигнала	1
25	Сигнализация Съем сигнала	1
26	Р.Ч.В N1 Уровень	1
27	Р.Ч.В N2 Уровень	1
28	Трубопровод чистой воды N1 Расход	1
29	Трубопровод чистой воды N2 Расход	1
30	Ввод ~220В Jпл.Вст 10А	1
31	Сигнализация ~220В Jпл.Вст 2А	1
32	Трубопровод сырой воды. Прибор поз. 12В ~220В Jпл.Вст 0.5А	1
33	Трубопровод чистой воды. Прибор поз 13В N1 ~220В. Jпл.Вст. 0.5А	1

Продолжение таблицы

N надписи	Надпись	Кол
34	Трубопровод чистой воды Прибор поз 13В N2 ~220В. Jпл.Вст. 0.5А	1
35	Р.Ч.В N1 Прибор поз 15 N1 Jпл.Вст 0.5А	1
36	Р.Ч.В N1 Прибор поз 16 N1 Jпл.Вст 0.5А	1
37	Р.Ч.В N2 Прибор поз 15 N2 Jпл.Вст. 0.5А	1
38	Р.Ч.В N2 Прибор поз 16 N2 Jпл.Вст. 0.5А	1
39	Башня промывной воды Прибор поз. 15 Jпл.Вст 0.5А	1
40	Расходные баки коагулянта. Прибор. поз 15 N1 Jпл.Вст 0.5А	1
41	Расходные баки коагулянта. Прибор поз 15 N2 Jпл.Вст 0.5А	1
42	Расходные баки полиакриламида. Прибор поз 15 N1 Jпл.Вст. 0.5А	1
43	Расходные баки полиакриламида. Прибор поз. 15 N2 Jпл.Вст. 0.5А	1
44	Питание шкафа Ш1 Jпл.Вст. 0.5А	1

Альбом IV
Типовой проект 901-8-8
Инв. № подл. | Подпись и дата | Взам. инв. №

ТП 901-8-8 А002 | Лист 8

Таблица N
Соединения проводок

Проводник	Откуда идет	Куда поступает	Данные провода	Примечание
	Секция II			
803	XT 14/6	SA 6/4	ПГВ 1×1	
803	SA 6/4	SA 7/4		п
803	SA 7/4	SA 8/4		п
803	SA 8/4	SA 9/4		п
803	SA 9/4	SA 10/4		п
803	SA 10/4	SA 11/4		
803	SA 11/4	SA 12/4		п
803	SA 12/4	SA 13/4		п
803	SA 13/4	SA 14/4	ПВ 1×1	п
803	SA 14/4	SA 15/4		п
804	SA 15/2	SA 14/2		п
804	SA 14/2	SA 13/2		п
804	SA 13/2	SA 12/2		п
804	SA 12/2	SA 11/2		п
804	SA 11/2	SA 10/2		п
804	SA 10/2	SA 9/2		п
804	SA 9/2	SA 8/2		п
804	SA 8/2	SA 7/2		п
804	SA 7/2	SA 6/2		п
804	SA 6/2	XT 14/7	ПГВ 1×1	
806	XT 11/10	XT 11/9	ПВ 1×1	п

Альбом IV
Типовой проект 901-8-8
Инв. № подл. | Подпись и дата | Взам. инв. №

ТП 901-8-8 А003

Н. контр.	Шерстякова	
Провер.	Полевщикова	
Инж.	Воронко	
Рук. гр.	Полевщиков	
Гип.	Шерстякова	
Гл. спец.	Данилов	
Нач. отд.	Саркисян	

Блок основных сооружений для станции обесторивания воды производительностью 1 тыс. м³/сутки

Стадия	Лист	Листов
Р	1	12

Щит оператора соединения проводок

ЦНИИЭП инженерного оборудования г. Москва

Таблица N
Соединения проводок

Проводник	Откуда идет	Куда поступает	Данные провода	Примечание
806	XT 11/9	XT 8/10		
806	XT 8/10	XT 8/9	ПГВ 1×1	п
806	XT 8/9	XT 8/8		п
830	XT 14/2	FU 10/1	ПГВ 1×1	
829	FU 10/2	SA 10/1	ПВ 1×1	п
831	SA 10/3	XT 14/3	ПГВ 1×1	
1-309	XT 8/1	16 N1 (+)		
1-310	16 N1 (-)	XT 8/2		
2-309	XT 8/5	16 N2 (+)		
2-310	16 N2 (-)	XT 8/6		
818	XT 9/4	FU 6/1		
817	FU 6/2	SA 6/1		п
819	SA 6/3	XT 9/5		
821	XT 9/6	FU 7/1		
820	FU 7/2	SA 7/1	ПВ 1×1	п
822	SA 7/3	XT 9/7		
845	XT 9/8	XT 9/9		п
845	XT 9/9	FU 15/1		
844	FU 15/2	SA 15/1		п
845	SA 15/3	XT 9/10		
15	XT 10/1	XT 10/2		п
824	XT 10/6	FU 8/1		
823	FU 8/2	SA 8/1		п
825	SA 8/3	XT 10/7		

Альбом IV
Типовой проект 901-8-8
Инв. № подл. | Подпись и дата | Взам. инв. №

ТП 901-8-8 А003 | Лист 2

18563-04

Альбом IV

Типовой проект 901-8-8

Инв. № подл. | Подпись и дата | Взам. инв. №

Таблица N

Соединения проводок

Проводник	Откуда идет	Куда поступает	Данные провода	Примечание
827	XT 10/8	FU 9/1	ПВ 1×1	п
826	FU 9/2	SA 9/1		
828	SA 9/3	XT 10/9		
833	XT 11/5	FU 11/1	ПГВ 1×1	
832	FU 11/2	SA 11/1	ПВ 1×1	п
834	SA 11/3	XT 11/6	ПГВ 1×1	
836	XT 11/7	FU 12/1		
835	FU 12/2	SA 12/1	ПВ 1×1	п
837	SA 12/3	XT 11/8	ПГВ 1×1	
839	XT 12/5	FU 13/1	ПГВ 1×1	
838	FU 13/2	SA 13/2	ПВ 1×1	п
840	SA 13/3	XT 12/6	ПГВ 1×1	
842	XT 12/7	FU 14/1		
841	FU 14/2	SA 14/1	ПВ 1×1	п
843	SA 14/3	XT 12/8	ПГВ 1×1	
1-305	XT 13/1	13В N 1/2-1(-)	ПВ 1×1	
1-306	13В N 1/2-2(-)	XT 13/2		
1-307	XT 13/3	13В N 1/2-3(+)		
1-308	13В N 1(2-3(-)	XT 13/4		
812	XT 15/1	13В N 1/1		
813	13В N 1/1(N)	XT 15/2		
815	XT 15/3	13В N 2/1		
816	13В N 2/1(N)	XT 15/4		
2-305	XT 13/7	13В N 2/2-1(-)		

Альбом IV

Типовой проект 901-8-8

Инв. № подл. | Подпись и дата | Взам. инв. №

Таблица N

Соединения проводок

Проводник	Откуда идет	Куда поступает	Данные провода	Примечание
2-306	13Б N 2/2-2(-)	XT 13/8	ПВ 1×1	
2-307	XT 13/9	13В N 2/2-3(+)		
2-308	13В N 2(2-3(-)	XT 13/10		
Земля	16В N 1/⏚	Рейка/⏚		
Земля	16В N 2/⏚	Рейка/⏚		
Земля	13В N 1/⏚	Рейка/⏚		
Земля	13В N 2/⏚	Рейка/⏚		
Земля	Рейки/⏚	Стойка/⏚		
	для установки аппаратов			

Альбом IV

Типовой проект 901-8-8

Инв. № подл. | Подпись и дата | Взам. инв. №

Таблица N

Соединения проводок

Проводник	Откуда идет	Куда поступает	Данные провода	Примечание
	Секция I			
404	K5/17	K5/19	ПВ 1×1	п
404	K5/19	HL 6/2	ПГВ 1×1	
404	HL 6/2	HL 6/4		п
404	HL 6/4	HL 5/2		
404	HL 5/2	HL 5/4		п
404	HL 5/4	HL 4/2		
404	HL 4/2	HL 4/4		п
404	HL 4/4	HL 3/2		
404	HL 3/2	HL 3/4		п
404	HL 3/4	HL 2/2		
404	HL 2/2	HL 2/4		п
404	HL 2/4	HL 1/2	ПВ 1×1	
404	HL 1/2	HL 1/4		п
404	HL 1/4	HL 7/2		
404	HL 7/2	HL 7/4		п
404	HL 7/4	HL 8/2		
404	HL 8/2	HL 8/4		п
404	HL 8/4	HL 10/2		
404	HL 10/2	HL 10/4		п
404	HL 10/4	HL 11/2		
404	HL 11/2	HL 11/4		п
404	HL 11/4	HL 12/2		
404	HL 12/2	HL 12/4		п
404	HL 12/4	HL 13/2		
404	HL 13/2	HL 13/4		п

Альбом IV

Типовой проект 901-8-8

Инв. № подл. | Подпись и дата | Взам. инв. №

Таблица N

Соединения проводок

Проводник	Откуда идет	Куда поступает	Данные провода	Примечание
404	HL 13/4	HL 17/2		
404	HL 17/2	HL 17/4		п
404	HL 17/4	HL 16/2		
404	HL 16/2	HL 16/4		п
404	HL 16/4	HL 15/2		
404	HL 15/2	HL 15/4		п
404	HL 15/4	HL 14/2		
404	HL 14/2	HL 14/4	ПВ 1×1	п
404	HL 14/4	HL 9/2		
404	HL 9/2	HL 9/4		п
404	HL 9/4	HL 18/2		
404	HL 8/2	HL 18/4		п
803	XT 2/7	SA 1/3		
803	SA 1/3	SA 2/4		п
803	SA 2/4	SA 3/4		п
803	SA 3/4	SA 4/4		п
803	SA 4/4	SA 5/4		п
804	SA 5/2	SA 4/2		п
804	SA 4/2	SA 3/2		п
804	SA 3/2	SA 2/2		п
804	SA 2/2	FU 1/1		п
804	FU 1/1	XT 2/8		
805	XT 3/2	XT 3/3		п
806	XT 3/3	SB 1/1		

Альбом IV

Типовой проект 901-8-8

Инв. № подл. | Подпись и дата | Взам. инв. №

Таблица N

Соединения проводок

Проводник	Откуда идет	Куда поступает	Данные провода	Примечание
806	SB 1/1	FU 2/1	ПГВ 1×1	
806	FU 2/1	K 7/6		
806	K 7/6	K 6/7		
806	K 6/7	R 1/1		
806	R 1/1	K 5/13	ПВ 1×1	
806	K 5/13	K 5/12		п
807	K 5/16	K 5/18		п
807	K 5/18	K 5/20		п
807	K 5/20	K 6/8		
807	K 6/8	K 7/8		
807	K 7/8	SA 2/3		
807	SA 2/3	XT 7/2	ПГВ 1×1	
427	XT 7/1	K 7/1		
426	K 7/3	K 5/11		
422	K 5/7	K 6/1	ПВ 1×1	
423	K 6/6	K 5/6		
424	K 5/14	SB 2/2	ПГВ 1×1	
425	SB 2/1	K 5/13		
402	R 1/2	R 2/1		
401	R 2/2	K 6/2		
401	K 6/2	K 6/3	ПВ 1×1	п
801	FU 1/2	SA 1/1		п
800	SA 1/2	XT 7/4	ПГВ 1×1	
802	XT 7/5	SA 1/4		
805	FU 2/2	SA 2/1	ПВ 1×1	

ТП 901-8-8 А003 Лист 7

Альбом IV

Типовой проект 901-8-8

Инв. № подл. | Подпись и дата | Взам. инв. №

Таблица N

Соединения проводок

Проводник	Откуда идет	Куда поступает	Данные провода	Примечание
808	FU 3/2	SA 3/1	ПВ 1×1	п
810	SA 3/3	12В/1 (н)		
809	12В/1	FU 3/1	ПГВ 1×1	
812	FU 4/1	XT 7/6		
813	XT 7/7	SA 4/3		
811	SA 4/1	FU 4/2	ПВ 1×1	п
815	FU 5/1	XT 7/8	ПГВ 1×1	
816	XT 7/9	SA 5/3		
814	SA 5/1	FU 5/2	ПВ 1×1	п
403	XT 1/1	HL 1/1	ПГВ 1×1	
403	HL 1/1	HL 1/3	ПВ 1×1	п
405	HL 2/3	HL 2/1		п
405	HL 2/1	XT 1/2	ПГВ 1×1	
406	XT 1/3	HL 3/1		
406	HL 3/1	HL 3/3	ПВ 1×1	п
407	HL 4/3	HL 4/1		п
407	HL 4/1	XT 1/4	ПГВ 1×1	
408	XT 1/5	HL 5/1		
408	HL 5/1	HL 5/3	ПВ 1×1	п
409	HL 6/3	HL 6/1		п
409	HL 6/1	XT 1/6	ПГВ 1×1	
413	XT 1/7	HL 10/1		
413	HL 10/1	HL 10/3	ПВ 1×1	п
414	HL 11/3	HL 11/1		п
414	HL 11/1	XT 1/8	ПГВ 1×1	

ТП 901-8-8 А003 Лист 8

Альбом IV

Типовой проект 901-8-8

Инв. № подл. | Подпись и дата | Взам. инв. №

Таблица N

Соединения проводок

Проводник	Откуда идет	Куда поступает	Данные провода	Примечание
415	XT 1/9	HL 12/1	ПГВ 1×1	
415	HL 12/1	HL 12/3	ПВ 1×1	п
416	HL 13/3	HL 13/1		п
416	HL 13/1	XT 1/10		
417	XT 2/1	HL 14/1	ПГВ 1×1	
417	HL 14/1	HL 14/3	ПВ 1×1	п
418	HL 15/3	HL 15/1		п
418	HL 15/1	XT 2/2	ПГВ 1×1	
419	XT 2/3	HL 15/1		
419	HL 16/1	HL 16/3	ПВ 1×1	
420	HL 17/3	HL 17/1		п
420	HL 17/1	XT 2/4	ПГВ 1×1	
412	XT 2/5	HL 9/1	ПГВ 1×1	
412	HL 9/1	HL 9/3	ПВ 1×1	п
411	HL 8/3	HL 8/1		п
411	HL 8/1	XT 3/1	ПГВ 1×1	
845	XT 3/7	XT 3/8		п
845	XT 3/8	XT 3/9	ПВ 1×1	п
845	XT 3/9	XT 3/10		п
410	XT 4/7	HL 7/1	ПГВ 1×1	
410	HL 7/1	HL 7/3	ПВ 1×1	п
1-13	XT 4/1	1-SA3/1		
1-15	1-SA3/2	1-SA3/11		п

ТП 901-8-8 А003 Лист 9

Альбом IV

Типовой проект 901-8-8

Инв. № подл. | Подпись и дата | Взам. инв. №

Таблица N

Соединения проводок

Проводник	Откуда идет	Куда поступает	Данные провода	Примечание
1-15	1-SA3/11	XT 4/2		
1-17	XT 4/3	1-SA3/12		
1-23	1-SA3/5	XT 4/4		
1-27	XT 4/5	1-SA3/8		
1-25	1-SA3/7	1-SA3/6		п
2-13	XT 5/1	2-SA3/1		
2-15	2-SA3/2	2-SA3/11		п
2-15	2-SA3/11	XT 5/2		
2-17	XT 5/3	2-SA3/12		
2-23	2-SA3/5	XT 5/1		
2-27	XT 5/5	2-SA3/8		
2-25	2-SA3/7	2-SA3/6		п
3-13	XT 5/6	3-SA3/1		
3-15	3-SA3/2	3-SA3/11		п
3-15	3-SA3/11	XT 5/7		
3-17	XT 5/8	3-SA3/12		
3-23	3-SA3/5	XT5/9	ПВ 1×1	
3-27	XT5/10	3-SA3/8		
3-25	3-SA3/7	3-SA3/6		п
4-13	XT 6/1	4-SA3/1		
4-15	4-SA3/2	4-SA3/11		п
4-15	4-SA3/11	XT6/2		
4-17	XT 6/3	4-SA3/12		
4-23	4-SA3/5	XT 6/4		
4-27	XT6/5	4-SA3/8		

ТП 901-8-8 А003 Лист 10

18563-07

Альбом IV

Типовой проект 901-8-8

Таблица 4

Соединения проводок

Проводник	Откуда идет	Куда поступает	Данные провода	Примечание
4-25	4-SA3/7	4-SA3/6		п
301	XT6/7	12В/2(1-)		
302	12В/2(2-)	XT6/8		
303	XT6/9	12В/2(3+)		
304	12В/2(3-)	XT6/10	ПВ1×1	
421	SB1/2	HL18/1		
421	HL18/1	UL18/3		п
15	XT4/8	XT4/9		п
15	XT4/9	XT4/10		п

Инв. № подл. | Подпись и дата | Взам. инв. №

ТП 901-8-8 А003 Лист 11

Альбом IV

Типовой проект 901-8-8

Таблица 4

Соединения проводок

Проводник	Откуда идет	Куда поступает	Данные провода	Примечание
	Перемычки	между секциями		
403	XT9/1	XT1/1		
405	XT1/2	XT9/2		
406	XT9/3	XT1/3		
407	XT1/4	XT10/3		
408	XT10/4	XT1/5		
409	XT1/6	XT10/5		
413	XT11/1	XT1/7		
414	XT1/8	XT11/2		
415	XT11/3	XT1/9		
416	XT1/10	XT11/4		
417	XT12/1	XT2/1		
418	XT2/2	XT12/2	ПГВ1×1	
419	XT12/3	XT2/3		
420	XT2/4	XT12/4		
412	XT14/1	XT2/5		
803	XT2/7	XT14/6		
804	XT14/7	XT2/8		
806	XT3/2	XT8/8		
845	XT9/9	XT3/10		
846	XT4/6	XT9/10		
15	XT10/2	XT4/8		

Инв. № подл. | Подпись и дата | Взам. инв. №

ТП 901-8-8 А003 Лист 12

Альбом IV

Типовой проект 901-8-8

Таблица

Подключения проводок

Проводник	Вывод	Вид контакта	Вывод	Проводник
	Секция 2			
	FU6			
818	1		2п	817
	SA6			
817	1п		2п	804*
819	3		4п	803*
	FU7			
821	1		2п	820
	SA7			
820	1п		2п	804*
822	3		4п	803*
	FU8			
824	1		2п	823
	SA8			
823	1п		2п	804*
825	3		4п	803*

Продолжение табл.

Проводник	Вывод	Вид контакта	Вывод	Проводник
	FU9			
827	1		2п	826
	SA9			
826	1п		2п	804*
828	3		4п	803*
	FU10			
830	1		2п	829
	SA10			
829	1п		2п	804*
831	3		4п	803*
	FU11			
833	1		2п	832
	SA11			
832	1п		2п	804*
834	3		4п	803*

ТП 901-8-8 А004

Н. контр.	Шерстяк	
Провер.	Полевщикова	
Нач.	Сорокко	
Рук. гр.	Полевщикова	
Гип.	Шерстяк	
Гл. спец.	Данилов	
Нач. отд.	Данилов	

Узлы основных сооружений для станции обеззараживания воды производительностью 1 тыс. м³/сутки

Щит оператора подключения проводок

Стадия	Лист	Листов
Р	1	9

ЦНИИЭП инженерного оборудования г. Москва

Альбом IV

Типовой проект 901-8-8

Продолжение табл.

Проводник	Вывод	Вид контакта	Вывод	Проводник
	FU12			
836	1		2п	835
	SA12			
835	1п		2п	804*
837	3		4п	803*
	FU13			
839	1		2п	838
	SA13			
838	1п		2п	804*
840	3		4п	803*
	FU14			
842	1		2п	841
	SA14			
841	1п		2п	804*
843	3		4п	803*
	FU15			
845	1		2п	844
	SA15			
[illegible]	1п		2	804
844	3		4	803

Продолжение табл.

Проводник	Вывод	Вид контакта	Вывод	Проводник
	XT8			
1-309	1		1	1-309
1-310	2		2	1-310
	3		3	
	4		4	
2-309	5		5	2-309
2-310	6		6	2-310
	7		7	
806	8п		8п	806*
806*	9п		9п	806*
806	10п		10	806*
	XT9			
403	1		1	403
405	2		2	405
406	3		3	406
818	4		4	818
819	5		5	819
821	6		6	821
822	7		7	822
845	8		8п	845*
845*	9п		9	845*
846	10		10	845

ТП 901-8-8 А004 Лист 2

15563-04

Продолжение табл.

Провадник	Вывод	Вид контакта	Вывод	Провадник
		ХТ10		
15	1		1П	15*
15	2П		2	15*
407	3		3	407
408	4		4	408
409	5		5	409
824	6		6	824
825	7		7	825
827	8		8	827
828	9		9	322
	10		10	
		16КП2		
2-309	+		-	2-310
		16К1		
1-309	+		-	1-310
		13ВН2		
815	1		1(Н)	816
2-305	2-1(-)		2-2(-)	2-306
2-307	2-3(+)		2-3(-)	2-308
		13ВН1		
812	1		1(Н)	813
1-305	2-1(-)		2-2(-)	1-306
1-307	2-3(+)		2-3(-)	1-308

Продолжение табл.

Провадник	Вывод	Вид контакта	Вывод	Провадник
		ХТ11		
413	1		1	413
414	2		2	414
415	3		3	415
416	4		4	416
833	5		5	833
834	6		6	834
836	7		7	836
837	8		8	837
806	9		9П	806*
806	10П		10	806
		ХТН12		
417	1		1	417
418	2		2	418
419	3		3	419
420	4		4	420
839	5		5	839
840	6		6	840
842	7		7	842
843	8		8	843
	9		9	
	10		10	

Продолжение табл.

Провадник	Вывод	Вид контакта	Вывод	Провадник
		ХТ13		
1-305	1		1	1-305
1-306	2		2	1-306
1-307	3		3	1-307
1-308	4		4	1-308
	5		5	
	6		6	
2-305	7		7	2-305
2-306	8		8	2-306
2-307	9		9	2-307
2-308	10		10	2-308
		ХТ14		
412	1		1	412
830	2		2	830
831	3		3	831
	4		4	
	5		5	
803	6		6	803
804	7		7	804
	8		8	
	9		9	
	10		10	

Продолжение табл.

Провадник	Вывод	Вид контакта	Вывод	Провадник
		ХТ13		
812	1		1	812
813	2		2	813
815	3		3	815
816	4		4	816
	5		5	
	6		6	
	7		7	
	8		8	
	9		9	
	10		10	

Продолжение табл.

Провадник	Вывод	Вид контакта	Вывод	Провадник
	Секция Я		I	
		К5		
423	6		7	422
426	11		12П	806
806*	15П		13	425
424	14		16П	807*
807*	18П		20	807*
404*	17П		19	404
		К1		
806*	1		2	402
		К2		
402	1		2	401
		К6		
806*	7	Р	2П	401
423	6	Ж	1	422
807*	8	Л	3П	401*
		К7		
806	6	З	1	427
426	3	К	8	807

Продолжение табл.

Провадник	Вывод	Вид контакта	Вывод	Провадник
	FU1			
804	1П		2П	801
	SA1			
801	1П		2	800
803	3П		4П	802
	FU2			
806	1		2П	805
	SA2			
805	1П		2П	804*
807	3		4П	803*
	FU3			
809	1		2П	808
	SA3			
808	1П		2П	804*
810	3		4П	803*
	FU4			
812	1		2П	811
	SA4			
811	1П		2П	804*
813	3		4П	803*

Продолжение табл.

Провадник	Вывод	Вид контакта	Вывод	Провадник
		EU5		
815	1		2П	814
		SA5		
814	1П		2П	804*
816	3		4П	803*
		ХТ9		
403	1		1	403
405	2		2	405
406	3		3	406
407	4		4	407
408	5		5	408
409	6		6	409
413	7		7	413
414	8		8	414
415	9		9	415
416	10		10	416
		ХТ12		
417	1		1	417
418	2		2	418
419	3		3	419
420	4		4	420
412	5		5	412
	6		6	
803	7		7	803

Продолжение табл.

Провадник	Вывод	Вид контакта	Вывод	Провадник
804	8		8	804
	9		9	
	10		10	
	HL6			
409*	1П		2П	404
409	3П		4П	404*
	HL5			
408*	1П		2П	404*
408	3П		4П	404*
	HL4			
407*	1П		2П	404*
407	3П		4П	404*
	HL3			
406*	1П		2П	404*
406	3П		4П	404*
	HL2			
405*	1П		2П	404*
405	3П		4П	404*
	HL1			
403*	1П		2П	404*
403	3П		4П	404*

Альбом IV

Типовой проект 901-8-8

Продолжение табл.

Проводник	Вывод	Вид контакта	Вывод	Проводник
		HL 13		
416*	1п		2п	404*
416	3п		4п	404*
		HL 12		
415*	1п		2п	404*
415	3п		4п	404*
		HL 11		
414*	1п		2п	404*
414	3п		4п	404*
		HL 10		
413*	1п		2п	404*
413	3п		4п	404*
		HL 9		
411*	1п		2п	404*
411	3п		4п	404*
		HL 7		
410*	1п		2п	404*
410	3п		4п	404*
		HL 17		
420*	1п		2п	404*
420	3п		4п	404*

Продолжение табл.

Проводник	Вывод	Вид контакта	Вывод	Проводник
		HL 16		
419	1п		2п	404*
419	3п		4п	404*
		HL 15		
418*	1п		2п	404*
418	3п		4п	404
		HL 14		
417*	1п		2п	404*
417	3п		4п	404*
		HL 9		
412*	1п		2п	404*
412	3п		4п	404*
		HL 18		
421*	1п		2п	404*
421	3п		4п	404
		12Б		
809	1		1(N)	810
301	2(1-)		2(2-)	302
303	2(3+)		2(3-)	304

Инв. № подл. | Подпись и дата | Взам. инв. №

ТП 901-8-8 А004 Лист 7

Альбом IV

Типовой проект 901-8-8

Продолжение табл.

Проводник	Вывод	Вид контакта	Вывод	Проводник
		4-SA3		
4-13	1		2п	4-15
4-15*	11п		12	4-17
4-23	5		6п	4-25
4-25	7п		8	4-27
		3-SA3		
3-13	1		2п	3-15
3-15*	11п		12	3-17
3-23	5		6п	3-25
3-25	7п		8	3-27
		2-SA3		
2-13	1		2п	2-15
2-15*	11п		12	2-17
2-23	5		6п	2-25
2-25	7п		8	2-27
		1-SA3		
1-13	1		2п	1-15
1-15*	11п		12	1-17
1-23	5		6п	1-25
1-25	7п		8	1-27
		SB2		
425	1		2	424

Продолжение табл.

Проводник	Вывод	Вид контакта	Вывод	Проводник
		SB1		
806	1		2	421
		XT3		
411	1		1п	411
806	2п		2п	806
806	3п		3п	806
	4		4	
	5		5	
	6		6	
845	7		7п	845*
845	8п		8п	845
845	9п		9п	845
845	10п		10п	845*
		XT4		
1-13	1		1	1-13
1-15	2		2	1-15
1-17	3		3	1-17
1-23	4		4	1-23
1-27	5		5	1-27
846	6		6	846
410	7		7	410
15	8п		8п	15*
15	9п		9п	15*
15	10п		10п	15

Инв. № подл. | Подпись и дата | Взам. инв. №

ТП 901-8-8 А004 Лист 8

Альбом IV

Типовой проект 901-8-8

Продолжение табл.

Проводник	Вывод	Вид контакта	Вывод	Проводник
		XT5		
2-13	1		1	2-13
2-15	2		2	2-15
2-17	3		3	2-17
2-23	4		4	2-23
2-27	5		5	2-27
3-13	6		6	3-13
3-15	7		7	3-15
3-17	8		8	3-17
3-23	9		9	3-23
3-27	10		10	3-27
		XT6		
4-13	1		1	4-13
4-15	2		2	4-15
4-17	3		3	4-17
4-23	4		4	4-23
4-27	5		5	4-27
	6		6	
301	7		7	301
302	8		8	302
303	9		9	303
304	10		10	304

Продолжение табл.

Проводник	Вывод	Вид контакта	Вывод	Проводник
		XT7		
427	1		1	427
807	2		2	807
	3		3	
800	4		4	800
802	5		5	802
812	6		6	812
813	7		7	813
815	8		8	815
816	9		9	816
	10		10	

Инв. № подл. | Подпись и дата | Взам. инв. №

ТП 901-8-8 А004 Лист 9

Альбом IV

Типовой проект 901-8-8

Продолжение табл.

Проводник	Вывод	Вид контакта	Вывод	Проводник

Продолжение табл.

Проводник	Вывод	Вид контакта	Вывод	Проводник

Инв. № подл. | Подпись и дата | Взам. инв. №

Лист

gost.e-ecolog.ru