ТИПОВОЙ ПРОЕКТ

901-8-8

БЛОК ОСНОВНЫХ СООРУЖЕНИЙ ДЛЯ СТАНЦИИ ОБЕСФТОРИВАНИЯ ВОДЫ ПОДЗЕМНЫХ ИСТОЧНИКОВ

С СОДЕРЖАНИЕМ ФТОРА ДО 5 МГ/Л

ПРОИЗВОДИТЕЛЬНОСТЬЮ 16 ТЫС. $м^3$/СУТКИ

СОСТАВ ПРОЕКТА:

Альбом I — Архитектурно-строительная часть
Альбом II — Технологическая, санитарно-техническая части и нестандартизированное оборудование
Альбом III — Электротехническая часть. Связь и сигнализация
Альбом IV — Задания заводам-изготовителям на низковольтные комплектные устройства и щит автоматизации
Альбом V — Строительные изделия
Альбом VI — ведомости потребности в материалах
Альбом VII — Заказные спецификации
Альбом VIII — Сметы

АЛЬБОМ III

Утвержден Госгражданстроем приказ № 219 от 22 июля 1981г.

Введен в действие ЦНИИЭП инженерного оборудования приказ №94 от 24 сентября 1982г.

ТВ-2729

РАЗРАБОТАН
ЦНИИЭП инженерного оборудования городов, жилых и общественных зданий
Главный инженер института А. Кетаов
Главный инженер проекта М. Кротков

11563-03.

Привязан

Инв. №

gost.e-ecolog.ru

Содержание альбома

Марка	Наименование	Стр.
	Содержание альбома.	3
	Силовое электрооборудование.	
ЭМ-1	Общие данные	4
ЭМ-2	Трансформаторная подстанция. Схема принципиальная электрическая	5
ЭМ-3	Трансформаторная подстанция. Установка электрооборудования	
	План и разрез.	6
ЭМ-4	Трансформаторная подстанция. Выводы н.н в камере трансформатора. Конструкции.	7
ЭМ-5	Трансформаторная подстанция. Заземление. План. Узлы и детали.	8
ЭМ-6	Шкаф навесной счетчиков. Общий вид. Принципиальная схема. Схема соединений.	9
ЭМ-7	Схема электрическая принципиальная распределительной сети ~380/220В (начало)	10
ЭМ-8	Схема электрическая принципиальная распределительной сети ~380/220В (окончание)	11
ЭМ-9	Схема электрическая принципиальная управления хозпротивопожарными насосами М1 (М2÷М4)	12
ЭМ-10	Схема электрическая принципиальная управления дренажными насосами М10; М11.	13
ЭМ-11	Схема электрическая принципиальная управления задвижками БУ1-М1÷БУ3-М1; БУ1-М2÷БУ3-М2.	14
ЭМ-12	Кабельный журнал (начало)	15
ЭМ-13	Кабельный журнал (продолжение)	16
ЭМ-14	Кабельный журнал (окончание)	17
ЭМ-15	Размещение электрооборудования и прокладка кабелей.	
	Планы на отм. -0,500; 0,000.	18
ЭМ-16	Размещение электрооборудования и прокладка кабелей.	
	Планы на отм. -0,500; 3,600.	19
ЭМ-17	Размещение электрооборудования и прокладка кабелей.	
	Планы на отм. -1,800; -0,500; 3,600.	20
ЭМ-18	Размещение электрооборудования и прокладка кабелей.	
	Спецификация.	21
ЭМ-19	План прокладки троллейного шинопровода для электрической тали.	22
ЭМ.ВО	Ведомость электрооборудования и кабельных изделий (начало)	23
ЭМ.ВО.ВЛ	Ведомость электрооборудования и кабельных изделий (окончание)	
	Ведомость потребности в электромонтажных изделиях.	24
ЭМ.ОП1	Опросный лист для заказа камер серии КСО-366	25
ЭМ.ОП2	Опросный лист для заказа щита из панелей ЩО 70.	26

Марка	Наименование	Стр.
	Электроосвещение	
ЭО-1	Общие данные.	27
ЭО-2	Электрическое освещение. Планы на отм. -1,800; -0,500; 0,000; 1,000; 3,600. Фрагмент 1.	28
ЭО.ВО.ВЛ	Ведомости электрооборудования и кабельных изделий, объёмов электромонтажных работ потребности в электромонтажных изделиях.	29
	Автоматизация технологического процесса.	
АТХ-1	Общие данные. Схема функциональная приточной системы П-1	30
АТХ-2	Схема фунциональная технологического процесса.	31
АТХ-3	Схема электрическая принципиальная управления приточной системой П-1.	32
АТХ-4	Схема подключения электрооборудования. Схема электрическая принципиальная управления электронагревателем.	33
АТХ-5	Схема подключения приборов и устройств технологического контроля приточной системы П-1.	34
АТХ-6	Схема электрическая принципиальная распределительной сети.	35
АТХ-7	Схема электрическая принципиальная сигнализации.	36
АТХ-8	Схема внешних проводок.	37
АТХ-9	Схема подключения.	38
АТХ-10	Размещение электрооборудования и прокладка кабелей.	
	План на отм. -1,800; -0,500.	39
АТХ-11	Размещение электрооборудования и прокладка кабелей.	
	План на отм. -0,500; 3,600.	40
	Связь и сигнализация.	
СС-1	Общие данные. План на отм. 0,000 и 3,600 с сетями связи.	41

Альбом III

Типовой проект 901-8-8

Ведомость рабочих чертежей основного комплекта марки ЭМ

Лист	Наименование	Примечание
ЭМ-1	Общие данные	4
ЭМ-2	Трансформаторная подстанция. Схема принципиальная электрическая	5
ЭМ-3	Трансформаторная подстанция. Установка электрооборудования. План и разрез	6
ЭМ-4	Трансформаторная подстанция. Вывады н.н в камере трансформатора. Конструкции	7
ЭМ-5	Трансформаторная подстанция. Заземление План. Узлы и детали.	8
ЭМ-6	Шкаф навесной счетчиков. Общий вид. Принципиальная схема. Схема соединений	9
ЭМ-7	Схема электрическая принципиальная распределительной сети ~380/220В (начало)	10
ЭМ-8	Схема электрическая принципиальная распределительной сети ~380/220В (окончание)	11
ЭМ-9	Схема электрическая принципиальная управления хозпротивопожарными насосами М1(М2÷М4)	12
ЭМ-10	Схема электрическая принципиальная управления дренажными насосами М10; М11	13
ЭМ-11	Схема электрическая принципиальная управления задвижками БУ1-М1÷БУ3-М1, БУ1-М2÷БУ3-М2	14
ЭМ-12	Кабельный журнал (начало)	15
ЭМ-13	Кабельный журнал (продолжение)	16
ЭМ-14	Кабельный журнал (окончание)	17
ЭМ-15	Размещение электрооборудования и прокладка кабелей. Планы на отм. -0.500; 0.000	18
ЭМ-16	Размещение электрооборудования и прокладка кабелей. Планы на отм. -0.500; 3.600	19
ЭМ-17	Размещение электрооборудования и прокладка кабелей. Планы на отм. -1.800; -0.500; 3.600	20
ЭМ-18	Размещение электрооборудования и прокладка кабелей. Спецификация.	21
ЭМ-19	План прокладки троллейного шинопровода для электрической тали.	22

Ведомость ссылочных и прилагаемых документов

Обозначение	Наименование	Примечание
	Ссылочные документы	
4.407-218 А389	Строительные задания (материалы для проектирования) и установочные чертежи распределительных шкафов и пунктов	1978г
4.407-260 А159	Прокладка кабелей на конструкциях	1979г
4.407-255 А155	Узлы и детали для прокладки кабелей	1979г
4.407.-262	Прокладка троллейного шинопровода ШТМ-75 на 250А	1979г
ВСН-381-77	Инструкция о составе и оформлении электротехнических рабочих чертежей для промышленного строительства	1977
	Прилагаемые документы	
ЭМ. В.О. альбом VI	Ведомость электрооборудования и кабельных изделий (начало)	
ЭМ. ВО. ВП. альбом VI	Ведомость электрооборудования и кабельных изделий (окончание)	
ЭМ. ВЗИ. альбом VI	Ведомость потребности в электромонтажных изделиях.	
ЭМ. ОЛ1	Опросный лист для заказа камер серии КСО-366	25
ЭМ. ОЛ2	Опросный лист для заказа щита из панелей ЩО70	26
901-8-8 Альбом II	Задание заводу-изготовителю	

Основные технические показатели

Наименование	Един. изм.	Технич. данные
Расчетная мощность силового электрооборудования	кВт	
Естественный коэффициент мощности		0,85

Типовой проект разработан в соответствии с действующими нормами и правилами и предусматривает мероприятия, обеспечивающие взрывную и взрывопожарную и пожарную безопасность при эксплуатации здания.

Гл. инженер проекта /Шерстякова/

Инв. № подл. | Подпись и дата | Взам. инв. №

Н. контр.	Шерстякова		
Провер.	Полевщикова		
Ст. инж.	Помазкова		
Рук. гр.	Полевщикова		
ГИП	Шерстякова		
Гл. спец.	Данилов		
Нач. отд.	Саркисьянц		

ТП 901-8-8 ЭМ

Блок основных современных для станции обессоливания воды производительностью 1,6 тыс. м³/сут.

Стадия	Лист	Листов
Р	1	

Общие данные

ЦНИИЭП инженерного оборудования г. Москва

Копировал Антипова Формат А4

18563-08

Типовой проект 901-8-8 Альбом

Схема принципиальная однолинейная

Марка, сечение проводника

Условное графическое изображение

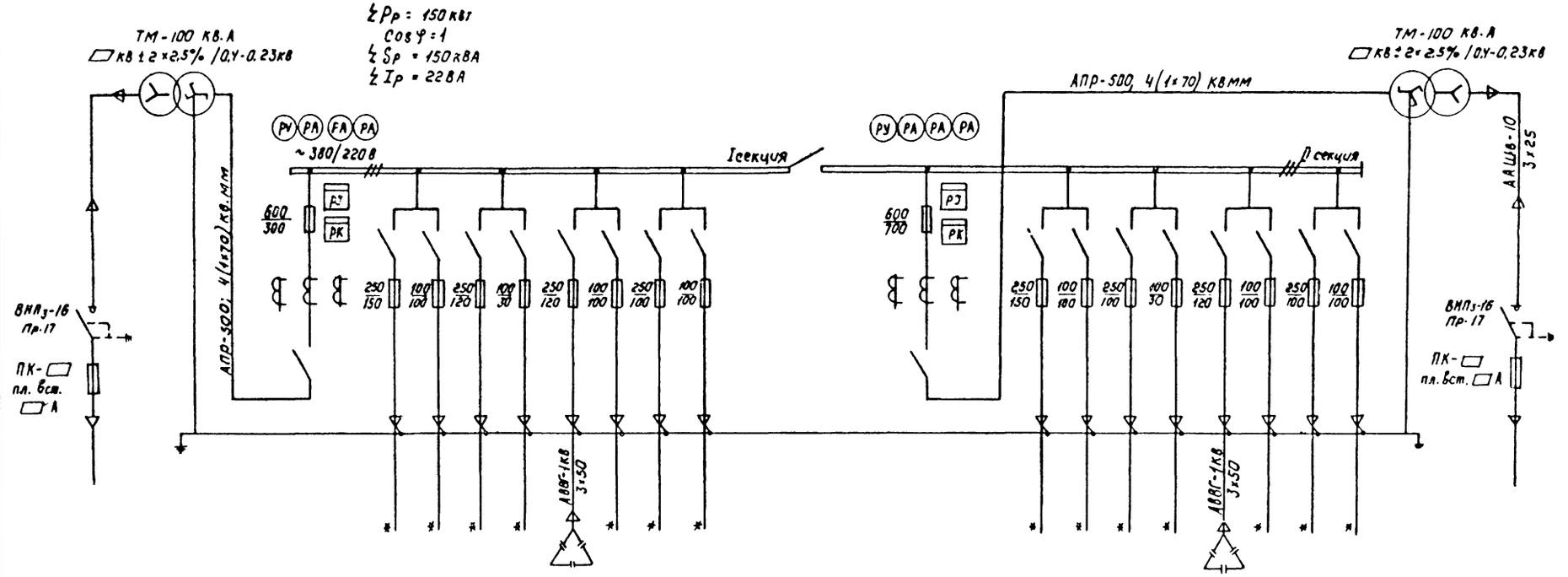

N линии			1	2	3	4	5	6	7	8	9	10	11	12	13	14	15	16	17	18	19		
Наименование отходящей линии	Ввод N1 □ кВ	Трансформатор силовой N1 □ кВ	Ввод N1 0.4 кВ	Шкаф управления Ш1	Шкаф управления Ш6	Шкаф распределительный Шр1.	Аварийное освещение	Конденсаторная установка КУ1	Котельная	Резерв	Резерв	Секционный рубильник	Ввод N2 0.4 кВ	Шкаф управления Ш3	Шкаф управления Ш7	Резерв	Рабочее освещение	Конденсаторная установка КУ2	Шкаф распределительный Шр3	Резерв	Котельная	Трансформатор силовой N2 □ кВ	Ввод N2 □ кВ
Расчетная мощность Pp; кВт.			75	30	15	50	3,4	50 квар	35	–	–	–	75	30	15	–	9.2	50 квар	40	–	35		
Расчетный ток линии, А			114	58.6	29,3	95	5,5	76	66	–	–	–	114	58.6	29.3	–	14.8	76	76	–	66		
Тип панели			ЩО-70-15	ЩО-70-1				ЩО-70-1				ЩО-70-30	ЩО-70-15	ЩО-70-1				ЩО-70-1					
N° панели			1	2				3				4	5	6				7					

* Марки и сечения кабелей см. черт. ЭМ-7,8

□ Заполняется при привязке проекта.

Согласовано: Полевщикова

Привязан	Провер	Трыханкина		ТП 901-8-8	ЭМ
	Инженер	Яровицына		Блок основных сооружений для станции обесфторивания воды производительностью 1.6 тыс м³/сутки	Стадия: Р; Лист: 2; Листов:
	Гип	Трыханкина		Трансформаторная подстанция схема принципиальная электрическая □/0,4 кВ	ЦНИИЭП инженерного оборудования г. Москва
Инв. №	Гл. спец.	Каневская			
	Нач. отд.	Саркисьянц			

18553-01

Альбом

Типовой проект 901-8-8

Разрез 1-1

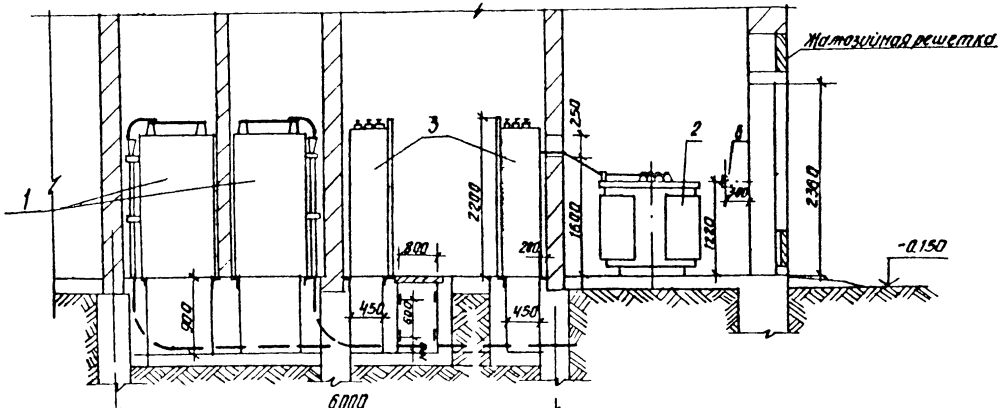

План на отм. 0.000
м1:50

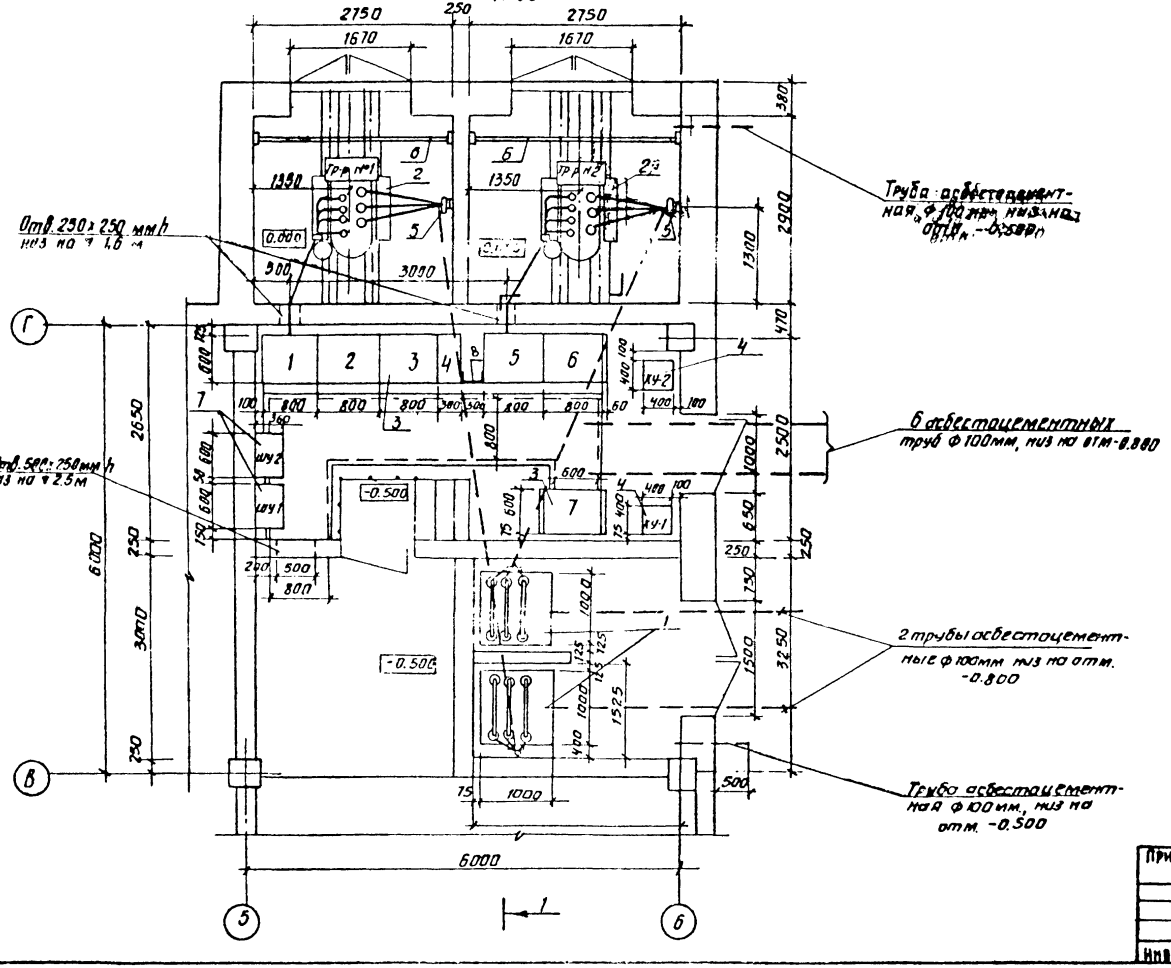

Марка, поз.	Обозначение	Наименование	Кол	Масса ед., кг	Примечание
		Электрооборудование			По опросному листу
1		Комплектное распределительное устройство ☐ кВ			ЭМ-25
		КСО-366	2		
2		Трансформатор силовой мощностью 100 кВ.А напряжением ☐, ТМ-100	2		
3		Щит распределительный 0,4 кВ, состоящий из 10 панелей, ЩО-70	1 комп.		По опросному листу ЭМ-26
4		Конденсаторная установка УК2-0,38-50У3	2		
5		Конструкция для крепления кабеля ☐ кВ	2		см. лист ЭМ-7
6		Барьер в камере трансформатора	2		см. лист ЭМ-7
7		Шкаф счетчиков	2		см. лист ЭМ-9
8		Лист металлический δ=1мм 400×2000 h, ГОСТ 16523-70	1		

1. Данный лист рассматривать совместно с листами ЭМ-7, 8
2. ☐ Заполняется при привязке проекта

Согласовано

Инв. № подл. | Подпись и дата | Взам. инв. №

Привязан

Инв. №

Провер.	Грыданкина	
Инженер	Яровицына	
ГИП	Грыданкина	
Гл. спец.	Каневская	
Нач. отд.	Саркисьянц	

тп 901-8-8 ЭМ

Блок основных сооружений для станции обесфторивания воды производительностью 1,6 тыс. м³/сутки

Трансформаторная подстанция. Установка электрооборудования. План и разрез

Стадия	Лист	Листов
Р	3	

ЦНИИЭП инженерного оборудования г. Москва

Копировал Антипова Формат

Альбом

Типовой проект 901-8-8

Разрез 1-1

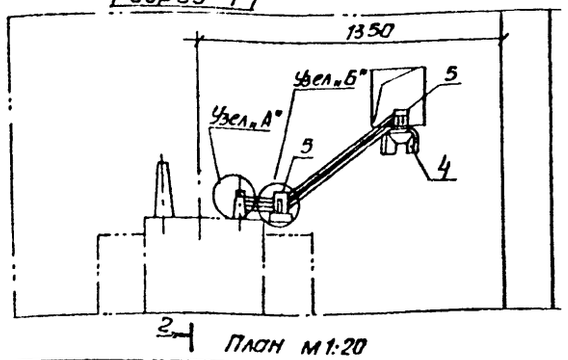

Разрез 2-2

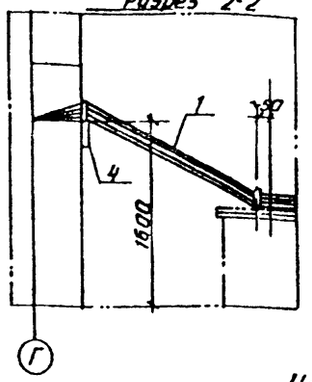

Узел „А" м1:2

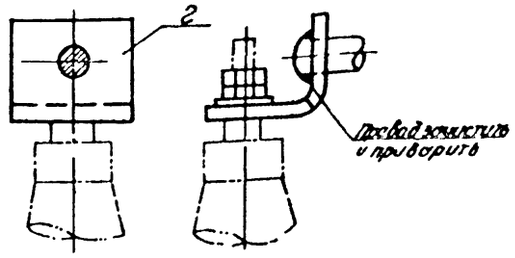

Барьер поз. 8 м1:20

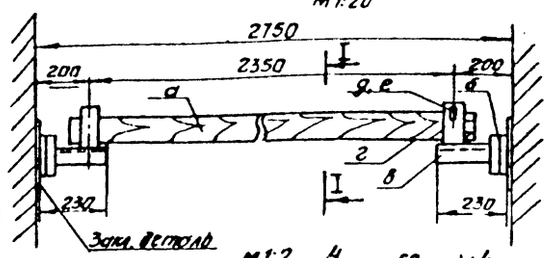

Разрез 1-1

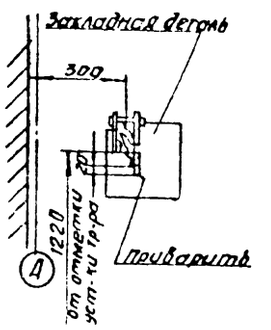

План м1:20

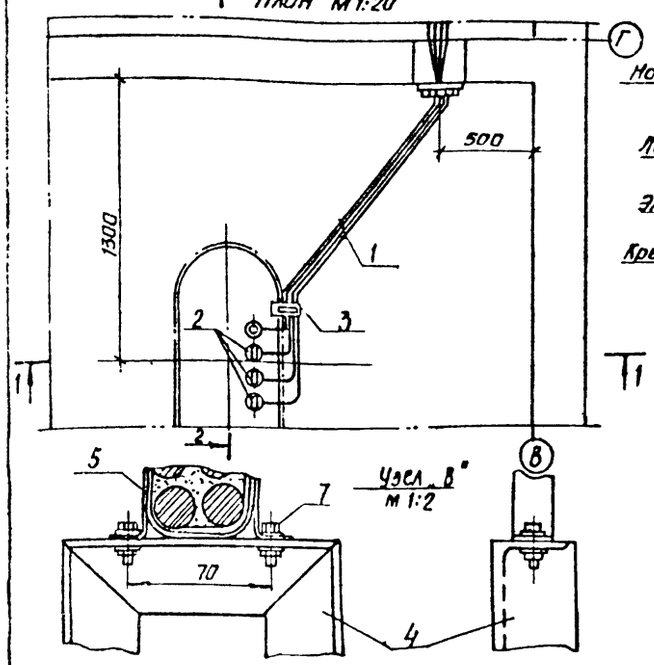

Узел „Б" м1:2

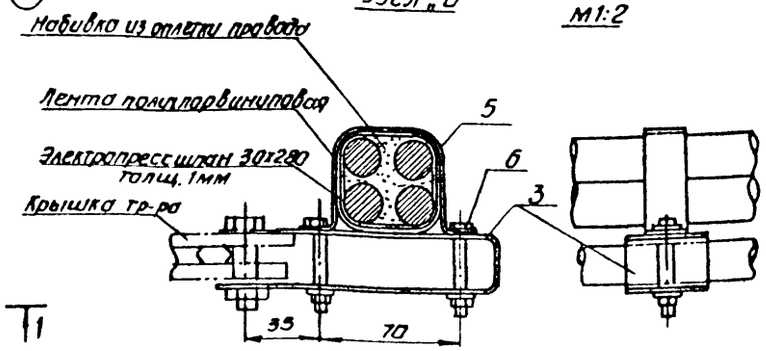

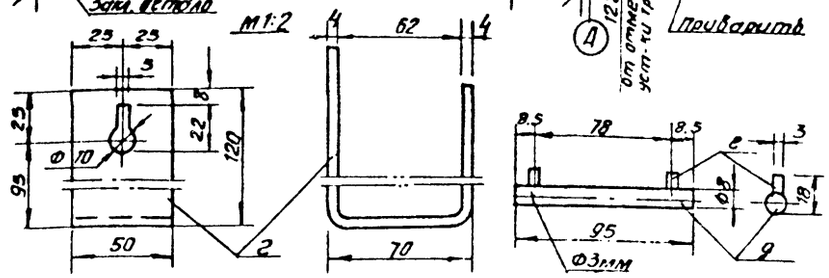

Конструкция для крепления проводов Тип II поз. 4 м1:2

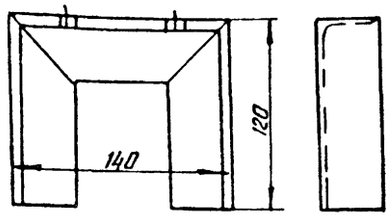

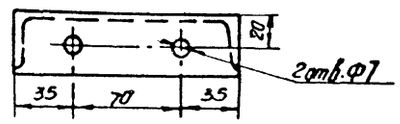

Конструкция для крепления проводов тип I поз. 3

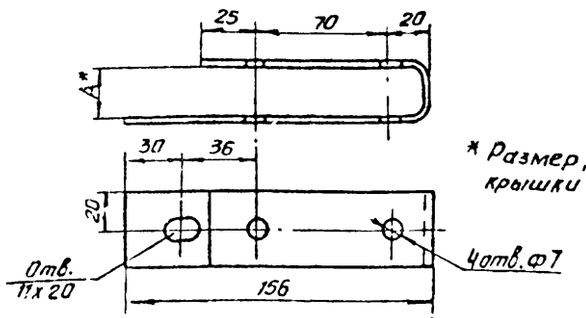

* Размер „А" взять по толщине крышки трансформатора

Скоба для крепления проводов поз. 5 м1:2

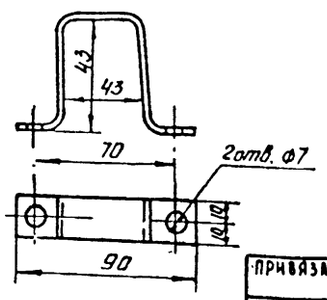

Провододержатель поз. 2 м1:2

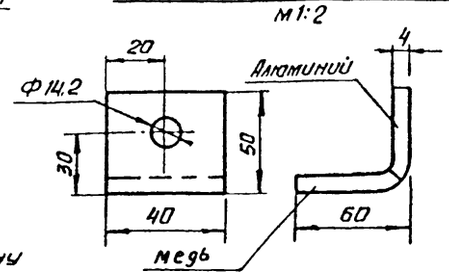

1. Соединение деталей произвести сваркой по периметру сопряжения.
2. Конструкции, после механической обработки и сварки, покрасить масляной краской серого цвета за два раза.
3. Барьер покрасить за два раза красной краской.
4. Спецификация материалов дана на одну камеру трансформаторов.

Марка поз.	Обозначение	Наименование	Кол.	Масса ед., кг	Примечание
1		Провод АПР-660; 1х70			количество дано на 4 конца
		ГОСТ 20520-75	20м		
2		Провододержатель	6		
		Пластина медно-алюминиевая δ=100мм. 4х120 мм			
3		Конструкция для крепления проводов, тип I	1		
		Сталь ленточная δ=300мм ГОСТ 103-76: 40х3			
4		Конструкция для крепления проводов, тип II	1		
		Сталь угловая №4, δ=450мм ГОСТ 8509-72: L40х40х4	1,1		
5		Скоба для крепления проводов	2		
		Сталь ленточная δ=115мм ГОСТ 103-76: 20х1,5 мм			
6		Болт с гайками и 2 мя шайбами ГОСТ 7798-70*			
		ГОСТ 5915-70; 11371-68 м 5х45	4		
7		Болт с гайками и 2 мя шайбами ГОСТ 7798-70*			
		ГОСТ 5915-70; 11371-68 м 6х10	2		
8		Барьер	1		
а		Брус деревянный δ=2680мм хвоя 80х60	1		
б		Сталь угловая δ=80мм ГОСТ 8509-72: 40х40х4	2		
в		Сталь угловая δ=230мм ГОСТ 8509-72: 40х40х4	2		
г		Сталь полосовая δ=300мм ГОСТ 103-76: 50х4	2		
д		Проволока (стержень) δ=95мм Ø 8 мм	2		
е		Проволока (упор) δ=18 мм Ø3 мм	4		

Привязан

Инв. №

Проверил	Трыханкина		
Инженер	Яровицына		
ГИП	Трыханкина		
Гл. спец.	Кацевская		
Нач. отд.	Саркисов		

ТП 901-8-8 ЭМ

Блок основных сооружений для станции обесфторивания воды производительностью 1,6 тыс. м³/сутки

Стадия	Лист	Листов
Т.П	4	

Трансформаторная подстанция вывода и.м. в камере трансформатора Конструкции.

ЦНИИЭП инженерного оборудования г. Москва

Копировал Антонова Формат 22

Альбом III

Типовой проект 901-8-8

План М1:50

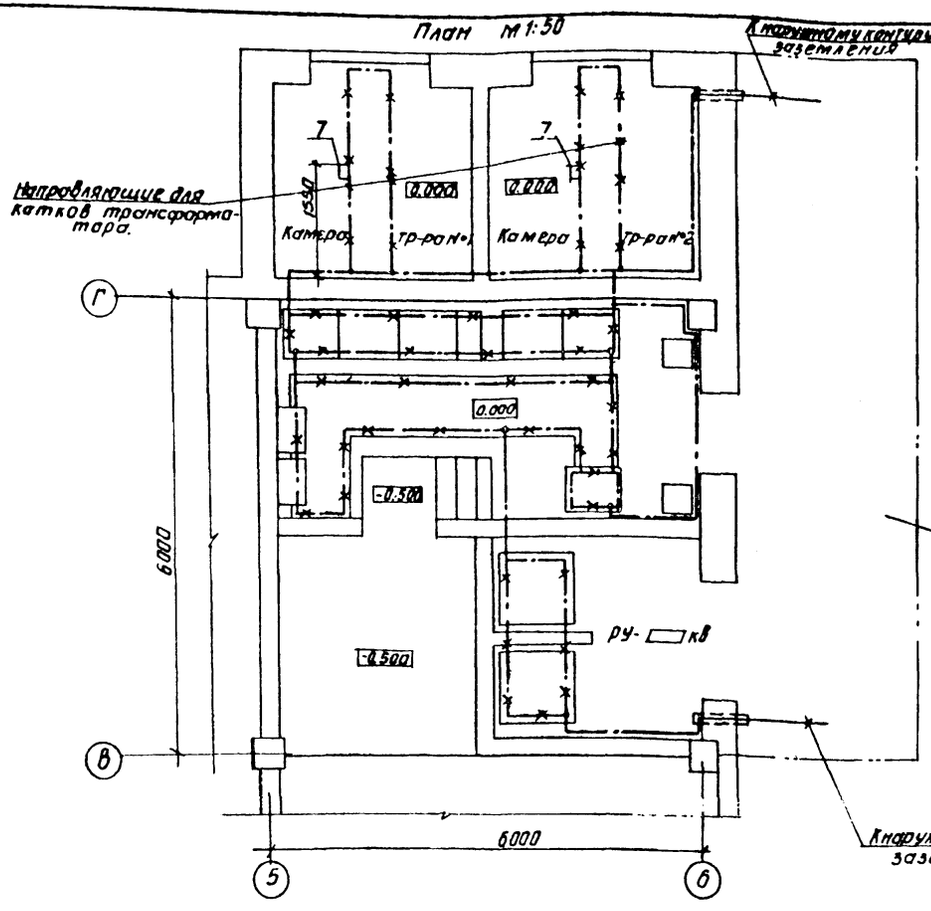

1. Заземляющее устройство выполняется в соответствии с главой I-7, ПУЭ-1966г.
2. Общее сопротивление заземляющего контура не должно превышать 4,0 Ом. Требуемое сопротивление должно быть обеспечено в любое время года.
3. Расчет заземления уточняется при привязке проекта к конкретным условиям с учетом данных о токе замыкания на землю, характеристики грунта и наличии естественных заземлителей.
4. Заземление металлоконструкций под электрооборудование осуществляется ответвлениями от основной магистрали и выполняется полосовой сталью сечением 25×4 мм.
5. В качестве магистралей заземления используются закладные детали для установки панелей щита, камер КСО, а также направляющие для катков трансформаторов.
6. □ Заполняется при привязке проекта

Место для нанесения наружного контура заземления

—·—·— Линия заземления

—×—·—×— Конструкции металлические, используемые в качестве магистралей заземления

○ Электрод из круглой стали

Внимание

Настоящий чертеж, при привязке проекта должен быть дополнен наружным контуром заземления выполняемым в соответствии с рекомендациями §I-7-46, 1-7-47 ПУЭ 1966г.

Марка поз.	Обозначение	Наименование	Кол.	Масса ед. кг	Примечание
	Внутренний контур заземления				
1		Сталь полосовая 25×4			
		ГОСТ 103-76	30м		
	Наружный контур заземления				
2		Электрод Ф12мм; l=5м			
		ГОСТ 2590-71*	□		
3		Сталь полосовая 40×4			
		ГОСТ 103-76	□м		
	Детали заземления				
4		Провод АПР-660; 1×25 ГОСТ 20520-75	3м		
5		Наконечник кабельный ТА7-6	4		
6		Болт с гайкой и шайбой			
		ГОСТ 7798-70*; 5915-70* и			
		11371-78; М 6×18	4		
7		Сталь полосовая 25×4 мм			
		ГОСТ 103-76; l=100	2		
8		То же, l=80	2		
9		То же, l=70	20		
10		Дюбель-гвоздь ДГ-Х 4,5×40	20		

Узел заземления трансформатора М1:10

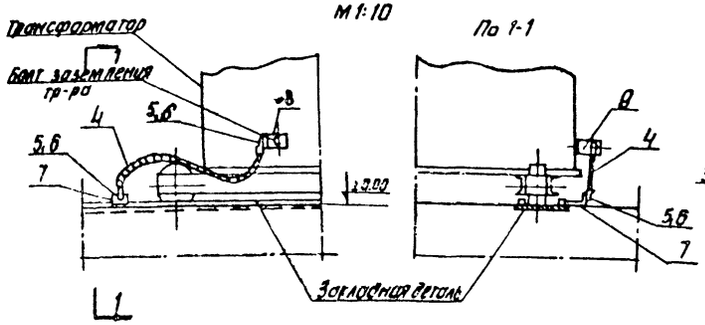

Узел крепления к стене заземляющей полосы М1:2

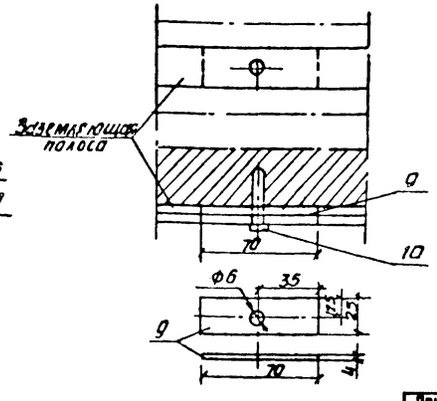

М1:2

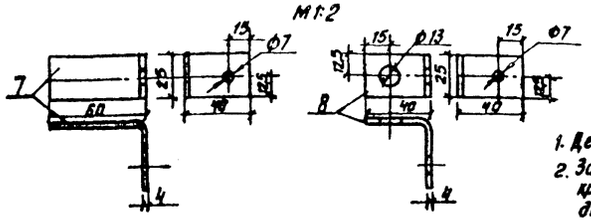

1. Деталь поз.7 приварить к закладной детали
2. Заземляющую полосу при прокладке по стене крепить через 0,8м посредством забивки дюбелей поз. 10.

Согласовано

Инв. № подл. | Подпись и дата | Взам. инв. №

Привязан

Инв. №

Проверил	Трыханкина	
Инженер	Ярсвицына	
Гип	Трыханкина	
Гл. спец.	Каневская	
Гл. ч. отд.	Аркисьянц	

ТП 901-8-8 ЭМ

Блок основных сооружений для станции обесфторивания воды производительностью 1,6 тыс. м³/сут.

Трансформаторная подстанция. Заземление. Планы. Узлы и детали

Стадия	Лист	Листов
Р	5	

ЦНИИЭП инженерного оборудования г. Москва

Копировал Антипова

Форм

Типовой проект 901-8-8 Альбом III

Общий вид.
М 1:10

Вид спереди
Дверь не показана

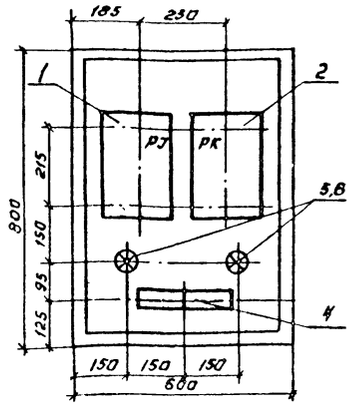

Дверь шкафа
Вид спереди

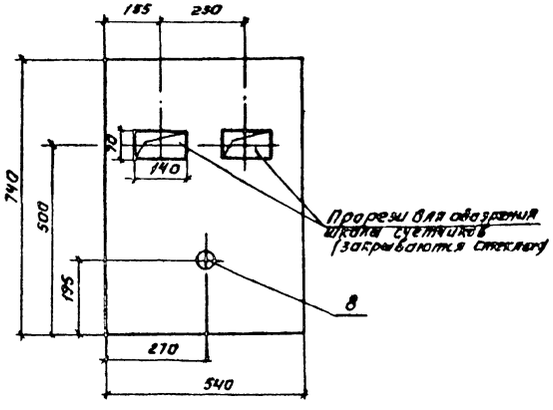

Схема соединений

Шкаф со снятой дверью
(Вид спереди)

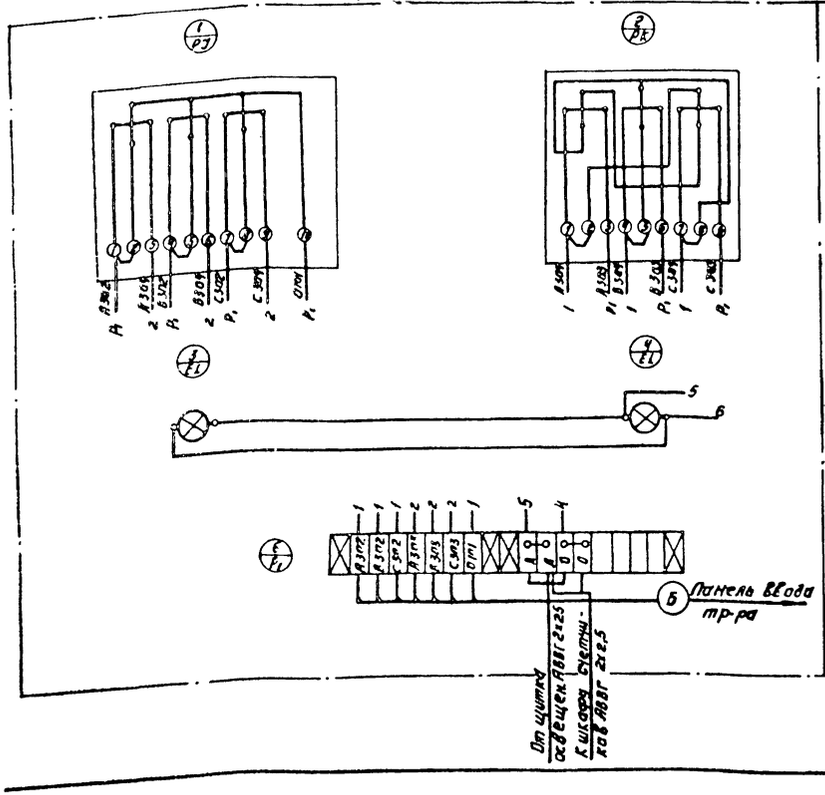

Дверь шкафа
(Вид сзади)

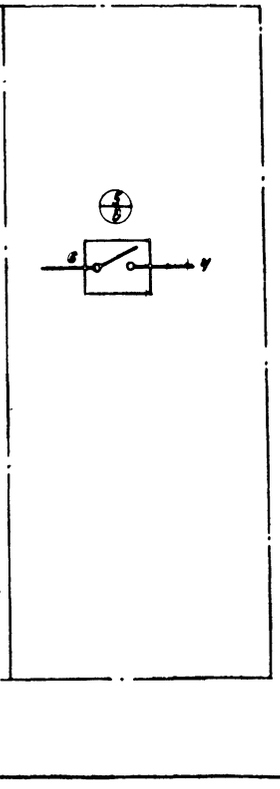

Принципиальная схема

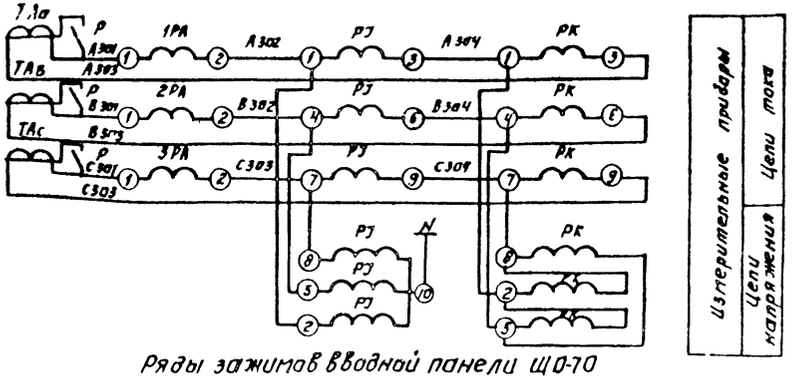

Ряды зажимов вводной панели ЩО-70

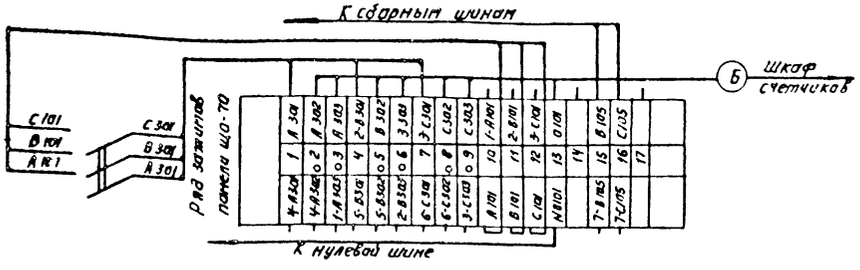

Марка поз.	Обозначение	Наименование	Кол.	Масса ед, кг	Примеч.
1		Счетчик 3х фазный активной энергии 380 В, 5А			См. задание завода изготовителю
		САЧУ - И 672 М (РЭ)	1		
2		Счетчик 3х фазный реактивной энергии 380 В, 5А			
		СРЧУ - И 673 М (РК)	1		
3		Шкаф навесной по ОСТ 16 0684-116-74. ЯУЗ-0863			Лист 3М004 ВС, ВЭ, ЭЧ; ТБ.
4		Колодка на 10 зажимов Б 317-23 (К1)	1		
5, 6		Лампа накаливания 220 В; 60 Вт. НБ-220-60 (ЕL)	2		устанавливается на месту.
7		Патрон потолочный 250 В 6А ЭП-5	2		
8		Выключатель нормальный 250 В; 6А, индекс 02020 (В)	1		
9		Провод АПР-660; 1х25			
		ГОСТ 20520-75	3 м		
10		Рубильник 3х полюсный 3х Р20 (Р)	1		

Привязан:		ТП 901-8-8		ЭМ
Инв. №	Проверил Трыхалкина; Инженер Яровицына; Тип Трыхалкина; Гл. спец. Каневская; Нач. отд. Сархисьянц	Блок основных сооружений для станции обеспечивания воды производительностью 6 тыс. м³/сутки	Стадия Р	Лист 6	Листов
		Шкаф навесной счетчиков. Общий вид. Принципиальная схема. Схема соединений.	ЦНИИЭП инженерного оборудования г. Москва	

Корнеева Антонова

Формат 22

Типовой проект 901-8-8 Альбом III

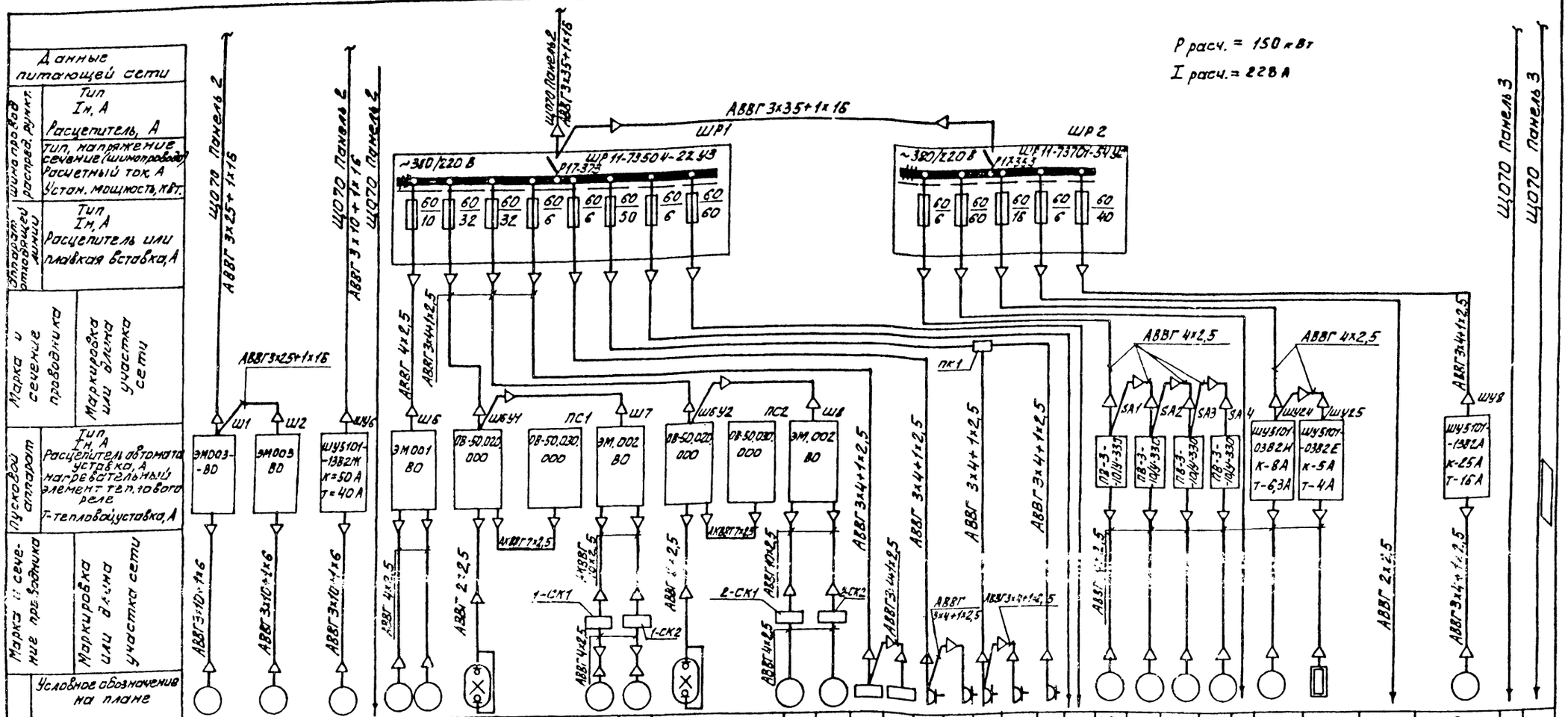

Заполняется при привязке проекта

Привязан:	Н. контр.	Шерстякова		ТП 901-8-8	ЭМ
	Ст. инж.	Помазкова			
	Рук. гр.	Полевщикова			
	Тип	Шерстякова			
	Гл. спец.	Данилов			
Инв. №	Начотд.	Саркисьянц			

Блок основных сооружений для станции обеззараживания воды производительностью 1,6 тыс. м³/сутки

Схема электрическая принципиальная распределительной сети ~380/220 В (начало)

Стадия	Лист	Листов
Р	7	

ЦНИИЭП инженерного оборудования г. Москва

13563-03

Типовой проект 901-8-8 Альбом VII

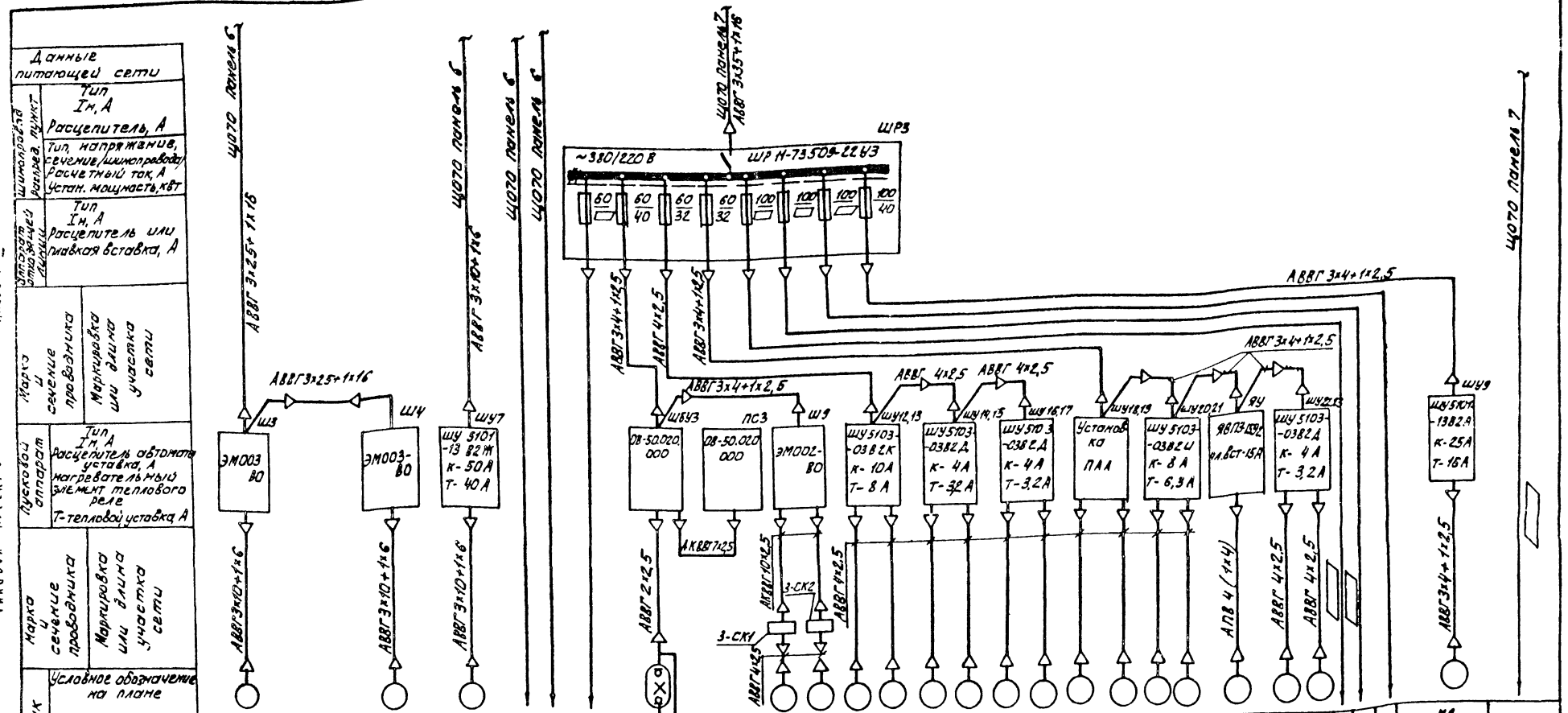

▭ - Заполняется при привязке проекта

Н.контр.	Шерстякова			ТП 901-8-8			ЭМ
Провер.	Полевщикова						
Ст.инж.	Помазкова			Блок основных сооружений для станции обезжелезивания воды производительностью 1,6 тыс. м³/сутки	Стадия	Лист	Листов
Рук.гр.	Полевщикова				Р	8	
ГИП	Шерстякова			Схема электрическая принципиальная распределительной сети ~380/220 В. (окончание)	ЦНИИЭП инженерного оборудования г. Москва		
Гл.спец.	Данилов						
Нач.отд.	Сарксоляр						

Привязан:

Инв. №

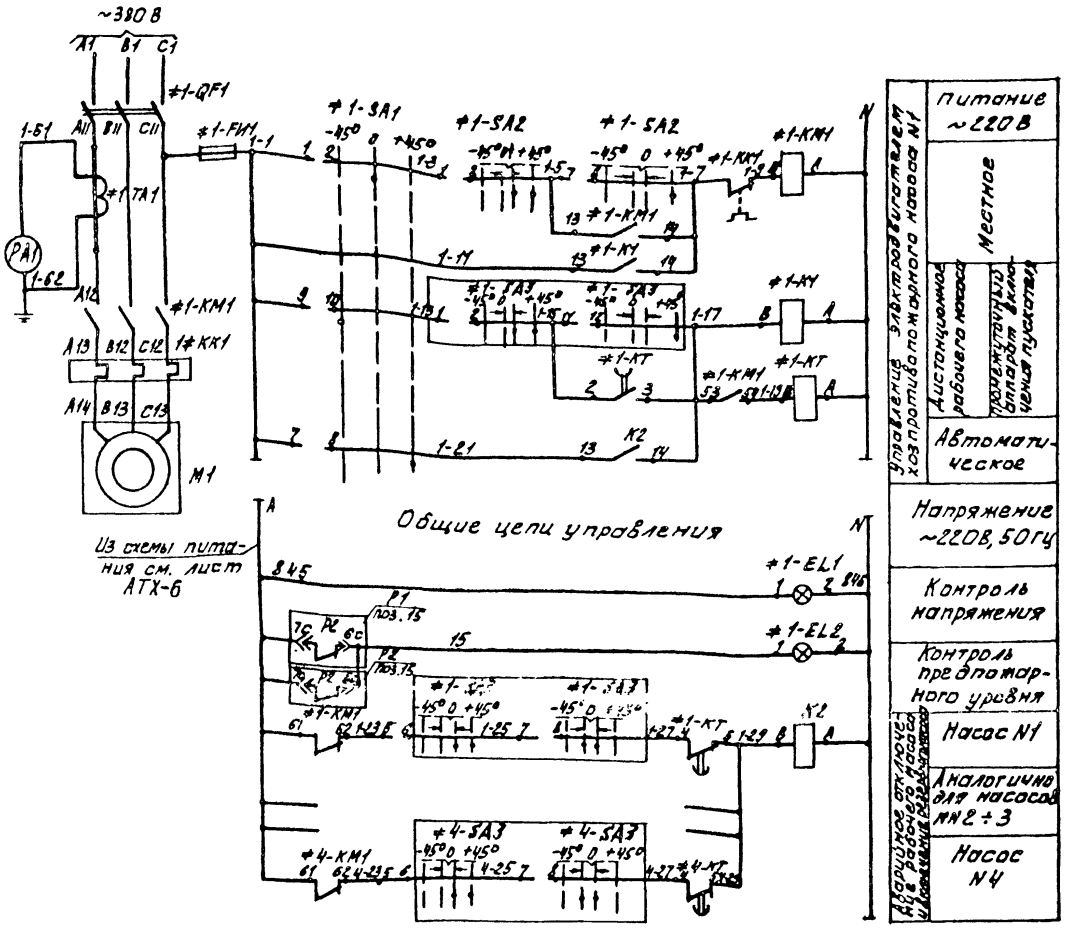

Диаграмма замыкания контактов переключателя SA1

ПКУ3-12С-3010	-45°	0°	+45°
NN 0			
Контакты	Дист.	Местн.	Авт.
1-2	—	X	—
3-4	—	X	—
5-6	—	X	—
7-8	X	—	X
9-10	X	—	X
11-12	X	—	X

Диаграмма замыкания контактов переключателя SA3

ПКУ3-12С-3010	-45°	0°	+45°
NN			
Контакты			
1-2	—	—	X
3-4	—	—	X
5-6	—	—	X
7-8	—	X	—
9-10	X	—	—
11-12	—	—	X

Диаграмма замыкания контактов переключателя SA2

ПКУ3-12А-2045	-45°	0°	+45°
NN 0			
Контакты			
1-2	—	—	X
3-4	—	—	X
5-6	X	—	—
7-8	—	—	X

В схему сигнализации см. лист АТХ-7.

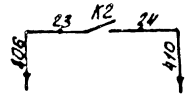

Позиционное обозначение	Наименование	Кол.	Примечание
	Шкаф управления Ш1 (Ш2÷Ш4)	4	
#1÷#4	Элементы управления электродвигателями М1 (М2÷М4)	4	
FU1	Предохранитель ПРС-6У3 с плавкой вставкой ПВДТ-4А3	1	
QF1	Автоматический выключатель АЕ2000-КМ3 ~380В, 50Гц Iрасц. 40А Iотс 12Iрасц.	1	
KM1	Магнитный пускатель ПМА3 1000У3 с приставкой ПКЛ110У3 ~220В Jн 40А ТУ16-526.437-78	1	
K1	Магнитный пускатель ПМА 11000У3 ~220 В. Jн 10А ТУ 16-526.437-78	1	
KT	Реле времени РВП72-3322300 ТУ 16.523.472-74	1	
KK	Реле тепловое РТЛ 205504 ТУ 16.523-549-78	1	
TA1	Трансформатор тока ТК-20-0,5/5У3 ТУ 16.517.442-75	1	
K2	Реле РПЛ 4004 ~220 В ТУ 16.10.523.554-78	1	
PA1	Амперметр Э-377 50 А. Кл. 1.5 50Гц ТУ 25.04.1058-76	1	
EL1 EL2	Арматура сигнальной лампы АСА-1У2 с лампой ТЛ ~220В ТУ 16.535.681-76	2	
SA1	Переключатель ПКУ3-12С-3010 ТУ 16.526.047-74	1	
SA2	Переключатель ПКУ3-12А-2045 ТУ 16.526.047-74	1	
	Пост оператора		
SA3	Переключатель универсальный ПКУ3-12А-3016	4	
	Аппаратура по месту		
M1÷M4	Электродвигатель ~380В N=15кВт 4А160S2	4	
P1;P2	Регулятор-сигнализатор уровня с 3 датчиками ЭРСУ-3	2	

Привязан:

Инв. №

Н. контр.	Шестакова	
Провер.	Полевщикова	
Ст. инж.	Помазкова	
Рук. гр.	Полевщикова	
ГИП	Шестакова	
Гл. спец.	Данилов	
Нач. отд.	Саркисьянц	

ТП 901-8-8 ЭМ

Блок основных сооружений для станции обеззараживания воды производительностью 1,0 тыс. м³/сут.

Схема электрическая принципиальная управления хозяйственно-противопожарными насосами М1 (М2÷М4)

Стадия	Лист	Листов
Р	9	

ГПИИ Госстроя СССР г. Москва

ГПИИ Госстроя СССР г. Москва

Альбом VIII

Типовой проект 901-8-8

Инв. № подл. | Подпись и дата | Взам. инв. №

АЗКЭ-63

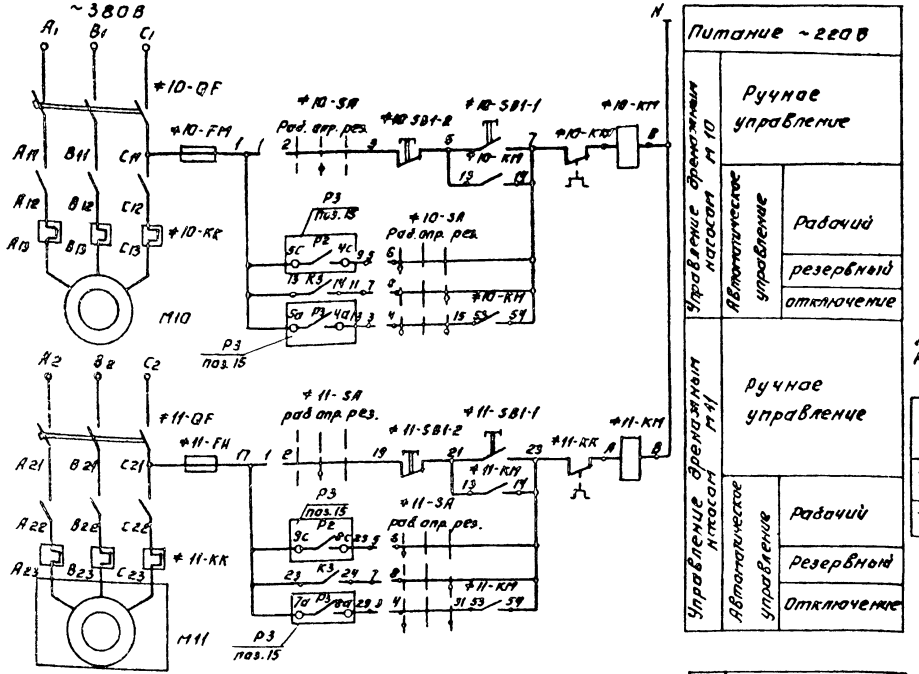

Общие цепи управления

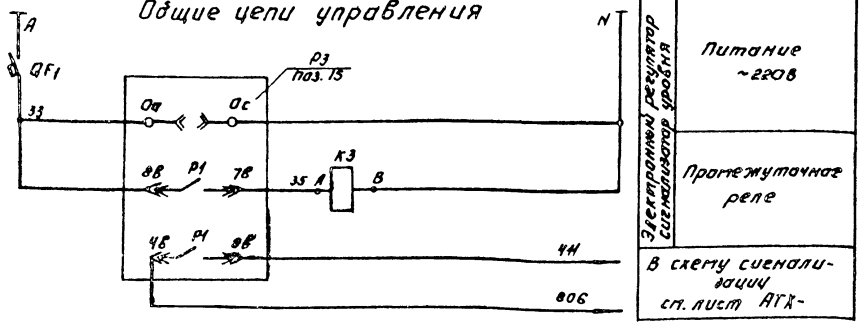

Диаграмма замыкания контактов ЭРСУ-3.

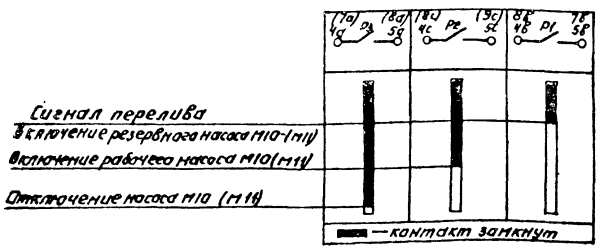

Диаграмма замыкания контактов ключа 10-SA (11-SA)

Соединен. контактов		Способ фиксации С. Положение рукоятки		
		-45°	0°	+45°
	1-2	—	×	—
	3-4	×	—	×
	5-6	×	—	—
	7-8	—	—	×

Поз. обозначение	Наименование	Кол.	Примечание
	Шкаф управления ШБ.	1	
#10; #11	Элементы управления электродвигателями M10; M11	2	
QF	Автомат АЕ 2033-10; Jн 25А J к.р. 5А ТУ 16.522.064-75	2	
QF1	Автоматический выключатель А63-М1 Jн расц. 0,63А отсечка 1,3 Jн ТУ 16.522.110-74	1	
KM	Пускатель магнитный ПМЛ 11000Ч ~380В Jн 10А с приставкой ПКЛ 2004 ТУ 16.526.437-78	2	
K	Реле промежуточное РПЛ 2204 ~220В 50 Гц ТУ 16-523.554-78.	1	
FH	Предохранитель ПРС-6У3-П с плавкой вставкой ПВД-1.	2	
SA	Переключатель ПКУ3-12С-2024У3 ТУ 16.525.047-74	2	
SB1-1 SB1-2	Пост ПКЕ 112-2У3 1з, 1р ТУ 16.526.216-78	2	„пуск" „стоп"
P3	Регулятор-сигнализатор уровня ЭРСУ-3.	1	
	Аппаратура по месту.		
M10 M11	Электродвигатель АОЛ-22-4 N=1,5 кВт	2	

Н. контр.	Шерстякова		
Рук. гр.	Полевщикова		
Ст. инж.	Номазкова		
Рук. гр.	Полевщикова		
Тип	Шерстякова		
Гл. спец.	Данилов		
Нач. отд.	Саркисьянц		

ТП 901-8-8 ЭМ

Привязан:

Инв. №

Блок основных сооружений для станции обесфторивания воды производительностью 1,6 тыс. м³/сутки

Схема электрическая принципиальная управления дренажными насосами M10; M11.

Стадия	Лист	Листов
Р	10	

ЦНИИЭП инженерного оборудования г. Москва

Копировал: Логинова

Типовой проект 901-8-8 Альбом №

Типовой проект 901-8-8 Альбом III

Задвижка БУ1 (БУ2, БУ3)

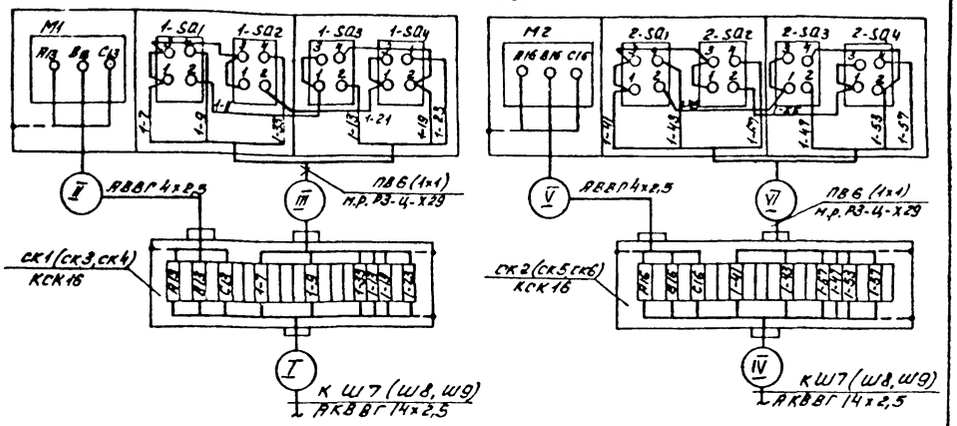

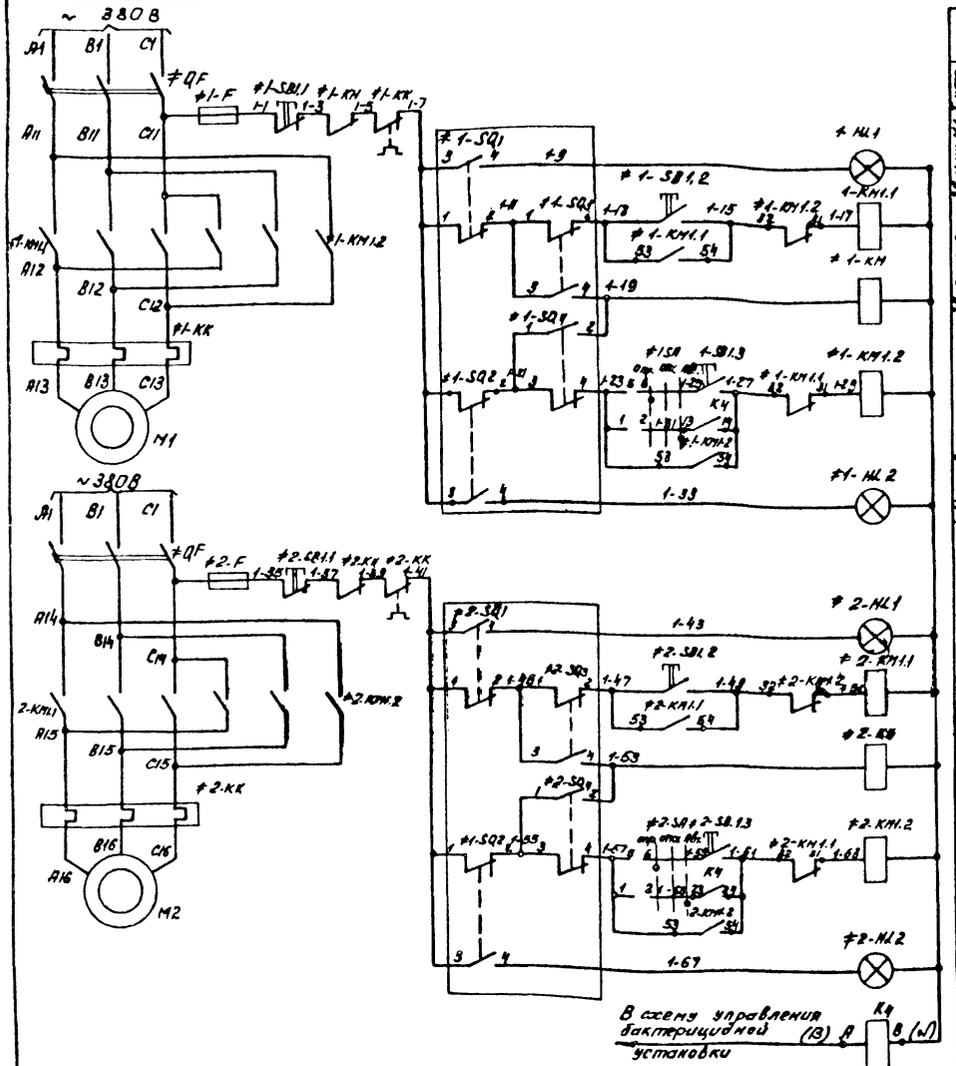

Управление электродвигателями задвижек из закрытого помещения ЗИУ по месту

Контроль открытия	≠1-HL1
Открытие задвижки	≠1-KM1.1
Заклинивание	≠1-KM
Закрытие задвижки	≠1-KM1.2
Контроль закрытия	≠1-HL2
Контроль открытия	≠2-HL1
Открытие задвижки	≠2-KM1.1
Заклинивание	≠2-KM
Закрытие задвижки	≠2-KM1.2
Контроль закрытия	≠2-HL2
Промежуточное реле	K4

Позиц. обознач.	Наименование	Кол.	Примечание
	Шкаф управления Ш7 (Ш8, Ш9)	3	
≠1, ≠2	Элементы управления электродвига-		
	телями М1, М2	2	
F	Предохранитель ПРС-БУЗ-П с		
	плавкой вставкой ПВДТ-1А3	2	ТУ16.522.112-74
HL1	Арматура светосигнальная ~220В		
	АМЕ-3232292	2	ТУ16.535.582-76
HL2	Арматура светосигнальная ~220В		
	АМЕ-3252292	2	ТУ16.535.582-76
K4	Реле РПЛ-2204 ~220В 50Гц	1	ТУ16.523.554-78
KM1	Пускатель ПМЛ150004~220В	2	ТУ16.526.437-78
KH	Реле РУ-21 У4 утопленного монтажа	2	ТУ16.523.463.ЧЕ5-74
KK	Реле электротепловое РТЛ 100704	2	ТУ16.523.549-78
QF	Выключатель автоматический		
	АЕ-2016-10НУЗ 380В, 50Гц Iрасц. 5А		
	Iотс. 12Iрасц.; защита I ООО	2	ТУ16.522.064-75
SA	Переключатель ПКУ-3-12С-2001 У3	1	ТУ16.526-74
SB1	Пост ПКЕ 112-3У3 "откр.", "закр.", "откл."	2	Т16.526.216-78
	Арматура по месту		
M1; M2	Электродвигатель АОЛ-11-2ф3-380В-Н/Д-Ф	2	

Диаграмма замыкания контактов конечных выключателей SQ1; SQ2 и пакетного предельного моментного SQ3; SQ4

Обозначение	Номер контактов	Открыто	Промежуточное положение	Закрыто
SQ1	3-4			
	1-2			
SQ2	1-2			
	3-4			
SQ3	1-2			
	3-4			
SQ4	3-4			
	1-2			

— контакт замкнут

Диаграмма замыкания контактов ключа 1-SA (2-SA)

Соединение контактов		Положение ручки	Способ фиксации С		
			-45°	0°	+45°
1 2	1-2		—	—	×
	3-4		—	—	—
5 6 7 8	5-6		×	—	—
	7-8		×	—	—

№-Задвижки	N кабеля					
	M1			M2		
	I	II	III	IV	V	VI
БУ1	КМ1-БУ1-1	КМ1-БУ1-2	КМ1-БУ1-3	КМ2-БУ1-1	КМ2-БУ1-2	КМ2-БУ1-3
БУ2	КМ1-БУ2-1	КМ1-БУ2-2	КМ1-БУ2-3	КМ2-БУ2-1	КМ2-БУ2-2	КМ2-БУ2-3
БУ3	КМ1-БУ3-1	КМ1-БУ3-2	КМ1-БУ3-3	КМ2-БУ3-1	КМ2-БУ3-2	КМ2-БУ3-3

Привязан

Инв.№

Н. контр.	Шерстякова		
Провер.	Полевщикова		
Инженер	Воронко		
Рук. гр.	Полевщикова		
ГИП	Шерстякова		
Гл. спец.	Давидов		
Нач. отд.			

ТП 901-8-8 ЭМ

Блок основных сооружений для станции обезжелезивания воды производительностью 5 тыс. м³/сут

Стадия	Лист	Листов
Р	11	

Схема электрическая принципиальная задвижками: БУ1-М1; БУ3-М2

ГПИ Инженерного оборудования г. Москва

18561-03

КАБЕЛЬНЫЙ ЖУРНАЛ

Маркировка	Трасса: Начало	Трасса: Конец	Кабель по проекту: Марка	Кабель по проекту: Количество кабелей, число и сечение жил напряжение	Кабель по проекту: Длина м	Кабель проложен: Марка	Кабель проложен: Количество кабелей, число и сечение жил напряжение	Кабель проложен: Длина м
В1	Камера КСО-N1	Силовой трансформатор N1	ААШВ-10кВ	3×25	15			
В2	Камера КСО-N2	Силовой трансформатор N2	ААШВ-10кВ	3×25	12			
Н1	Щит распределительный ЩОТО. Панель 2	Шкаф управления Ш1	АВВГ	3×25+1×16	20			
НМ1-1	Шкаф управления Ш1	Электродвигатель М1	АВВГ	3×10+1×6	17			
К1	Шкаф управления Ш1	Щит оператора Секция 1	АКВВГ	14×2.5	20			
Н2	Шкаф управления Ш1	Шкаф управления Ш2	АВВГ	3×25+1×16	7			
НМ2-1	Шкаф управления Ш2	Электродвигатель М2	АВВГ	3×10+1×6	18			
К2	Шкаф управления Ш2	Щит оператора Секция 1	АКВВГ	14×2.5	20			
НМ6-1	Щит распределительный ЩОТО. Панель 2	Шкаф управления ШУ6	АВВГ	3×10+1×6	17			
НМ6-2	Шкаф управления ШУ6	Электродвигатель М6	АВВГ	3×10+1×6	10			
Н4б	Щит распределительный ЩОТО. Панель 2	Аварийное освещение	См. лист ЭО-2					
Н3	Щит распределительный ЩОТО. Панель 2	Шкаф распределительный ШР1	АВВГ	3×35+1×16	20			
Н4	Шкаф распределительный ШР1	Шкаф управления Ш6	АВВГ	4×2.5	30			
НМ10-1	Шкаф управления Ш6	Электродвигатель М10	АВВГ	4×2.5	18			
НМ11-1	Шкаф управления Ш6	Электродвигатель М11	АВВГ	4×2.5	18			
Н5	Шкаф распределительный ШР1	Шкаф управления ШБУ1	АВВГ	3×4+1×2.5	30			
Н6	Шкаф управления ШБУ1	Шкаф управления Ш7	АВВГ	3×4+1×2.5	35			
НЛБУ1-1	Шкаф управления ШБУ1	Бактерицидная лампа БУ1-Л	АВВГ	2×2.5 35кВ	30			
К3	Шкаф управления ШБУ1	Пульт сигнализации ПС1	АКВВГ	7×2.5	35			
КМ1-БУ1-1	Шкаф управления Ш7	Соединительная коробка БУ1-СК1	АКВВГ	14×2.5	30			
КМ1-БУ1-2	Соединительная коробка БУ1-СК1	Электродвигатель БУ1-М1	АВВГ	4×2.5	5			
КМ1-БУ1-3	Соединительная коробка БУ1-СК1	Конечные выключатели БУ1-SQ1;SQ2;SQ3;SQ4	ПВ	6(1×1)	5			
КМ2-БУ1-1	Шкаф управления Ш7	Соединительная коробка БУ1-СК2	АКВВГ	14×2.5	30			
КМ2-БУ1-2	Соединительная коробка БУ1-СК2	Электродвигатель БУ1-М2	АВВГ	4×2.5	5			
КМ2-БУ1-3	Соединительная коробка БУ1-СК2	Конечные выключатели БУ1-SQ1;SQ2;SQ3;SQ4	ПВ	6(1×1)	5			

Маркировка	Трасса: Начало	Трасса: Конец	Кабель по проекту: Марка	Кабель по проекту: Количество кабелей, число и сечение жил напряжение	Кабель по проекту: Длина м	Кабель проложен: Марка	Кабель проложен: Количество кабелей, число и сечение жил напряжение	Кабель проложен: Длина м
Н7	Шкаф распределительный ШР1	Шкаф управления ШБУ2	АВВГ	3×4+1×2.5	30			
Н8	Шкаф управления ШБУ2	Шкаф управления Ш8	АВВГ	3×4+1×2.5	35			
НЛБУ2-1	Шкаф управления ШБУ2	Бактерицидная лампа БУ2-Л	АВВГ	2×25 35кВ	30			
К4	Шкаф управления ШБУ2	Пульт сигнализации ПС2	АКВВГ	7×2.5	35			
КМ1-БУ2-1	Шкаф управления Ш8	Соединительная коробка БУ2-СК1	АКВВГ	10×2.5	25			
КМ1-БУ2-2	Соединительная коробка БУ2-СК1	Электродвигатель БУ2-М1	АВВГ	4×2.5	5			
КМ1-БУ2-3	Соединительная коробка БУ2-СК1	Конечные выключатели БУ2-SQ1;SQ2;SQ3;SQ4	ПВ	6(1×1)	5			
КМ2-БУ2-1	Шкаф управления Ш8	Соединительная коробка БУ2-СК2	АКВВГ	7×2.5	25			
КМ2-БУ2-2	Соединительная коробка БУ2-СК2	Электродвигатель БУ2-М2	АВВГ	4×2.5	5			
КМ2-БУ2-3	Соединительная коробка БУ2-СК2	Конечные выключатели БУ2-SQ1;SQ2;SQ3;SQ4	ПВ	6(1×1)	5			
Н9	Шкаф распределительный ШР1	Шкаф вытяжной Ш8	АВВГ	3×4+1×2.5	30			
Н10	Шкаф вытяжной Ш8	Стол химический СТХ	АВВГ	3×4+1×2.5	15			
Н11	Шкаф распределительный ШР1	Электропечь сопротивления	АВВГ	3×4+1×2.5	30			
Н12	Электропечь сопротивления	Шкаф сушильный	АВВГ	3×4+1×2.5	5			
Н13	Шкаф распределительный ШР1	Бидистилятор	АВВГ	3×4+1×2.5	30			
Н14	Бидистилятор	Дистилятор (через ЯП)	АВВГ	3×4+1×2.5	7			
Н15	ЯП фаза А	Электроводонагреватель	АВВГ	2×25	15			
Н16	Шкаф распределительный ШР1	Шкаф распределительный ШР2	АВВГ	3×35+1×16	5			
Н17	Шкаф распределительный ШР2	Пакетный выключатель SA1	АВВГ	4×2.5	20			
Н18	Пакетный выключатель SA1	Пакетный выключатель SA2	АВВГ	4×2.5	7			
Н19	Пакетный выключатель SA2	Пакетный выключатель SA3	АВВГ	4×2.5	7			
Н20	Пакетный выключатель SA3	Пакетный выключатель SA4	АВВГ	4×2.5	22			
НМВ1-1	Пакетный выключатель SA1	Электродвигатель МВ1	АВВГ	4×2.5	7			
НМВ2-1	Пакетный выключатель SA2	Электродвигатель МВ2	АВВГ	4×2.5	7			

Типовой проект 901-8-8 Альбом III

ТП 901-8-8 ЭМ

Н контр	Шерстякова	
Проверил	Полевщикова	
Ст. инж	Помазкова	
Рук. гр	Полевщикова	
ГИП	Шерстякова	
Гл спец	Данилов	
Нач отд	Саркисьянц	

Привязан:

Инв. №

Блок основных сооружений для станции обесфторивания воды производительностью 1,6 тыс. м³/сутки

Кабельный журнал (Начало)

Стадия	Лист	Листов
Р	12	

ЦНИИЭП инженерного оборудования г. Москва

Формат 22

КАБЕЛЬНЫЙ ЖУРНАЛ

Маркировка	Трасса: Начало	Трасса: Конец	Кабель по проекту: Марка	Кабель по проекту: Количество кабелей, число и сечение мил. напряжение	Кабель по проекту: Длина м	Кабель проложен: Марка	Кабель проложен: Количество кабелей, число сечение мил. напряжение	Кабель проложен: Длина м
НМВ4-1	Пакетный выключатель SA3	Электродвигатель МВ4	АВВГ	4×2.5	7			
НМВ3-1	Пакетный выключатель SA3	Электродвигатель МВ3	АВВГ	4×2.5	15			
Н21	Шкаф распределительный ШР2	Шкаф управления ШУ24	АВВГ	4×2.5	20			
НМП1-1	Шкаф управления ШУ24	Электродвигатель приточной вентиляторов МП1	АВВГ	4×2.5	10			
Н22	Шкаф управления ШУ24	Шкаф управления ШУ25	АВВГ	4×2.5	5			
НМ3-1	Шкаф управления ШУ25	Нагревательный элемент Н3	АВВГ	4×2.5	10			
Н23	Шкаф распределительный ШР2	Щит оператора Секция 1	АВВГ	2×2.5	25			
Н24	Шкаф распределительный ШР2	Шкаф управления ШУ8	АВВГ	3×4+1×2.5	30			
НМ8-1	Шкаф управления ШУ8	Электродвигатель М8	АВВГ	3×4+1×2.5	15			
Н25	Щит распределительный ЩОТ. Панель 3	Котельная	АВВГ					
Н26	Щит распределительный ЩОТ. Панель 6	Шкаф управления Ш3	АВВГ	3×25+1×16	26			
Н27	Шкаф управления Ш3	Шкаф управления Ш4	АВВГ	3×25+1×16	7			
К5	Шкаф управления Ш3	Щит оператора Секция 1	АКВВГ	14×2.5	30			
НМ3-1	Шкаф управления Ш3	Электродвигатель М3	АВВГ	3×10+1×6	7			
НМ4-1	Шкаф управления Ш4	Электродвигатель М4	АВВГ	3×10+1×6	13			
К6	Шкаф управления Ш4	Щит оператора Секция 1	АКВВГ	14×2.5	30			
Н28	Щит распределительный ЩОТ. Панель 6	Шкаф управления ШУ7	АВВГ	3×10+1×6	15			
НМ7-1	Шкаф управления ШУ7	Электродвигатель М7	АВВГ	3×10+1×6	10			
Н29	Щит распределительный ЩОТ Панель 7	Шкаф распределительный ШР3	АВВГ	3×35+1×16	20			
Н30	Щит распределительный ЩОТ Панель 6	Рабочее освещение	См. листы ЭО-					
Н31	Шкаф распределительный ШР3	Шкаф управления ШБУЗ	АВВГ	3×4+1×2.5	30			
НЛБУЗ-1	Шкаф управления ШБУЗ	Бактерицидная лампа БУЗ-Л	АВВГ	2×2.5 35кВ	20			
К7	Шкаф управления ШБУЗ	Пульт сигнализации ПСЗ	АКВВГ	7×2.5	35			
Н32	Шкаф управления ШБУЗ	Шкаф управления Ш9	АВВГ	3×4+1×2.5	30			
КМ1-БУЗ-1	Шкаф управления Ш9	Соединительная коробка БУЗ-СК1	АКВВГ	14×2.5	25			

Маркировка	Трасса: Начало	Трасса: Конец	Кабель по проекту: Марка	Кабель по проекту: Количество кабелей, число и сечение мил. напряжение	Кабель по проекту: Длина м	Кабель проложен: Марка	Кабель проложен: Количество кабелей, число сечение мил. напряжение	Кабель проложен: Длина м
КМ1-БУЗ-2	Соединительная коробка БУЗ-СК1	Электродвигатель БУЗ-М1	АВВГ	4×2.5	5			
КМ1-БУЗ-3	Соединительная коробка БУЗ-СК1	Конечные Выключатели БУЗ-SQ1; SQ2; SQ3; SQ4	ПВ	6(1×1)	5			
КМ2-БУЗ-1	Шкаф управления Ш9	Соединительная коробка БУЗ-СК2	АКВВГ	14×2.5	25			
КМ2-БУЗ-2	Соединительная коробка БУЗ-СК2	Электродвигатель БУЗ-М2	АВВГ	4×2.5	5			
КМ2-БУЗ-3	Соединительная коробка БУЗ-СК1	Конечные Выключатели БУЗ-SQ1; SQ2; SQ3; SQ4	ПВ	6(1×1)	5			
Н33	Шкаф распределительный ШР3	Шкаф управления ШУ12,13	АВВГ	4×2.5	10			
НМ12-1	Шкаф управления ШУ12,13	Электродвигатель М12	АВВГ	4×2.5	10			
НМ13-1	Шкаф управления ШУ12,13	Электродвигатель М13	АВВГ	4×2.5	8			
Н34	Шкаф управления ШУ12,13	Шкаф управления ШУ14,15	АВВГ	4×2.5	7			
НМ14-1	Шкаф управления ШУ14,15	Электродвигатель М14	АВВГ	4×2.5	10			
НМ15-1	Шкаф управления ШУ14,15	Электродвигатель М15	АВВГ	4×2.5	10			
Н35	Шкаф управления ШУ14,15	Шкаф управления ШУ16,17	АВВГ	4×2.5	7			
НМ16-1	Шкаф управления ШУ16,17	Электродвигатель М16	АВВГ	4×2.5	15			
НМ17-1	Шкаф управления ШУ16,17	Электродвигатель М17	АВВГ	4×2.5	15			
Н36	Шкаф распределительный ШР3	Шкаф управления ШУ18,19	АВВГ	3×4+1×2.5	7			
НМ18-1	Шкаф управления ШУ18,19	Электродвигатель М18	АВВГ	4×2.5	25			
НМ19-1	Шкаф управления ШУ18,19	Электродвигатель М19	АВВГ	4×2.5	25			
Н37	Шкаф управления ШУ18,19	Шкаф управления ШУ20,21	АВВГ	3×4+1×2.5	7			
НМ20-1	Шкаф управления ШУ20,21	Электродвигатель М20	АВВГ	4×2.5	20			
НМ21-1	Шкаф управления ШУ20,21	Электродвигатель М21	АВВГ	4×2.5	20			
Н38	Шкаф управления ШУ20,21	Ящик управления ЯУ	АВВГ	3×4+1×2.5	7			
НМТ-1	Ящик управления ЯУ	Тэль Т	АПВ	4(1×4)	20			
Н39	Ящик управления ЯУ	Шкаф управления ШУ22,23	АВВГ	3×4+1×2.5	20			
НМ22-1	Шкаф управления ШУ22,23	Электродвигатель М22	АВВГ	4×2.5	15			
НМ23-1	Шкаф управления ШУ22,23	Электродвигатель М23	АВВГ	4×2.5	15			

Альбом III

Типовой проект 901-8-8

Инв. № подл. | Подпись и дата | Взам. инв. №

Привязан.

Инв. № подл.

Н.контр.	Шерстякова		ТП 901-8-8 ЭМ
Проверил	Полещикова		
Гл. инж.	Помазкова		
Рук. гр	Полевщикова		Блок основных сооружений для станции обеззараживания воды производительностью 1,6 тыс. м³ в сутки
ГИП	Шерстякова		Стадия Р; Лист 13; Листов
Та. слец	Данилов		Кабельный журнал (продолжение)
Нач. отд	Саркисьянц		ЦНИИЭП инженерного оборудования г. Москва

Формат 22

Кабельный журнал

Маркировка	Трасса: Начало	Трасса: Конец	Кабель по проекту: Марка	Кабель по проекту: Количество каб. лет, числ. и сечение жил, напряжение	Кабель по проекту: Длина м	Кабель проложен: Марка	Кабель проложен: Количество кабелей, числ. и сечение жил, напряжение	Кабель проложен: Длина м
Н40	Шкаф распределительный ШР3	Сооружения по обработке осадка						
Н41	Шкаф распределительный ШР3	Сооружения по обработке промывной воды						
Н42	Шкаф распределительный ШР3	Шкаф управления ШУ9	АВВГ	3×4+1×2.5	20			
НМ9-1	Шкаф управления ШУ9	Электродвигатель М9	АВВГ	3×4+1×2.5	15			
Н43	Щит. распределительный ЩОТО. Панель 7	Котельная						
Н44	Щит распределительный ЩОТО. Панель №3	Конденсаторная установка КУ1	АВВГ 1кВ	3×50	15			
Н45	Щит распределительный ЩОТО. Панель №7	Конденсаторная установка КУ2	АВВГ 1кВ	3×50	15			
К61	Шкаф управления ШБУ1	Шкаф управления Ш7	АВВГ	2×2.5	35			
К62	Шкаф управления ШБУ2	Шкаф управления Ш8	АВВГ	2×2.5	35			
К63	Шкаф управления ШБУ3	Шкаф управления Ш9	АВВГ	2×2.5	35			
К64	Щит распределительный ЩОТО. Панель 1	Шкаф счетчиков №1	АКВВГ	10×2.5	6			
К65	Щит распределительный ЩОТО. Панель 5.	Шкаф счетчиков №2	АКВВГ	10×2.5	6			
К66	Шкаф управления Ш1	Шкаф управления Ш2	АКВВГ	4×2.5	7			
К67	Шкаф управления Ш2	Шкаф управления Ш3	АКВВГ	4×2.5	20			
К68	Шкаф управления Ш3.	Шкаф управления Ш4	АКВВГ	4×2.5	7			

Сводка кабелей, проводов, учтенных кабельным журналом

Число жил, сечение	Марка, напряжение: АВВГ 35кВ	ААШВ 10кВ	АВВГ 1кВ	АВВГ 0.66кВ	АКВВГ 0.66кВ	АПВ 0.66кВ	ПВ 0.66кВ
1×1.0	—	—	—	—	—	—	120
2×2.5	80	—	—	120	—	—	—
4×2.5	—	—	—	440	35	—	—
7×2.5	—	—	—	—	95	—	—
10×2.5	—	—	—	—	167	—	—
14×2.5	—	—	—	—	155	—	—
1×4	—	—	—	—	—	20	—
3×4+1×2.5	—	—	—	428	—	—	—
3×10+1×6	—	—	—	107	—	—	—
3×25	—	27	—	—	—	—	—
3×25+1×16	—	—	—	60	—	—	—
3×35+1×16	—	—	—	45	—	—	—
3×50	—	—	30	—	—	—	—

Типовой проект 901-8-8 Альбом III

Инв. № подл. | Подпись и дата | Взам. инв. №

Привязан:

Инв. №

Н. контр.	Шерстякова	
Пров. гр.	Полевщикова	
Ст. инж.	Помазкова	
Рук. гр.	Полевщикова	
Гип.	Шерстякова	
Гл. спец.	Данилов	
Нач. отд.	Саркисьянц	

ТП 901-8-8 ЭМ

Блок основных сооружений для станции обезжелезивания воды производительностью 1,6 тыс. м³/сутки.

Кабельный журнал (окончание)

Стадия	Лист	Листов
Р	14	

ЦНИИЭП инженерного оборудования г. Москва

Формат 22

План на отм. -0,500, 0,000

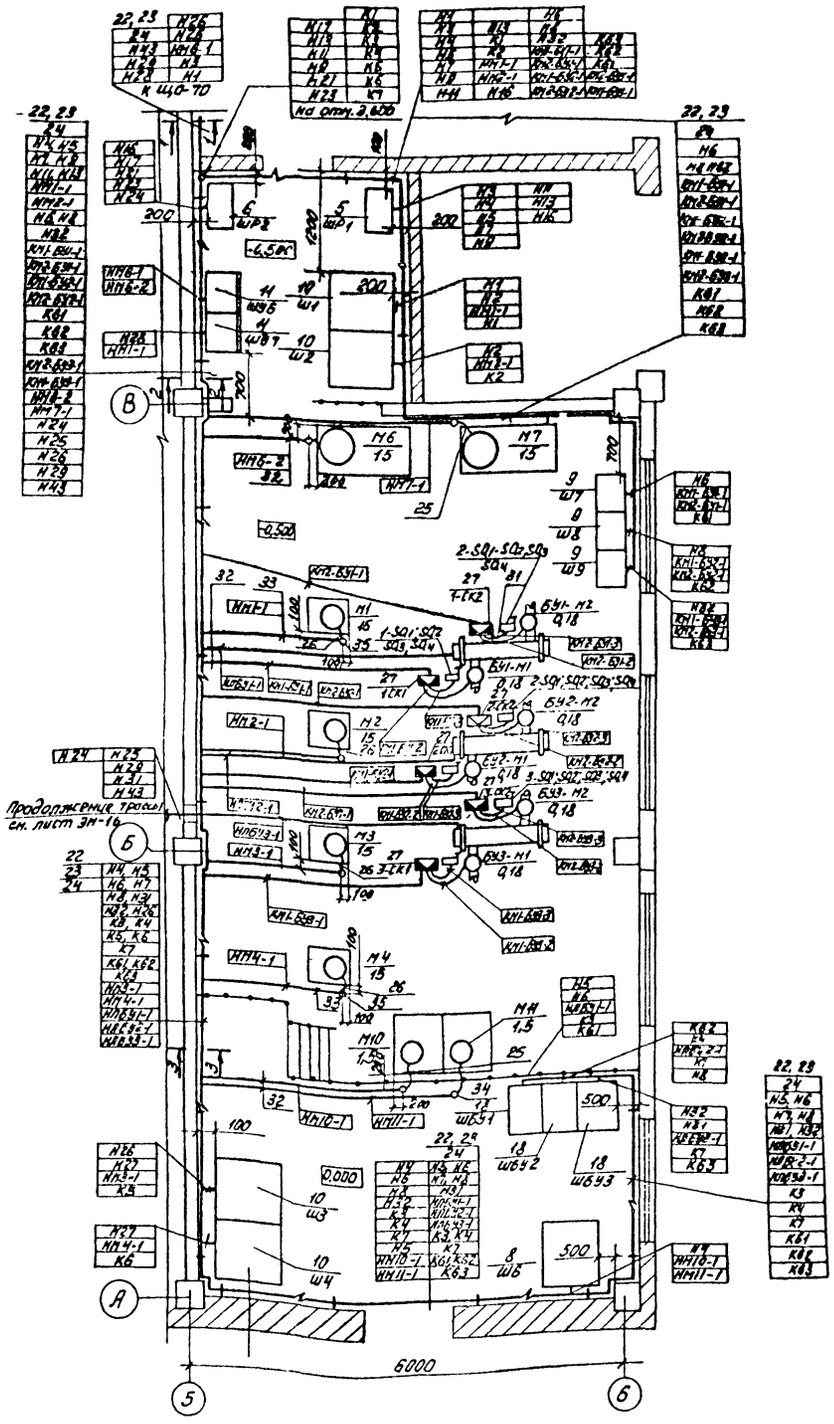

План на отм. -0,500

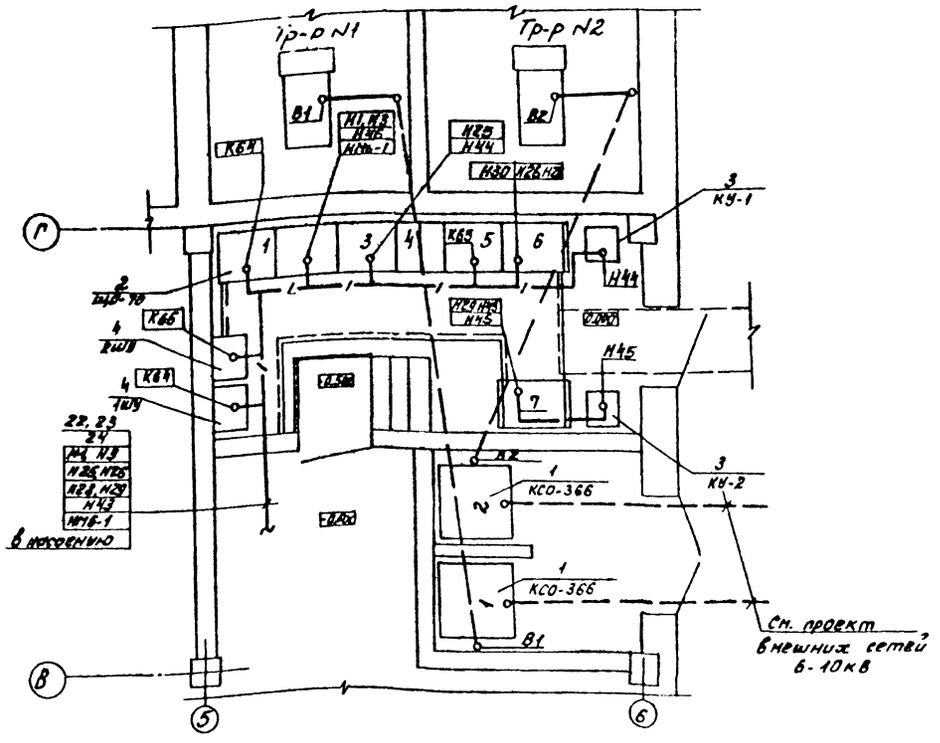

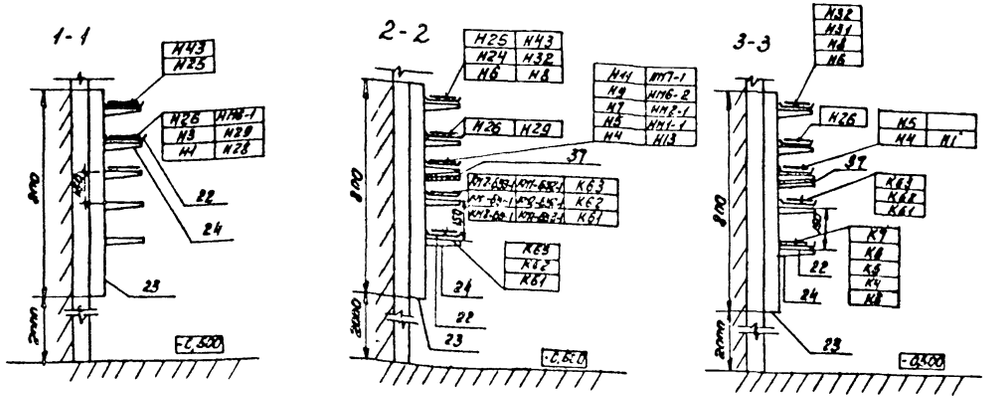

Данный лист читать совместно с листами ЭМ-16,17,18,19

				ТП 901-8-8		ЭМ
Привязан						
		Н. контр.	Шерстякова	Блок основных сооружений для станции обесфторивания воды производительностью 1,6 тыс. м³/сутки	Стадия	Лист	Листов
		Провер.	Полевщикова		Р	15	
		Ст. инж.	Помазкова				
		Рук. гр.	Полевщикова	Размещение электрооборудования и прокладка кабелей. Планы на отм. -0,500; 0,000	ЦНИИЭП инженерного оборудования г. Москва		
Инв. №		Гл. спец.	Данилов				
		Нач. отд.	Саркисьянц				

Инв. № подл. | Подпись и дата | Взам. инв. №

Согласовано: Отдел АС Лезина, Отдел АС Глебов, Отдел БГ Кустков

Типовой проект 901-8-8 Альбом III

18563-23

Типовой проект 901-6-3 Альбом III

План на отм. -0.500

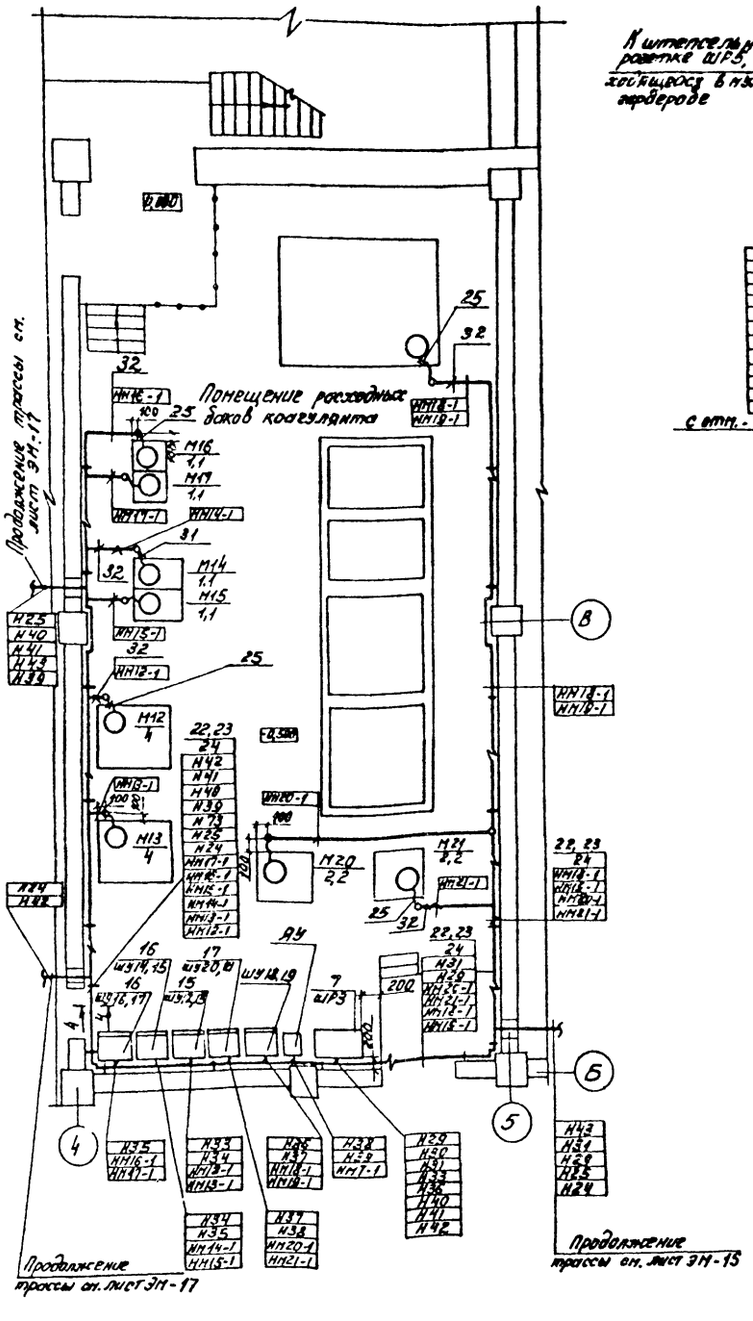

План на отм. 3.600

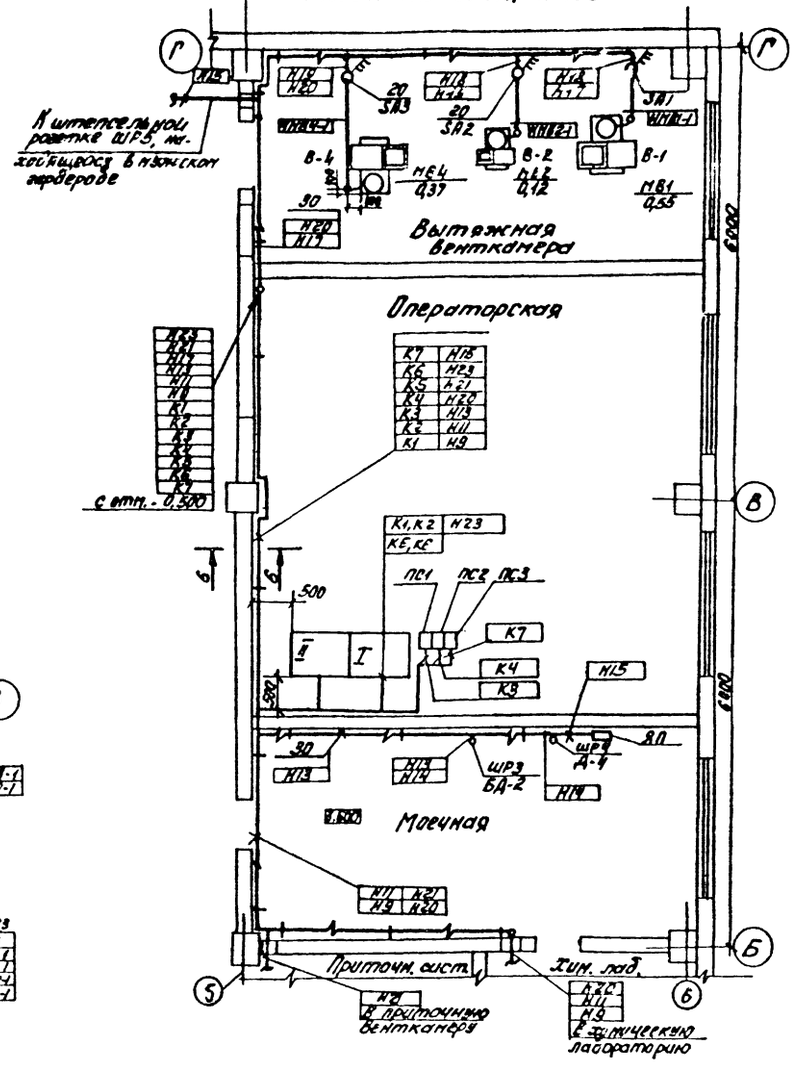

4-4

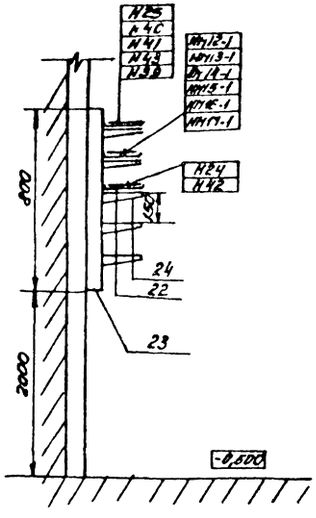

6-6

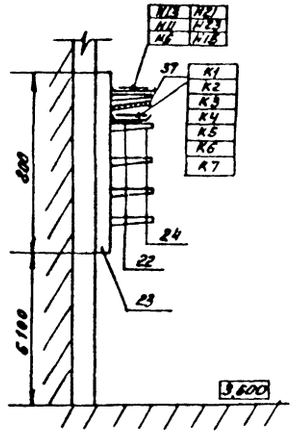

Данный лист читать совместно с листами ЭМ-15, 17, 18, 19

Н. контр.	Шерстякова		Т.П. 901-6-6		ЭМ	
Провер.	Полевщикова		Блок основных сооружений для станции обесфторивания воды производительностью 1.6 тыс. м³/сут.	Стадия	Лист	Листов
Ст. инж.	Помазкова			Р	16	
Рук. гр.	Полевщикова		Размещение электрооборудования и прокладка кабелей. Планы на отм. -0.500, 3.600	ЦНИИЭП инженерного оборудования Т. Москва		
ГИП	Шерстякова					
Гл. спец.	Данилов					
Нач. отд.	Сарксьянц					

Привязан

Инв. №

Согласовано: Отдел АС Левина; Отдел АС Глебов; Отдел АС Кротков

Инв. № подл. | Подпись и дата | Взам. инв. №

18558-03

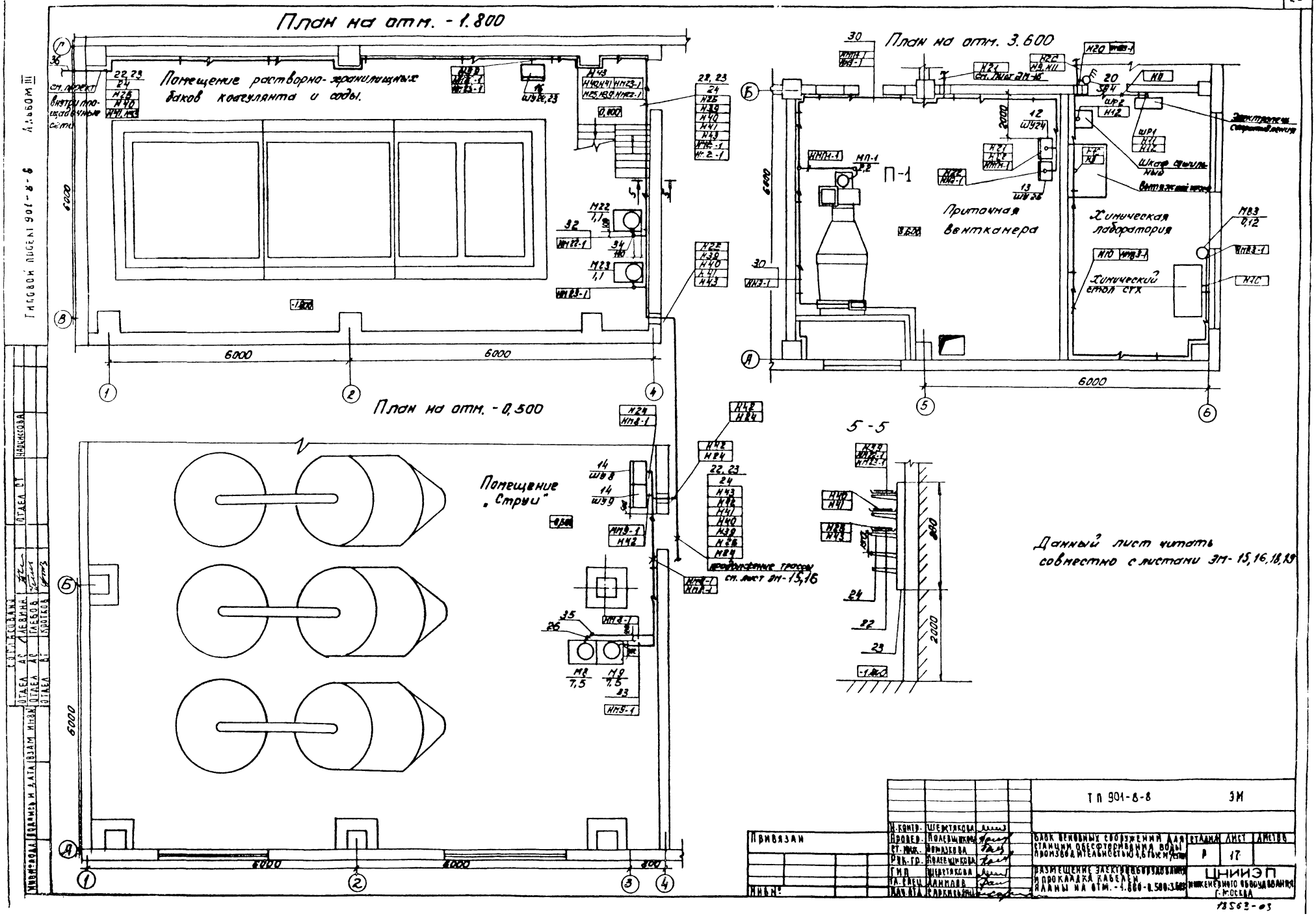
План на отм. -1.800
Помещение растворно-хранилищных баков коагулянта и соды.
см. проект внутри площадочные сети
План на отм. 3.600
П-1
Приточная венткамера
Химическая лаборатория
Химический стол СТХ
Электропечь сопротивления
Шкаф сушильный
Вытяжной шкаф
План на отм. -0,500
Помещение „Струи"
продолжение трассы см. лист ЭМ-15,16
5-5
Данный лист читать совместно с листами ЭМ-15,16,18,19
6000
2000
800
ТП 901-8-8
ЭМ
Привязан
Инв. №
Н. контр. Шерстякова
Провер. Полевщикова
Ст. инж. Ломазкова
Рук. гр. Полевщикова
ГИП Шерстякова
Гл. спец. Данилов
Нач. отд. Саркисьянц
Блок основных сооружений для станции обесфторирования воды производительностью 4,6 тыс м³/сутки
Размещение электрооборудования и прокладка кабелей
Планы на отм. -1.800-0.500-3.600
Стадия Р
Лист 17
Листов
ЦНИИЭП инженерного оборудования г. Москва
Типовой проект 901-8-8 Альбом III
Согласовано
Отдел АС Лаевина
Отдел АС Глебов
Отдел ВТ Кротков
Отдел СТ Надеиссова
Инв. № подл. | Подпись и дата | Взам. инв. №
13563-03

Альбом III

Типовой проект 901-8-8

Марка поз.	Обозначение	Наименование	Кол	Масса ед.изм	Примеч.
		Электрооборудование			
1	ГОСТ 14693-77	Комплектное распределительное устройство 6-10кВ КСО-366	2		
2	ГОСТ 109.85-80Е	Силовой распределительный щит 0.4 кВ, состоящий из 10 панелей ЩО-70	1		компл.
3		Конденсаторная установка УК-0.38-50	2		КУ-1 КУ-2
4		Шкаф счетчиков	2		1Ш У 2Ш У
5	ТУ 16-536.506-76	Шкаф распределительный ШР11-73504--2243	1		ШР1
6	ТУ 16-536.506-76	Шкаф распределительный ШР11-73701 - 5442	1		ШР2
7	ТУ 16-536.506-76	Шкаф распределительный ШР11-73509- 2243	1		ШР3
8	черт ЭМ001 ВО	Шкаф управления	1		Ш6
9	черт ЭМ002 ВО	Шкаф управления	3		Ш7÷Ш9
10	черт ЭМ003 ВО	Шкаф управления	4		Ш1÷Ш4
11	ТУ16-536.042-71	Шкаф управления ШУ 5101-1382м	2		ШУ6÷ШУ7
12	ТУ 16-536.042-71	Шкаф управления ШУ 5101-0382И	1		ШУ 24
13	ТУ 16-536.042-71	Шкаф управления ШУ 5101-0382Б	1		ШУ 25
14	ТУ 16-536.042-71	Шкаф управления ШУ 5101-1382А	2		ШУ8 ШУ9
15	ТУ 16-536.042-71	Шкаф управления ШУ 5103-0382К	1		ШУ 12,13
16	ТУ 16-536.042-71	Шкаф управления ШУ 5103-0382Д	3		ШУ 14,15 и 16,17 ШУ 22,23
17	ТУ 16-536.042-71	Шкаф управления ШУ 5103-0382И	2		ШУ 20,21

Марка поз.	Обозначение	Наименование	Кол	Масса ед.изм	Примеч.
18		Шкаф управления (комплектно с бактерицидной установкой)	3		ШБ 41÷ ШБ 43
19		Пульт сигнализации (комплектно с бактерицидной установкой)	3		ПС1÷ ПС3
20	ОСТ 18.0.536.001-77	Пакетный выключатель ПВ3-10/У-330	4		SA1÷ SA4
21	РШ-Ц-2-0-05-6/250	Штепсельная розетка	5		
		Изделия заводов ГЭМ			
22	ТУ 36-31-70	Лоток сварной К420	60		
23	ТУ 36-1496-71	Стойка кабельная К 1152	60		
24	ТУ 36-1496-71	Полка кабельная К 1183	300		
25	ТУ 36-1684-73	Ввод гибкий К 1085	15		
26	ТУ 36-1684-73	Ввод гибкий К 1087	6		
27	ГОСТ 14254-69	Коробка клеммная У614	4		
28		Коробка протяжная У968	1		
29		Муфта к металлорукаву Тр5	8		
30		Скобы разные	10		кг

Марка поз	Обозначение	Наименование	Кол	Масса ед.изм	Примеч.
		Материалы			
31	ТУ 22-2173-71	Металлорукав РЗ-Ц-Х29	60		
32	ТУ 6-05-1646-73	Труба винипластовая 32×1.8	150		
33	ТУ 6-05-1646-73	Труба винипластовая 40×2	50		
34	ГОСТ 10704-76	Труба стальная электросварная 30×2	10		
35	ГОСТ 10704-76	Труба стальная 45×2	5		
36	ГОСТ 18124-75	Труба асбестоцементная ф 100, с=3000 мм	5		
37	ГОСТ 18124-75	Лист асбестоцементный S=8; 130×1200	1		

Инв.№ подл. | Подпись и дата | Взам.инв.№

Привязан:

Инв.№

Н.контр.	Перетякова		
Нач.отд.	Орлянская		
Рук.гр.	Кобзевникова		
Т.инж.	Климакова		
Гип	Перетякова		
Гл.спец.	Данилов		
Провер.	Толбоцков		

ТП 901-8-8 ЭМ

Система автоматизированного для управления производительностью 1,6 тыс м³/сутки

Стадия | Лист | Листов
Р | 18

Размещение электрооборудования и прокладка кабелей. Спецификация.

СантехНИИЭП Госстроя СССР Москва

Формат 22

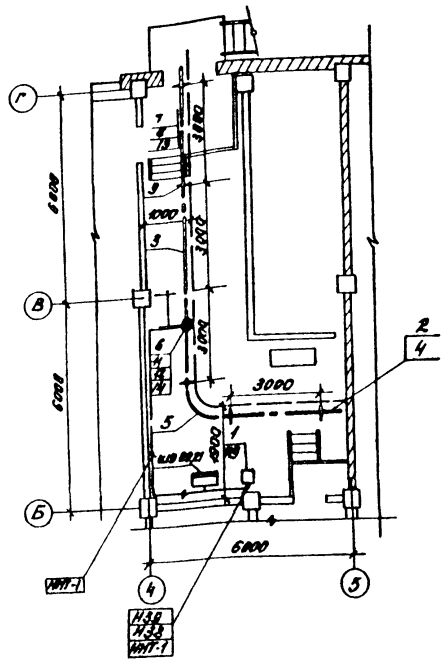

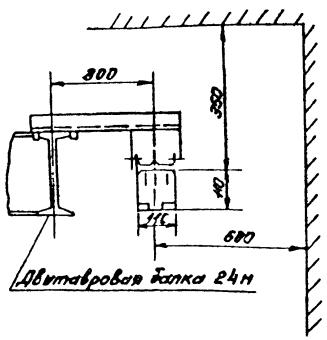

Двутавровая балка 24м

1. Технологическая часть принята на основании листов ВГ
2. Строительная часть принята на основании листов АС
3. Прокладку кабелей выполнить в соответствии с типовым проектом 4.407-255 „Узлы и детали для прокладки кабелей."
4. Расстояние между кабельными конструкциями должно быть не более 2000мм.
5. Трубы для прокладки кабеля к двигателям заложить в конструкции пола. Толщина пола над трубами должна быть не менее 20мм. Трубы должны быть выведены из пола на 200мм по обе стороны.
6. В соответствии со СНиП-33-76 п. 5.35, выходы винипластовых труб из подливок пола должны быть защищены отрезками из тонкостенных стальных труб.

Марка поз.	Обозначение	Наименование	Кол.	Масса ед.кг.	Примечание
		Электрооборудование			
1		Ящик управления ЯВПЗ-15У2	1		ЯУ
		Изделия заводов ГЭМ			
2		Секция прямая 750мм У2601У3	2		
3		Секция прямая 3000мм У2604У3	4		
4		Секция концевая У2606У3	2		
5		Секция угловая R=1000мм У2612У3	1		
6		Клеммы присоединительные У2623У3	1		
7		Каретка токосъемная У2328У3	1		
8		Скоба ведущая У2321У3	1		
9		Кронштейн К775У3	6		
10		Подвеска промежуточная К780У3	6		
11		Секция прямая ℓ=1000мм (лоток)	1		
12		профиль г-образный, ℓ=200мм К238	2		
13		Секция для ввода каретки У2607У3	1		
		Материалы			
14	ГОСТ 103-76	Полоса 4×40, ℓ=183	4		

Н. контр.	Шерстякова		
Провер.	Полевщикова		
Ст. инж.	Томазкова		
Рук. гр.	Полевщикова		
Гип	Шерстякова		
Гл. спец.	Данилов		
Нач. отд.	Саркисьянц		

ТП 901-8-8 ЭМ

Блок основных сооружений для станции обесфторивания воды производительностью 1,6тыс м³/сут

План прокладки троллейного шинопровода для электрической тали.

Стадия	Лист	Листов
Р	19	

ЦНИИЭП инженерного оборудования г. Москва

Привязан

Инв. №

Инв. № подл. | Подпись и дата | Взам. инв. №

Согласовано: Отдел АС Левина

Типовой проект 901-8-8 Альбом III

№№ п/п	Наименование и техническая характеристика изделия и материала	Тип, марка	Един. изм.	Потреб. по проекту
	I Высоковольтное оборудование			
1	Трансформатор силовой мощностью 100 кВА, напряжением ▭ кВ	ТМ-100	шт	2
2	Комплектное распределительное устройство ▭ кВ	КСО-366	шт	2
3	Щит распределительный 0,4 кВ, состоящий из 7 панелей	см. опросный лист ЭМ.0Л1 ЩО70	Комп.	1
		см. опросный лист ЭМ.0Л2		
	II Конденсаторные установки			
4	Конденсаторная установка	УК2-0,38-50У3	шт	2
	III Низковольтное оборудование			
5	Шкаф напольный с креплением аппаратуры на рейках			
	Общий вид	чертеж ЭМ001 ВО	шт	1
	Технические данные	чертеж ЭМ001 ВС		
	Таблица перечня надписей	чертеж ЭМ001 ТБ		
6	Шкаф напольный с креплением аппаратуры на рейках			
	Общий вид	чертеж ЭМ002 ВО	шт	3
	Технические данные	чертеж ЭМ002 ВС		
	Таблица перечня надписей	чертеж ЭМ002 ТБ		
7	Шкаф напольный с креплением аппаратуры на рейках			
	Общий вид	чертеж ЭМ003 ВО	шт	4
	Технические данные	чертеж ЭМ003 ВС		
	Таблица перечня надписей	чертеж ЭМ003 ТБ		
8	Шкаф навесной счетчиков			
	Общий вид	чертеж ЭМ004 ВО	шт	2
	Технические данные	чертеж ЭМ004 ВС		
	Таблица перечня надписей	чертеж ЭМ004 ТБ		

№ п/п	Наименование и техническая характеристика изделия и материала	Тип, марка	Един. изм.	Потреб. по проекту
9	Шкаф силовой распределительный с одним рубильником 400А на вводе и 8 группами предохранителей (НПН2-60) ТУ16-538.506-76	ШР11-7350У-22У3	шт	1
10	Шкаф силовой распределительный с одним рубильником 200А на вводе и 5 группами предохранителей (НПН2-60)	ШР11-73701-54У2	шт	1
11	Шкаф силовой распределительный с одним рубильником 400А на вводе и 8 группами предохранителей (НПН2-60-4 шт; НПН2-100-4 шт.)	ШР11-7350У-22У3	шт	1
12	Шкаф управления асинхронным электродвигателем с к.з ротором ~380В ввод в шкаф снизу и с верху	ШУ5101-0382Е	шт	1
13	Шкаф управления асинхронным электродвигателем с к.з ротором ~380В. Ввод в шкаф снизу и с верху.	ШУ5101-0382И	шт	1
14	Шкаф управления асинхронным электродвигателем с к.з ротором ~380В. Ввод в шкаф снизу и с верху	ШУ5101-1382А	шт	2
15	Шкаф управления асинхронным электродвигателем с к.з ротором ~380В. Ввод в шкаф снизу и с верху.	ШУ5101-1382Ж	шт	2
16	Шкаф управления двумя асинхронными двигателями с к.з ротором ~380В. Ввод в шкаф снизу и сверху	ШУ5103-0382Д	шт	3
17	Шкаф управления двумя асинхронными двигателями с к.з ротором ~380В ввод в шкаф снизу и с верху	ШУ5103-0382И	шт	1
18	Шкаф управления двумя асинхронными двигателями с к.з ротором ~380В ввод в шкаф снизу и с верху	ШУ5103-0382К	шт	1
	IV Аппараты низкого напряжения			
19	Пакетный выключатель трехполюсный ~380В; 10А, исполнение IV, степень защиты 1Р30. Ост 16.0.526.001-77	ПВЗ-10/У330	шт	4
20	Переключатель пакетный исполнение IV Ост 16.0.526.001-77	ПП3-10/Н3	шт	1
21	Пускатель магнитный ~220В; Jн 10А нереверсивный с приставкой ПКЛ-220Ч ТУ16-526.437-78	ПМЛ-110104	шт	1
	V Кабельная продукция			
	Силовые кабели			
22	Кабель силовой 10кВ с алюминиевыми жилами. ГОСТ 18410-73 сечением 3×25 мм²	ААШВ-10	км	0,027
23	Кабель силовой 1кВ с алюминиевыми жилами. ГОСТ 16442-80 сечением 3×50 мм²	АВВГ	км	0,030

Альбом III

Типовой проект 901-8-8

Подпись и дата | Взам. инв. №

Инв. №

Привязан

ГИП	Трыханкина	
Н. контр.	Шерстякова	
Ст. инж.	Помазкова	
Рук. гр.	Полевщикова	
ГИП	Шерстякова	
Гл. спец.	Данилов	
Нач. отд.	Саркисьянц	

ТП 901-8-8 ЭМ. ВО

Блок основных сооружений для станции обесфторивания воды производительностью 1,6 тыс. м³/сут

Стадия: Р | Лист | Листов

Ведомость электрооборудования кабельных изделий (начало)

ЦНИИЭП инженерного оборудования г. Москва

Копировал Антипова

Формат 22

Альбом III

Типовой проект 901-8-8

Ведомость электрооборудования, изделий и материалов.

№ п/п	Наименование и техническая характеристика изделия и материала	Тип, марка	Един. изм.	Потребн. по проекту
4	Кабель силовой 3,5 кВ с алюминиевыми жилами			
	ГОСТ 16442-80 сечением 2×2,5 мм²	АВВГ	км	0,080
5	Кабель силовой 0,66 кВ с алюминиевыми жилами			
	сечением ГОСТ 16442-80 сечением			
5	2 × 2,5 мм²	АВВГ	км.	0,120
6	4 × 2,5 мм²	АВВГ	км	0,440
7	3×4+1×2,5 мм²	АВВГ	км	0,428
8	3×10+1×6 мм²	АВВГ	км	0,107
9	3×25+1×16 мм²	АВВГ	км	0,060
10	3×35+1×16 мм²	АВВГ	км	0,045
	Контрольные кабели			
	Кабель контрольный 0,66 кВ			
	ГОСТ 1508-78Е сечением			
11	4 × 2,5 мм²	АКВВГ	км	0,035
12	7 × 2,5 мм²	АКВВГ	км	0,035
13	10 × 2,5 мм²	АКВВГ	км	0,083
14	14 × 2,5 мм²	АКВВГ	км	0,155
	Провода			
	Провод с алюминиевой жилой			
	с резиновой изоляцией ГОСТ 20520-75			
15	сечением 1×2,5 мм²	АПР	м	3
16	1×70 мм²	АПР	м	40
	Провод с алюминиевой жилой			
	ГОСТ 6323-79 сечением			
17	1×4 мм²	АПВ	м	20
	Провод с медной жилой с			
	полихлорвиниловой изоляцией			
18	ГОСТ 6323-79 сечением 1×1 мм²	ПВ	м	120

Ведомость потребности в монтажных изделиях

Номер строки	Наименование изделия и единица измерения	Код изделия	Код ед. изм.	Количество
1	Электроустановочные изделия			
2	Розетка штепсельная 2508, 6А			
3	двухполюсная с цилиндричес-			
4	кими контактами, одноместная			
5	для открытой установки			
6	РШ-Ц-2-0-05-6/250, шт.	34 6401	796	5
7	Выключатель клавишный			
8	250 В, 6А однополюсный			
9	для открытой установки			
10	О-1-02-6/250, шт.	34 6421	796	1
11	Патрон потолочный			
12	250 В, 6А, шт			1
13	Изделия ГЭМ			
14	Ящик силовой ~380 В, 15А,			
15	ЯВЛЗ-15У2, шт.	34 34295000	796	1
16	Секция прямая длиной 750 мм,			
17	У2501У3, шт.	3449364011	796	2
18	Секция прямая длиной 3000 мм,			
19	У2504У3, шт	3449364041	796	2
20	Секция концевая, У2606У3	3449364061	796	2
21	Секция угловая, радиус 1400 мм,			
22	Угол 90° типа У261 6У3	3449364261	796	2
23	Комплект для подключения			
24	питания У2623У3, шт.	3449364711	796	1
25	Каретка токосъемная			
26	У232 8У3, шт.	3449363741	796	1
27	Скоба ведущая У1719У3, шт.	3449361811	796	1
28	Кронштейн К775У3, шт.	3449441011	796	6
29	Псевеска промежуточная			
30	К780У3, шт.	3449441111	796	6

Номер строки	Наименование изделия и единица измерения	Код изделия	Код ед. изм.	Количество
1	Стойка кабельная К1152У3, шт.	3449615031	796	60
2	Полка кабельная КМ63У3, шт.	3449815141	796	300
3	Лоток сварной К420У3, шт.	3449614011	796	60
4	Ввод гибкий К1085У3, шт.		796	15
5	Ввод гибкий К1087У3, шт.	3449650108	796	6
6	Муфта к металлорукаву ТР-5У3, шт.	3445650305	796	8
7	Коробка клеммная У614У2 шт	3464742013	796	4
8	Коробка протяжная У996У3, шт.	3464741231	796	1
9				
10				
11				
12				
13				
14				
15				
16				
17				
18				
19				
20				
21				
22				
23				
24				
25				
26				
27				
28				
29				

Инв. № подл. | Подпись и дата | Взам. инв. №

Привязан

Инв. №

ГИП	Трухликина		
Н.контр.	Шеретякова		
Провер.	Полевщикова		
Ст. инж.	Ломазкова		
Рук. гр.	Полевщикова		
ГИП	Шеретякова		
Гл. спец.	Данилов		
Нач. отд.	Каркисьянц		

ТП 901-8-8 ЭМ.ВО.ВП

Блок основных сооружений для станции обезжелезивания воды производительностью 1,5 тыс. м³/сутки

Ведомость электрооборудования и кабельных изделий (оборудование). Ведомость потребности в электромонтажных изделиях.

Стадия	Лист	Листов
Р		

ЦНИИЭПинженерного оборудования г. Москва

18561-03

№№ п/п	Запрашиваемые данные			
1	Сборные шины	Напряжение, В	▭	
		Ток, А	400	
2	Схема первичных соединений (с указанием количества кабелей)			
3	Номер камеры по плану		2	1
4	Назначение камеры		Ввод №2	Ввод №1
5	Номенклатурное обозначение камеры по каталогу	Номер камеры	4Н	4Н
6		Номер схемы вторичных соединений		
7	Номинальный ток камеры, А		▭	▭
8	Тип и технические данные	Выключатель	ВНПз-16	ВНПз-16
9		Привод выключателя: Тип и номер схемы исполнения	Пр-17	Пр-17
		Пределы уставок РТМ, А	–	–
		Пределы уставок РТВ, А	–	–
		Напряжение и ГРД тока включ. и отключ. электромаг.	–	–
10		Предохранитель, плавкая вставка	ПК-1 Я	ПК-1 Я.
11		Трансформатор тока тип, класс точности, коэффициент трансформации		
12		Трансформатор напряжения		
13		Разрядник		
14		Количество трансформаторов тока ТЗЛ		
15		Реле требующие уточнения характеристик по заказу		
16				
17				
18				
19				
20				
21	Наименование объекта и его местонахождение		▭	
22	Наименование заказчика и его адрес		▭	
23	Наименование проектной организации и ее адрес		▭	
24	Платежные реквизиты заказчика			
25	Отгрузочные реквизиты заказчика			
26	Номер фондового наряда Союзглавэлектро и дата выдачи			

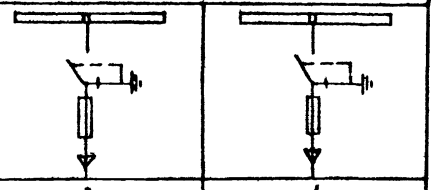

План расположения камер

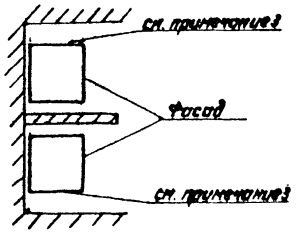

1. Обе камеры поставить с шестью изоляторами для сборных шин.
2. ▭ заполняется при привязке проекта
3. Боковую стенку дополнительно обшить стальным листом δ=2мм.

ТП 901-8-8					ЭМ
Привязан		Проверил	Трыханкина	Блок основных сооружений для станции обесфторивания воды производительностью 1,6 тыс м³/сут	Стадия: Р; Лист; Листов
		Инженер	Ярошицына		
		ГИП	Трыханкина	Опросный лист для заказа камер серии КСО-366	ЦНИИЭП Инженерного оборудования г. Москва
Инв. №		Гл. спец	Каневская		
		Нач. отд	Саркисьянц		

Инв. № подл. | Подпись и дата | Взам. инв. №

Типовой проект 901-8-6 Альбом

Альбом

Типовой проект 901-8-8

Инв. № подл. | Подпись и дата | Взам. инв. №

| | Запрашиваемые данные | | |

Ведомость рабочих чертежей основного комплекта марки ЭО

Лист	Наименование	Примечание
1	Общие данные	
2	Электрическое освещение. Планы на отм.	
	-1.800; -0.500; 0.000; 1.100; 3.600.	
	Фрагмент 1.	

Основные технические показатели

Наименование	Ед. изм.	Технические данные
Расчетная мощность рабочего электроосвещения	кВт	9.2
Расчетная мощность аварийного электроосвещения	кВт	3.4

Ведомость ссылочных и прилагаемых документов

Обозначение	Наименование	Примечание
	Ссылочные документы	
5.407-19 А181	Установка одиночных светильников с лампами накаливания	1981г
4.407-199 А119А	Прокладка осветительных электропроводок на тросах и установка светильников с лампами накаливания.	1975г
4.407-233 А141	Прокладка осветительных электропроводок и установка светильников с лампами накаливания и ДРЛ на кронштейнах	1977г
4.407-129 А75	Установка осветительных щитков	1972г
4.407-211 А390	Установка одиночных электроаппаратов и токоподводы Выпуск 1.	1976г.
ГОСТ 2.754-72	Обозначения условные графические электрического оборудования и проводок на планах	
	Прилагаемые документы	
901-ЭО.ВО, ЕП-1	Ведомости электрооборудования, кабельных изделий; объемов электромонтажных работ; потребности в электромонтажных изделиях.	

Дополнительные условные обозначения

Наименование	Обозначение
Маркировка щитков освещения: А – номер щитка по плану; Б – установленная мощность, кВт; В – потеря напряжения до щитка, %; Г – тип щитка	А Б/В Г
Нормируемая минимальная освещенность от общего освещения	100лк
Розетка штепсельная двухполюсная для тяжелых условий среды	
Выключатель однополюсный для тяжелых условий среды	
Розетка штепсельная двухполюсная для утопленной установки	
Выключатель однополюсный для утопленной установки.	
Соответствие выключателей с управляемыми ими светильниками	I I II II
Трос и концевое крепление троса	
Надписи на линиях групповой сети: А – номер группы, соответствующий номеру автомата на групповом щитке; Б – марка кабеля или провода; В – сечение кабеля или провода; Г – способ прокладки	А-Б-В-Г
Число проводов линий указывается числом черточек. На двухпроводных линиях черточки не показываются.	

Типовой проект разработан в соответствии с действующими нормами и правилами и предусматривает мероприятия, обеспечивающие взрывную, взрывопожарную и пожарную безопасность при эксплуатации здания.

Главный инженер проекта /Шерстякова/.

Альбом III

Типовой проект 901-8-8

Инв. № подл. | Подпись и дата | Взам. инв. №

Привязан:

Инв. №

Н. контр.	Нанфилова	
Провер.	Садым	
Ст. инж.	Матвеева	
Гл. спец.	Данилов	
Нач. отд.	Саркисьянц	

ТП 901-8-8 ЭО

Блок основных сооружений для станции обеспечивания воды производительностью 1,6 тыс. м³/сут.

Общие данные

Стадия	Лист	Листов
Р	1	2

ЦНИИЭП инженерного оборудования г. Москва

Типовой проект 901-9-8 · Альбом III

План на отм. 1,100; 3,600

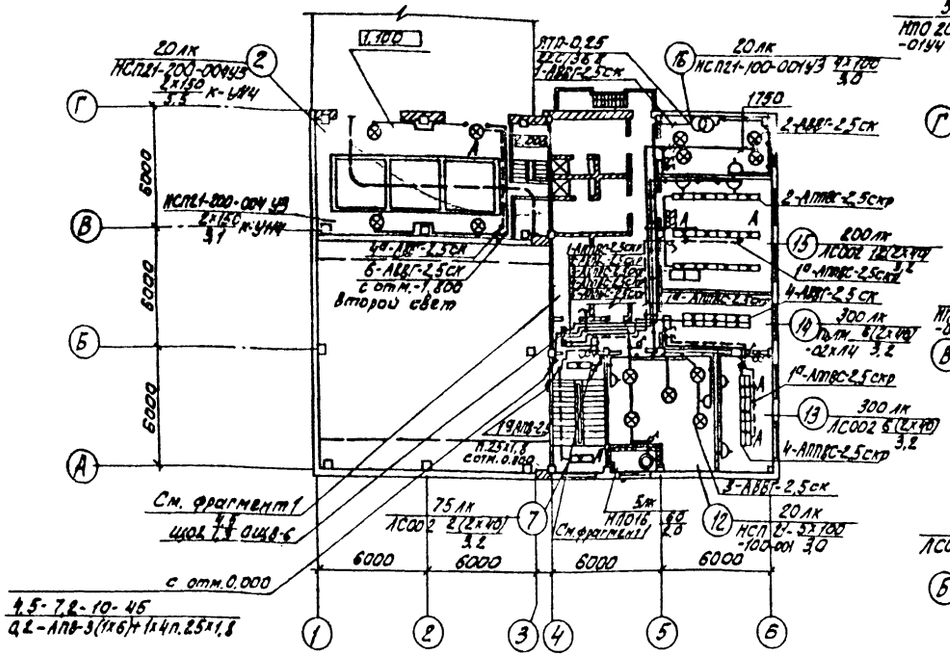

Фрагмент 1

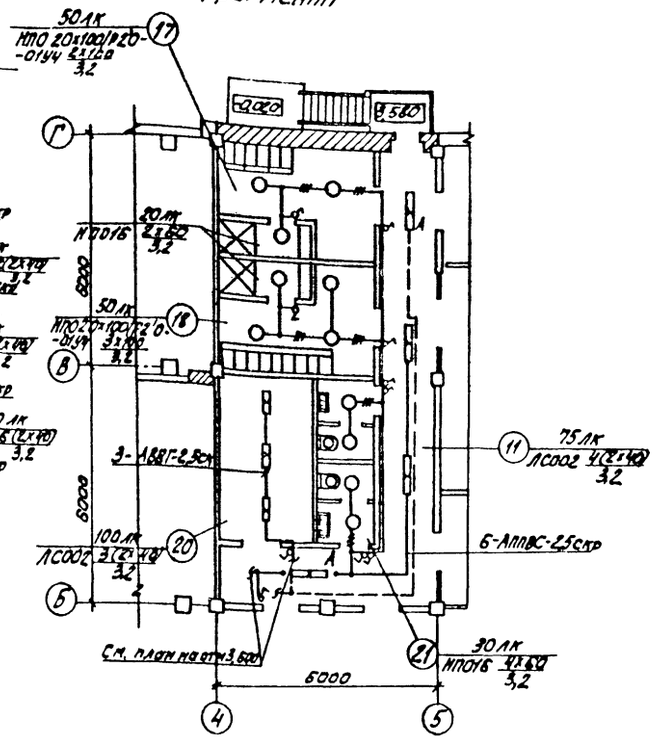

План на отм.-1,800; -0,500; 0,000

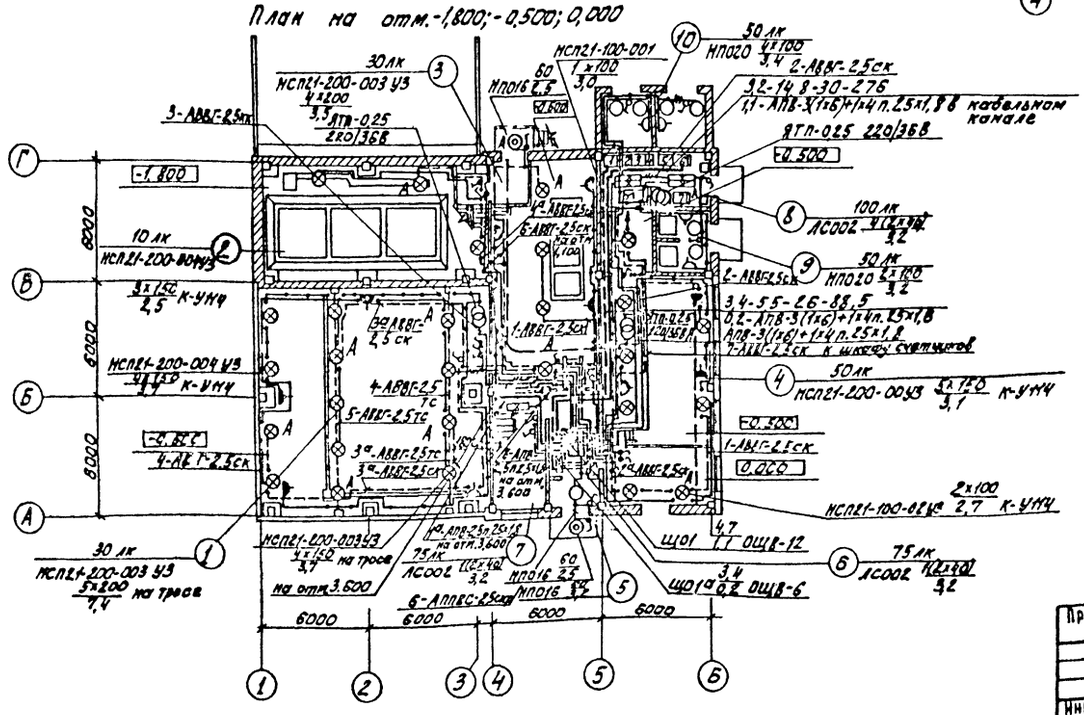

Экспликация помещений

№	Наименование
1	Помещение контактных осветителей
2	Помещение растворно-хранилищных баков коагулянта и соды
3	Помещение расходных баков коагулянта
4	Насосная станция и воздуходувная
5	Тамбур
6	Вестибюль
7	Лестничная клетка
8	Помещение щита ЩО-70
9	РУ-6-10кВ
10	Камеры силовых трансформаторов
11	Коридор
12	Приточная венткамера
13	Химическая лаборатория
14	Мойка
15	Операторская
16	Вытяжная венткамера
17	Мужской гардероб уличной, домашней и специальной одежды
18	Женский гардероб уличной, домашней и специальной одежды
19	Душевые
20	Помещение для хранения посуды и реактивов
21	Санузлы

Согласовано

Отдел АСТ	Глебов	
Отдел ВС	Гонель	
Отдел ВС	Нарышкева	

Инв. № подл. | Подпись и дата | Взам. инв. №

Привязан

Инв. №

Н. контр.	Панфилова	
Провер.	Садым	
Ст. инж.	Матвеева	
Гл. спец.	Данилов	
Нач. отд.	Саркисьянц	

ТП 901-68 ЭО

Блок основных сооружений для станции обесфторивания воды производительностью 1,8 тыс. м³/сут

Электрическое освещение. Планы на отм. -1,800; -0,500; 0,000; 1,100; 3,600. Фрагмент-1.

Стадия	Лист	Листов
Р	2	

ЦНИИЭП

Альбом III

Типовой проект 901-8-8

Ведомость электрооборудования кабельных изделий

N п.п	Наименование и техническая характеристика изделия, материала	Тип, марка	Ед. изм.	Потребность по проекту
	1. Оборудование светотехническое			
1.1	Светильник подвесной, стартерный,	ЛС002-2×40/		
	2×40 Вт, для установки на монтажный профиль	Р-02	шт	33
1.2	Светильник стартерный, пылезащи-			
	щенный; 2×40 Вт; для установки на мон-	ПВЛМ-2×40-		
	тажный профиль	02×Л4	шт	6
1.3	Светильник потолочный, пылезащи-			
	щенный, до 60 Вт	НП016×60	шт	10
1.4	Светильник потолочный, до 100 Вт	НП020×100/ Р2'0-01У4	шт	11
	Светильник подвесной, пылезащищен-			
	ный			
1.5	до 100 Вт	НСП21-100-001У3	шт	10
1.6	до 100 Вт, с боковым светораспределением	НСП21-100-002У3	шт	2
1.7	до 200 Вт	НСП21-200-003У3	шт	13
1.8	до 200 Вт, с боковым светораспределением	НСП21-200-004У3	шт	16
1.9	Светильник ручной переносной	РВО-42	шт	3
1.10	Лампа люминесцентная белого света			
	40 Вт	ЛБ-40	шт	82
1.11	Стартер для люминесцентной лампы			
	40 Вт, ГОСТ 8799-75	80-С-220	шт	82
1.12	Лампа накаливания общего назначе-			
	ния, ГОСТ 2239-79, 220-230 В.			
1.12	60 Вт	Б220-230-60	шт	14
1.13	100 Вт	Б220-230-100	шт	25
1.14	150 Вт	Г220-230-150	шт	20
1.15	200 Вт	Г220-230-200	шт	12
1.16	Лампа накаливания местного освеще-			
	ния, ГОСТ 1182-77, 36 В, 60 Вт	М036-60	шт	3
	2. Кабельные изделия			
	Кабель силовой, 0.66 кВ, с алюминие-			
	выми жилами, без защитного покро-			
	ва, ГОСТ 16442-80			
2.1	2×2.5 кВ. мм.	АВВГ	км	0.55
2.2	3×2.5 кВ. мм	АВВГ	км	0.06

N п.п	Наименование и техническая характеристика изделия, материала	Тип, марка	Ед. изм.	Потребность по проекту
	Провод установочный, 0.66 кВ, с алю-			
	миниевыми жилами, ГОСТ 6323-79			
2.3	2×2.5 кВ. мм	АППВС	км	0.18
2.4	3×2.5 кВ. мм	АППВС	км	0.04
2.5	2.5 кВ. мм	АПВ	км	0.08
2.6	4 кВ. мм	АПВ	км	0.06
2.7	6 кВ. мм	АПВ	км	0.16

Ведомость объемов электромонтажных работ

N п.п.	Наименование работ	Ед. изм.	Кол.	Примечание
1	Установка светильников с лампами			
	накаливания	шт	61	
2	Установка светильников с люми-			
	несцентными лампами	шт	39	
3	Установка осветительных щитков	шт	3	
4	Установка понижающих транс-			
	форматоров	шт	4	
5	Установка выключателей и штеп-			
	сельных розеток	шт	85	
6	Прокладка винипластовых труб	м	70	
7	Прокладка провода АПВ в винипла-			
	стовых трубах	км	0.3	
8	Прокладка провода АППВС скрыто			
	под слоем штукатурки	км	0.22	
9	Прокладка силовых кабелей на скобах	км	0.56	
10	Подвеска силового кабеля на тросе	км	0.05	

Ведомость потребности в электромонтажных изделиях

Номер строки	Наименование изделия и единица измерения	Код изделия	Код ед. изм.	Количество
1	Электроустановочные изделия			
2	Выключатель однополюсный 250В, 10А			
3	брызгозащищенный, инд. 02630 шт	34 6421	796	15
4	для открытой установки, инд. 02010 шт	34 6421	796	10
5	для утопленной установки, инд. 02322 шт	34 6421	796	25
6	Розетка штепсельная двухполюсная			
7	10А, 36В, для открытой установки, У-86-РО шт	34 6401	796	10
8	10А, 36В, брызгозащищенная, У-86-РБ шт	34 6401	796	20
9	6А, 250В, для утопленной установки, инд. 03450 шт	34 6401	796	5
10	Электромонтажные изделия заводов ГЭМ			
11	Щиток осветительный с автоматом А3114/7			
12	на вводе и автоматами А3161 с расце-			
13	пителями 15А			
14	на 6 отходящих группах, ОЩВ-6 шт	34 3433 7111	796	2
15	на 12 отходящих группах, ОЩВ-12 шт	34 3433 7121	796	1
16	Ящик с понижающим трансформато-			
17	ром, 250ВА, 220/36В, ЯТП-0.25 шт	34 3429 5061	796	4
18	Кронштейн, У-114 шт	34 6473 1011	796	18
19	Профиль монтажный Z-образный пер-			
20	форированный, К-238 шт	34 4961 6181	796	3
21	Профиль монтажный С-образный перфа-			
22	рированный, К-108 шт	34 4961 6021	796	51
24	Анкер, К-675 шт	34 4964 1211	796	4
25	Муфта натяжная, К804 шт	34 4964 4121	796	2
26	Муфта натяжная, К805 шт	34 4964 4131	796	4
27	Подвеска, У958 шт		796	120
28	Серьга, К1016 шт	34 4964 7011	796	2
29	Коробка ответвительная,			
30	У 245 шт	34 6474 2271	796	10
31	У 784 шт		796	10
32	У 194 шт	34 6474 2151	796	50
33	У 409 шт	34 6474 2413	796	120
34				
35				
36				

ТП 901-8-8 ЭО ВО, ВП

Привязан:

Инв. №

Н. контр.	Панфилова	
Провер.	Садым	
Ст. инж.	Матвеева	
Гл. спец.	Данилов	
Нач. отд.	Саркисьянц	

Блок основных сооружений для станции обесфторивания воды производительностью 1,6 тыс м³/сутки

Ведомости электрооборудования кабельных изделий; объемов электромонтажных работ; потребности в электромонтажных изделиях

Стадия	Лист	Листов
Р	1	1

ЦНИИЭП инженерного оборудования г. Москва

Инв. № подл. | Подпись и дата | Взам. инв. №

Типовой проект 901-8-8 Альбом III

Ведомость рабочих чертежей основного комплекта АТХ

Лист	Наименование	Примечание
АТХ-1	Общие данные. Схема функциональная приточной системы П-1	30
АТХ-2	Схема функциональная технологического процесса.	31
АТХ-3	Схема электрическая принципиальная управления приточной системой П-1	32
АТХ-4	Схема подключения электрооборудования. Схема электрическая принципиальная управления электронагревателем	33
АТХ-5	Схема подключения приборов и устройств технологического контроля приточной системы П-1	34
АТХ-6	Схема электрическая принципиальная распределительной сети	35
АТХ-7	Схема электрическая принципиальная сигнализации	36
АТХ-8	Схема внешних проводок	37
АТХ-9	Схема подключения	38
АТХ-10	Размещение электрооборудования и прокладка кабелей. План на отм. -1.800 - 0.500	39
АТХ-11	Размещение электрооборудования и прокладка кабелей. План на отм. - 0.500; 3.600	40

Ведомость ссылочных и прилагаемых документов

Обозначение	Наименование	Примечание
	Ведомость ссылочных документов	
ОСТ 36.27.-77	Обозначения условные в схемах автоматизации технологических процессов	
	Прилагаемые документы	
901-8-8 Альбом IV	Задание заводу изготовителю	
АТХ-ВМ Альбом VI	Ведомость потребности в материалах	

Схема функциональная приточной системы. П-1

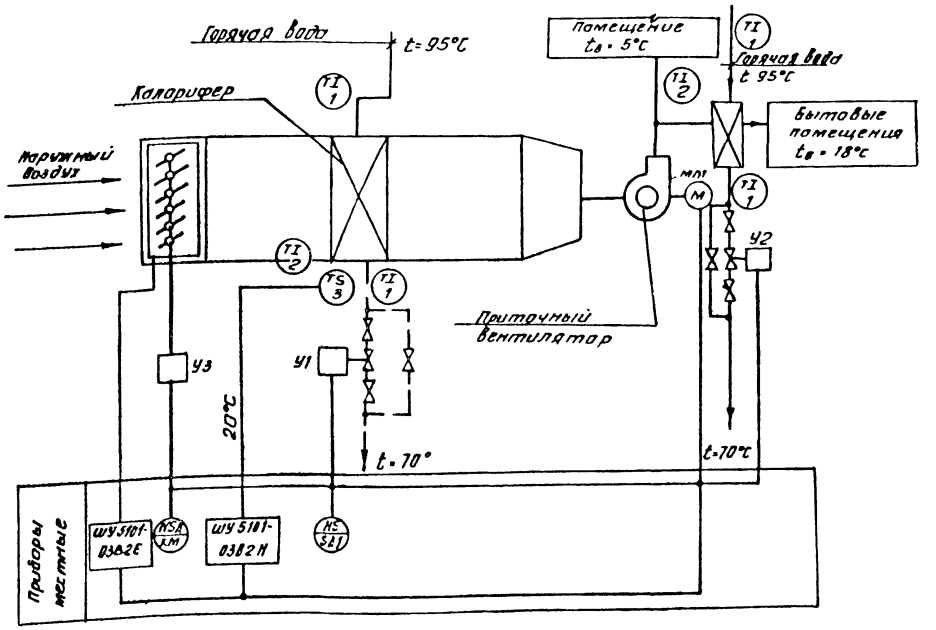

Типовой проект разработан в соответствии с действующими нормами и правилами и предусматривает мероприятия, обеспечивающие взрывную и взрывопожарную и пожарную безопасность при эксплуатации здания.

Гл. инженер проекта (Шерстякова)

Н.контр.	Шерстякова		
Провер.	Полевщикова		
Ст. инж.	Помазкова		
Рук.гр.	Полевщикова		
Гип	Шерстякова		
Гл.спец.	Данилов		
Нач.отд.	Саркисьяна		

ТП 901-8-8 АТХ

Блок основных сооружений для станции обесфторивания воды производительностью 1,6 тыс. м³/сут.

Общие данные. Схема функциональная приточной системы П-1

Стадия	Лист	Листов
Р	1	11

ЦНИИЭП инженерного оборудования г. Москва

Копировал Антипова Формат 22

Согласовано: Отдел ГТ Марцисова

Инв. № подлинника и дата Взам. инв. №

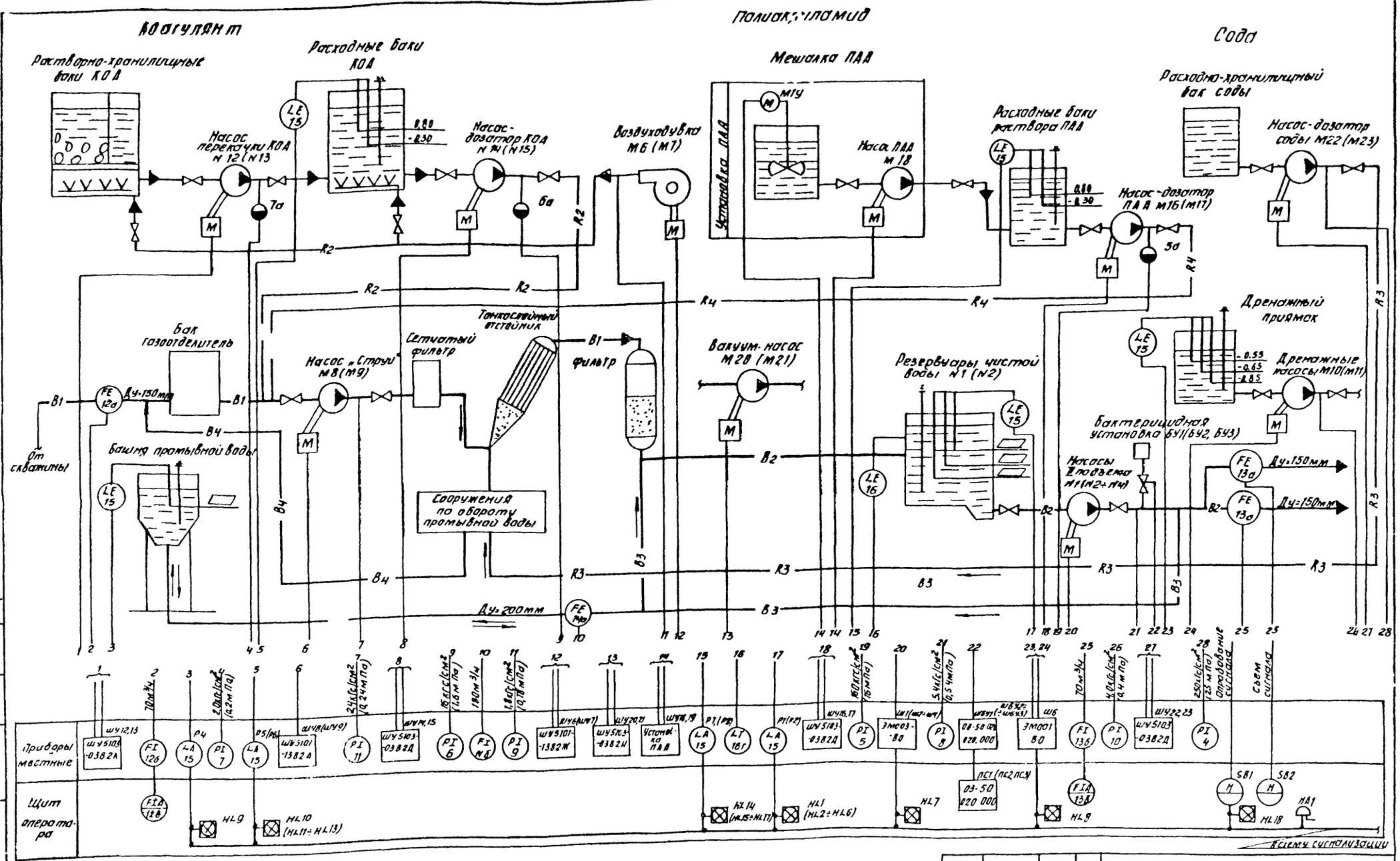

В1 - Трубопровод сырой воды
В2 - Трубопровод обесфторенной воды
В3 - Трубопровод промывной воды
В4 - Трубопровод осветленной воды
R2 - Трубопровод раствора КОА
R3 - Трубопровод раствора соды
R4 - Трубопровод раствора ПАА

Привязан		ТП 901-8-8		АТХ
Инв. №	Н. контр. Шерстякова	Баск основных сооружений для станции обесфторивания воды производительностью 1,6 м³/сутки	Стадия Р	Лист 2	Листов
	Провер. Полевщикова				
	Инженер Воронко	Схема функциональная технологического процесса	ЦНИИЭП инженерного оборудования г. Москва		
	Рук. гр. Полевщикова				
	ГИП Шерстякова				
	Гл. спец. отд. Данилов				
	Нач. отд. Саркисяни				

Копировал Антипова

Формат 22

Альбом III
Типовой проект 901-8-8
Согласовано
Инв. № подл. | Подпись и дата | Взам. инв. №

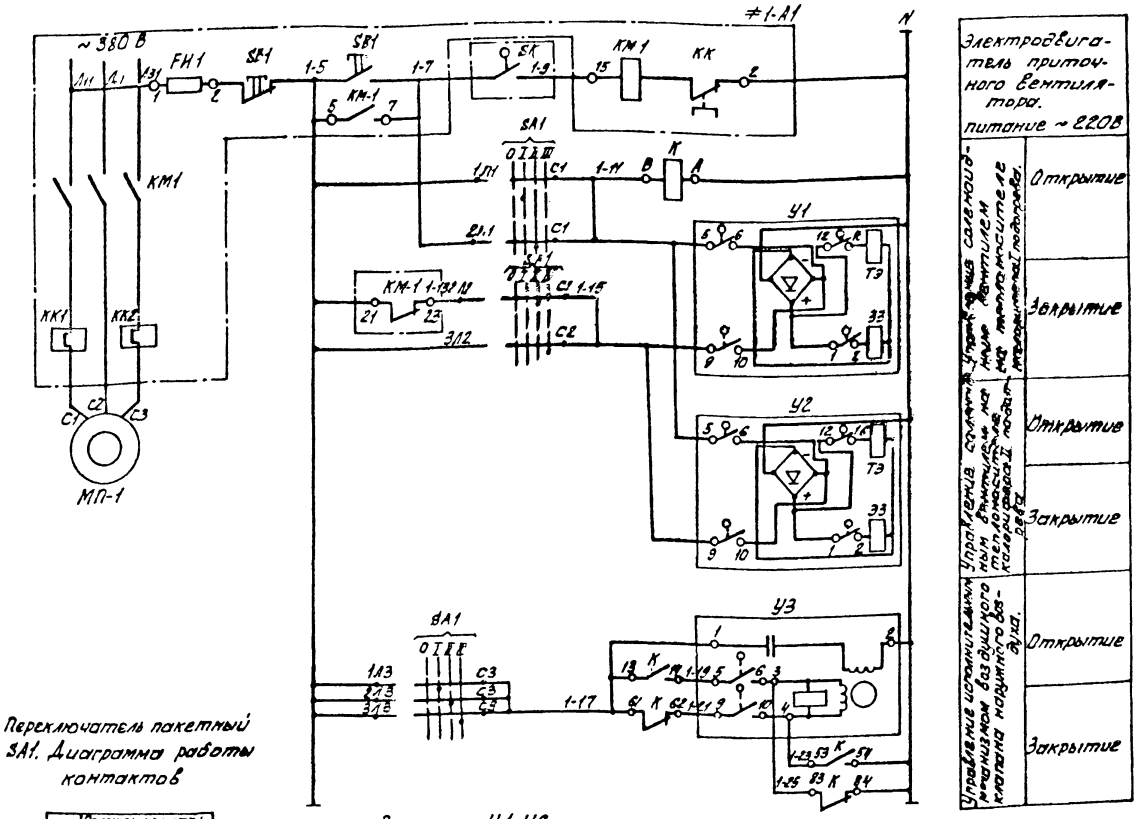

Позиц. обозначение	Наименование	Кол.	Примечание
≠1	Элементы управления электродвигателем МП-1	1	
≠1-А1	Шкаф управления ШУ5101-0982И	1	
	По месту		
К	Магнитный пускатель ПМА 1100Ч-220 с приставкой ПКЛ-2204 ТУ 16-525.437-78	1	
SA1	Переключатель пакетный ПП3-10/Н3	1	
SK	Регулятор температуры ТУДЭ-1 0÷250°С	1	поз. 3
У1, У2	Вентиль с электромагнитным приводом 15кч89гпСВВ Ду-25	2	Заказывается в сантехнической части проекта
МП1	Электродвигатель 4АЗ0А4УЗ ~380В N=22кВт	1	
УЗ	исполнительный механизм МЭО-4/100	1	

Электродвигатель приточного вентилятора. питание ~220В

Управление шаровым клапаном воздушного отопления

Управление клапаном воздушного отопления

Управление клапаном наружного воздуха

Открытие

Закрытие

Открытие

Закрытие

Открытие

Закрытие

Регулятор температуры SK поз. 3
Диаграмма работы контактов

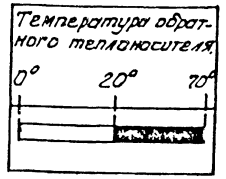

Переключатель пакетный SA1. Диаграмма работы контактов

Соединяемые контакты	Положение рукоятки 0	I	II	III
	Отключено	Руч. откл.	Автомат. пуск	Руч. запр.
1-3Л				*
2-2Л				
1Л-1Л2	–			*
2-1Л2				
1-3Л2				
2-3Л2				
1Л3-2Л3	–			
2-2Л3				
1-3Л3				

Вентиль У1, У2
Диаграмма работы контактов

	Ход выходного вала		
	Открыт	Рабочий ход	Закрыто
5-6			
7-8			*
9-10			
11-12			*

Механизм электрический У3
Диаграмма работы путевых выключателей

Контакты	Ход выходного вала	
	Открыт	Закрыт
5-6		
1-2		*
11-12		*
9-10		

* - контакт не используется

Привязан:

Инв. №

Н. контр.	Шестакова		ТП 901-8-8 АТХ
Провер.	Шалыгинова		
Гл. инж.	Помазкова		
Рук. гр.	Подвешкова		
Нач.	Шестакова		Схема электрическая принципиальная управления приточной системой П-1
Гл. констр.	Данилов		
Нач. отд.	Харитонов		

Стадия	Лист	Листов
Р	3	

ЦНИИЭП инженерного оборудования г. Москва

Инв. № подл. | Подпись и дата | Взам. инв. №

Шкаф управления электронагревателем ШУ 25

Схема подключения электрооборудования.

Шкаф управления приточным вентилятором ШУ 24

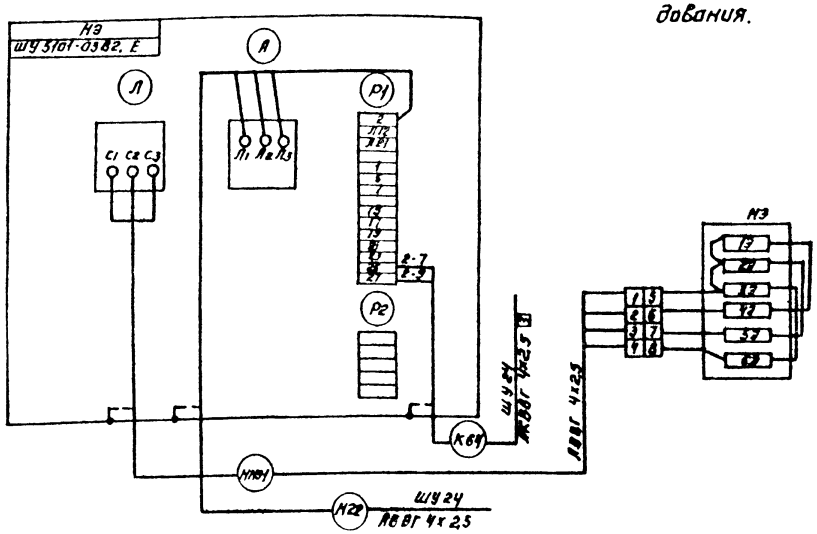

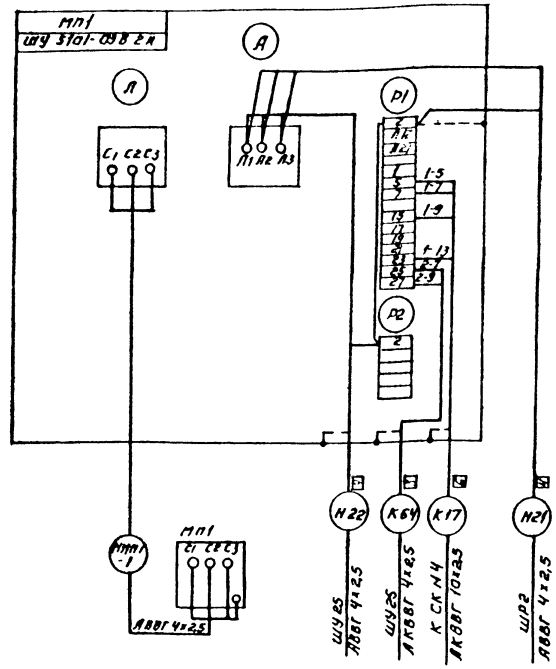

Схема электрическая принципиальная управления электронагревателем.

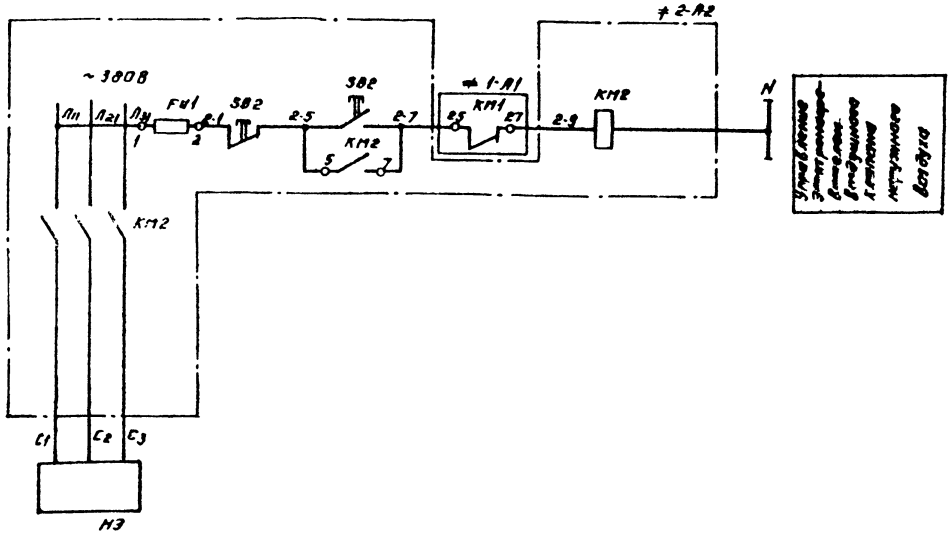

Позиц. обозначение	Наименование	К-во	Примечание
≠2	Элементы управления электронагреват. НЭ	1	
≠2-А2	Шкаф управления ШУ 5101-03В2Е	1	
НЭ	Электронагреватель N= 1,6 кВт	1	Заказывается в сантехнической части проекта
	с заслонкой КВУ 1000×600Э с приводом		
	МЭО-4/100		

Привязан:	Н.контр.	Шерстякова		ТП 901-8-8 АТХ
	Провер.	Полевщикова		
	Ст.инж.	Номазкова		Блок основных сооружений для станции обеспечивания воды производительностью 1,6 тыс. м³/сутки
	Рук. гр.	Полевщикова		
	Гип	Шерстякова		Схемы подключения электрооборудования. Схема электрическая принципиальная управления электронагревателем.
	Гл.спец.	Данилов		
Инв. №	Нач.отд.	Саркисьянц		

Стадия	Лист	Листов
Р	4	

ЦНИИЭП инженерного оборудования г. Москва

Копировал: Авгинова

Формат 22

Типовой проект 901-8-8 Альбом III

Схема подключения приборов и устройств технологического контроля.

Наименование параметра и места отбора	Соленоидный вентиль на теплоносителе калорифера I подогрева	Соленоидный вентиль на теплоносителе калорифера II подогрева	Воздушный клапан наружного воздуха	По месту	На трубопроводе обратного теплоносителя	Трубопровод перед калорифером I подогр.	Трубопровод перед калорифером II подогр.	Трубопровод после калорифера I подогр.	Трубопровод после калорифера II подогр.	Камера перед калорифером	Приточный воздухопровод
ТЧК или МВН			ТК 4-3172-70			ТМ 4-144-75					
Поз. обознач.	У1	У2	У3	SA1	поз. 3 SK	1		1		2	2

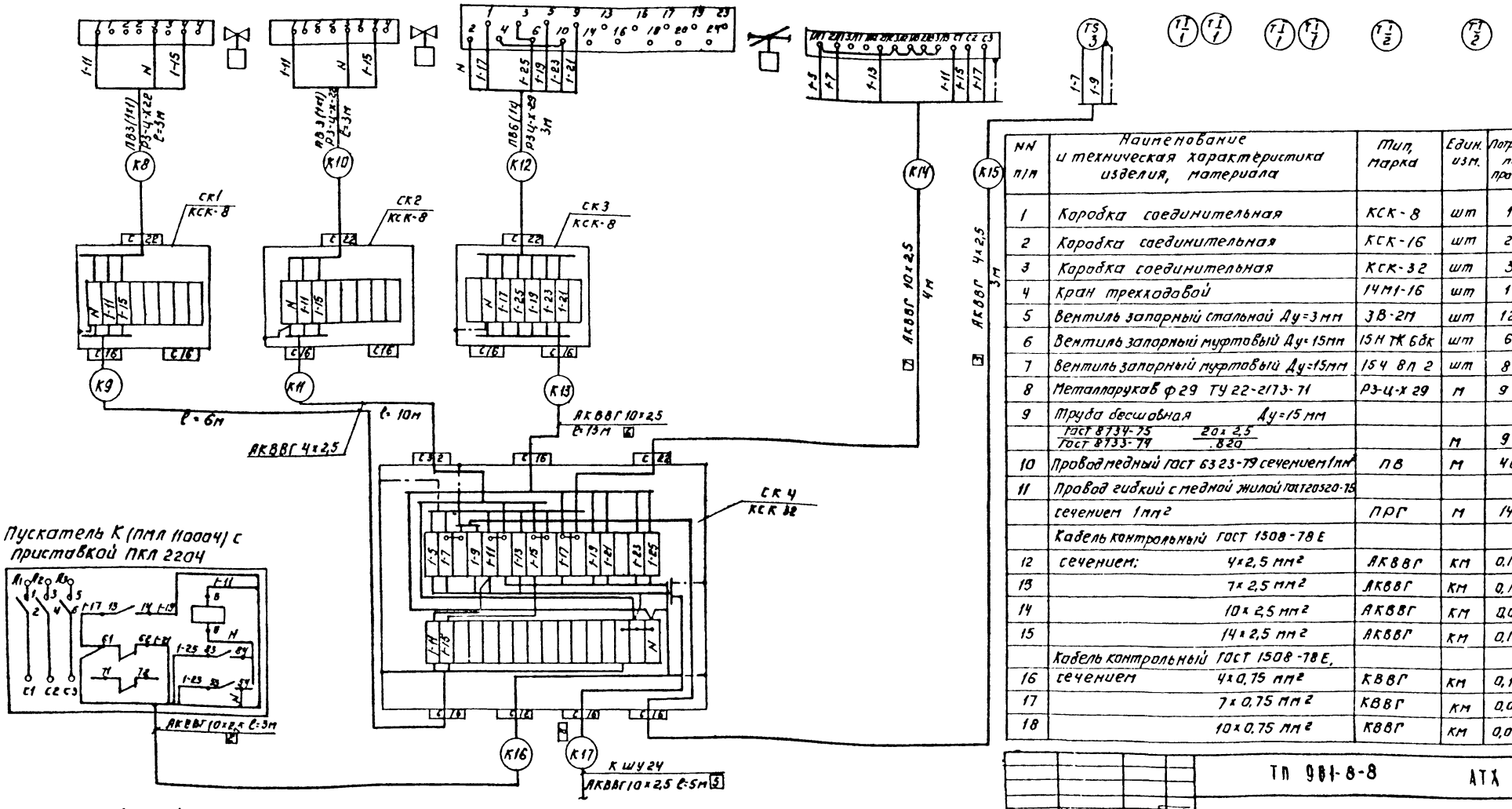

NN п/п	Наименование и техническая характеристика изделия, материала	Тип, марка	Един. изм.	Потребн. по проекту
1	Коробка соединительная	КСК-8	шт	12
2	Коробка соединительная	КСК-16	шт	2
3	Коробка соединительная	КСК-32	шт	3
4	Кран трехходовой	14М1-16	шт	12
5	Вентиль запорный стальной Ду=3мм	3В-2М	шт	12
6	Вентиль запорный муфтовый Ду=15мм	15Н ТК 6бк	шт	6
7	Вентиль запорный муфтовый Ду=15мм	15Ч 8П 2	шт	8
8	Металлорукав ф29 ТУ 22-2173-71	РЗ-Ц-Х 29	м	9
9	Труба бесшовная Ду=15 мм			
	ГОСТ 8734-75 / ГОСТ 8733-74 — 20×2,5 / .820		м	9
10	Провод медный ГОСТ 6323-79 сечением 1мм²	ПВ	м	40
11	Провод гибкий с медной жилой ГОСТ 20520-75			
	сечением 1мм²	ПРГ	м	140
	Кабель контрольный ГОСТ 1508-78 Е			
12	сечением: 4×2,5 мм²	АКВВГ	км	0,150
13	7×2,5 мм²	АКВВГ	км	0,190
14	10×2,5 мм²	АКВВГ	км	0,030
15	14×2,5 мм²	АКВВГ	км	0,180
	Кабель контрольный ГОСТ 1508-78 Е,			
16	сечением 4×0,75 мм²	КВВГ	км	0,110
17	7×0,75 мм²	КВВГ	км	0,020
18	10×0,75 мм²	КВВГ	км	0,010

Данный лист читать совместно с листом АТХ-8

Типовой проект 901-8-8 Альбом III

ТП 901-8-8 АТХ

Н. контр.	Шерстякова	
Провер.	Полевщиков	
Ст. инж.	Помазкова	
Рук. гр.	Полевщиков	
Гип	Шерстякова	
Гл. спец.	Данилевский	
Рач. отд.	Саркисьянц	

Блок основных сооружений для станции обесфторивания производительностью 1,8 тыс. м³/сут. Схема подключения приборов и устройств технологического контроля. Приточной системы П.Г.

Стадия	Лист	Листов
Р	5	

Привязан:

Инв. №

Копировал: Логинова

Формат 22

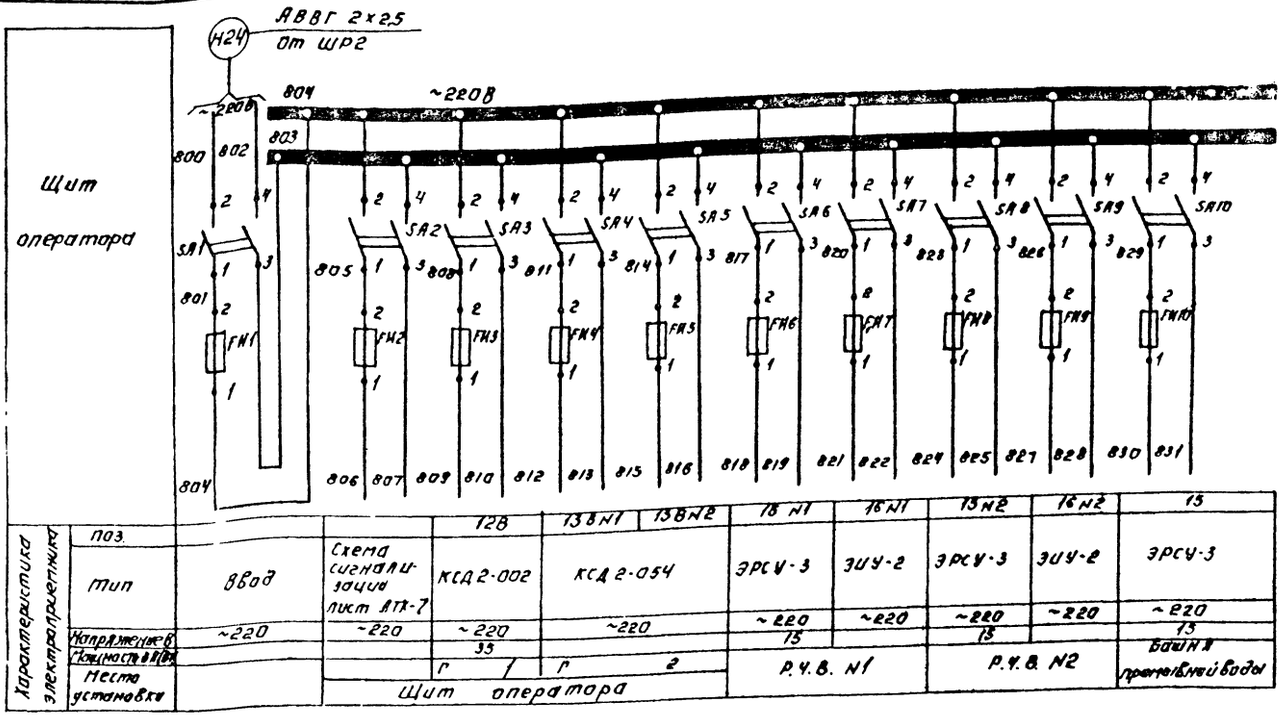

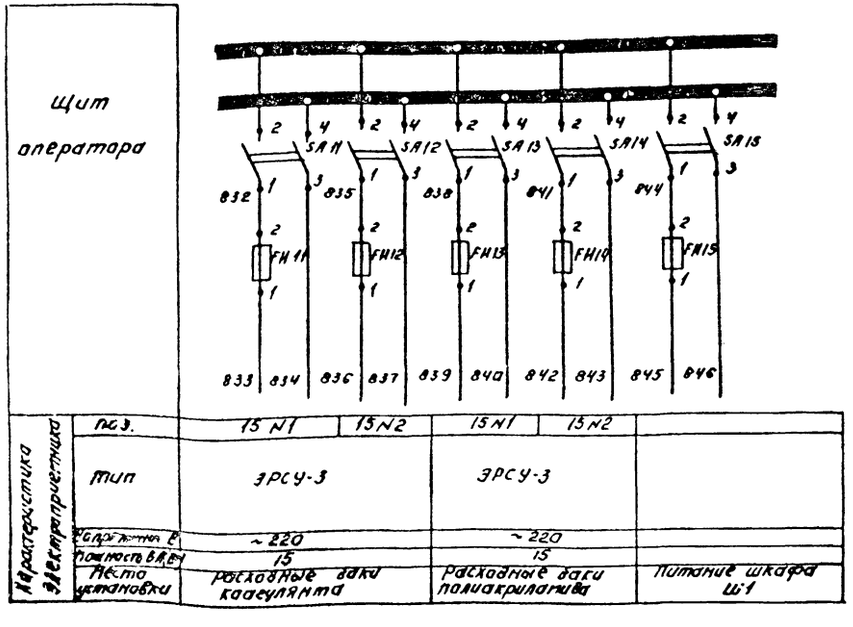

Позиц. обознач.	Наименование	Кол.	Примечание
	Щит оператора.		
	Предохранители трубчатые ПТ 10 А		
	250 В ТУ 36.1270-70		
FH1	10 А	1	
FH2	2А	1	
$FH_3 \div FH_{15}$	0.5А	13	
SA1-SA13	Выключатель пакетный ПВ2-10/У.1.56		
	ОСТ 16.0.526.001-77	15	

Н. контр.	Шерстякова		ТП 901-8-8 АТХ		
Провер.	Полевщикова				
Инжен.	Воронко		Блок основных сооружений для станции обезжелезивания воды производительностью 1,6 тыс. м³/сутки	Стадия	Лист	Листов
Рук. гр.	Полевщикова			Р	6	
ГИП	Шерстякова		Схема электрическая принципиальная распределительной сети.	ЦНИИЭП инженерного оборудования г. Москва		
Гл. сп. отд.	Данилов					
Нач. отд.	Саркисьянц					

Привязан:

Инв. №

Копировал: Агинова

Формат: 00

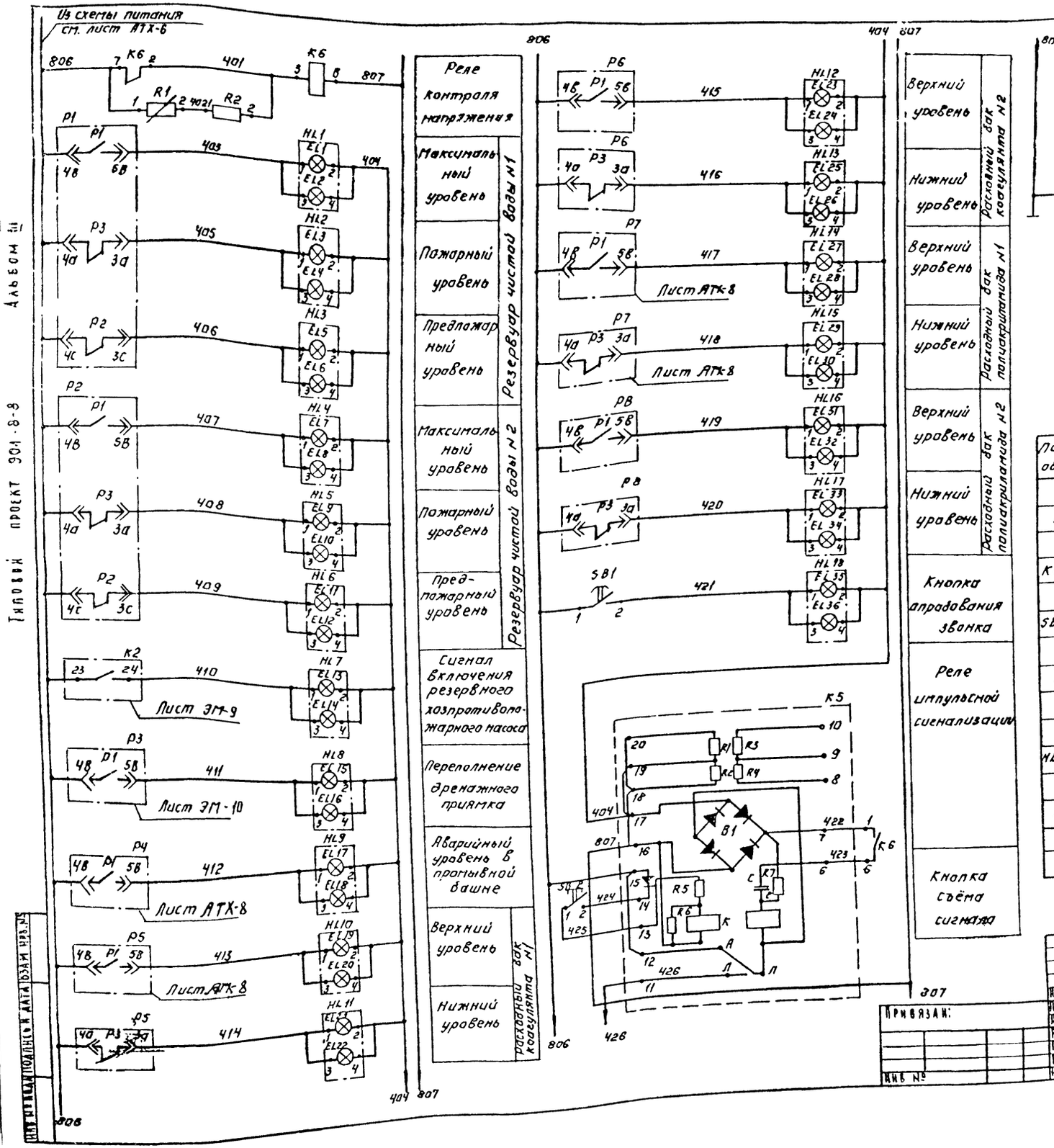

Позиц обозн	Наименование	Кол	Примечание
	Щит оператора.		
К5	Реле сигнальное РИС-33М		
	ТУ 16.523 311-70.	1	
К6, К7	Реле промежуточное РПУ-2-362201-У3		
	220В, 50Гц ТУ16 523 331-78	2	
SB1, SB2	Пост управления кнопочный ПКЕ-112-12У3		
	ТУ 16 526 216-78.	2	
R1	Резистор ПЭВР-100-2,7 кОм ±10%		
	ГОСТ 6513-75.	1	
R2	Резистор ПЭВ-7,5 3,3 кОм ГОСТ 7113-77	1	
HL1÷HL18	Табло световое ТСБ ТУ16.535.424-70.	18	
	Аппаратура по месту		
HA1	Звонок ЗВП-220 ТУ16.739.059-76	1	

ТП 901-8-8 АТХ

Н. контр	Шерстякова		
Провер	Полевщикова		
Инженер	Воронко		
Рук гр	Полевщикова		
ГИП	Шерстякова		
Гл. спец	Данилов		
Нач отд	Саркисьянц		

Блок основных сооружений для станции обезжелезивания воды производительностью 1,6 тыс. м³/сутки

Схема электрическая принципиальная сигнализации.

Стадия: Р | Лист: 7 | Листов:

ЦНИИЭП инженерного оборудования г. Москва

Привязан:

Инв №

Копировал: Логинова

Формат 22

Альбом III

Типовой проект 901-8-8

Инв № подл. | Подпись и дата | Взам. инв. №

Типовой проект 901-8-8 Альбом VIII

Наименование параметра и место отбора импульса	Давление: Напорный патрубок: Хозпротивопожарные насосы М1	М2	М3	М4	Воздухо-дувки М6	М7	Насосы струи М8	М9	Дренажные насосы М10	М11	Насосы перекачки КОА М12	М13	Насосы дозаторы КОА М14	М15	Насосы дозаторы ПАА М16	М17	Насосы дозаторы соды М22	М23	Трубопровод сырой воды	Трубопровод чистой воды	Трубопровод промывной воды	Уровень: Дренажный приямок	Башня промывной воды
№ АТХ или № стан. чертежа	ТК4 3137-70																						
Позиция	8				9		11		10		7		6		5		4		12а; 12д; 12в	13а, 13д, 13в	14а; 14д.	15	15

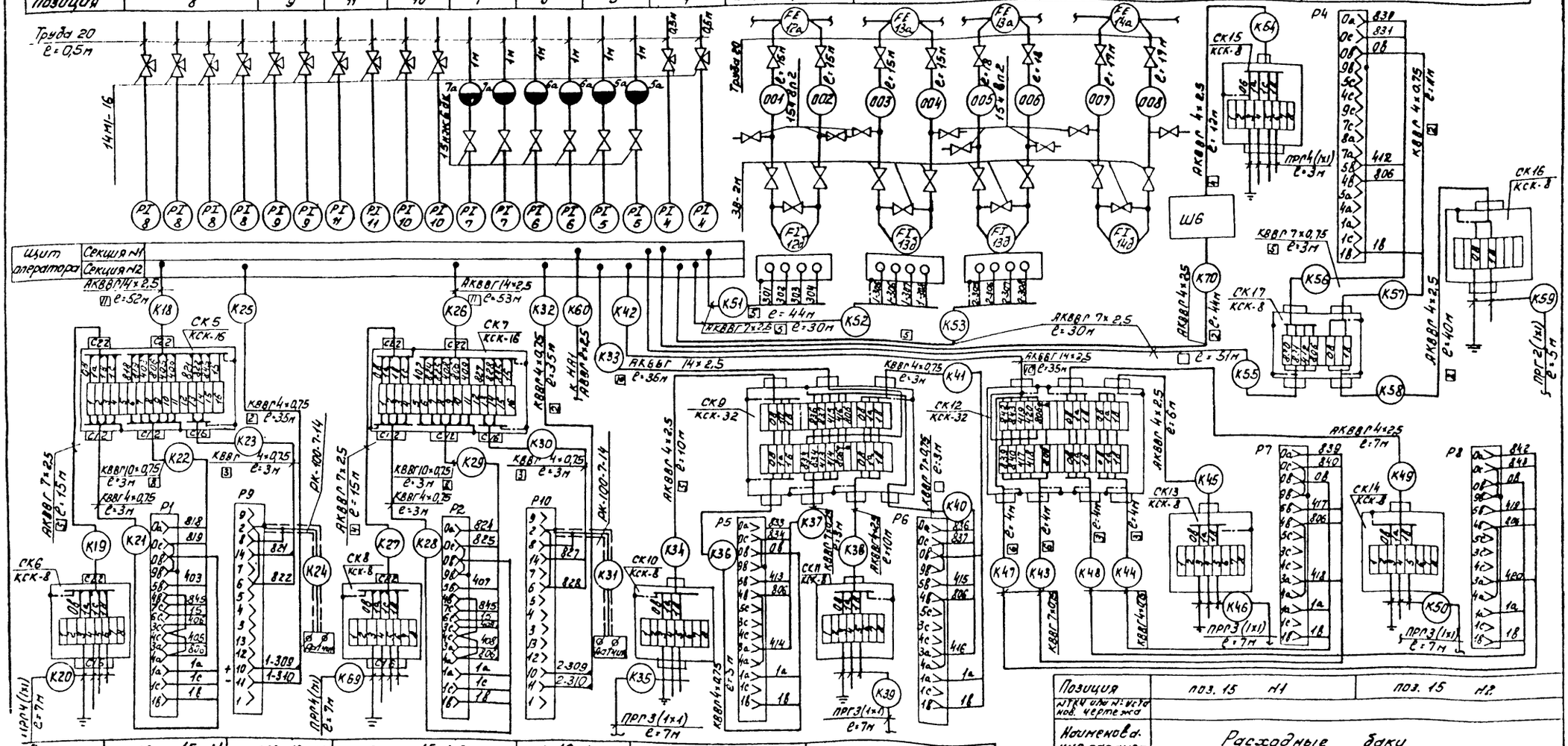

Позиция	поз. 15 №1	поз. 16 №1	поз. 15 №2	поз. 16 №2	поз. 15 №1	поз. 15 №2
№ АТХ или № стан. чертежа	ТМ4-122-74					
Наименование параметра и место отбора импульса	Резервуары чистой воды				Расходные баки коагулянта	
	Уровень				Уровень	

Позиция	поз. 15 №1	поз. 15 №2
№ АТХ или № стан. чертежа		
Наименование параметра и место отбора импульса	Расходные баки полиакриламида	
	Уровень	

Спецификация дана на листе АТХ-5

Привязан

Инв №

Н. контр.	Шевтакова		
Провер.	Волевщиков		
Инжен.	Водопко		
Рук. гр.	Волевщикова		
ГИП	Шеремкова		
Гл. спец. отд.	Данилов		
Нач. отд.	Сарекисьянц		

ТП 901-8-8 АТХ

Баки основных сооружений для станции обезфторивания воды производительностью 6 тыс. м³/сут

Стадия Р | Лист 8 | Листов

Схема внешних проводок

ЦНИИЭП инженерного оборудования г. Москва

18563-03

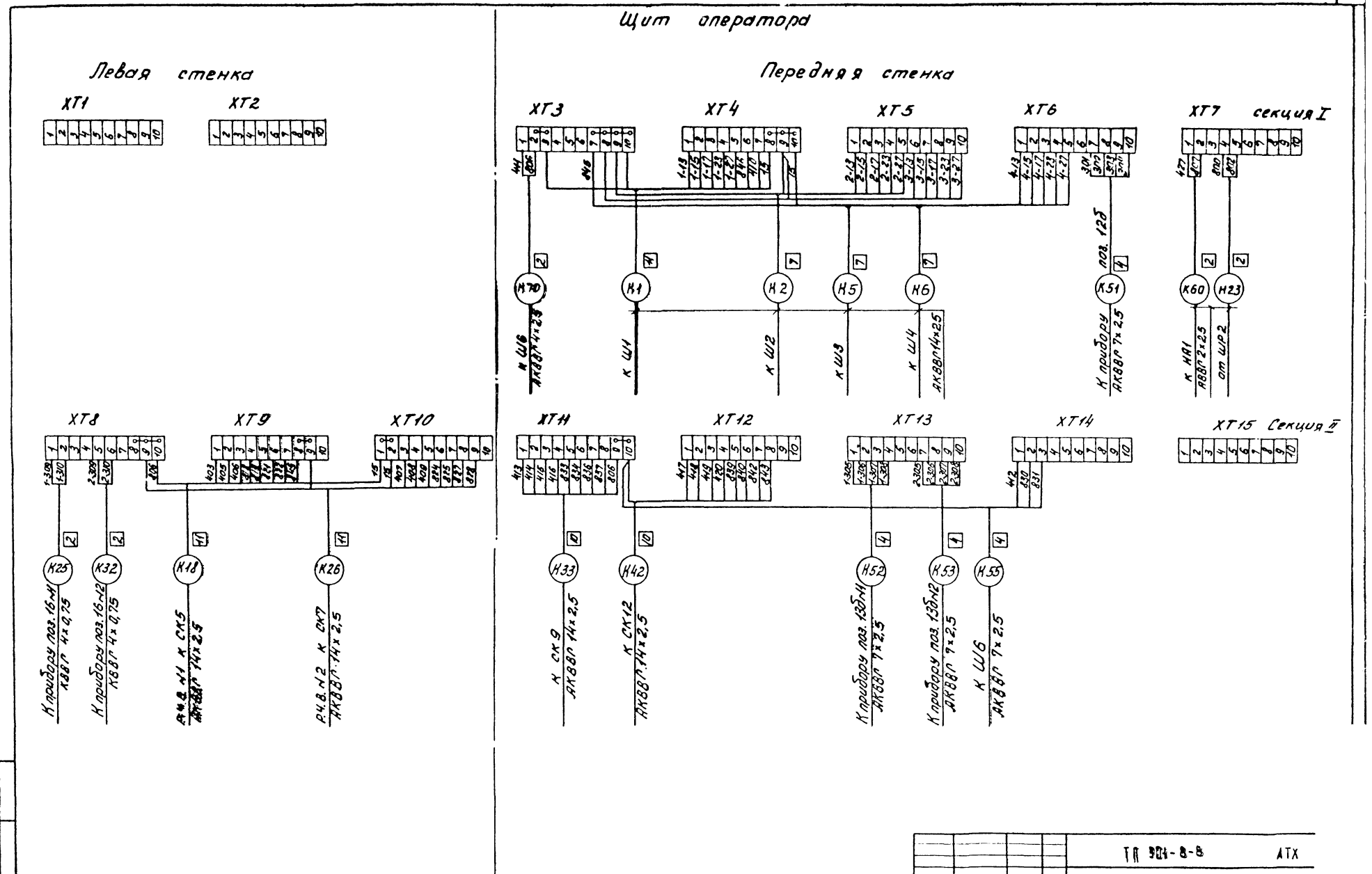

Типовой проект 901-8-8 Альбом III

Н. контр.	Шерстякова		ТП 901-8-8		АТХ
Провер.	Полевщикова		Блок основных сооружений для станции обесфтоживания воды производительностью	Стадия	Лист
Ст. инж.	Помазкова			Р	9
Рук. гр.	Полевщикова		Схема подключения		
ГИП	Шерстякова				
Гл. спец.	Данилов				
Нач. отд.	Саркисьянц				

Привязан

Инв. №

Подписи и дата | Взам. инв. №

Типовой проект 901-8-8 Альбом III

План на отм. -1.800

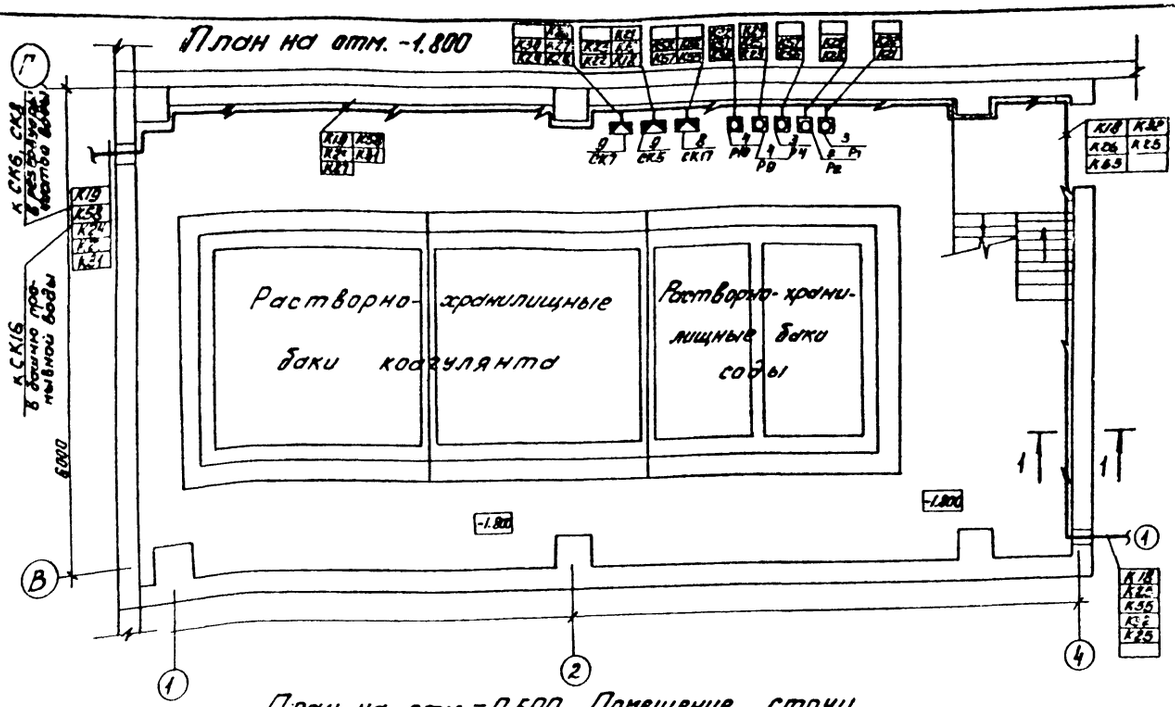

1-1

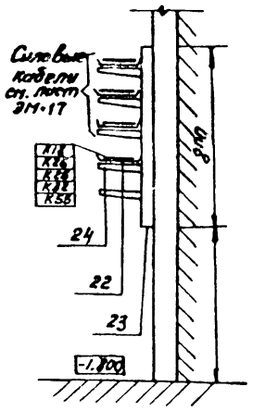

План на отм. -0,500. Помещение струи.

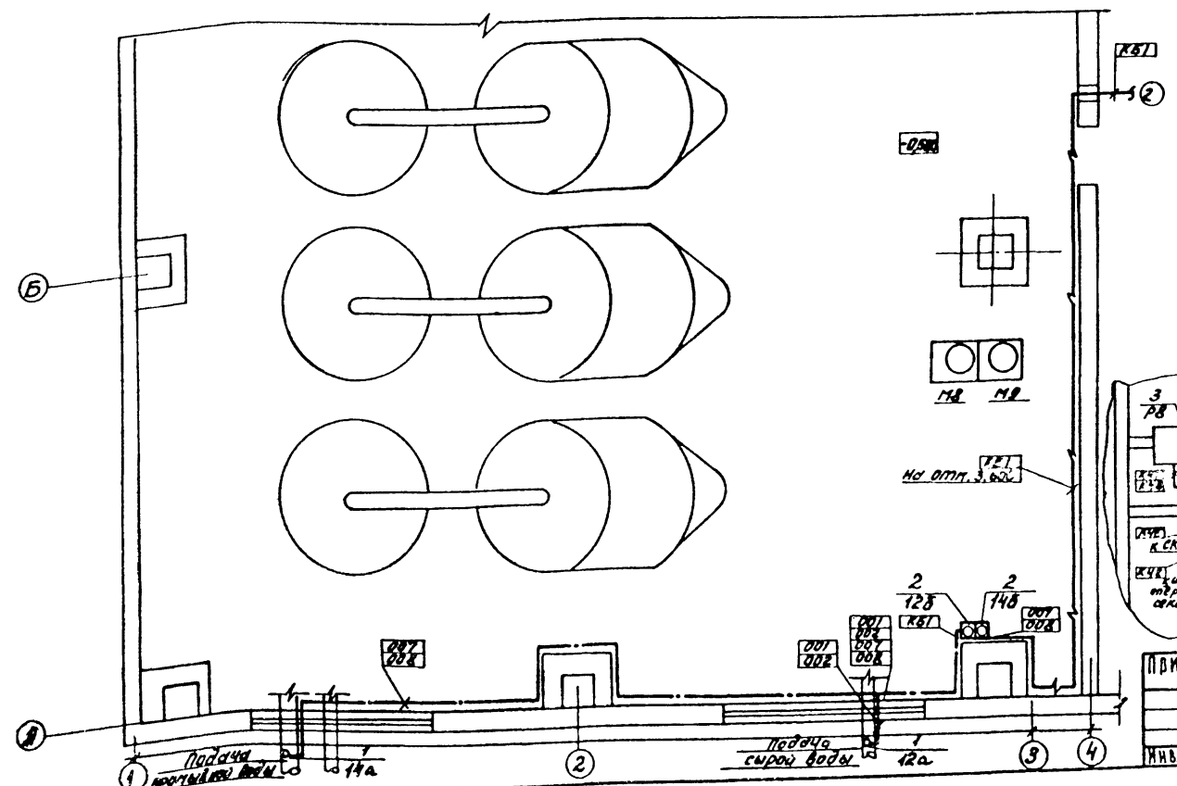

2-2

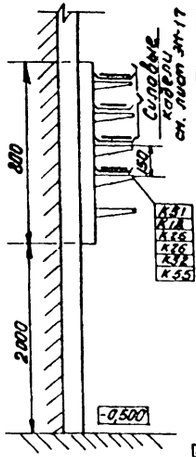

Вид „А"

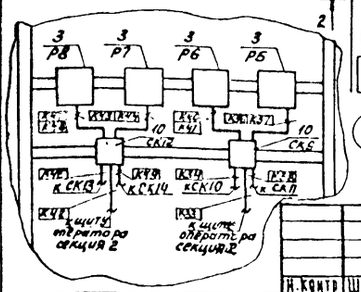

План на отм. -0,500
Реагентное хозяйство

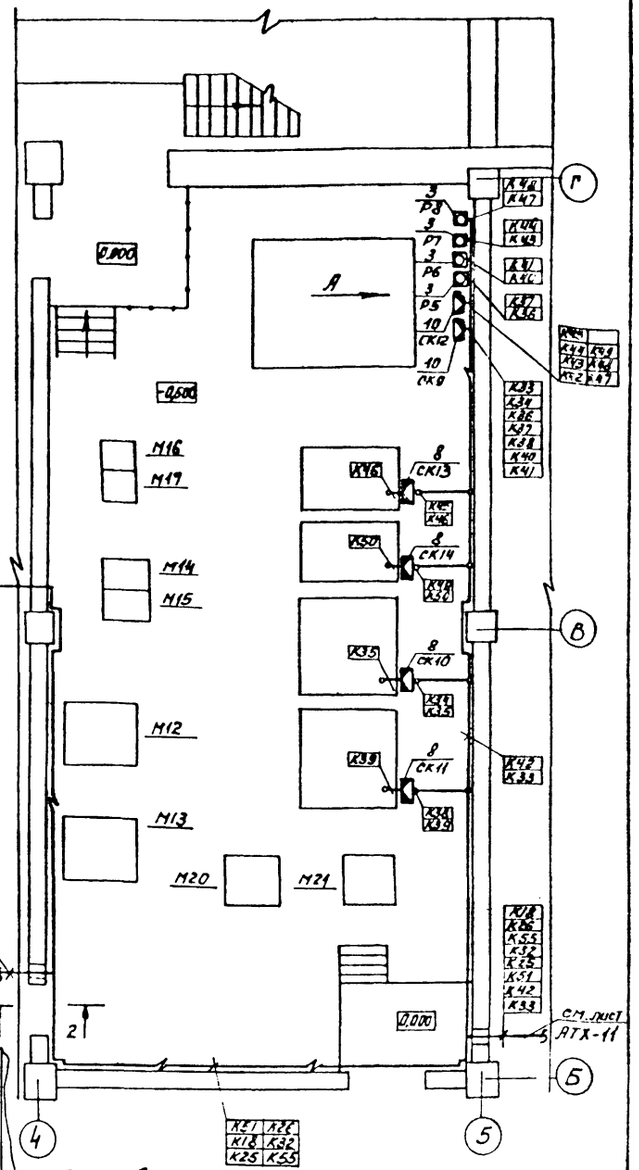

Данный лист читать совместно с листом АТХ-11.

			ТП 901-8-8	АТХ
Н. контр.	Шерстякова			
Провер.	Колевщикова		Блок основных сооружений для станции обесфторивания воды, производительностью 1,8 тыс. м³/сутки	Стадия: Р; Лист: 10; Листов:
Инж.	Воронко			
Рук. гр.	Колевщикова			
ГИП	Шерстякова		Размещение электрооборудования и прокладка кабелей. План на отм. -1.800 и -0.500	ЦНИИЭП инженерного оборудования г. Москва
Гл. спец.	Ланнаев			
Нач. ОТА	Саркисьянц			

Привязан

Инв. №

Согласовано:
Инв. № подл. | Подпись и дата | Взам. инв. №
Гл. инж. проекта Колева
Гл. спец. Колева
Нач. ОТА Коротков

18763-03

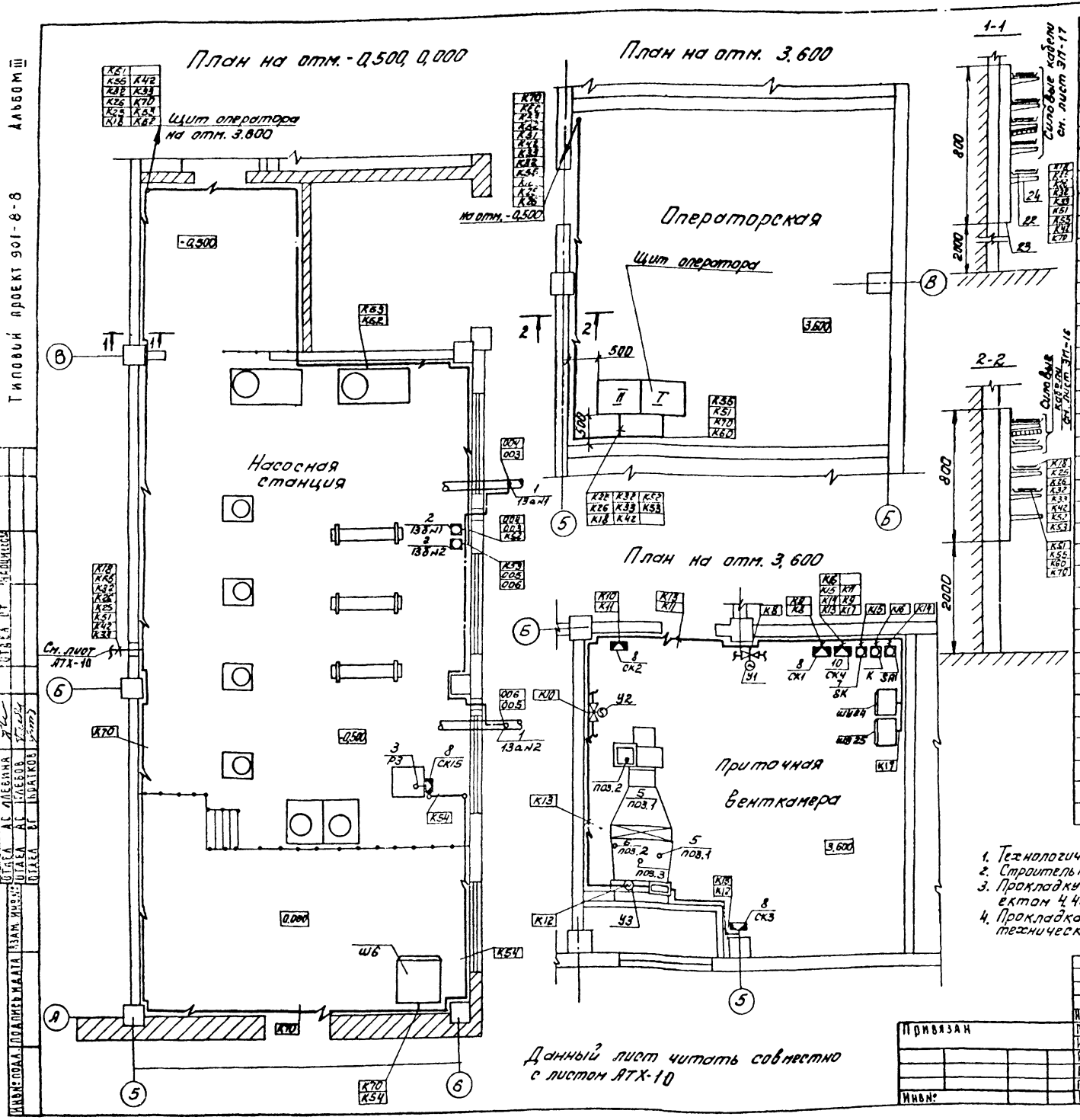

Марка	Обозначение	Наименование	Кол.	Масса ед. кг.	Примеч.
	Приборы				
1	ГОСТ 14321-73	Диафрагма камерная			13а; 14а
		ДК6-150-А-I-Ф/Б-9	4	шт	13а.N1; N2
2		Дифманометр мембранный ДМ мод. 2355 73	4	шт	12б; 14б; 13бN1; 12
3	ТУ25-02.678-73	Регулятор-сигнализатор уровня ЭРСУ-3	8	шт	Р1÷Р8
4		Электронный индикатор уровня ЭИУ-2	2	шт	Р9÷Р10
5		Термометр СП-2А	4	шт	поз.1
6		Термометр СП-2Б	2	шт	поз.2
7		Регулятор температуры ТУДЭ-4	1	шт	поз.3
	Изделия заводов ГМА				
8	ТУ36.1753-75	Коробка соединительная КСК-8	12	шт	
9	ТУ36.1753-75	Коробка соединительная КСК-16	2	шт	
10	ТУ36.1753-75	Коробка соединительная КСК-32	3	шт	
11		Стойка монтажная К 314	5	шт	
12		Профиль монтажный К 235 l=2м	6	шт	
	Материалы				
13	ГОСТ 6-05-1646-73	Труба винипластовая Ф32×1,8	10	м	
14	ГОСТ 2590-71	Сталь круглая Ф6 мм	1	кг	
15	ТУ 36-1496-71	Скобы разные	10	кг	

1. Технологическая часть принята на основании листов ВГ
2. Строительная часть принята на основании листов АС
3. Прокладку кабелей выполнить в соответствии с типовым проектом 4.407-255 „Узлы и детали для прокладки кабелей."
4. Прокладка кабелей выполнена на лотках, заказанных в электротехнической части, см. лист ЭМ-18.

ГП 901-8-8 АТХ

Н. контр.	Шерстякова		
Провер.	Полевщиков		
Инж.	Воронко		
Рук. гр.	Полевщикова		
ГИП	Шерстякова		
Гл. спец.	Данилов		
Нач. отд.	Саркисьянц		

Привязан

Инв. №

Блок основных сооружений для станции обесфторивания воды производительностью 1,6 тыс м³/сутки

Размещение электрооборудования и прокладка кабелей. План на отм. -0.500 и 3.600

Стадия	Лист	Лист
Р	11	

ЦНИИЭП инженерного оборудования г. Москва

19563-07

Типовой проект 901-8-8 Альбом III

Согласовано: Отдел АС Плевина; Отдел АС Плевина; Отдел ВГ Кратков; Отдел ВГ Кратков; Отдел ОТ Чарцинская

Инв. № подл. | Подпись и дата | Взам. инв. №

Альбом III

Типовой проект 901-8-8

Ведомость чертежей основного комплекта СС

Лист	Наименование	Примечания
СС-1	Связь и сигнализация. Общие данные. Планы на отм. 0.000 и 3.600 с сетями связи.	

План на отм. 3.600

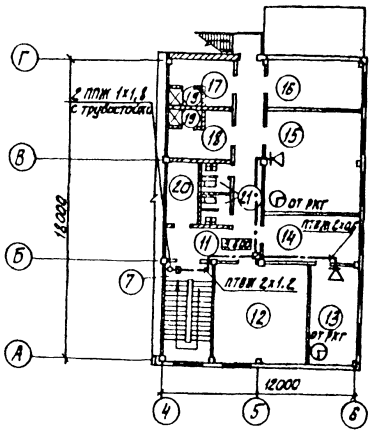

План на отм. 0.000

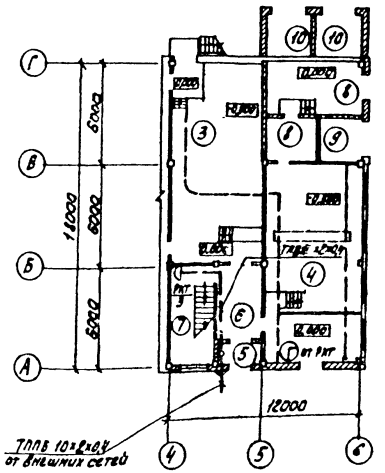

Экспликация помещений

№	Наименование
1	Помещение контактных осветлителей
2	Помещение растворно-хранилищных баков коагулянта и соды
3	Помещение расходных баков коагулянта
4	Насосная станция и воздуходувная
5	Тамбур
6	Вестибюль
7	Лестничная клетка
8	Помещение щита ЩО-70
9	РУ-6-10 кВ
10	Камера силовых трансформаторов
11	Коридор
12	Приточная венткамера
13	Химическая лаборатория
14	Мойка
15	Операторская
16	Вытяжная венткамера
17	Мужской гардероб
18	Женский гардероб
19	Душевые
20	Помещение для хранения реактивов
21	Санузлы

Спецификация

Марка	Обозначение	Наименование	Кол.	Масса ед. кг.	Прим.
		Оборудование			
1	ТАН-76-1 ГОСТ 9686-68	Аппарат телефонный	3	шт.	
2	0,25 ТД-III ГОСТ 5961-76	Громкоговоритель абонентский	2	шт.	
3	РШО-1 ГОСТ 8655-75	Радиорозетка	2	шт.	
4	УА-2П ГОСТ 10040-75	Коробка универсальная ответвительная	2	шт.	
5	УК-2Р ГОСТ 10040-75	Коробка универсальная ограничительная	2	шт.	
6	КРТП-10 ГОСТ 8525-78	Коробка телефонная распределительная	1	шт.	
7	ТСР-0,8 ГОСТ 8715-78	Трубостойка однопарная габ. 0,8	1	шт.	
		Материалы			
8	ТПВ 10х2х0,4 ГОСТ 22498-77	Кабель телефонный	30	м	
9	ПТВЖ 2х1,2 ГОСТ 10.254-75	Провод радиотрансляционный	30	м	
10	ПТВЖ 2х0,6 ГОСТ 10.254-75	Провод радиотрансляционный	130	м	
11	ППЖ 1х1,8 ГОСТ 10.254-75	Провод радиотрансляционный	10	м	
12	ГОСТ 8509-72	Сталь угловая 50х50х5	5	м	
13	ТУ65.1573-77	Труба винипластовая Ф25	5	м	

План кровли

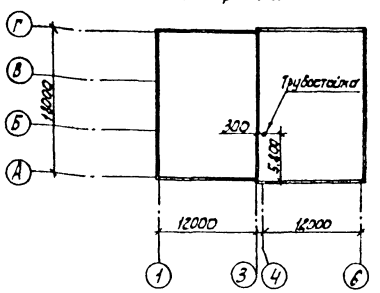

Типовой проект разработан в соответствии с действующими нормами и правилами и предусматривает мероприятия, обеспечивающие взрывную, взрывопожарную и пожарную безопасность при эксплуатации здания

Главный инженер проекта (Баткилина).

Н. контр.	Парусова		ТП 901-8-8 СС		
Провер.	Парусова		Блок основных сооружений для станции обесторуживания воды производительностью 1,6 тыс м³/сутки	Стадия	Лист	Листов
Ст. инж.	Сарбян			Р	1	1
Рук. гр.	Парусова		Связь и сигнализация. Общие данные. План на отм. 0,000 и 3,600 с сетями связи	ПНИИЭП инженерного оборудования г. Москва		
Гл. спец.	Баткилина					
Нач. отд.	Саркисьян					

Привязан:

Инв. №

Согласовано: Глебов, Шерстяков, Кирпичов

gost.e-ecolog.ru