ТИПОВОЕ ПРОЕКТНОЕ
РЕШЕНИЕ
901-07-10.84

ИНТЕНСИФИКАЦИЯ РАБОТЫ ХЛОРАТОРНОЙ

ДЛЯ ОБЕЗЗАРАЖИВАНИЯ ПИТЬЕВЫХ И СТОЧНЫХ ВОД

ПОСТРОЕННОЙ ПО ТИПОВОМУ ПРОЕКТУ 901-3-14/70

(ПРОИЗВОДИТЕЛЬНОСТЬ 20 КГ ХЛОРА В ЧАС)

АЛЬБОМ V

Архитектурно-строительная часть

20095-01

gost.e-ecolog.ru

ТИПОВОЕ ПРОЕКТНОЕ
РЕШЕНИЕ
901-07-10.84

ИНТЕНСИФИКАЦИЯ РАБОТЫ ХЛОРАТОРНОЙ ДЛЯ ОБЕЗЗАРАЖИВАНИЯ ПИТЬЕВЫХ И СТОЧНЫХ ВОД

ПОСТРОЕННОЙ ПО ТИПОВОМУ ПРОЕКТУ 901-3-14/70

(ПРОИЗВОДИТЕЛЬНОСТЬ 20 КГ ХЛОРА В ЧАС)

СОСТАВ ПРОЕКТА:

Альбом I – Пояснительная записка (из типового проекта 901-07-11.84)
Альбом II – Технологическая, санитарно-техническая части и нестандартизированное оборудование. Вариант обеззараживания питьевых вод (из типового проекта 901-07-11.84)
Альбом III – Технологическая, санитарно-техническая части и нестандартизированное оборудование. Вариант обеззараживания сточных вод (из типового проекта 901-07-11.84
Альбом IV – Электротехническая часть (из типового проекта
Альбом V – Архитектурно-строительная часть
Альбом VI – Спецификации оборудования
Альбом VII – Ведомости потребности в материалах
Альбом VIII – Сметы

ПРИМЕНЕННЫЕ ТИПОВЫЕ МАТЕРИАЛЫ:

Типовой проект 901-3-120 Хлораторные для обеззараживания питьевых и сточных вод производительностью 50 кг товарного хлора в час
Альбом VI Нестандартизированное оборудование

РАЗРАБОТАН ПРОЕКТНЫМ ИНСТИТУТОМ
ЦНИИЭП инженерного оборудования
Главный инженер института А. Кетаов
Главный инженер проекта М. Сирота

20095-01

АЛЬБОМ V

УТВЕРЖДЕН ГОСГРАЖДАНСТРОЕМ
ПРИКАЗ №48 ОТ 14 ФЕВРАЛЯ 1984г.
ВВЕДЕН В ДЕЙСТВИЕ ИНСТИТУТОМ
ЦНИИЭП инженерного оборудования
ПРИКАЗ №98 ОТ 10.09.1984

Привязан

Инв. №

СОДЕРЖАНИЕ АЛЬБОМА

Марка	Наименование	Страница
	Содержание альбома	2
	Архитектурные решения	
1	Общие данные	3
2	План на отм. 0.000	4
3	Разрезы 1-1; 2-2. План на отм. 3.200	5
4	Фасады 1-7; 7-1; В-А; А-В	6
5	Ведомость проемов ворот и дверей. Ведомость и спецификация перемычек. Спецификация элементов заполнения проемов	7
6	Планы полов и кровли. Ведомость отделки помещений.	8
	Конструкции железобетонные	
КЖ-1	Общие данные	9
КЖ-2	Схема расположения подземного хозяйства	10
КЖ-3	Схемы расположения новых участков каналов и плит перекрытия. Фрагменты	11
КЖ-4	Схемы расположения скрубберов, вытяжных труб и фундаментов под них	12
КЖ-5	Фундаменты под оборудование. Монолитные участки перекрытия каналов	13
КЖ-6	Резервуар нейтрализующего раствора	14
КЖ-7	Скруббер	15

Марка	Наименование	Страница
КЖ-8	Схема расположения плит перекрытия на отм. 3.200	16
КЖ-9	Венткамера на отм. 3.200	17
КЖИ.МН1	Рама металлическая (МН1; МН2)	18
КЖИ.МН3	Рама металлическая (МН3... МН5)	18
	Конструкции металлические	
КМ-1	Общие данные. Техническая спецификация металла (начало)	19
КМ-2	Общие данные. Техническая спецификация металла (окончание)	20
КМ-3	Общие данные. Техническая спецификация металла на типовые конструкции	21
КМ-4	Общие данные. Ведомость металлоконструкций по видам профилей.	21
КМ-5	Схема расположения балок, металлических площадок и лестниц. Разрезы 1-1÷7-7. Узел 1. Спецификация	22
КМ-6	Схема расположения подвесных путей. Узлы 1÷3	23
КМ-7	Труба вытяжная	24

Альбом V

Типовой проектный решение 901-07-10.84

Инв. № подл. | Подп. и дата | Взам. инв. №

ТИПОВОЕ ПРОЕКТНОЕ РЕШЕНИЕ 901-07-10.84 АЛЬБОМ V

Ведомость рабочих чертежей основного комплекта марки АР

Лист	Наименование	Примечание
1	Общие данные	
2	Планы на отм. 0.000 и 3.200	
3	Разрезы 1-1; 2-2; 3-3	
4	Фасады 1-5; 5-1; А-В; В-А	
5	Ведомость проемов ворот и дверей. Ведомость и спецификация перемычек. Спецификация элементов заполнения проемов.	
6	Планы полов и кровли. Ведомость отделки помещений.	

Ведомость ссылочных и прилагаемых документов

Обозначение	Наименование	Примечание
	Ссылочные документы	
ГОСТ 11214-78	Окна и балконные двери деревянные с двойным остеклением для жилых и общественных зданий	
ГОСТ 14624-69	Двери деревянные для зданий промышленных предприятий	
1.136-11	Двери деревянные входные наружные тамбурные и служебные для жилых и общественных зданий	
1.136-10	Двери деревянные внутренние для жилых и общественных зданий	
1.138-10 Вып.	Перемычки железобетонные для зданий с кирпичными стенами	
2.430-3 Вып. 1.2	Типовые архитектурно-строительные детали промышленных зданий с кирпичными стенами	

Защитные мероприятия при воздействии агрессивной среды.

Наименование помещений	Система лакокрасочных покрытий											
	Плиты, балки				Металлические конструкции				Стены			
	Грунт	Кол. слоев	Покрывные слои	Кол. слоев	Грунт	Кол. слоев	Покрывные слои	Кол. слоев	Грунт	Кол. слоев	Покрывные слои	Кол. слоев
Склад хлора	Лак ХСПЭ	1	Эмаль ХСПЭ (для внутренних слоев)		ГФ-020 ТУ 101-1462-77 ХС-010 ГОСТ 9355-81 ХС-068 ТУ 6-10-820-75	2	Эмали ХВ-124 или ХВ-125 ГОСТ 10144-74	4	Лаки ХВ-784 ГОСТ 7313-75 ХС-76 ГОСТ 9355-811	1	Эмаль ХВ-124 ГОСТ 10144-74 или смесь эмали ХВ-785 с лаком ХВ-784 (1:1)	3-4
	Общая толщина системы покрытия 0.1÷0.15 мм											
	Водная дисперсия тиокола Т-50 ТУ 38-30318-70	1	Водная дисперсия тиокола Т-50 и эмали ХВ-785 ГОСТ 7313-75 или ХС-710 ГОСТ 9355-81 ХВ-113 ГОСТ 18374-73		Общая толщина системы покрытия 0.08÷0.10 мм				Общая толщина всей системы покрытия -0.15 мм			
	Общая толщина покрытия: 0.15÷0.18 мм - тиокол и ХВ-785; 0.1÷0.12 мм - тиокол и ХС-710 или ХВ-113											
Хлордозаторная	То же	То же	То же		То же	То же	То же	То же	До высоты 2м - глазурованная плитка, более 2м - см. выше			

Общие указания.

1. За условную отметку 0.000 принята отметка чистого пола I этажа существующего здания.
2. Кладку вновь проектируемых стен и перегородок выполнять из кирпича КР 100/1800/15 ГОСТ 630-80
3. Наружные поверхности кирпичных стен выполняются с расшивкой швов.
4. Оконные и дверные откосы проектируемых проемов оштукатуриваются цементно-песчаным раствором марки 50 и окрашиваются цементно-перхлорвиниловыми красками.
5. Столярные изделия окрашиваются масляной краской за 2 раза.

Здание II степени огнестойкости.

Согласно таблице 84 СНиП II-31-74, стены и потолки, указанных в таблице /см. выше/ помещений можно также окрашивать в 3 слоя горячим парафином. Металлические конструкции в остальных помещениях окрасить в 2 слоя масляными или алкидными красками цветными густотертыми для внутренних работ. Необетонируемые закладные детали железобетонных конструкций и соединительные элементы из углеродистой стали защитить нанесением комбинированных покрытий (металлизация распылением цинка $\delta = 0.12 \div 0.15$ мм с последующей окраской в 2 слоя эмалью ХВ-785 по 2 слоям грунтовки ХС-010 или ХС-068). Сварные швы и места примыкания к швам после сварки дополнительно защитить комбинированным покрытием.

Настоящий проект разработан в соответствии с действующими нормами и правилами и предусматривает в части архитектурно-строительных решений мероприятия, обеспечивающие взрывную, взрывопожарную и пожарную безопасность при эксплуатации здания.

Главный архитектор проекта [подпись] /Глебов/.

Инв №			Привязан	
Провер.	Двойнина		ТПР 901-07-10.84	АР
Ст. арх.	Шилова			
Рук. гр.	Двойнина			
ГИП	Кузнецов		Интенсификация работы хлораторной для обеззараживания питьевых и сточных вод построенной по типовому проекту 901-3-14/70	Стадия: Р; Лист: 1; Листов: 6
ГАП	Глебов			
Гл. конс.	Шапиро			
Н. контр.	Глебов			
Нач. отд.	Красавин		Общие данные	ЦНИИЭП инженерного оборудования г. Москва
Гл. инжин.	Кетаов			

20095-01

Согласовано

Взам. инв. № | Подпись и дата

Типовой проект ТПР 901-07-10.84

План на отм. 0.000

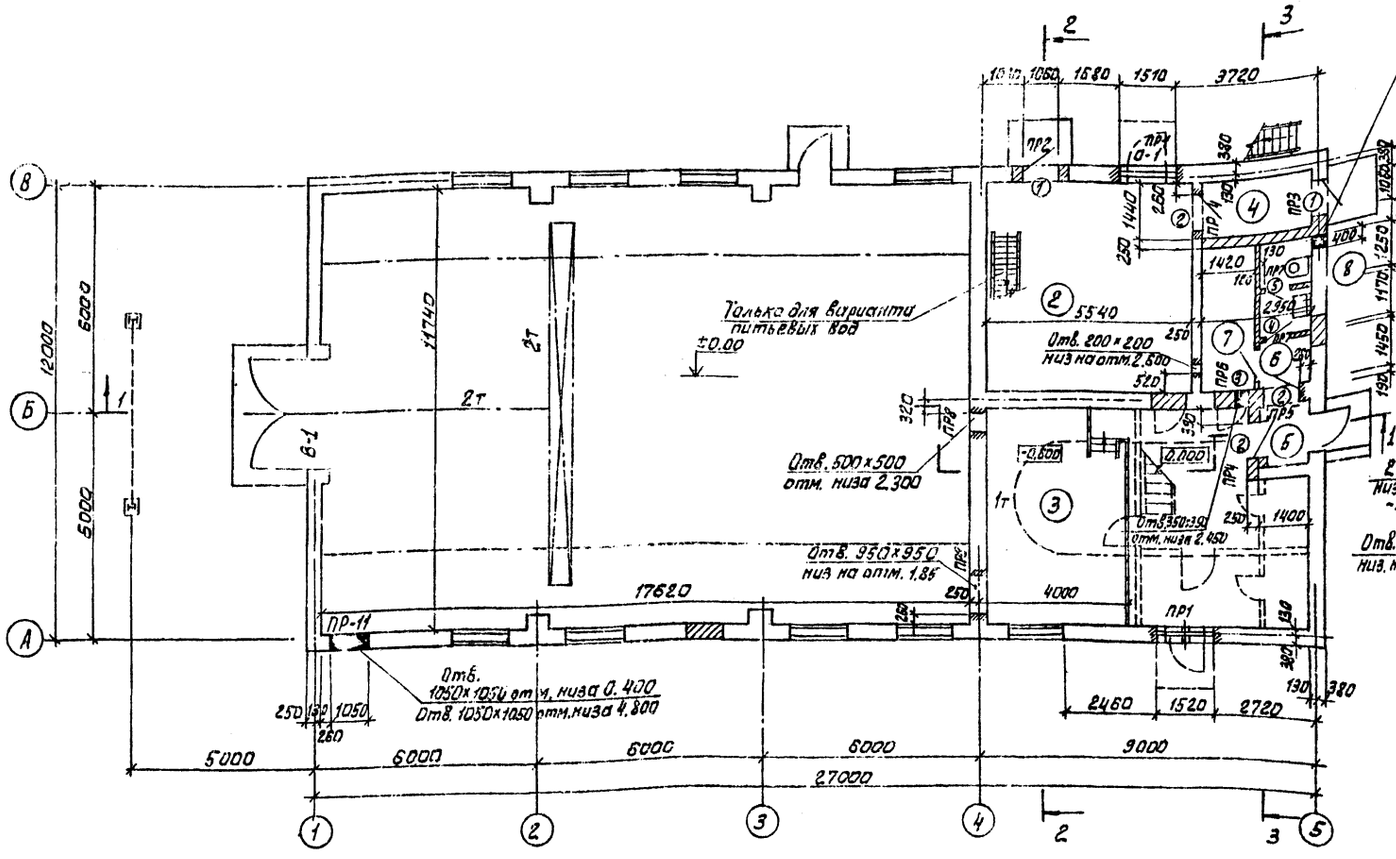

План на отм. 3.200

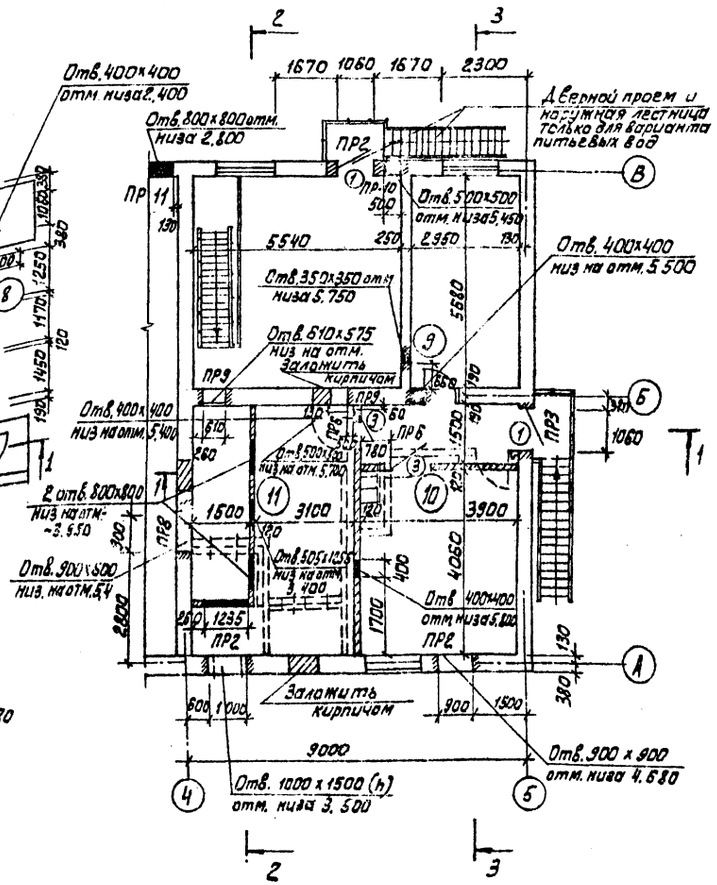

Экспликация помещений

NN по плану	Наименование	Площадь	Категория производств по взрыво и пож. опасн.
1	Склад хлора	207.0	А
2	Хлордозаторная	31.4/25.7	А
3	Насосная	46.14	А
4	Тамбур хлордозаторной	4.1	А
5	Тамбур насосной	2.7	—
6	Коридор	2.0/6.05	—
7	Комната инвентаря химзащиты	5.7	А
8	Туалет	3.6	—
9	Щитовая	18.8	А
10	Вытяжная венткамера	15.8	А
11	Приточная венткамера	26.8	А

Условные обозначения.

- Элемент существующий, подлежащий разборке.
- Проем, подлежащий пробивке, в существующей стене.
- Проем в существующей стене, перегородке, перекрытии, подлежащий закладке
- Существующие стены
- Вновь проектируемые кирпичные стены

1. Кирпичные перегородки толщиной 120 мм высотой 3.5 на отм. 3.20 армировать ФБАI через 5 рядов кладки. Арматуру приварить к стойкам.
2. Отверстие в осях 1-2 низ на отм. 4.800 пробить при установке скрубберов внутри здания.

ПРОВЕР.	ДВОЙНИНА		ТПР 901-07-10.84 АР
СТ. АРХ	ШИЛОВА		
РУК. ГР.	ДВОЙНИНА		
ГИП	КУЗНЕЦОВ		Интенсификация работы хлораторной с оззараживания питьевых вод построенной по типовому проекту 901-3-10.70
ГАП	ГЛЕБОВ		
ГЛ. КОНС.	ШАПИРО		
Н. КОНТ.	ГЛЕБОВ		
НАЧ. ОТД	КРАСАВИН		
ГАНН. ИН	КЕТАОВ		

Стадия	Лист	Листов
Р	2	

Планы на отм. 0,000; 3,200.

ЦНИИЭП инженерного оборудования г. Москва.

20095-01

ПРИВЯЗАН

ИНВ. №

Согласовано:

Отдел ОТ — Жидкова

Отдел ОС — Жидкова

Отдел ЭиО — Боева

Копировал: Алешкова

Формат: А2

Типовое проектное решение 901-07-10.84 Альбом V

Разрез 1-1

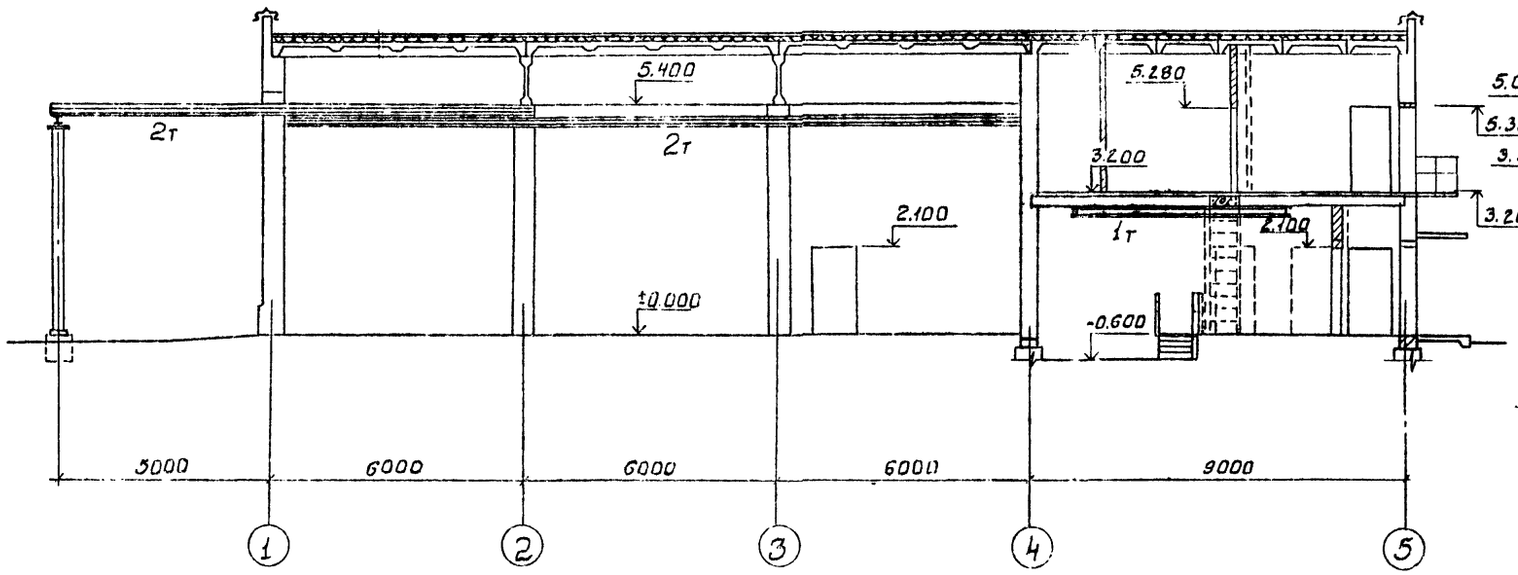

Разрез 2-2

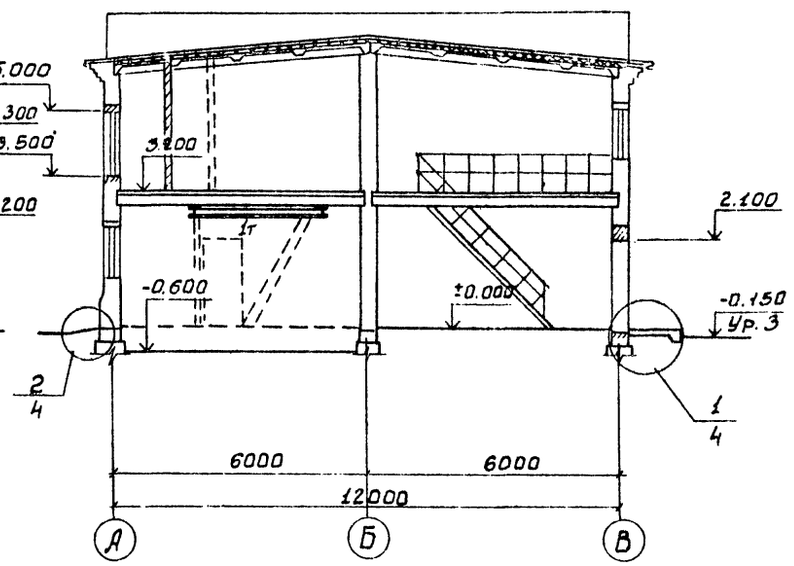

Разрез 3-3

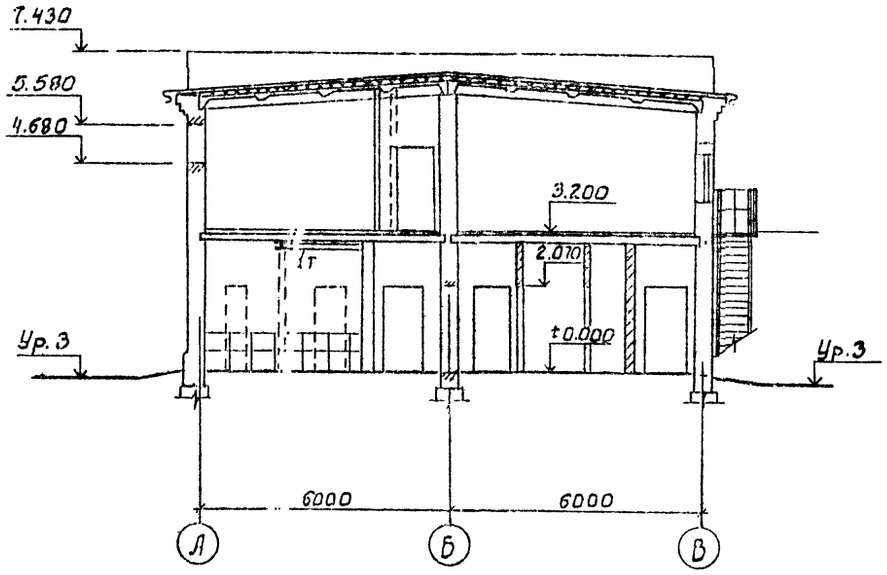

СОГЛАСОВАНО

Отдел КГ	Левина	
Отдел ОТ	Нарцистова	
Отдел ЗАД	Боева	

Инв. № подл.	Подпись и дата	Взам. инв. №

Привязан			
Инв. №			

Провер.	Двойнина	
Ст. арх.	Шилова	
Рук. гр.	Двойнина	
ГИП	Кузнецов	
ГАП	Глебов	
Гл. конс.	Шапиро	
Н. контр.	Глебов	
Нач. отд.	Крсавин	
Гл. ин.	Кулов	

ТПР 901-07-10.84 АР

Интенсификация работы хлораторной для обеззараживания питьевых и сточных вод, построенной по типовому проекту 904-3-14/70

Разрезы 1-1; 2-2; 3-3

Стадия	Лист	Листов
Р	3	

ЦНИИЭП инженерного оборудования г. Москва

20095-01

Копировал: Боброва

Типовое проектное решение 901-07-10.84 Альбом I

Фасад 1-5

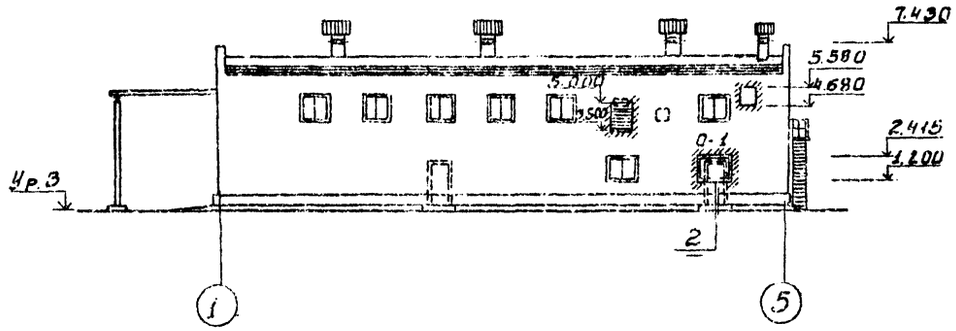

Фасад 5-1

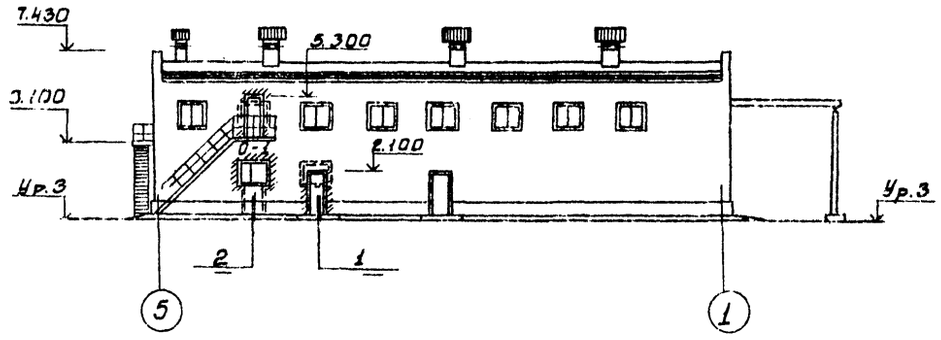

Фасад А-В

Фасад В-А

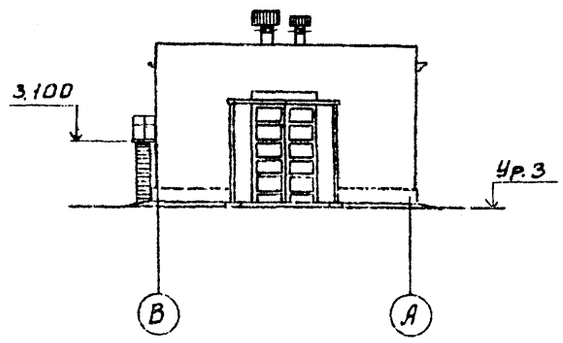

1/3

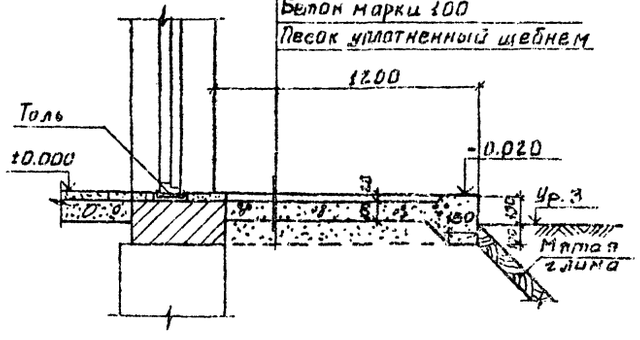

2/3

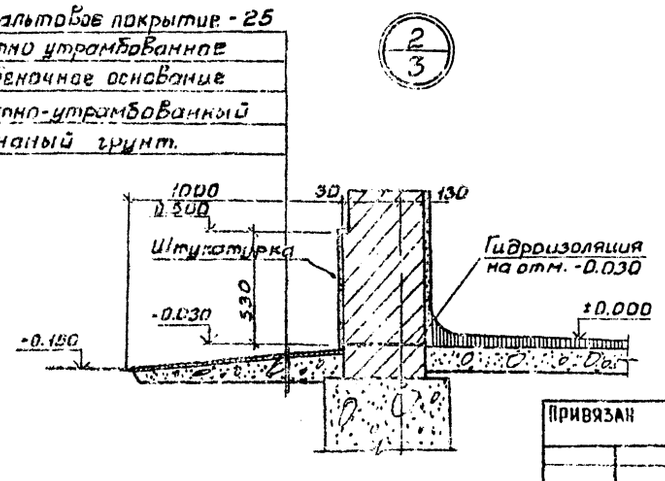

Привязан

Инв. №

Провер.	Двойнина		
Ст. арх.	Шилова		
Рук. гр.	Двойнина		
ГИП	Кузнецов		
ГАП	Глебов		
Гл. конст.	Шапиро		
Н. контр.	Глебов		
Нач. отд.	Красавин		
Гл. инж.	Кетаов		

ТПР 901-07-10.84 АР

Интенсификация работы хлораторной обеззараживания питьевых источных вод построенной потиповому проекту 901 3-1170

Стадия	Лист	Листов
Р	4	

Фасады 1-5; 5-1; АВ, В-А

ЦНИИЭП инженерного оборудования г. Москва.

20095-01

Согласовано

Отдел КГ	Левина	
Отдел СТ	Марцинсова	
Отдел ЭМ	Боева	

Инв. № подл. | Подпись и дата | Взам. инв. №

Альбом V

901-07-10.84

Типовое проектное решение

Ведомость проемов ворот и дверей

Марка поз.	Размер проема в кладке
1	1060 × 2100
2	1060 × 2100
3	1020 × 2080
4	710 × 2070
5	710 × 2070

Ведомость перемычек

Марка поз	Схема сечения
ПР1	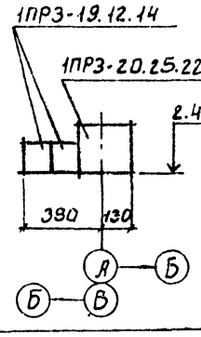
ПР2	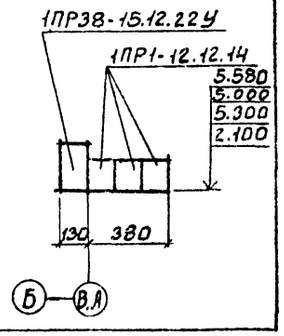

Ведомость перемычек

Марка поз.	Схема сечения
ПР3	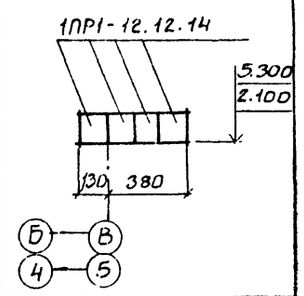
ПР4	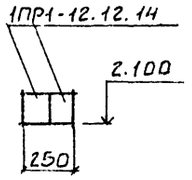
ПР5	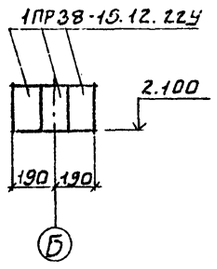
ПР6	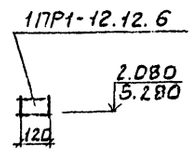
ПР7	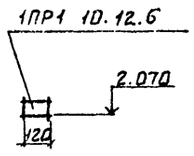

Ведомость перемычек (продолжение)

Марка поз.	Схема сечения
ПР8	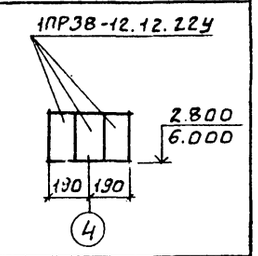
ПР9	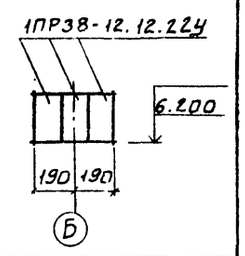
ПР10	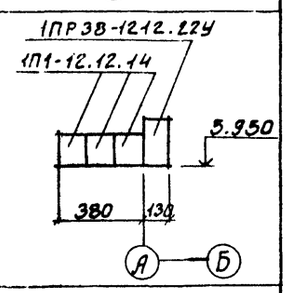
ПР11	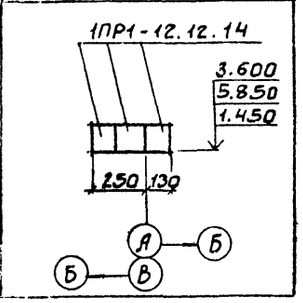

Спецификация перемычек

Марка поз.	Обозначение	Наименование	Кол. шт.	Масса ед. кг	Примечан.
	1.138-10 Вып. 1	1ПР28-20.25.22У	2	275	
ПР1	1.138-10 Вып. 1	1ПР3-19.12.14	4	75	
	1.138-10 Вып. 1	1ПР38-15.12.22У	4 (3)	100	
ПР2	1.138-10 Вып. 1	1ПР1-12.12.14	12 (11)	50	
ПР3	1.138-10 Вып 1	1ПР1-12.12.14	8	50	
ПР4	1.138-10 Вып. 1	1ПР1-12.12.14	4	50	
ПР5	1.138-10 Вып. 1	1ПР38-15.12.22У	3	100	
ПР6	1.138-10 Вып. 1	1ПР1-12.12.6	3	25	
ПР7	1.138-10 Вып. 1	1ПР1-10.12.6	2	25	
ПР8	1.138-10 Вып. 1	1ПР38-12.12.22У	9	75	
ПР9	1.138-10 Вып. 1	1ПР38-12.12.22У	6	75	
ПР10	1.138-10 Вып. 1	1ПР38-12.12.22У	1	75	
	1.138-10 Вып. 1	1П1-12.12.14	3	50	
ПР11	1.138-10 Вып. 1	1ПР1-12.12.14	9	50	

Спецификация элементов заполнения проемов

Марка поз.	Обозначение	Наименование	Кол-во на этаж 1	Кол-во на этаж 2	Всего	Масса	Примечание
1	ГОСТ 14624-69	Дверной блок Д56 ППВ	2	2(1)	4(3)		
2	1.136-11	Дверной блок ДС 20-9У	2	—	2		
3	ГОСТ 14624-69	Дверной блок Д37ПП	1	2	3		
4	1.136-10	Дверной блок ДГ21-7	1	—	1		
5	1.136-10	Дверной блок ДГ21-7А	1	—	1		
ОК-1	ГОСТ 11214-78	Оконный блок ОС-12-15В	2	—	2		

Размеры в скобках указаны для Варианта сточных вод.

ТПР 901-07-10.84 АР

ПРОВЕР.	ДВОЙНИНА	
СТ. АРХ.	ШИЛОВА	
РУК. ГР.	ДВОЙНИНА	
ГИП	КУЗНЕЦОВ	
ГАП	ГЛЕБОВ	
ГА. КОНС	ШАПИРО	
Н. КОНТР.	ГЛЕБОВ	
НАЧ. ОТД.	КРАСАВИН	
ГЛ. ИНЖ.	КЕТАОВ	

Инв. №

Привязан

Инв. № подл. | Подпись и дата | Взам. инв. №

Спецификация работы характерной для обеззараживания питьевых сточных вод, построенной по типовому проекту 901-3-14/70

Стадия	Лист	Листов
Р	5	

Ведомость проемов ворот и дверей. Ведомость и спецификация перемычек. Спецификация элементов заполнения проемов.

ЦНИИЭП инженерного оборудования г. Москва

20095-01

Копировал

Типовое проектное решение 901-07-10.84 Альбом I

План на отм. 0.000

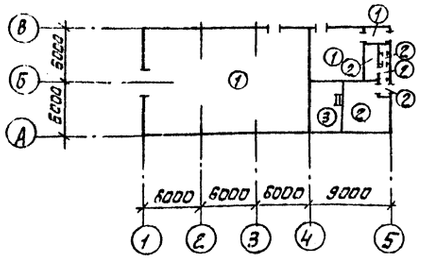

План на отм. 3.200

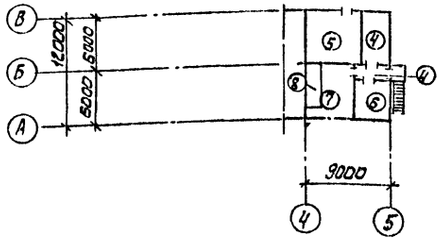

Экспликация полов

Наименование или номер помещения по проекту	Тип пола по проекту	Схема пола или номер узла по серии	Элементы пола и их толщина	Площадь пола, м²
1, 2, 4	1		Покрытие - кислотостойкий асфальт с гладкой поверхностью -25 мм Гидроизоляция - 2 слоя гидроизола на прослойке из битумной мастики -5 мм Подстилающий слой - кислотоупорный бетон М200 - 100 мм. Основание - уплотненный грунт с втрамбованным в него слоем щебня или гравия крупностью 40-60 мм с пропиткой битумом или дегтем - 100 мм	241.0
3, 5, 6, 7, 8	2		Покрытие - плитка керамическая по ГОСТ 6787-80 - 13 мм. Заполнение швов - цементно-песчаный раствор М 150 Прослойка - цементно-песчаный раствор М150 - 17 мм Подстилающий слой - бетон М100 - 100 мм. Основание - уплотненный грунт с втрамбованным в него слоем щебня или гравия крупностью 40-60 мм - 100 мм	59.7
3	3		Покрытие - плитка керамическая по ГОСТ 6787-80 - 13 мм. Заполнение швов - цементно-песчаный раствор М 100. Прослойка - цементно-песчаный раствор М-100 - 17 мм Подстилающий слой - бетон М100 - 100 мм Гидроизоляция - 2 слоя гидроизола на битумной мастике Стяжка из бетона М150 - 50 мм Щебень, втрамбованный, в грунт Основание - уплотненный грунт с втрамбованным в него слоем щебня или гравия крупностью 40-60 мм	46.1
9	4		Покрытие - линолеум ГОСТ 7251-77 - 5 мм Прослойка - холодная мастика на водостойких вяжущих - 1 мм Стяжка - легкий бетон $\gamma = 1200 кг/м^3$ М50 - 24 мм Подстилающий слой - бетон марки 100 - 100 мм. Основание - сборная ж.б. плита.	16.8
2	5		Покрытие - кислотостойкий асфальт с гладкой поверхностью - 25 мм Гидроизоляция - 2 слоя гидроизола на прослойке из битумной мастики - 5 мм Основание - сборная железобетонная плита	25.5
10	6		Покрытие - цементно-песчаный раствор М 200 - 30 мм Основание - железобетонная плита	15.8
11	7		Покрытие - цементно-песчаный раствор. М200 - 20 мм Гидроизоляция - 2 слоя гидроизола на прослойке из битумной мастики Основание - сборная железобетонная плита	20.0
11	8		Покрытие - цементно-песчаный раствор марки 200 - 30 мм Основание - сборная ж.б. плита	6.8

Ведомость отделки помещений

Наименование или номер помещения	Потолок		Стены или перегородки		Отделка низа стен или перегородок (панель)			Примечание
	Площадь	Вид отделки	Площадь	Вид отделки	Площадь	Вид отделки	Высота мм	
1	331.2	Затирка швов цементным раствором. Перхлорвиниловая эмаль	350.0	Штукатурка кирпичных стен. Окраска перхлорвиниловая эмаль	—	—	—	
2	31.5 / 40.8	Затирка швов Окраска перхлорвиниловая эмаль*	13.4 / 21.3	Штукатурка кирпичных стен. Окраска перхлорвиниловая эмаль*	39.4 / 43.3	Глазурованная плитка	2000	Швы между плитками 5мм.
3	46.1	Затирка швов Окраска поливинилацетатная ВА-27А	85.35	Штукатурка кирпичных стен Окраска поливинилацетатная ВА-27А	—	—	—	
4	4.1	Затирка швов Окраска поливинилацетатная ВА-27А	6.6	Штукатурка кирпичных стен, перхлорвиниловая эмаль*	14.8	Глазурованная плитка	2000	Швы между плитками 5 мм
5	2.7	Затирка швов Окраска поливинилацетатная ВА-27А	14.0	Штукатурка кирпичных стен Окраска поливинилацетатная ВА-27А	—	—	—	
6	20 / 9.4	Затирка швов Окраска поливинилацетатная ВА-27А	11.0	Штукатурка кирпичных стен. Окраска поливинилацетатная ВА-27А	—	—	—	
7	5.7	Известковая побелка	29.2	Штукатурка кирпичных стен. Известковая побелка	—	—	—	
8	3.2	Затирка швов. Окраска поливинилацетатная ВА-27А	27.4 / 8.4	Штукатурка кирпичных стен. Затирка панельных стен. Окраска поливинилацетатная ВА-27А	19.0	Глазурованная плитка	2100	Швы между плитками 5мм
9	26.9	Затирка швов. Окраска поливинилацетатная ВА-27А	51.8	Штукатурка кирпичных стен Окраска поливинилацетатная ВА-27А	—	—	—	
10	25.3	Известковая побелка	20.4	Штукатурка кирпичных стен. Известковая побелка	—	—	—	
11	42.8	Известковая побелка	90.0	Штукатурка кирпичных стен, затирка панельных стен. Известковая побелка	—	—	—	

*См. таблицу на листе 1 „Защитные мероприятия при воздействии агрессивной среды."

В помещениях хлордозаторной и складов хлора - сопряжения стен с полом и потолком - закругленные.

СОГЛАСОВАНО
ОТДЕЛ КГ ЛЕВИНА

Инв. № подл. | Подп. и дата | Взам. инв. №

Т.П.Р. 901-07-10.84			АР
Провер. Двойникина			
Ст. арх. Шилова			
Рук. гр. Двойникина			
ГИП Кузнецов			
ГАП Глебов			
Гл. конс. Шапиро			
Н. контр. Глебов			
Нач. отд. Красавин			
Интенсификация работы хлораторной для обеззараживания питьевых и сточных вод, построенной по типовому проекту 901-3-14/70	Стадия: Р	Лист: 6	Листов:
Планы полов и кровли. Ведомость отделки помещений.	ЦНИИЭП инженерного оборудования г. Москва.		

Привязан

Инв. №

20095-01

Копировал: А. Шикова

Формат: А2

Альбом V

901-07-10.84

Типовое проектное решение

Ведомость рабочих чертежей основного комплекта

Лист	Наименование	Примечание
1	Общие данные	
2	Схема расположения подпольного хозяйства	
3	Схемы расположения новых участков каналов и плит перекрытия. Фрагменты	
4	Схемы расположения скрубберов, вытяжных труб и фундаментов под них.	
5	Фундаменты под оборудование. Монолитные участки перекрытия каналов.	
6	Резервуар нейтрализующего раствора	
7	Скруббер.	
8	Схема расположения плит перекрытия на отм. 3,200	
9	Венткамера на отм. 3,200.	

Ведомость спецификаций

Лист	Наименование	Примечание
2	Спецификация к схемам расположения подпольного хозяйства, и скрубберов и фундаментов под оборудован.	
5	Спецификация монолитных конструкций подпольного хоз-ва	
6	Спецификация монолитного резервуара.	
7	Спецификация к схеме расположения элементов скруббера	
7	Спецификация монолитного фундамента.	
8	Спецификация к схеме расположения плит перекрыт.	
8	Спецификация монолитных участков перекрытия	
9	Спецификация к схеме расположения приточной венткамеры.	

Типовой проект разработан в соответствии с действующими нормами и предусматривает в части железобетонных конструкций мероприятия, обеспечивающие взрывную, взрывопожарную и пожарную безопасность при эксплуатации здания.

Главный инженер проекта: /Кузнецов/.

Ведомость ссылочных и прилагаемых документов

Обозначение	Наименование	Примечан.
	ссылочные документы	
ГОСТ 13579-78	Блоки бетонные для стен подвалов	
Серия 3.006-2, вып. II-2	Сборные железобетонные каналы и тоннели из лотковых элементов	
Серия 1.400-15	Унифицированные закладные изделия железобетонных конструкций для крепления технологических коммуникаций и устройств.	
Серия 1.141-1, вып. 60	Панели перекрытий железобетонные многопустотные.	
Серия 3.900-3, вып. 7	Сборные железобетонные конструкции емкостных сооружений для водоснабжения и канализации.	
Серия 3.901-5	Сальники набивные Ду 50-1400 мм для пропуска труб через стены.	
	прилагаемые документы	
ГП 901- -КЖН МН1	Рама металлическая (МН1; МН2)	
МН3	Рама металлическая (МН3., МН5)	

Ведомость объемов сборных бетонных и железобетонных конструкций по рабочим чертежам основного комплекта марки КЖ

№ строки	Наименование группы элементов конструкции	Код	кол-во м3 I	кол-во м3 II	Примечан.
1	Блоки для стен подвала	5811000000	3.0	3.0	
2	Детали смотровых колодцев	5865000000	6.4	6.4	Скрубберы расположены снаружи здания
3	Перемычки	5828000000	2.0	1.9	
4	Плиты перекрытий	5842000000	2.4	—	
5	Конструкции и детали каналов и открытых водопроводов	5858000000	0.5	0.5	

* I- Вариант - для питьевых вод,
II- Вариант - для сточных вод

Материалы на изготовление сборных бетонных и железобетонных конструкций учтены в ведомости в материалах и отдельно не учитываются

Общие указания

1. Проект разработан для следующих природных условий:
   Расчетная зимняя температура наружного воздуха - минус 30°С;
   Скоростной напор ветра - для I географического района - 0,26 кПа;
   поверхностная снеговая нагрузка - для III географического района - 0,98 кПа;
   рельеф территории спокойный, грунтовые воды отсутствуют, грунты непучинистые, непросадочные со следующими нормативными характеристиками:
   Нормативный угол внутреннего трения $\varphi^н = 0,49$ рад. или 28°;
   нормативное удельное сцепление $C^н = 2$ кПа (0,02 кгс/см2);
   модуль деформации нескальных грунтов $E = 14,7$ мПа (150 кгс/см2);
   плотность грунта $\gamma = 1,8$ т/м3;
   коэффициент безопасности по грунту $K_г = 1$.
2. Мероприятия по антикоррозионной защите конструкций см. лист АР-1.

Привязан

Инв. №

ТПР 901-07-10.84 -КЖ

Провер.	Антонова	
Ст. техн.	Певчева	
Рук. гр.	Антонова	
ГИП	Кузнецов	
Гл. конст.	Шапиро	
Н. контр.	Кузнецов	
Нач. отд.	Красавин	

Интенсификация работы хлораторной для обеззараживания питьевых и сточных вод, построенной по Типовому проекту 901-3-14.170

Стадия	Лист	Листов
Р	1	9

Общие данные

ЦНИИЭП инженерного оборудования г. Москва

Копировал Антипова

Формат А2

Подпись и дата | Взам. инв. №

Типовое проектное решение 901-07-10.84 Альбом V

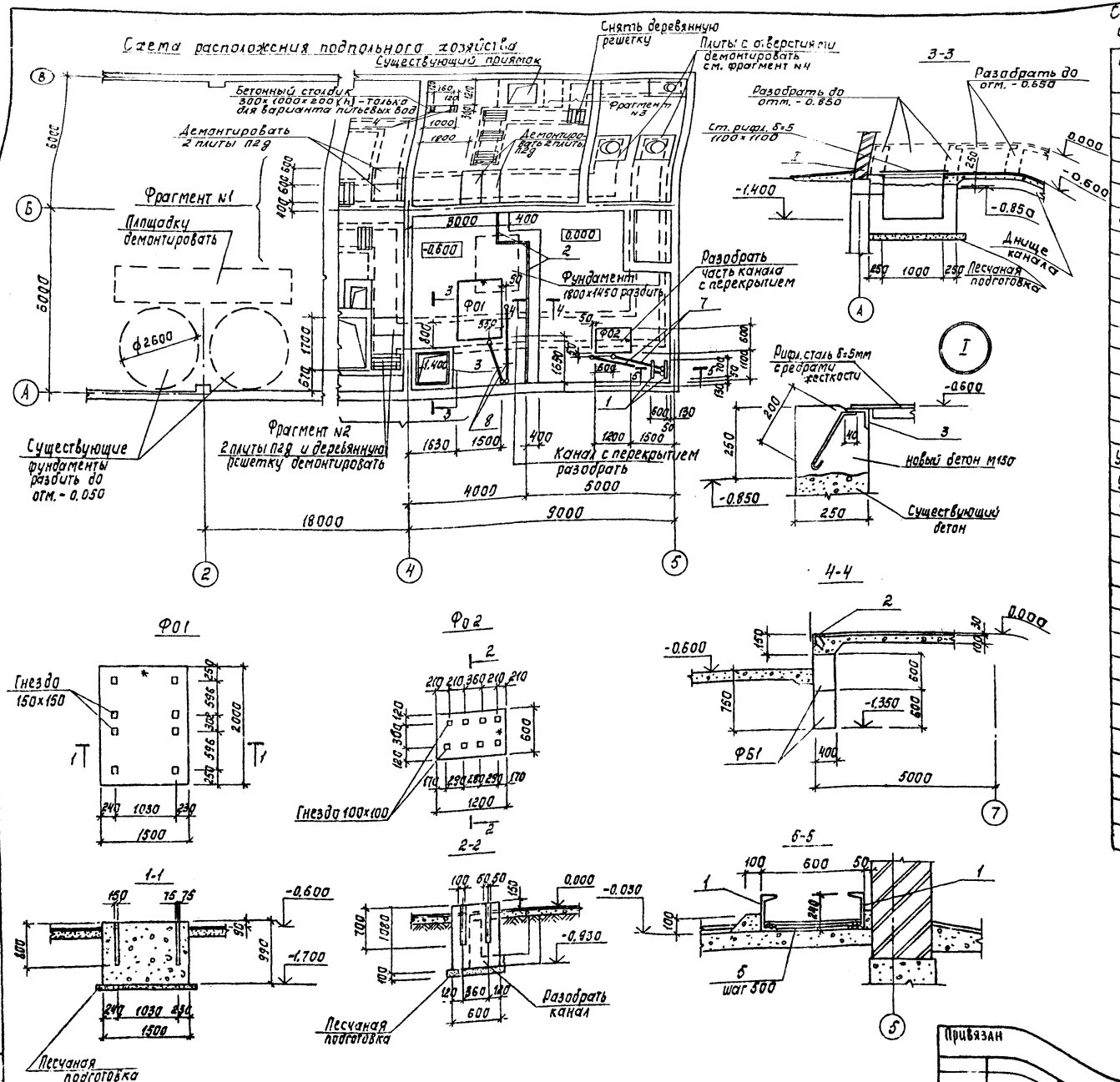

Спецификация к схемам расположения подпольного хозяйства, скрубберов и фундаментов под оборудование.

Марка, поз.	Обозначение	Наименование	Кол., шт I	Кол., шт II	Масса, кг	Примечание
Ф61	ГОСТ 13579-78	Блоки бетонные для стен				
		подвалов ФБС 9.4.6-Т	15	15	470	
П1	3.006-2, вып. II	Плиты П5g-8	3	3	100	
П2	3.006-2, вып. II	Плиты П7g-3	6	6	150	
		Фундаменты под оборудование				
Ф01	КЖ-5	Ф01	1	1		
Ф02	КЖ-5	Ф02	1	1		
Ф03	КЖ-5	Ф03	2	-		
Ф04	КЖ-5	Ф04	3	3		
Ф05	КЖ-5	Ф05	1	1		
	КЖ-7	Скруббер	—	2		
	КЖ-6	резервуар нейтрализующего раствора	—	1		
		Участки монолитные				
Умп1	КЖ-5	Умп1	1	1		
Умп2	КЖ-5	Умп2	1	1		
Умп3	КЖ-5	Умп3	1	1		
Умп4	КЖ-5	Умп4	1	1		
4	1.400-15.81. 120-24	МН 109-3	2/-	2/-	1,5	
		Каналы из кислого-				
		упорного бетона М200	1,1	1,1		м3
		Изделия закладные				
1	ГОСТ 8240-72	С 24 ℓ=700	2	2	16,8	
2	1.400-15.81. 520-03	МН 520	7,0	7,0	8,7	п.м
3	540-09	МН 548	4,4	4,4	4,2	п.м
5		ф6АI ГОСТ 5781-82 ℓ=670	2	2	0,15	
		Трубы полиэтиленовые				
8		$d_н$=63	4,0	4,0		п.м
6		$d_н$=32	3,0	3,0		п.м
7		$d_н$=25	4,5	4,5		п.м

1. Бетонные блоки монтировать по свежеуложенному раствору М50 с перевязкой швов.
2. Фрагменты каналов и их перекрытий см. лист КЖ-3.
3. В спецификации в графе „Количество" I вариант относится к схеме расположения скрубберов внутри здания, II вариант - к схеме расположения скрубберов снаружи (см. лист КЖ-4).
5. Фрагменты см. лист КЖ-3.
4. В спецификации в графе „Количество" в числителе дано для варианта питьевых вод.

Инв. № подл.	Подпись и дата	Взам. инв. №	Согласовано: ОТА КГ, ОТА СТ, ОТА ЗАА; Левина, Нарциссова, Боева

Привязан

Инв. №

ТПР 901-07-10.84 КЖ

ИРО	Антонова	
Ст. техн.	Певчева	
Рук. гр.	Антонова	
Гип	Кузнецов	
Гл. конст.	Шапиро	
Н. контр.	Кузнецов	
Нач. отд.	Красавин	

Интенсификация работы хлораторной для обеззараживания питьевых и сточных вод, построенной по типовому проекту 901-3-14/70

Схема расположения подпольного хозяйства

Стадия	Лист	Листов
Р	2	

ЦНИИЭП инженерного оборудования г. Москва

Копировал: Корецкая

20095-01

Формат А2

Типовое проектное решение 901-07-10.84 Альбом V

Схема расположения новых участков каналов

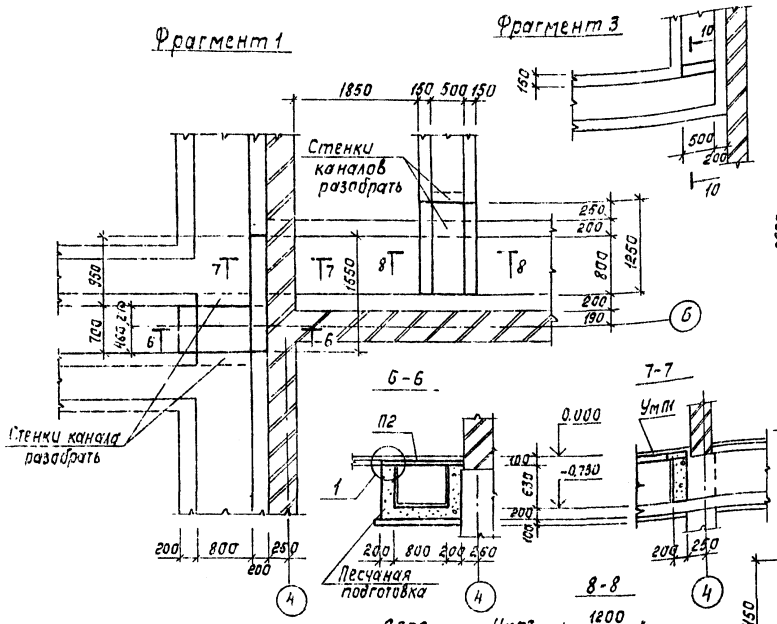

Схема расположения плит перекрытия каналов

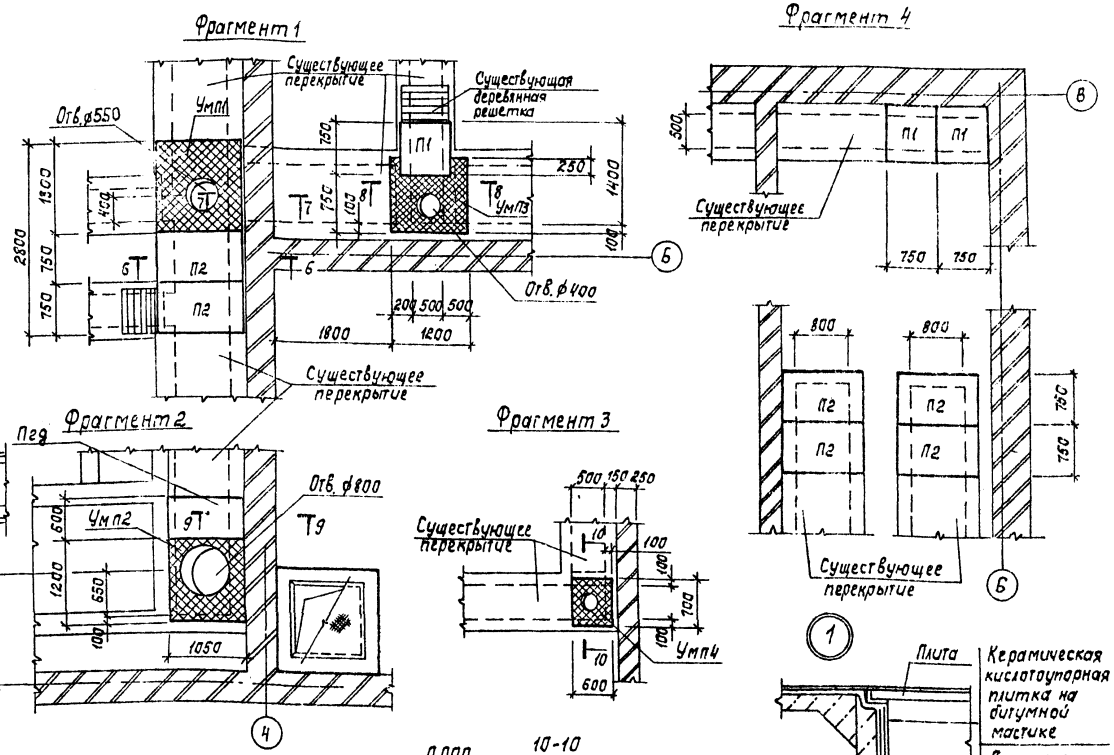

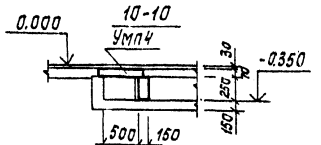

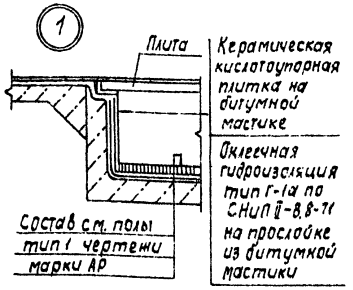

Схема расположения полиэтиленовых труб в полу на отм. 3,200.

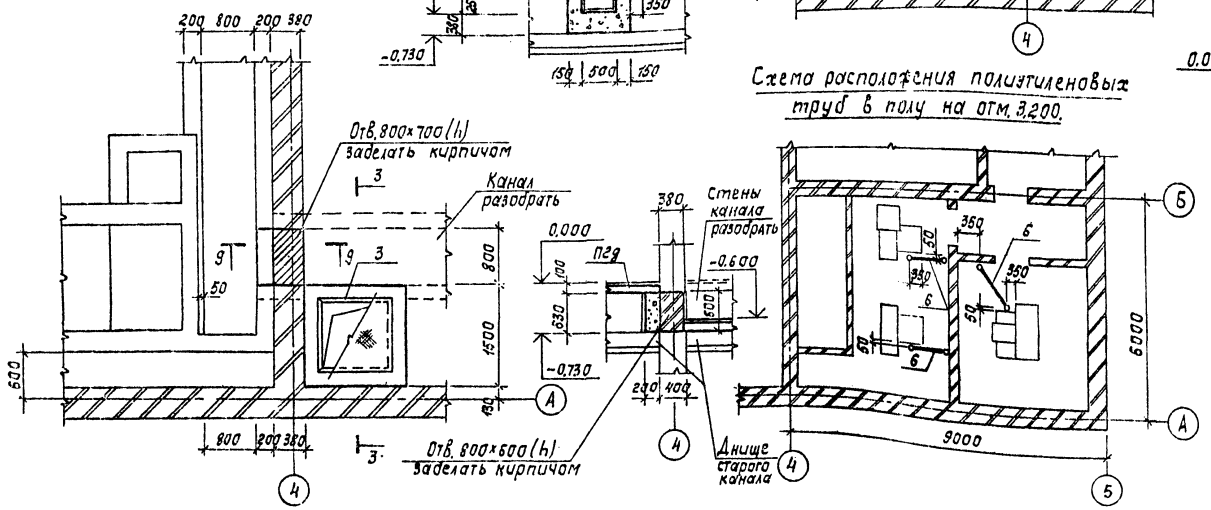

1. Плиты перекрытия каналов перед укладкой окрасить эпоксидной смолой ЭД-5.
2. Каналы выполнять из кислотоупорного бетона М200.

				ТПР 901-07-10.84		КЖ
Прив.	Антонова					
Ст. техн.	Певчева			Интенсификация работы хлораторной для обеззараживания питьевых и сточных вод, построенной по типовому проекту 901-3-14/70	Стадия	Лист	Листов
Рук. гр.	Антонова				Р	3	
Гип	Кузнецов						
Гл. конст.	Шапиро			Схемы расположения новых участков каналов и плит перекрытия. Фрагменты.	ЦНИИЭП инженерного оборудования г. Москва		
Н. контр.	Кузнецов						
Нач. отд.	Красавин						

Привязан

Инв. №

Копировал: Корецкая

20095-01

Формат А2

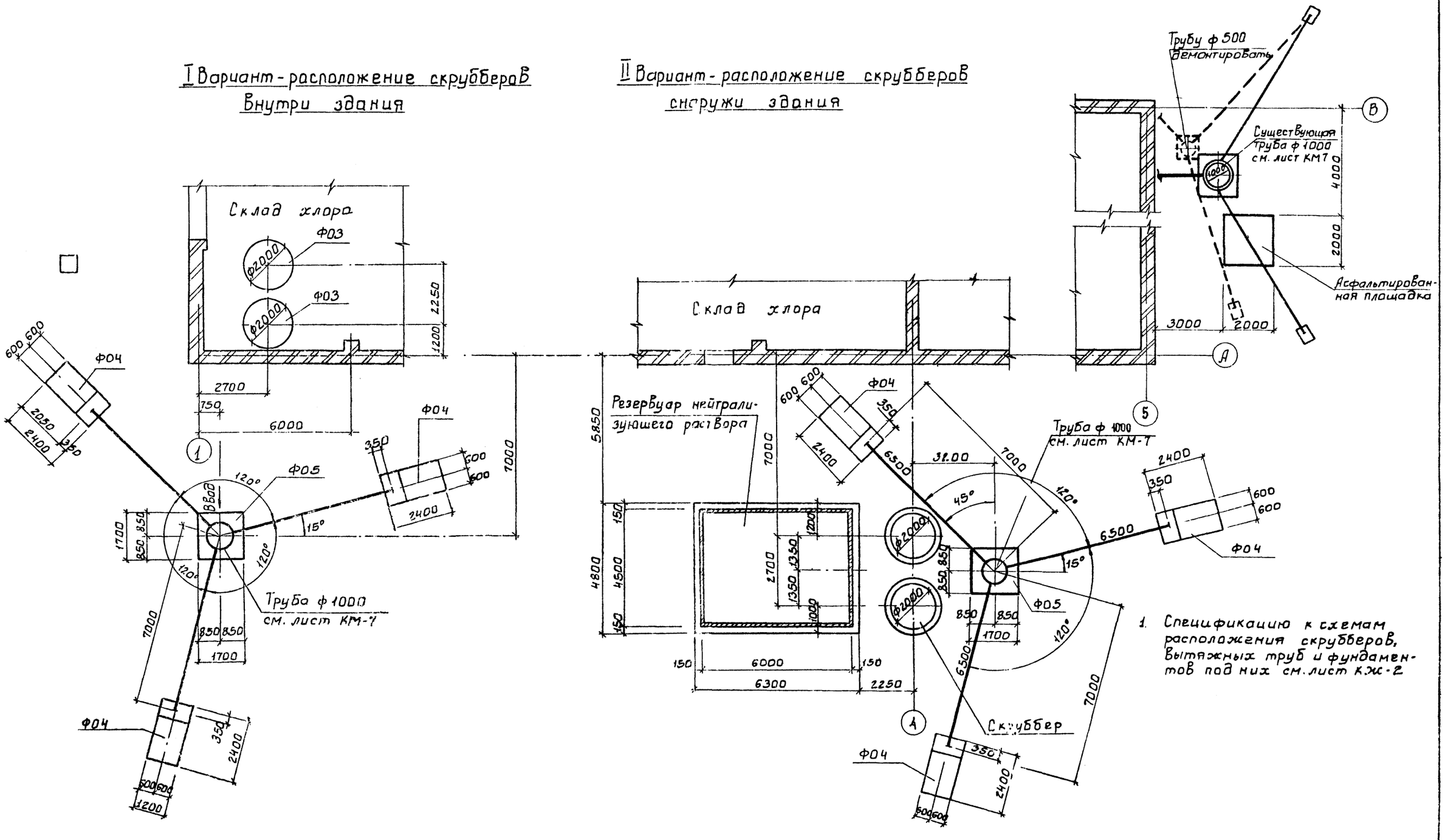

1. Спецификацию к схемам расположения скрубберов, вытяжных труб и фундаментов под них см. лист КЖ-2

				ТПР 901-07-10.84			- КЖ
ПРОВЕР.	АВ[illegible]НОВА			ИНТЕНСИФИКАЦИЯ РАБОТЫ ХЛОРАТОРНОЙ ДЛЯ ОБЕЗЗАРАЖИВАНИЯ ПИТЬЕВЫХ И СТОЧНЫХ ВОД, ПОСТРОЕННОЙ ПО ТИПОВОМУ ПРОЕКТУ 901-3-14/70	СТАДИЯ	ЛИСТ	ЛИСТОВ
СТ.ТЕХН	ПЕ[illegible]ЕВА				Р	4	
РУК.ГР.	АН[illegible]НОВА						
ГИП	КУ[illegible]ЕЦОВ						
Гл.КОНС.	ША[illegible]РО			СХЕМЫ РАСПОЛОЖЕНИЯ СКРУББЕРОВ, ВЫТЯЖНЫХ ТРУБ И ФУНДАМЕНТОВ ПОД НИХ.	ЦНИИЭП инженерного оборудования г. Москва		
Н.КОНТ.	КУЗ[illegible]ОВ						
НАЧ.ОТД.	КРАС[illegible]НЯ						

ПРИВЯЗАН

ИНВ. №

ТИПОВОЕ ПРОЕКТНОЕ РЕШЕНИЕ 901-07-10.84 АЛЬБОМ V

СОГЛАСОВАНО

ОТДЕЛ КГ ЛЕВИНА

ОТДЕЛ СТ НАРЦИССОВА

ИНВ.№ПОДЛ. | ПОДП. И ДАТА | ВЗАМ.ИНВ.№

20095-01

Копировал: Боброва

Формат: А2

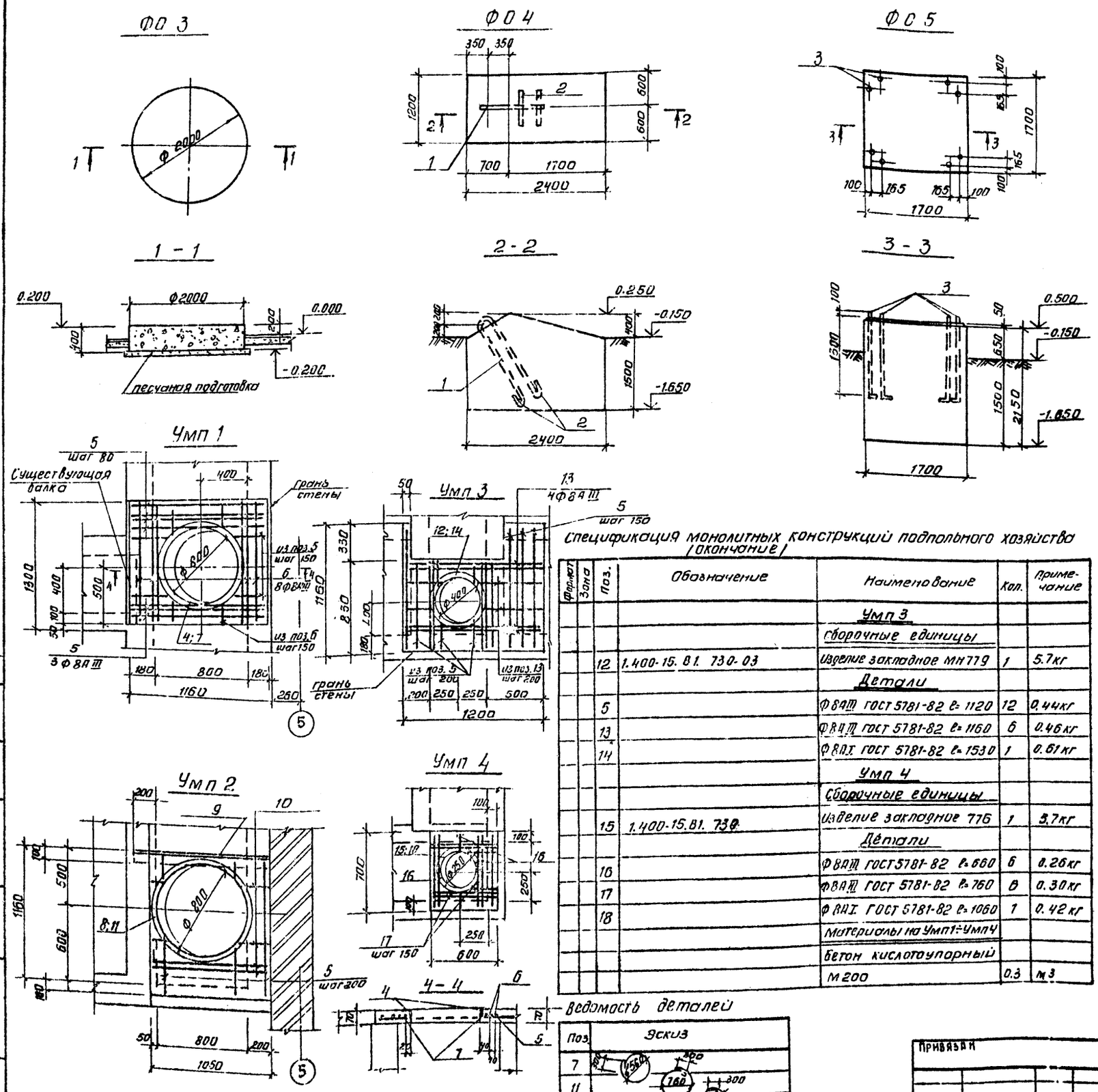

Спецификация монолитных конструкций подпольного хозяйства (окончание)

Формат	Зона	Поз.	Обозначение	Наименование	Кол.	Примечание
				Умп 3		
				Сборочные единицы		
		12	1.400-15. В1. 730-03	Изделие закладное МН779	1	5.7кг
				Детали		
		5		ФВАIII ГОСТ 5781-82 ℓ=1120	12	0.44кг
		13		ФВАIII ГОСТ 5781-82 ℓ=1160	6	0.46кг
		14		ФВАI ГОСТ 5781-82 ℓ=1530	1	0.61кг
				Умп 4		
				Сборочные единицы		
		15	1.400-15.В1. 730	Изделие закладное 776	1	3.7кг
				Детали		
		16		ФВАIII ГОСТ 5781-82 ℓ=660	6	0.26кг
		17		ФВАIII ГОСТ 5781-82 ℓ=760	8	0.30кг
		18		ФВАI ГОСТ 5781-82 ℓ=1060	1	0.42кг
				Материалы на Умп1÷Умп4		
				Бетон кислотоупорный		
				М200	0.3	м3

Ведомость деталей

Поз.	Эскиз
7	
11	
14	
18	

Спецификация монолитных конструкций подпольного хозяйства (начало)

Формат	Зона	Поз.	Обозначение	Наименование	Кол.	Примечание
				Ф01		
				Материалы		
				Бетон М100	3.0	м3
				Ф02		
				Материалы		
				Бетон М100	0.8	м3
				Ф03		
				Материалы		
				Бетон кислотоупорный М200	1.3	м3
				Ф04		
				Детали		
		1		Ф22АI ГОСТ 5781-82 ℓ=2390	1	6.9кг
		2		Ф22АI ГОСТ 5781-82 ℓ=500	2	1.5кг
				Материалы		
				Бетон М150	5.1	м3
				Ф05		
				Стандартные изделия		
		3		Болт 1.1 М24х140С8 Ст3 кп2 ГОСТ 24379.1-80	8	4.8кг
				Материалы		
				Бетон М150	6.2	м3
				Участки монолитные		
				Умп1		
				Сборочные единицы		
		4	1.400-15 В1, 730-07	Изделие закладное МН	1	8,2кг
				Детали		
		5		ФВАIII ГОСТ 5781-82 ℓ=1120	13	0.44кг
		6		ФВАIII ГОСТ 5781-82 ℓ=1260	12	0.50кг
		7		ФВАI ГОСТ 5781-82 ℓ=2160	1	0.85кг
				Умп 2		
				Сборочные единицы		
		8	1.400-15. В1. 730-11	Изделие закладное МН787	1	10.8кг
				Детали		
		9	ГОСТ 8240-72	L 100х7 ℓ=1200	1	13.0кг
		10		ФВАIII ГОСТ 5781 82 ℓ=1030	7	0.41кг
		5		ФВАIII ГОСТ 5781-82 ℓ=1160	7	0.44кг
		11		ФВАI ГОСТ 5781-82 ℓ=2790	1	1.1кг

1. Обрезанную арматуру приварить к закладному изделию.
2. Защитный слой бетона - 1,5 мм.
3. Антикоррозионную защиту конструкций см. лист АР-1.

ТПР 901-07-10.84 КЖ

Проверил	Антонова	
Ст. техн.	Певцева	
Рук. гр.	Антонова	
ГИП	Кузнецов	
Гл. констр.	Шапиро	
Н. контр.	Кузнецов	
Нач. отд.	Красавин	

Интенсификация работы хлораторной для обеззараживания питьевых и сточных вод, построенной по типовому проекту 901-3-14/70

Фундаменты под оборудование. Монолитные участки перекрытия каналов.

Стадия	Лист	Листов
Р	5	

ЦНИИЭП инженерного оборудования г. Москва

Привязан

Инв. №

Согласовано

Отдел КГ Левина

Отдел СТ Нарциссов

Инв. № подл. | Подпись и дата | Взам. инв. №

Типовое проектное решение 901-07-10.84 Альбом V

Копировал Антипова

Формат А2

Типовое проектное решение 901-07-10.84 Альбом V

Плановый чертеж

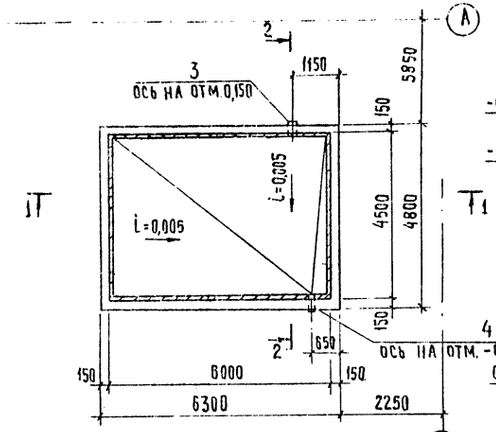

Схема расположения сеток днища

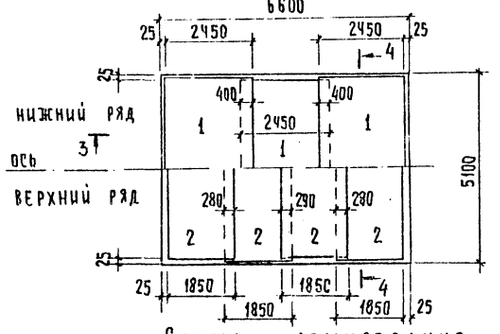

Схема армирования стен

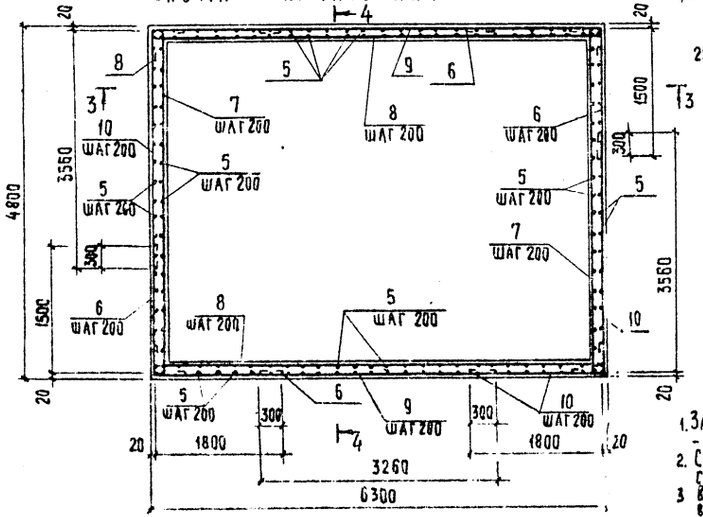

1 - 1

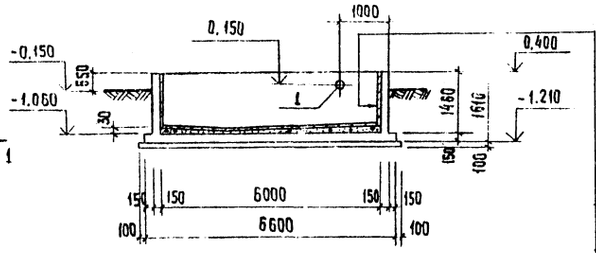

Лакокрасочное покрытие ЭСД-2 (на основе смол ЭД-20 и ЭИС-1, модифицированное „сламором"), армированное стеклотканью АСТТ(б) $Р_2$-С в 2 слоя - серия 4.902-10, ТД-2

Затирка цементно-песчаным раствором

Ж.-б. стена - 150 мм.

2 - 2

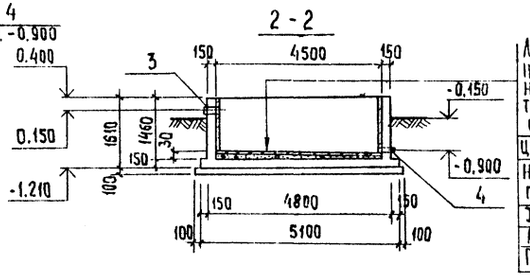

Лакокрасочное покрытие ЭСД-2 (на основе смол ЭД-20 и ЭИС-1, модифицированное „сламором"), армированное стеклотканью АСТТ(б) $Р_2$-С в 2 слоя серия 4.902-10, ТД-2

Цементно-песчаная стяжка - 20мм

Набетонка из бетона М50 - переменная (от 0 до 30 мм.)

Ж-б. днище — 150 мм

Асфальтовый раствор - 8 мм

Подбетонка из бетона М100 - 100мм.

3 - 3

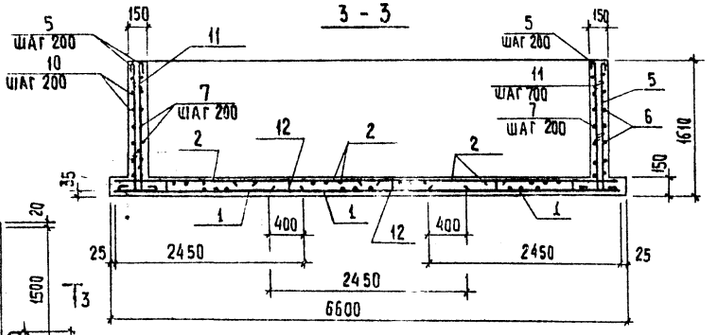

4 - 4

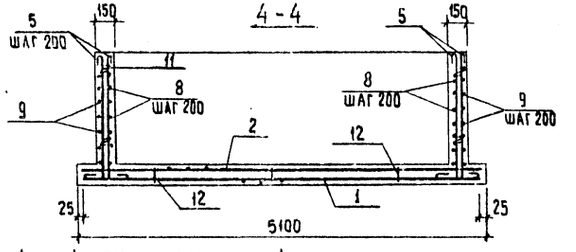

1. Защитный слой бетона для нижней арматуры - 35мм, для остальной - 20 мм.
2. Сетки арматурные (поз.1 и 2) готовить в соответствии с ГОСТом.
3. В стенах и днище для фиксации арматуры установить [illegible] по 4 шт. на 1м² в шахматном порядке.

Привязан

Инв. №

Спецификация монолитного резервуара

Формат	Зона	Поз.	Обозначение	Наименование	Кол.	Примечание
				Сборочные единицы		
				Сетки арматурные		
		1		С $\frac{8AI-200}{8AI-200}$ 2450 x 5050 $\frac{25}{25}$	3	51,1 кг
		2		С $\frac{8AI-200}{8AI-200}$ 1850 x 5050 $\frac{25}{25}$	4	38,95 кг
		3	3.901-5	Сальник d_y=200; P=200	1	15,7 кг
		4	3.901-5	Сальник d_y=150; P=200	1	11,8 кг
				Детали		
				ф8AI ГОСТ 5781-82		
		5		P= 1860	220	0,74 кг
		6		P= 3400	16	1,34 кг
		7		P= 4860	16	1,92 кг
		8		P= 6360	16	2,51 кг
		9		P= 3360	16	1,33 кг
		10		P= 5460	16	2,16 кг
		11		P= 230	123	0,10 кг
		12		ф 10AI ГОСТ 5781-82 P= 770	135	0,48 кг
				Материалы		
				Бетон М200; $М_{рз}$50; В4	10,0	м³

Ведомость расхода стали на элемент, кг

Марка	Изделия арматурные			Всего	Изделия закладные									Всего	Общий вес
	Арматура класса				Прокат марки					Трубы					
	A-I				В ст 3 кп 2										
	ГОСТ 5781-82				ГОСТ 2590-71			ГОСТ 82-70			ГОСТ 8732-70				
	ф8	ф10	Итого		10		Итого	δ=10		Итого	245x7	299x8	Итого		
Резервуар	632,4	0,5	632,9	632,9	2,82		2,82	4,92		4,92	8,2	11,5	19,7	27,44	660,34

Ведомость деталей

Поз.	Эскиз
5	1560, 200
6	1500, 1800
7	4760
8	6260

Поз.	Эскиз
9	3260
10	1800, 3560
11	130, 250, 110, 150, 150
12	

ТПР 901-07-10.84 -КЖ

Провер.	Антонова		Интенсификация работы хлораторной для обеззараживания питьевых и сточных вод, построенной по типовому проекту 901-3-14/76	Стадия	Лист	Листов
Ст. техн.	Певчева			Р	6	
Рук. гр.	Антонова					
Гип	Кузнецов		Резервуар нейтрализующего раствора.	ЦНИИЭП инженерного оборудования г. Москва		
Гл. конс.	Шапиро					
Н. контр.	Кузнецов					
Нач. отд.	Красавин					

Согласовано: Отдел КГ Левина

Инв. № подл. | Подпись и дата | Взам. инв. №

Копировал: Хюппенен Формат А2

20005-21

Типовое проектное решение 901-07-10.84 Альбом V

Схема расположения элементов скруббера.

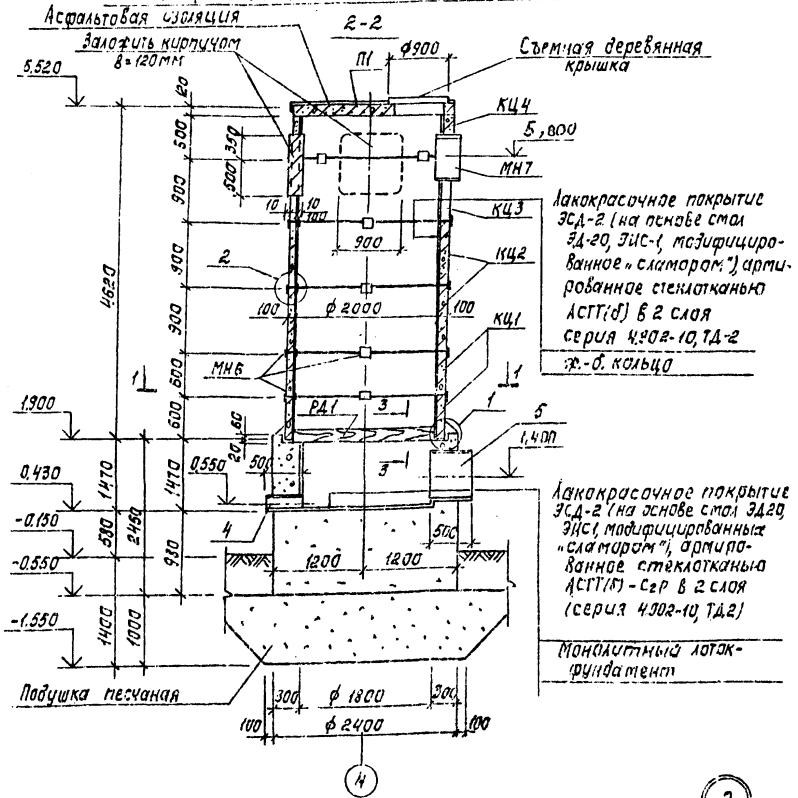

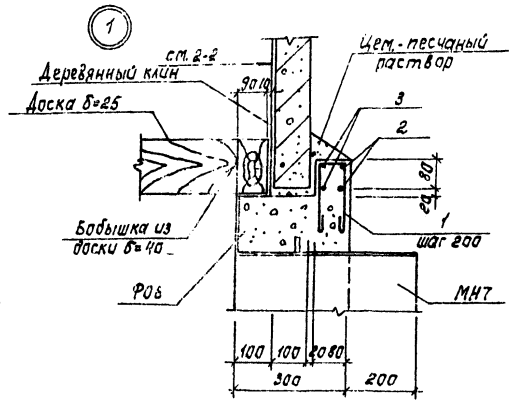

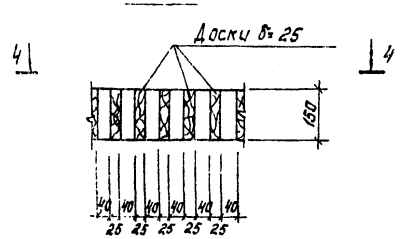

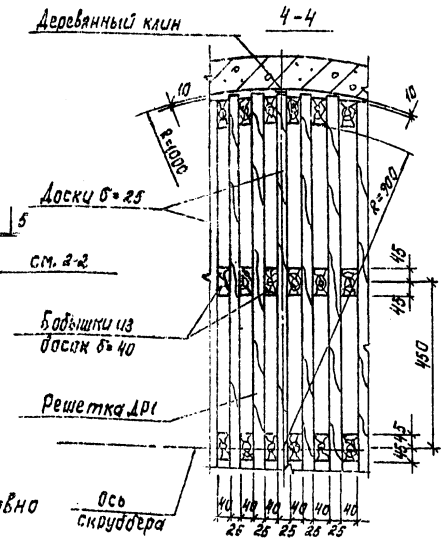

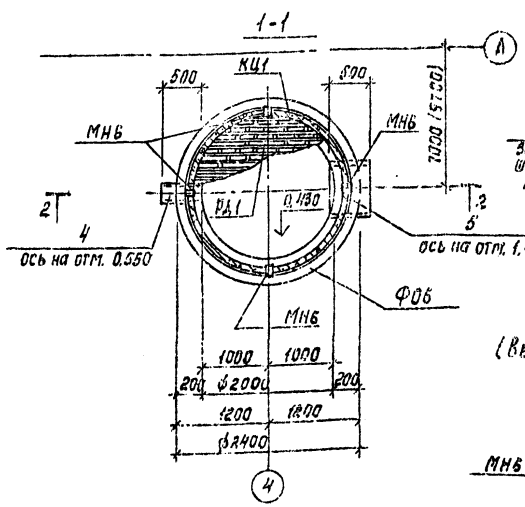

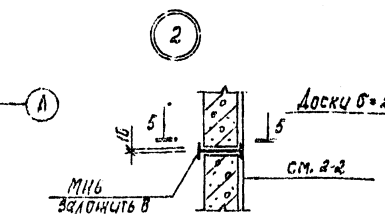

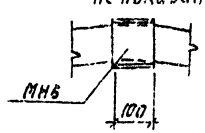

Спецификация к схеме расположения элементов скруббера

Марка, поз.	Обозначение	Наименование	Кол.	Масса ед, кг	Примечание
		Кольца стеновые			
КЦ1	3.900-3, вып.7	КЦ-20-6	2	980	
КЦ2	3.900-3, вып.7	КЦ-20-9	2	1470	
КЦ3	3.900-3, вып.7	КЦ-20-6а	1	730	
КЦ4	3.900-3, вып.7	КЦ-20-9а	1	1120	
П1	3.900-3, вып.7	Плита перекрытия КЦП1-20-1	1	1280	
Ф06	КЖ-7	Монолитный лоток-фундамент Ф06	1		
РД1	КЖ-7	Решетка деревянная РД1	1		0,3 м³
		Элементы соединительные			
МН6	ГОСТ 8239-72	Двутавр I12 ℓ=100	20	1,2	
МН7	ТУ 102-39-78	Труба ℓ=400	1	24,7	

Спецификация монолитного фундамента

Формат	Зона	Поз.	Обозначение	Наименование	Кол.	Примечание
				Ф06 (2 шт.)		
				Детали		
				ф БАI ГОСТ 5781-82		
БЧ		1		ℓ=920	36	0,2 кг
БЧ		2		ℓ=7720	2	1,7 кг
БЧ		3		ℓ=7480	2	1,7 кг
				Изделия закладные		
БЧ		4	ТУ 102-39-78	Труба 219×3,5 ℓ=500	1	9,3 кг
БЧ		5	ТУ 102-39-78	Труба 630×4 ℓ=500	1	30,9 кг
				Материалы		
				Бетон М200; В4; Мрз 50	8,5	м³

Ведомость расхода стали на элемент, кг

Марка	Изделия арматурные: Арматура класса А-I ГОСТ 5781-82 ф6		Итого	Всего	Изделия закладные: Трубы ВСт3кп2 ГОСТ 10704-76 219×3,5	630×4	Итого	Всего	Общий вес
Ф06	14,0		14,0	14,0	9,3	30,9	40,2	40,2	54,2

Ведомость деталей

Поз.	Эскиз
1	400 / 400 / 40
2	ф2360 / 300
3	ф2280 / 300

1. Деревянные решетку и крышку изготовлять из сосновых досок предварительно пропитанных смолой ЭД-5.
2. Местоположение скрубберов см. лист КЖ-4.
3. Кольца монтировать на свежеуложенном цементно-песчаном растворе после установки фиксаторов МН6.
4. Антикоррозионная защита плиты перекрытия аналогична защите стен скруббера.
5. В спецификации дано количество элементов на 1 скруббер.

Пров.	Антонова		
Ст.техн.	Пёвчева		
Рук.гр.	Антонова		
ГИП	Кузнецов		
Гл.конст.	Шапиро		
Н.контр.	Кузнецов		
Нач.отд.	Красавин		

ТПР 901-07-10.84 КЖ

Интенсификация работы хлораторной для обеззараживания питьевых и сточных вод, построенной по типовому проекту 901-3-14/70

Скруббер

Стадия	Лист	Листов
Р	7	

ЦНИИЭП инженерного оборудования г. Москва

Привязан

Инв. №

Копировал: Корецкая

Согласовано: Отд. КГ, Левина; Отд. СТ, Нарциссова

Инв. № подл. | Подпись и дата | Взам. инв. №

Схема расположения плит перекрытия на отм. 3.200

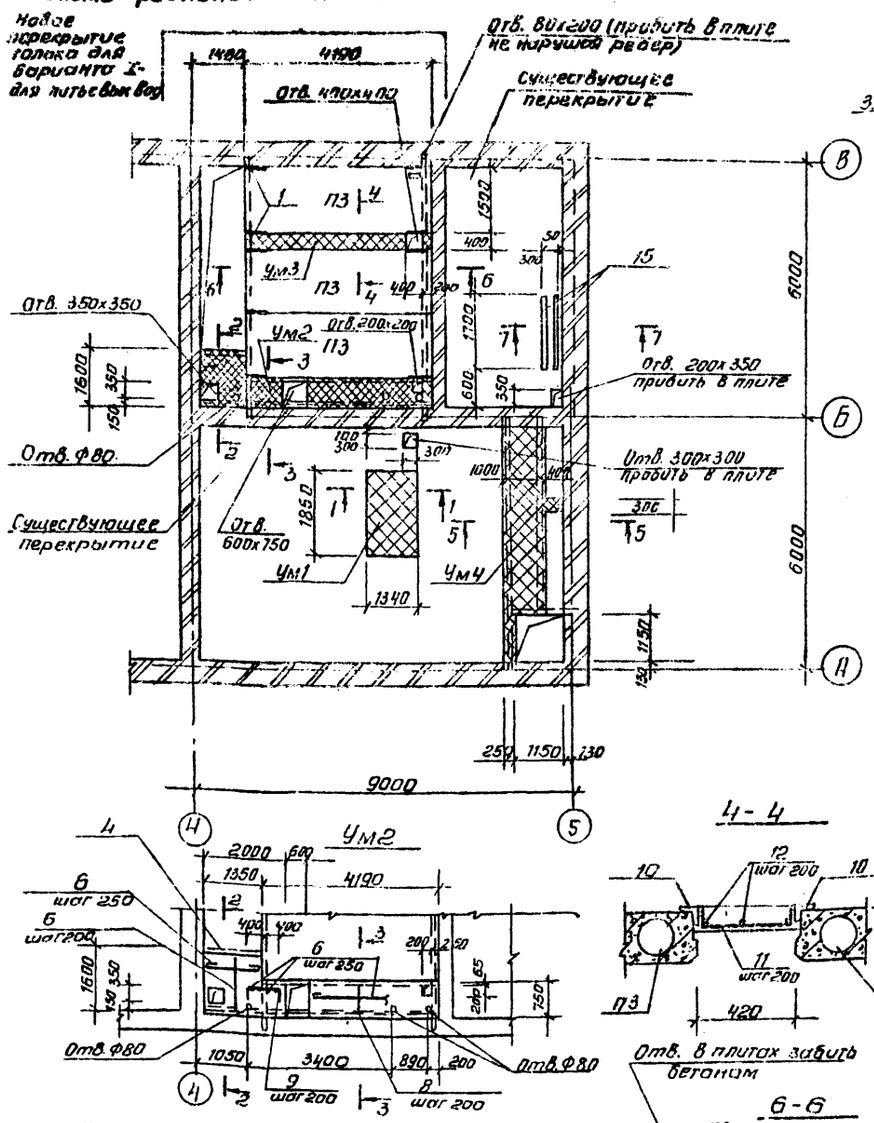

Схема существующего перекрытия

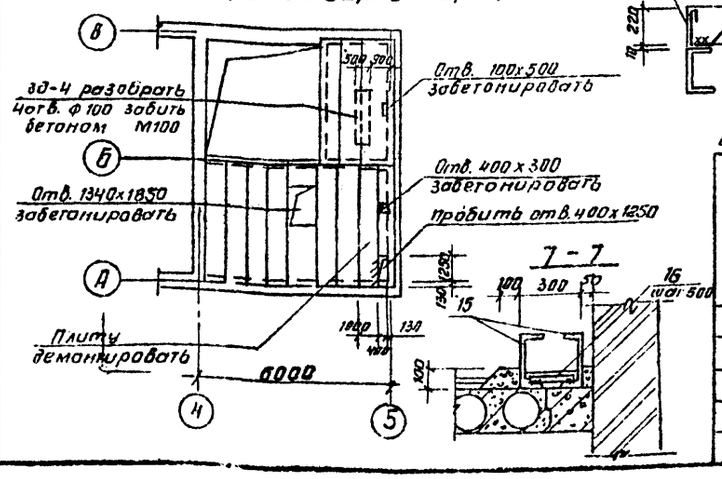

1 - 1

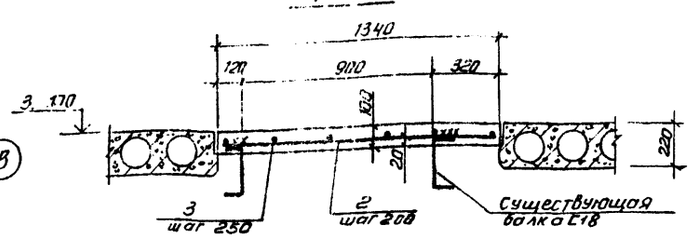

2 - 2

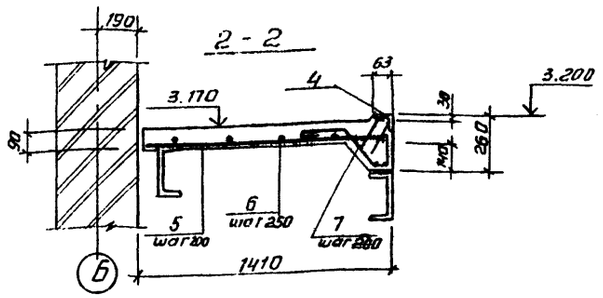

3 - 3

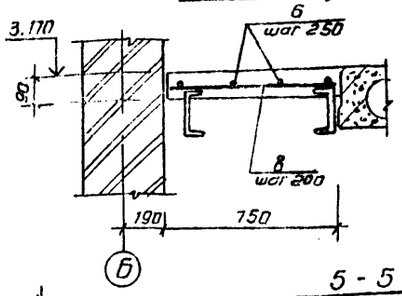

4 - 4

Отв. в плитах забить бетоном

5 - 5

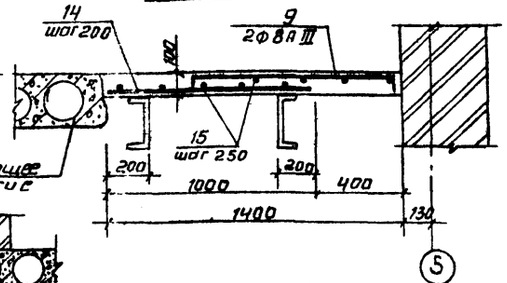

Существующее перекрытие

6 - 6

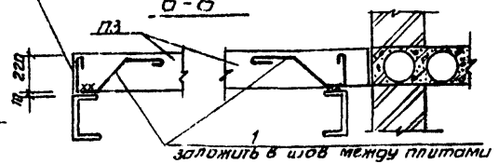

Заложить в швах между плитами

1. В спецификации в графе „количество" дано:
I вариант — для питьевых вод,
II вариант — для сточных вод.

Спецификация к схеме расположения плит перекрытия

Марка, поз	Обозначение	Наименование	Кол. шт I	Кол. шт II	Масса кг	Примечание
П3	1.141-1, вып. 60	Панель перекрытия ПК42 15-6т	3	—	1970	
		Участки монолитные				
Ум1	КЖ-8	Ум1	1	1		
Ум2	КЖ-8	Ум2	1	—		
Ум3	КЖ-8	Ум3	1	—		
Ум4	КЖ-8	Ум4	1	1		
		Изделия закладные				
1		ФБАI ГОСТ 5781-82 ℓ=940	10	-	0.21	
15	ГОСТ 8240-72	С24 ℓ=1700	2	2	40.8	
16		ФБАI ГОСТ 5781-82 ℓ=280	4	4	0.07	

Ведомость деталей

Поз.	Эскиз
1	200, 80, 45°, 280, 300
7	200, 50, 60°, 250, 300
9	10, 800, 70

Спецификация монолитных участков перекрытия

Формат	Зона	Поз.	Обозначение	Наименование	Кол.	Примечание
				Ум1 (1шт)		
				Детали		
		2		ФВАIII ГОСТ 5781-82 ℓ=1320	10	0.52кг
		3		ФБАI ГОСТ 5781-82 ℓ=1830	6	0.41кг
				Ум2 (1шт)		
				Сборочные единицы		
		4		Изделие закладное мн 517	1.35	п.м
				Детали		
		5		ФВАIII ГОСТ 5781-82 ℓ=1390	7	0.55кг
		6		ФБАI ГОСТ 5781-82 ℓ=31500	1	7.0кг
		7		ФБАI ГОСТ 5781-82 ℓ=880	7	0.35кг
		8		ФВАIII ГОСТ 5781-82 ℓ=730	21	0.29кг
		9		ФВАIII ГОСТ 5781-82 ℓ=940	4	0.37кг
				Ум3 (1шт)		
		10	ГОСТ 8509-72	L 63х5 ℓ=4200	2	20.2кг
		11		ФВАIII ГОСТ 5781-82 ℓ=540	20	0.21кг
		12		ФБАI ГОСТ 5781-82 ℓ=4200	3	0.93кг
				Ум4 (1шт)		
				Детали		
		9		ФВАIII ГОСТ 5781-82 ℓ=940	2	0.37кг
		13		ФВАIII ГОСТ 5781-82 ℓ=980	23	0.39кг
		14		ФБАI ГОСТ 5781-82 ℓ=32000	1	7.1кг
				Материалы на Ум1÷Ум4		
				Бетон М200	1.4м³	I вариант
				Бетон М200	0.8м³	II вариант

Ведомость расхода стали на элемент, кг

Марка	Изделия арматурные: Арматура класса A-I ГОСТ 5781-82 Ф6	Ф6 Итого	Арматура класса A-III ГОСТ 5781-82 Ф8	Ф8 Итого	Всего	Изделия закладные: Арматура класса A-III ГОСТ 5781-82 Ф8	Ф8 Итого	Прокат марки ВСт3кп2 ГОСТ 8509-72 L 63х63х5	Итого	Всего	Общая масса
Ум1	2.5	2.5	5.2	5.2	7.7						7.7
Ум2	9.45	9.45	11.7	11.7	21.15	1.6	1.6	6.45	6.45	8.05	29.2
Ум3	2.8	2.8	4.3	4.3	7.1			20.2		20.2	27.3
Ум4	7.1	7.1	9.7	9.7	16.8						16.8

Согласовано: Отдел КГ Левина; Отдел СТ Нарциссов

Инв. № подл. | Подпись и дата | Взам. инв. № | Альбом V | 901-07-10.84 | Типовое проектное решение

ТПР 901-07-10.84 КЖ

Провер.	Антонова	
Ст. техн.	Левчева	
Рук. гр.	Антонова	
ГИП	Кузнецов	
Гл. конст	Шапиро	
Н. контр.	Кузнецов	
Нач. отд.	Красавин	

Интенсификация работы УФО для обеззараживания питьевых и сточных вод, построенной по типовому проекту 901-3-14/70

Схема расположения плит перекрытия на отм. 3.200.

Стадия	Лист	Листов
Р	8	

ЦНИИЭП инженерного оборудования г. Москва

Копировал Антипова Формат А2

Типовые проектные решения - 901-07-10.84 Альбом III

Схема расположения приточной венткамеры.

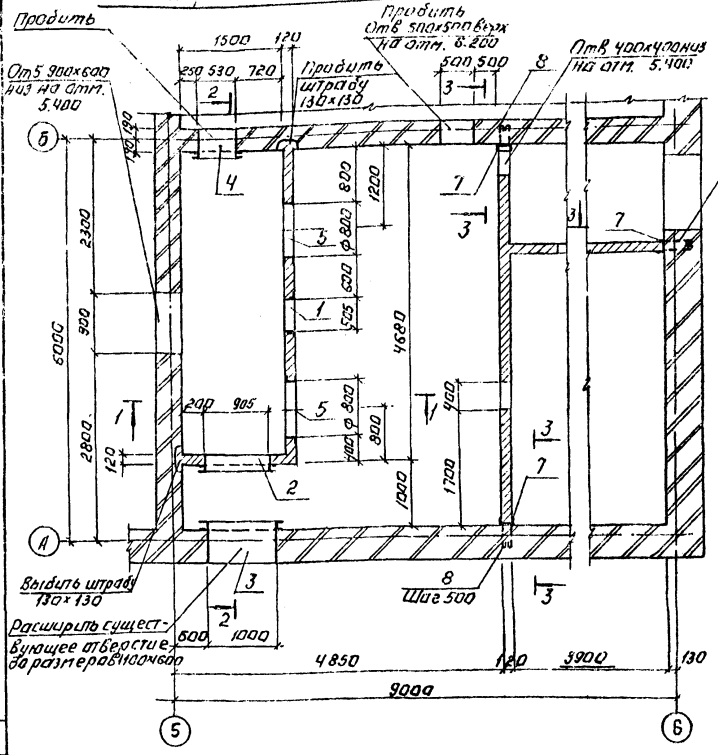

1-1

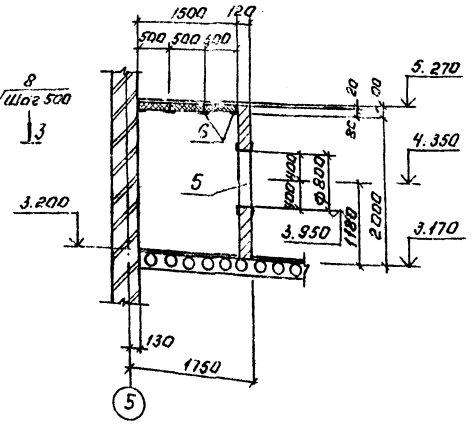

3-3

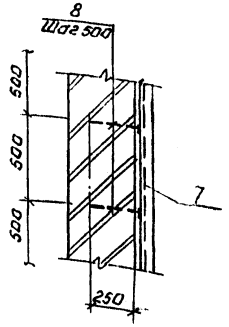

2-2

Цементно-песчаная стяжка - 20мм.
Пенобетон по металлическим уголкам - 80мм.

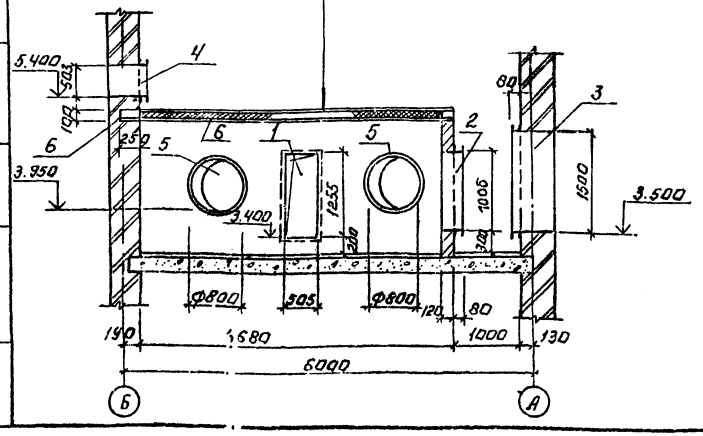

Спецификация к схеме расположения приточной венткамеры

Марка поз.	Обозначение	Наименование	Кол.	Масса ед. кг	Примечание
		Изделия закладные			
1	ТП -КЖИ.МН1	МН1	1	28.9	
2	-01	МН2	1	53,9	
3	-КЖИ. МН3	МН3	1	111.0	
4	-01	МН4	1	47.5	
5	-02	МН5	2	30.9	
6	ГОСТ 8509-72	L 100×7 ℓ=5060	6	54.54	
7	ГОСТ 8240-72	[14 ℓ=10600мм.		12,3	
8		ф6 AI ГОСТ 5781-82 ℓ=680	24	0,15	
		Пенобетон	0.6		м³

1. Металлоконструкции окрасить масляной краской (ГОСТ 635-77) за 2 раза.
2. Перегородки армировать через 6 рядов кладки арматурной сеткой ф5 BI шаг 300 мм. Расход арматурной стали - 160 кг.

				ТПР 901-07-10.84	-КЖ
Привязан:					
Инв.№					
Привер	Антонова				
Гл.техник	Лебчева				
Рук.груп	Антонова				
ГИП	Кузнецов				
Гл.констр	Шапиро				
Н.контр	Кузнецов				
Нач.отд	Красавин				
Копировал: Логинова				Спецификация работ по приточной одноэтажной отопительной установки для подогрева воздуха, поступающего по типовому проекту 901-07-10.84	Стадия: Р; Лист: 9; Листов:
				Венткамера на отм. 3.200.	ЦНИИЭП инженерного оборудования г. Москва
					Формат А2

Согласовано: Штаба СТ Нацисова

Инв.№ подл. | Подпись и дата | Взам.инв.№

Типовое проектное решение Альбом V 901-07-10

Рис. 1

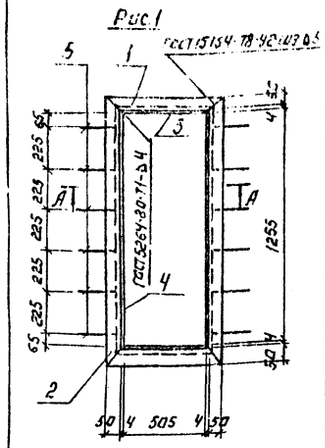

Формат	Зона	Поз.	Обозначение	Наименование	Кол.	Примечание
			Переменные	данные для исполнений.		
				ТП -КЖИ.МН1		
				Детали.		
Б4		1	ТП КЖИ.МН1.1	Уголок Б-5,0×5,0×5 ГОСТ 8509-72 / В Ст3 кп2-I ГОСТ 535-79 ℓ=613	2	2.31 кг
Б4		2	2	Уголок Б-5,0×5,0×5 ГОСТ 8509-72 / В Ст3 кп2-I ГОСТ 535-79 ℓ=1363	2	5.14 кг
Б4		3	3	Полоса Б2 4×120 ГОСТ 103-76 / В Ст3 кп2-I ГОСТ 535-79 ℓ=505	2	1.90 кг
Б4		4	4	Полоса Б2 4×120 ГОСТ 103-76 / В Ст3 кп2-I ГОСТ 535-79 ℓ=1263	2	4.76 кг
Б4		5	5	ф6 АI ГОСТ 5781-82 ℓ=280	12	0.06 кг
				ТП -КЖИ.МН1-01		
				Детали.		
Б4		1	ТП -КЖИ.МН1.1	Швеллер 8 ГОСТ 8240-72 / В Ст3 кп2-I ГОСТ 535-79 ℓ=993	2	7,0 кг
Б4		2	2	Швеллер 8 ГОСТ 8240-72 / В Ст3 кп2-I ГОСТ 535-79 ℓ=1094	2	7,71 кг
Б4		3	3	Полоса Б2 4×200 ГОСТ 103-76 / В Ст3 кп2-I ГОСТ 535-79 ℓ=905	2	5,68 кг
Б4		4	4	Полоса Б2 4×200 ГОСТ 103-76 / В Ст3 кп2-I ГОСТ 535-79 ℓ=1014	2	6,37 кг
Б4		5	5	ф6 АI ГОСТ 5781-82 ℓ=200	10	0,04 кг

А-А

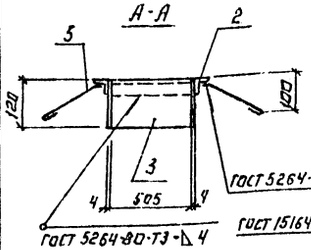

Поз. 5
М 1:10

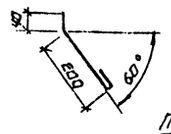

Поз. 5
М 1:5

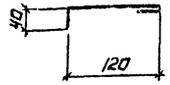

Рис. 2

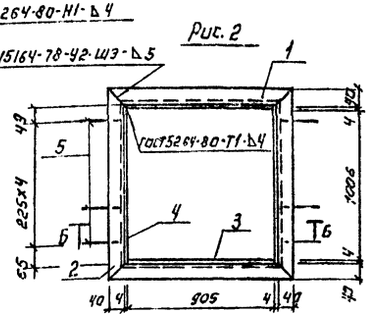

Б-Б

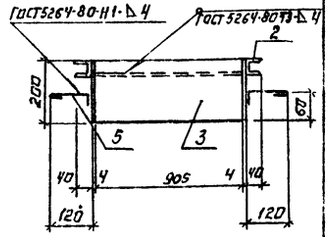

Обозначение	Марка	Рис.	Масса кг
ТП -КЖИ.МН1	МН1	1	28,94
-01	МН2	2	53,92

Покрытие поверхностей - масляная краска за 2 раза (ГОСТ 695-77).

Провер.	Антонова		
Ст.техн.	Певчева		
Рук.груп.	Антонова		
ТИП	Кузнецов		
Гл.конст.	Шапиро		
Н.контр.	Кузнецов		
Нач.отд.	Красавин		

ТП -КЖИ.МН1

Рама металлическая (МН1; МН2)

Стадия	Масса	Масштаб
Р	см таблицу	—

Лист: Листов: 1

ЦНИИЭП инженерного оборудования г. Москва

Формат А3

Привязан:

Инв. №

Согласовано: Отд. ст. Нарциссова

Инв. № подл. | Подпись и дата | Взам. инв. №

Типовой проект Альбом V

Рис. 1

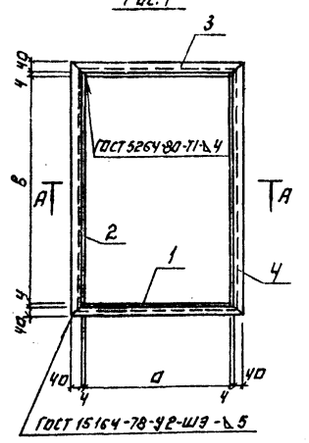

Формат	Зона	Поз.	Обозначение	Наименование	Кол.	Примечание
			Переменные данные для исполнений.			
				ТП -КЖИ.МН3		
				Детали.		
Б4		1	ТП -КЖИ.МН3.1	Полоса Б2 4×460 ГОСТ 82-70 / В Ст3 кп2-I ГОСТ 14637-79 ℓ=1000	2	14,6 кг
Б4		2	2	Полоса Б2 4×460 ГОСТ 82-70 / В Ст3 кп2-I ГОСТ 14637-79 ℓ=1508	2	22.02 кг
Б4		3	3	Швеллер 8 ГОСТ 8240-72 / В Ст3 кп2-I ГОСТ 535-79 ℓ=1088	2	7,67 кг
Б4		4	4	Швеллер 8 ГОСТ 8240-72 / В Ст3 кп2-I ГОСТ 535-79 ℓ=1588	2	11.20 кг
				ТП -КЖИ.МН3-01		
				Детали.		
Б4		1	ТП -КЖИ.МН3.1	Полоса Б2 4×460 ГОСТ 82-70 / В Ст3 кп2-I ГОСТ 14637-79 ℓ=530	2	7,74 кг
Б4		2	2	Полоса Б2 4×460 ГОСТ 82-70 / В Ст3 кп2-I ГОСТ 14637-79 ℓ=511	2	7,46 кг
Б4		3	3	Швеллер 8 ГОСТ 8240-72 / В Ст3 кп2-I ГОСТ 535-79 ℓ=618	2	4,36 кг
Б4		4	4	Швеллер 8 ГОСТ 8240-72 / В Ст3 кп2-I ГОСТ 535-79 ℓ=591	2	4,17 кг
				ТП -КЖИ.МН3-02		
				Детали.		
Б4		1	ТП -КЖИ.МН3.1	Швеллер 14 ГОСТ 8240-72 / В Ст3 кп2-I ГОСТ 535-79 ℓ=2512	1	30,9 кг

А-А

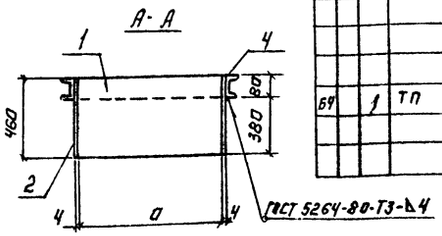

Обозначение	Марка	Рис	Размеры, мм а	Размеры, мм в		Масса, кг
ТП -КЖИ.МН3	МН3	1	1000	1500		110,98
-01	МН4	1	530	503		47,46
-02	МН5	2	—	—		30,9

Рис. 2

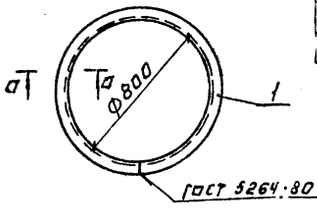

а-а

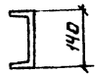

Покрытие поверхностей - масляная краска за 2 раза (ГОСТ 695-77).

Провер.	Антонова		
Ст.техн.	Певчева		
Рук.груп.	Антонова		
ТИП	Кузнецов		
Гл.конст.	Шапиро		
Н.контр.	Кузнецов		
Нач.отд.	Красавин		

ТПР 901-07-10.84 -КЖИ.МН3

Рама металлическая (МН3... МН5)

Стадия	Масса	Масштаб
Р	см таб	—

Лист: Листов: 1

ЦНИИЭП инженерного оборудования г. Москва

Формат А3

Привязан:

Инв. №

Копировал: Логинова

20095-01

Согласовано: Отд. ст. Нарциссова

Инв. № подл. | Подпись и дата | Взам. инв. №

Альбом V

901-07-10.84

Типовое проектное решение

Ведомость рабочих чертежей основного комплекта

Лист	Наименование	Примечан.
1.	Общие данные. Техническая спецификация металла (начало)	
2.	Общие данные. Техническая спецификация металла (окончание).	
3.	Общие данные. Техническая спецификация металла на типовые конструкции.	
4	Общие данные. Ведомость металлоконструкций по видам профилей	
5	Схема расположения балок металлических площадок и лестниц. Разрезы 1-1÷7-7. Узлы I÷III. Спецификация.	
6	Схема расположения подвесных путей. Узлы I÷III	
7	Трубы вытяжные.	

Ведомость ссылочных и прилагаемых документов

Обозначение	Наименование	Примечание
1.426-1. Вып.3	Стальные подкрановые балки путей подвесного транспорта пролетом 6м чертежи КМ	
1.459-2 Вып. 1и2	Стальные лестницы, переходные площадки и ограждения.	

Техническая спецификация металла (начало)

Вид профиля и ГОСТ, ТУ	Марка металла и ГОСТ	Обозначение и размер профиля, мм	№ п.п	Код: Марка металла	Код: Вид профиля	Код: Размер профиля	Количество, шт	Длина, мм	Масса металла по элементам конструкций: Балки рабочих площадок	Монорельсы	Труба вытяжная	Общая масса, т	Масса потребности в металле по кварталам (заполняется изготовителем), т: I	II	III	IV	Заполняется ГПИ
									Код элемента конструкции: 526391	526235	526353						
1	2	3	11	5	6	7	8	9									
Балки двутавровые ГОСТ 8239-72	Вст3пс6 ТУ 14-1-3023-80	I 20	1			24171				0.31		0.31					
		I 24	2			24223				0.78		0.78					
	Итого		3	12300						1.09		1.09					
Всего профиля			4							1.09		1.09					
Швеллеры ГОСТ 8240-72	Вст3кп2 ТУ 14-1-3023-80	[16	5			26182			0.26 / 0.05			0.26 / 0.05					
		[24	6			26271			0.30			0.30					
		[30	7			26310			0.40 / —			0.4 / —					
	Итого		8	11240					0.96 / 0.35			0.96 / 0.35					
Всего профиля			9						0.96 / 0.35			0.96 / 0.35					
Сталь угловая равнополочная ГОСТ 8509-72	Вст3пс6 ТУ 14-1-3023-80	L 100х7	10						0.005	0.025		0.03					
	Итого		11	12300					0.005	0.025		0.030					
	Вст3кп2 ТУ 14-1-3023-80	L 63х6	12						0.01 / 0.005			0.01 / 0.005					
	Итого		13	11240					0.01 / 0.005			0.01 / 0.005					
Всего профиля			14		21113				0.015 / 0.01	0.025		0.04 / 0.035					
Сталь угловая неравнополочная ГОСТ 8510-72	Вст3кп2 ТУ 14-1-3023-80	L 160х100х10	15			22260			0.055 / 0.025	0.045		0.10 / 0.07					
	Итого		16	11240					0.055 / 0.025	0.045		0.10 / 0.07					
Всего профиля			17						0.055 / 0.025	0.045		0.10 / 0.07					

Типовой проект разработан в соответствии с действующими нормами и правилами и предусматривает в части металлических конструкций мероприятия, обеспечивающие взрывную, взрывопожарную и пожарную безопасность при эксплуатации здания.

Главный инженер проекта /Кузнецов/

Общие указания:

1. Работы по изготовлению и монтажу стальных конструкций выполнять в соответствии с требованиями СНиП III-18-75.
2. Сварку производить электродами Э42 ГОСТ 9467-75.
   Катет шва - 6 мм.
3. В спецификации в графе „масса" указана:
   в числителе — для варианта питьевых вод,
   в знаменателе — для варианта сточных вод.

Привязан

Инв. №

ТПР 901-07-10.84 КМ

Проверил	Антонова
Ст. техник	Лебедева
Рук. груп.	Антонова
ГИП	Кузнецов
Гл. констр.	Шапиро
Н. контр.	Кузнецов
Нач. отд	Крупник

Интенсификация работы хлораторной для обеззараживания питьевых и сточных вод, построенной по типовому проекту 901-3-14/70

Стадия	Лист	Листов
Р	1	7

Общие данные. Техническая спецификация металла. (начало)

ЦНИИЭП инженерного оборудования г. Москва

Копировал Антипова

Формат А2

20095-01

Инв. № подл. | Подпись и дата | Взам. инв. №

Вид профиля и ГОСТ, ТУ	Марка металла и ГОСТ	Обозначение или размер профиля, мм	№ п.п.	Код: Марка металла	Код: Вид профиля	Код: Размер профиля	Количество, шт	Длина, мм	Масса металла по элементам конструкций: Балки рабочих площадок	Монтажные	Труба вытяжная	Общая масса, т	Массопотребности в металле по кварталам (заполняется изготовителем), т: I	II	III	IV
									Код элемента конструкции							
1	2	3	4	5	6	7	8	9	526391	526235	526353					
Сталь арматурная ГОСТ 5781-82	Ст3кп2 ТУ 14-1-3023-80	Ф 22 AII	17								0,13	0,13				
	Итого		18	11240							0,13	0,13				
Всего профиля			19		093200						0,13	0,13				
Сталь полосовая ГОСТ 103-76	Ст3кп2 ТУ 14-1-3023-80	δ 6	20							0,005		0,005				
		δ 8	21						0,02			0,02				
		δ 10	22							0,065		0,065				
	Итого		23	11240					0,02	0,07		0,09				
Всего профиля			24		13110				0,02	0,07		0,09				
Сталь широкополосная ГОСТ 82-70	Ст3пс6 ТУ 14-1-3023-80	δ 10	25							0,12		0,12				
	Итого		26	11240						0,12		0,12				
Всего профиля			27		71200					0,12		0,12				
Сталь листовая прямоугольная ГОСТ 19903-74	Ст3кп2 ТУ 14-1-3023-80	δ 8	28								3,36	3,36				
		δ 10	29								0,18	0,18				
		δ 20	30								0,46	0,46				
	Итого		31	11240							4,00	4,00				
Всего профиля			32		71110						4,00	4,00				
Сталь листовая рифленая ГОСТ 8568-77	Ст3кп2 ТУ 14-1-3023-80	δ 4	33						0,002 / 0,001			0,002 / 0,001				
	Итого		34	11240					0,002 / 0,001							
Всего профиля			35		71331				0,002 / 0,001							
Итого масса металла			36						1,052 / 0,406	1,35	4,13	6,532 / 5,886				
Листницы ограждения площадки	лист 3		37									0,935 / 0,40				
Всего масса металла			38									7,467 / 6,286				
В том числе по маркам	Ст3кп2		39	11240					1,052 / 0,406	0,14	4,13	6,257 / 4,676				
	Ст3пс6		40	12300						1,21		1,21				
Масса поставки элементов по кварталам Т (заполняется заказчиком)		I														
		II														
		III														
		IV														

ТИПОВОЕ ПРОЕКТНОЕ РЕШЕНИЕ

Альбом V

901-07-10.84

Инв. № подл. | Подпись и дата | Взам. инв. №

Привязан

Инв. №

ТПР 901-07-10.84 КМ

Проверил	Антонова	
Гл. технолог	Певчева	
Руководитель группы	Антонова	
ГИП	Кузнецов	
Гл. констр.	Шапиро	
Н. контр.	Кузнецов	
Нач. отд.	Красавин	

Интенсификация работы хлораторной для обеззараживания питьевых и сточных вод построенной по типовому проекту 901-3-14.70

Стадия	Лист	Листов
Р	2	

Общие данные. Техническая спецификация металла (окончание)

ЦНИИЭП инженерного оборудования г. Москва

Копировал Антипова Формат А2

00095-01

Альбом V

Вид профиля и ГОСТ, ТУ	Марка металла и ГОСТ или ТУ	Обозначение и размер профиля мм	№ п.п	Код: Марка металла	Код: Вид профиля	Код: Размер профиля	Количество, шт	Длина, мм	Масса металла по элементам конструкций, т: лестницы	площадки	ограждения	Общая масса, т	Масса потребности в металле по кварталам (заполняется изготовителем) т: I	II	III	IV	Заполняется ВЦ
									код элемента конструкции: 526241		526244						
1	2	3	4	5	6	7	8	9									
Сталь холодногнутая ГОСТ 8278-83	Вст3кп2 ТУ 14-1-3023-80	[180х50х4	1						0,26/0,10			0,26/0,10					
		[160х50х4	2							0,05/0,03		0,05/0,03					
	Итого		3	11240					0,26/0,10	0,05/0,03		0,31/0,13					
Всего профиля			4		13007				0,26/0,10	0,05/0,03		0,31/0,13					
Сталь холодногнутая ГОСТ 8281-80	Вст3кп2 ТУ 14-1-3023-80	L50х40х12х2,5	5								0,19/0,08	0,19/0,08					
	Итого		6	11240							0,19/0,08	0,19/0,08					
Всего профиля			7								0,19/0,08	0,19/0,08					
Сталь холодногнутая ЧМТУ 2-130-70	Вст3кп2 ТУ 14-1-3023-80	{90х30х25х3	8								0,06/0,03	0,06/0,03					
	Итого		9	11240							0,06/0,03	0,06/0,03					
Всего профиля			10								0,06/0,03	0,06/0,03					
Сталь угловая равнополочная ГОСТ 8509-72*	Вст3кп2 ТУ 14-1-3023-80	L 25х3	11								0,05/0,02	0,05/0,02					
		L 75х6	12						0,024/0,012	0,02/0,012		0,044/0,024					
	Итого		13	11240					0,024/0,012	0,02/0,012	0,05/0,02	0,094/0,044					
Всего профиля			14		21113				0,024/0,012	0,02/0,012	0,05/0,02	0,094/0,044					
Сталь полосовая ГОСТ 103-76	Вст3кп2 ТУ 14-1-3023-80	δ4	15						0,017/0,01	0,01/0,003		0,027/0,013					
		δ6	16						0,004/0,002			0,004/0,002					
	Итого		17	11240					0,021/0,012	0,01/0,003		0,031/0,015					
Всего профиля			18		13110				0,021/0,012	0,01/0,003		0,031/0,015					
Сталь листовая ГОСТ 16523-70*	Вст3кп2 ТУ 14-1-3023-80	δ2	19						0,18/0,07	0,07/0,03		0,25/0,10					
	Итого		20	11240					0,18/0,07	0,07/0,03		0,25/0,10					
Всего профиля			21						0,18/0,07	0,07/0,03		0,25/0,10					
Итого масса металла	Вст3кп2		22	11240					0,485/0,194	0,15/0,075	4,3/0,13	0,935/0,399					
Масса поставки элементов по кварталам (заполняется заказчиком)	I																
	II																
	III																
	IV																

Типовое проектное решение

901-07-10.84

Инв. № подл. | Подпись и дата | Взам. инв. №

Привязан		ТП	КМ
Инв. №		Проверил Антонова; Ст. техник Певчева; Рук. груп. Антонова; ГИП Кузнецов; Гл. констр. Шапиро; Н. контр. Кузнецов; Нач. отд. Красавин	Интенсификация работы хлораторной для обеззараживания питьевых и сточных вод, построенной по типовому проекту 901-3-14.70. Общие данные. Техническая спецификация металла на типовые конструкции. Стадия Р; Лист 3; Листов —. ЦНИИЭП инженерного оборудования г. Москва

Копировал Антипова Формат А2

Альбом V

Наименование конструкций по номенклатуре прейскуранта № 01-09	Позиции по прейскуранту № 01-09	№ п.п	Код конструкций	Масса конструкций, т: Всего стали повышенной и высокой прочности	По видам профилей стали: Балки и швеллеры	Крупносортная сталь	Среднесортная сталь	Мелкосортная сталь	Толстолистовая сталь	Универсальная сталь	Тонколистовая сталь	Гнутые и гнутосварные	Трубы	Прочие	Всего	Количество, шт	Серия типовых конструкций
1	2	3	4	5	6	7	8	9	10	11	12	13	14	15	16	17	18
Балки рабочих площадок	135	1	526391		0,99/0,36	0,07/0,035			0,025						1,10/0,42		
Монорельсы прямые звенья	18	2	526235		0,20	0,025			0,055						0,285		
Монорельсы криволинейные звенья	19	3	526235		0,120				0,13						0,255		
Балки для поддержания монорельсов	24	4	526235		0,80	0,055									0,86		
Трубы вытяжная	629	5	526353				0,135		4,12						4,30		
Лестницы, площадки, ограждения	691	6	566441			0,077/0,04		0,052/0,021			0,258/0,103	0,577/0,247			0,974/0,415		1.459-2
Итого					2,102/1,48	0,227/0,155	0,135	0,052/0,021	4,33		0,258/0,103	0,577/0,247			7,774/6,535		

Типовой проект

Инв. № подл. | Подпись и дата | Взам. инв. №

Привязан		ТПР 901-07-10.84	-КМ
Инв. №		Проверил Антонова; Ст. техник Певчева; Рук. груп. Антонова; ГИП Кузнецов; Гл. констр. Шапиро; Н. контр. Кузнецов; Нач. отд. Красавин	Интенсификация работы хлораторной для обеззараживания питьевых и сточных вод, построенной по типовому проекту 901-3-14.70. Общие данные. Ведомость металлоконструкций по видам профилей. Стадия Р; Лист 4; Листов —. ЦНИИЭП инженерного оборудования г. Москва

Копировал Антипова Формат А2

20095-01

Типовое проектное решение 901-07-10.84 Альбом V

Схема расположения балок металлических площадок и лестниц

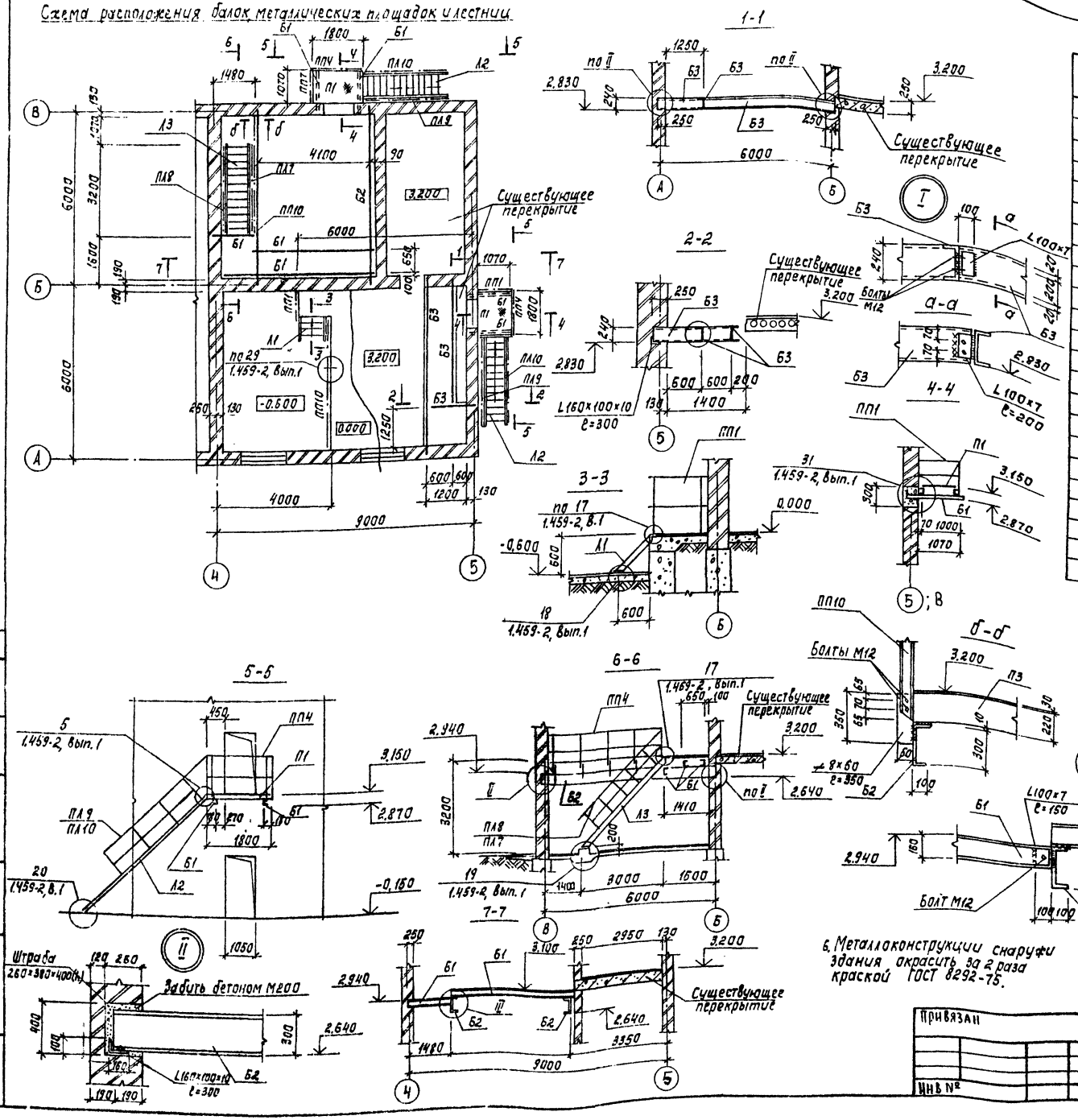

Спецификация к схеме расположения металлических площадок и лестниц

Марка поз.	Обозначение	Наименование	Кол. шт. I	Кол. шт. II	Масса, кг	Примеч.
		Переходные площадки				
П1	1.459-2, вып.1	ПШ12	2	1	76	
		Лестничные марши				
Л1	1.459-2, вып.1	ЛШ2	1	1	29	
Л2	1.459-2, вып.1	ЛШ 17	2	1	161	
Л3	1.459-2, вып.1	ЛШ 14	1		134	
		Ограждения площадок				
ПП1	1.459-2, вып.2	ПП1	3	2	12	
ПП4	1.459-2, вып.2	ПП4	2	1	19	
ПП10	1.459-2, вып.2	ПП10	2	1	45	
		Ограждения лестниц				
ПЛ7	1.459-2, вып.2	ПЛ7	1		21	
ПЛ8	1.459-2, вып.2	ПЛ8	1		21	
ПЛ9	1.459-2, вып.2	ПЛ9	2	1	25	
ПЛ10	1.459-2, вып.2	ПЛ10	2	1	25	

Таблица сечений

Марка	Сечение: Эскиз	Сечение: Поз.	Сечение: Состав	Опорные усилия: M кН·м	Опорные усилия: Q кН	Опорные усилия: N кН	Марка металла	Примеч.
Б1	[		[16	1,5	5		ВСТ3 КП2 ТУ14-1-3023-80	из условия гибкости
Б2	[		[30	76,2				
Б3	[		[24	24,2				

1. В спецификации в графе „Количество" дано:
   I вариант – для питьевых вод,
   II вариант – для сточных вод.
2. Схема расположения балок, площадок и лестниц, в осях „Б-В" – только для варианта I (для питьевых вод).
3. Сварку производить электродами Э42 ГОСТ 9467-76. Катет шва – 6мм.
4. Металлоконструкции в осях „А-Б" окрасить масляной краской ГОСТ 695-77 за 2 раза, по огрунтовке.
5. Антикоррозионную защиту металлоконструкций в осях „Б-В" см. лист АР-1.
6. Металлоконструкции снаружи здания окрасить за 2 раза краской ГОСТ 8292-75.

Пров.	Антонова		ТПР 901-07-10.84	КМ
Ст.техн.	Певчева			
Рук.гр.	Антонова		Интенсификация работы хлораторной для обеззараживания питьевых и сточных вод, построенной по типовому проекту 901-3-14/70	Стадия: Р; Лист: 5; Листов:
ГИП	Кузнецов			
Гл.конст.	Шапиро		Схема расположения балок, металлических площадок и лестниц. Разрезы 1-1; 7-7. Узел I. Спецификация.	ЦНИИЭП инженерного оборудования г. Москва
Н.контр.	Кузнецов			
Нач.отд.	Красавин			

Привязан

Инв №

Копировал: Корецкая

Формат А2

20095-01

Согласовано: Отд. КГ, Левина

Инв. № подл. | Подпись и дата | Взам. инв. №

Типовое проектное решение 901-07-10.84 Альбом V

Таблица сечений

Марка	Сечение			Опорные усилия			Марка металла	Примечание
	Эскиз	Поз.	Состав	M кН·м	Q кН	N кН		
а	I		I 20				ВСТ3 кп2 ТУ 14-1-3023-80	
б	I		I 24					

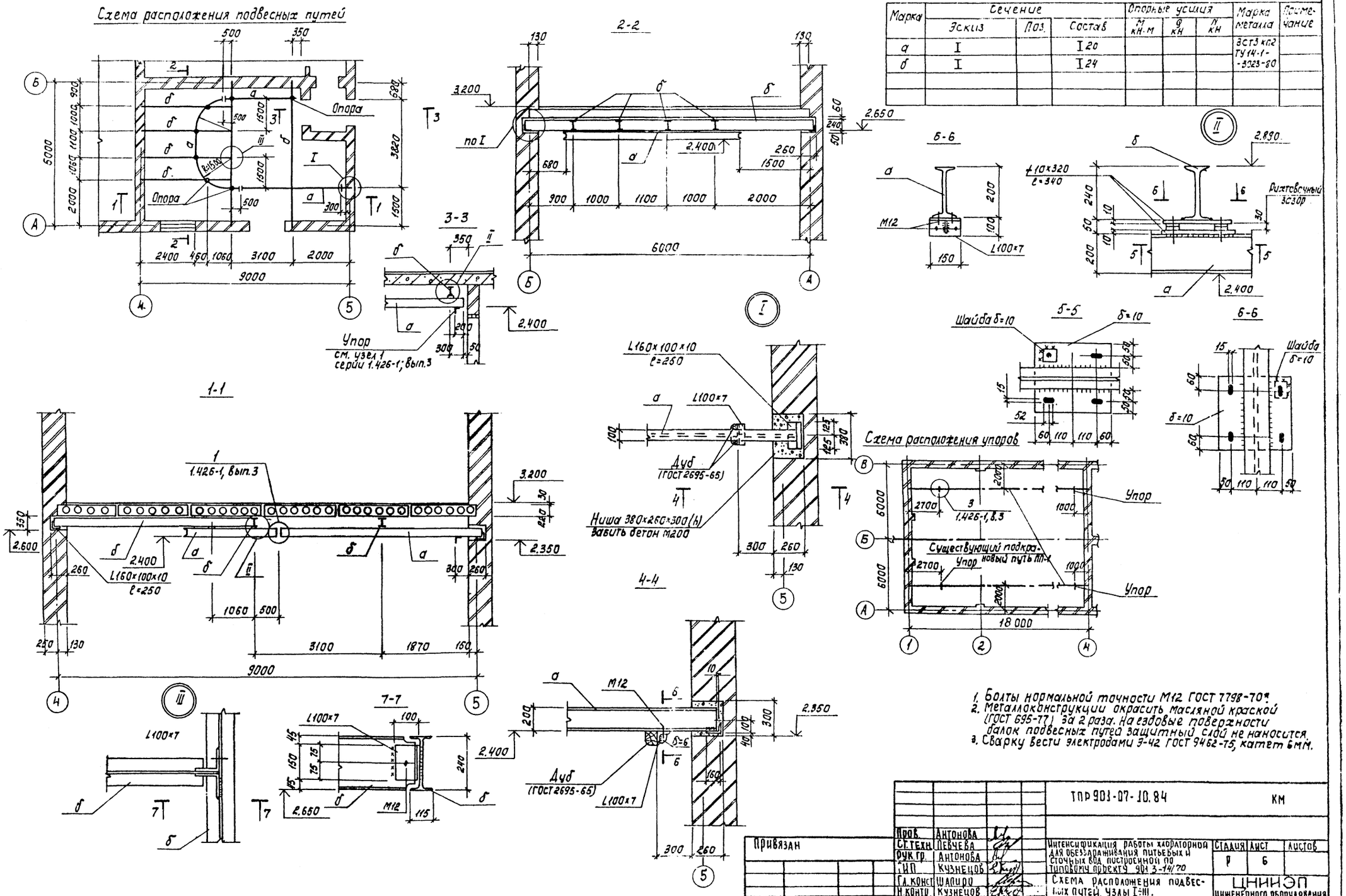

1. Болты нормальной точности М12 ГОСТ 7798-70*.
2. Металлоконструкции окрасить масляной краской (ГОСТ 695-77) за 2 раза. На ездовые поверхности балок подвесных путей защитный слой не наносится.
3. Сварку вести электродами Э-42 ГОСТ 9462-75, катет 6мм.

Пров.	Антонова		ТПР 901-07-10.84		КМ
Ст.техн.	Певчева		Интенсификация работы хлораторной для обеззараживания питьевых и сточных вод построенной по типовому проекту 901-3-14/70	Стадия	Лист	Листов
Рук.гр.	Антонова			Р	6	
Гип	Кузнецов					
Гл.конст.	Шапиро		Схема расположения подвесных путей. Узлы I÷III.	ЦНИИЭП инженерного оборудования г. Москва		
Н.контр.	Кузнецов					
Нач.отд.	Красавин					

Привязан

Инв. №

Копировал: Корецкая

Формат А2

20095-01

Согласовано: Отд. КГ, Левина

Инв. № подл. | Подпись и дата | Взам. инв. №

Типовые проектные решения 901-07-10.84 Альбом V

Схема расположения новой трубы. 2-2

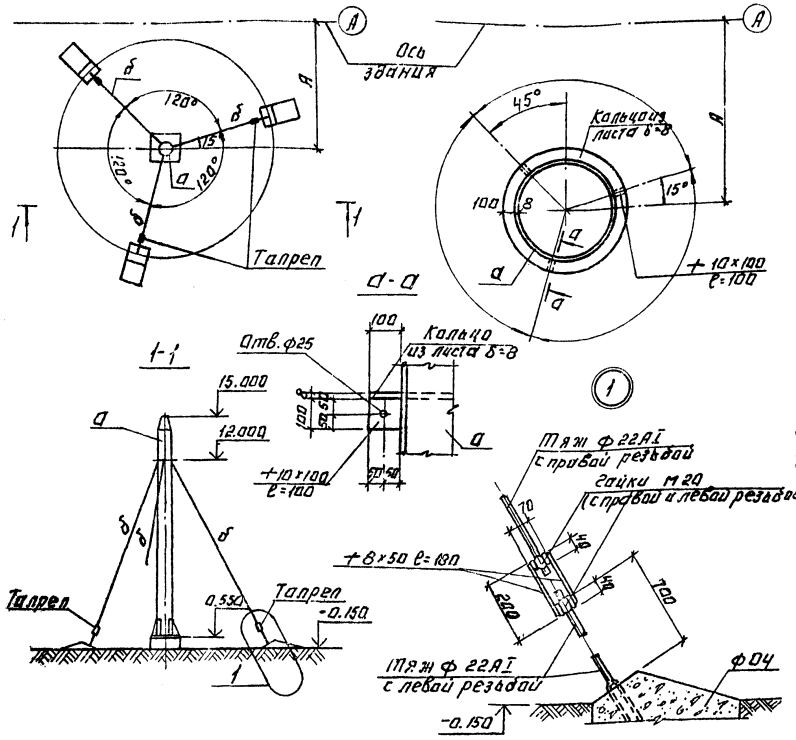

Новая труба.

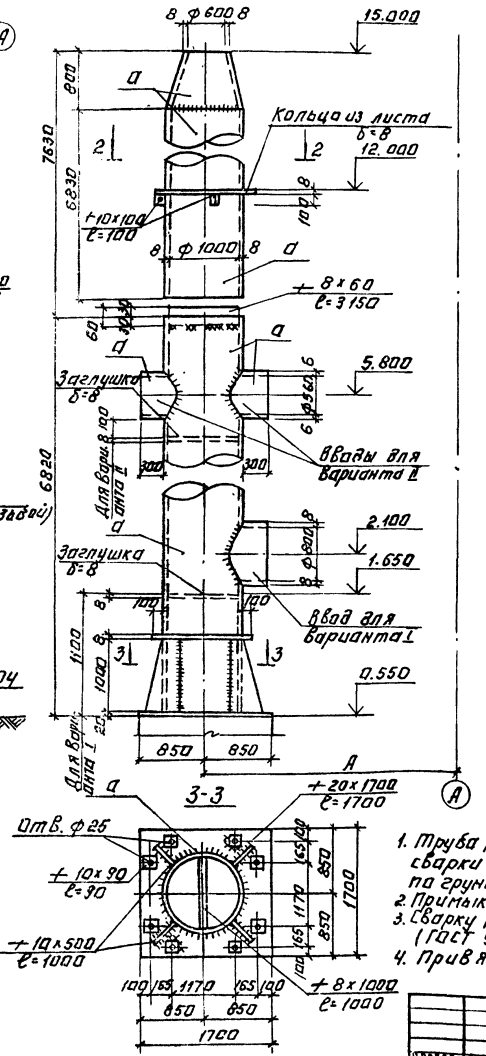

Существующая труба.

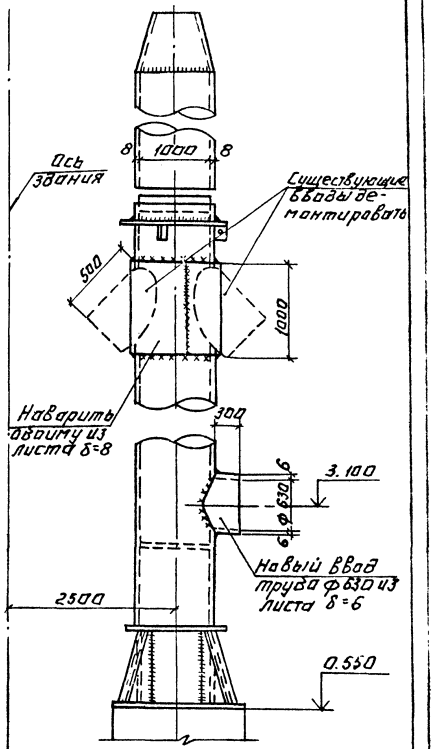

Ведомость элементов

Марка	Сечение: Эскиз	Поз.	Сортамент: Состав	Опорные усилия: M кН.м.	N кН	Q кН	Эпюра конструк.	Марка металла	Примеч.
а	○	1	Лист δ=8				3	ВСт3кп2	ТУ 14-1-
б	•	2	ф22АI		15		4	ВСт3кп2	ЗОГЭ-80

Ведомость вводов

Вариант	Схемы расположения скруббераров	Привязка трубы к осям здания h, мм	Вводы: ф, мм	Кол-во	Отметка оси	Примеч.
I	Внутри здания	7000	600	1	2.100	
II	Снаружи здания	8350	560	2	5.800	

1. Труба покрывается до сварки изнутри и после сварки снаружи перхлорвиниловым лаком в 3 слоя по грунтовке лаком № 138 в 2 слоя.
2. Примыкание раздвайших труб см. чертежи марки ОВ.
3. Сварку производить электродами типа Э42. (ГОСТ 9467-75). Катет шва - 6 мм.
4. Привязку труб к осям здания см. лист КЖ-Ч.

Гип	Антонова	ТПР 901-07-10.84 -КМ	
Рук.гр	Левчева		
Инж	Кузнецов	Типовой проект системы аварийной вентиляции для рассредоточенных рабочих мест постоянного пребывания производственных помещений	Стадия Р; Лист 7; Листов
Н.контр.	Шапиро	Трубы вытяжные.	ЦНИИЭП инженерного оборудования г. Москва
Нач.отд	Красавин		

Копировал: Логинова

Формат А2

20095-01

Госстрой СССР
ЦЕНТРАЛЬНЫЙ ИНСТИТУТ ТИПОВОГО ПРОЕКТИРОВАНИЯ
Свердловский филиал
620062, г.Свердловск-62, ул.Чебышева,4
Заказ №3802 Инв.№ 20095-01 тираж 100
Сдано в печать 2/XI 1985г цена 1-98

gost.e-ecolog.ru