ДЕТАЛИ И УЗЛЫ ПРОМЫШЛЕННЫХ ЭЛЕКТРОТЕХНИЧЕСКИХ УСТАНОВОК

ПРИСОЕДИНЕНИЯ К ВЗРЫВОЗАЩИЩЕННЫМ ЭЛЕКТРОДВИГАТЕЛЯМ

ШИФР

АБ32А

Выпуск 2

ЧЕРТЕЖИ ИЗДЕЛИЙ

gost.e-ecolog.ru

ДЕТАЛИ И УЗЛЫ ПРОМЫШЛЕННЫХ ЭЛЕКТРОТЕХНИЧЕСКИХ УСТАНОВОК

ПРИСОЕДИНЕНИЯ К ВЗРЫВОЗАЩИЩЕННЫМ ЭЛЕКТРОДВИГАТЕЛЯМ

ШИФР

АБ32А

ВЫПУСК 2

ЧЕРТЕЖИ ИЗДЕЛИЙ

РАЗРАБОТАНЫ
ВНИИПРОЕКТЭЛЕКТРОМОНТАЖ
ГЛАВЭЛЕКТРОМОНТАЖ
МИНМОНТАЖСПЕЦСТРОЯ СССР

ДИРЕКТОР ВНИИПЭМ — В.К. ДОБРЫНИН
ГЛ. ИНЖЕНЕР ВНИИПЭМ — Е.М. ФЕСЬКОВ
ДИРЕКТОР КПТБ — В.Т. КНЯЗЕВ
ГЛ. ИНЖЕНЕР КПТБ — А.Л. БЛИНЧИКОВ
ЗАВ. ОТДЕЛОМ ОТВ — С.Г. ПОПОВ
ГЛ. КОНСТРУКТОР ОТВ — П.М. АРАПОВ

УТВЕРЖДЕНЫ
И ВВЕДЕНЫ В ДЕЙСТВИЕ
ВНИПИ ТЯЖПРОМЭЛЕКТРОПРОЕКТ
ИМЕНИ Ф.Б. ЯКУБОВСКОГО
ПРИКАЗ № 66 ОТ 23.04 1981 г.

СОГЛАСОВАНО
ОВЭ ВНИИПЭМ
НАЧ. ОТДЕЛА А.М. ГНЕСИН

Содержание выпуска2

№ стр.	Обозначение	Наименование	Кол-во листов	Примечание
2÷5	А632-Д-В.2	Общие данные	4	
		Сборочные чертежи и детали		
6	А632.01.10.00-В.2	Стойка	1	
7	А632.02.10.00-В.2	Стойка	1	
8	А632.01.10.10-В.2	Кожух	1	
8	А632.02.10.10-В.2	Кожух	1	
9	А632.03.10.00-В.2	Труба комплектная	1	
10	А632.04.10.00-В.2	Труба комплектная	1	
11	А632.05.10.00-В.2	Труба комплектная	1	
12	А632.06.10.00-В.2	Труба комплектная	1	
13	А632.09.10.00-В2	Труба комплектная	1	
14	А632.10.10.00-В.2	Труба комплектная	1	
15	А632.11.10.00-В.2	Труба комплектная	1	
16	А632.12.10.00-В.2	Труба комплектная	1	
17	А632.13.10.00-В.2	Труба комплектная	1	
18	А632.14.10.00-В2	Труба комплектная	1	
19	А632.16.10.00-В2	Труба комплектная	1	
20	А632.17.10.00-В.2	Труба комплектная	1	
21	А632.18.10.00-В.2	Труба комплектная	1	
22	А632.19.10.00-В.2	Труба комплектная	1	
23	А632.03.10.01-В.2	Труба	1	
24	А632.05.10.01-В2	Труба	1	
25	А632.18.10.01-В.2	Труба	1	

Зав.отд.	Попов	
Гл.констр.	Арапов	
Н.контр.	Карнев	
Рук.бриг.	Мужиков	
Ст.техн.	Костанчиева	

А632-Д-В2

Общие данные

Стадия	Лист	Листов
Р	1	4

КПТБ ВНИИПЭМ

Общие указания

1. Исходные данные

При разработке типового проекта „Присоединения к взрывозащищенным электродвигателям", шифр А6324В качестве исходных данных использованы:

а) каталоги Информэлектро: -01.04.20-76 „Двигатели асинхронные взрывозащищённые серии В и ВР мощностью 0,25-110 кВт", ГОСТ 23411-78.

-01.04.09-75 „Электродвигатели асинхронные трехфазные с короткозамкнутым ротором взрывонепроницаемые серии В4О ГОСТ 6651-75.

-01.04.10-73, Электродвигатели асинхронные трехфазные с короткозамкнутым ротором взрывонепроницаемые серии В4О мощностью от 132 до 315 кВт", ГОСТ 16311-75.

б), Инструкция по монтажу электрооборудования силовых и осветительных сетей взрывоопасных зон" ВСН 332-74 / Минсс СССР ;

в) рабочая документация заводов-изготовителей.

Типовой проект разработан в соответствии с требованиями „Правил устройства электроустановок" (ПУЭ-76) гл. VII-3, и „Строительных норм и правил" (СНиП) III-33-76.

Настоящий проект выпущен взамен типовых проектов М3103 и А6174.

2. Содержание

Типовой проект содержит рабочие чертежи, используемые при проектировании и монтаже, а также изготовлении изделий и состоит из двух выпусков:

выпуск 1 (в.1)- чертежи монтажные;

выпуск 2 (в.2)- чертежи изделий.

выпуск 2 содержит рабочие чертежи изделий для изготовления в МЗЗ.

3. Область применения

Выпуск 2 предназначен для изготовления изделий в МЗЗ.

4. Основные положения

По чертежам выпуска 2 типового проекта в мастерских электромонтажных заготовок (МЗЗ) изготавливают детали, производят сборку и комплектацию изделий.

Изделия окрашиваются. Вид покрытия определяется при конкретном проектировании в соответствии с ГОСТ 9.009-73 и ГОСТ 9.032-74.

5. Изделия МЗЗ.

По чертежам, приведенным в настоящем выпуске, изготавливаются следующие изделия:

а) стойки для выполнения токоподвода бронированным кабелем при открытой прокладке;

б) комплектные трубы для выполнения токоподвода проводами и кабелем при трубной прокладке.

6. Порядок пользования

6.1. При проектировании:

при токоподводе бронированным кабелем при открытой прокладке в зависимости от высоты фундамента (Нф) и высоты (Нд) от основания двигателя до оси его вводного устройства (см табл. ниже) уточняются размеры кожухов стоек. Высота фундамента должна быть не менее 50 мм.

Эскиз	Тип эл. двигателя	Нд
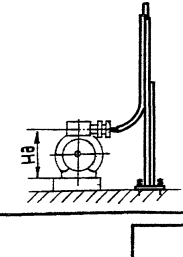	863	190
	871	205
	880	220
	890, В4О-21, В4О-22	290
	8100, В4О-31, В4О-32	310
	8112, 8132	355
	В4О-41, В4О-42	385
	В4О-51, В4О-52	410
	В4О-61, В4О-62	445
	В4О-71, В4О-72	520
	В4О-81, В4О-82	595

Продолжение

Эскиз	Тип эл. двигателя	Нд
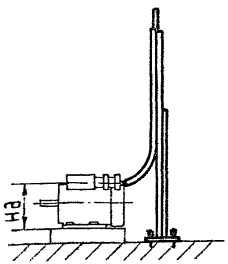	4А0-071, 4А0-072	270
	4А0-11, 4А0-12	280
	4А250	600
	4А280	680
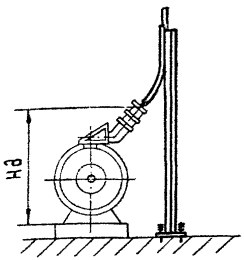	4А160	750
	4А180	800
	4А200	845
	4А225	890

При токоподводе проводами и кабелем в трубах в зависимости от высоты фундамента (Нф) уточняются размеры труб „А" и „В", (см. А632.03.10.01-В.2, А632.05.10.01-В2, А632.18.10.01-В.2).

В зависимости от минимальных размеров труб и вида токоподвода определены минимальные высоты фундамента (Нф min) для каждого типа электродвигателя (см. А632-Д-В.2 лист 4).

В чертежах выпуска даны минимальные размеры кожухов стоек и минимальные размеры труб „А и В", выбранные с учетом радиусов изгиба кабелей.

6.2. При изготовлении в МЭЗ:

по чертежам данного выпуска изготавливаются детали и изделия.

Таблица минимальных высот фундаментов электродвигателей

Обозначение монтажного чертежа	Нфmin																							Примечание
	Тип электродвигателя																							
	АИ63	АИ71	АИ80	АИ90	АИ100	АИ112	АИ132	АИ160	АИ180	АИ200	АИ225	АИ250	АИ280	ВАО-071, ВАО-072	ВАО-11, ВАО-12	ВАО-21; ВАО-22	ВАО-31; ВАО-32	ВАО-41, ВАО-42	ВАО-51, ВАО-52	ВАО-61, ВАО-62	ВАО-71, ВАО-72	ВАО-81, ВАО-82	ВАО-315	ВАО-335	ВАО-450	
А632.03.00.00-В.1	345	330	315	290	270	375	315	—	—	—	—	325	240	265	255	290	270	345	320	285	330	260	—	—	—	
А632.04.00.00-В.1	400	385	370	345	325	445	385	—	—	—	—	410	330	320	310	355	335	415	385	355	410	335	—	—	—	
А632.05.00.00-В.1	—	—	—	—	—	—	—	—	—	—	—	210	145	530	520	—	—	—	—	—	—	—	—	—	—	
А632.06.00.00-В.1	—	—	—	—	—	—	—	—	—	—	—	300	230	585	575	—	—	—	—	—	—	—	—	—	—	
А632.07.00.00-В.1	—	—	—	—	—	—	—	500	450	415	380	—	—	—	—	—	—	—	—	500	450	395	—	—	—	
А632.08.00.00-В.1	—	—	—	—	—	—	—	565	520	495	460	—	—	—	—	—	—	—	—	565	530	475	—	—	—	
А632.09.00.00-В.1	545	530	515	490	470	635	575	—	—	—	—	—	—	465	455	490	470	605	580	535	590	515	—	—	—	
А632.10.00.00-В.1	550	530	520	495	475	635	575	—	—	—	—	—	—	470	460	495	475	605	580	545	—	—	—	—	—	
А632.11.00.00-В.1	—	—	—	—	—	—	—	760	710	675	640	—	—	—	—	—	—	—	—	755	710	655	—	—	—	
А632.12.00.00-В.1	—	—	—	—	—	—	—	760	710	—	—	—	—	—	—	—	—	—	—	760	—	—	—	—	—	
А632.13.00.00-В.1	460	445	430	460	440	545	485	—	—	—	—	550	470	380	370	460	440	515	490	455	530	460	—	—	—	
А632.14.00.00-В.1	—	—	—	—	—	—	—	—	—	—	—	315	250	630	620	—	—	—	—	—	—	—	—	—	—	
А632.15.00.00-В.1	—	—	—	—	—	—	—	585	535	500	470	—	—	—	—	—	—	—	—	585	535	480	—	—	—	
А632.16.00.00-В.1	550	545	530	550	545	805	745	—	—	—	—	—	—	480	470	660	640	775	750	715	790	715	—	—	—	
А632.17.00.00-В.1	—	—	—	—	—	—	—	845	795	760	725	—	—	—	—	—	—	—	—	840	795	740	—	—	—	
А632.18.00.00-В.1	—	—	—	—	—	—	—	—	—	—	—	—	—	—	—	—	—	—	—	—	—	—	385	525	815	
А632.19.00.00-В.1	—	—	—	—	—	—	—	—	—	—	—	—	—	—	—	—	—	—	—	—	—	—	780	—	—	
А632.20.00.00-В.1	—	—	—	—	—	—	—	—	—	—	—	—	—	—	—	—	—	—	—	—	—	—	270	340	460	

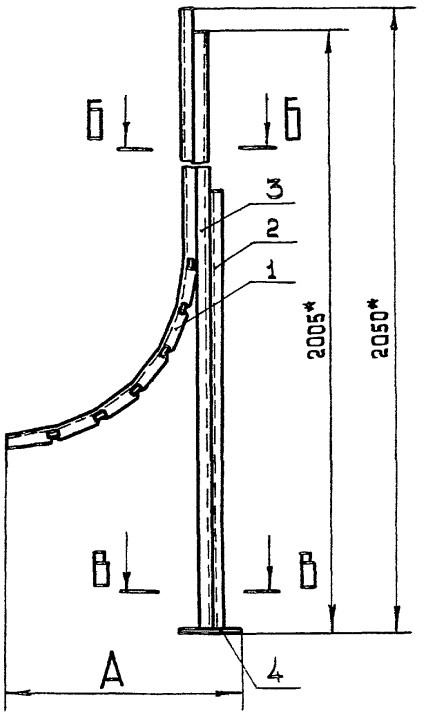

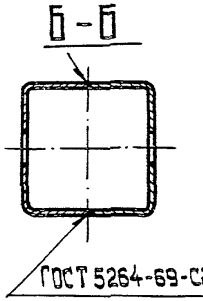

1.* Размеры для справок.
2. Предельные отклонения размеров по СМв.

Испол.	А, мм	Поз.1	Масса, кг
1	470	А632.01.10.10-Б.2 испол.1	10,68
2	570	А632.01.10.10-Б.2 испол.2	10,60
3	670	А632.01.10.10-Б.2 испол.3	10,61
4	820	А632.01.10.10-Б.2 испол.4	10,46
5	920	А632.01.10.10-Б.2 испол.5	10,34

Поз.	Обозначение или тип изделия	Наименование	Кол.	Примечание
1	См. табл.	Кожух	1	
2	Швеллер К240	Профиль монтажный, L= 1000	1	1,80кг
3	Швеллер К240	Профиль монтажный, L= 2000	1	3,90кг
4		Лист $\frac{\text{В5ГОСТ 19903-74}}{\text{3-IV-Ст.3ГОСТ 16523-70}}$, 150×150	1	0,78кг

Зав.отд.	Попов		А632.01.10.00-Б2
Гл.констр.	Арапов		
Н.контр.	Карнев		Стойка
Рук.бриг.	Мужиков		Стадия: Р; Лист: 1; Листов: 1
Техн.	Петрова		КПТБ ВНИИПЭМ

Копировал: Полозова Формат 12

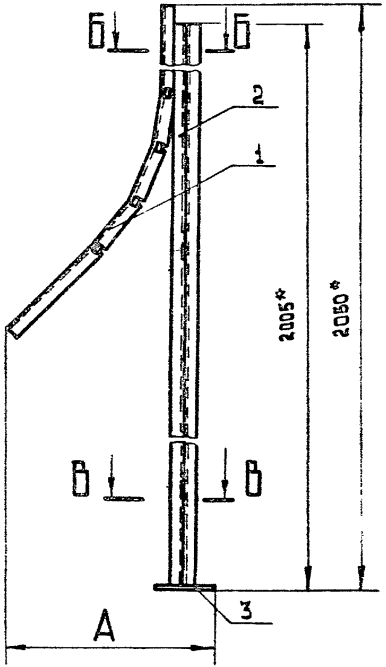

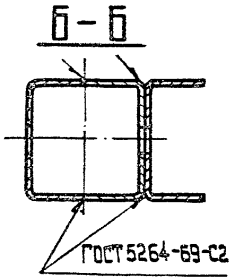

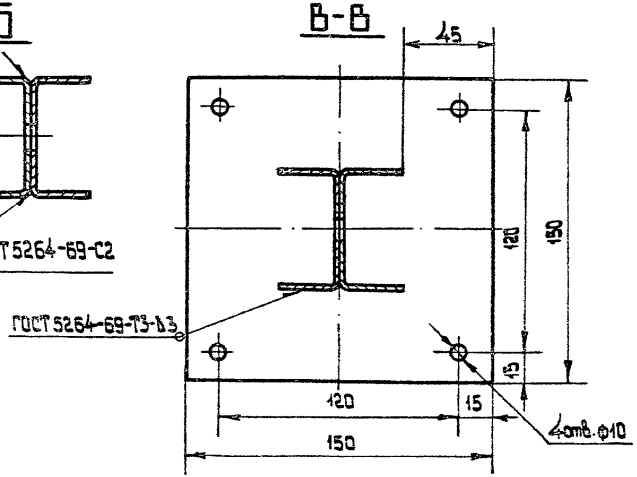

1.* Размеры для справок.
2. Предельные отклонения размеров по СТв.

Испол.	А, мм	Поз. 1 А	Масса, кг
1	590	АБ32.02.10.10-82 исполн.1	11,23
2	550	АБ32.02.10.10-82 исполн.2	11,10

Поз.	Обозначение или тип изделия	Наименование	Кол.	Примечание
1	См. табл.	Кожух	1	
2	Швеллер К240	Профиль монтажный, L=2000	2	7,80кг
3		Лист В5 ГОСТ 19903-74 / 3-IV-Ст.3 ГОСТ 16523-70, 150×150	1	0,78кг

Зав.отд.	Попов	АБ32.02.10.00-82	
Гл.констр.	Арапов		
Н.контр.	Корнев	Стойка	Стадия Р; Лист; Листов 1
Рук.бриг.	Мужиков		КПТБ ВНИИПЭМ
Техн.	Петрова		

Копировал: Полозова Формат 12

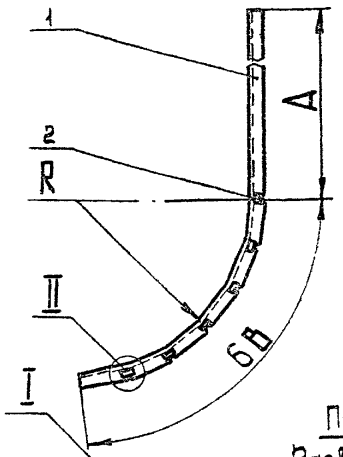

Размеры в мм

Исполн.	R	А	Б	В	L	Масса кг
1	350	1460	1840	90	2000	4,20
2	450	1260	1740	117	1962	4,12
3	550	1095	1675	145	1965	4,13
4	700	780	1510	185	1890	3,98
5	800	600	1430	205	1830	3,86

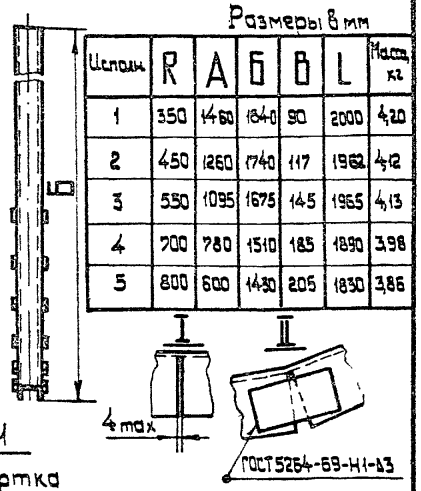

Поз. 1

Развертка

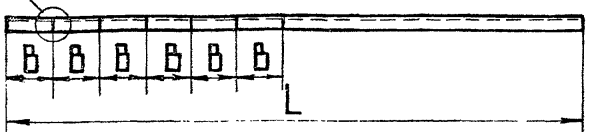

1. А=2050-(Нф+Нв+R), где:
   Нф-высота фундамента (выбирается при проектировании)
   Нв-высота от основания двигателя до оси вводного устройства (см. таблицу, А632-Д-В.2 лист 2,3).
2. Размеры А, Б, L и масса даны при Нф=50 мм.
3. Предельные отклонения размеров по СМ8.

Кол.	Обозначение или тип изделия	Наименование	Кол.	Примечание
1	Швеллер К240	Профиль монтажный	1	
2		Полоса $\frac{Б4\times20\ ГОСТ\ 103\text{-}75}{Ст\ 3\ кп\ ГОСТ\ 535\text{-}79}$, L=40	12	0,30кг

А632.01.10.10-В2

			Стадия	Лист	Листов
Зав.отд.	Попов		Р		1
Гл.констр.	Арапов				
Н.контр.	Корнев		Кожух		
Рук.бриг.	Мужиков				
Техн.	Петрова		КПТБ ВНИИПЭМ		

Копировал: Полозова Формат 11

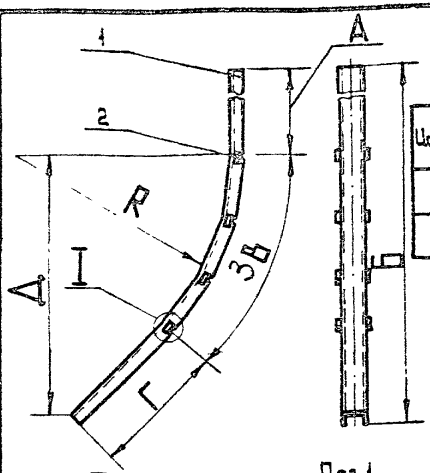

Размеры в мм

Исполн.	R	А	Б	В	Г	Д	L	Масса кг
1	550	630	1270	140	300	600	1370	2,87
2	700	430	1175	185	320	725	1305	2,74

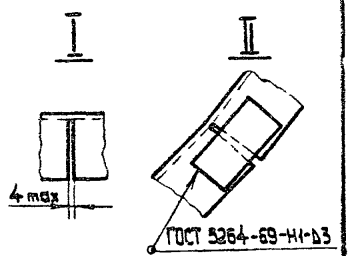

Поз.1

Развертка

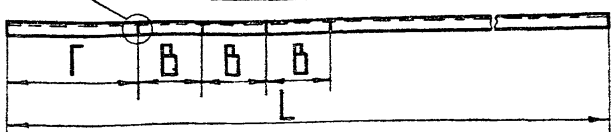

1. А=2050-(Нф+Нв+Д), где:
   Нф-высота фундамента (выбирается при проектировании)
   Нв-высота от основания двигателя до оси вводного устройства (см. таблицу, А632-Д-В.2 лист 2,3).
2. Размеры А, В, L и масса даны при Нф=50 мм.
3. Предельные отклонения размеров по СМ8.

Поз.	Обозначение или тип изделия	Наименование	Кол.	Примечание
1	Швеллер К240	Профиль монтажный, L-см. табл.	1	
2		Полоса $\frac{Б4\times20\ ГОСТ\ 103\text{-}76}{Ст\ 3\ кп\ ГОСТ\ 535\text{-}79}$, L=40	8	0,20кг

А632.02.10.10-В2

			Стадия	Лист	Листов
Зав.отд.	Попов		Р		1
Гл.констр.	Арапов				
Н.контр.	Корнев		Кожух		
Рук.бриг.	Мужиков				
Техн.	Петрова		КПТБ ВНИИПЭМ		

Инв.№ подл. | Подп. и дата | Взам.инв.№

Копировал: Полозова Формат 11

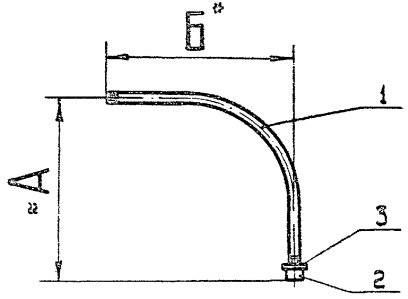

1* Размер для справок.
2. Размер „А" дан для рабочего положения соединительных элементов.

Размеры в мм

Исполн.	≈А	Б*	Масса, кг
1	355	335	1,07
2	400	380	1,74
3	555	530	3,76
4	680	650	5,88
5	755	725	9,40

Поз.	Обозначение или тип изделия	Наименование	Кол. на исполн. 1	2	3	4	5	Примечание
1	А632.03.10.01-8.2 испол. 1	Труба	1	—	—	—	—	
1	А632.03.10.01-8.2 испол. 2	Труба	—	1	—	—	—	
1	А632.03.10.01-8.2 испол. 3	Труба	—	—	1	—	—	
1	А632.03.10.01-8.2 испол. 4	Труба	—	—	—	1	—	
1	А632.03.10.01-8.2 испол. 5	Труба	—	—	—	—	1	
2		Муфта 20 ГОСТ 8966-75	1	—	—	—	—	0,09 кг
2		Муфта 25 ГОСТ 8966-75	—	1	—	—	—	0,16 кг
2		Муфта 40 ГОСТ 8966-75	—	—	1	—	—	0,25 кг
2		Муфта 50 ГОСТ 8966-75	—	—	—	1	—	0,41 кг
2		Муфта 65 ГОСТ 8966-75	—	—	—	—	1	0,66 кг
3		Контргайка 20 ГОСТ 8968-78	1	—	—	—	—	0,04 кг
3		Контргайка 25 ГОСТ 8968-78	—	1	—	—	—	0,08 кг
3		Контргайка 40 ГОСТ 8968-78	—	—	1	—	—	0,11 кг
3		Контргайка 50 ГОСТ 8968-78	—	—	—	1	—	0,17 кг
3		Контргайка 65 ГОСТ 8968-78	—	—	—	—	1	0,33 кг

Рук. бриг.	Мужиков		
Н. контр.	Корнев		
Техн.	Антропова		

А632.03.10.00-8.2

Труба комплектная

Стадия	Лист	Листов
Р		1

КПТБ ВНИИПЭМ

Копировал: Полозова Формат 12

1*Размер для справок.
2. Размер „А" дан для рабочего положения соединительных элементов.

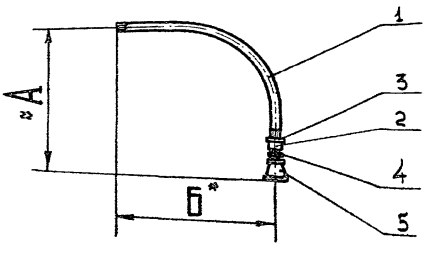

Размеры в мм

Испол.	≈А	Б*	Масса кг
1	410	335	1,32
2	465	380	2,16
3	630	530	4,48
4	765	650	7,00
5	850	725	11,04

Поз.	Обозначение или тип изделия	Наименование	Кол. на испол. 1	2	3	4	5	Примечание
1	А632.03.10.04-Б2 испол.1	Труба	1	—	—	—	—	
1	А632.03.10.01-Б2 испол.2	Труба	—	1	—	—	—	
1	А632.03.10.01-Б2 испол.3	Труба	—	—	1	—	—	
1	А632.03.10.01-Б2 испол.4	Труба	—	—	—	1	—	
1	А632.03.10.01-Б2 испол.5	Труба	—	—	—	—	1	
2		Муфта 20 ГОСТ 8966-75	1	—	—	—	—	0,09 кг
2		Муфта 25 ГОСТ 8966-75	—	1	—	—	—	0,15 кг
2		Муфта 40 ГОСТ 8966-75	—	—	1	—	—	0,25 кг
2		Муфта 50 ГОСТ8966-75	—	—	—	1	—	0,41 кг
2		Муфта 65 ГОСТ 8966-75	—	—	—	—	1	0,65 кг
3		Контргайка 20 ГОСТ 8968-75	1	—	—	—	—	0,04 кг
3		Контргайка 25 ГОСТ 8968-75	—	1	—	—	—	0,08 кг
3		Контргайка 40 ГОСТ 8968-75	—	—	1	—	—	0,11 кг
3		Контргайка 50 ГОСТ 8968-75	—	—	—	1	—	0,17 кг
3		Контргайка 65 ГОСТ 8968-75	—	—	—	—	1	0,33 кг
4		Ниппель 20 ГОСТ 8958-75	1	—	—	—	—	0,09 кг
4		Ниппель 25 ГОСТ 8958-75	—	1	—	—	—	0,14 кг
4		Ниппель 40 ГОСТ 8958-75	—	—	1	—	—	0,21 кг
4		Ниппель 50 ГОСТ 8958-75	—	—	—	1	—	0,40 кг
4		Ниппель 65 ГОСТ 8958-75	—	—	—	—	1	0,70 кг
5		Муфта 25×20 ГОСТ 8957-75	1	—	—	—	—	0,16 кг
5		Муфта 40×25 ГОСТ 8957-75	—	1	—	—	—	0,28 кг
5		Муфта 50×40 ГОСТ 8957-75	—	—	1	—	—	0,51 кг
5		Муфта 65×50 ГОСТ 8957-75	—	—	—	1	—	0,72 кг
5		Муфта 80×65 ГОСТ 8957-75	—	—	—	—	1	0,95 кг

А632.04.10.00-Б2

Труба комплектная

			Стадия	Лист	Листов
Рук.бриг.	Мужиков		Р		1
Н.контр.	Корнев				
Техн.	Антропова		КПТБ ВНИИПЭМ		

Копировал: Полозова Формат 12

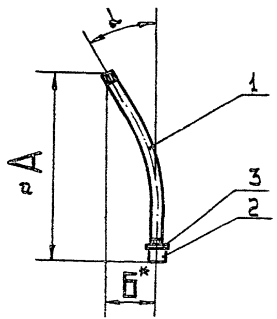

1.* Размер для справок.
2. Размер „А" дан для рабочего положения соединительных элементов.

Размеры в мм

Исполн.	≈А	Б*	α°	Масса, кг
1	520	120	30	1,03
2	530			5,89
3	635	250	45	3,06
4	640			3,98

Поз	Обозначение или тип изделия	Наименование	Кол-на исполн. 1	2	3	4	Примечание
1	А632.05.10.01-В2 исполн1	Труба	1	—	—	—	
1	А632.05.10.01-В2 исполн2	Труба	—	1	—	—	
1	А632.05.10.01-В2 исполн3	Труба	—	—	1	—	
1	А632.05.10.01-В2 исполн4	Труба	—	—	—	1	
2		Муфта 20 ГОСТ 8966-75	1	—	—	—	0,09кг
2		Муфта 65 ГОСТ 8966-75	—	1	—	—	0,66кг
2		Муфта 40 ГОСТ 8966-75	—	—	1	—	0,25кг
2		Муфта 50 ГОСТ 8966-75	—	—	—	1	0,41кг
3		Контргайка 20 ГОСТ 8968-75	1	—	—	—	0,04кг
3		Контргайка 65 ГОСТ 8968-75	—	1	—	—	0,33кг
3		Контргайка 40 ГОСТ 8968-75	—	—	1	—	0,11кг
3		Контргайка 50 ГОСТ 8968-75	—	—	—	1	0,17кг

А632.05.10.00-В2

Рук.бриг.	Мужиков		Труба комплектная
Н.контр	Корнев		
Ст.техн.	Костюничева		

Стадия	Лист	Листов
Р		1

КПТБ ВНИИПЭМ

Копировал: Полозова Формат 12

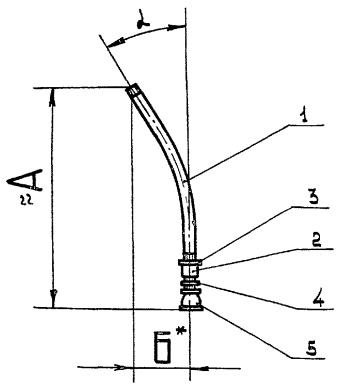

Размеры в мм

Исполн.	≈А	Б*	α°	Масса, кг
1	575	120	30	1,28
2	625			7,54
3	710	250	45	3,79
4	725			5,10

1.* Размер для справок.
2. Размер „А" дан для рабочего положения соединительных элементов.

Поз.	Обозначение или тип изделия	Наименование	Кол-на испол. 1	2	3	4	Примечание
1	А632.05.10.01-82 испол.1	Труба	1	—	—	—	
1	А632.05.10.01-82 испол.2	Труба	—	1	—	—	
1	А632.05.10.01-82 испол.3	Труба	—	—	1	—	
1	А632.06.10.01-82 испол.4	Труба	—	—	—	1	
2		Муфта 20 ГОСТ 8966-75	1	—	—	—	0,09 кг
2		Муфта 65 ГОСТ 8966-75	—	1	—	—	0,66 кг
2		Муфта 40 ГОСТ 8966-75	—	—	1	—	0,26 кг
2		Муфта 50 ГОСТ 8966-75	—	—	—	1	0,41 кг
3		Контргайка 20 ГОСТ 8968-75	1	—	—	—	0,04 кг
3		Контргайка 65 ГОСТ 8968-75	—	1	—	—	0,33 кг
3		Контргайка 40 ГОСТ 8968-75	—	—	1	—	0,11 кг
3		Контргайка 50 ГОСТ 8968-75	—	—	—	1	0,17 кг
4		Ниппель 20 ГОСТ 8958-75	1	—	—	—	0,09 кг
4		Ниппель 65 ГОСТ 8958-75	—	1	—	—	0,70 кг
4		Ниппель 40 ГОСТ 8958-75	—	—	1	—	0,21 кг
4		Ниппель 50 ГОСТ 8958-75	—	—	—	1	0,40 кг
5		Муфта 25×20 ГОСТ 8957-75	1	—	—	—	0,16 кг
5		Муфта 80×65 ГОСТ 8957-75	—	1	—	—	0,95 кг
5		Муфта 50×40 ГОСТ 8957-75	—	—	1	—	0,51 кг
5		Муфта 65×50 ГОСТ 8957-75	—	—	—	1	0,72 кг

Рук.бриг.	Мужиков	
Н.контр.	Корнев	
Техн.	Антропова	

А632.06.10.00-82

Труба комплектная

Стадия	Лист	Листов
Р		1

КТБ ВНИИПЭМ

Копировал: Полозова Формат 12

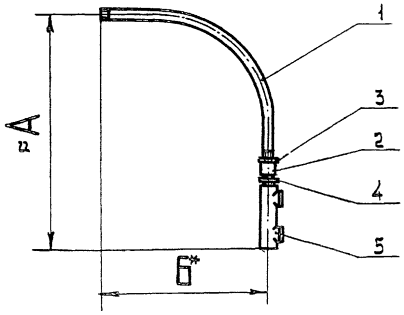

Размеры в мм

Исполн.	≈А	Б*	Масса, кг
1	550	335	3,06
2	600	380	3,82
3	810	530	6,00
4	935	650	8,47

1* Размер для справок.
2. Размер „А" дан для рабочего положения соединительных элементов.

Поз.	Обозначение или тип изделия	Наименование	Кол. на испол. 1	2	3	4	Примечание
1	АБ32.03.10.01-В.2 испол.1	Труба	1	—	—	—	
1	АБ32.03.10.01-В.2 испол.2	Труба	—	1	—	—	
1	АБ32.03.10.01-В.2 испол.3	Труба	—	—	1	—	
1	АБ32.03.10.01-В.2 испол.4	Труба	—	—	—	1	
2		Муфта 20 ГОСТ 8966-75	1	—	—	—	0,09 кг
2		Муфта 25 ГОСТ 8966-75	—	1	—	—	0,16кг
2		Муфта 40 ГОСТ 8966-75	—	—	1	—	0,25кг
2		Муфта 50 ГОСТ 8966-75	—	—	—	1	0,41кг
3		Контргайка 20 ГОСТ 8968-75	1	—	—	—	0,04кг
3		Контргайка 25 ГОСТ 8968-75	—	1	—	—	0,06кг
3		Контргайка 40 ГОСТ 8968-75	—	—	1	—	0,11кг
3		Контргайка 50 ГОСТ 8968-75	—	—	—	1	0,17кг
4		Ниппель 20 ГОСТ 8958-75	1	—	—	—	0,09кг
4		Ниппель 25 ГОСТ 8958-75	—	1	—	—	0,14кг
4		Ниппель 40 ГОСТ 8958-75	—	—	1	—	0,21кг
4		Ниппель 50 ГОСТ 8958-75	—	—	—	1	0,40кг
5	КПЛ-20	Коробка проходная разделительная	1	—	—	—	1,90кг
5	КПЛ-25	Коробка проходная разделительная	—	1	—	—	1,94кг
5	КПЛ-40	Коробка проходная разделительная	—	—	1	—	2,01кг
5	КПЛ-50	Коробка проходная разделительная	—	—	—	1	2,19 кг

АБ32.09 10.00-В2

Рук.бриг.	Мужиков	
Н.контр.	Корнев	
Техн.	Антропова	

Труба комплектная

Стадия	Лист	Листов
Р		1

КПТБ ВНИИПЭМ

Копировал: Полозова

Формат 12

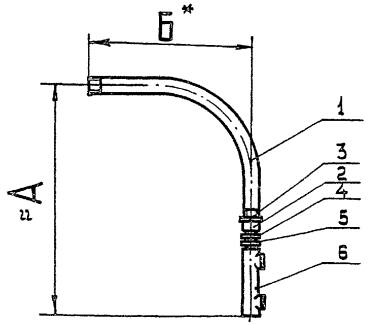

1.* Размер для справок.
2. Размер „А" дан для рабочего положения соединительных элементов.

Поз.	Обозначение или тип изделия	Наименование	Кол. на испол. 1	2	3	Примечание
1	А632.03.10.01-8.2 испол.1	Труба	1	—	—	
1	А632.03.10.01-8.2 испол.2	Труба	—	1	—	
1	А632.03.10.01-8.2 испол.3	Труба	—	—	1	
2		Муфта 20 ГОСТ 8966-75	1	—	—	0,09кг
2		Муфта 25 ГОСТ 8966-75	—	1	—	0,16кг
2		Муфта 40 ГОСТ 8966-75	—	—	1	0,26кг
3		Контргайка 20 ГОСТ 8968-75	1	—	—	0,04кг
3		Контргайка 25 ГОСТ 8968-75	—	1	—	0,08кг
3		Контргайка 40 ГОСТ 8968-75	—	—	1	0,11кг
4		Ниппель 20 ГОСТ 8958-75	1	—	—	0,09кг
4		Ниппель 25 ГОСТ 8958-75	—	1	—	0,14кг
4		Ниппель 40 ГОСТ 8958-75	—	—	1	0,21кг
5		Футорка 25×20 ГОСТ 8960-75	1	—	—	0,16кг
5		Футорка 40×25 ГОСТ 8960-75	—	1	—	0,30кг
5		Футорка 50×40 ГОСТ 8960-75	—		1	0,51кг
6	КПЛ-20	Коробка проходная разделительная	1	—	—	1,90кг
6	КПЛ-25	Коробка проходная разделительная	—	1	—	1,94кг
6	КПЛ-40	Коробка проходная разделительная	—	—	1	2,01кг

Размеры в мм

Испол.	≈А	Б*	Масса, кг
1	555	335	2,28
2	605	380	2,62
3	815	530	3,10

А632.10.10.00-8.2

Рук.бриг.	Мужиков	
Н. контр.	Корнев	
Ст. техн.	Костюничев	

Труба комплектная

Стадия	Лист	Листов
Р	1	1

КПТБ ВНИИПЭМ

Копировал: Полозова Формат 12

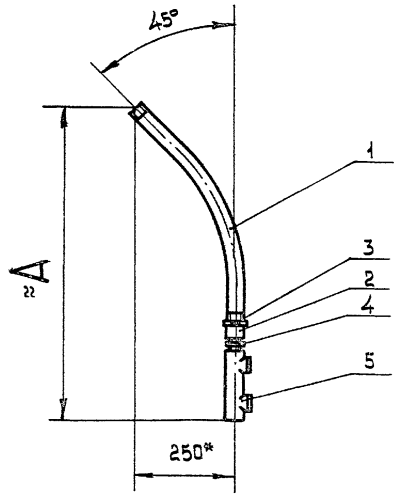

Испол.	A, мм	Масса, кг
1	890	5,30
2	895	6,57

1* Размер для справок.
2. Размер „А" дан для рабочего положения соединительных элементов.

Поз.	Обозначение или тип изделия	Наименование	кол. на испол: 1	кол. на испол: 2	Примечание
1	АБ32.05.10.01-8.2 испол.3	Труба	1	—	
1	АБ32.05.10.01-8.2 испол.4	Труба	—	1	
2		Муфта 40 ГОСТ 8966-75	1	—	0,26кг
2		Муфта 50 ГОСТ 8966-75	—	1	0,41кг
3		Контргайка 40 ГОСТ 8968-75	1	—	0,11кг
3		Контргайка 50 ГОСТ 8968-75	—	1	0,17кг
4		Ниппель 40 ГОСТ 8958-75	1	—	0,21кг
4		Ниппель 50 ГОСТ 8958-75	—	1	0,40кг
5	КПЛ-40	Коробка проходная разделительная	1	—	2,01кг
5	КПЛ-50	Коробка проходная разделительная	—	1	2,19кг

АБ32.11.10.00-82

				Стадия	Лист	Листов
Рук. бриг.	Мужиков		Труба комплектная	Р		1
Н.контр.	Корнев			КПТБ ВНИИПЭМ		
Ст.техн.	Костюничева					

Формат 12

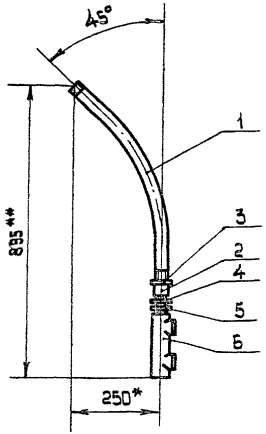

1.* Размер для справок.
2.** Размер дан для рабочего положения соединительных элементов.

Масса 4,87кг

Поз.	Обозначение или тип изделия	Наименование	Кол.	Примечание
1	А632.05.10.01-В.2 исполн.3	Труба	1	
2		Муфта 40 ГОСТ 8966-75	1	0,26кг
3		Контргайка 40 ГОСТ 8968-75	1	0,11кг
4		Ниппель 40 ГОСТ 8958-75	1	0,21кг
5		Футорка 50×40 ГОСТ 8960-75	1	0,30кг
6	КПЛ-50	Коробка проходная разделительная	1	1,29кг

				А632.12.10.00-В.2		
Рук. бриг.	Мужиков		Труба комплектная	Стадия	Лист	Листов
Н. контр.	Корнев			Р		1
Ст. техн.	Костюнцева			КПТБ ВНИИПЭМ		

Копировал: Полозова

Формат 12

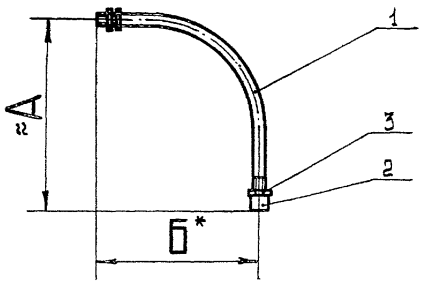

Размеры в мм.

Исполн.	≈А	Б*	Масса, кг
1	470	470	1,50
2	570	570	2,60
3	725	670	4,94
4	880	820	7,42
5	980	920	12,36

1* Размер для справок.
2. Размер „А" дан для рабочего положения соединительных элементов.

Поз.	Обозначение или тип изделия	Наименование	Кол. на исполн. 1	2	3	4	5	Примечание
1	А632.03.10.01-В2 исполн. 6	Труба	1	—	—	—	—	
1	А632.03.10.01-В2 исполн. 7	Труба	—	1	—	—	—	
1	А632.03.10.01-В2 исполн. 8	Труба	—	—	1	—	—	
1	А632.03.10.01-В2 исполн. 9	Труба	—	—	—	1	—	
1	А632.03.10.01-В2 исполн. 10	Труба	—	—	—	—	1	
2		Муфта 20 ГОСТ 8966-75	1	—	—	—	—	0,09 кг
2		Муфта 25 ГОСТ 8966-75	—	1	—	—	—	0,15 кг
2		Муфта 40 ГОСТ 8966-75	—	—	1	—	—	0,26 кг
2		Муфта 50 ГОСТ 8966-75	—	—	—	1	—	0,41 кг
2		Муфта 65 ГОСТ 8966-75	—	—	—	—	1	0,66 кг
3		Контргайка 20 ГОСТ 8968-78	3	—	—	—	—	0,12 кг
3		Контргайка 25 ГОСТ 8968-78	—	3	—	—	—	0,24 кг
3		Контргайка 40 ГОСТ 8968-78	—	—	3	—	—	0,33 кг
3		Контргайка 50 ГОСТ 8968-78	—	—	—	3	—	0,51 кг
3		Контргайка 65 ГОСТ 8968-78	—	—	—	—	3	0,99 кг

А632.13.10.00-В2

Рук. бриг.	Мужиков	
Н. контр.	Корнев	
Техн.	Антропова	

Труба комплектная

Стадия	Лист	Листов
Р		1

КПТБ ВНИИПЭМ

Копировал: Полозова Формат 12

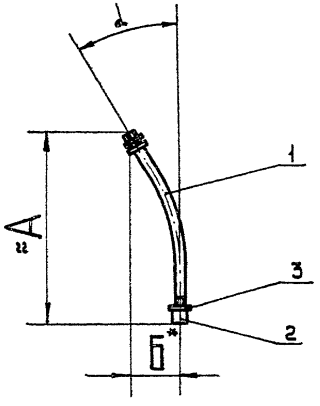

1.* Размер для справок.
2 Размер „А" дан для рабочего положения соединительных элементов.

Размеры в мм

Исполн.	≈А	Б*	α°	Масса, кг
1	570	150	30	1,21
2	585			5,85
3	670	295	45	3,49
4	675			4,62

Поз.	Обозначение или тип изделия	Наименование	Кол. на исполн. 1	2	3	4	Примечание
1	АБ32.05.10.01-8.2 исполн.5	Труба	1	—	—	—	
1	АБ32.05.10.01-8.2 исполн.6	Труба	—	1	—	—	
1	АБ32.05.10.01-8.2 исполн.7	Труба	—	—	1	—	
1	АБ32.05.10.01-8.2 исполн.8	Труба	—	—	—	1	
2		Муфта 20 ГОСТ 8966-75	1	—	—	—	0,09кг
2		Муфта 65 ГОСТ 8966-75	—	1	—	—	0,66кг
2		Муфта 40 ГОСТ 8966-75	—	—	1	—	0,26кг
2		Муфта 50 ГОСТ 8966-75	—	—	—	1	0,41кг
3		Контргайка 20 ГОСТ 8968-75	3	—	—	—	0,12кг
3		Контргайка 65 ГОСТ 8968-75	—	3	—	—	0,99кг
3		Контргайка 40 ГОСТ 8968-75	—	—	3	—	0,33кг
3		Контргайка 50 ГОСТ 8968-75	—	—	—	3	0,51кг

АБ32.14.10.00-8.2

Рук. бриг.	Мужиков		
Н. контр.	Корнев		
Ст. техн.	Костаничева		

Труба комплектная

Стадия	Лист	Листов
Р		1

КПТБ ВНИИПЭМ

Копировал: Полозова Формат А2

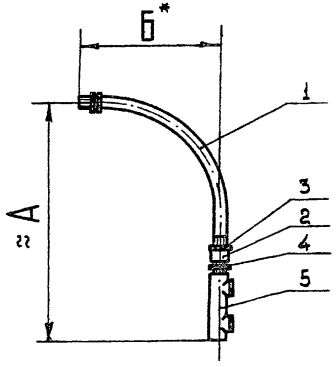

1* Размер для справок.
2. Размер „А" дан для рабочего положения соединительных элементов.

Поз.	Обозначение или тип изделия	Наименование	Кол. на испол. 1	2	3	4	Примечание
1	АБ32.03.10.01-В.2 испол.6	Труба	1	—	—	—	
1	АБ32.03.10.01-В.2 испол.7	Труба	—	1	—	—	
1	АБ32.03.10.01-В.2 испол.8	Труба	—	—	1	—	
1	АБ32.03.10.01-В.2 испол.9	Труба	—	—	—	1	
2		Муфта 20 ГОСТ 8966-75	1	—	—	—	0,09 кг
2		Муфта 25 ГОСТ 8966-75	—	1	—	—	0,16 кг
2		Муфта 40 ГОСТ 8966-75	—	—	1	—	0,28 кг
2		Муфта 50 ГОСТ 8966-75	—	—	—	1	0,41 кг
3		Контргайка 20 ГОСТ 8968-75	3	—	—	—	0,12 кг
3		Контргайка 25 ГОСТ 8968-75	—	3	—	—	0,24 кг
3		Контргайка 40 ГОСТ 8968-75	—	—	3	—	0,33 кг
3		Контргайка 50 ГОСТ 8968-75	—	—	—	3	0,51 кг
4		Ниппель 20 ГОСТ 8958-75	1	—	—	—	0,09 кг
4		Ниппель 25 ГОСТ 8958-75	—	1	—	—	0,14 кг
4		Ниппель 40 ГОСТ 8958-75	—	—	1	—	0,21 кг
4		Ниппель 50 ГОСТ 8958-75	—	—	—	1	0,40 кг
5	КПЛ-20	Коробка проходная разделительная	1	—	—	—	1,90 кг
5	КПЛ-25	Коробка проходная разделительная	—	1	—	—	1,94 кг
5	КПЛ-40	Коробка проходная разделительная	—	—	1	—	2,01 кг
5	КПЛ-50	Коробка проходная разделительная	—	—	—	1	2,19 кг

Размеры в мм

Испол.	≈А	Б*	Масса, кг
1	565	470	3,56
2	770	570	4,08
3	980	670	7,18
4	1135	820	10,04

АБ32.16.10.00-В.2

Рук. бриг.	Мужиков		
Н. констр.	Корнев		
Ст. техн.	Костюничева		

Труба комплектная

Стадия	Лист	Листов
Р		1

КПТБ ВНИИПЭМ

Копировал: Полозова

Формат 12

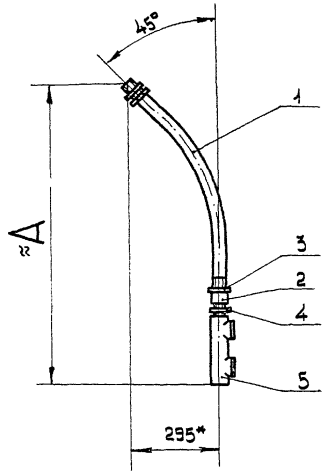

Испол.	A, мм	Масса, кг
1	925	5,71
2	930	7,21

1.* Размер для справок.
2. Размер „А" дан для рабочего положения соединительных элементов.

Поз.	Обозначение или тип изделия	Наименование	Кол. на испол. 1	Кол. на испол. 2	Примечание
1	АБ32.05.10.01-8.2 испол.7	Труба	1	—	
1	АБ32.05.10.01-8.2 испол.8	Труба	—	1	
2		Муфта 40 ГОСТ 8966-75	1	—	0,26 кг
2		Муфта 50 ГОСТ 8966-75	—	1	0,41 кг
3		Контргайка 40 ГОСТ 8968-75	3	—	0,33 кг
3		Контргайка 50 ГОСТ 8968-75	—	3	0,51 кг
4		Ниппель 40 ГОСТ 8958-75	1	—	0,21 кг
4		Ниппель 50 ГОСТ 8958-75	—	1	0,40 кг
5	КПЛ-40	Коробка проходная разделительная	1	—	2,01 кг
5	КПЛ-50	Коробка проходная разделительная	—	1	2,19 кг

АБ32.17.10.00-8.2

Рук. бриг.	Мужиков		Труба комплектная
Н. контр.	Карнев		
Техн.	Антропова		

Стадия	Лист	Листов
Р		1

КПТБ ВНИИПЭМ

Копировал: Полозова Формат 12

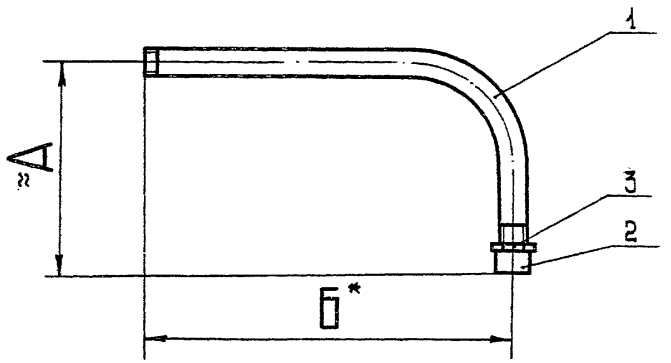

Размеры в мм

Испол.	≈А	Б*	Масса, кг
1	440	715	4,87
2	480	782	7,50
3	575	877	8,10
4	565	845	5,78
5	610	920	8,80
6	705	1115	10,30

1* Размер для справок.
2. Размер „А" дан для рабочего положения соединительных элементов.

Поз.	Обозначение или тип изделия	Наименование	Кол. на испол. 1	2	3	4	5	6	Примечание
1	АБ32.18.10.01-В.2 испол.1	Труба	1	—	—	—	—	—	
1	АБ32.18.10.01-В.2 испол.2	Труба	—	1	—	—	—	—	
1	АБ32.18.10.01-В.2 испол.3	Труба	—	—	1	—	—	—	
1	АБ32.18.10.01-В.2 испол.4	Труба	—	—	—	1	—	—	
1	АБ32.18.10.01-В.2 испол.5	Труба	—	—	—	—	1	—	
1	АБ32.18.10.01-В.2 испол.6	Труба	—	—	—	—	—	1	
2		Муфта 50 ГОСТ 8966-75	1	—	—	1	—	—	0,41кг
2		Муфта 65 ГОСТ 8966-75	—	1	1	—	1	1	0,66кг
3		Контргайка 50 ГОСТ 8968-75	1	—	—	1	—	—	0,17кг
3		Контргайка 65 ГОСТ 8968-75	—	1	1	—	1	1	0,33кг

АБ32.18.10.00-В.2

Рук.бриг.	Мужиков		
Н.контр.	Карнеев		
Ст.техн.	Костюнчева		

Труба комплектная

Стадия	Лист	Листов
Р		1

КПТБ ВНИИПЭМ

Копировал: Полозова Формат 12

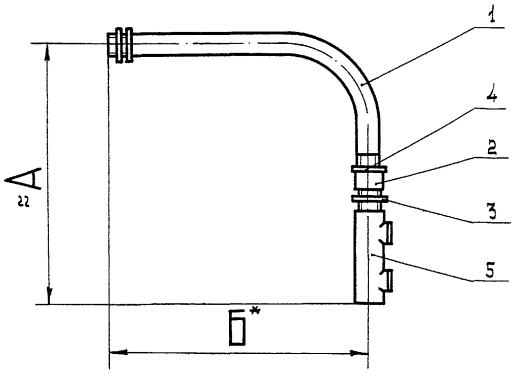

Размеры в мм

Исполн.	≈А	Б*	Масса, кг
1	695	590	7,51
2	820	720	8,81

1.* Размер для справок.
2. Размер „А" дан для рабочего положения соединительных элементов.

Поз.	Обозначение или тип изделия	Наименование	Кол. на испол. 1	Кол. на испол. 2	Примечание
1	А632.18.10.01-8.2 испол.7	Труба	1	–	
1	А632.18.10.01-8.2 испол.8	Труба	–	1	
2		Муфта 50 ГОСТ 8966-75	1	1	0,41 кг
3		Ниппель 50 ГОСТ 8958-75	1	1	0,40 кг
4		Контргайка 50 ГОСТ 8968-75	3	3	0,51 кг
5	КПЛ-50	Коробка проходная разделительная	1	1	2,19 кг

		А632.19.10.00-8.2	
Рук. бриг.	Мужиков	Труба комплектная	Стадия: Р; Лист: ; Листов: 1
Н. контр.	Корнев		КПТБ ВНИИПЭМ
Ст. техн.	Костюченко		

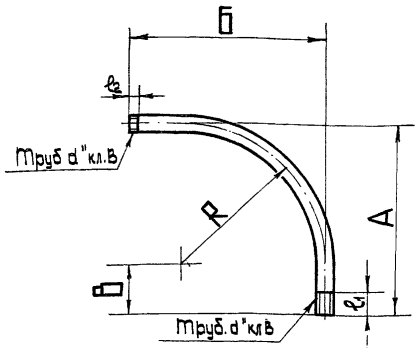

Размеры в мм

Испол.	d резьба труб-ная, дюйм	R	А	Б	В	ℓ_1	ℓ_2	Масса, кг
1	3/4	250	335	335	85	45	16	0,94
2	1	300	380	380	80	50	18	1,50
3	1 1/2	400	530	530	130	60	22	3,40
4	2	500	650	650	150	65	24	5,30
5	2 1/2	600	725	725	125	75	27	8,40
6	3/4	350	450	470	100	45	45	1,27
7	1	450	550	570		50	50	2,20
8	1 1/2	550	700	670	200	60	60	4,35
9	2	700	850	820	150	65	65	6,50
10	2 1/2	800	950	920		75	75	10,7

Предельные отклонения размеров по СМв.

Поз.	Обозначение или тип изделия	Наименование	Количество на исполнение 1	2	3	4	5	6	7	8	9	10	Примечание
		Труба 20×2,8 ГОСТ 3262-75, L=565	1	—	—	—	—	—	—	—	—	—	
		Труба 25×3,2 ГОСТ 3262-75, L=630	—	1	—	—	—	—	—	—	—	—	
		Труба 40×3,5 ГОСТ 3262-75, L=890	—	—	1	—	—	—	—	—	—	—	
		Труба 50×3,5 ГОСТ 3262-75, L=1085	—	—	—	1	—	—	—	—	—	—	
		Труба 65×4 ГОСТ 3262-75, L=1190	—	—	—	—	1	—	—	—	—	—	
		Труба 20×2,8 ГОСТ 3262-75, L=770	—	—	—	—	—	1	—	—	—	—	
		Труба 25×3,2 ГОСТ 3262-75, L=925	—	—	—	—	—	—	1	—	—	—	
		Труба 40×3,5 ГОСТ 3262-75, L=1135	—	—	—	—	—	—	—	1	—	—	
		Труба 50×3,5 ГОСТ 3262-75, L=1335	—	—	—	—	—	—	—	—	1	—	
		Труба 65×4 ГОСТ 3262-75, L=1525	—	—	—	—	—	—	—	—	—	1	

1. Для принятых радиусов изгиба „R", „Нф min" (см. АБ32-Д-В.2 лист 4) размеры „А" и „В" являются минимальными и уточняются при конкретном проектировании в зависимости от высоты фундамента (Нф)
2. Перед изготовлением в МЗЗ размеры уточняются замером на объекте

Рук. бриг.	Мужиков	
Н. контр.	Корнев	
Ст. техн.	Костюничев	

АБ32.03.10.01-В.2

Труба

Стадия	Лист	Листов
Р		1

КПТБ ВНИИПЭМ

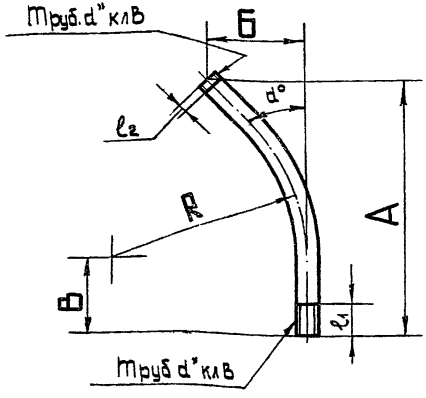

Размеры в мм

Испол.	d, резьба трубная, дюйм	∠°	R	А	Б	В	ℓ1	ℓ2	Масса, кг
1	3/4	30	500	500	120	160	45	16	0,90
2	2 1/2						75	30	4,90
3	1 1/2	45		610	250	150	60	22	2,70
4	2						65	24	3,40
5	3/4	30		555	150	160	45	45	1,00
6	2 1/2						75	75	4,20
7	1 1/2	45		645	295	150	60	60	2,90
8	2						65	65	3,70

Предельные отклонения размеров по см в.

Поз.	Обозначение или тип изделия	Наименование	Количество на исполнение 1	2	3	4	5	6	7	8	Примечание
		Труба 20×2,8 ГОСТ 3262-75, L=530	1	—	—	—	—	—	—	—	
		Труба 65×4 ГОСТ 3262-75, L=530	—	1	—	—	—	—	—	—	
		Труба 40×3,5 ГОСТ 3262-75, L=690	—	—	1	—	—	—	—	—	
		Труба 50×3,5 ГОСТ 3262-75, L=690	—	—	—	1	—	—	—	—	
		Труба 20×2,8 ГОСТ 3262-75, L=600	—	—	—	—	1	—	—	—	
		Труба 65×4 ГОСТ 3262-75, L=600	—	—	—	—	—	1	—	—	
		Труба 40×3,5 ГОСТ 3262-75, L=760	—	—	—	—	—	—	1	—	
		Труба 50×3,5 ГОСТ 3262-75, L=760	—	—	—	—	—	—	—	1	

1. Для принятых радиусов изгиба „R", „Нф min" (см. АБ32-Д-В.2, лист 4) размеры „А", „Б", „В" являются минимальными и уточняются при конкретном проектировании в зависимости от высоты фундамента (Нф).
2. Перед изготовлением в МЗЗ размеры уточняются замером на объекте.

Рук. бриг.	Мужиков		
Н. контр.	Корнев		
Ст. техн.	Костюнчева		

АБ32.05.10.01-82

Труба

Стадия	Лист	Листов
Р		1

КПТБ ВНИИПЭМ

Калькировал Голозова Формат 12

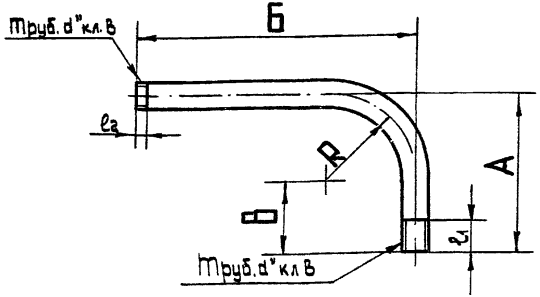

Размеры в мм

Исполн.	Резьба трубная, дюйм	R	А	Б	В	ℓ1	ℓ	Масса, кг
1	2	500	600	715	100	65	24	4,30
2	2½	600	700	782	100	75	27	6,50
3			795	977	195			8,10
4	2	630	730	845	100	65	24	5,20
5	2½	730	830	920	100	75	27	7,60
6			925	1115	195			9,30
7	2	700	800	800	100	65	65	4,00
8		830	930	930				5,30

Предельные отклонения размеров по СМв.

Поз.	Обозначение или тип изделия	Наименование	Количество на исполнение								Примечание
			1	2	3	4	5	6	7	8	
		Труба 50×3,5 ГОСТ 3262-75, ℓ = 1025	1	—	—	—	—	—	—	—	
		Труба 65×4 ГОСТ 3262-75, ℓ = 1130	—	1	—	—	—	—	—	—	
		Труба 65×4 ГОСТ 3262-75, ℓ = 1420	—	—	1	—	—	—	—	—	
		Труба 50×3,5 ГОСТ 3262-75, ℓ = 1225	—	—	—	1	—	—	—	—	
		Труба 65×4 ГОСТ 3262-75, ℓ = 1340	—	—	—	—	1	—	—	—	
		Труба 65×4 ГОСТ 3262-75, ℓ = 1630	—	—	—	—	—	1	—	—	
		Труба 50×3,5 ГОСТ 3262-75, ℓ = 825	—	—	—	—	—	—	1	—	
		Труба 50×3,5 ГОСТ 3262-75, ℓ = 1080	—	—	—	—	—	—	—	1	

1. Для принятых радиусов изгиба „R" Нефть" (см. АБ32-Д-В.2 лист 4) размеры „А" и „В" являются минимальными и уточняются при конкретном проектировании в зависимости от высоты фундамента (Нф).
2. Перед изготовлением в МЗЗ размеры уточняются замером на объекте.

Рук. бриг.	Мужиков		
Н. контр.	Корнев		
Ст. техн.	Костюничева		

АБ32.18.10.01-В.2

Труба

Стадия	Лист	Листов
Р		1

КПТБ ВНИИПЭМ

Копировал: Полозова Формат 12

ЦЕНТРАЛЬНЫЙ ИНСТИТУТ ТИПОВОГО ПРОЕКТИРОВАНИЯ
ГОССТРОЯ СССР
Москва, А-445, Стопанская ул., 22
Сдано в печать VIII 1982 г.
Заказ № 8920 Тираж 1000 экз.

gost.e-ecolog.ru