ДЕТАЛИ И УЗЛЫ ПРОМЫШЛЕННЫХ ЭЛЕКТРОТЕХНИЧЕСКИХ УСТАНОВОК

ПРИСОЕДИНЕНИЯ К ВЗРЫВОЗАЩИЩЕННЫМ ЭЛЕКТРОДВИГАТЕЛЯМ

ШИФР

АБ32

ВЫПУСК 1

ЧЕРТЕЖИ МОНТАЖНЫЕ

gost.e-ecolog.ru

ДЕТАЛИ И УЗЛЫ ПРОМЫШЛЕННЫХ ЭЛЕКТРОТЕХНИЧЕСКИХ УСТАНОВОК

ПРИСОЕДИНЕНИЯ К ВЗРЫВОЗАЩИЩЕННЫМ ЭЛЕКТРОДВИГАТЕЛЯМ

ШИФР

АБ32

ВЫПУСК 1

ЧЕРТЕЖИ МОНТАЖНЫЕ

РАЗРАБОТАНЫ
ВНИИПРОЕКТЭЛЕКТРОМОНТАЖ
ГЛАВЭЛЕКТРОМОНТАЖ
МИНМОНТАЖСПЕЦСТРОЯ СССР

ДИРЕКТОР ВНИИГЭМ — В. К. ДОБРЫНИН
ГЛ. ИНЖЕНЕР ВНИИПЭМ — Е. М. ФЕСЬКОВ
ДИРЕКТОР КПТБ — В. Т. КНЯЗЕВ
ГЛ. ИНЖЕНЕР КПТБ — А. Л. БЛИНЧИКОВ
ЗАВ. ОТДЕЛОМ ОТВ — С. Г. ПОПОВ
ГЛ. КОНСТРУКТОР ОТВ — О. М. АРАПОВ

УТВЕРЖДЕНЫ
И ВВЕДЕНЫ В ДЕЙСТВИЕ
ВНИПИ ТЯЖТРОМЭЛЕКТРОПРОЕКТ
ИМЕНИ Ф.Б. ЯКУБОВСКОГО
ПРИКАЗ № 66от 23.04 1981 г.

СОГЛАСОВАНО
ОБЗ ВНИИГЭМ
НАЧ. ОТДЕЛА А. М. ГНЕСИН

Содержание выпуска 1

№ стр.	Обозначение	Наименование	Кол-во листов	Примечание
2-16	АБ32-Д-В.1	Общие данные	15	
		Монтажные чертежи		
17	АБ32.01.00.00-В.1	Присоединение к электровигателям типов В63, В71, В80, ВАО-071, ВАО-072, ВАО-11, ВАО-12, В90, В100, ВАО-21, ВАО-22, ВАО-31, ВАО-32, В112, В132, ВАО-41, ВАО-42, ВАО-51, ВАО-52, ВАО-62, ВАО-71, ВАО-72, ВАО-81, ВАО-82, В250, В280.	1	
18	АБ32.02.00.00-В.1	Присоединение к электровигателям типов В160, В180, В200, В225	1	
19	АБ32.03.00.00-В.1	Присоединение к электровигателям типов В63, В71, В80, ВАО-071, ВАО-072, ВАО-11, ВАО-12, В90, В100, ВАО-21, ВАО-22, ВАО-31, ВАО-32, В112, В132, ВАО-41, ВАО-42, ВАО-51, ВАО-52, ВАО-61, ВАО-62, ВАО-71, ВАО-72, ВАО-81, ВАО-82, В250, В280.	1	
20	АБ32.04.00.00-В.1	Присоединение к электровигателям типов В63, В71, В80, ВАО-071, ВАО-072, ВАО-11, ВАО-12, В90, В100, ВАО-21, ВАО-22, ВАО-31, ВАО-32, В112, В132, ВАО-41, ВАО-42, ВАО-51, ВАО-52, ВАО-61, ВАО-62, ВАО-71, ВАО-72, ВАО-81, ВАО-82, В250, В280	1	
21	АБ32.05.00.00-В.1	Присоединение к электровигателям типов ВАО-071, ВАО-072, ВАО-11, ВАО-12, В250, В280	1	
22	АБ32.06.00.00-В.1	Присоединение к электровигателям типов ВАО-071, ВАО-072, ВАО-11, ВАО-12, В250, В280	1	
23	АБ32.07.00.00-В.1	Присоединение к электровигателям типов В160, В180, ВАО-61, ВАО-62, В200, В225, ВАО-71, ВАО-72, ВАО-81, ВАО-82	1	
24	АБ32.08.00.00-В.1	Присоединение к электровигателям типов В160, В180, ВАО-61, ВАО-62, В200, В225, ВАО-71, ВАО-72, ВАО-81, ВАО-82	1	
25	АБ32.09.00.00-В.1	Присоединение к электровигателям типов В63, В71, В80, ВАО-071, ВАО-072, ВАО-11, ВАО-12, В90, В100, ВАО-21, ВАО-22, ВАО-31, ВАО-32, ВАО-41, ВАО-42, ВАО-51, ВАО-52, ВАО-61, ВАО-62, ВАО-71, ВАО-72, ВАО-81, ВАО-82	1	
26	АБ32.10.00.00-В.1	Присоединение к электровигателям типов В63, В71, В80, ВАО-071, ВАО-072, ВАО-11, ВАО-12, В90, В100, ВАО-21, ВАО-22, ВАО-31, ВАО-32, В112, В132, ВАО-41, ВАО-42, ВАО-51, ВАО-52, ВАО-61, ВАО-62	1	
27	АБ32.11.00.00-В.1	Присоединение к электровигателям типов В160, В180, ВАО-61, ВАО-62, В200, В225, ВАО-71, ВАО-72, ВАО-81, ВАО-82	1	
28	АБ32.12.00.00-В.1	Присоединение к электровигателям типов В160, В180, ВАО-61, ВАО-62	1	
29	АБ32.13.00.00-В.1	Присоединение к электровигателям типов В63, В71, В80, ВАО-071, ВАО-072, ВАО-11, ВАО-12, В90, В100, ВАО-21, ВАО-22, ВАО-31, ВАО-32, В112, В132, ВАО-41, ВАО-42, ВАО-51, ВАО-52, ВАО-61, ВАО-62, ВАО-71, ВАО-72, ВАО-81, ВАО-82, В250, В280	1	
30	АБ32.14.00.00-В.1	Присоединение к электровигателям типов ВАО-071, ВАО-072, ВАО-11, ВАО-12, В250, В280	1	

			АБ32-Д-В.1	
Зав. отд.	Попов		Общие данные	Стадия: Р; Лист: 1; Листов: 15
Гл. констр.	Фанов			
Н. контр.	Корнев			КПТБ ВНИИПЭМ
Рук. бриг.	Мужиков			
Ст. техн.	Костюничева			

Копировал: Полозова Формат 12

№ стр.	Обозначение	Наименование	Кол-во листов	Примечание
31	4632.15.00.00-8.1	Присоединение к электродвигателям		
		типов В160, В180, ВАО-61, ВАО-62, В200, В225,		
		ВАО-71, ВАО-72, ВАО-81, ВАО-82	1	
32	4632.16.00.00-8.1	Присоединение к электродвигателям		
		типов В63, В71, В80, ВАО-071, ВАО-072, ВАО-11, ВАО-12,		
		В90, В100, ВАО-21, ВАО-22, ВАО-31, ВАО-32, В112,		
		В132, ВАО-41, ВАО-42, ВАО-51, ВАО-52, ВАО-61, ВАО-62,		
		ВАО-71, ВАО-72, ВАО-81, ВАО-82	1	
33	4632.17.00.00-8.1	Присоединение к электродвигателям		
		типов В160, В180, ВАО-61, ВАО-62, В200, В225,		
		ВАО-71, ВАО-72, ВАО-81, ВАО-82	1	
34	4632.18.00.00-8.1	Присоединение к электродвигателям		
		типов ВАО-315, ВАО-355, ВАО-450	1	
35	4632.19.00.00-8.1	Присоединение к электродвигателю		
		типа ВАО-315	1	
36	4632.20.00.00-8.1	Присоединение к электродвигателям		
		типов ВАО-315, ВАО-355, ВАО-450	1	

Продолжение

№ стр.	Обозначение	Наименование	Кол-во листов	Примечание

Общие указания

1. Исходные данные

При разработке типового проекта „Присоединения к взрывозащищенным электродвигателям", шифр А632 в качестве исходных данных использованы:

а) каталоги Информэлектро: - 01.04.20-76 „Двигатели асинхронные взрывозащищенные серии В, ВР мощностью 0,25-110 кВт", ГОСТ 23111-78;

- 01.04.09-75 „Электродвигатели асинхронные трехфазные с короткозамкнутым ротором взрывонепроницаемые серии ВАО", ГОСТ 6661-75;

- 01.04.10-73 „Электродвигатели асинхронные трехфазные с короткозамкнутым ротором взрывонепроницаемые серии ВАО мощностью от 132 до 315 кВт", ГОСТ 16311-75;

б) „Инструкция по монтажу электрооборудования, силовых и осветительных сетей взрывоопасных зон" $\frac{\text{ВСН 332-74}}{\text{ММСС СССР}}$;

в) рабочая документация заводов - изготовителей.

Типовой проект разработан в соответствии с требованиями „Правил устройства электроустановок" (ПУЭ-76) гл. VII-3, „Строительных норм и правил" (СНиП) III-33-76.

Настоящий проект выпущен взамен типовых проектов М3103 и А617А.

2. Содержание

Типовой проект содержит рабочие чертежи, используемые при проектировании и монтаже, а также изготовлении изделий и состоит из двух выпусков:

Выпуск 1 (В.1) - чертежи монтажные;

Выпуск 2 (В.2) - чертежи изделий.

Выпуск 1 содержит материалы для проектирования и рабочие чертежи для работы в монтажной зоне.

При проектировании необходимо пользоваться и выпуском 2.

3. Область применения

Выпуск 1 предназначен для выполнения проектных работ и работ в монтажной зоне по присоединениям к электродвигателям серий В и ВАО (U≤ 660В) во взрывоопасных зонах.

Тип электродвигателя	Область применения		
	Класс взрывоопасной зоны	Взрывоопасная смесь газов или паров ЛВЖ с воздухом	
		Категория	Группа
В63÷В280	В-I	IIА, IIВ (1,2,3)*	Т1, Т2, Т3, Т4
ВАО-071÷ВАО-82	В-Iа		Т1, Т2, Т3, Т4 (А, Б, Г)*
ВАО315÷ВАО-450	В-Iг, В-II		Т1, Т2, Т3, Т4

Классификация взрывоопасной смеси дана по ГОСТ 12.1.011-79.

* В скобках дана классификация по ПУЭ-65.

Установка электродвигателей серий В и ВАО во взрывоопасных зонах класса В-Iг допускается только под навесом или козырьком.

4. Основные положения

В проекте приведены типовые технические решения по присоединениям к вводным устройствам стационарно установленных электродвигателей серии В и ВАО с двумя видами токоподвода:

а) сверху - открыто проложенного бронированного кабеля;

б) снизу - проводов и кабелей в трубах.

Токоподвод кабелями В6В и А6В6В см. типовой проект А605А.

Исполнение токоподвода выбирается при конкретном проектировании.

Предпочтение должно отдаваться открытой прокладке кабеля как наиболее технологичной в монтаже и экономичной.

В зонах класса В-II свободные концы труб должны быть уплотнены негорючим легкоудаляемым составом для предотвращения скопления в трубах горючей пыли.

Трубы и конструкции (стойки) для прокладки кабелей должны быть заземлены (см. типовой проект А618А).

Копировал: Полозова Формат 12

5. Порядок пользования

5.1. При проектировании:

- Выбор технического решения производится по „Таблице выбора технических решений" раздела „Общие данные".

В зависимости от типа электродвигателя и варианта токоподвода подбирается нужный монтажный чертеж.

5.2. При монтаже;

- по монтажным чертежам производят монтаж изготовленных в МЭЗ изделий.

Таблица выбора технических решений

Эскиз	Вид электропроводки	Тип эл. двигателя	А, мм	Б, мм	Обозначение монтажного чертежа
Вариант 1 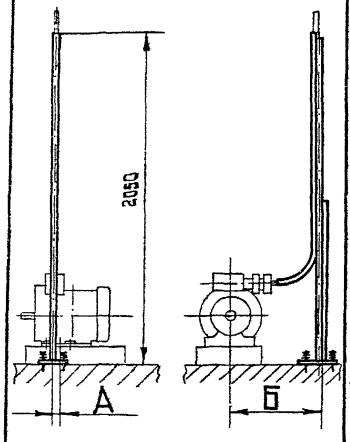	Бронированный кабель открыто	4А63 4А71 4А80	20	340	А632.01.00.00-В1 испол.1
		4А90 4А100	15	675	А632.01.00.00-В1 испол.2
		4АР0-21 4АР0-22	10	705	
		4АР0-31 4АР0-32	20		
		4А112 4А132	20	835	А632.01.00.00-В1 испол.3
		4АР0-41 4АР0-42	25	925	
		4АР0-51 4АР0-52	65		
		4АР0-61 4АР0-62	50		
		4АР0-71 4АР0-72	110	1085	А632.01.00.00-В1 испол.4
		4АР0-81 4АР0-82	150	1180	

Эскиз	Вид электропроводки	Тип эл. двигателя	А, мм	Б, мм	Обозначение монтажного чертежа
Вариант 2 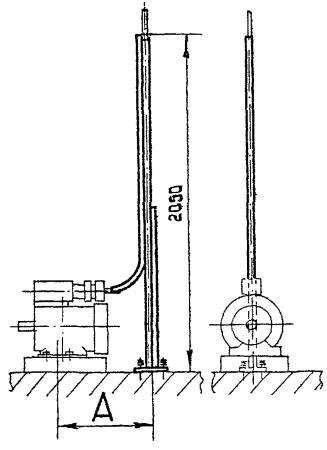	Бронированный кабель открыто	4А63 4А71 4А80	530	—	А632.01.00.00-В1 испол.1
		4А90 4А100	615		А632.01.00.00-В1 испол.2
		4АР0-21 4АР0-22 4АР0-31 4АР0-32	645		
		4А112 4А132	755		А632.01.00.00-В1 испол.3
		4АР0-41 4АР0-42 4АР0-51 4АР0-52	855		
		4АР0-61 4АР0-62	835		
		4АР0-71 4АР0-72	1005		А632.01.00.00-В1 испол.—
		4АР0-81 4АР0-82	1055		

Размеры „А„ „Б" расстояния от осей стойки или места выхода подводящей трубы из пола до установочных осей двигателя.

Продолжение

	Эскиз	Вид электропроводки	Тип эл. двигателя	А, мм	Б, мм	Обозначение монтажного чертежа
1	Вариант 3 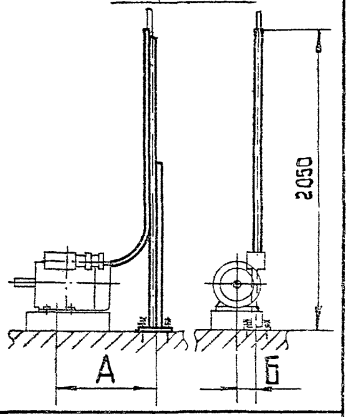	Бронированный кабель открыто	ВАО-071 ВАО-072 ВАО-11 ВАО-12	530	100	А632.01.00.00-В1 исполн.1
			В250	1390	420	А632.01.00.00-В1 исполн.5
			В280		500	
2	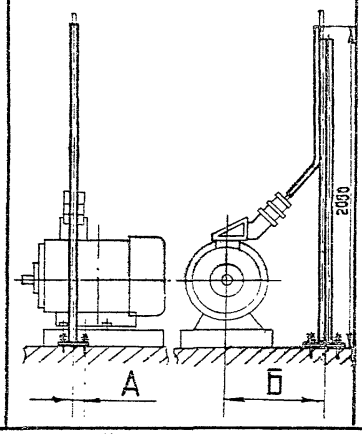		В160 В180	70	735	А632.02.00.00-В1 исполн.1
			В200 В225	90	805	А632.02.00.00-В1 исполн.2

* Кроме бронированного кабеля без ПВХ покрова

	Эскиз	Вид электропроводки	Тип эл. двигателя	Ду подводящей трубы, мм	А, мм	Б, мм	Обозначение монтажного чертежа
3	Вариант 1 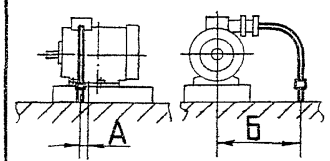	Провода, кабель* в трубе	В63	20	20	475	А632.03.00.00-В1 исполн.1
			В71				А632.04.00.00-В1 исполн.1
			В80	25			
			В90		15	550	А632.03.00.00-В1 исполн.2
			В100	40			А632.04.00.00-В1 исполн.2
			ВАО-21	25	10	580	А632.03.00.00-В1 исполн.2
			ВАО-22	40			А632.04.00.00-В1 исполн.2
			ВАО-31	25	20		А632.03.00.00-В1 исполн.2
			ВАО-32	40			А632.04.00.00-В1 исполн.2
			В112			760	А632.03.00.00-В1 исполн.3
			В132	50			А632.04.00.00-В1 исполн.3
			ВАО-41	40	25	850	А632.03.00.00-В1 исполн.3
			ВАО-42	50			А632.04.00.00-В1 исполн.3
			ВАО-51	40	65		А632.03.00.00-В1 исполн.3
			ВАО-52	50			А632.04.00.00-В1 исполн.3
			ВАО-61	40	50		А632.03.00.00-В1 исполн.3
			ВАО-62	50			А632.04.00.00-В1 исполн.3
			ВАО-71		110	1015	А632.03.00.00-В1 исполн.4
			ВАО-72	65			А632.04.00.00-В1 исполн.4
			ВАО-81	50	150	1050	А632.03.00.00-В1 исполн.4
			ВАО-82	65			А632.04.00.00-В1 исполн.4

Копировал: Полозова Формат 12

Продолжение

Эскиз	Вид электропроводки	Тип эл.дви-гателя	Dу подводящей трубы, мм	А, мм	Б, мм	Обозначение монтажного чертежа
3 Вариант 2 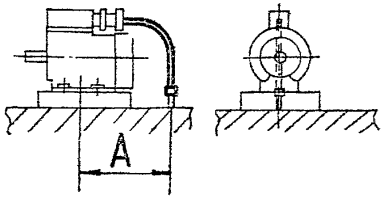	Провода, кабель* в трубе	В63	20	460	—	А632.03.00.00-В1 исполн.1
		В71				А632.04.00.00-В1 исполн.1
		В80	25			А632.03.00.00-В1 исполн.2
		В90		490		А632.04.00.00-В1 исполн.2
		В100	40			А632.03.00.00-В1 исполн.2
		ВАО-21	25	520		А632.04.00.00-В1 исполн.2
		ВАО-22	40			А632.03.00.00-В1 исполн.2
		ВАО-31	25			А632.04.00.00-В1 исполн.2
		ВАО-32	40			А632.03.00.00-В1 исполн.3
		В112	40	680		А632.04.00.00-В1 исполн.3
		В132	50			А632.03.00.00-В1 исполн.3
		ВАО-41	40	780		А632.04.00.00-В1 исполн.3
		ВАО-42				А632.03.00.00-В1 исполн.3
		ВАО-51	50			А632.04.00.00-В1 исполн.3
		ВАО-52				А632.03.00.00-В1 исполн.4
		ВАО-61	40	765		А632.04.00.00-В1 исполн.4
		ВАО-62	50			А632.03.00.00-В1 исполн.4
		ВАО-71		885		А632.04.00.00-В1 исполн.4
		ВАО-72	65			А632.03.00.00-В1 исполн.1
		ВАО-81	50	930		А632.04.00.00-В1 исполн.1
		ВАО-82	65			А632.03.00.00-В1 исполн.1
Вариант 3 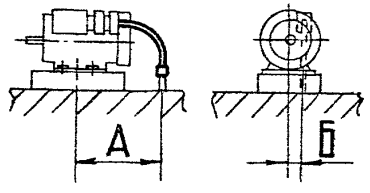		ВАО-071	20	465	100	А632.04.00.00-В1 исполн.1
		ВАО-072	25			А632.03.00.00-В1 исполн.1
		ВАО-11	20		110	А632.04.00.00-В1 исполн.1
		ВАО-12	25			А632.03.00.00-В1 исполн.2
		В250	65	1250	420	А632.04.00.00-В1 исполн.2
			80			А632.03.00.00-В1 исполн.5
		В280	65		500	А632.04.00.00-В1 исполн.5
			80			

* Кроме бронированного кабеля без ПВХ покрова

Эскиз	Вид электропроводки	Тип эл.дви-гателя	Dу подводящей трубы, мм	А, мм	Б, мм	Обозначение монтажного чертежа
4 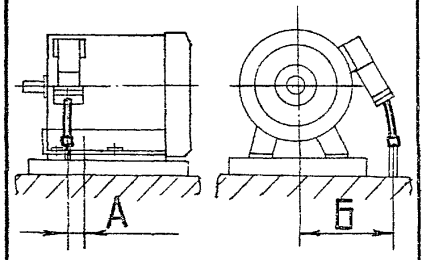	Провода, кабель* в трубе	ВАО-071	20	15	375	А632.05.00.00-В1 исполн.1
		ВАО-072	25			А632.06.00.00-В1 исполн.1
		ВАО-11	20		395	А6320 5.00.00-В1 исполн.1
		ВАО12	25			А632.06.00.00-В1 исполн.1
		В250	65	5	565	А632.05.00.00-В1 исполн.2
			80			А632.06.00.00-В1 исполн.2
		В280	65		645	А632.05.00.00-В1 исполн.2
			80			А632.06.00.00-В1 исполн.2
5 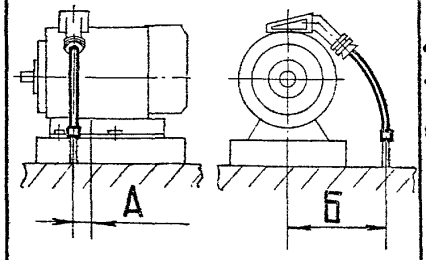		В160	40	70	520	А632.07.00.00-В1 исполн.1
		В180	50			А632.08.00.00-В1 исполн.1
		ВАО-61	40	50		А632.07.00.00-В1 исполн.1
		ВАО-62	50			А632.08.00.00-В1 исполн.1
		В200	50	90	625	А632.07.00.00-В1 исполн.2
			65			А632.08.00.00-В1 исполн.2
		В225	50		665	А632.07.00.00-В1 исполн.2
			65			А632.08.00.00-В1 исполн.2
		ВАО-71	50	110	590	А632.07.00.00-В1 исполн.2
		ВАО-72	65			А632.08.00.00-В1 исполн.2
		ВАО-81	50	150	620	А632.07.00.00-В1 исполн.2
		ВАО-82	65			А632.08.00.00-В1 исполн.2

Продолжение

	Эскиз	Вид электропроводки	Тип эл. двигателя	Ду подводящей трубы, мм	А, мм	Б, мм	Обозначение монтажного чертежа
6	Вариант 1 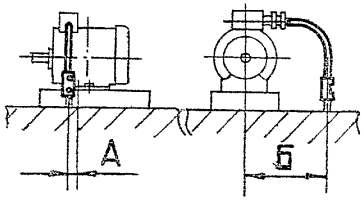	Провода кабель* с уплотнением в трубе	В63	20	20	475	А632.09.00.00-В1 исполн.1
			В71				
			В80	25			А632.10.00.00-В1 исполн.1
			В90		15	550	А632.09.00.00-В1 исполн.2
			В100	40			А632.10.00.00-В1 исполн.2
			ВАО-21	25	10	580	А632.09.00.00-В1 исполн.2
			ВАО-22	40			А632.10.00.00-В1 исполн.2
			ВАО-31	25	20		А632.09.00.00-В1 исполн.2
			ВАО-32	40			А632.10.00.00-В1 исполн.2
			В112			760	А632.09.00.00-В1 исполн.3
			В132	50			А632.10.00.00-В1 исполн.3
			ВАО-41	40	25	850	А632.09.00.00-В1 исполн.4
			ВАО-42	50			А632.10.00.00-В1 исполн.4
			ВАО-51	40	65		А632.09.00.00-В1 исполн.4
			ВАО-52	50			А632.10.00.00-В1 исполн.4
			ВАО-61	40	50		А632.09.00.00-В1 исполн.4
			ВАО-62				А632.10.00.00-В1 исполн.4
			ВАО-71	50	110	1015	А632.09.00.00-В1 исполн.4
			ВАО-72				
			ВАО-81		150	1050	
			ВАО-82				
	Вариант 2 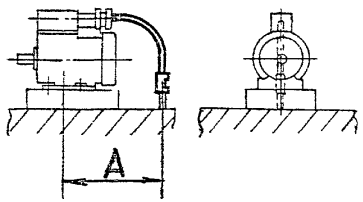		В63	20	460	—	А632.09.00.00-В1 исполн.1
			В71				
			В80	25			А632.10.00.00-В1 исполн.1
			В90		490		А632.09.00.00-В1 исполн.2
			В100	40			А632.10.00.00-В1 исполн.2
			ВАО-21	25	520		А632.09.00.00-В1 исполн.2
			ВАО-22				
			ВАО-31	40			А632.10.00.00-В1 исполн.2
			ВАО-32				
			В112		680		А632.09.00.00-В1 исполн.3
			В132	50			А632.10.00.00-В1 исполн.3
			ВАО-41	40	780		А632.09.00.00-В1 исполн.3
			ВАО-42				
			ВАО-51	50			А632.10.00.00-В1 исполн.3
			ВАО-52				
			ВАО-61	40	765		А632.09.00.00-В1 исполн.3
			ВАО-62				А632.10.00.00-В1 исполн.3
			ВАО-71	50	885		А632.09.00.00-В1 исполн.4
			ВАО-72				
			ВАО-81		930		
			ВАО-82				

	Эскиз	Вид электропроводки	Тип эл. двигателя	Ду подводящей трубы, мм	А, мм	Б, мм	Обозначение монтажного чертежа
6	Вариант 3 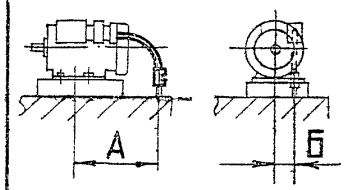	Провода, кабель* с уплотнением в трубе	ВАО-071	20	465	100	А632.09.00.00-В1 исполн.1
			ВАО-072	25			А632.10.00.00-В1 исполн.1
			ВАО-11	20		110	А632.09.00.00-В1 исполн.1
			ВАО-12	25			А632.10.00.00-В1 исполн.1
7	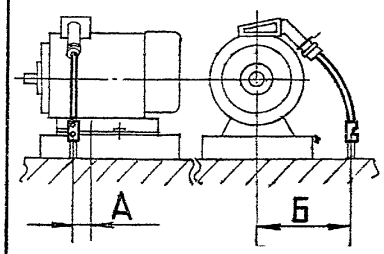		В160	40	70	520	А632.11.00.00-В1 исполн.1
			В180	50			А632.12.00.00-В1
			ВАО-61	40	50		А632.11.00.00-В1 исполн.1
			ВАО-62	50			А632.12.00.00-В1
			В200	50	90	625	А632.11.00.00-В1 исполн.2
			В225			660	
			ВАО-71		110	590	
			ВАО-72				
			ВАО-81		150	620	
			ВАО-82				

* Кроме бронированного кабеля без ПВХ покрова

Копировал: Полозова Формат 12

Продолжение

Эскиз	Вид электропроводки	Тип эл. двигателя	Ду подводящей трубы, мм	А, мм	Б, мм	Обозначение монтажного чертежа
8 — Вариант 1 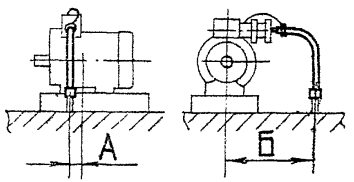	Бронированный кабель без ПВХ покрова в трубе	63, 71, 80	20	20	645	АБ32.13.00.00-81 испол.1
		90, 100	25	15	780	АБ32.13.00.00-81 испол.2
		АО-21, АО-22		10	810	
		АО-31, АО-32		20		
		112, 132	40		940	АБ32.13.00.00-81 испол.3
		АО-41, АО-42		25	1030	
		АО-51, АО-52		65		
		АО-61, АО-62		50		
		АО-71, АО-72	50	110	1220	АБ32.13.00.00-81 испол.4
		АО-81, АО-82		150	1260	
Вариант 2 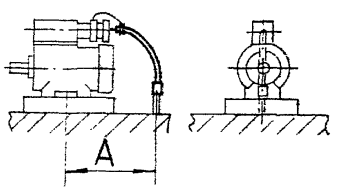		63, 71, 80	20	635		АБ32.13.00.00-81 испол.1
		90, 100	25	720		АБ32.13.00.00-81 испол.2
		АО-21, АО-22		750		
		АО-31, АО-32				
		112, 132	40	860		АБ32.13.00.00-81 испол.3
		АО-41, АО-42		960		
		АО-51, АО-52				
		АО-61, АО-62		940		
		АО-71, АО-72	50	1090		АБ32.13.00.00-81 испол.4
		АО-81, АО-82		1140		

Эскиз	Вид электропроводки	Тип эл. двигателя	Ду подводящей трубы, мм	А, мм	Б, мм	Обозначение монтажного чертежа
8 — Вариант 3 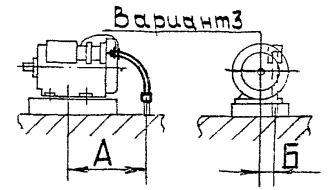	Бронированный кабель без ПВХ покрова в трубе	АО-071, АО-072	20	635	100	АБ32.13.00.00-81 испол.1
		АО-11, АО-12			110	
		8250, 8280	65	1495	420	АБ32.13.00.00-81 испол.5
					500	
9 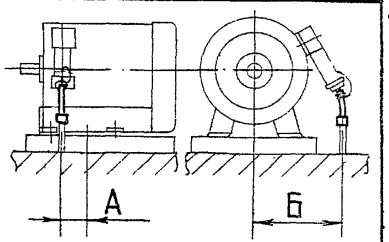		АО-071, АО-072	20	15	435	АБ32.14.00.00-81 испол.1
		АО-11, АО-12			455	
		8250, 8280	65	5	625	АБ32.14.00.00-81 испол.2
					705	
10 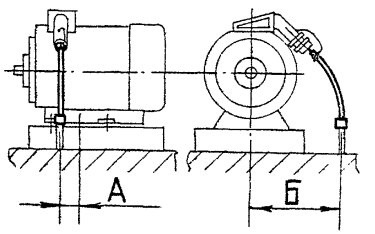		8160, 8180	40	70	605	АБ32.15.00.00-81 испол.1
		АО-61, АО-62		50		
		8200, 8225	50	90	710	АБ32.15.00.00-81 испол.2
					750	
		АО-71, АО-72		110	675	
		АО-81, АО-82		150	705	

Продолжение

Эскиз	Вид электропроводки	Тип эл. двигателя	Ду подводящего трубопровода, мм	А, мм	Б, мм	Обозначение монтажного чертежа
11 Вариант 1 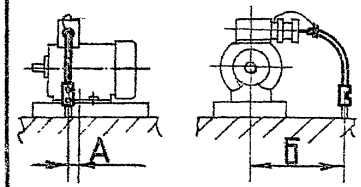	Бронированный кабель без ПВХ покрова с уплотнением в трубе	4А63 4А71 4А80	20	20	645	4632.16.00.00-81 исполн.1
		4А90 4А100	25	15	760	4632.16.00.00-81 исполн.2
		4АО-21 4АО-22		10	810	
		4АО-31 4АО-32		20		
		4А112 4А132	40	20	940	4632.16.00.00-81 исполн.3
		4АО-41 4АО-42		25	1030	
		4АО-51 4АО-52		65		
		4АО-61 4АО-62		50		
		4АО-71 4АО-72	50	110	1220	4632.16.00.00-81 исполн.4
		4АО-81 4АО-82		150	1260	
11 Вариант 2 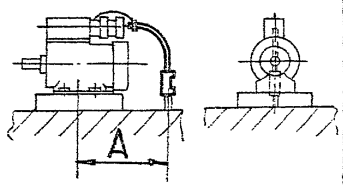		4А63 4А71 4А80	20	635		4632.16.00.00-81 исполн.1
		4А90 4А100	25	720		4632.16.00.00-81 исполн.2
		4АО-21 4АО-22		750		
		4АО-31 4АО-32				
		4А112 4А132	40	860		4632.16.00.00-81 исполн.3
		4АО-41 4АО-42		960		
		4АО-51 4АО-52				
		4АО-61 4АО-62		940		
		4АО-71 4АО-72	50	1090		4632.16.00.00-81 исполн.4
		4АО-81 4АО-82		1140		

*Кроме бронированного кабеля без ПВХ покрова

Эскиз	Вид электропроводки	Тип эл. двигателя	Ду подводящего трубопровода, мм	А, мм	Б, мм	Обозначение монтажного чертежа
11 Вариант 3 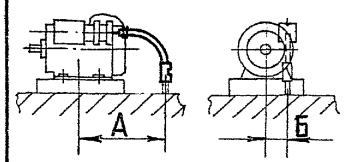	Бронированный кабель без ПВХ покрова с уплотнением в трубе	4АО-071 4АО-072	20	635	100	4632.16.00.00-81 исполн.1
		4АО-11 4АО-12			110	
12 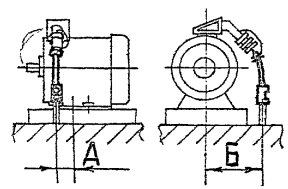		4А160 4А180	40	70	605	4632.17.00.00-81 исполн.1
		4АО-61 4АО-62		50		
		4А200 4А225	50	90	710	4632.17.00.00-81 исполн.2
					750	
		4АО-71 4АО-72		110	675	
		4АО-81 4АО-82		150	705	
13 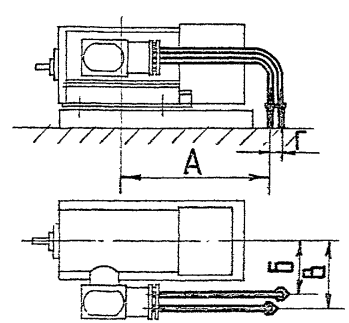	Провода, кабель* в трубе	4АО-315	50	А 980	Б 680	4632.18.00.00-81 исполн.1
				В 755	Г 130	
		4АО-355	65	1080	730	4632.18.00.00-81 исполн.2
				810	139	
		4АО-450		1250	785	4632.18.00.00-81 исполн.3
				875		

Продолжение

Эскиз	Вид электропроводки	Тип эл. двигателя	Ду подводящего трубопр., мм	А, мм	Б, мм	В, мм	Обозначение монтажного чертежа
14 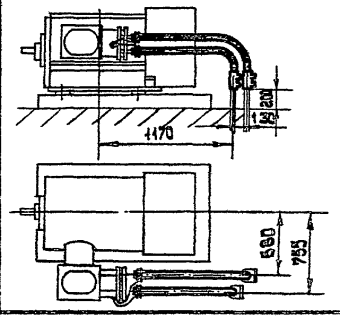	Бронированный кабель без ПВХ покровов, с уплотнением в трубе	ВАО-315	50	—			А632.19.00.00-ВЭ
15 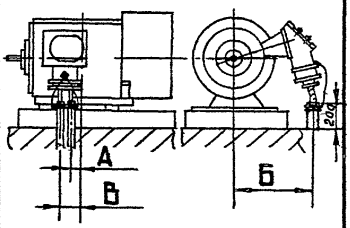	Бронированный кабель в трубе	ВАО-315	50	165	650	295	А632.20.00.00-ВЭ исполн.1
		ВАО-355	65	263	690	400	А632.20.00.00-ВЭ исполн.2
		ВАО-450		335	720	492	А632.20.00.00-ВЭ исполн.3

Таблица технических данных электродвигателей

Тип электродвигателя	Мощность, квт	Условное обозначение длины электродвигателя серии		Монтажная форма исполнения электродвигателя серии		Число вводов электродвигателя серии		Резьба трубная во вводном устройстве, дюйм	Максимальное сечение проводов и жил кабелей, подключаемых к эл. двигателю, мм²	
		В	ВАО	В	ВАО	В	ВАО		серии В	серии ВАО
В63	0,25÷0,55	А,В	—	М120	М101	1	1	3/4	2,5	2,5
В71, ВАО-071, ВАО-072	0,37÷1,10									
В80, ВАО-11, ВАО-12	0,40÷2,20									
В90, ВАО-21, ВАО-22	0,80÷3,00	L		М100				1	6	6
В100, ВАО-31, ВАО-32	1,50÷5,50	L,S								
В112, ВАО-41, ВАО-42	2,20÷7,50	М						1½	10	
В132, ВАО-51, ВАО-52	4,00÷13,00	М,S							16	
В160, ВАО-61, ВАО-62	7,50÷18,50								35	10
В180	15,00÷30,00									—
В200, ВАО-21, ВАО-72	13,00÷45,00	L,M						2	50	16
В225, ВАО-81, ВАО-82	17,00÷55,00	М								70
В 250	37,00÷90,00	М,S		М101				2½	95	—
В280	55,00÷110,00									
ВАО-315	55,00÷160,00	—	М,S	—	—	—	2	2×2	—	2×95
ВАО-355	90,00÷250,00		L,M					2×2½		2×120
ВАО-450	160,00÷315,00		М,S							

1. Вводные устройства электродвигателей расположены: В63÷В225; ВАО-21÷ВАО-82 – на станине сверху; В250, В280, ВАО-071÷ВАО-12, ВАО-315, ВАО-355, ВАО-455 – сбоку, справа на горизонтальной оси, если смотреть со стороны привода.
   Фланцевые соединения вводных устройств со станиной позволяют поворачивать их на угол кратный 90°.
2. Вводные устройства имеют внутренний заземляющий зажим для присоединения заземляющей жилы кабеля (провода) и заземляющего проводника металлической оболочки и брони кабеля, а также наружный заземляющий зажим для присоединения заземляющего проводника брони кабеля с ПВХ оболочкой.

Примеры установки разделительных уплотнений

Рис.1

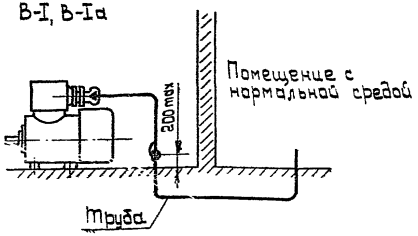

Рис.2

ПМ-700

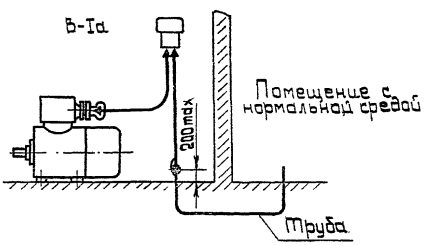

Рис.3

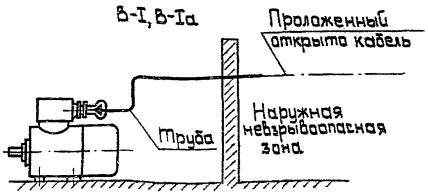

Рис.4

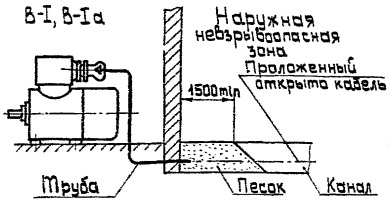

Рис.5

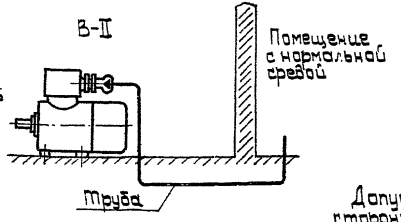

Допускается установка разделительных уплотнений со стороны невзрывоопасного помещения или снаружи, если во взрывоопасной зоне установку разделительных уплотнений осуществить невозможно.

Условные обозначения:

- ◄– разделительное уплотнение резиновым кольцом, имеющимся в электрооборудовании.
- б– разделительное уплотнение, выполненное в коробке типа КПД для труб с условным проходом более 50 мм-набивкой в трубу на глубину 100-120 мм асбестового шнура с последующим заполнением составом УС-65 и набивкой сверху асбестового шнура.

Примеры уплотнений проводов и небронированных кабелей в вводных устройствах электровводителей

Рис.1

Провода в трубе

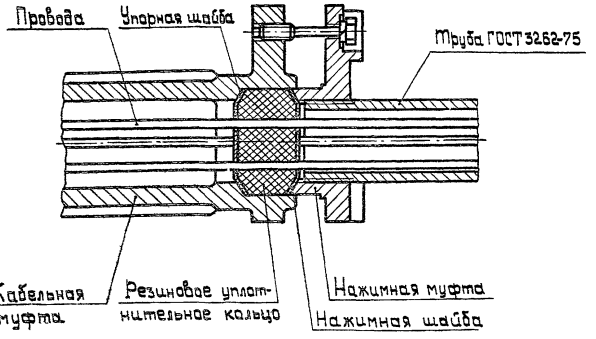

Рис.2

Небронированный кабель в поливинилхлоридной или резиновой оболочке в трубе

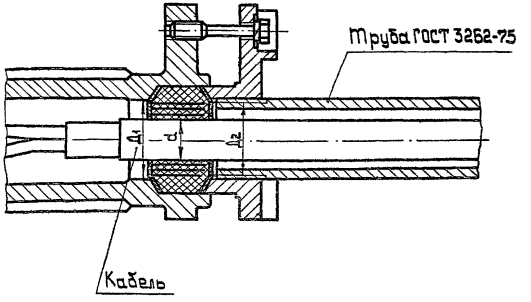

1. Уплотнение места ввода осуществляется резиновым кольцом:
а) с четырьмя отверстиями при уплотнении проводов;
б) с одним отверстием при уплотнении кабеля.
2. В монтаж следует принимать кабель только круглой формы в сечении.
3. При уплотнении проводов шайбы (упорная и нажимная) устанавливать с двух сторон резинового кольца.
4. Установку шайб при уплотнении кабелей и примеры уплотнения бронированных кабелей см. АБ32-Д-В.1 лист 15.

Примеры уплотнений бронированных кабелей во вводных устройствах электродвигателей

Рис.1

Кабель в поливинилхлоридной оболочке с поливинилхлоридной или резиновой изоляцией (Круглый в месте уплотнения)

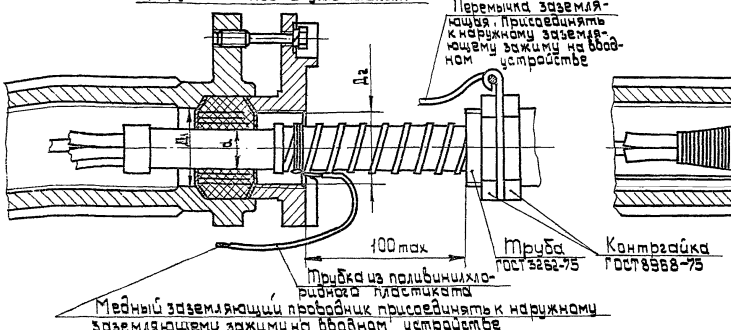

Рис.2

Кабель в свинцовой или алюминиевой оболочке с бумажной изоляцией

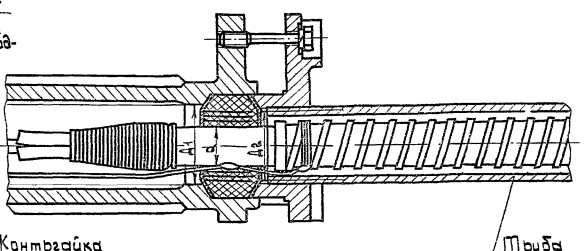

Рис.3

Кабель с ПВХ покровом

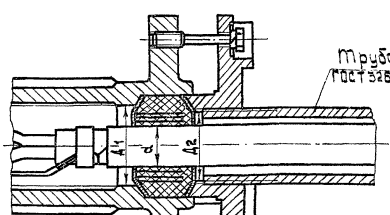

1. Устанавливать упорную и нажимную шайбу, входящие в комплект поставки, с двух сторон резинового уплотнительного кольца при диаметре оболочки кабеля в месте уплотнения (d) менее 0,6 диаметра проходного отверстия ввода (Д1). Диаметр отверстия в шайбе должен быть не более 0,6Д1, но не менее чем на 1мм больше d.

2. В случае если d > 0,6 Д1, допускается:

- устанавливать одну упорную шайбу при диаметре проходного отверстия ввода (Д1) более диаметра входного отверстия муфты (Д2). При этом диаметр отверстия в шайбе должен равняться Д2;
- не устанавливать шайб при диаметре проходного отверстия ввода (Д1), равном диаметру входного отверстия муфты (Д2).

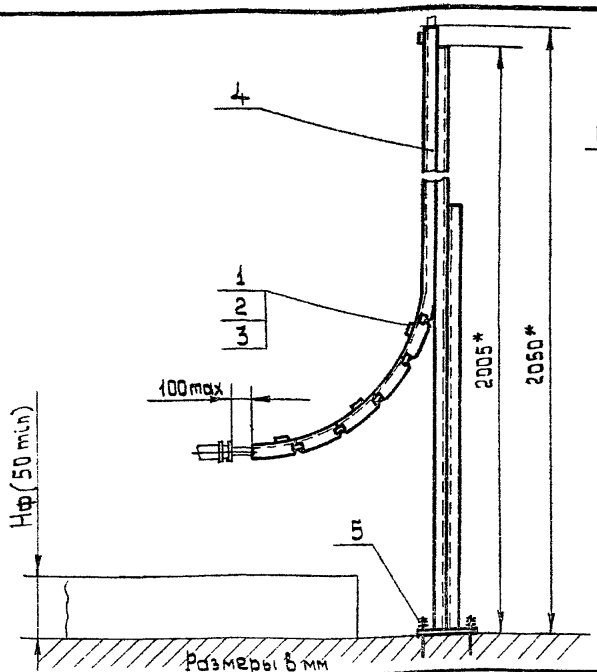

Размеры в мм

Разметка места крепления стойки

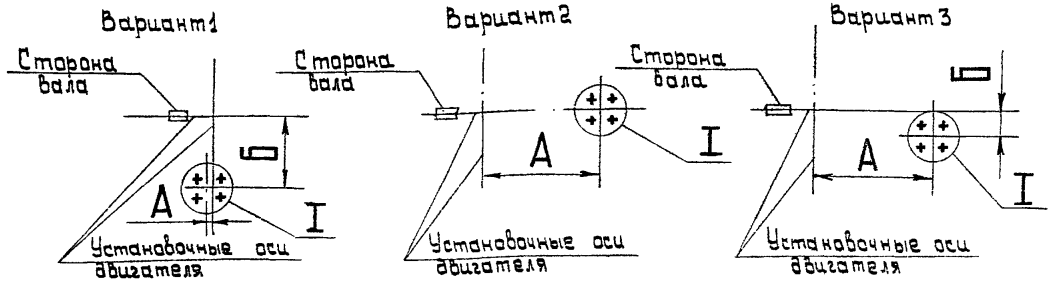

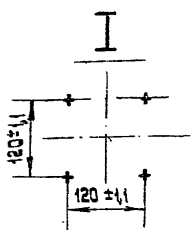

1.* Размеры для справок.
2. Неуказанные предельные отклонения размеров по СМ8.

Испол.	Вар.	Тип двигателя	А	Б	Поз. 4	Масса, кг
1	1	В63	20	540	А632.01.01.00-В2 испол.1	8,76
	2	В71 В80	530	—		
	3	ВАО-071 ВАО-072 ВАО-11 ВАО-12	530	100		
2	1	В90	15	675	А632.01.01.00-В2 испол.2	8,68
	2	В100	515	—		
	1	ВАО-21	10	705		
	2	ВАО-22	645	—		
	1	ВАО-31	20	705		
	2	ВАО-32	645	—		
3	1	В112	20	835	А632.01.01.00-В2 испол.3	8,69
	2	В132	755	—		
	1	ВАО-41	25	925		
	2	ВАО-42	855	—		
	1	ВАО-51	65	925		
	2	ВАО-52	855	—		
	1	ВАО-61	50	925		
	2	ВАО-62	835	—		
4	1	ВАО-71	110	1085	А632.01.01.00-В2 испол.4	8,54
	2	ВАО-72	1005	—		
	1	ВАО-81	150	1160		
	2	ВАО-82	1055	—		
5	3	В250	1390	420	А632.01.01.00-В2 испол.5	8,42
		В280		500		

Поз.	Обозначение или тип изделия	Наименование	Кол.	Примечание
1	К405	Полоска	4	
2	К407	Пряжка	4	
3	Л165	Пряжка заклавная	4	
4	См.табл.	Стойка	1	
5	ДВП-М8×70	Дюбель-винт	4	

А632.01.00.00-В1

Зав.отд.	Попов	
Гл.конструк.	Фролов	
Н.контр.	Корнев	
Рук.бриг.	Мужиков	
Техн.	Петрова	

Присоединение к электродвигателям типов В63, В71, В80, ВАО-071, ВАО-072, ВАО-11, ВАО-12, В90, В100, ВАО-21, ВАО-22, ВАО-31, ВАО-32, В112, В132, ВАО-41, ВАО-42, ВАО-51, ВАО-52, ВАО-61, ВАО-62, ВАО-71, ВАО-72, ВАО-81, ВАО-82, В250, В280.

Стадия	Лист	Листов
Р	1	1

КПБ ВНИИПЭМ

Копировал Попова

Формат А2

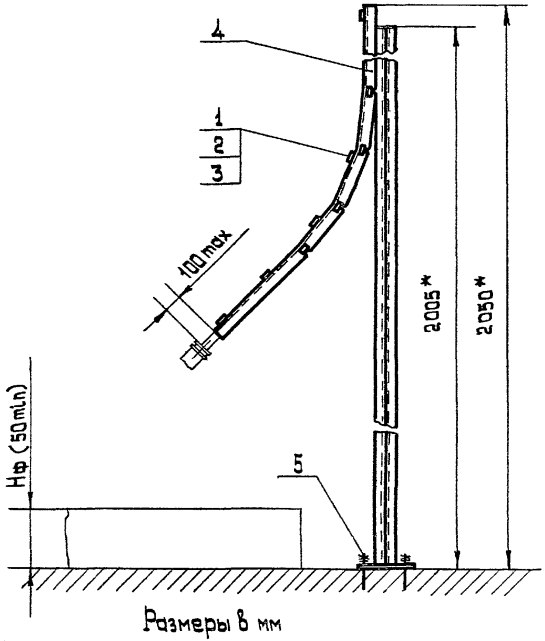

Разметка места крепления стойки

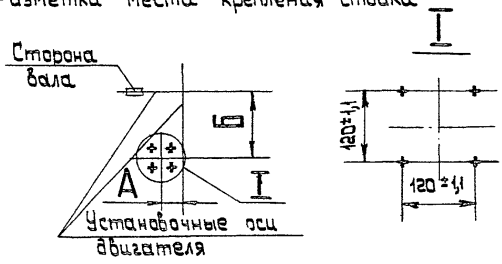

Размеры в мм

Исполн.	Тип электродвигателя	А	Б	Поз 4	Масса, кг
1	В160 В180	70	735	А632.02.01.00-В.2 исполн.1	7,43
2	В200 В225	90	805	А632.02.01.00-В.2 исполн.2	7,30

1.* Размеры для справок.
2. Неуказанные предельные отклонения размеров по СМв.

Поз.	Обозначение или тип изделия	Наименование	Кол.	Примечание
1	К405	Полоска	5	
2	К407	Пряжка	5	
3	Л165	Пряжка закладная	5	
4	См. табл.	Стойка	1	
5	ДВП-М8×70	Дюбель-винт	4	

А632.02.00.00-В.1

Зав. отд.	Попов			
Гл. констр.	Фролов			
Н. контр.	Карнев			
Рук. бриг.	Мужиков			
Техн.	Петрова			

Присоединение к электродвигателям типов В160, В180, В200, В225.

Стадия	Лист	Листов
Р		1

КПТБ ВНИИПЭМ

Копировал: Полозова

Формат 12

Разметка места выхода из пола подводящей трубы

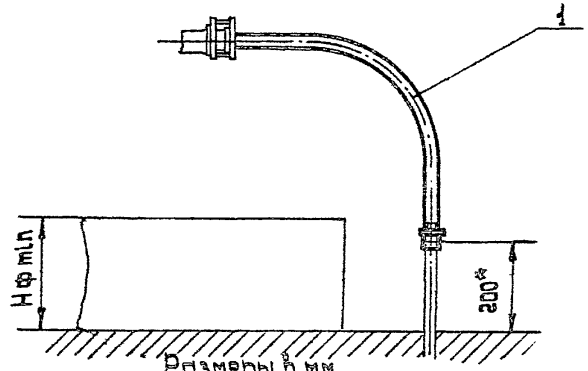

Размеры в мм

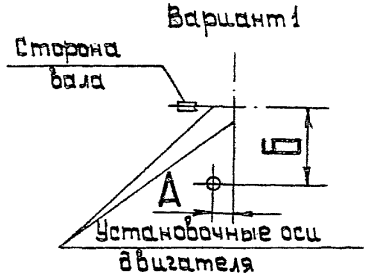

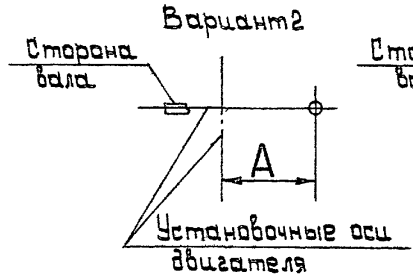

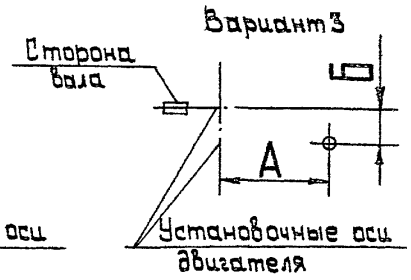

Исполн.	Вар.	Тип электродвигателя	А	Б	Резьба трубная, дюйм: вводное устройство	Резьба трубная, дюйм: подводящая труба	Масса, кг
1	1	В63	20	475	3/4	3/4	1,06
	2	В71 В80	460	—			
	3	ВАО-071 ВАО-072	465	100			
		ВАО-11 ВАО-12		110			
2	1	В90	15	550	1	1	1,73
	2	В100	490	—			
	1	ВАО-21	10	580			
	2	ВАО-22	520	—			
	1	ВАО-31	20	580			
	2	ВАО-32	520	—			
3	1	В112	20	760	1 1/2	1 1/2	3,77
	2	В132	680	—			
	1	ВАО-41	25	850			
	2	ВАС-42	780	—			
	1	ВАО-51	65	850			
	2	ВАО-52	780	—			
	1	ВАО-61	50	850			
	2	ВАО-62	765	—			
4	1	ВАО-71	110	1015	2	2	5,88
	2	ВАО-72	885	—			
	1	ВАО-81	150	1050			
	2	ВАО-82	930	—			
5	3	В250	1250	420	2 1/2	2 1/2	9,39
		В280		500			

1. Нф min - См. А632-Д-В.2 лист 4.
2. *Размер для справок.
3. Предельные отклонения размеров по СМ9.

Поз.	Обозначение или тип изделия	Наименование	Кол. на исполн. 1	2	3	4	5	Примечание
1	А632.03.10.00-В.2 исполн.1	Труба комплектная	1	—	—	—	—	
1	А632.03.10.00-В2 исполн.2	Труба комплектная	—	1	—	—	—	
1	А632.03.10.00-В.2 исполн3	Труба комплектная	—	—	1	—	—	
1	А632.03.10.00-В.2 исполн4	Труба комплектная	—	—	—	1	—	
1	А632.03.10.00-В.2 исполн.5	Труба комплектная	—	—	—	—	1	

Зав.отд.	Попов		
Гл.констр.	Арапов		
Н.контр.	Корнев		
Рук.бриг.	Мужиков		
Техн.	Петрова		

А632.03.00.00-В.1

Присоединение к электродвигателям типов В63, В71, В80, ВАО-071, ВАО-072, ВАО-11, ВАО-12, В90, В100, ВАО-21, ВАО-22, ВАО-31, ВАО-32, В112, В132, ВАО-41, ВАО-42, ВАО-51, ВАО-52, ВАО-61, ВАО-62, ВАО-71, ВАО-72, ВАО-81, ВАО-82, В250, В280

Стадия	Лист	Листов
Р		1

КПТБ ВНИИПЭМ

Копировал: Полозова

Формат 12

Разметка места выхода из пола подводящей трубы

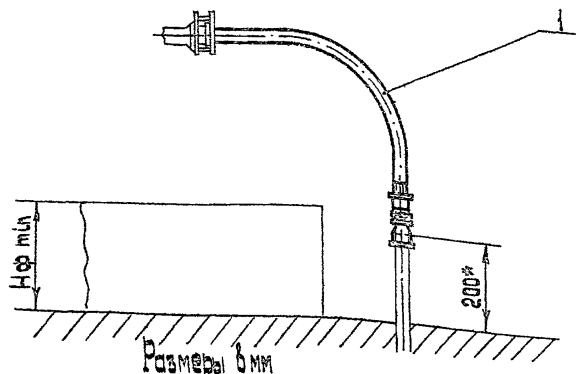

Размеры в мм

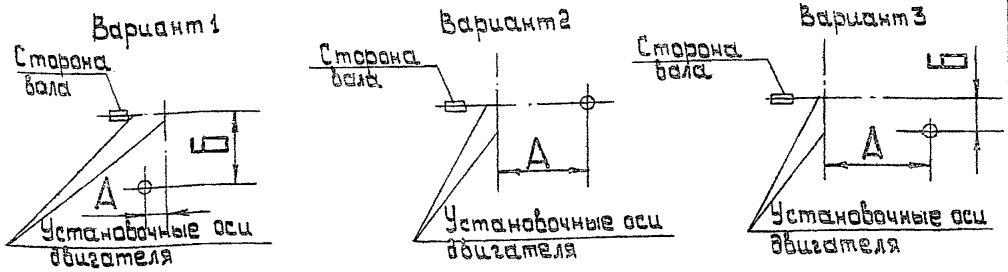

Испол.	Вар.	Тип электродвигателя	А	Б	Резьба трубная, внутр. Вводное устройство	Резьба трубная, внутр. Подводящая труба	Масса, кг
1	1	863	20	475	3/4	1	1,32
	2	871, 880	460	—			
	3	8А0-071, 8А0-072	485	100			
		8А0-11, 8А0-12		110			
2	1	890	15	550	1	1½	2,16
	2	8100	490	—			
	1	8А0-21	10	580			
	2	8А0-22	520	—			
	1	8А0-31	20	580			
	2	8А0-32	520	—			
3	1	8112	20	760	1½	2	4,48
	2	8132	680	—			
	1	8А0-41	25	850			
	2	8А0-42	780	—			
	1	8А0-51	65	850			
	2	8А0-52	780	—			
	1	8А0-61	50	850			
	2	8А0-62	765	—			
4	1	8А0-71	110	1015	2	2½	7,00
	2	8А0-72	885	—			
	1	8А0-81	150	1050			
	2	8А0-82	930	—			
5	3	8250	1250	420	2½	3	11,04
		8280		500			

1. Нф min - см. А632-Д-В.2 лист 4.
2. *Размер для справок.
3. Предельные отклонения размеров по СМ3.

Поз.	Обозначение или тип изделия	Наименование	Кол. на испол. 1	2	3	4	5	Примечание
1	А632.04.10.00-В.2 испол.1	Труба комплектная	1	—	—	—	—	
1	А632.04.10.00-В2 испол.2	Труба комплектная	—	1	—	—	—	
1	А632.04.10.00-В2 испол.3	Труба комплектная	—	—	1	—	—	
1	А632.04.10.00-В.2 испол.4	Труба комплектная	—	—	—	1	—	
1	А632.04.10.00-В2 испол.5	Труба комплектная	—	—	—	—	1	

А632.04.00.00-В.1

Зав.отд.	Попов	
Гл.констр.	Фролов	
Н.контр.	Корнев	
Рук.бриг.	Мужиков	
Ст.техн.	Костюшичева	

Присоединение к электродвигателям типов 863, 871, 880, 8А0-071, 8А0-072, 8А0-11, 8А0-12, 890, 8100, 8А0-21, 8А0-22, 8А0-31, 8А0-32, 8112, 8132, 8А0-41, 8А0-42, 8А0-51, 8А0-52, 8А0-61, 8А0-62, 8А0-71, 8А0-72, 8А0-81, 8А0-82, 8250, 8280

Стадия	Лист	Листов
Р		1

КПТБ ВНИИПЭМ

Копировал: Полозова

Формат 12

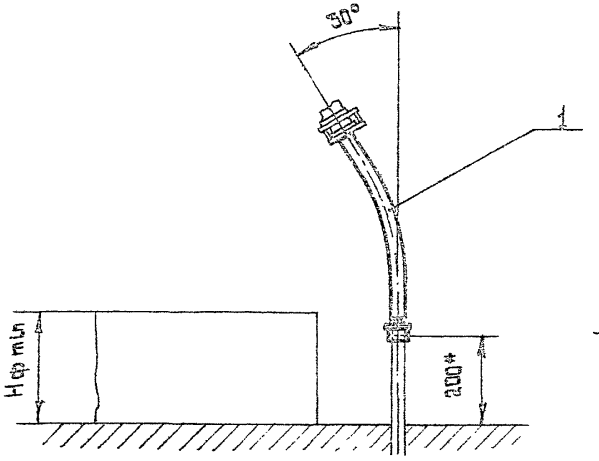

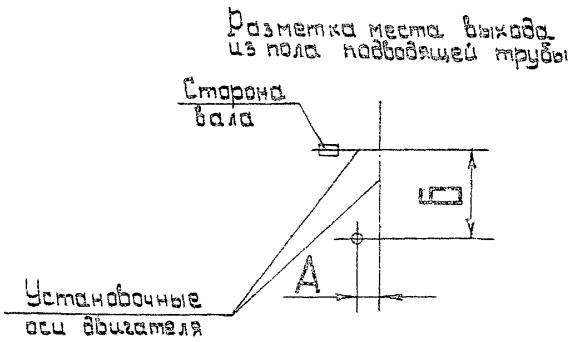

Размеры в мм

Исполн.	Тип электродвигателя	А	Б	Резьба трубная, дюйм: Вводное устройство	Резьба трубная, дюйм: Подводящая труба	Масса, кг
1	ВАО-071 ВАО-072	15	375	3/4	3/4	1,03
	ВАО-11 ВАО-12		395			
2	В250	5	565	2 1/2	2 1/2	5,89
	В280		645			

1. Нф min - см. А632-Д-В.2 лист 4.
2.* Размер для справок.
3. Предельные отклонения размеров по СМэ.

Поз.	Обозначение или тип изделия	Наименование	Кол. на исполн. 1	Кол. на исполн. 2	Примечание
1	А632.05.10.00-В.2 исполн.1	Труба комплектная	1	–	
1	А632.05.10.00-В.2 исполн.2	Труба комплектная	–	1	

Зав.отд.	Попов		
Гл.констр.	Арапов		
Н.контр.	Корнев		
Рук.бриг.	Мужиков		
Техн.	Петрова		

А632.05.00.00-В.1

Присоединение к электродвигателям типов ВАО-071, ВАО-072, ВАО-11, ВАО-12, В250, В280.

Стадия	Лист	Листов
Р		1

КПТБ ВНИИПЭМ

Копировал: Полозова

Формат 12

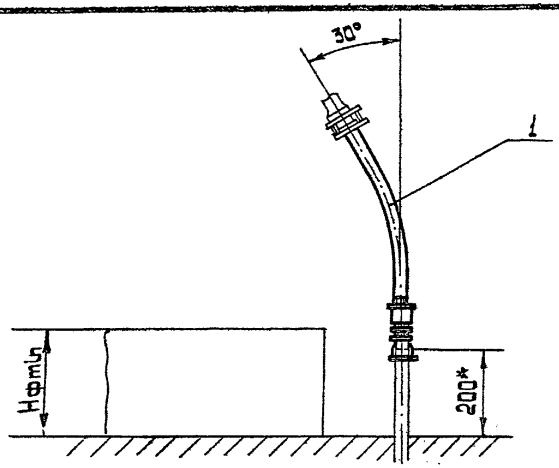

Разметка места выхода из пола подводящей трубы

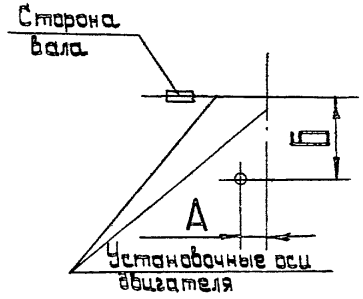

Размеры в мм

Исполн.	Тип электродвигателя	А	Б	Резьба трубная, дюйм: вводное устройство	Резьба трубная, дюйм: подводящая труба	Масса, кг
1	ВАО-071 ВАО-072 ВАО-11 ВАО-12	15	375 395	3/4	1	1,28
2	В250 В280	5	565 645	2 1/2	3	7,54

1. Нфтiп - см. А632-Д-8.2 лист 4.
2. *Размер для справок.
3. Предельные отклонения размеров по t Мз.

Поз.	Обозначение или тип изделия	Наименование	Кол. на испол. 1	Кол. на испол. 2	Примечание
1	А632.06.10.00-8.2 испол.1	Труба комплектная	1	—	
1	А632.06.10.00-8.2 испол.2	Труба комплектная	—	1	

Зав. отд.	Попов	А632.06.00.00-ВЭ	
Гл. констр.	Арапов		
Н. контр.	Корнев		
Рук. бриг.	Мужиков		
Техн.	Петрова		

Присоединение к электродвигателям типов ВАО-071, ВАО-072, ВАО-11, ВАО-12, В250, В280

Стадия	Лист	Листов
Р		1

КПТБ ВНИИПЭМ

Копировал: Полозова

Формат 12

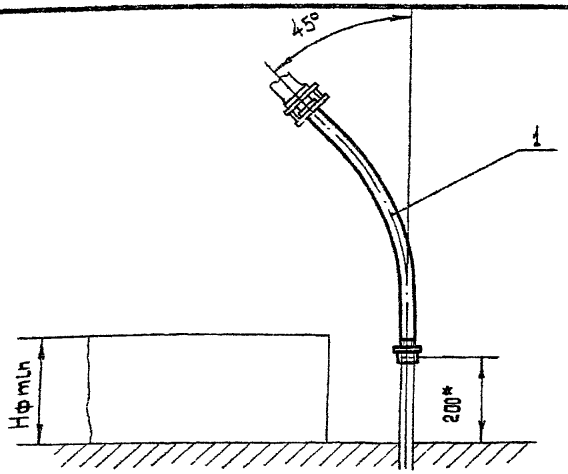

Разметка места выхода из пола подводящей трубы

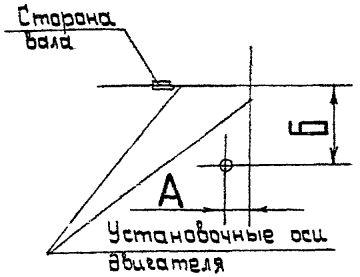

Размеры в мм

Испол.	Тип электродвигателя	А	Б	Резьба трубная, дюйм: Вводное устройство	Резьба трубная, дюйм: Подводящая труба	Масса, кг
1	5А160 5А180	70	520	1½	1½	3,07
	5АО-61 5АО-62	50				
2	5А200	90	625	2	2	3,98
	5А225		665			
	5АО-71 5АО-72	110	590			
	5АО-81 5АО-82	150	620			

1. Нфmin - см. А632-Д-5.2 лист 4.
2* Размер для справок.
3. Предельные отклонения размеров по СМ3.

Поз.	Обозначение или тип изделия	Наименование	Кол. на исп. 1	Кол. на исп. 2	Примечание
1	А632.05.10.00-5.2 испол. 3	Труба комплектная	1	—	
1	А632.05.10.00-5.2 испол. 4	Труба комплектная	—	1	

Зав. отд.	Попов	
Гл. конст.	Фролов	
Н. контр.	Корнев	
Рук. бриг.	Мужиков	
Техн.	Петрова	

А632.07.00.00-81

Присоединение к электродвигателям типов 5А160, 5А180, 5АО-51, 5АО-52, 5А200, 5А225, 5АО-71, 5АО-72, 5АО-81, 5АО-82.

Стадия	Лист	Листов
Р		1

КПТБ ВНИИПЭМ

Копировал Петрова

Формат А2

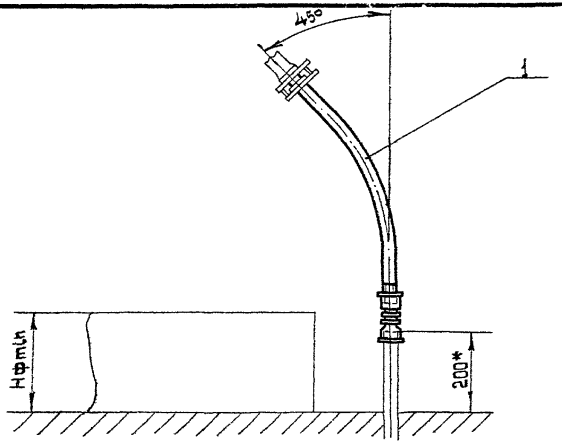

Разметка места выхода из пола подводящей трубы

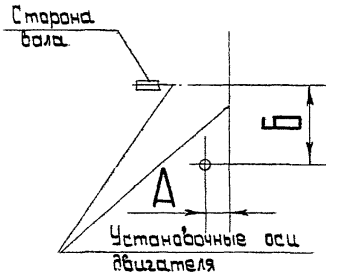

Размеры в мм

Исполн.	Тип электродвигателя	А	Б	Резьба трубная, дюйм: Вводные устройства	Резьба трубная, дюйм: Подводящая труба	Масса, кг
1	В160 В180 ВАО-61 ВАО-62	70	520	1½	2	3,79
		50				
2	В200 В225 ВАО-71 ВАО-72 ВАО-81 ВАО-82	90	625	2	2½	5,10
			665			
		110	590			
		150	620			

1. Нф тип - см. А632-Д-В.2 лист 4.
2* Размер - для справок.
3. Предельные отклонения размеров по СМ 8.

Поз.	Обозначение или тип изделия	Наименование	Кол. на исп. 1	Кол. на исп. 2	Примечание
1	А632.08.10.00-В.2 испол.3	Труба комплектная	1	—	
1	А632.08.10.00-В.2 испол.4	Труба комплектная	—	1	

Зав. отд.	Попов	А632.08.00.00 - В.1	
Гл. констр.	Арапов	Присоединение к электродвигателям типов В160, В180, ВАО-61, ВАО-62, В200, В225, ВАО-71, ВАО-72, ВАО-81, ВАО-82.	Стадия: Р; Лист; Листов: 1
Н. контр.	Карнев		КПТБ ВНИИПЭМ
Рук. бриг.	Мужиков		
Техн.	Петрова		

Копировал: Полозова Формат 12

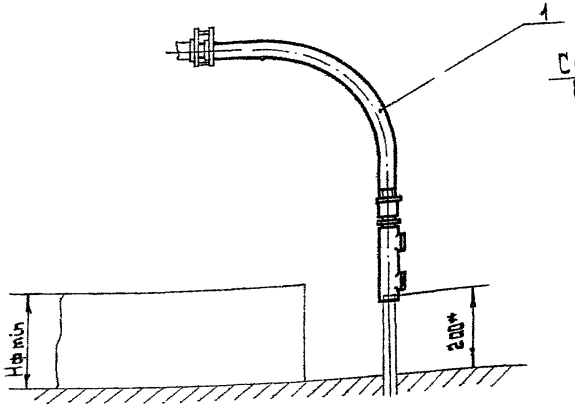

Разметка места выхода из пола подводящей трубы

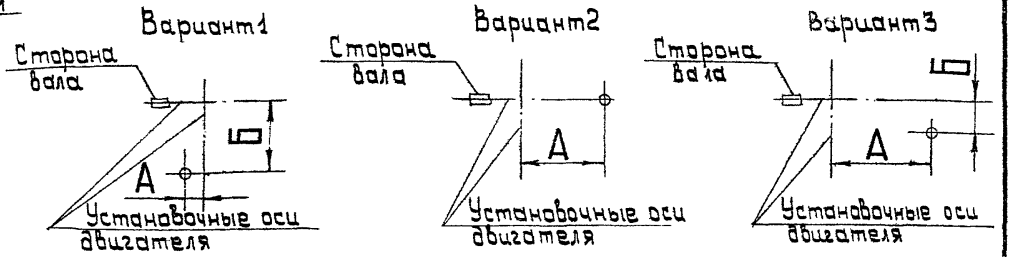

Размеры в мм

Исполн.	Вар.	Тип электродвигателя	А	Б	Резьба трубная, дюйм: Вводное устройство	Резьба трубная, дюйм: Подводящая труба	Масса, кг
1	1	В63, В71, В80	20	475	3/4	3/4	3,06
	2		460	—			
	3	ВАО-071, ВАО-072	465	100			
		ВАО-11, ВАО-12		110			
2	1	В90	15	550	1	1	3,82
	2	В100	490	—			
	1	ВАО-21	10	580			
	2	ВАО-22	520	—			
	1	ВАО-31	20	580			
	2	ВАО-32	520	—			
3	1	В112	20	760	1½	1½	5,99
	2	В132	690	—			
	1	ВАО-41	25	850			
	2	ВАО-42	780	—			
	1	ВАО-51	65	850			
	2	ВАО-52	780	—			
	1	ВАО-61	50	850			
	2	ВАО-62	765	—			
4	1	ВАО-71	110	1015	2	2	8,47
	2	ВАО-72	685	—			
	1	ВАО-81	150	1050			
	2	ВАО-82	930	—			

1. Нф min- см. А632-Д-В.2, лист 4.
2. *Размер для справок.
3. Предельные отклонения размеров по СМ9.

Поз.	Обозначение или тип изделия	Наименование	Кол. на исполн. 1	2	3	4	Примечание
1	А632.09.10.00-В.2 исполн.1	Труба комплектная	1	—	—	—	
1	А632.09.10.00-В2. исполн.2	Труба комплектная	—	1	—	—	
1	А632.09.10.00-В.2 исполн3	Труба комплектная	—	—	1	—	
1	А632.09.10.00-В.2 исполн.4	Труба комплектная	—	—	—	1	

Зав.отд.	Попов		
Гл. констр.	Арапов		
Н.контр.	Корнев		
Рук.бриг.	Мужиков		
Ст.техн.	Костюничева		

А632.09.00.00-В1

Присоединение к электродвигателям типов В63, В71, В80, ВАО-071, ВАО-072, ВАО-11, ВАО-12, В90, В100, ВАО-21, ВАО-22, ВАО-31, ВАО-32, В112, ВАО-41, ВАО-42, ВАО-51, ВАО-52, В132, ВАО-61, ВАО-62, ВАО-71, ВАО-72, ВАО-81, ВАО-82

Стадия	Лист	Листов
Р		1

КПТБ ВНИИПЭМ

Копировал: Полозова

Формат 12

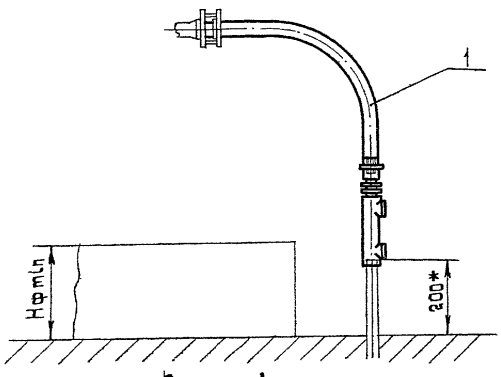

Разметка места выхода из пола подводящей трубы

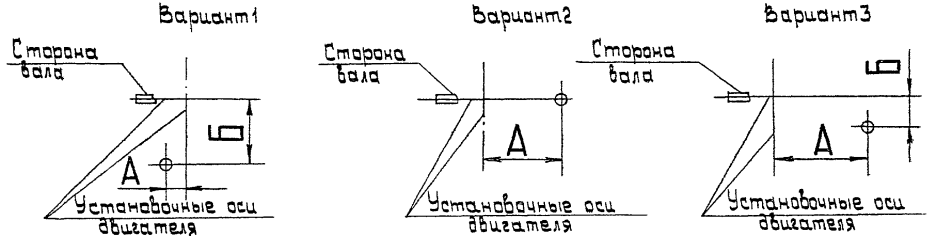

Размеры в мм

Испол.	Вар.	Тип электродвигателя	А	Б	Резьба трубная, дюйм: вводное устройство	Резьба трубная, дюйм: подводящая труба	Масса, кг
1	1	В63 В71 В80	20	475	5/4	1	3,22
	2		460	—			
	3	ВАО-071 ВАО-072	465	100			
		ВАО-11 ВАО-12		110			
2	1	В90 В100	15	550	1	1½	4,12
	2		490	—			
	1	ВАО-21 ВАО-22	10	580			
	2		520	—			
	1	ВАО-31 ВАО-32	20	580			
	2		520	—			
3	1	В112 В132	20	760	1½	2	6,50
	2		680	—			
	1	ВАО-41 ВАО-42	25	850			
	2		780	—			
	1	ВАО-51 ВАО-52	65	850			
	2		780	—			
	1	ВАО-61 ВАО-62	50	850			
	2		755	—			

1. Hф min - см. АБ32-Д-8.2, лист 4.
2. * Размер для справок.
3. Предельные отклонения размеров по СМ8.

Поз.	Обозначение или тип изделия	Наименование	Кол. на испол. 1	2	3	Примечание
1	АБ32.10.10.00-8.2 испол.1	Труба комплектная	1	—	—	
1	АБ32.10.10.00-8.2 испол.2	Труба комплектная	—	1	—	
1	АБ32.10.10.00-8.2 испол.3	Труба комплектная	—	—	1	

Зав.отд.	Попов	
Гл.констр.	Фролов	
Н.контр.	Корнев	
Руковод.	Мужиков	
Ст.техн.	Костюничева	

АБ32.1000.00-81

Присоединение к электродвигателям типов В63, В71, В80, ВАО-071, ВАО-072, ВАО-11, ВАО-12, В90, В100, ВАО-21, ВАО-22, ВАО-31, ВАО-32, В112, В132, ВАО-41, ВАО-42, ВАО-51, ВАО-52, ВАО-61, ВАО-62

Стадия	Лист	Листов
Р		1

КПТБ ВНИИПЭМ

Копировал: Полупан Формат А2

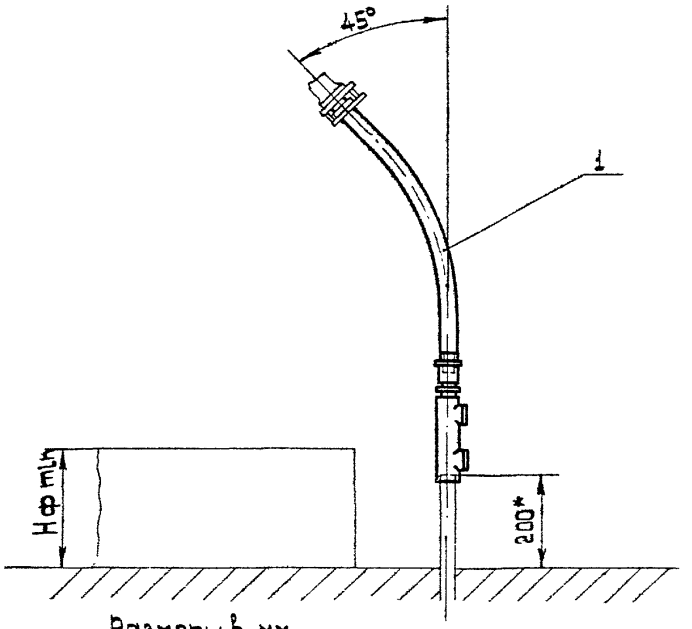

Размеры в мм

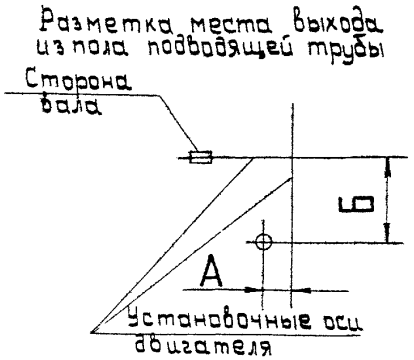

Исполн.	Тип электродвигателя	А	Б	Резьба трубная, дюйм: Вводное устройство	Резьба трубная, дюйм: Подводящая труба	Масса, кг
1	В160 В180 ВАО-61 ВАО-62	70 50	520	1 1/2	1 1/2	5,29
2	В200 В225 ВАО-71 ВАО-72 ВАО-81 ВАО-82	90 110 150	625 665 590 620	2	2	6,57

1. Нф min - см А632-Д-В.2 лист. 4.
2* Размер для справок.
3. Предельные отклонения размеров по СМ9.

Поз.	Обозначение или тип изделия	Наименование	Кол-на исп. 1	Кол-на исп. 2	Примечание
1	А632.11.10.00-В.2 исполн.1	Труба комплектная	1	—	
1	А632.11.10.00-В.2 исполн.2	Труба комплектная	—	1	

Зав. отд.	Попов		
Гл. констр.	Арапов		
Н. контр.	Корнев		
Рук. бриг.	Мужиков		
Ст. техн.	Костюничева		

А632.11.00.00-В1

Присоединение к электродвигателям типов В160, В180, ВАО-61, ВАО-62, В200, В225, ВАО-71, ВАО-72, ВАО-81, ВАО-82

Стадия	Лист	Листов
Р		1

КПТБ ВНИИПЭМ

Копировал: Полозова

Формат 12

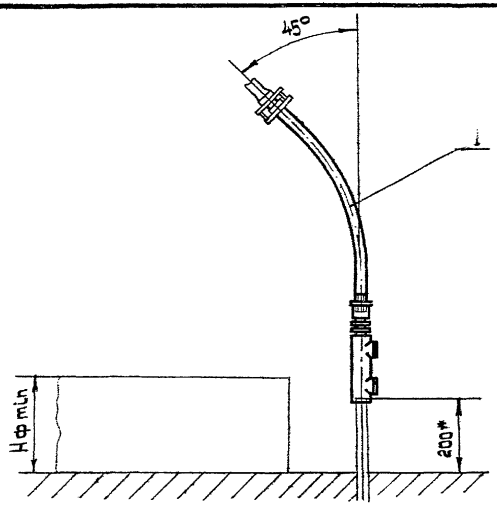

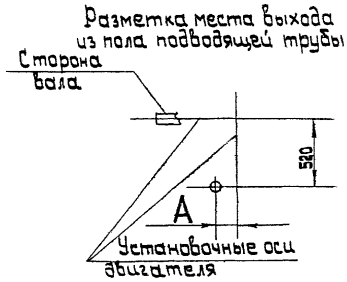

Тип эл. двигателя	$A_{мм}$	Резьба трубная, дюйм	
		Вводное устройство	Подводящая труба
В160	70	1½	2
В180			
ВАО-61	50		
ВАО-62			

1. Нф min - см. А632-Д-В.2 лист 4.
2* Размер для справок.
3. Предельные отклонения размеров по СМ8.

Поз.	Обозначение или тип изделия	Наименование	Кол.	Примечание
1	А632.12.10.00-В.2	Труба комплектная	1	

Зав.отд.	Попов	632.12.00.00-В.1	
Гл.констр.	Арапов		
Н.контр.	Карнев	Присоединение к электродвигателям типов В160, В180, ВАО-61, ВАО-62	Стадия: Р; Лист: ; Листов: 1
Рук.бриг.	Мужиков		КПТБ ВНИИПЭМ
Ст.техн.	Кастаничева		

Копировал: Полозова

Формат 12

Разметка места выхода из пола подводящей трубы

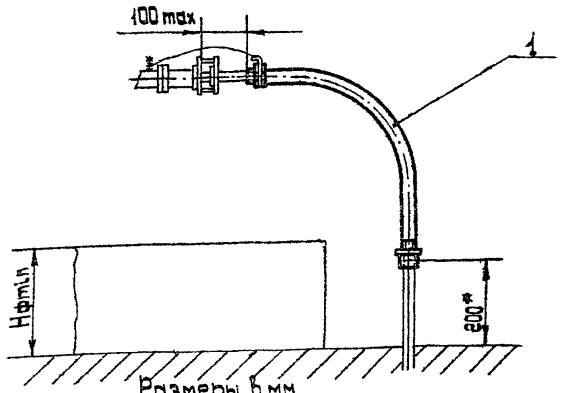

Вариант 1

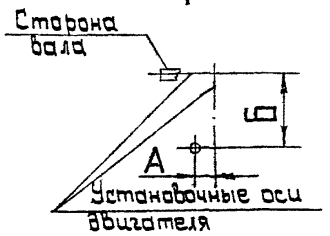

Вариант 2

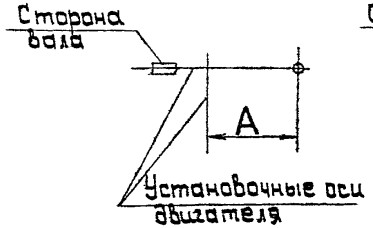

Вариант 3

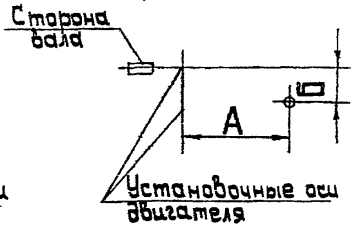

Размеры в мм

Испол.	Вар.	Тип электродвигателя	А	Б	Подводящая труба, дюйм	Масса, кг
1	1	В63 В71 В80	20	645	3/4	2,03
	2		635	—		
	3	8А0-071 8А0-072		100		
		8А0-11 8А0-12		110		
2	1	В90	15	780	1	2,14
	2	В100	720	—		
	1	8А0-21	10	810		
	2	8А0-22	750	—		
	1	8А0-31	20	810		
	2	8А0-32	750	—		
3	1	В112	20	940	1½	4,27
	2	В132	860	—		
	1	8А0-41	25	1030		
	2	8А0-42	960	—		
	1	8А0-51	65	1030		
	2	8А0-52	960	—		
	1	8А0-61	50	1030		
	2	8А0-62	940	—		
4	1	8А0-71	110	1220	2	6,68
	2	8А0-72	1090	—		
	1	8А0-81	150	1260		
	2	8А0-82	1140	—		
5	3	В250 В280	1495	420 500	2½	10,89

1. Hф min- См. А632-Д-В.2 лист 4.
2. *Размер для справок.
3. Предельные отклонения размеров по См.

Поз.	Обозначение или тип изделия	Наименование	Кол-на испол. 1	2	3	4	5	Примечание
1	А632.13.10.00-В2 испол.1	Труба комплектная	1	—	—	—	—	
1	А632.13.10.00-В2 испол.2	Труба комплектная	—	1	—	—	—	
1	А632.13.10.00-В2 испол.3	Труба комплектная	—	—	1	—	—	
1	А632.13.10.00-В2 испол.4	Труба комплектная	—	—	—	1	—	
1	А632.13.10.00-В2 испол.5	Труба комплектная	—	—	—	—	1	

Зав.отд.	Попов	
Гл.констр.	Фролов	
Н.контр.	Корнев	
Рук.бриг.	Мужиков	
Ст.техн.	Костюничев	

А632.13.00.00-В1

Присоединение к электродвигателям типов В63, В71, В80, 8А0-071, 8А0-72, 8А0-11, 8А0-12, В90, В100, 8А0-21, 8А0-22, 8А0-31, 8А0-32, В112, В132, 8А0-41, 8А0-42, 8А0-51, 8А0-52, 8А0-61, 8А0-62, 8А0-71, 8А0-72, 8А0-81, 8А0-82, В250, В280

Стадия	Лист	Листов
Р		1

КПТБ ВНИИПЭМ

Копировал: Полозова Формат 12

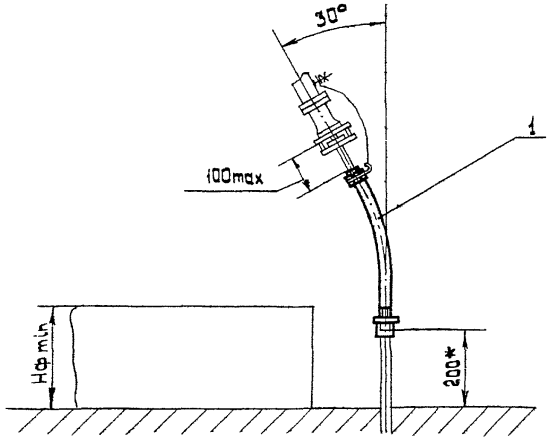

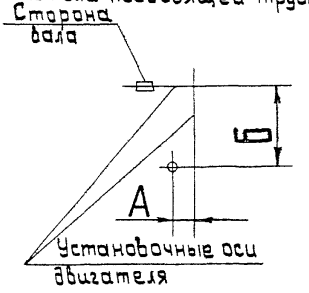

Размеры в мм

Испол.	Тип электродвигателя	А	Б	Подводящая труба, дюйм	Масса, кг
	ВАО-071 ВАО-072	15	435	3/4	0,93
	ВАО-11 ВАО-12		455		
	В250	5	825	2 1/2	4,39
	В280		705		

1. Hф.min-см. АБ32-Д-В.2 лист4.
2.* Размер для справок.
3. Предельные отклонения размеров по СМ9.

Поз.	Обозначение или тип изделия	Наименование	Кол. на исп. 1	Кол. на исп. 2	Примечание
1	АБ32.14.00.00-В.2 испол.1	Труба комплектная	1	—	
1	АБ32.14.10.00-В.2 испол.2	Труба комплектная	—	1	

Зав.отд.	Попов	АБ32.14.00.00-В1	
Гл.констр.	Аралов	Присоединение к электродвигателям типов ВАО-071, ВАО-072, ВАО-11, ВАО-12, В250, В280.	Стадия: Р; Лист: ; Листов: 1
Н.контр.	Корнев		КПТБ ВНИИПЭМ
Рук.бриг.	Мужиков		
Ст.техн.	Костюнчева		

Копировал: Полозова Формат 12

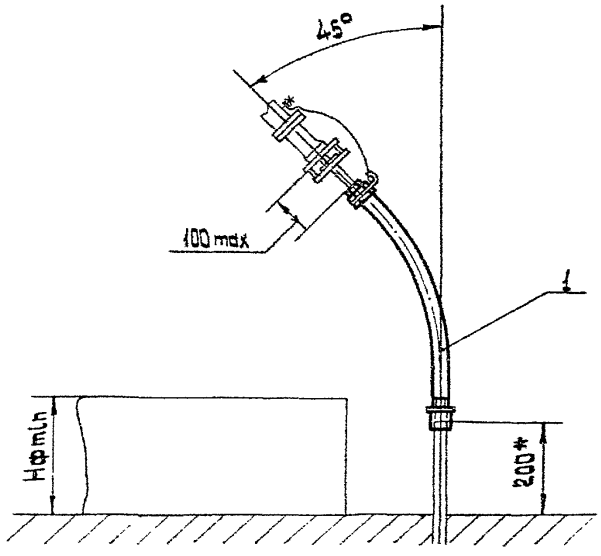

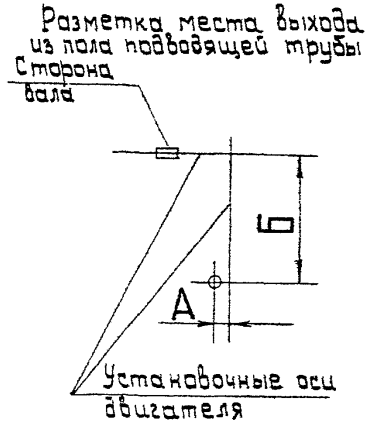

Размеры в мм

Исполн.	Тип электро-двигателя	А	Б	Подводящая труба, дюйм	Масса, кг
1	3160 3180	70	605	1½	2,77
	3А0-61 3А0-62	50			
2	3200	90	710	2	3,68
	3225		750		
	3А0-71 3А0-72	110	675		
	3А0-81 3А0-82	150	705		

1. Нф min - см. А632-Д-3.2 лист 4.
2. *Размер для справок.
3. Предельные отклонения размеров по СМ8.

Поз.	Обозначение или тип изделия	Наименование	Кол. на испол. 1	Кол. на испол. 2	Примечание
1	А632.14.10.00-3.2 испол. 3	Труба комплектная	1	—	
1	А632.14.10.00-3.2 испол. 4	Труба комплектная	—	1	

Зав. отд.	Попов	
Гл. констр.	Фролов	
Н. контр.	Карнев	
Рук. бриг.	Мужиков	
Ст. техн.	Костюничева	

А632.15.00.00-В.1

Присоединение к электродвигателям типов 3160, 3180, 3А0-61, 3А0-62, 3200, 3225, 3А0-71, 3А0-72, 3А0-81, 3А0-82

Стадия	Лист	Листов
Р		1

КПТБ ВНИИПЭМ

Копировал: Полозова

Формат 12

Разметка места выхода из пола подводящей трубы

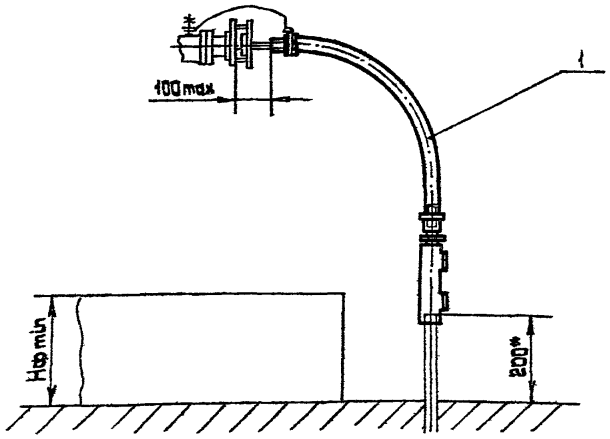

Вариант 1

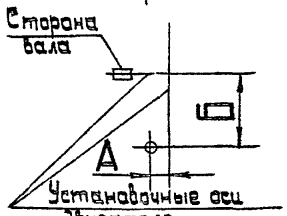

Вариант 2

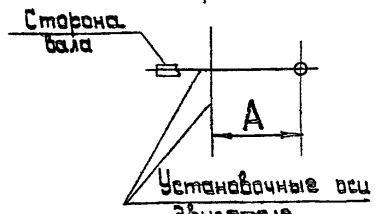

Вариант 3

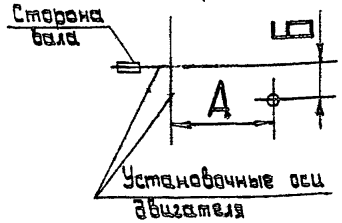

Размеры в мм

Испол.	Вар.	Тип электродвигателя	А	Б	Подводящая труба, дюйм	Масса, кг
1	1	363 371	20	645	3/4	3,22
	2	380	635	—		
	3	3А0-071 3А0-072		100		
		3А0-11 3А0-12		110		
2	1	390	15	780	1	4,22
	2	3100	720	—		
	1	3А0-21	10	810		
	2	3А0-22	750	—		
	1	3А0-31	20	810		
	2	3А0-32	750	—		
3	1	3112	20	940	1½	10,65
	2	3132	860	—		
	1	3А0-41	25	1030		
	2	3А0-42	960	—		
	1	3А0-51	65	1030		
	2	3А0-52	960	—		
	1	3А0-61	50	1030		
	2	3А0-62	940	—		
4	1	3А0-71	110	1220	2	9,85
	2	3А0-72	1090	—		
	1	3А0-81	150	1260		
	2	3А0-82	1140	—		

1. Hф min - см. А632-Д-6.2 лист 4.
2.* Размер для справок.
3. Предельные отклонения размеров по СМ 3.

Поз.	Обозначение или тип изделия	Наименование	Кол. на испол. 1	2	3	4	Примечание
1	А632.16.10.00-8.2 испол.1	Труба комплектная	1	—	—	—	
1	А632.16.10.00-8.2 испол.2	Труба комплектная	—	1	—	—	
1	А632.16.10.00-8.2 испол.3	Труба комплектная	—	—	1	—	
1	А632.1610.00-8.2 испол.4	Труба комплектная	—	—	—	1	

Зав.отд.	Попов		А632.16.00.00-Б1
Гл.констр.	Арапов		
Н.контр.	Корнев		
Рук.бриг.	Мужиков		
Ст.техн.	Костаничева		

Присоединение к электродвигателям типов 363, 371, 380, 3А0-071, 3А0-072, 3А0-11, 3А0-12, 390, 3100, 3А0-21, 3А0-22, 3А0-31, 3А0-32, 3112, 3132, 3А0-41, 3А0-42, 3А0-51, 3А0-52, 3А0-61, 3А0-62, 3А0-71, 3А0-72, 3А0-81, 3А0-82

Стадия	Лист	Листов
Р		1

КПТБ ВНИИПЭМ

Копировал: Полозова Формат 12

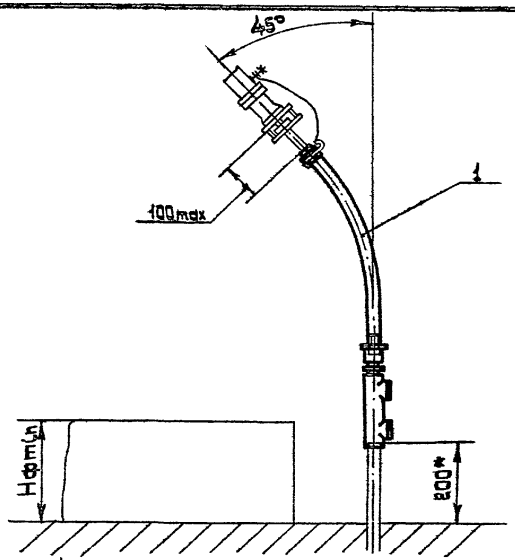

Размеры в мм

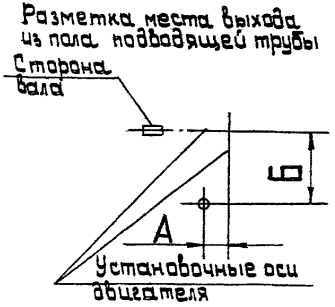

Испол.	Тип электродвигателя	А	Б	Подводящая труба, ДуДм	Масса, кг
1	В160 В180	70	605	1½	4,99
	ВАО-61 ВАО-62	50			
2	В200 В225	90	710 750	2	6,27
	ВАО-71 ВАО-72	110	675		
	ВАО-81 ВАО-82	150	705		

1. Hmin- см. А632-Д-В.2 лист 4.
2.* Размер для справок.
3. Предельные отклонения размеров по СМ9.

Поз.	Обозначение или тип изделия	Наименование	Кол. на испол. 1	Кол. на испол. 2	Примечание
1	А632.17.10.00-В.2 испол.1	Труба комплектная	1	—	
1	А632.17.10.00-В.2 испол.2	Труба комплектная	—	1	

Зав.отд.	Попов	А632.17.00.00-61	
Гл.констр.	Фролов	Присоединение к электродвигателям типов В160, В180, ВАО-61, ВАО-62, В200, В225, ВАО-71, ВАО-72, ВАО-81, ВАО-82	Стадия: Р; Лист: ; Листов: 1
Н.контр.	Корнев		КПТБ ВНИИПЭМ
Рук.бриг.	Мужиков		
Ст.техн.	Костюничева		

Копировал: Полозова Формат 12

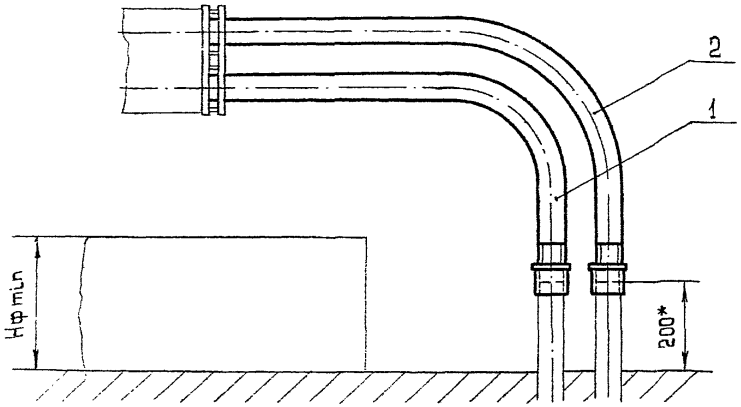

Разметка места выхода из пола подводящих труб

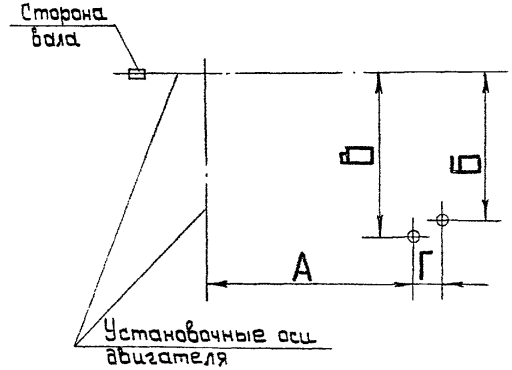

1. Нф min - см. А632-Д-В.2 лист 4.
2* Размер для справок.
3. Предельные отклонения размеров по СМ9.

Размеры в мм

Испол.	Тип электродвигателя	А	Б	В	Г	Резьба трубная, дюйм: Вводное устройство	Резьба трубная, дюйм: Подводящая труба	Масса, кг
1	ВАО-315	960	680	755	130	2	2	10,66
2	ВАО-355	1060	730	810	137	2 1/2	2 1/2	16,08
3	ВАО-450	1250	795	875				19,38

Поз.	Обозначение или тип изделия	Наименование	Кол. на испол. 1	2	3	Примечание
1	А632.18.10.00-В2 испол.1	Труба комплектная	1	—	—	
1	А632.18.10.00-В2 испол.2	Труба комплектная	—	1	—	
1	А632.18.10.00-В2 испол.3	Труба комплектная	—	—	1	
2	А632.18.10.00-В2 испол.4	Труба комплектная	1	—	—	
2	А632.18.10.00-В2 испол.5	Труба комплектная	—	1	—	
2	А632.18.10.00-В2 испол.6	Труба комплектная	—	—	1	

Зав.отд.	Попов	
Гл.констр.	Арапов	
Н.контр.	Карнев	
Рук.бриг.	Мужиков	
Ст.техн.	Костюничева	

А632.18.00.00-В.1

Присоединение к электродвигателям типов ВАО-315, ВАО-355, ВАО-450

Стадия	Лист	Листов
Р		1

КПТБ ВНИИПЭМ

Копировал: Полозова Формат 12

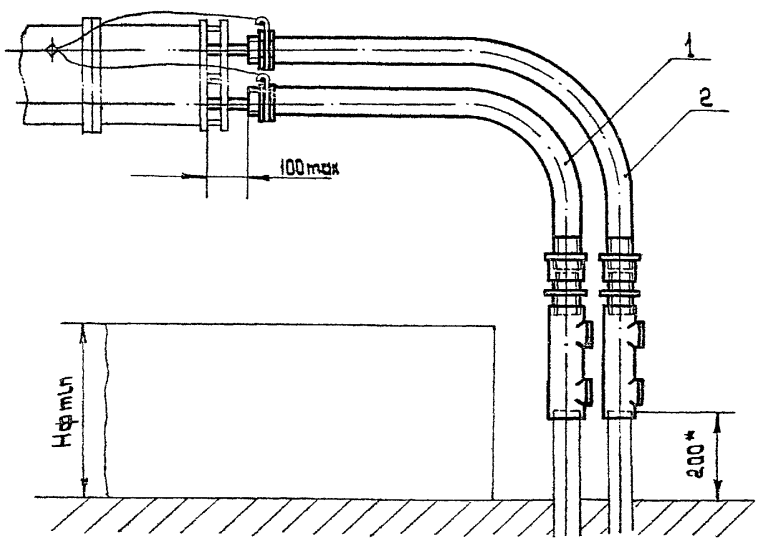

Разметка места выхода из пола подводящих труб

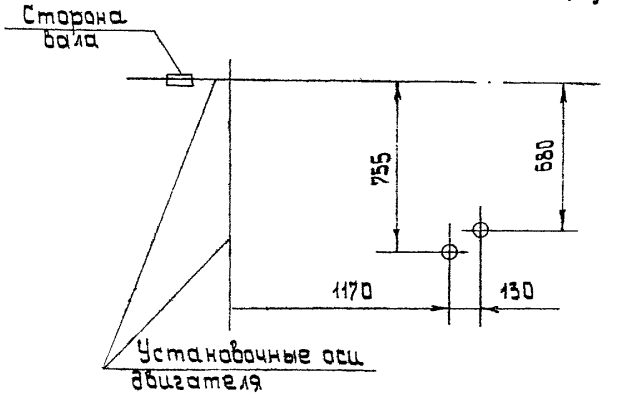

1. Hф. min - см. А632-Д-8.2 лист 4.
2. *Размер для справок.
3. Предельные отклонения размеров по СМ9.

Масса 15,65 кг

Поз.	Обозначение или тип изделия	Наименование	Кол.	Примечание
1	А632.19.10.00-8.2 испол.1	Труба комплектная	1	
2	А632.19.10.00-8.2 испол.2	Труба комплектная	1	

Зав.отд.	Попов	А632.19.00.00-8.1	
Гл.констр.	Арапов	Присоединение к электродвигателю типа ВАО-315	Стадия: Р; Лист: ; Листов: 1
Н.контр.	Корнев		КПТБ ВНИИПЭМ
Рук.бриг.	Мужиков		
Ст.техн.	Костенщева		

Копировал: Полозова

Формат 12

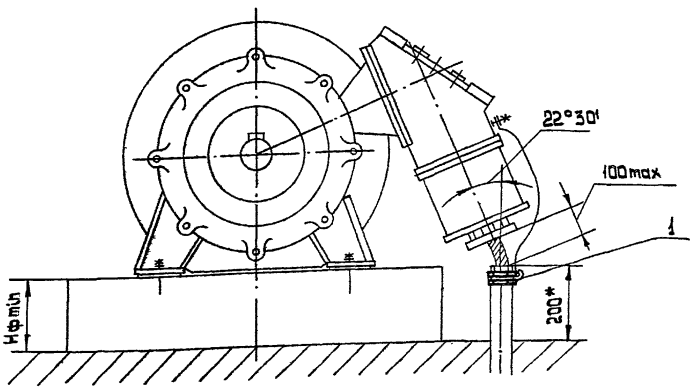

Разметка места выхода из пола, подводящих труб

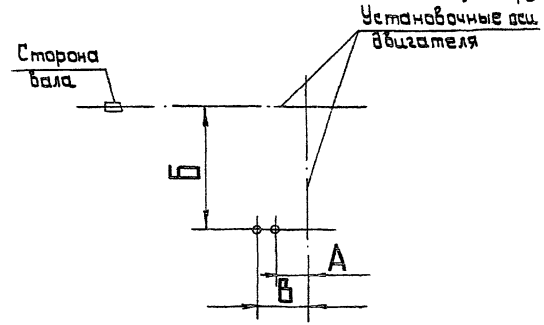

Размеры в мм

Исполн.	Тип электродвигателя	А	Б	В	Подводящая труба, дюйм
1	ВАО-315	165	650	295	2
2	ВАО-355	263	690	400	2½
3	ВАО-450	335	720	492	

1. Нф min - см. АБ32-Д-В.2 лист 4.
2. *Размер уточняется в зависимости от высоты фундамента Нф.
3. Предельные отклонения размеров по СМ8.

Поз.	Обозначение или тип изделия	Наименование	Кол. на исп. 1	Кол. на исп. 2	Примечание
1		Контргайка 50 ГОСТ 8968-75	2		
1		Контргайка 65 ГОСТ 8968-75		2	

АБ32.20.00.00-В1

Завотд.	Попов	
Гл. констр.	Ярапов	
Н. контр.	Карнев	
Рук. бриг.	Мужиков	
Ст. техн.	Костанчева	

Присоединение к электродвигателям типов ВАО-315, ВАО-355, ВАО-450

Стадия	Лист	Листов
Р		1

КПТБ ВНИИПЭМ

Копировал: Полозова Формат 12

ЦЕНТРАЛЬНЫЙ ИНСТИТУТ ТИПОВОГО ПРОЕКТИРОВАНИЯ
ГОССТРОЯ СССР
Москва, А-445, Смольная ул., 22
Сдано в печать VIII 1982 г.
Заказ № 8918 Тираж 1000 экз.

gost.e-ecolog.ru