ГОСКОМИТЕТ ПО ГРАЖДАНСКОМУ СТРОИТЕЛЬСТВУ И АРХИТЕКТУРЕ ПРИ ГОССТРОЕ СССР

ЦНИИЭП ЖИЛИЩА

СЕРИЯ 86, ЖИЛЫЕ ДОМА И БЛОК-СЕКЦИИ СО СТЕНАМИ ИЗ КИРПИЧА

ТИПОВОЙ ПРОЕКТ 86-04.86

БЛОК-СЕКЦИЯ 5-ЭТАЖНАЯ 28-КВАРТИРНАЯ

1Б·2Б·2Б — 1Б·2Б·2Б

АРХИТЕКТУРНО-СТРОИТЕЛЬНЫЕ РЕШЕНИЯ НИЖЕ ОТМЕТКИ 0.000
ВАРИАНТ СО СВАЙНЫМИ ФУНДАМЕНТАМИ

86-04.86-АС.01-2

ВАРИАНТЫ ПОЛОЖЕНИЯ БЛОК-СЕКЦИИ В ЖИЛЫХ ДОМАХ
ШИФР И СХЕМА

НАИМЕНОВАНИЕ БЛОК-СЕКЦИИ	ПЛАНИРОВОЧНОЕ РЕШЕНИЕ 1 ЭТАЖА	
	I - ОСНОВНОЕ	II - СО СКВОЗНЫМ ПРОХОДОМ
С РЯДОВЫМ ЭЛЕМЕНТОМ БЛОКИРОВКИ	I-1 	II-1 
С ТЕМПЕРАТУРНО-УСАДОЧНЫМ ШВОМ СЛЕВА (СПРАВА)	I-2 (I-3) 	II-2 (II-3) 
С ОСАДОЧНЫМ ШВОМ СЛЕВА (СПРАВА)	I-4 (I-5) 	II-4 (II-5) 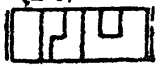
С ТОРЦОВЫМ ОКОНЧАНИЕМ СЛЕВА (СПРАВА)	I-6 (I-7) 	—

Утвержден Госгражданстроем ПРИКАЗ № 250 от 27.11.1969г.
Введен в действие ЦНИИЭП жилища ПРИКАЗ №143 от 27.02.1986г.

				ПРИВЯЗАН	
Инв.№					

gost.e-ecolog.ru

21331-02

Привязкой принято:

1 Фасады — Фасад 1, Фасад 2

2 Планировочное решение — I - основное
— II - со сквозным проходом

3 Фундаменты свайные — Рсв =

4 Элементы блокировки —

5

Толщина наружных стен		510	550	640	680
Толщина наружных стен технического подполья					
продольных (по буквенным осям)		500	500	600	600
поперечных (по цифровым осям)		400	400	500	500
Привязка наружных стен технического подполья к разбивочным осям					
продольных	в	420	460	550	590
	г	80	40	50	10
поперечных	д	370	390	480	510
	е	30	10	20	-10

6. Сантехнические панели перекрытий — ребристые, многопустотные

Условные обозначения свай	Отметка верха сваи после забивки	Отметка верха сваи после срубки	Отметка низа ростверка
⊕	-1.740	-1.990	-2.040
+	-2.340	-2.590	-2.640

Согласовано: ГИП ОВ Аржанова 02.86; ГИП ВК Золотова 02.86; ГИП Э Хвостова 02.86; ГИП УС Маков 02.86

Взам.инв.№ | Подпись и дата | Инв.№ подл.

Настоящий типовой проект выполнен в соответствии с действующими нормами и правилами

Гл.инженер проекта (О.П.Кругликов)

1986 г

Привязка настоящего типового проекта выполнена в соответствии с действующими нормами и правилами

Гл.инженер проекта ( )

198

Ведомость чертежей

Лист	Наименование	Примечание
1	Общие данные (начало)	
2	Общие данные (окончание)	
3	Схема свайного поля Рсв=245кн(25тс) δст=510;550;640,680мм	
4	Схема свайного поля Рсв=294кн (30тс) δст=510; 550мм	
5	Схема свайного поля Рсв=294кн (30тс) δст=640; 680мм	
6	Схема свайного поля Рсв=392кн(40тс) δст=510; 550 мм	
7	Схема свайного поля Рсв=392кн(40тс) δст=640; 680мм	
8	План ростверка Рсв = 245 кн (25тс)	
9	План ростверка Рсв = 294 кн (30тс)	
10	План ростверка Рсв = 392 кн (40тс)	
11	План технического подполья. Планировочное решение I	
12	Фрагменты планов для планировочного решения II и зданий с фасадами 2. Раскладка блоков стен	
	Экспликация отверстий	
13	Раскладка блоков стен по осям Ас, Бс, Вс, Гс	
14	Схема расположения панелей перекрытия	
15	Спецификация каркасов ростверка	

Привязан

Инв.№

Н.контр.	Шебеко		02.86
Рук.мас.	Эпельбаум		02.86
Гл.инж.м	Самойлов		02.86
Гл.констр.	Цукерман		02.86
ГИП	Кругликов		02.86
Рук.гр.	Погребиская		02.86
Провер	Кругликов		02.86
Разраб.	Погребиская		02.86

86-04.86-АС.01-2

Блок-секция 5-этажная 28-квартирная 1Б·2Б·2Б - 1Б·2Б·2Б

Стадия	Лист	Листов
Р	1	16

Общие данные (начало)

ЦНИИЭП жилища

- Свайные фундаменты разработаны для всех вариантов планировочных решений I этажа, для вариантов фасада 1 и 2, для наружных стен толщиной 510, 550, 640 и 680 мм при варианте кладки из пустотелого кирпича с облицовкой силикатным и внутренних стен из пустотелого кирпича для свай с несущей способностью 25, 30 и 40 тс для строительства в обычных условиях.
- В проекте приняты забивные ж/б сваи сечением 300×300 мм, заделываемые после срубки их голов до проектных отметок на 50 мм в монолитный ж/б ростверк из бетона М-200 с заведением оголенных концов продольной арматуры свай длиной не менее 250 мм.
- Монолитные ростверки выполняются по подготовке из крупнозернистого песка с проливкой цементным раствором на глубину 20 мм
- План подполья разработан для наружных стен толщиной 510; 550; 640 и 680 мм. Толщины стеновых блоков подбираются по таблице на листе 1.
- Стены подполья монтируются из бетонных блоков сплошного сечения на цементном растворе М-50. В углах и местах пересечения стен укладываются арматурные сварные сетки.
- Участки кирпичной кладки и местные заделки выполняются из красного полнотелого кирпича М-100 на растворе М-50.
- Над сантехническими отверстиями в кирпичной кладке или в верхнем ряду блоков шириной более 250 мм уложить по 4Ф6АI с заведением концов на 250 мм
- После монтажа труб инженерного оборудования отверстия, оставленные в стенах для их пропуска, заделать кирпичом, кроме отверстий, расположенных под потолком.
- По периметру всех стен по верху ростверка выполняется гидроизоляция из цементного раствора состава 1:2 толщиной 20 мм, по наружным стенам устраивается дополнительная изоляция на ∇-0.340 из 2х слоев изола или гидрозола на битумной мастике. Поверхности стен подполья, соприкасающиеся с грунтом, покрываются горячим битумом за 2 раза.
- Цоколь и отдельные участки входов и крылец облицовываются керамической плиткой „кабанчик". Цвет устанавливается при привязке. Допускается применение терразитовой штукатурки.
- Укладку панелей перекрытий на стены выполнять по свежеуложенному слою цементного раствора с тщательной заделкой швов и установкой анкерных связей
- На перекрытия допускается установка только легкобетонных сантехкабин с объемным весом бетона не более 1600 кгс/м³
- Сантехнические отверстия в панелях перекрытия см. листы 11; 12; 13 АС.1-1
- Панели лоджий даны для фасада 1 и варианта с бетонными ограждениями.

Схемы сечений фундаментов.

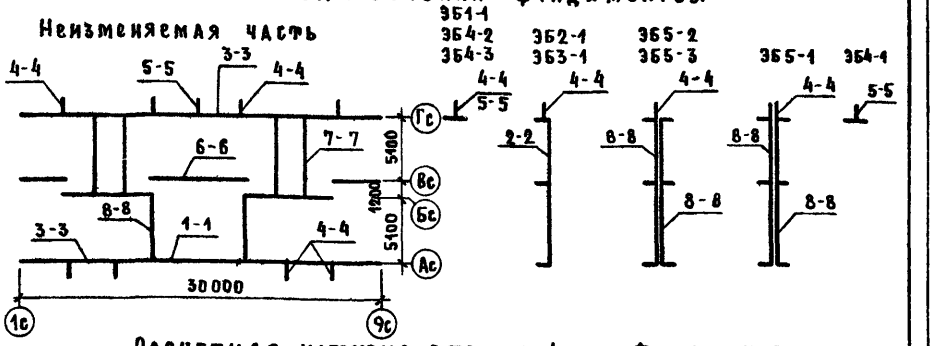

Расчетная нагрузка в тс на 1 пм. фундаментов на отметке низа ростверков

NN сечений		Кирпич пустотелый с облицовкой силикатным γ=1670 кгс/м³				Кирпич полнотелый γ=1900 кгс/м³			
		Наружные стены							
		510	550	640	680	510	550	640	680
1-1		28.05	28.93	31.68	32.56	29.48	30.47	33.49	34.48
2-2		17.21	18.37	21.28	22.44	19.14	20.46	23.70	25.02
3-3	Фасад 1	24.20	25.08	27.83	28.71	25.63	26.20	29.64	30.63
4-4	Фасад 1	32.12 (36.52 для ЭБ5-1) на пилон				32.12 (36.52 для ЭБ5-1) на пилон			
5-5	Фасад 1	42.90 (49.17 для ЭБ4-1) на пилон				42.90 (49.17 для ЭБ4-1) на пилон			
3-3	Фасад 2	31.90	32.78	35.53	36.41	33.33	34.32	37.34	38.33
4-4	Фасад 2	15.29				15.29			
5-5	Фасад 2	21.67				21.67			
		Внутренние стены							
6-6		40.37				42.35			
7-7		18.96				20.90			
8-8		12.98				14.41			

γ=1600 кгс/м³

Нагрузки даны для варианта санузлов „Россыпью"

Нормативные нагрузки, принятые в таблице:

- объемный вес кирпичной кладки — 1600, 1670, 1900 кгс/м³
- объемный вес кладки из бетонных блоков — 2400 кгс/м³
- объемный вес гипсобетонных перегородок — 1300 кгс/м³
- объемный вес бетона сантехнических кабин — ≤1600 кгс/м³
- вес междуэтажного перекрытия:
  - в жилых комнатах и коридорах — 380 кгс/м²
  - в санузлах — 440 кгс/м²
- вес чердачного перекрытия — 310 кгс/м²
- вес покрытия — 350 кгс/м²
- снеговая нагрузка — 150 кгс/м²
- полезные нагрузки приняты по СНиП II-6-74

Н. контр.	Шебеко		02.86
Рук. маст.	Эпельбаум		02.86
Гл. инж. м	Самойлов		02.86
Гл. констр.	Цукерман		02.86
Разраб.	Голышева		02.86

Инв. № подл. | Подпись и дата | Взам. инв. N

Привязан

Инв. №

ЦНИИЭП жилища

ГИП	Кругликов		02.86
Рук. гр.	Погребинская		02.86
Проверил	Кругликов		02.86

Общие данные (окончание)

86-04.86 - АС 01-2

Лист 2

21331-02

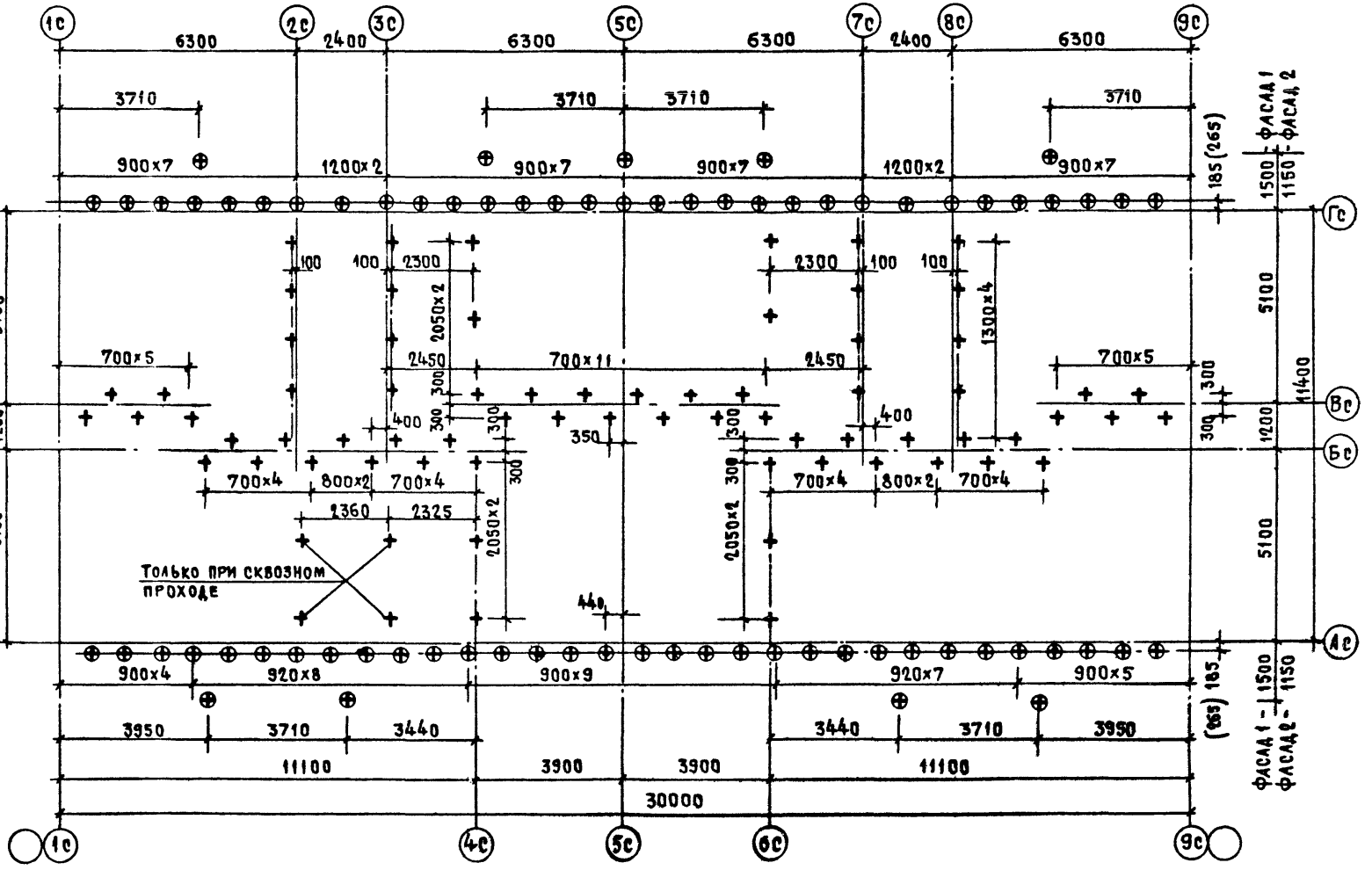

Размеры в скобках для наружных стен толщиной 640 и 680 мм

Н. контр.	Шебеко			Разработал	Суроегина	
Рук. маст.	Эпельбаум					
Гл. инж. М	Самойлов					
Гл. констр.	Цукерман					

Взам. инв. №

Подпись и дата

Инв. № подл.

Привязан

Инв. №

ЦНИИЭП жилища г. Москва	Гип	Кругликов		02.86	Схема свайного поля Рсв=245кН (25тс) δст=510,550,640,680мм
	Рук гр арх	Погребинская		02.86	
	Проверил	Кругликов		02.86	

86-04.86-АС.01-2

Лист 3

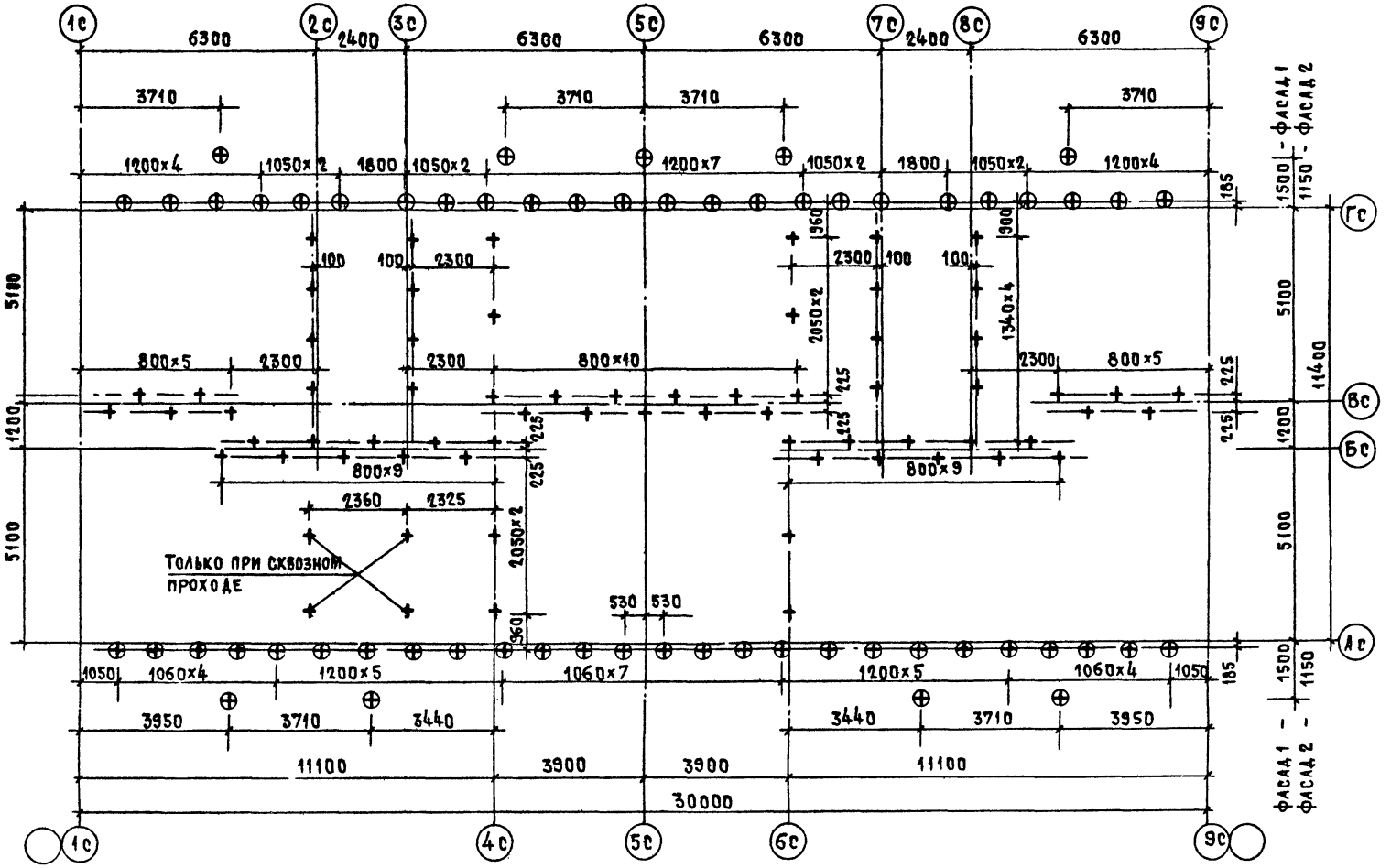

Привязан

Инв. №

ЦНИИЭП жилища г. Москва	Гип	Кругликов	02.86	Схема свайного поля Рсв=294кН (30тс), δст=510,550мм	86-04, 86-АС.01-2
	Рук.гр.арх	Погребиская	02.86		Лист 4
	Проверил	Кругликов	02.86		

Инв. № подл. | Подпись и дата | Взам. инв. №

Рук. маст. Эпельбаум | Разработал Суроегина

Гл. инж. М. Самойлов

Гл. конст. Цукерман

21331-02

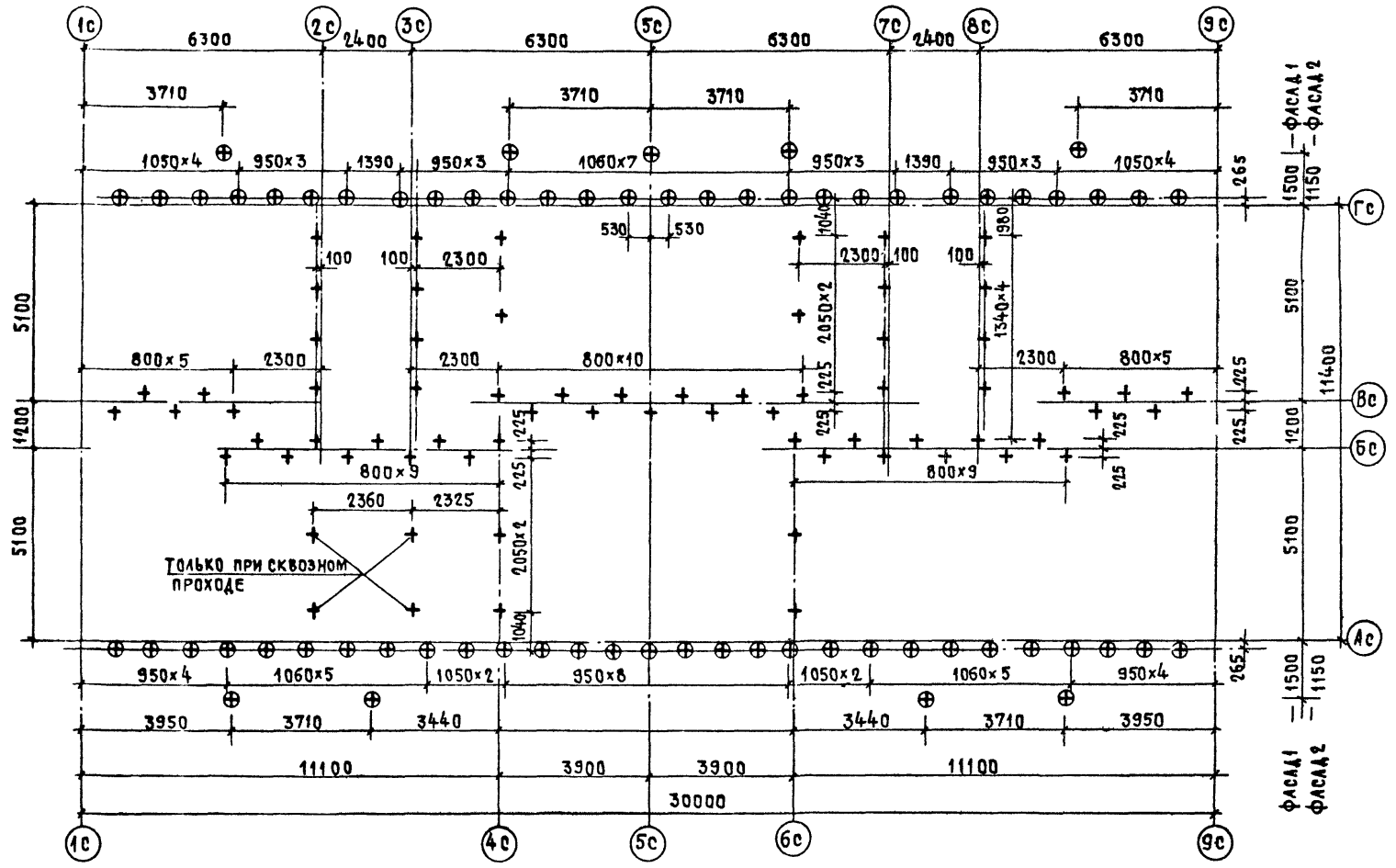

Н. контр.	Шебеко		
Рук. маст.	Эпельбаум		
Д. инж. м.	Самойлов		
Гл. конст.	Цукерман		
Разработал	Суроегина		
Инв. № подл.	Подпись и дата	Взам. инв. №	

ПРИВЯЗАН

Инв. №

ЦНИИЭП жилища г. Москва

Гип	Кругликов		02.86
Рук. гр. арх.	Погребиская		
Проверил	Кругликов		02.86

Схема свайного поля
Рсз=294 кН (30 тс) δст=640,680 мм

86-04.86-АС.01-2

Лист 5

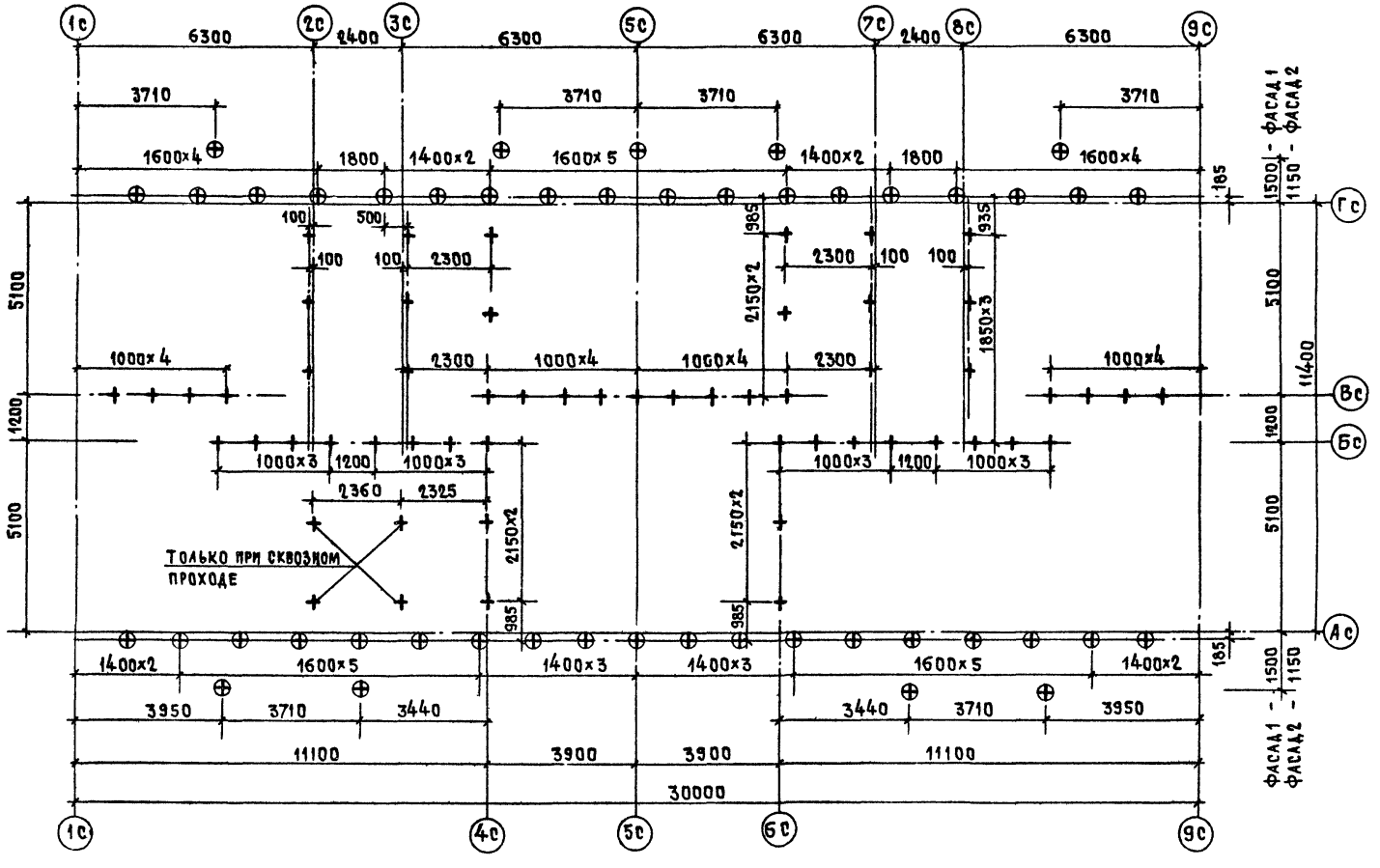

Привязан

Инв. №

ЦНИИЭП жилища г. Москва	Гип	Кругликов	02.86	Схема свайного поля. Рсв=392кН(40тс) Бст=510,550мм
	Рук.гр.арх	Погребиская	02.86	
	Проверил	Кругликов	02.86	

86-04.86-АС.01-2.

Лист 6

Н.контр. Шебеко
Рук.маст Эпельбаум
Гл.инж.м. Самойлов
Гл.конст Цукерман
Разработал Сурогегина
02.86

Инв.№подл. | Подпись и дата | Взам.инв.№

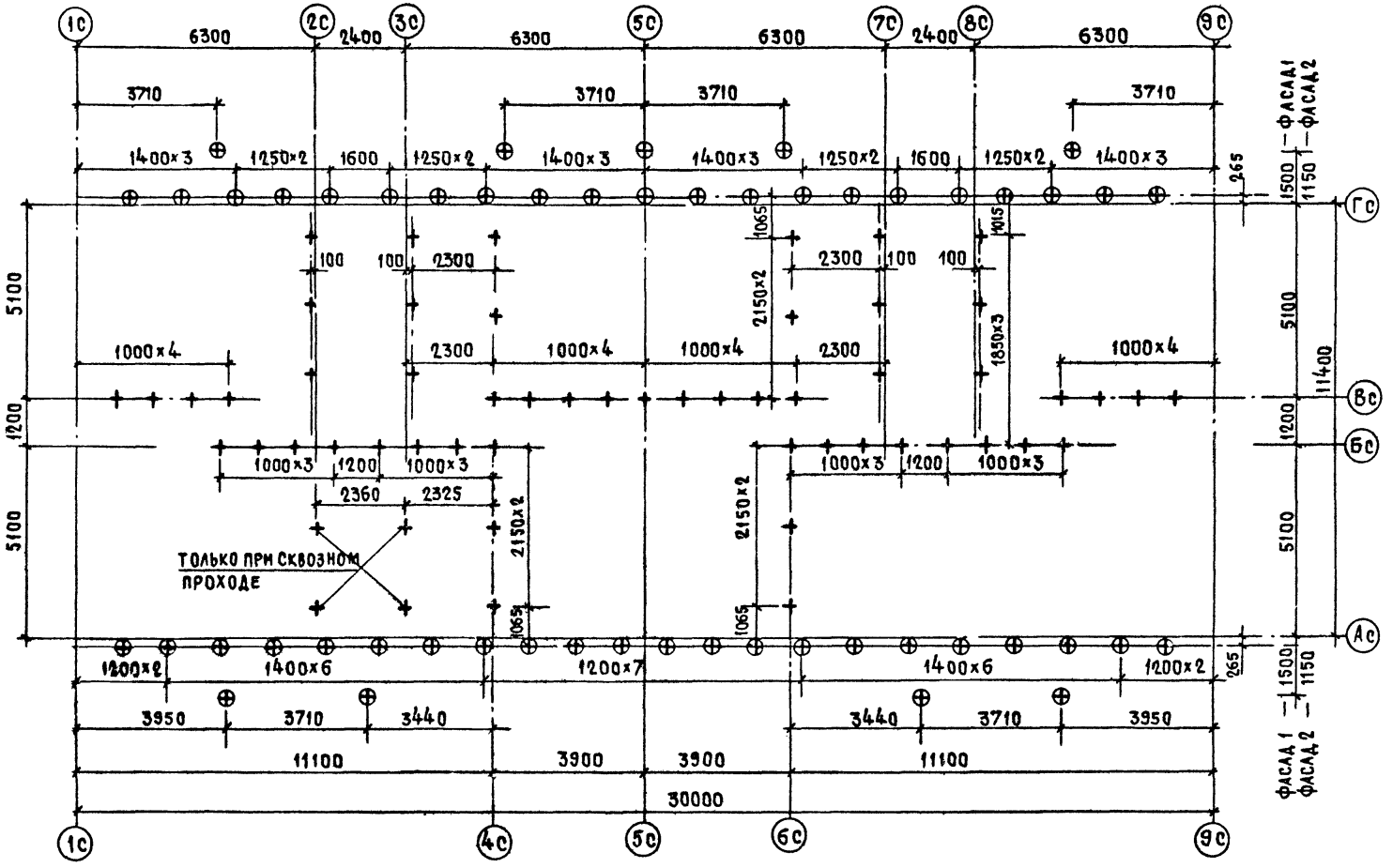

Н. контр.	Шебеко			Разработал	Суроегина
Рук. мас.	Эпельбаум				
Гл. инж. м.	Самойлов				
Гл. конст.	Цукерман				

Инв. № подл. | Подпись и дата | Взам. инв. №

Привязан

Инв. №

ЦНИИЭП жилища г. Москва	Гип	Кругликов	02.86
	Рук. гр. арх.	Погребиская	02.86
	Проверил	Кругликов	02.86

Схема свайного поля. Рсв=392кн(40тс) бст=640,680мм

86-04,86-АС.01-2

Лист 7

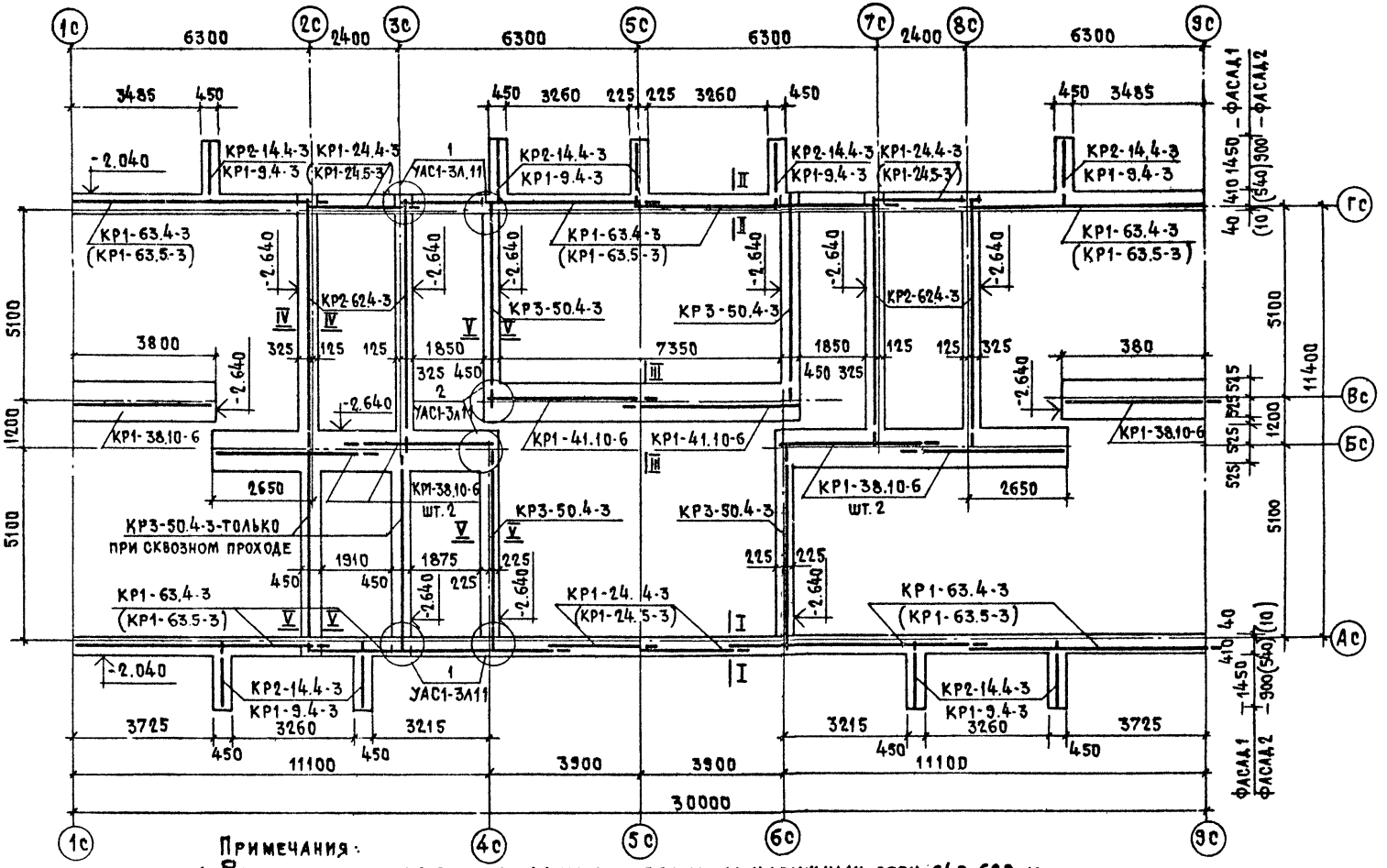

Примечания:

1. Размеры и марки в скобках даны для толщины наружных стен 640, 680мм
2. Сечения ростверков см. УАС1-3 лист 12

Н. контр.	Шебеко	Разработал	Суроотдел				
Рук. маст.	Эпельбаум						
Л. инж. м.	Самойлов						
Л. констр.	Цукерман						
Взам. инв. №							
Подпись и дата							
Инв. № подл.							

Привязан

Инв. №

ЦНИИЭП жилища г. Москва	Гип	Кругликов		02.86	План ростверка. Рсв=245кН (25тс)	86-04.86-АС.01-2
	Рук. гр. арх.	Погребинская		02.86		Лист 8
	Проверил	Кругликов		02.86		

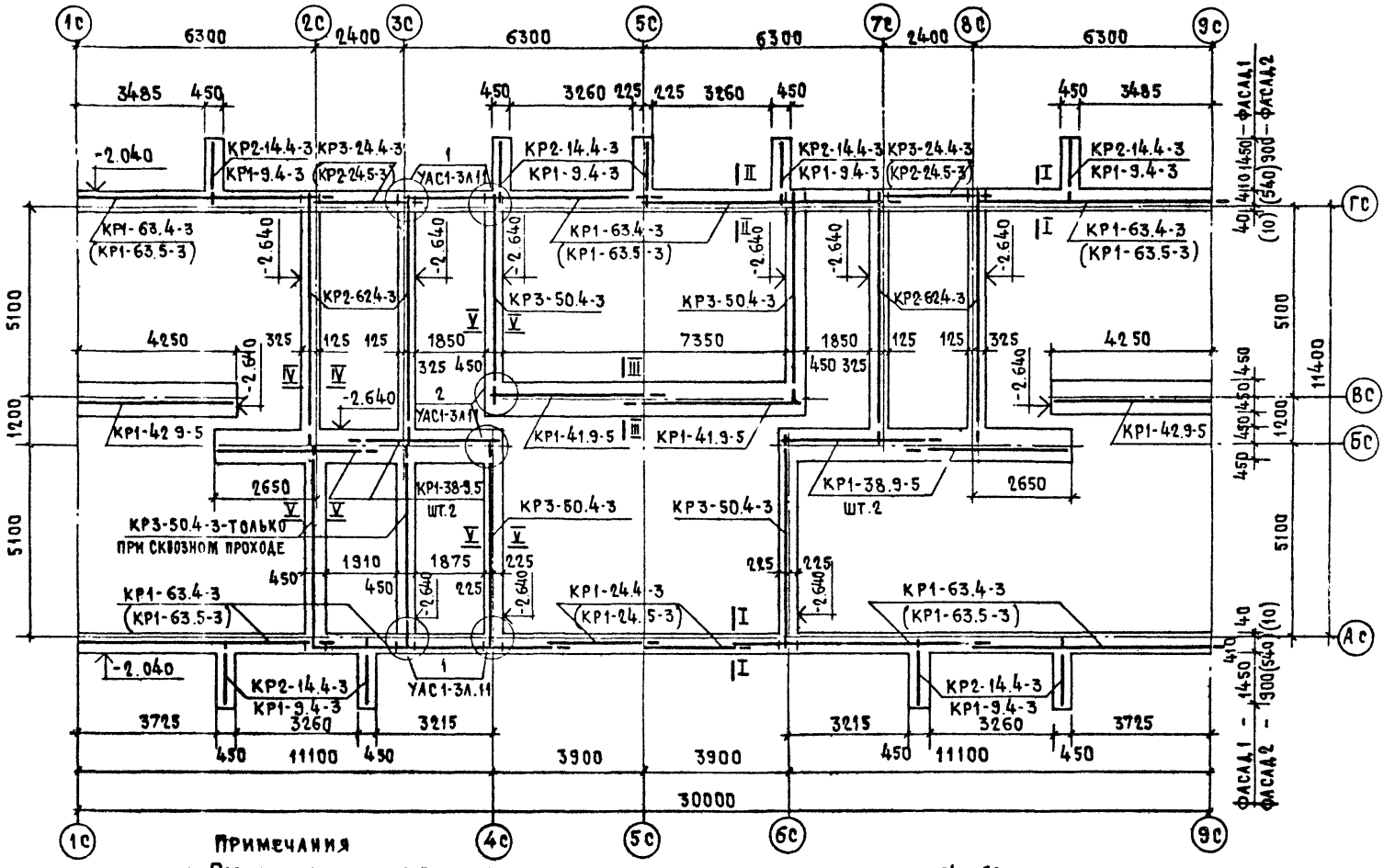

Примечания

1. Размеры и марки в скобках даны для толщины наружных стен 640,680мм
2. Сечения ростверков см. УАС1-3 лист 12

Привязан	ЦНИИЭПжилища г. Москва	Гип	Кругликов		12.86	План ростверка. Рсв=294кН(30тс)	86-04.86-АС.01-2
Инв.№		Рук.гр.АР	Погребиская		12.86		
		Проверил	Кругликов		12.86		9

Н.контр. Шебеко 12.86 | Рук.маст. Эпельбаум | Гл.инж.м. Самойлов | Гл.конст. Цукерман | Разработал Суровегина

Инв.№ подл. | Подпись и дата | Взам.инв.№

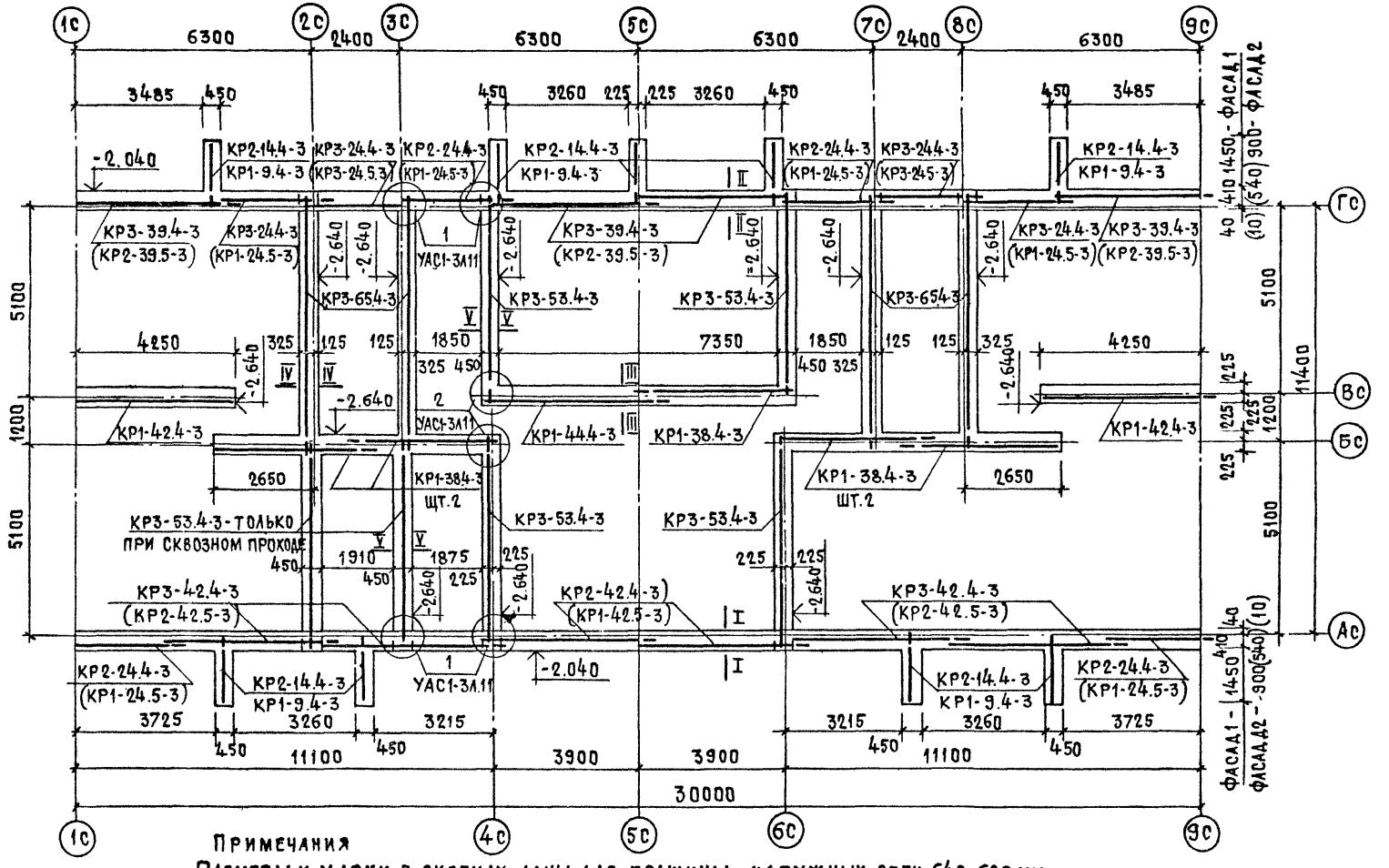

Примечания

Размеры и марки в скобках даны для толщины наружных стен 640, 680 мм

Сечения ростверков см. УАС1-3 лист 12.

Н. контр.	Шебеко	Разработал	Строегина				
Рук. мас.	Эпельбаум						
Гл. инж. м.	Самойлов						
Гл. конст.	Цукерман						

Инв. № подл.	Подпись и дата	Взам. инв. №	Привязан				
			Инв. №				

ЦНИИЭП жилища г. Москва	Гип	Кругликов	02.86	План ростверка Рсв=392кН(40тс)	86-04.86-АС.01-2	Лист 10
	Рук. гр. арх.	Погребинская	02.86			
	Проверил	Кругликов	02.86			

21331-02

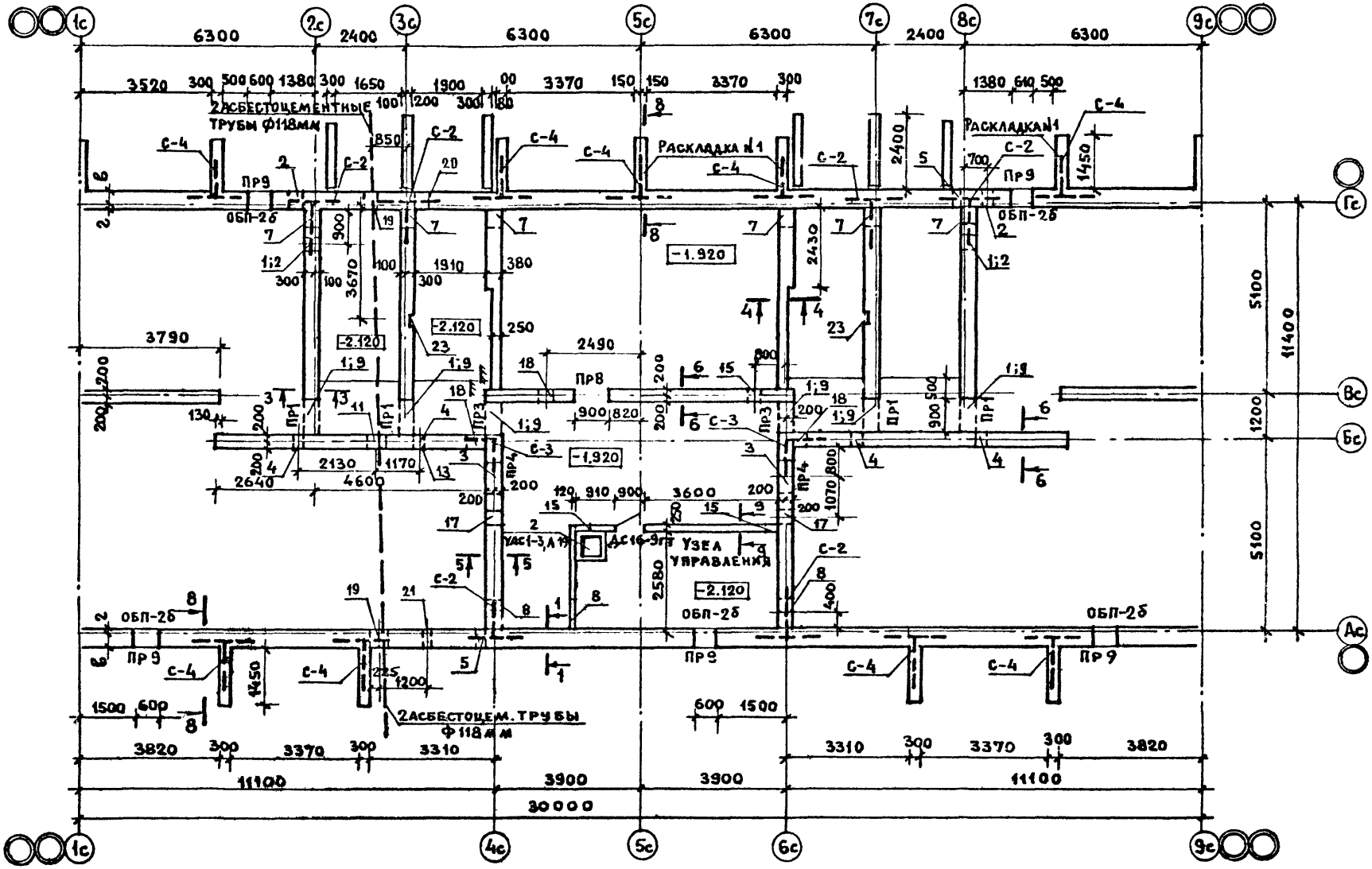

Сечения фундаментов и ведомость перемычек см. 86-УАС.1-3

Н.контр.	Шебеко		02.86	Разраб.	Свитова	02.86
Рук.маст	Эпельбаум		02.86			
Гл.инж.м	Самойлов		02.86			
Гл.констр.	Цукерман		02.86			

Инв.№ подл. | Подпись и дата | Взам.инв.№

Привязан

Инв. №

ЦНИИЭП жилища	ГИП	Кругликов	02.86	План технического подполья	86-04.86-АС.01-2
	Рук.гр.арх	Погребинский	02.86	Планировочное решение I	Лист 11
	Проверил	Кругликов	02.86		

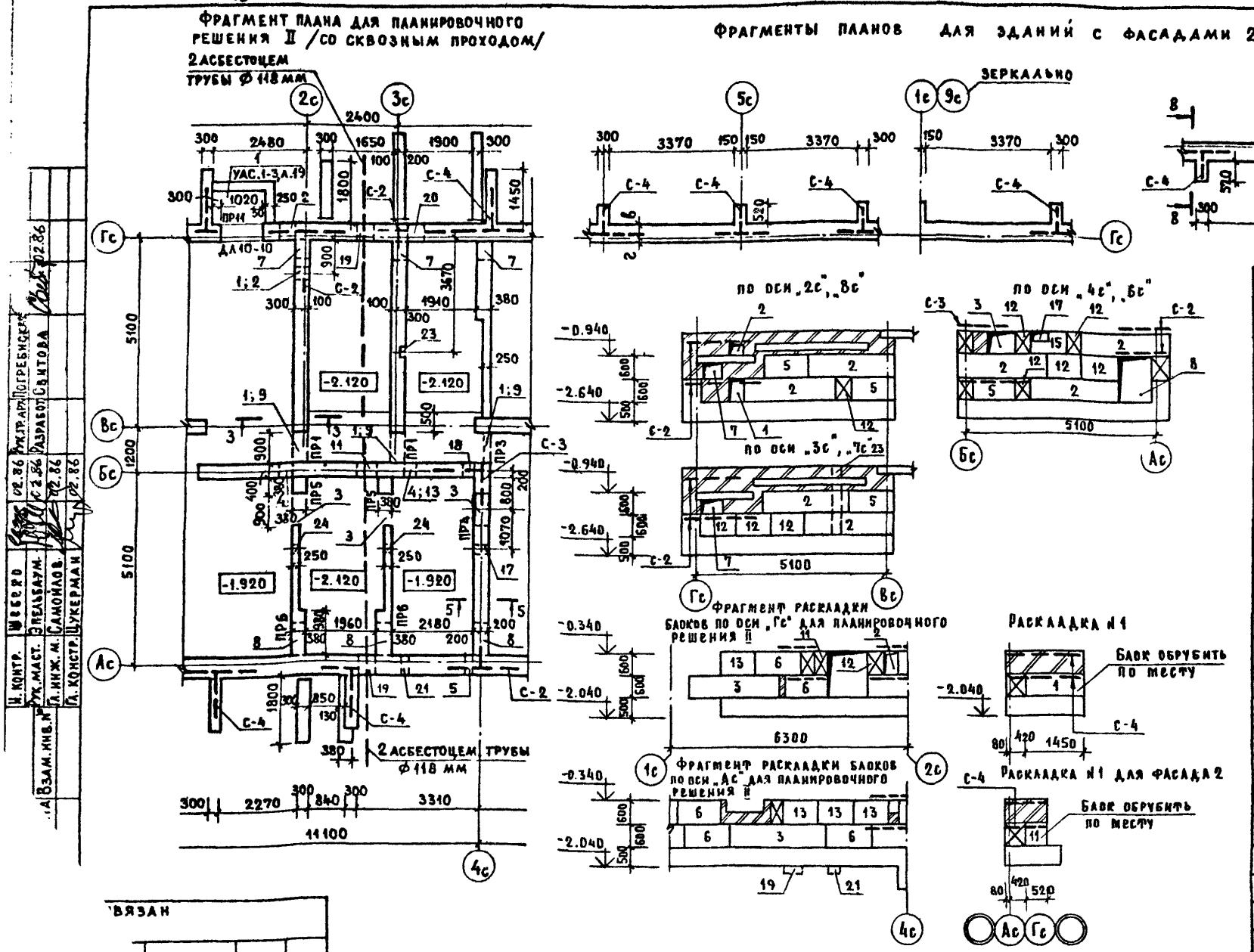

Экспликация отверстий

№ отв.	Размеры В×Н мм	Отметка низа отв.	Назначение
1	400×600	-2.120	К
2	400×400	-0.920	Водосток
3	900×600	-0.800	В
4	300×300	-0.920	В
5	250×380	-0.750	ПК
7	600×400	-1.540	О
8	800×1200	-2.120	О
9	800×400	-0.800	Э
10	50×50	-0.370	Э
11	500×250	-2.120	Э
12	450×200	-1.800	УС
13	150×100	-1.800	УС
14	400×400	-0.800	В
15	500×600	-2.120	О
17(24)	400×150	-0.470 (-1.030)	Э
18	400×600	-2.120	К
19	500×250	-2.120	Э
20	450×200	-2.240	УС
21	150×100	-2.340	УС
23	Штраба 270×100	-2.000	В

Н. контр.	Шебеко	02.86	Рук. гр. арх.	Погребинская	02.86
Рук. маст.	Эпельбаум	02.86	Разработ.	Свитова	02.86
Гл. инж. м.	Самойлов	02.86			
Гл. констр.	Цукерман	02.86			

Взам. инв. №

Связан

ЦНИИЭП жилища	ГИП	Кругликов		02.86	Фрагменты планов для планировочного решения II и зданий с фасадами 2. Раскладка блоков стен. Экспликация отверстий.
	Рук. гр. арх.	Погребинская		02.86	
	Проверил	Кругликов		02.86	

86-04.86-АС.01-2

Лист 12

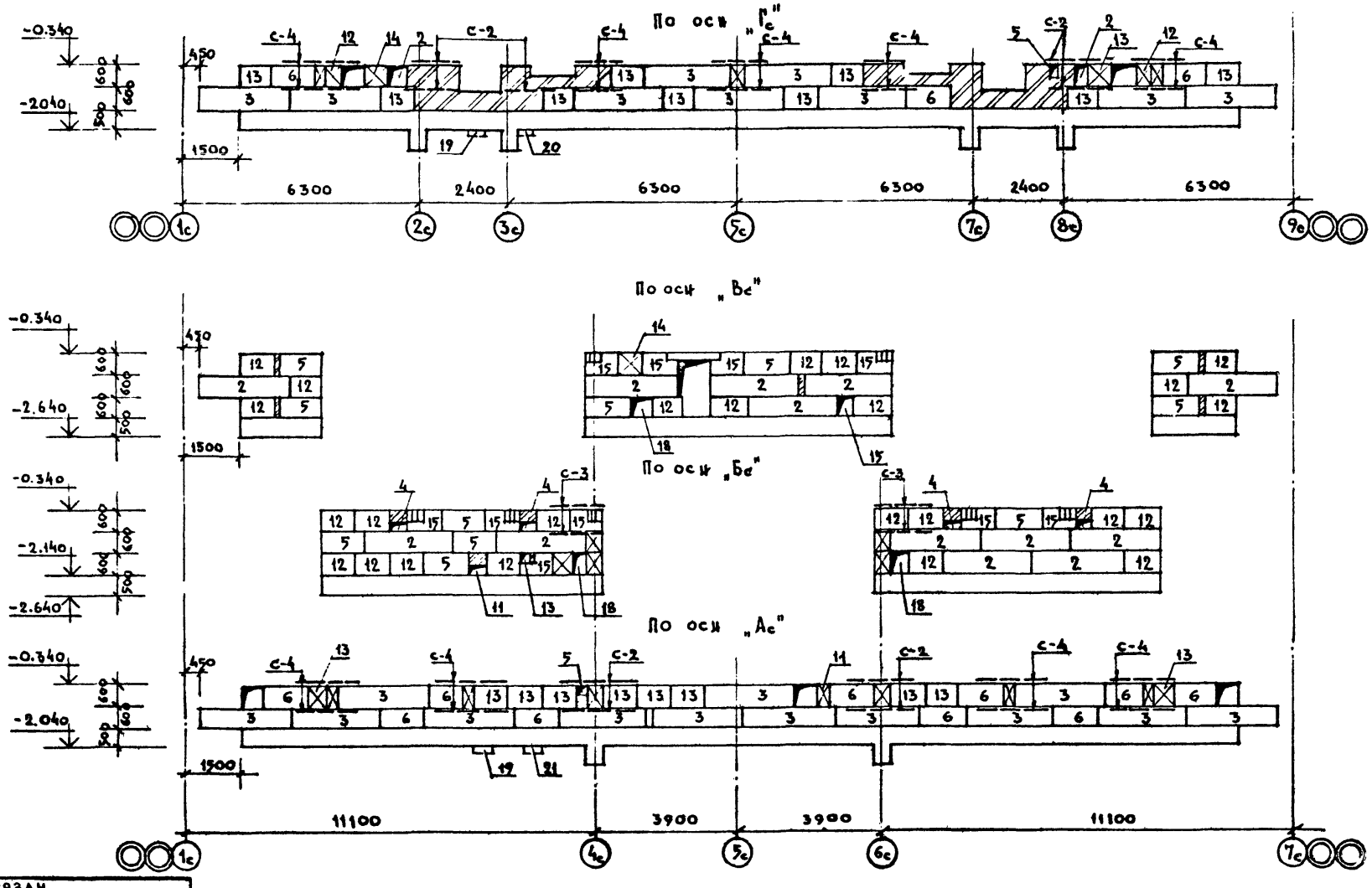

Привязан

Инв. №

Инв. № подл. | Подпись и дата | Взам. инв. №

Н. контр.	Шевцов		02.86
Рук. маст.	Эпельбаум		02.86
Гл. инж. п.	Самойлов		02.86
Гл. констр.	Цукерман		02.86
Разработ.	Свитова		02.86

ЦНИИЭП жилища г. Москва

ГИП	Кругликов		02.86
Рук. гр. арх.	Погребинский		02.86
Проверил	Кругликов		02.86

Раскладка блоков стен по осям Ас, Бс, Вс, Гс.

86-04.86-АС 01-2

Лист 13

Копировал:

Формат А3

Вариант 1

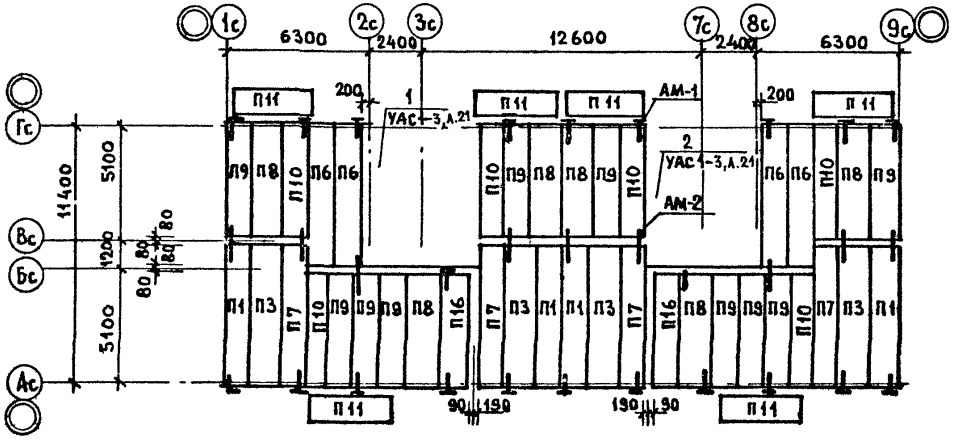

Вариант 2

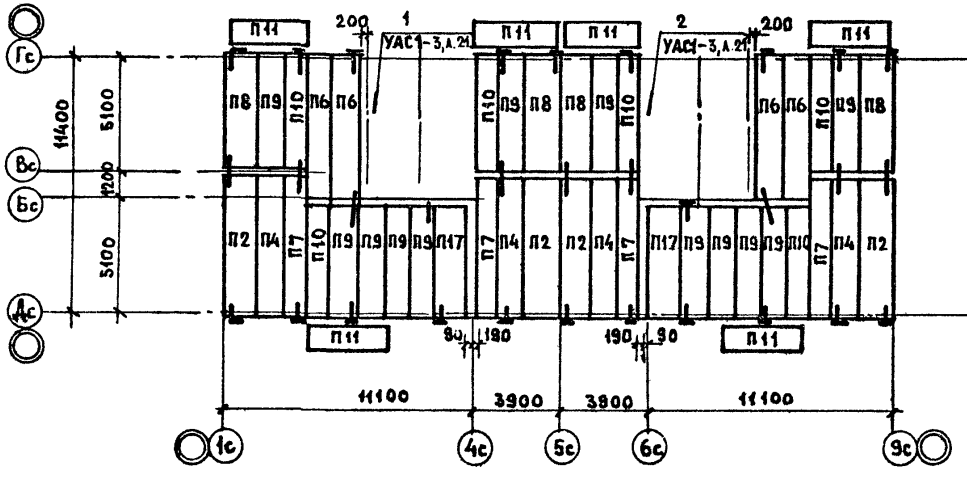

Панели перекрытия			
Условная марка	Марка по серии	1	2
1	2	П9	ПК 51.12-4 АтVT-а
П1	ПР9-63-12с	П10	ПК 51.10-6 АтVT-а
П2	ПТ63-15ста-2	П11	ПК 36.12-8т
П3	ПК 63.15-8 АтVT-а	П16	ПР 7-51-12с
П4	ПК 63.12-8 АтVT-а	П17	ПТ 51-15 ста
П6	ПК 63.12-4 АтVT-а		
П7	ПК 63.10-4 АтVT-а		
П8	ПК 51.15-6 АтVT-а		

Фрагменты схемы расположения панелей перекрытия для планировочного решения II (со сквозным проходом)

Для варианта 1 Для варианта 2

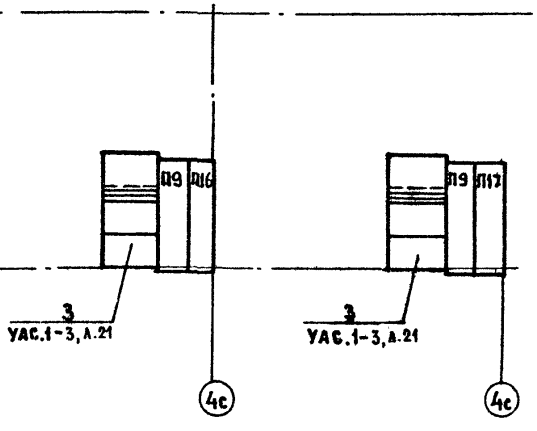

Панели лоджий даны для фасада 1 с бетонными ограждениями

Н.контр.	Шебеко		02.86	Разраб.	Свитова	02.86
Рук.маст.	Эпельбаум		02.86			
Гл.инж.м	Самойлов		02.86			
Гл.констр.	Цукерман		02.86			

Инв.№ подл. | Подпись и дата | Взам.инв.№

Привязан

Инв. №

ЦНИИЭП жилища	ГИП	Кругликов	02.86	Схемы расположения панелей перекрытий	86-04.86-АС.01-2
	Рук.гр.арх	Погребиская	02.86		
	Проверил	Кругликов	02.86		

Лист 14

Инв. № подл.	Подпись и дата	Взам. инв. №	Н. Контр.	Шебеко	02.86	Разработал	Суроегина	02.86
			Рук. маст	Эпельбаум	02.86			
			Гл. инж. м	Самойлов	02.86			
			Гл. конст	Цукерман	02.86			

Инв. № | Привязан

ЦНИИЭП Жилища г. Москва

Гип | Рук. арх. | Пропер. | Круглинов | Кругликов

Спецификация каркасов ростверка

86-04.86-АС.01-2

Лист 5

21331-02

Марка поз.	Обозначение	Наименование	Количество штук 25тс 510 550	25тс 640 680	30тс 510 550	30тс 640 680	40тс 510 550	40тс 640 680	Масса шт. кг	Примечание
		Монолитный ростверк								
		Каркасы пространственные. Фасады 1 и 2								
КР1-63.4-3	86-10.9-19 110 — 49		8	—	8	—	—	—	29.61	
КР1-63.5-3	— 50		—	8	—	8	—	—	30.14	
КР2-62.4-3	— 85		4	4	4	4	—	—	41.39	
КР3-50.4-3	— 97		4	4	4	4	—	—	39.91	
КР1-41.10-6	— 108		2	2	—	—	—	—	46.95	
КР1-38.10-6	— 20		6	6	—	—	—	—	44.42	
КР1-24.4-3	— 05		4	—	2	—	—	—	12.11	
КР1-24.5-3	— 06		—	4	—	2	—	6	12.33	
КР2-24.5-3	— 69		—	—	—	2	—	—	17.88	
КР3-24.4-3	— 91		—	—	2	—	4	—	19.94	
КР1-42.9-5	— 28		—	—	2	2	—	—	40.10	
КР1-41.9-5	— 66		—	—	2	2	—	—	39.30	
КР1-38.9-5	— 18		—	—	4	4	—	—	37.18	
КР3-65.4-3	— 103		—	—	—	—	4	4	50.10	
КР3-53.4-3	— 98		—	—	—	—	4	4	41.20	
КР1-44.4-3	— 59		—	—	—	—	1	1	21.07	
КР1-42.4-3	— 26		—	—	—	—	2	2	20.14	
КР1-42.5-3	— 27		—	—	—	—	—	2	20.50	
КР2-42.5-3	— 175		—	—	—	—	—	4	29.83	
КР2-42.4-3	— 75		—	—	—	—	2	—	29.47	
КР3-42.4-3	— 176		—	—	—	—	4	—	33.22	
КР3-39.4-3	— 93		—	—	—	—	4	—	31.60	
КР2-39.5-3	— 74		—	—	—	—	—	4	27.91	
КР1-38.4-3	— 19		—	—	—	—	5	5	18.79	
КР2-24.4-3	— 68		—	—	—	—	4	—	17.66	
КР3-24.5-3	— 92		—	—	—	—	—	2	20.16	
		Отдельные стержни, анкеры								
Ф10 А III		п.м.	10,8	10,8	10,8	10,8	10,8	10,8	0,617	
А1	86-УАС1-3, л. 11		48	48	48	48	48	48	0,73	
		Для фасада 1								
КР2-14.4-3	86-10.9-19 110 - 138		9	9	9	9	9	9	11,33	
		Для фасада 2								
КР1-9.[illegible]3	86-10.9-19 110		9	9	9	9	9	9	5,51	
		Для планировочного решения II								
КР3-50.4-3	86-10.9-19 110 — 97		2	2	2	2	—	—	39.91	
КР3-53.4-3	— 98		—	—	—	—	2	2	41.20	
А1	86-УАС1-3, л. 11		12	12	12	12	12	12	0,73	

© Казахский филиал ЦИТП Госстроя СССР, 1988

Заказ №3247 Тираж 2500экз. Цена 0-65 ТП 86.04.86 21331-02 Сдано в печать 26/8

gost.e-ecolog.ru