ГОСКОМИТЕТ ПО ГРАЖДАНСКОМУ СТРОИТЕЛЬСТВУ И АРХИТЕКТУРЕ ПРИ ГОССТРОЕ СССР

ЦНИИЭП ЖИЛИЩА

СЕРИЯ 86, ЖИЛЫЕ ДОМА И БЛОК-СЕКЦИИ СО СТЕНАМИ ИЗ КИРПИЧА

ТИПОВОЙ ПРОЕКТ 86-04.01.86

КОНСТРУКТИВНЫЙ ВАРИАНТ ТИПОВОГО ПРОЕКТА 86-04.86

БЛОК-СЕКЦИЯ 5-ЭТАЖНАЯ 28-КВАРТИРНАЯ

1Б·2Б·2Б — 1Б·2Б·2Б

АРХИТЕКТУРНО-СТРОИТЕЛЬНЫЕ РЕШЕНИЯ ВЫШЕ ОТМЕТКИ 0.000

НАРУЖНЫЕ СТЕНЫ ИЗ ОБЛЕГЧЕННОЙ КЛАДКИ

86-04.01.86 - АС.1-2

ВАРИАНТЫ ПОЛОЖЕНИЯ БЛОК-СЕКЦИИ В ЖИЛЫХ ДОМАХ
ШИФР И СХЕМА

НАИМЕНОВАНИЕ БЛОК-СЕКЦИИ	ПЛАНИРОВОЧНОЕ РЕШЕНИЕ 1 ЭТАЖА	
	I- ОСНОВНОЕ	II- СО СКВОЗНЫМ ПРОХОДОМ
С РЯДОВЫМ ЭЛЕМЕНТОМ БЛОКИРОВКИ	I-1 	II-1 
С ТЕМПЕРАТУРНО-УСАДОЧНЫМ ШВОМ СЛЕВА (СПРАВА)	I-2 (I-3) 	II-2 (II-3) 
С ОСАДОЧНЫМ ШВОМ СЛЕВА (СПРАВА)	I-4 (I-5) 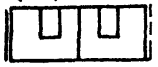	II-4 (II-5) 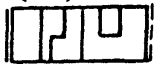
С ТОРЦОВЫМ ОКОНЧАНИЕМ СЛЕВА (СПРАВА)	I-6 (I-7) 	—

				ПРИВЯЗАН	
Инв.№					

Формат А4 - 28

gost.e-ecolog.ru

Привязкой принято:

1. Планировочное решение — I-основное
   II-со сквозным проходом
2. Элементы блокировки —
3. Наружные стены: кирпич —
   утеплитель —
4. Внутренние стены —
5. Санитарные узлы — сборные из гипсоцементных панелей, легкобетонные сантехкабины
6. Сантехнические панели перекрытий — ребристые, многопустотные
7. Покрытие — панели легкобетонные комплексные
8. Перемычки — железобетонные, фасадные железобетонные
9. Ограждения лоджий — бетонные, кирпичные, металлические с экранами
10. Окна и балконные двери — спаренные, раздельные, с тройным остеклением, со стеклопакетами, со стеклопакетами и стеклами
11. Наружная отделка —
12. Полы в комнатах и коридорах — линолеум, паркетные щиты, дощатые

Ведомость чертежей

Лист	Наименование	Примечание
1	Общие данные	
2	План 1 этажа. Планировочное решение I	
3	Фрагмент плана 1 этажа. Планировочное решение II	
4	План 2...5 этажей	
5	План чердака	
6	Схема расположения панелей перекрытия и покрытия. План крыши	
7	План отделочных работ 1 этажа. Планировочное решение I	
8	Фрагмент плана отделочных работ 1 этажа. Планировочное решение II. Ведомость полов	
9	План отделочных работ 2...5 этажей	
10	Схемы фасадов	
11	План отверстий для инженерных сетей 1 этажа Планировочное решение I	
12	Фрагмент плана отверстий для инженерных сетей 1 этажа. Планировочное решение II	
13	План отверстий для инженерных сетей 2...5 этажей	

Настоящий типовой проект выполнен в соответствии с действующими нормами и правилами

Гл. инженер проекта 1986.г. /Кругликов/

Привязка настоящего типового проекта выполнена в соответствии с действующими нормами и правилами.

Гл. инженер проекта 198 г. / /

Согласовано:

ОВ	Аржанова	02.86
ВК	Золотова	02.86
ЭО	Хвостова	02.86
УС	Махов	02.86

Инв. № подл. | Подпись и дата | Взам. инв. № | Т-4201

Привязан

Инв. №

Н. контр.	Чалая		05.86
Рук. маст.	Эпельбаум		05.86
Гл. инж. м.	Самойлов		05.86
Гл. констр.	Цукерман		05.86
ГИП	Кругликов		05.86
Рук. гр. арх.	Погребиская		05.86
Провер.	Кругликов		05.86
Разраб.	Погребиская		05.86

86-04.86 — АС.1-2

Блок-секция 5-этажная 28-квартирная 1Б-2Б-2Б-1Б-2Б-2Б

Стадия	Лист	Листов
Р	1	13

Общие данные

ЦНИИЭП жилища

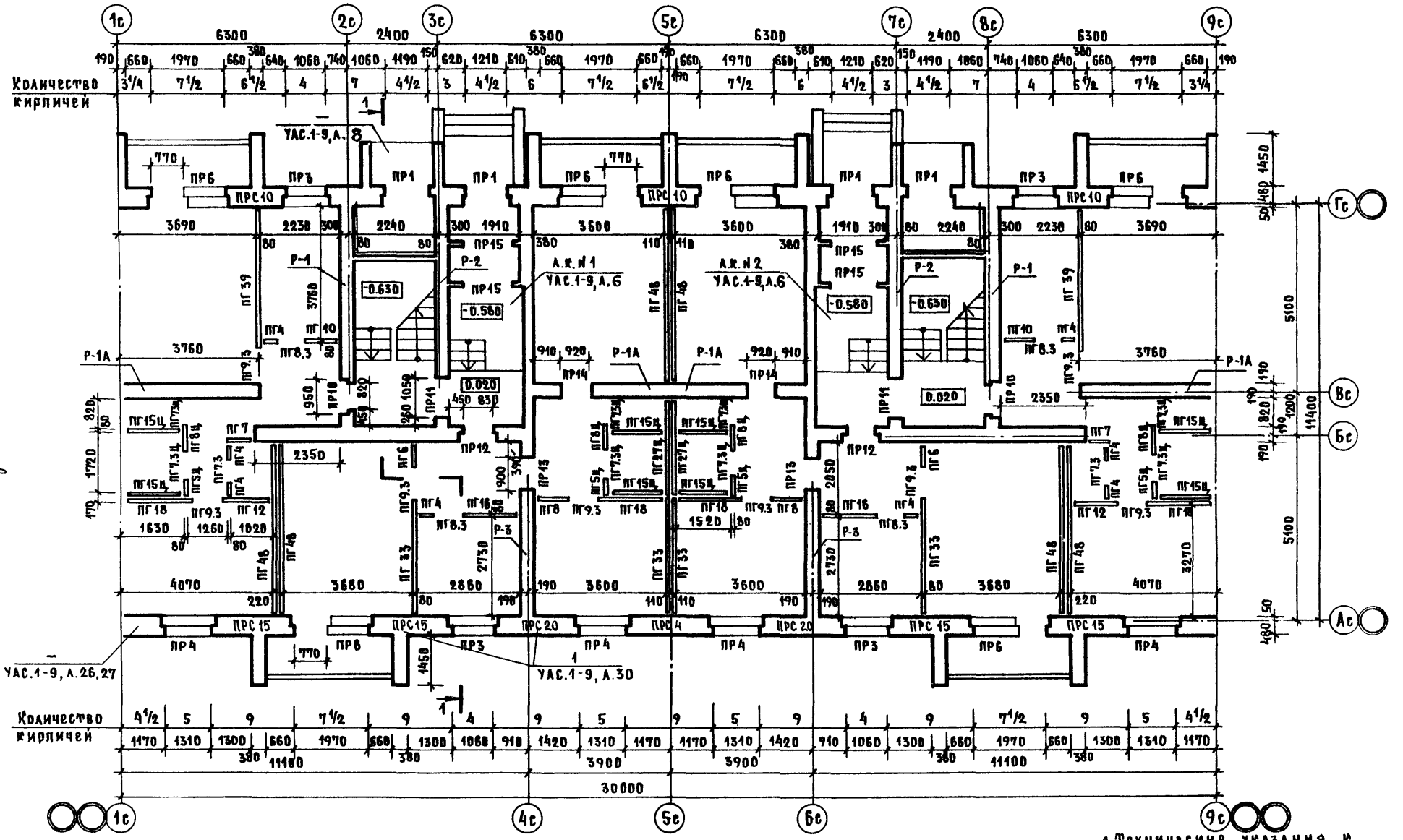

1. Технические указания к планам см. УАС.1-9, л. 28
2. Развертки стен с каналами Р-1, Р-2 и т.д. см. УАС.1-9, л. 5

Н. контр.	Шебеко		02.86	Разраб.	Погребиская 02.86
Рук. маст.	Эпельбаум		02.86		
Гл. инж. мас.	Самойлов		02.86		
Гл. конст. м.	Цукерман		02.86		

Взам. инв. №

Подпись и дата

Инв. № подл. Т-7201

Привязан

Инв. №

ЦНИИЭП жилища г. Москва	ГИП	Кругликов		02.86	План 1 этажа. Планировочное решение I.
	Рук. гр. арх.	Погребиская		02.86	
	Проверил	Чалая		02.86	

86-04.86-АС.1-2

Лист 2

Фрагмент плана 1 этажа. Планировочное решение II /со сквозным проходом/.

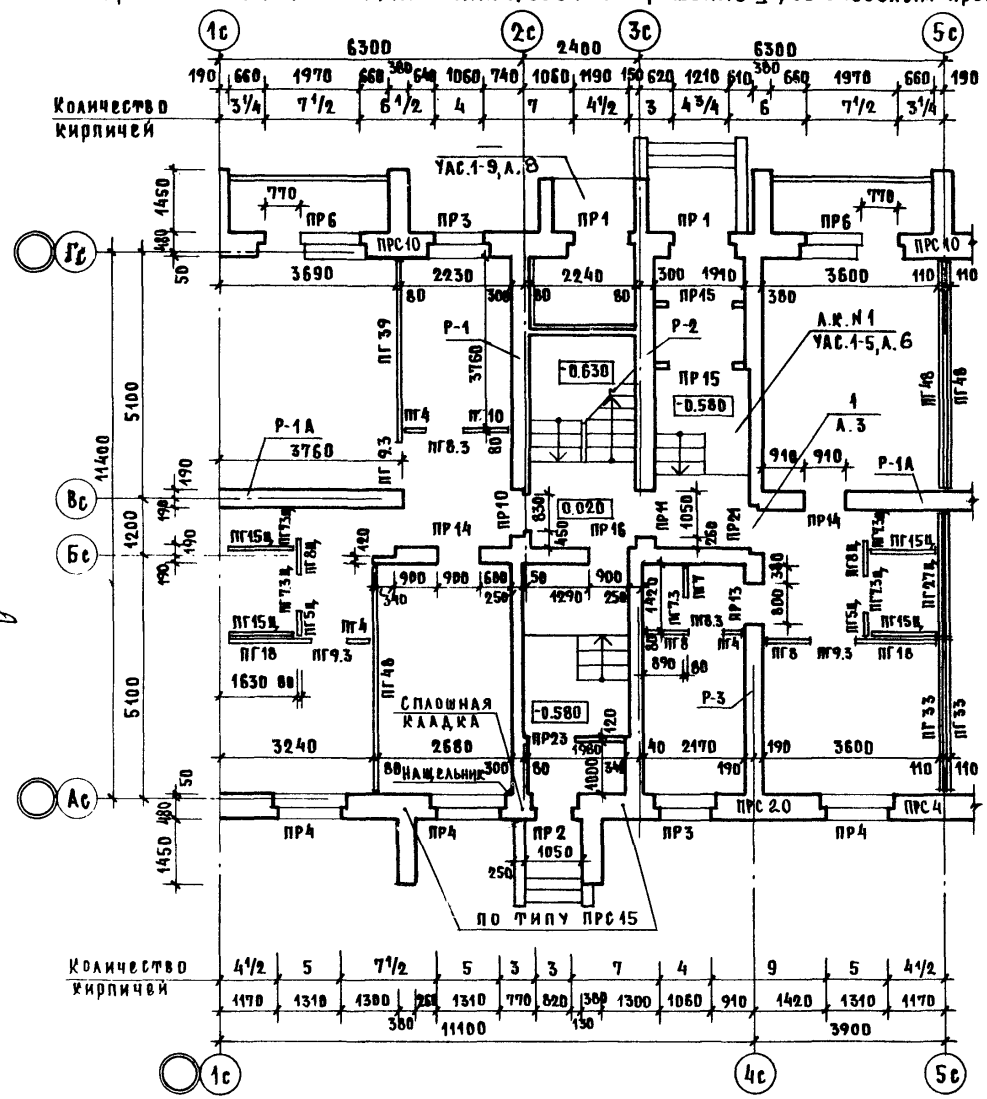

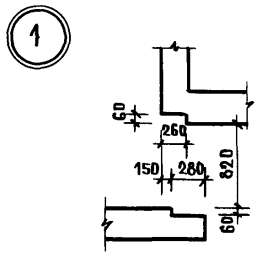

Кладку простенков ПРС1, ПРС2 и т.д. смотри УАС.1-9

Кладку на участках входов смотри УАС.1-9 л.8

Ведомость типов перемычек см. УАС.1-9, л.4

Н. контр.	Шебеко		02.86	Разраб.	Погребиская 02.86
Рук. маст.	Эпельбаум		02.86		
Гл. инж. м.	Самойлов		02.86		
Гл. констр.	Цукерман		02.86		

Взам. инв. №

Подпись и дата

Инв. № подл. Т-720

Привязан

Инв. №

ЦНИИЭП жилища г. Москва	ГИП	Кругликов		02.86	Фрагмент плана 1 этажа. Планировочное решение II.
	Рук. гр. арх.	Погребиская		02.86	
	Проверил	Чалая		02.86	

86-04.86 - АС.1-2

Лист 3

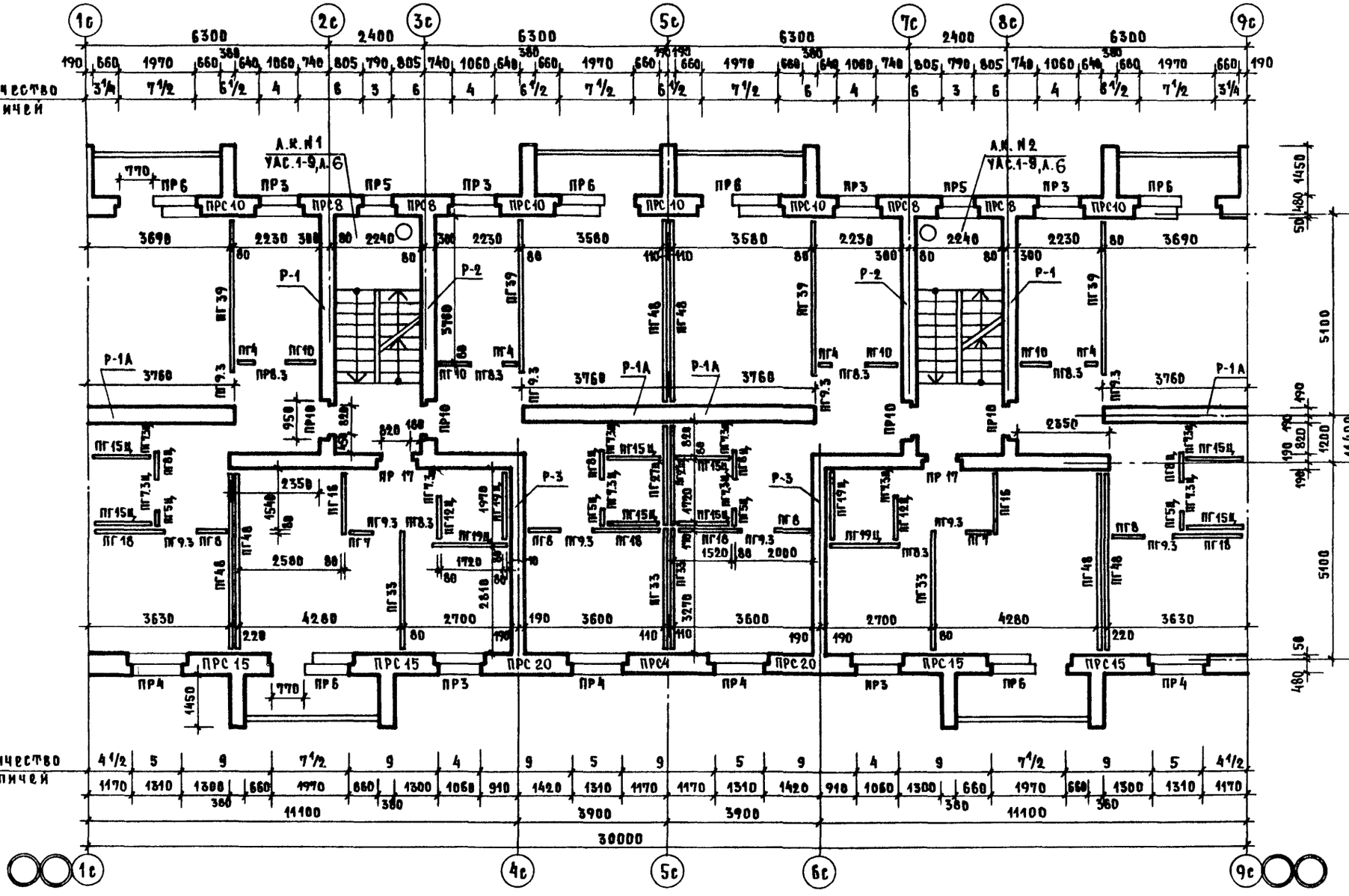

Привязан

Инв. №

ЦНИИЭП жилища г. Москва	ГИП	Кругликов	02.86
	Рук. гр. арх.	Погребинская	02.86
	Проверил	Чадая	02.86

План 2...5 этажей.

86-04.86 - АС.1-2

Лист 4

Н. контр. Шебеко 02.86
Рук. маст. Эпельбаум 02.86
Гл. инж. маст. Самойлов 02.86
Гл. конструк. Цукерман 02.86

Инв. № подл. | Подпись и дата | Взам. инв. №

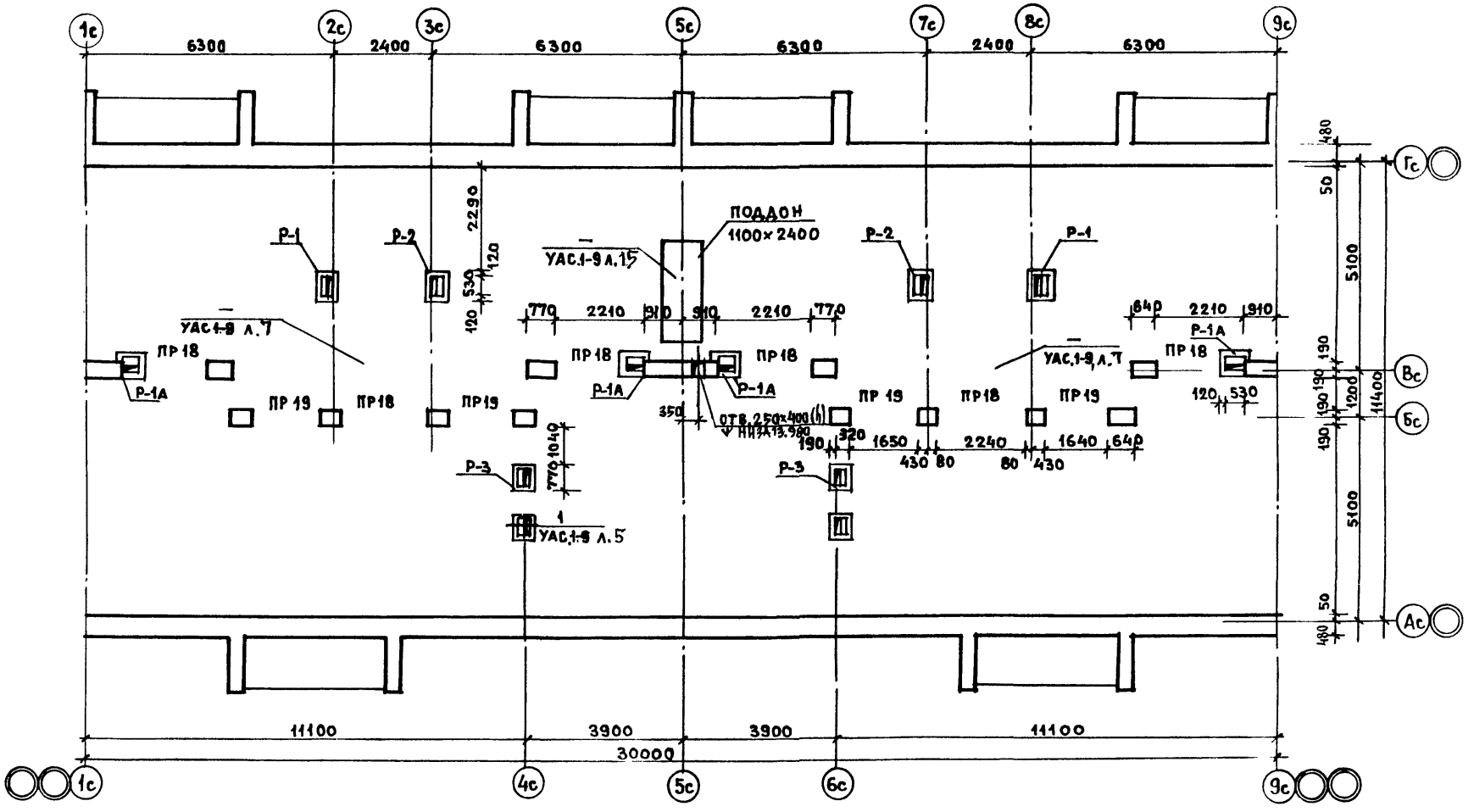

Н. контроль	Шебеко		02.86	Разраб.	Погребиская	02.86
Рук. маст. 7	Эпельбаум		02.86			
Гл. инж. м	Самойлов		02.86			
Гл. констр.	Цукерман		02.86			

Взам. инв. №

Подпись и дата

Инв. № подл. Т-7201

Привязан

Инв. №

ЦНИИЭП жилища	ГИП	Кругликов	02.86
	Рук. гр. инж.	Погребиская	02.86
	Проверил	Кругликов	02.86

План чердака

86-04.86 – АС.1-2

Лист 5

СХЕМЫ РАСПОЛОЖЕНИЯ ПАНЕЛЕЙ ПЕРЕКРЫТИЯ НАД 1...5 ЭТАЖАМИ.

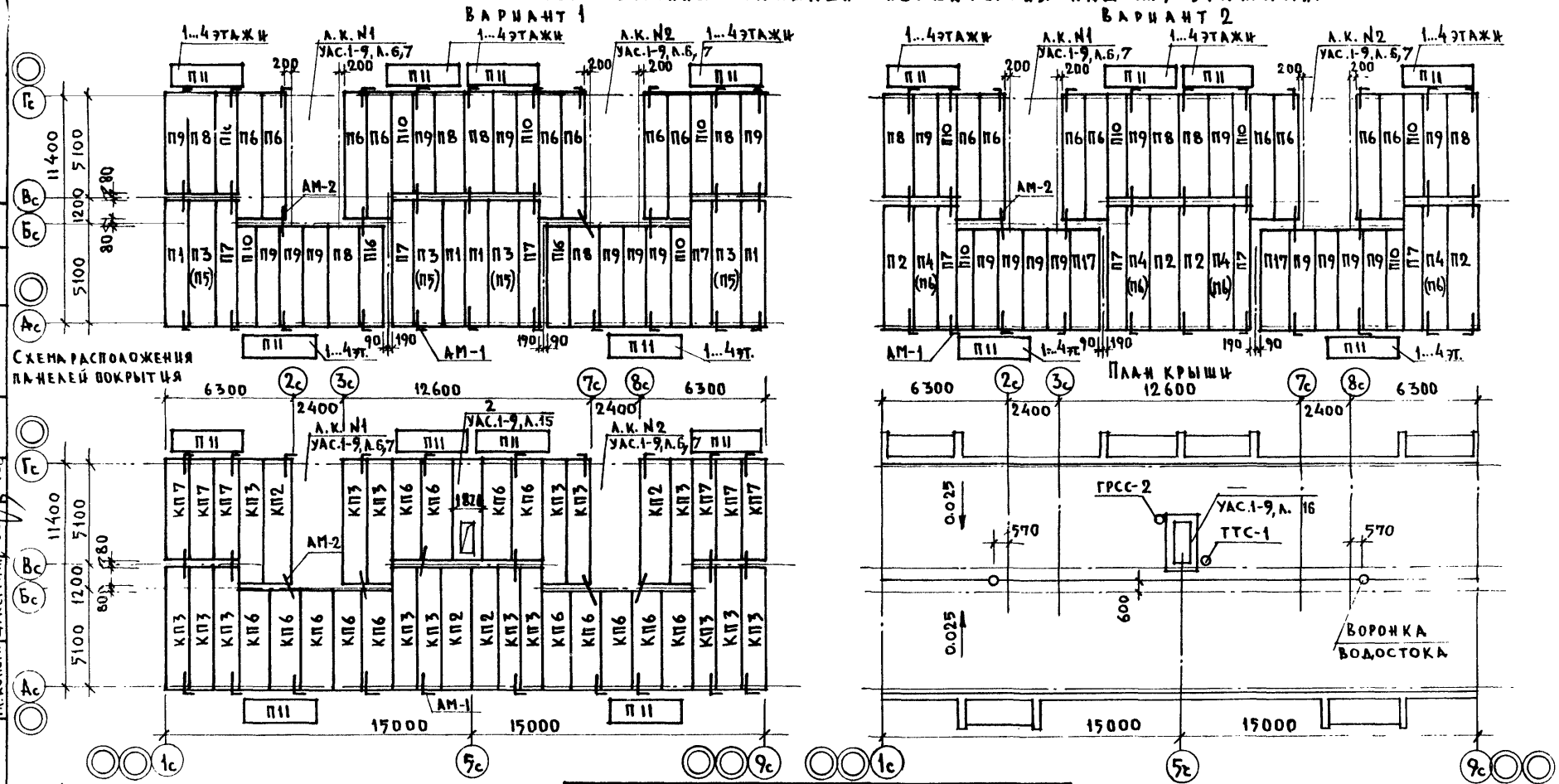

1. Условные марки в скобках, даны для перекрытия над 5 этажом.
2. Панели лоджий даны для фасада 1 с бетонным ограждением.
3. Узлы перекрытий см. УАС1-9, л. 13.

ПАНЕЛИ ПЕРЕКРЫТИЯ

Условная марка	Наименование		
1	2	1	2
П1	ПР9-63-12с	П7	ПК63.10-4АтVT-а
П2	ПТ63-15ста-8	П8	ПК51.15-6АтVT-а
П3	ПК63.15-8АтVT-а	П9	ПК51.12-4АтVT-а
П4	ПК63.12-8АтVT-а	П10	ПК51.10-6АтVT-а
П5	ПК63.15-4АтVT-а	П11	ПК36.12-8т
П6	ПК63.12-4АтVT-а	П16	ПР7-51-12с
		П17	ПТ51-15ста

Привязан

Инв. №

ЦНИИЭП жилища г. Москва

ГИП	Кругликов	02.86
Рук.гр.арх.	Погребиская	02.86
Проверил	Кругликов	02.86

Схемы расположения панелей перекрытия и покрытия. План крыши.

86-04.86 - АС.1-2

Лист 6

Н.контр. Погребиская 02.86 Разраб. Шебеко 02.86
Рук.маст.7 Эпельбаум 02.86
Гл.инж.м. Самойлов 02.86
Гл.констр. Цукерман 02.86

Инв. № подл. Подпись и дата Взам.инв. №

Т-7201

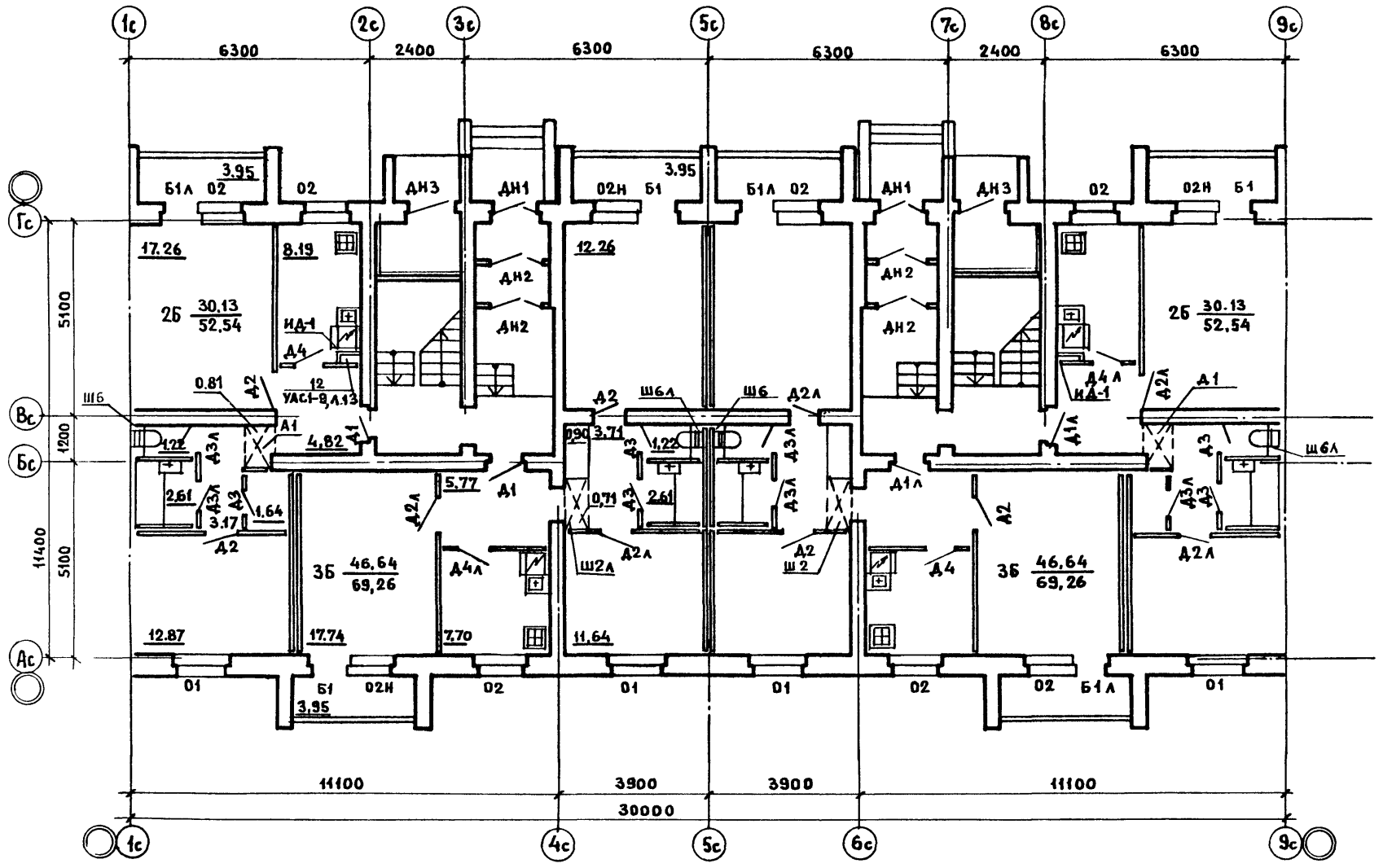

Н.контроль	Шебеко		02.86	Разраб.	Погребиская		02.86
Рук.маст7	Эпельбаум		02.86				
Гл.инж.М	Самойлов		02.86				
Гл.констр	Цукерман		02.86				

Инв. № подл. | Подпись и дата | Взам инв. №

Т-7201

Привязан

Инв. №

ЦНИИЭП жилища г. Москва

ГИП	Кругликов		02.86
Рук.гр.арх	Погребиская		02.86
Проверил	Чапая		02.86

План отделочных работ 1 этажа
Планировочное решение I

86-04.86 – АС.1-2

Лист 7

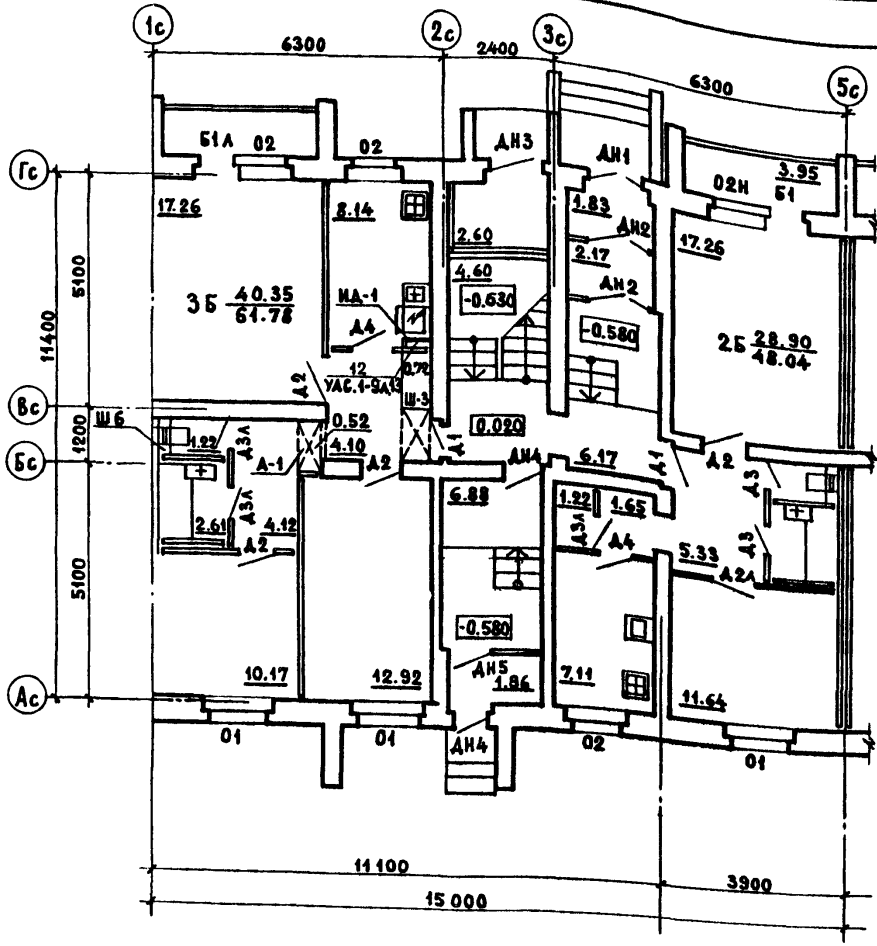

Условные обозначения

01	ОС, ОР, ОРС 15-14, ОСП, ОРСП 15-13.5		
02	ОС, ОР, ОРС, ОСП, ОРСП 15-12		
03	ОС, ОР, ОРС, ОСП, ОРСП 15-9		
04	ОС, ОР, ОРС,	6-9	
Б1	БС, БР, БРС, БСП, БРСП 22-9		
Д1	ДГ 21-9Ц	ДН1	ДН 21-13 ЩР1П
Д2	ДГ 21-9	ДН2	ДН 21-13 ЩП
Д3	ДГ 21-7	ДН3	ДУ11-2/8
Д4	ДГ 21-8	ДН4	ДН 21-9 ЩР1П
		ДН5	ДН 21-9 ЩП

Ведомость полов

Помещения	Площадь м² 1 этаж планировочное решение I	Площадь м² 1 этаж планировочное решение II	Площадь м² 2-5 этажи	Покрытие основной вариант	Покрытие дополнительные варианты. Примерный набор
Жилые помещения, коридоры, прихожие кладовые, встроенные шкафы	196.60	185.21	794.96	Линолеум безосновный	1. Паркетные щиты 2. Паркетная доска. 3. Паркет штучный 4. Дощатый пол
Кухни	31.68	31.09	192.88	Линолеум безосновный	1. Плитка поливинилхлоридная 3. Линолеум на звукоизоляционной основе
Санузлы	15.32	15.32	87.92	Керамическая плитка	—
Лоджии	24.00	20.00	96.00	Цементный	Керамическая плитка
Лестничные клетки, вестибюли, тамбуры	29.54	38.28	—	Керамическая плитка	—
Мусорная камера	5.20		—		
Техподполье	299.00		—	Глинобетон	—
Узел управления	14.00		—	Бетон М „100"	—
Чердак	—		336.00	Цементная стяжка	—

1. Конструкцию полов см. УАС.1-9, лист 18
2. Площади полов приведены без учета штукатурки и проемов.
3. Полы из паркетной доски настилаются без фризов, в проемах - непрерывным рисунком.
4. Полы из керамической плитки выполняются одноцветными.

Привязан

Инв. № подл. | Подпись и дата | Взам. инв. № | Гл. инж. М. Самойлов 02.86 | Рук. маст. Эпельбаум 02.86 | Разраб. Погребинская 02.86 | Н. контр. Шебеко 02.86 | Гл. конструктор Цукерман 02.86

Инв. № 7801

ЦНИИЭП жилища г. Москва

ГИП	Круликов	02.86
Рук. гр. арх.	Погребинская	02.86
Проверил	Чалая	02.86

Фрагмент плана отделочных работ 1 этажа. Планировочное решение. Ведомость полов.

86-04.86 — АС.1-2

Лист 8

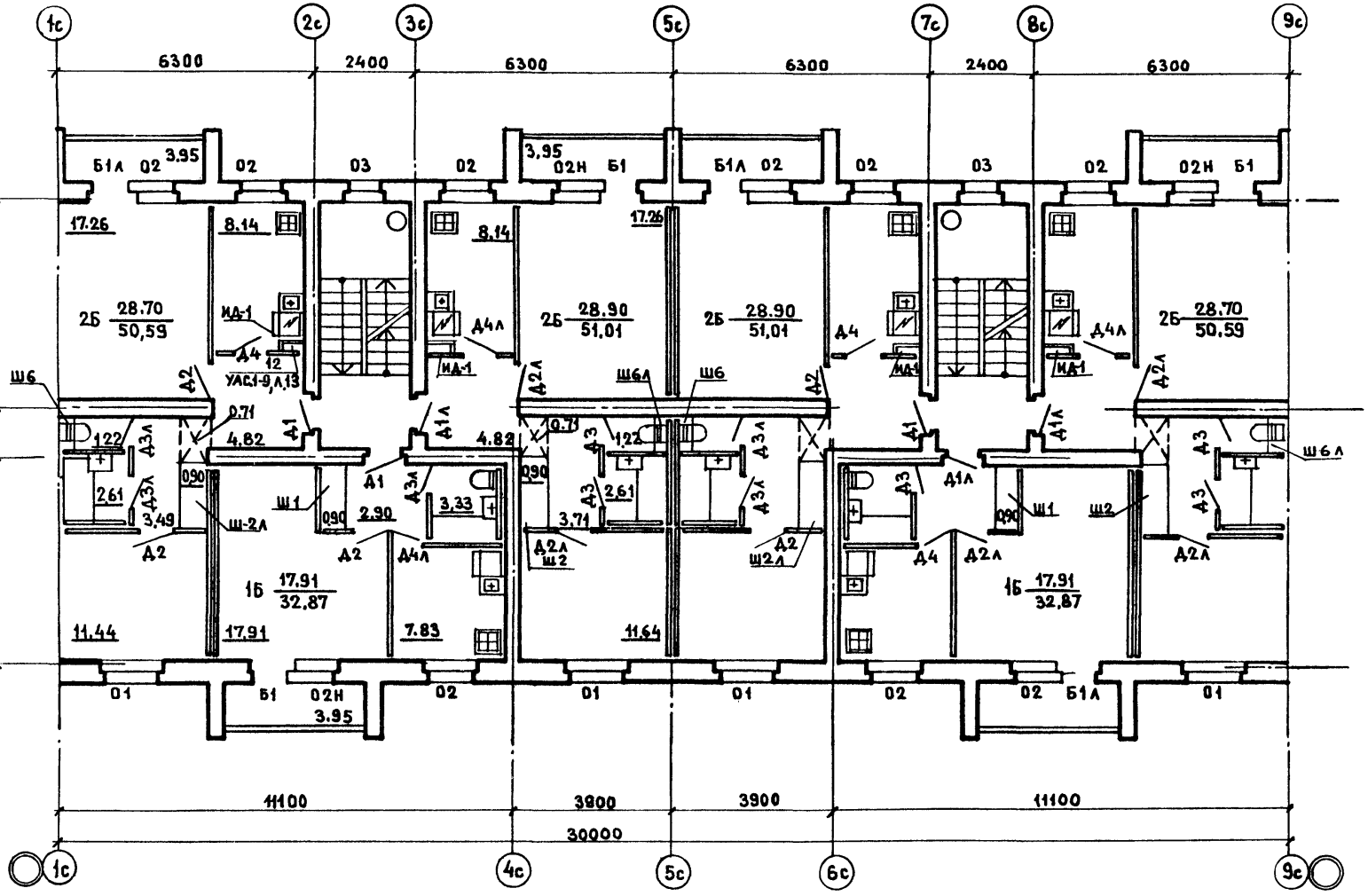

Привязан

Инв. №

ЦНИИЭП жилища г. Москва	ГИП	Кругликов	02.86	План отделочных работ 2...5 этажей
	Рук. гр.	Погребинская	01.86	86-04.86-АС.1-2
	Проверил	Чалая	02.86	Лист 9

Н. контр. Шебеко 02.86
Рук. маст. Эпельбаум 02.86
Гл. инж. м. Самойлов 02.86
Гл. констр. Цукерман 02.86
Разраб. Погребинская 02.86

Инв. № подл. | Подпись и дата | Взам. инв. № | Т-9201

ФАСАД 9с-1с

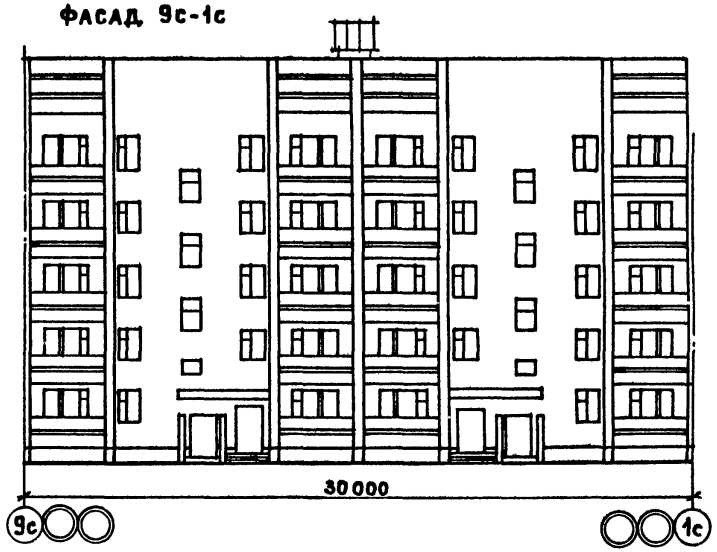

ФРАГМЕНТ ФАСАДА 1с-9с ДЛЯ ПЛАНИРОВОЧНОГО РЕШЕНИЯ I

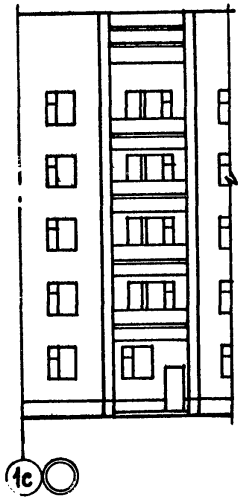

ФАСАД 1с-9с

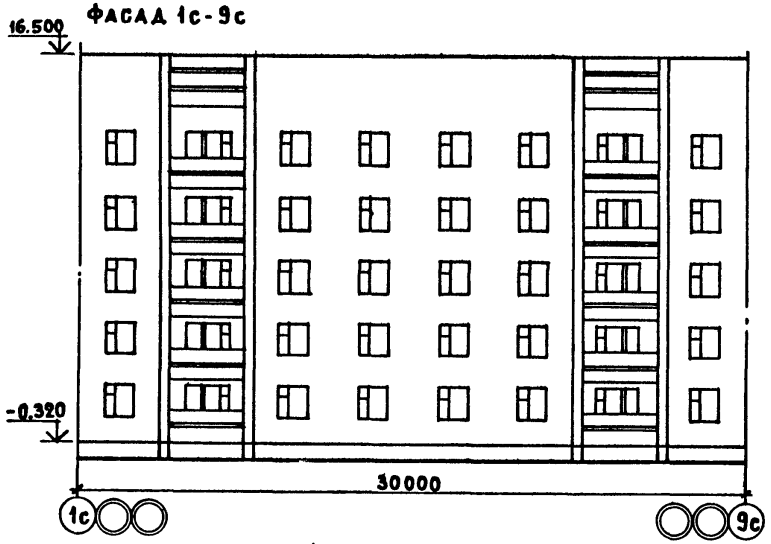

Н. КОНТРОЛ	ПОГРЕБИСКАЯ	02.86	РАЗРАБ	КОНДРАШИНА	02.86		
РУК. МАСТ	ЭПЕЛЬБАУМ	02.86					
ГЛ. ИНЖ. М	САМОЙЛОВ	02.86					
ГЛ. КОНСТР	ЦУКЕРМАН	02.86					

Инв. № подл.	Подпись и дата	Взам. инв. №
Т-7201		

Привязан

Инв. №

ЦНИИЭП жилища г. Москва	ГИП	Кругликов	02.86	СХЕМЫ ФАСАДОВ	86-04.86-АС.1-2
	Рук. гр. арх.	Погребиская	02.86		Лист 10
	Проверил	Погребиская	02.86		

Копировал:

Формат А3

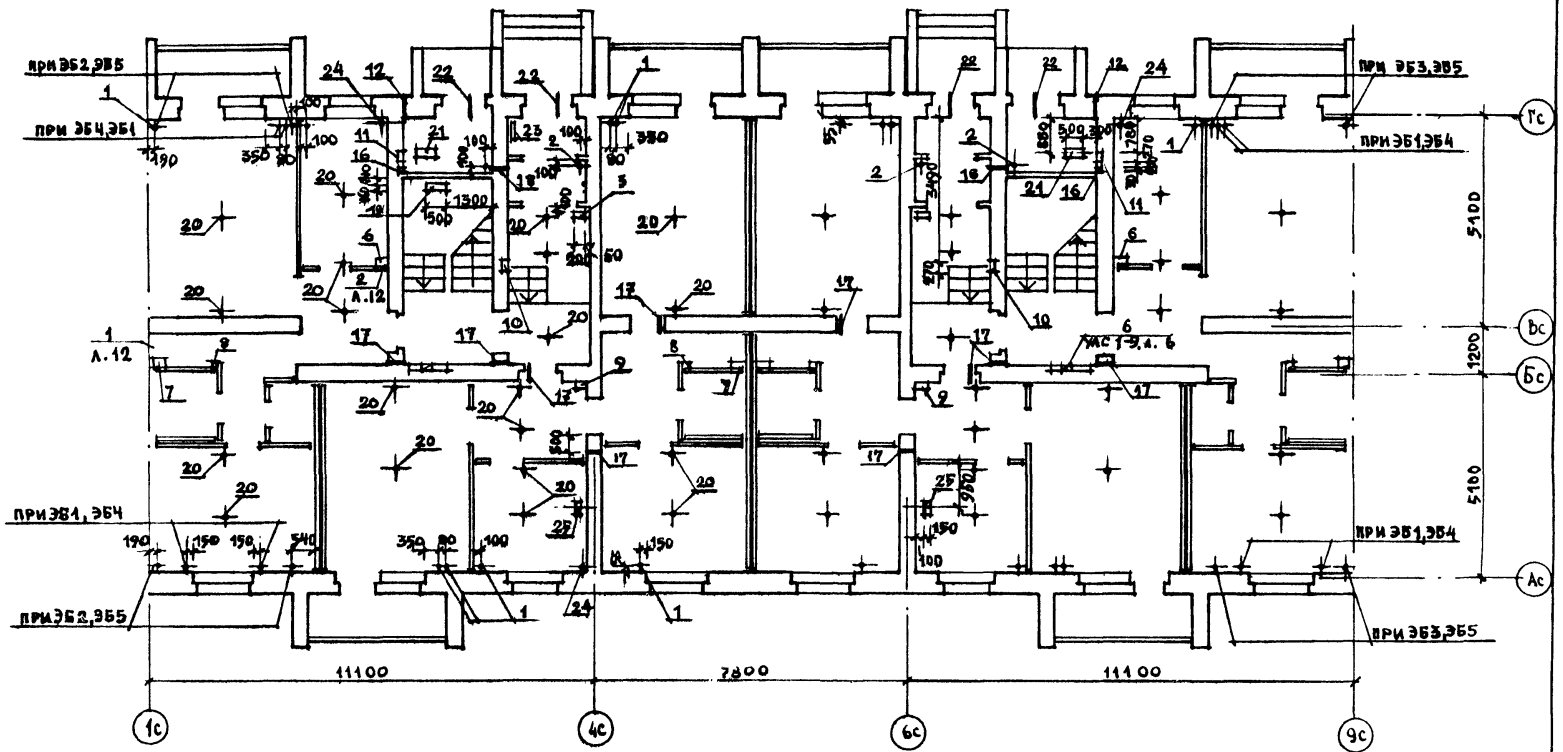

Н. контр.	Шевеко	02.86	СОГЛАСОВАНО:		
Рук. маст.	Эпельбаум	02.86	ГИП ОВ	Аджанова	02.86
Гл. инж. М	Самойлов	02.86	ГИП ВК	Золотова	02.86
Разраб.	Голышева	02.86	ГИП Э	Шишенко	02.86

Инв. № подл. Т-7201 | Подпись и дата | Взам. инв. №

Привязан

Инв. №

ЦНИИЭП жилища г. Москва	ГИП	Кругликов	02.86	План отверстий для инженерных сетей 1 этажа. Планировочное решение I	86-04.86-АС.1-2
	Рук. гр.	Погребиская	02.86		Лист 11
	Провер.	Кругликов	02.86		

Копировал: Формат А3

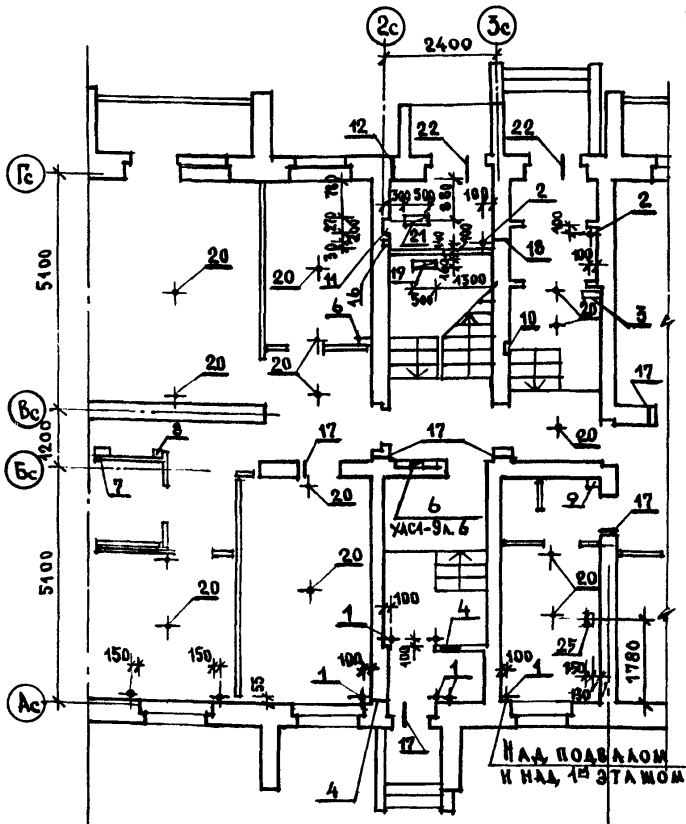

1. Данный чертеж рассматривать совместно с кладочными планами.
2. Ниши для радиаторов не делать.
3. Ниши для установки розеток в кирпичных стенах и отверстия для светильников в потолке сверлятся в соответствии с чертежами электрооборудования
4. Все привязки отверстий к кирпичным стенам даны от кладки.
5. Отверстия и борозды в стенах заделываются по месту после опрессовки труб и штукатурятся.
6. Отверстия для стояков отопления сверлятся в соответствии с чертежами отопления и листами данного альбома после уточнения с монтажниками.

1 /При варианте россыпью/

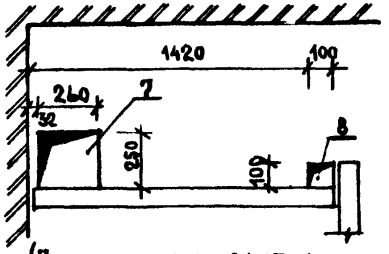

/При варианте сантехкабин/

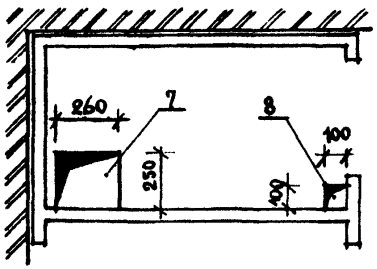

2 Деталь пробивки отв. №6

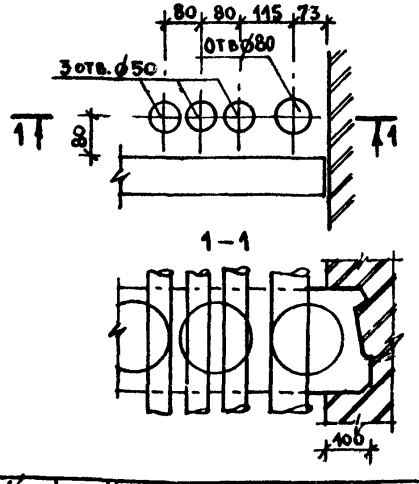

Таблица отверстий

№ отв.	Назначение отв	Размеры в мм	Отверстия в перекрытиях: Над тех. подпол.	Над 1 эт.	Над 2-4 эт.	Над 5 эт.	Отверстия в стенах: 1 эт.	2 эт	3-5 эт.	Примечание
1	О.В.	⌀50	+	+	+	+	—	—	—	
2	О.В.	⌀70	+	—	—	—	—	—	—	
3	О.В.	100×200	+	—	—	—	—	—	—	
4	О.В.	100×100	—	—	—	—	+	—	—	⌀ Низа 2.400
5	О.В.	250×230	—	—	—	—	+	—	—	⌀ Низа 2.250
6	В.К.	см. деталь 2	+	+	+	+	—	—	—	
7	В.К.	260×250	+	+	+	+	—	—	—	
8	В.К.	100×100	+	+	+	+	—	—	—	
9	В.К.	570×240	+	+	+	+	—	—	—	
10	В.К.	штраба 270×130 (b)	—	—	—	—	+	—	—	с ⌀ -2.000 до ⌀ 2.500
11	В.К.	борозда 270×130 (h)	—	—	—	—	+	+	+	с ⌀ -0.900 до ⌀ 14.50
12	ГАЗ	140×160 (h)	—	—	—	—	+	—	—	⌀ 2.250
13	ГАЗ	140×160 (h)	—	—	—	—	+	—	—	⌀ 2.300
14	ГАЗ	140×160 (h)	—	—	—	—	—	+	—	⌀ Низа 3.650
15	ГАЗ	140×160 (h)	—	—	—	—	—	+	—	⌀ Низа 5.120
16	Э.О.	борозда 30×30	—	—	—	—	+	+	+	с ⌀ 1.150
17	Э.О.	40×70	—	—	—	—	+	+	+	под потолком
18	Э.О.	40×70	—	—	—	—	+	—	—	⌀ Низа 1.080
19	Э.О.	500×160	+	—	—	—	—	—	—	
20	Э.О.	⌀30	—	+	+	+	—	—	—	
21	В.К.	500×150	+	—	—	—	—	—	—	
22	Э.О.	40×70	—	—	—	—	+	—	—	⌀ Низа 1.700
23	УС	3 отв. 150×150	+	—	—	—	—	—	—	
24	ГАЗ	⌀70	—	+	+	—	—	—	—	
25	В.К	150×300	+	—	—	—	—	—	—	

Условные обозначения:
+ — отверстие делать
— — отверстие не делать

Согласовано:

Н. контр.	Шебеко		02.86
Рук. маст.	Эпельбаум		02.86
Гл. инж. М	Самойлов		02.86
Разраб.	Голышева		02.86
Арханова			02.86
Золотова			02.86
Хвостова			02.86

Инв. № подл. | Подпись и дата | Взам. инв. №

Т-7201

Привязан

Инв. №

ЦНИИЭП жилища	Гип	Кругликов	02.86
	Рук. гр. арх.	Погребинская	02.86
	Проверил	Кругликов	02.86

Фрагмент плана отверстий для инженерных сетей 1 этажа планировочное решение II

86-04.86-АС.1-2

Лист 12

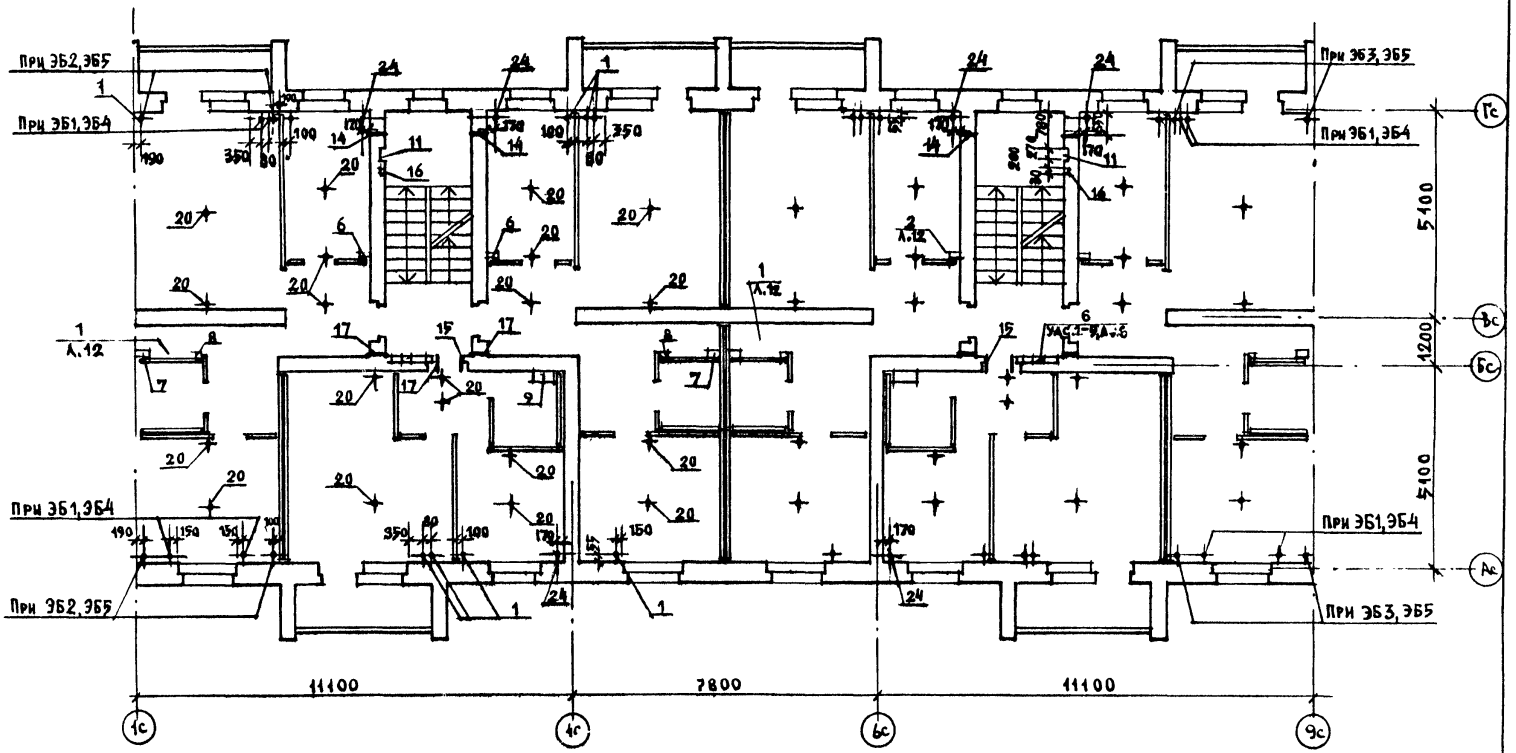

Н. Контр	Шебеко		02.86	Согласовано:			
Рук. мат	Эпельбаум		02.86	ГИП	ОБ	Архангела	02.86
Гл. инж. м.	Самойлов		02.86	ГИП	ВК	Золотова	02.86
Разработ.	Голышева		02.86	ГИП	Э	Шишенко	02.86

Инв. № подл.	Подпись и дата	Взам. инв. №	Т-7201	Привязан			
				Инв. №			

ЦНИИЭП жилища г. Москва	ГИП	Кругликов		02.86	План отверстий для инженерных сетей 2...5 этажей	86-04.86-АС.1-2
	Рук. гр. арх.	Погребинская		02.86		Лист 13
	Проверил	Кругликов		02.86		

Копировал: Формат А3

Заказ № 432 Тираж 100 экз.

ОМПР и ВП ЦНИИЭП жилища

gost.e-ecolog.ru