ИСПОЛНИТЕЛЬНЫЙ КОМИТЕТ ЛЕНИНГРАДСКОГО ГОРОДСКОГО СОВЕТА НАРОДНЫХ ДЕПУТАТОВ
ГЛАВНОЕ АРХИТЕКТУРНО-ПЛАНИРОВОЧНОЕ УПРАВЛЕНИЕ

ТИПОВЫЕ КОНСТРУКЦИИ И ДЕТАЛИ ЗДАНИЙ И СООРУЖЕНИЙ
ДЛЯ СТРОИТЕЛЬСТВА В ЛЕНИНГРАДЕ

СЕРИЯ 1.031 КЛ-2

СПЕЦИАЛИЗИРОВАННЫЕ ИЗДЕЛИЯ ЗАКЛАДНЫЕ ЖЕЛЕЗОБЕТОННЫХ КОНСТРУКЦИЙ ЖИЛЫХ И ОБЩЕСТВЕННЫХ ЗДАНИЙ

ВЫПУСК 2

ИЗДЕЛИЯ МЕТАЛЛИЧЕСКИЕ ЗАКЛАДНЫЕ ДЛЯ ЖЕЛЕЗОБЕТОННЫХ ИЗДЕЛИЙ ВЫПУСКАЕМЫХ ПРЕДПРИЯТИЯМИ ППОО ДСК-2

ЧАСТЬ 3
(СТР. 118 — 258)

Введены в действие
Указанием № 62-у
от 30.09.91г.

1991

gost.e-ecolog.ru

Обозначение		Наименование	№ стр.	Примечание
		ЧАСТЬ 3		
		ОБЛОЖКА		
1.031 КЛ-2	С	СОДЕРЖАНИЕ		
	115	АНКЕР А-1	118	
	116	АНКЕР А-2	219	
	117	АНКЕР А-3	220	
	118	АНКЕР А-4	221	
	119	АНКЕР А-5	222	
	120	АНКЕР А-6	223	
	121	АНКЕР А-7	224	
	122	АНКЕР А-8	225	
	123	АНКЕР А-9	226	
	124	АНКЕР А-10	227	
	125	АНКЕР А-11	228	
	126	АНКЕР А-12	229	
	127	АНКЕР А-13	230	
	128	АНКЕР А-14	231	
	129	АНКЕР А-15	232	
	130	АНКЕР А-16	233	
	131	АНКЕР А-17	234	
	132	АНКЕР А-18	235	

Инв. № подл. | Подпись и дата | Взам. инв. №

Обозначение		Наименование	№ стр.	Примечание
1.031 КЛ-2 2	133	Анкер А - 19	236	
	134	Анкер А - 20	237	
	135	Анкер А - 21	238	
	136	Анкер А - 22	239	
	137	Анкер А - 23	240	
	138	Анкер А - 24	241	
	139	Анкер А - 25	242	
	140	Уголок У - 1	243	
	141	Уголок У - 2	244	
	142	Уголок У - 3	245	
	143	Уголок У - 4	246	
	144	Уголок У - 5	247	
	145	Фиксатор Ф - 1	248	
	146	Фиксатор Ф - 2	249	
	147	Фиксатор Ф - 3	250	
	148	Изделие закладное М-13	251	
	149	Втулка	252	
	ВРС	Ведомость расхода стали	253-255	
		на элемент, кг		
	150	Изделие закладное ДС7-3-1	157	
	150Об	Изделие закладное ДС7-3-1	158	
		Сборочный чертеж		

Взам. инв. №

Подпись и дата

Инв. № подл.

Часть 3

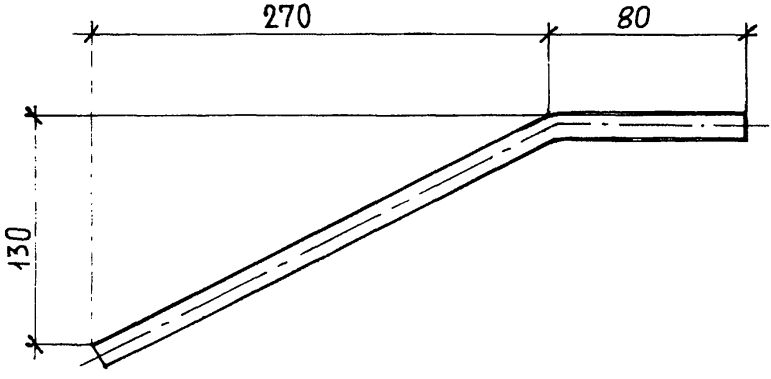

Часть 3

			1.031 КЛ-2 2 115
НАЧ.ОТД	БУНИЧ		06.91
ГЛ.КОНСТ	БУНИЧ		"
РУК.ГР.	БАБИНА		"
Провер.	ЕСЕЛЬСОН		"
Разработ	БОРОВИЦКАЯ		"
Исполнил	БОРОВИЦКАЯ		"
Н.КОНТР.	ИОВЛЕВА		"

Анкер А-1

Стадия	Масса	Масштаб
Р	0.23	—
Лист 1	Листов 1	

Ф10 AII ГОСТ 5781-82
ℓ = 380

ЛЕННИИПРОЕКТ
ОКУ

Согласовано

Взам.инв. №

Подпись и дата

Инв.№ подл.

Т-570

Формат А4

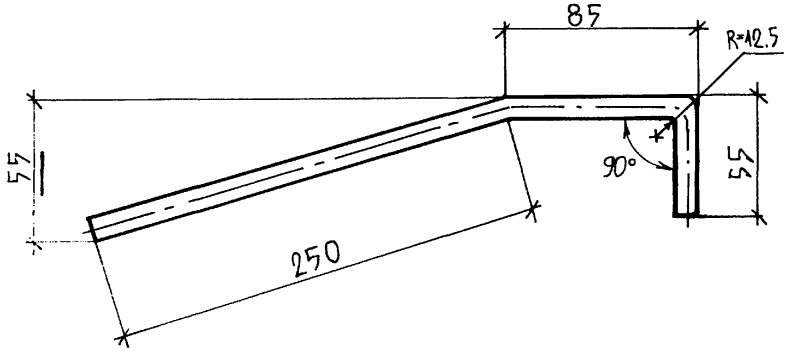

Часть 3

				1.031 КЛ-2	2	116
				Анкер А-2	Стадия: Р	Масса: 0.23
						Масштаб: 1:2
					Лист 1	Листов 1
Нач.отд.	Бунич		06.91	Ф10 AII ГОСТ 5781-82 ℓ=380	ЛЕННИИПРОЕКТ ОКУ	
Гл.конст.	Бунич					
Рук.гр.	Бабина					
Провер.	Есельсон					
Разработ.	Боровицкая					
Исполнил	Боровицкая					
Н.контр.	Иовлева					

Согласовано

Взам.инв. №

Подпись и дата

Инв.№ подл.

Т-570

Формат А4

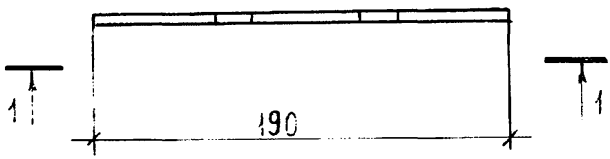

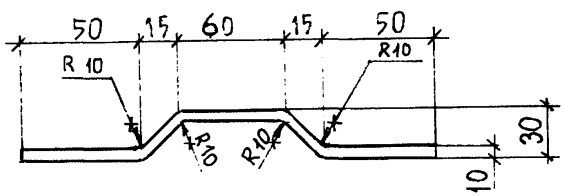

Часть 3

				1.031 КЛ-2	2	117	
				АНКЕР А-3	Стадия	Масса	Масштаб
НАЧ. ОТД.	БУНИЧ		06.91		Р	0.13	1:2
ГЛ. КОНСТ.	БУНИЧ		"		Лист 1	Листов 1	
РУК. ГР.	БАБИНА		"				
Провер.	ЕСЕЛЬСОН		"				
Разработ.	БОРОВИЦКАЯ		"	⌀10 AI ГОСТ 5781-82	ЛЕННИИПРОЕКТ		
Исполнил	БОРОВИЦКАЯ		"	ℓ = 205	ОКУ		
Н. КОНТ.	ИОВЛЕВА		"				

Согласовано

Взам. инв. №

Подпись и дата

Инв. № подл.

Т-570

Формат А4

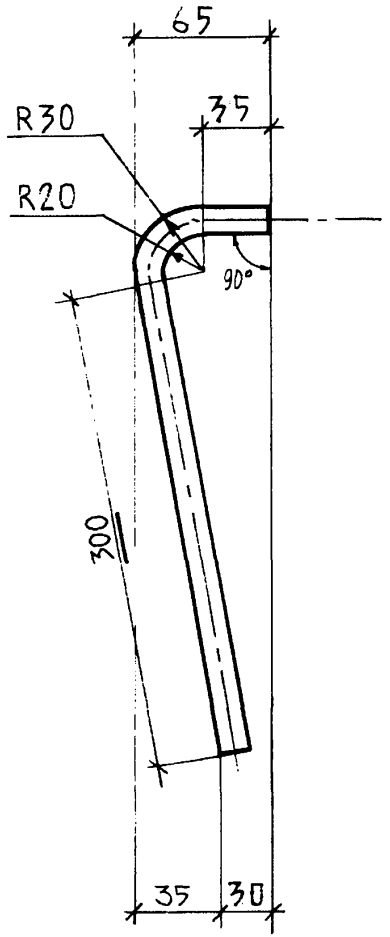

Часть 3

1.031 КЛ-2 2 118

НАЧ.ОТД.	БУНИЧ		06.91
ГЛ.КОНС.	БУНИЧ		"
РУК.ГР.	БАБИНА		"
Провер.	ЕСЕЛЬСОН		"
Разработ.	БОРОВИЦКАЯ		"
Исполнил	БОРОВИЦКАЯ		"
Н.КОНТР.	ИОВЛЕВА		"

АНКЕР А-4

Стадия	Масса	Масштаб
Р	0.23	1:2
Лист 1	Листов 1	

Ф10АII ГОСТ 5781-82
ℓ=365

ЛЕННИИПРОЕКТ
ОКУ

Согласовано

Взам.инв. №

Подпись и дата

Инв.№ подл.

Т-570

Формат А4

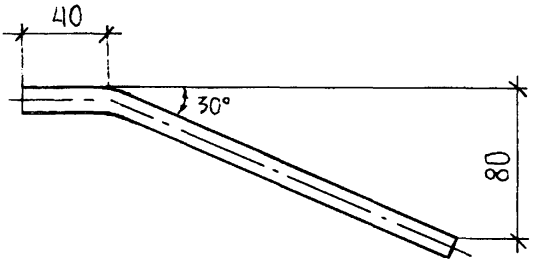

Часть 3

				1.031 КЛ-2 2 119		
НАЧ.ОТД.	БУНИЧ		06.91	Анкер А-5	Стадия: Р	Масса: 0.12	Масштаб: 1:2
ГЛ.КОНС.	БУНИЧ		"		Лист 1	Листов 1
РУК. ГР.	БАБИНА		"			
Провер.	ЕСЕЛЬСОН		"	Ф10 AII ГОСТ 5781-82 ℓ = 200	ЛЕННИИПРОЕКТ ОКУ	
Разработ.	БОРОВИЦКАЯ		"			
Исполнил	БОРОВИЦКАЯ		"			
Н.КОНТР.	ИОВЛЕВА		"			

Согласовано

Взам.инв. №

Подпись и дата

Инв.№ подл.

Т-570

Формат А4

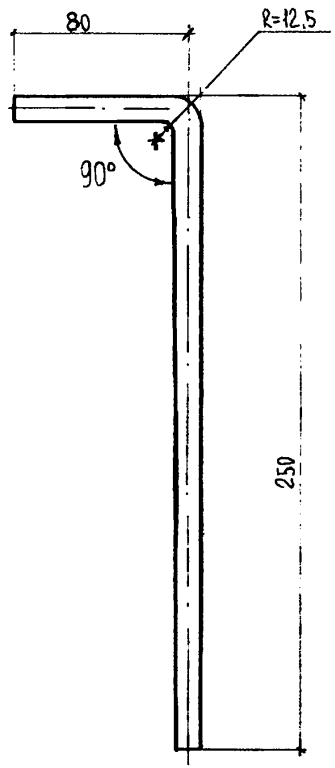

Часть 3

				1.031 КЛ-2 2 120		
Нач.отд.	Бунич		06.91	Анкер А-6	Стадия	Масса	Масштаб
Гл.констр.	Бунич		"		Р	0.20	1:2
Рук.гр.	Бабина		"		Лист 1	Листов 1	
Провер.	Боровицкая		"				
Разработ.	Боровицкая		"	ф10А11 ГОСТ 5781-82 ℓ=330	ЛЕННИИПРОЕКТ ОКУ		
Исполнил	Громова		"				
Н.контр.	Новлева		"				

Согласовано

Взам.инв. №

Подпись и дата

Инв.№ подл.

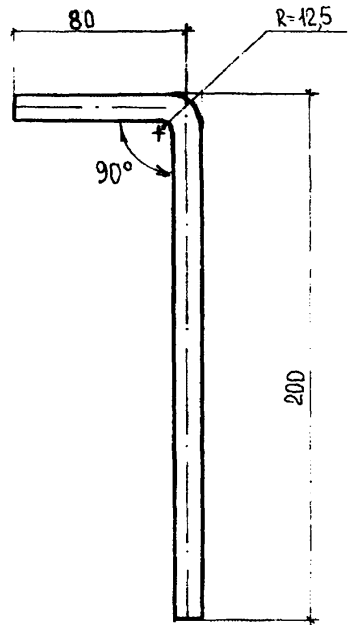

Часть 3

				1.031 КЛ-2 2 121			
Нач.отд.	Бунич		06.91	Анкер А-7	Стадия	Масса	Масштаб
Гл.констр.	Бунич				Р	0.17	1:2
Рук.гр.	Бабина				Лист 1	Листов 1	
Провер.	Боровицкая						
Разработ.	Боровицкая			Ø10А II ГОСТ 5781-82 ℓ=280	ЛЕННИИПРОЕКТ ОКУ		
Исполнил.	Гронова						
Н.контр.	Новлева						

Согласовано

Взам.инв. №

Подпись и дата

Инв.№ подл.

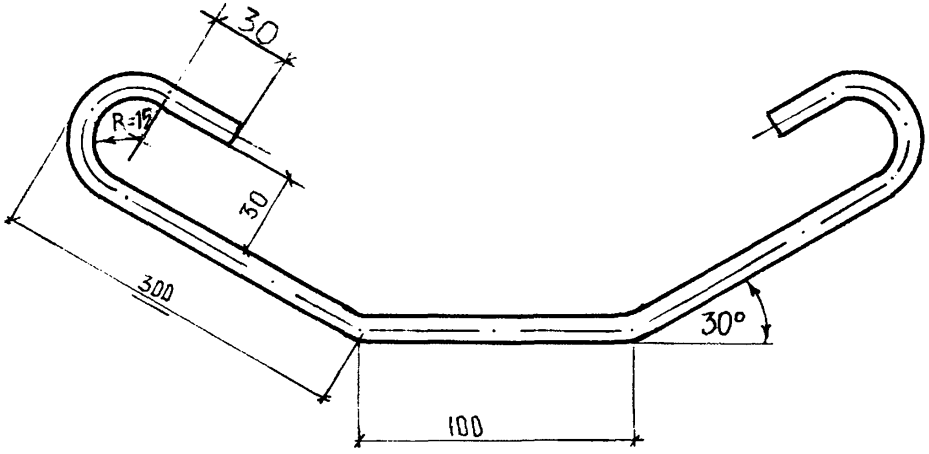

Часть 3

				1.031 КЛ-2 2 122		
				Анкер А-8	Стадия: Р	Масса: 0,52 / Масштаб: 1:2
					Лист 1	Листов 1
Нач.отд.	Бунич		06.91			
Гл.констр.	Бунич					
Рук.гр.	Бабина					
Провер.	Боровицкая					
Разработ	Боровицкая			Ø10 AII ГОСТ 5781-82 ℓ=835	ЛЕННИИПРОЕКТ ОКУ	
Исполнил	Гронова					
Н.контр.	Новикова					

Согласовано

Взам.инв. №

Подпись и дата

Инв.№ подл.

Т-570

Формат А4

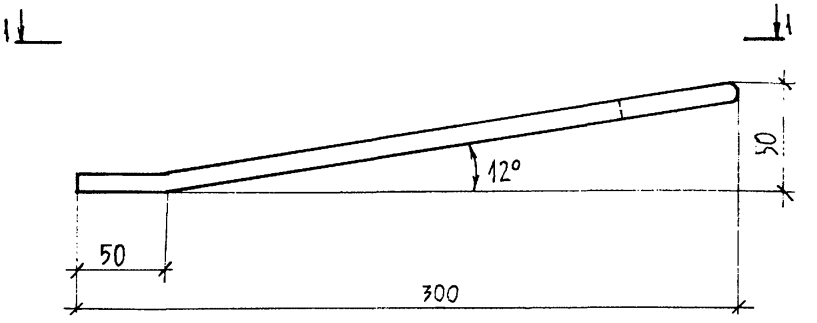

1 — 1

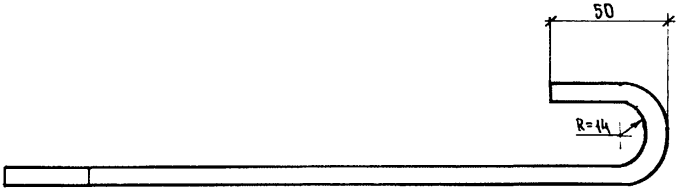

Часть 3

1.031 КЛ-2 2 123

Анкер А-9

Стадия: Р | Масса: 0,23 | Масштаб: 1:2

Лист 1 | Листов 1

ф10А1 ГОСТ 5781-82 ℓ=370

ЛЕННИИПРОЕКТ
ОКУ

Нач.отд.	Бунич		06.91
Гл.констр	Бунич		"
Рук.гр	Бабина		"
Провер.	Боровицкая		"
Разработ.	Боровицкая		"
Исполнил	Нюхтикова		"
Н.контр.	Новлева		"

Согласовано

Инв.№ подл. | Подпись и дата | Взам.инв. №

Т-570

Формат А4

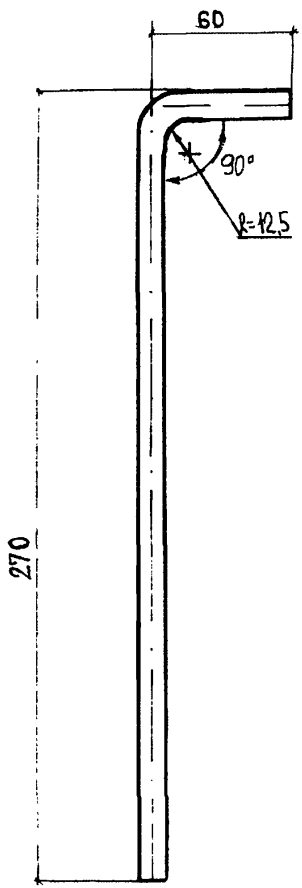

Часть 3

				1.031 КЛ-2 2 124		
Нач.отд.	Бунич		06.91	Анкер А-10	Стадия	Масса	Масштаб
Гл.констр.	Бунич		"		Р	0,20	1:2
Рук.гр	Бабина		"		Лист 1	Листов 1	
Провер.	Боровицкая		"				
Разработ	Боровицкая		"	Ø10 AII ГОСТ 5780-82 ℓ=330	ЛЕННИИПРОЕКТ ОКУ		
Исполнил	Громова		"				
Н.контр.	Новлева		"				

Согласовано

Инв.№ подл. | Подпись и дата | Взам.инв. №

Т-570

Формат А4

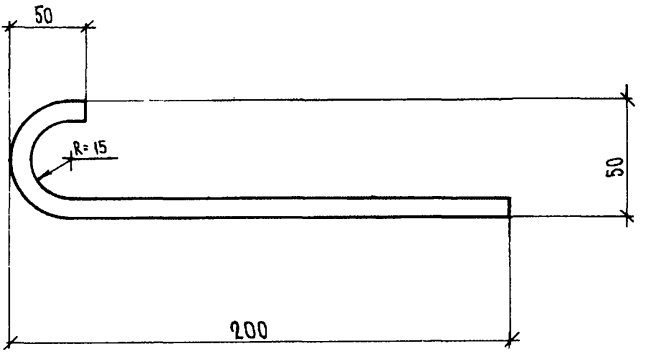

Часть 3

				1.031 КЛ-2 2 125		
Нач.отд.	Бунич		06.91	Анкер А-11	Стадия	Масса	Масштаб
Гл.констр	Бунич				Р	0,15	1:2
Рук.гр	Бабина				Лист 1	Листов 1	
Провер.	Боровицкая						
Разработ	Боровицкая			ФЮА1 ГОСТ5781-82 ℓ=250	ЛЕННИИПРОЕКТ ОКУ		
Испопнил	Нюхтикова						
Н.контр.	Иовлева						

Согласовано

Взам.инв. №

Подпись и дата

Инв.№ подл.

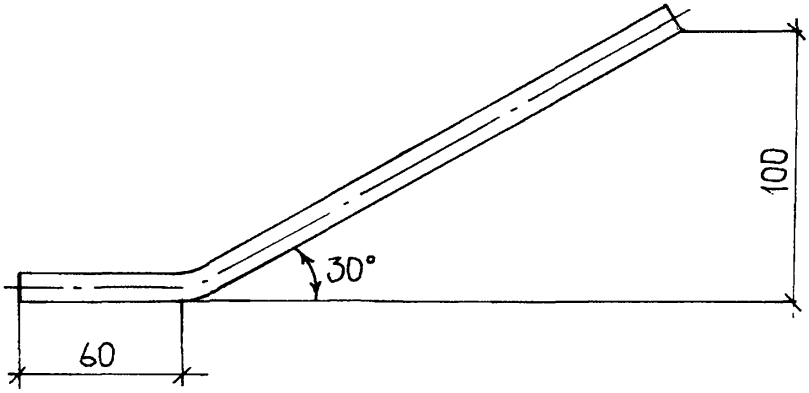

Согласовано

Взам.инв. №

Подпись и дата

Инв.№ подл.

ЧАСТЬ 3

				1.031 КЛ-2 2 126			
НАЧ.ОТД.	БУНИЧ		06.91	АНКЕР А-12	Стадия	Масса	Масштаб
ГЛ.КОНС.	БУНИЧ		"		Р	0.16	1:2
РУК.ГР.	БАБИНА		"		Лист 1	Листов 1	
Провер.	ЕСЕЛЬСОН		"				
Разработ.	БОРОВИЦКАЯ		"	Ф10АII ГОСТ 5781-82 $\ell = 260$	ЛЕННИИПРОЕКТ ОКУ		
Исполнил	БОРОВИЦКАЯ		"				
Н.КОНТР.	ИОВЛЕВА		"				

Т-570

Формат А4

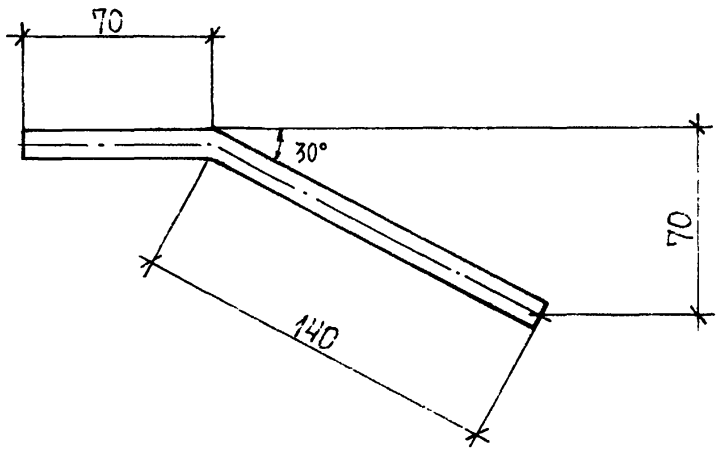

Часть 3

1.031 КЛ-2 2 127

Нач.отд.	Бунич		06.91
Гл.конс.	Бунич		"
Рук. гр.	Бабина		"
Провер.	Есельсон		"
Разработ.	Боровицкая		"
Исполнил	Боровицкая		"
Н.контр.	Ювлева		"

Анкер А-13

Стадия	Масса	Масштаб
Р	0.13	1:2
Лист 1	Листов 1	

Ф10АII ГОСТ 5781-82
ℓ=210

ЛЕННИИПРОЕКТ
ОКУ

Согласовано

Взам.инв. №

Подпись и дата

Инв.№ подл.

Т-570

Формат А4

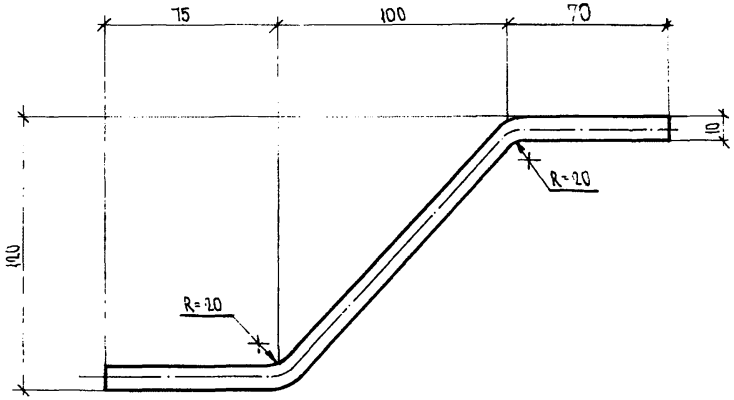

Часть 3

1.031 КЛ-2 2 128

Нач.отд.	Бунич		06.91
Гл.констр	Бунич		"
Рук.гр	Бабина		"
Провер.	Боровицкая		"
Разработ.	Боровицкая		"
Исполнил	Нюхтикова		"
Н.контр.	Новлева		"

Анкер А-14

Стадия	Масса	Масштаб
Р	0,18	1:2
Лист 1	Листов 1	

ф 10 AII ГОСТ 5781-82 ℓ= 295

ЛЕНИИПРОЕКТ
ОКУ

Согласовано

Взам.инв. №

Подпись и дата

Инв.№ подл.

Т-570

Формат А4

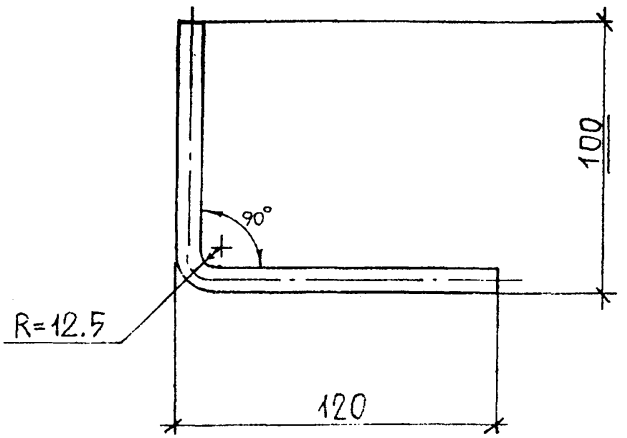

Часть 3

					1.031 К-2 2 129		
Нач.отд.	Бунич		06.91	Анкер А-15	Стадия	Масса	Масштаб
Гл.конс.	Бунич		"		Р	0,14	1:2
Рук.гр.	Бабина		"		Лист 1	Листов 1	
Провер.	Есельсон		"				
Разработ	Боровицкая		"	Ф10АII ГОСТ 5781-82 ℓ = 220	ЛЕННИИПРОЕКТ ОКУ		
Исполнил	Боровицкая		"				
Н.контр.	Новлева		"				

Согласовано

Взам.инв. №

Подпись и дата

Инв.№ подл.

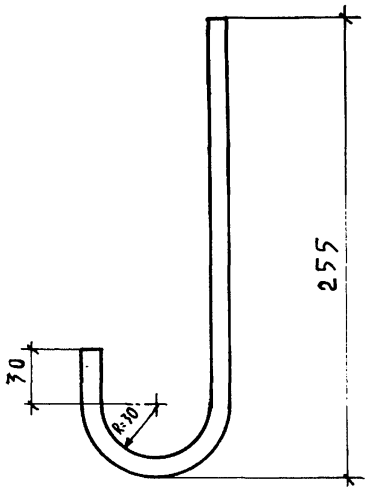

Часть 3

1.031 КА-2 2 130

Нач. отд.	Бунич		06.91
Гл. конс.	Бунич		
Рук. гр.	Бабина		
Провер.	Боровицкая		
Разработ.	Боровицкая		
Исполнил	Счастливая		
Н. контр.	Иовлева		

Анкер А-16

Стадия	Масса	Масштаб
Р	0.21	1:2,5
Лист 1	Листов	

Ф10 А1 ГОСТ 5781-82
ℓ = 340

ЛЕННИИПРОЕКТ
ОКУ

Согласовано

Взам. инв. №

Подпись и дата

Инв. № подл.

Т-570

Формат А4

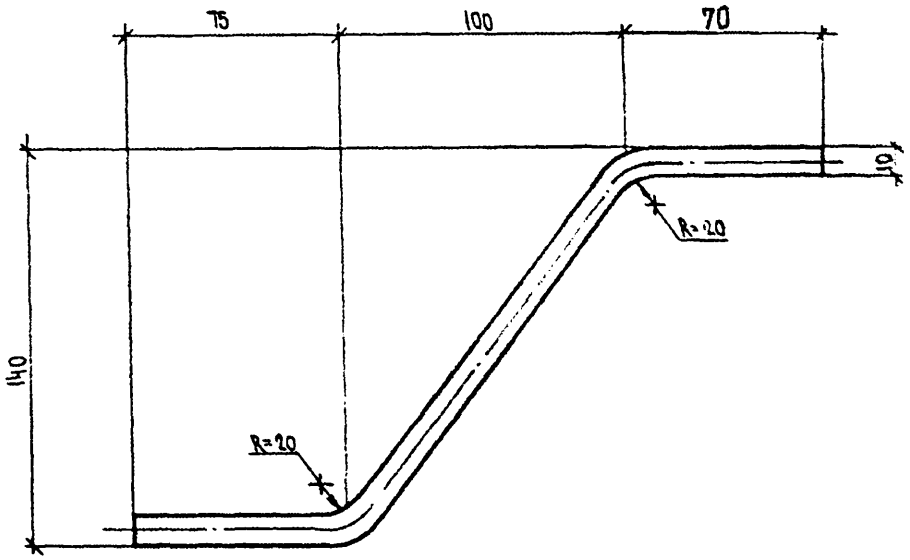

часть 3

1.031 КА-2 2 131

Анкер А-17	Стадия	Масса	Масштаб
	Р	0,19	1:2
	Лист 1	Листов 1	
ф10АII ГОСТ 5781-82 ℓ=310	ЛЕННИИПРОЕКТ ОКУ		

Нач.отд.	Бунич		86.91
Гл.конст.	Бунич		
Рук.гр.	Бабина		
Провер.	Боровицкая		
Разработ.	Боровицкая		
Исполнил	Жухликова		
Н.контр.	Новаева		

Согласовано

Взам.инв. №

Подпись и дата

Инв.№ подл.

Т-570

Формат А4

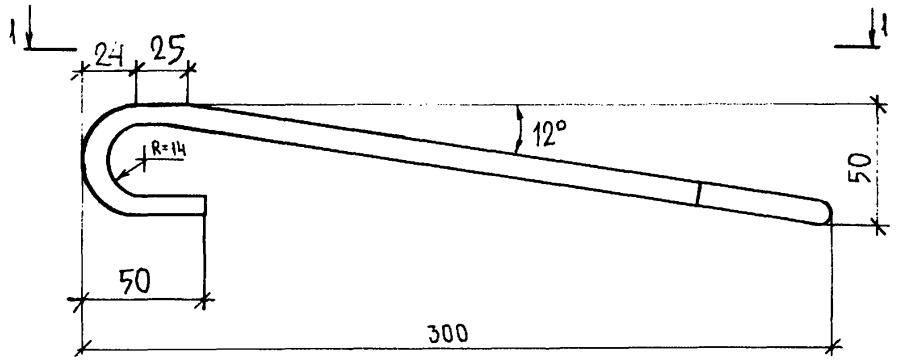

1 — 1

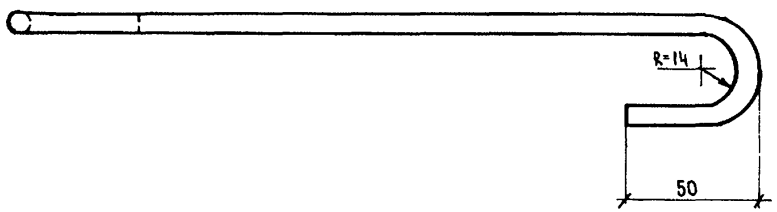

Часть 3

1.031 КЛ-2 2 132

Нач.отд.	Бунич		06.91
Гл.констр	Бунич		"
Рук.гр	Бабина		"
Провер.	Боровицкая		"
Разработ.	Боровицкая		"
Исполнил	Нюхтикова		"
Н.контр.	Новлева		"

Анкер А-18

Стадия	Масса	Масштаб
Р	0,28	1:2
Лист 1	Листов 1	

Ф10А1 ГОСТ 5781-82 ℓ=450

ЛЕННИИПРОЕКТ
ОКУ

Согласовано

Взам.инв. №

Подпись и дата

Инв.№ подл.

Формат А4

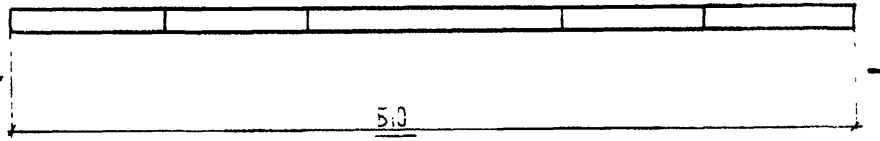

1 — 1

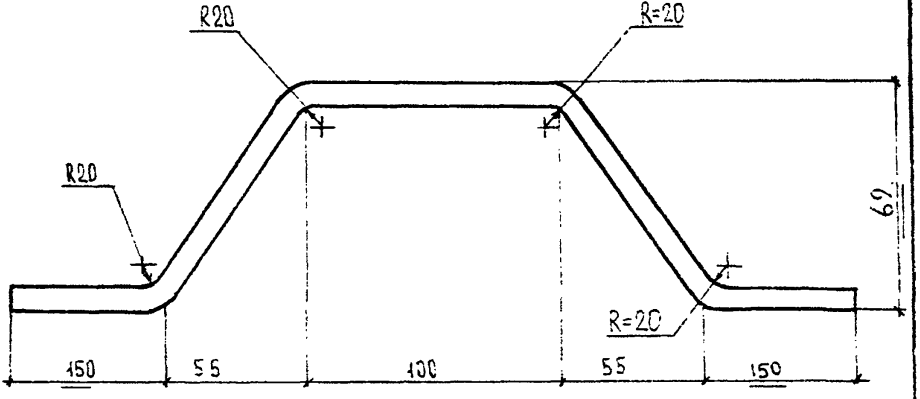

Часть 3

				1031 КЛ-2	2	133
Нач.отд.	Б.ныч.		06.91	Анкер А-19	Стадия	Масса	Масштаб
Гл.констр.	Б.ныч		"		Р	0,34	1:2
Рук.гр.	Бабина		"		Лист	Листов	
Провер.	Боровицкая		"				
Разработ.	Боровицкая		"	⌀10 AIII ГОСТ 5781-82 ℓ= 550	ЛЕННИИПРОЕКТ		
Испотнил	Громова		"				
Н.контр.	Иовлева		"				

Согласовано

Взам.инв. №

Подпись и дата

Инв.№ подл.

3.407-1

Формат А4

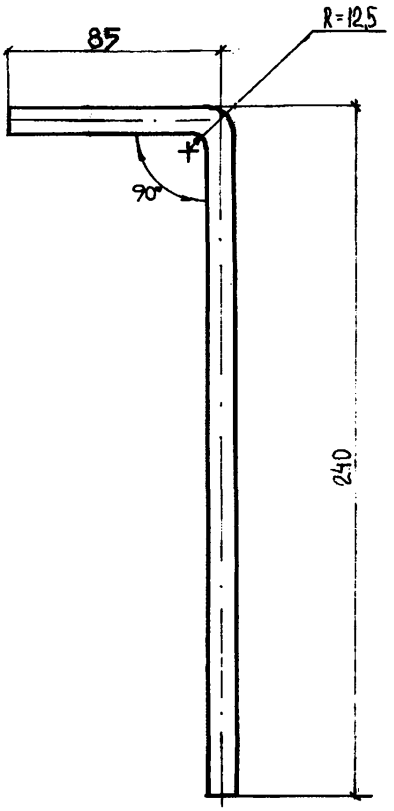

Согласовано

Взам.инв. №

Подпись и дата

Инв.№ подл.

Часть 3

				1031 КЛ-2	2	134	
Нач.отд.	Бунич		06.97	Анкер А-20	Стадия	Масса	Масштаб
Гл.констр.	Бунич		"		Р	0,20	1:2
Рук.гр.	Бабина		"		Лист 1	Листов 1	
Провер.	Боровицкая		"				
Разработ.	Боровицкая		"	Ø10 А11 ГОСТ 5781-82 l=330	ЛЕННИИПРОЕКТ ОКУ		
Исполнил	Громова		"				
Н.контр.	Иовлева		"				

Т-570

Формат А4

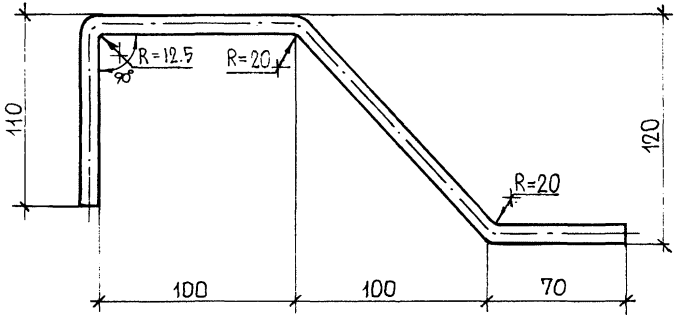

Часть 3

1.031 КЛ-2 2 1.35

Анкер А-21

Стадия	Масса	Масштаб
Р	0.27	1:2

Лист 1 Листов 1

ФЮАIIГОСТ 5781-82
ℓ = 430

ЛЕННИИПРОЕКТ

НАЧ.ОТД	БУНИЧ		06.91
ГЛ.КОНС	БУНИЧ		"
РУК.ГР.	БАБИНА		"
Провер.	БОРОВИЦКАЯ		"
Разработ	БОРОВИЦКАЯ		"
Исполнил	БОРОВИЦКАЯ		"
Н.КОНТР.	ИОВЛЕВА		"

Согласовано

Взам.инв. №

Подпись и дата

Инв.№ подл.

Т-570

Формат А4

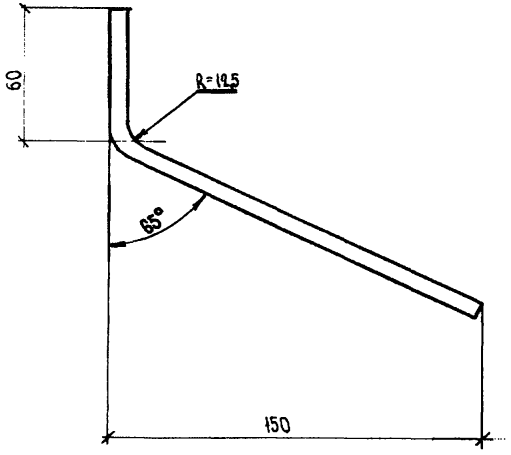

Согласовано

Взам.инв. №

Подпись и дата

Инв.№ подл.

Часть 3

1.031 КЛ-2 2 176

Нач.отд.	Бунич		06.91
Гл.констр.	Бунич		"
Рук.гр.	Бабина		"
Провер.	Боровицкая		"
Разработ	Боровицкая		"
Исполнил	Нюхтикова		"
Н.контр	Новаева		"

Анкер А-22

Стадия	Масса	Масштаб
Р	0,14	1:2
Лист 1	Листов 1	

ф10А1 ГОСТ5781-82 ℓ=220

ЛЕННИИПРОЕКТ
ОКУ

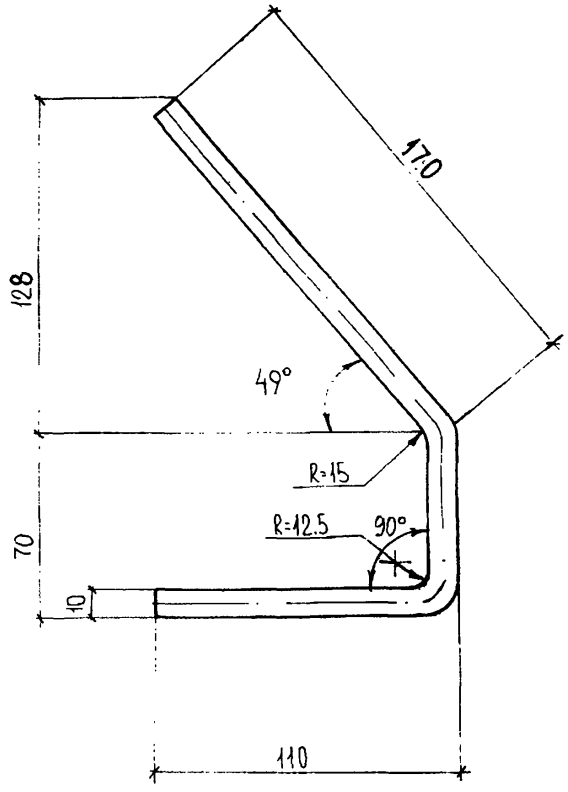

Часть 3

				1.031 КА-2 2		137
Нач.отд.	Бунич		06.91	Анкер А-23	Стадия	Масса	Масштаб
Гл.констр.	Бунич		"		Р	0,20	1:2
Рук.гр.	Бабина		"		Лист 1	Листов 1
Провер.	Боровицкая		"			
Разработ	Боровицкая		"	⌀10 AII ГОСТ 5781-82 в-332	ЛЕННИИПРОЕКТ ОКУ	
Исполнил	Громова		"			
Н.контр.	Иовлева		"			

Согласовано

Взам.инв. №

Подпись и дата

Инв.№ подл.

А (V)

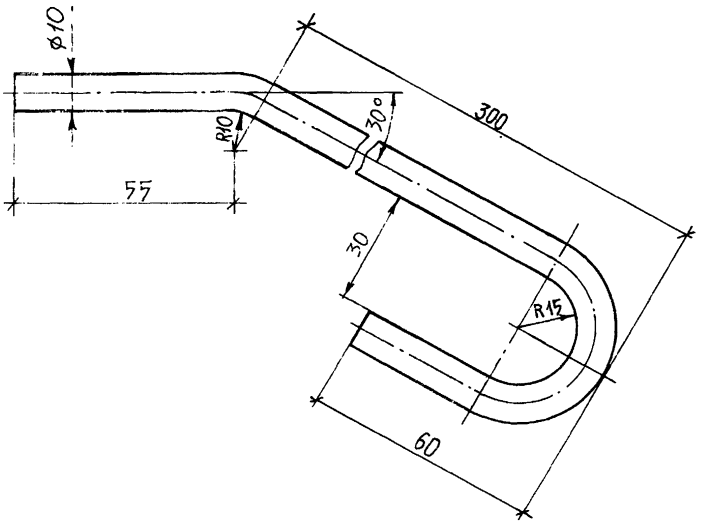

Часть 3

				1.031 КЛ-2	2	138	
НАЧ.ОТД.	Бунич		06.91	Анкер А-24	Стадия	Масса	Масштаб
ГИ.КОНС.	Бунич		"		Р	0.27	1:1
РУК.ГР.	Бабина		"		Лист 1	Листов 1	
Провер.	Есельсон		"				
Разработ	Борсвицкая		"	ф10 А I ГОСТ 5781-82	ЛЕННИИПРОЕКТ		
Исполнил	Борсвицкая		"	ℓ=433	ОКУ		
Н.контр.	Иовлева		"				

Согласовано

Инв.№ подл. | Подпись и дата | Взам.инв. №

Т-570

Формат А4

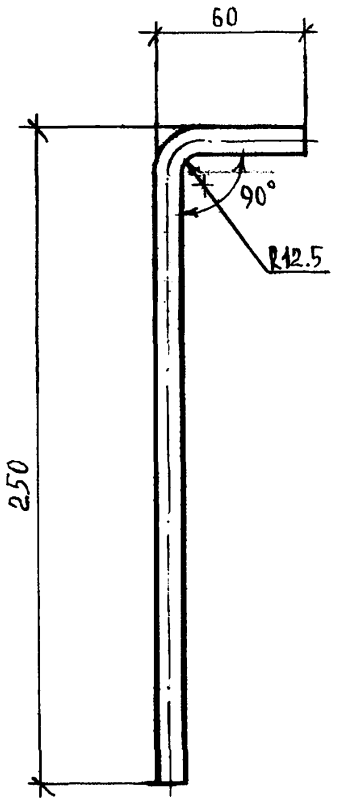

Согласовано

Взам.инв. №

Подпись и дата

Инв.№ подл.

Изм.	№ уч.	Лист	№ докум.	Дата	Подп.	Фамилия	Г. контр. Подп.	Г. контр. Фамилия

Часть 3

1.031 КЛ-2 2 139

НАЧ.ОТД.	БУНИЧ	06.91
ГЛ.КОНСТ.	БУНИЧ	"
РУК.ГР.	БАБИНА	"
Провер.	БАБИНА	"
Разработ.	СЧАСТЛИВАЯ	"
Исполнил	СЧАСТЛИВАЯ	"
Н.КОНТР.	БУНИЧ	"

Анкер А-25

Стадия	Масса	Масштаб
Р	0.19	1:2
Лист	Листов 1	

ф10АII ГОСТ 5781-82
ℓ=310

ЛЕННИИПРОЕКТ
ОКУ

Т-570мI

Формат А4

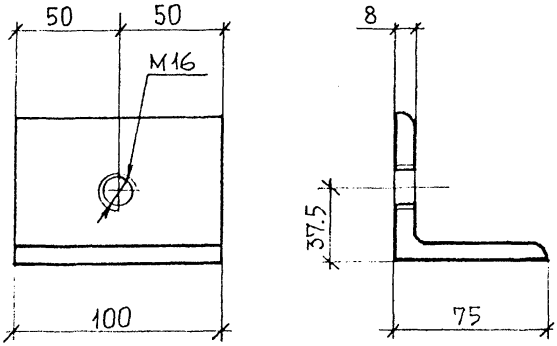

Согласовано

Взам. инв. №

Подпись и дата

Инв. № подл.

ЧАСТЬ 3

				1. 031 КЛ-2 2 140			
НАЧ. ОТД.	БУНИЧ		06.91	УГОЛОК У-1	Стадия	Масса	Масштаб
ГЛ. КОНС.	БУНИЧ		"		Р	0.90	1:2
РУК. ГР.	БАБИНА		"		Лист 1	Листов 1	
Проверил	ЕСЕЛЬСОН		"				
Разработ.	БОРОВИЦКАЯ		"	УГОЛОК 75×15×8 ГОСТ 8509-86 / ВСт3кп2 ГОСТ 535-88	ЛЕННИИПРОЕКТ ОКУ		
Исполнит.	БОРОВИЦКАЯ		"				
Н. КОНТР.	ИОВЛЕВА		"				

Т-570

Формат А4

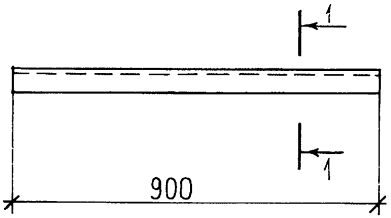

1 — 1

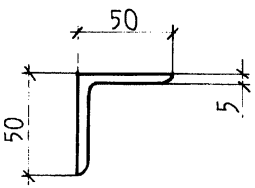

Согласовано

Взам.инв. №

Подпись и дата

Инв.№ подл.

Часть 3

1.031 КЛ-2 2 141

НАЧ.ОТД.	БУНИЧ		06.91
ГЛ.КОНС.	БУНИЧ		"
РУК.ГР.	БАБИНА		"
Провер.	ВСЕЛЬЕВ		"
Разработ.	БОРОВИЦКАЯ		"
Исполнил	БОРОВИЦКАЯ		"
Н.КОНТР.	ИОВЛЕВА		"

Уголок У-2

Стадия	Масса	Масштаб
Р	3,39	1:10 1:2

Лист	Листов

УГОЛОК $\frac{50\times50\times5\ \text{ГОСТ}\ 8509\text{-}86}{\text{ВСт3кп2 ГОСТ}\ 535\text{-}88}$

ЛЕННИИПРОЕКТ

Т-570

Формат А4

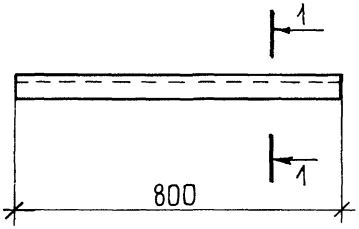

1 — 1

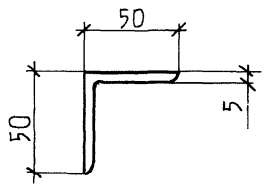

Часть 3

1.031 КЛ-2 2 142

Уголок У-3

Стадия	Масса	Масштаб
Р	3.02	1:10 1:2

Лист 1 Листов 1

НАЧ.ОТД.	БУНИЧ		06.91
ГЛ.КОНСТ.	БУНИЧ		"
РУК.ГР.	БАБИНА		"
Провер.	ЕСЕЛЬСОН		"
Разработ.	БОРОВИЦКАЯ		"
Исполнил	БОРОВИЦКАЯ		"
Н.КОНТР.	ИОВЛЕВА		"

УГОЛОК 50×50×5 ГОСТ 8509-86 / ВСт3кп2 ГОСТ 535-88

ЛЕННИИПРОЕКТ
ОКУ

Согласовано

Взам.инв. №

Подпись и дата

Инв.№ подл.

Т-570

Формат А4

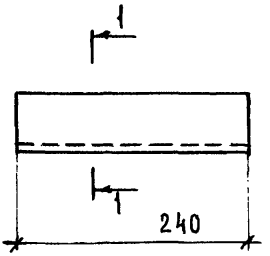

1 — 1

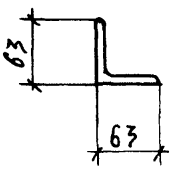

Часть 3

				1.031 КЛ-2	2	143	
НАЧ.ОТД	БУНИЧ		06.91	Уголок У-4	Стадия	Масса	Масштаб
ГЛ.КОНСТ	БУНИЧ				Р	1.37	1:5
РУК.ГР.	БАБИНА				Лист	Листов	
Провер.	ЕСЕАЬСОН			Уголок 63×63×6 ГОСТ 8509-86 / Вст3кп ГОСТ 535-88	ЛЕННИИПРОЕКТ ОКУ		
Разработ	БОРОВИЦКАЯ						
Исполнил	СЧАСТЛИВАЯ						
Н.КОНТР.	НОВАЕВА						

Согласовано

Взам.инв. №

Подпись и дата

Инв.№ подл.

Т-570

Формат А4

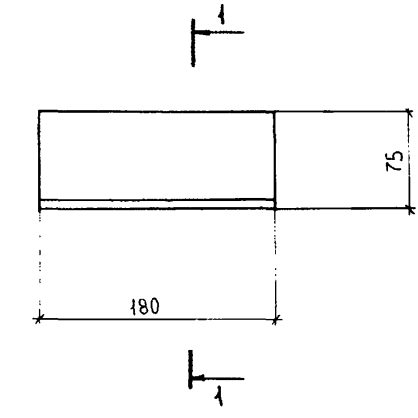

1 — 1

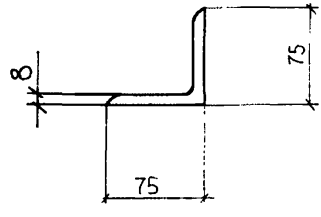

Часть 3

				1.031 КЛ-2	2	144
Нач.сект.	Бунин		06.91	Уголок У-5	Стадия	Масса	Масштаб
Гл.констр.	Бунич		"		Р	1,62	1:4
Рук. гр.	Бабина		"		Лист 1	Листов 1
Провер.	Боровицкая		"			
Разработ	Боровицкая		"	Уголок 75×75×8 ГОСТ 8509-86 / Вст3кп2 ГОСТ 535-88	ЛЕННИИПРОЕКТ ОКУ	
Исполнил	Громова		"			
Н.контр.	Исаева		"			

Согласовано

Инв.№ подл. | Подпись и дата | Взам.инв. №

Т-570

Формат А4

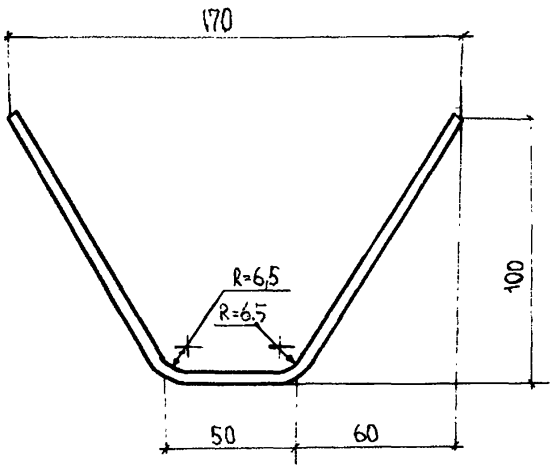

Часть 3

1.031 КЛ-2 2 145

Нач.отд.	Бунич		06.91
Гл.констр.	Бунич		
Рук.гр.	Бабина		
Провер.	Бородвицкая		
Разработ	Бородвицкая		
Исполнил	Громова		
Н.контр.	Новлева		

ФИКСАТОР Ф-1

Ø5 Вр1 ГОСТ 6727-80
ℓ=270

Стадия	Масса	Масштаб
Р	0,04	1:2
Лист 1	Листов 1	

ЛЕННИИПРОЕКТ
ОКУ

Согласовано

Взам.инв. №

Подпись и дата

Инв.№ подл.

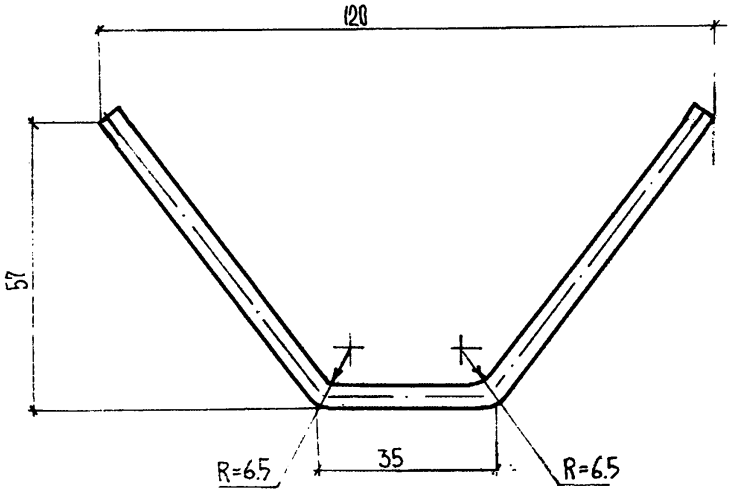

Согласовано

Взам.инв. №

Подпись и дата

Инв.№ подл.

часть 3

1031 КЛ-2 2 146

Нач.отд.	Бунич		06.91
Гл.констр.	Бунич		"
Рук.гр.	Бабина		"
Провер.	Боровицкая		"
Разработ.	Боровицкая		"
Исполнил	Громова		"
Н.контр.	Новлева		"

РИКСАТОР Ф-2

Стадия	Масса	Масштаб
Р	0,03	1:1
Лист 1	Листов 1	

ф5 Вр1 ГОСТ 6727-80
ℓ= 180

ЛЕННИИПРОЕКТ
ОКУ

Т-570

Формат А4

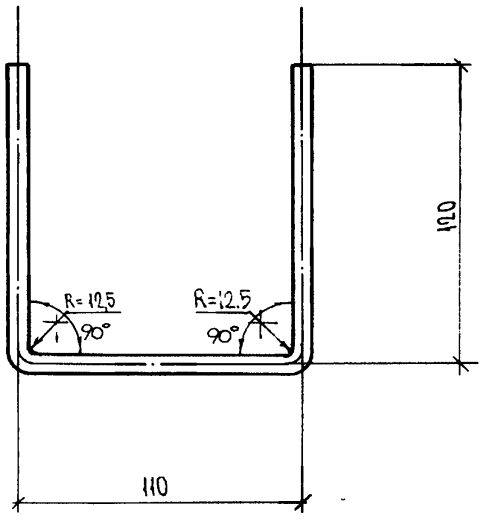

Согласовано

Взам.инв. №

Подпись и дата

Инв.№ подл.

Часть 3

1.031 КЛ-2 2 147

Нач.отд.	Бунич		06.91
Гл.констр	Бунич		
Рук. гр	Бабина		
Провер.	Боровицкая		
Разработ.	Боровицкая		
Исполнил	Нюхтикова		
Н.контр	Новлева		

ФИКСАТОР Ф-3

Стадия	Масса	Масштаб
Р	0,14	1:2
Лист 1	Листов 1	

Ф 8А1 ГОСТ 5781-82
ℓ = 350

ЛЕННИИПРОЕКТ
ОКУ

Т-570

Формат А4

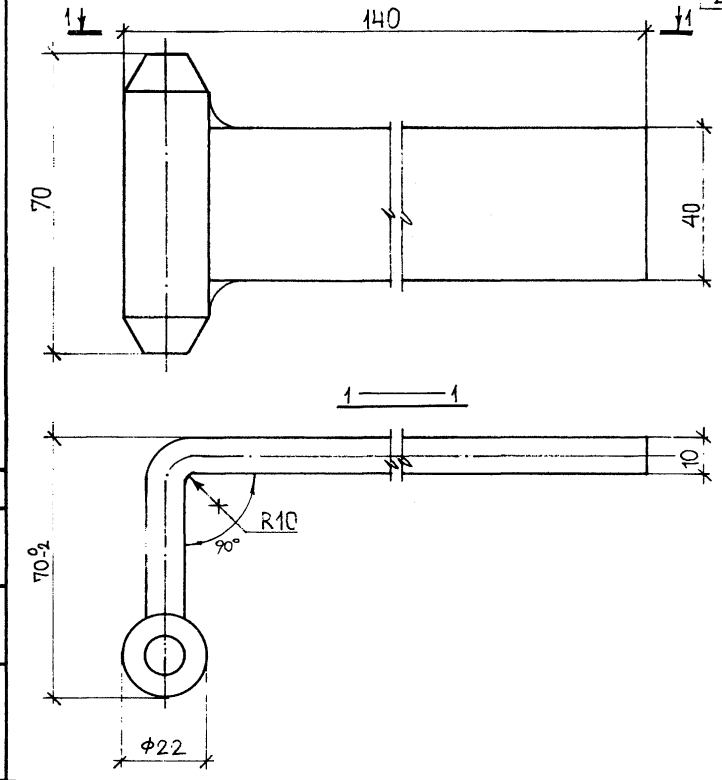

Часть 3

1.031 КЛ-2 2 148

Нач.отд.	Бунич		06.91
Гл.конс.	Бунич		"
Рук. гр.	Бабина		"
Провер.	Еселькон		"
Разработ	Боровицкая		"
Исполнил	Боровицкая		"
Н.контр.	Новлева		"

Изделие закладное М13

Стадия	Масса	Масштаб
Р	0.72	1:10
Лист 1	Листов 1	

Полоса 10×40×210 ГОСТ 103-76* Вст3кп2 ГОСТ 535-88

ЛЕННИИПРОЕКТ ОКУ

Согласовано

Взам.инв.№ | Подпись и дата | Инв.№ подл.

Т-570

Формат А4

Rz 320 (√)

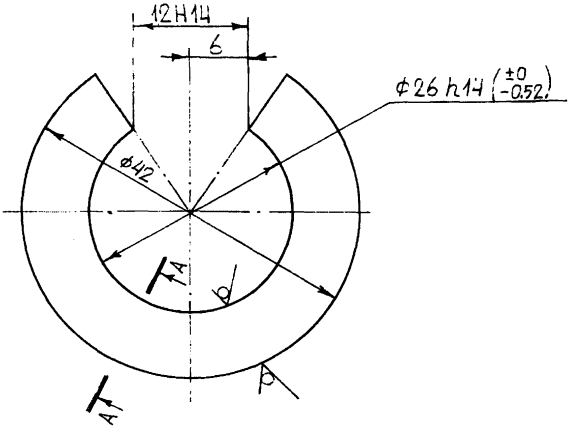

А — А

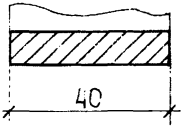

Согласовано

Взам.инв. №

Подпись и дата

Инв.№ подл.

часть 3

				1.031 КЛ-2 2 149			
НАЧ.СТД.	БУНИЧ		06.91	ВТУЛКА	Стадия	Масса	Масштаб
Гл.КОНСТ.	БУНИЧ		"		Р	0.28	2:1 1:1
Рук.гр.	БАБИНА		"		Лист 1	Листов 1	
Провер.	ЕСЕЛЬСОН		"				
Разработ	БОРОВИЦКАЯ		"	ПОЛОСА 8×40×111,2 ГОСТ103-76* / ВСт3кп2 ГОСТ535-88	ЛЕННИИПРОЕКТ ОКУ		
Исполнил	БОРОВИЦКАЯ		"				
Н.КОНТР.	ИСВАЕВА		"				

Т-570

Формат А4

Изделия закладные

N п/п	Марка	Прокат марки ВСт3кп2 ГОСТ 103-76* δ=4	δ=8	δ=12	ВСт3кп2 ГОСТ 8509-86 L50×5	L75×8	L63×6	Арматура класса BpI ГОСТ 6727-80 Ф5	AI ГОСТ 5781-82 Ф8	Ф10	Ф16	AII Ф10	AIII Ф12	Общий расход
01	Т1-1		0,38									0,32		0,70
02	Т1-3		0,50									0,32		0,82
03	Т1-11		0,50									0,64		1,14
04	Т2-3		0,50									0,20		0,70
05	Т2-3А		0,63									0,24		0,87
06	Т2-3Б		0,63									0,16		0,79
07	Т3-3		0,70									0,18		0,88
08	НТ1-1		0,63									0,62		1,25
09	Н1-3		0,90									0,46		0,96
10	ПТ1-3					0,90						0,32		1,22
11	ПТ-2					1,62						0,54		2,16
12	ДС4-1		0,50									0,29		0,79
13	ДС4-2		0,63									0,56		1,19
14	ДС4-2А		0,63									0,48		1,11
15	ДС4-2Б		0,63									0,48		1,11
16	ДС4-7		1,03										0,40	1,43
17	ДС4-7-1		0,63									0,40		1,03
18	ДС5-2		1,97									0,84		2,81
19	ДС5-2-1		1,97									0,54		2,51
20	ДС5-3		1,03									0,56		1,59
21	ДС5-4		0,83									0,74		1,57

Инв.№ подл. | Подпись и дата | Взам.инв.№

Нач.отд.	Бунич		06.91
Гл.конс.	Бунич		
Рук.гр.	Бабина		
Провер.	Счастливая		
Разработ.	Боровицкая		
Исполнил	Боровицкая		
Н.контр.	Иовлева		

1.031 КЛ-2 2 ВРС

Часть 3

Ведомость расхода стали на элемент, кг

Стадия	Лист	Листов
Р	1	3

ЛЕННИИПРОЕКТ ОКУ

Изделия закладные

N п/п	Марка	Прокат марки						Арматура класса						Общий расход
		Вст3кп2			Вст3кп2			BpI	A I			A II	A III	
		ГОСТ 103-76*			ГОСТ 8509-86			ГОСТ 6727-80	ГОСТ 5781-82					
		δ=4	δ=8	δ=12	L50×5	L75×8	L63×6	ф5	ф8	ф10	ф16	10	12	
22	ДС5-5		0,83									0,54		1,37
23	ДС5-6		0,83									0,54		1.37
24	ДС5-11		0,25									0,27		0,52
25	ДС5-15		0,50									0.43		0,93
26	ДС5-15-1		0.50									0.47		0,97
27	ДС5-17		0.50							0,51				1.01
28	ДС5-18		0.19							0.30				0.49
29	ДС5-20		0,10							0,13				0.23
30	ДС5-26		1.36									0.44		1.80
31	ДС5-27			2,56								0.90		3.46
32	ДС7-3		1,26						0,20				0,28	1.74
33	ДС11-2		1,00										0,24	1.24
34	ДС11-2А		1,00										0,28	1.28
35	ДС11-2Б		1.00										0,36	1.36
36	ДС11-2В		1.00										0,14	1.14
37	ДС11-2Г		1.00										0,18	1,18
38	ДС11-3		1,26						0.34				0,24	1,84
39	ДС11-7				12.82							1.44		14.26
40	ДС12-4	1,92										1.12		3,04
41	ДС12-5А		1.26									0.74		2.00
42	ДС12-6		0,50									0,68		1.18
43	ДС12-7		0,63					0,06				0,90		1.59
44	ДС12-8		0,25									0,28		0.53

Часть 3

Взам. инв. №

Подпись и дата

Инв. № подл.

Изделия закладные

N п/п	Марка	Прокат марки						Арматура класса						Общий расход
		ВСт3кп2 ГОСТ 103-76*			ВСт3кп2 ГОСТ 8509-86			ВрI ГОСТ 6727-80	AI ГОСТ 5781-82			AII	AIII	
		δ=4	δ=8	δ=12	L50×5	L75×8	L63×6	Ф5	Ф8	Ф10	Ф16	Ф10	Ф12	
45	ДС12-9		2,14									0,28		2.42
46	ДС12-11		1,57									0,42		1.99
47	ДС12-13		1.07					0.08				0.80		1.95
48	ДС12-14		0,63									0,80		1.43
49	ДС12-16		2,14					0,08				0.80		3.02
50	ДС12-16А		2,14					0.08				0,80		3.02
51	ДС12-17		3,47									0,80		4.27
52	ДС12-18		2.04					0,08				0,80		2.92
53	ДС12-20		3,93									0,24		4.17
54	ДС12-23		1.63									0,80		2.43
55	ДС12-24		2.14					0,08				0,80		3.02
56	ДС12-25		6.04					0,08				0,80		6.92
57	ДС12-27		4.40					0,08				0.80		5.28
58	ДС12-28	1,67										0,96		2.67
59	ДС12-29		2.51									0,80		3.31
60	ДС12-29-1		2.51						0,14			0,80		3.45
61	ДС12-30		2,14					0,08				0,80		3.02
62	ДС12-31		0.63									0.24		0.87
63	ДС12-32		5,65									0.80		6.45
64	ДС12-33		2.00									0.60		2.60
65	ДС13-3						1.37			0.42				1.79
66	М193-78		1.00							0.54				1.54

Взам.инв.№ | Подпись и дата | Инв.№ подл.

Изделия закладные

N п/п	Марка	Прокат марки						Арматура класса						Общий расход
		ВСт3кп2			ВСт3кп2			Вр I	A I			A II	A III	
		ГОСТ 103-76*			ГОСТ 8509-86			ГОСТ 6727-80	ГОСТ 5781-82					
		δ=4	δ=8	δ=12	L50×5	L75×8	L63×6	ф5	ф8	ф10/ф12	ф16	ф10	ф12	
67	Т1-3-1		0.50									0.44		0.94
68	ДС 12-12		1.07									0.28		1.35
69	ДС 12-18-1		2.32					0.08				1.14		3.54
70	ДС 12-19		2.04									0.28		2.32
71	ДС7-3-1		1.96						0.20	0.22				1.68

Часть 3

1.031 КЛ-2 2 ВРС

Лист 4

Взам.инв. №

Подпись и дата

Инв.№ подл.

Т-584

Формат 11

Формат	Зона	Поз.	Обозначение	Наименование	Кол.	Примечание
				Документация		
А4			1.031 КА-2 2 СБ	Сборочный чертеж		
А4			ПЗ	Пояснительная записка		
				Детали		Масса 1 поз. кг
А4		1	1.031 КА-2 2 П2	Пластина П-45	2	0.63
А4		2		ф8А1 ГОСТ 5781-82 ℓ=245	2	0.10
А4		3		ф12А1 ГОСТ 5781-82 ℓ=120	2	0.11

Взам. инв. №

Подпись и дата

Инв. № подл.

Часть 3

Нач. отд.	Бунич		06.91
Гл. конст.	Бунич		
Рук. гр.	Бабина		
Провер.	Бабина		
Разраб.	Счастливая		
Исполн.	Счастливая		
Н. контр.	Бунич		

1.031 КА-2 2 150

Изделие закладное
ДС 7-3-1

Стадия	Лист	Листов
Р		1

ЛЕННИИПРОЕКТ
ОКУ

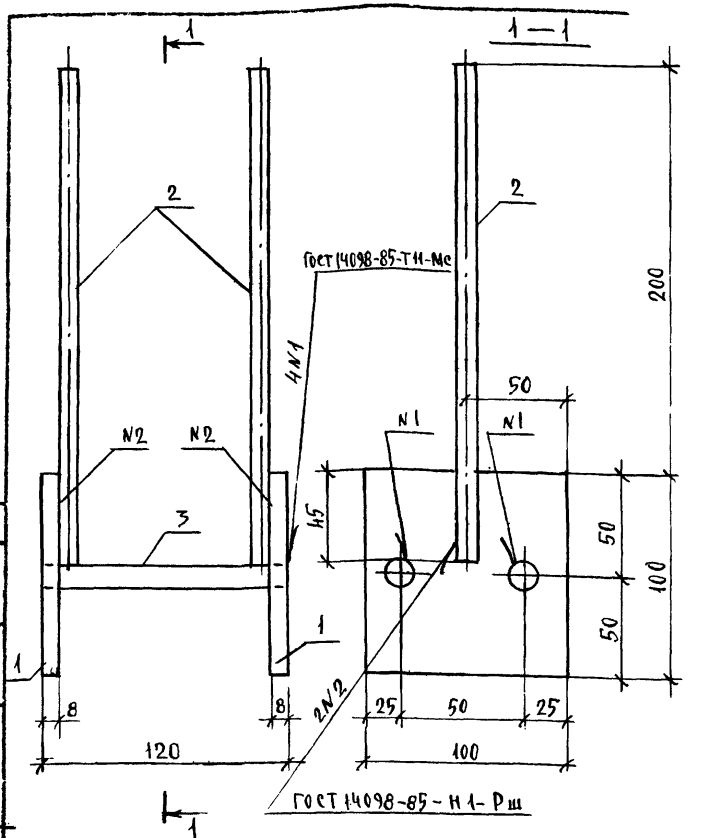

Согласовано

Изм	№ уч.	Лист	№ докум.	Дата	Подп.	Фамилия	Н.контр. Подп.	Н.контр. Фамилия

Взам.инв. №

Подпись и дата

Инв. №

ЧАСТЬ 3

1.031 КЛ-2 2 150 СБ

НАЧ.ОТД	БУНИЧ		06.91
ГЛ.КОНСТ	БУНИЧ		
РУК.ГР	БАБИНА		
	А		
Разработ	СЧАСТЛИВАЯ		
Исполнил	СЧАСТЛИВАЯ		
Н.КОНТР	БУНИЧ		

ИЗДЕЛИЕ ЗАКЛАДНОЕ ДС 7-3-1 СБОРОЧНЫЙ ЧЕРТЕЖ

Стадия	Масса	Масштаб
Р	1.68	1:2

Лист | Листов 1

КОНСТРУКТИВНОЕ ИЗДЕЛИЕ

ЛЕННИИПРОЕКТ ОКУ

gost.e-ecolog.ru

570 кл Ленниипроект РТП. Зак 108 тир 500 22.03.89 Формат 1