ИСПОЛНИТЕЛЬНЫЙ КОМИТЕТ ЛЕНИНГРАДСКОГО ГОРОДСКОГО СОВЕТА НАРОДНЫХ ДЕПУТАТОВ

ГЛАВНОЕ АРХИТЕКТУРНО-ПЛАНИРОВОЧНОЕ УПРАВЛЕНИЕ

ТИПОВЫЕ КОНСТРУКЦИИ И ДЕТАЛИ ЗДАНИЙ И СООРУЖЕНИЙ ДЛЯ СТРОИТЕЛЬСТВА В ЛЕНИНГРАДЕ

СЕРИЯ 1.031 КЛ-2

СПЕЦИАЛИЗИРОВАННЫЕ ИЗДЕЛИЯ ЗАКЛАДНЫЕ ЖЕЛЕЗОБЕТОННЫХ КОНСТРУКЦИЙ ЖИЛЫХ И ОБЩЕСТВЕННЫХ ЗДАНИЙ

ВЫПУСК 2

ИЗДЕЛИЯ МЕТАЛЛИЧЕСКИЕ ЗАКЛАДНЫЕ ДЛЯ ЖЕЛЕЗОБЕТОННЫХ ИЗДЕЛИЙ ВЫПУСКАЕМЫХ ПРЕДПРИЯТИЯМИ ППО ДСК-2

Часть 2

(стр. 104 ÷ 217)

1991 г.

gost.e-ecolog.ru

Обозначение	Наименование	№ стр.	Примечание
	Часть 2		
	Оболожка		
1.031 КЛ-2 2 С	Содержание		
40	Изделие закладное ДС 12-4	104	
40СБ	Изделие закладное ДС 12-4	105	
	Сборочный чертеж.		
41	Изделие закладное ДС 12-5А	106	
41СБ	Изделие закладное ДС 12-5А	107,108	
	Сборочный чертеж		
42	Изделие закладное ДС 12-6	109	
42СБ	Изделие закладное ДС 12-6	110	
	Сборочный чертеж.		
43	Изделие закладное ДС 12-7	111	
43СБ	Изделие закладное ДС 12-7	112,113	
	Сборочный чертеж.		
44	Изделие закладное ДС 12-8	114	
44СБ	Изделие закладное ДС 12-8	115	
	Сборочный чертеж		
45	Изделие закладное ДС 12-9	116	
45СБ	Изделие закладное ДС 12-9	117	
	Сборочный чертеж.		

Инв. № подл. | Подпись и дата | Взам. инв. №

Нач. отд.	Бунич		6.91	1.031 КЛ-2 2 С
Гл. конст	Бунич		"	
Рук. гр.	Бабина		"	Содержание
Провер.	Есельсон		"	
Разраб.	Боровицкая		"	
Исполн.	Счастливая		"	
Н. контр	Ковалева		"	

Стадия	Лист	Листов
Р	1	6

ЛЕННИИПРОЕКТ ОКУ

Обозначение	Наименование	№ стр.	Примечание
1.031 КЛ-2 2 46	Изделие закладное ДС 12-11	118	
46СБ	Изделие закладное ДС 12-11	119	
	Сборочный чертеж.		
47	Изделие закладное ДС 12-13	120	
47СБ	Изделие закладное ДС 12-13	121;122	
	Сборочный чертеж		
48	Изделие закладное ДС 12-14	123	
48СБ	Изделие закладное ДС 12-14	124;125	
	Сборочный чертеж.		
49	Изделие закладное ДС 12-16	126	
49СБ	Изделие закладное ДС 12-16	127;128	
	Сборочный чертеж.		
50	Изделие закладное ДС 12-16А	129	
50СБ	Изделие закладное ДС 12-16А	130;131	
	Сборочный чертеж		
51	Изделие закладное ДС 12-17	132	
51СБ	Изделие закладное ДС 12-17	133	
	Сборочный чертеж.		
52	Изделие закладное ДС 12-18	134	
52СБ	Изделие закладное ДС 12-18	135;136	
	Сборочный чертеж.		
53	Изделие закладное ДС 12-20	137	
53СБ	Изделие закладное ДС 12-20	138	
	Сборочный чертеж.		

Инв. № подл. | Подпись и дата | Взам. инв. №

Обозначение	Наименование	№ стр.	Примечание
1.031КЛ-2 2 54	ИЗДЕЛИЕ ЗАКЛАДНОЕ ДС12-23	139	
54СБ	ИЗДЕЛИЕ ЗАКЛАДНОЕ ДС12-23	140	
	СБОРОЧНЫЙ ЧЕРТЕЖ.		
55	ИЗДЕЛИЕ ЗАКЛАДНОЕ ДС12-24	141	
55СБ	ИЗДЕЛИЕ ЗАКЛАДНОЕ ДС12-24	142	
	СБОРОЧНЫЙ ЧЕРТЕЖ.		
56	ИЗДЕЛИЕ ЗАКЛАДНОЕ ДС12-25	143	
56СБ	ИЗДЕЛИЕ ЗАКЛАДНОЕ ДС12-25	144	
	СБОРОЧНЫЙ ЧЕРТЕЖ.		
57	ИЗДЕЛИЕ ЗАКЛАДНОЕ ДС12-27	145	
57СБ	ИЗДЕЛИЕ ЗАКЛАДНОЕ ДС12-27	146	
	СБОРОЧНЫЙ ЧЕРТЕЖ		
58	ИЗДЕЛИЕ ЗАКЛАДНОЕ ДС12-28	147	
58СБ	ИЗДЕЛИЕ ЗАКЛАДНОЕ ДС12-28	148	
	СБОРОЧНЫЙ ЧЕРТЕЖ.		
59	ИЗДЕЛИЕ ЗАКЛАДНОЕ ДС12-29	149	
59СБ	ИЗДЕЛИЕ ЗАКЛАДНОЕ ДС12-29	150	
	СБОРОЧНЫЙ ЧЕРТЕЖ.		
60	ИЗДЕЛИЕ ЗАКЛАДНОЕ ДС12-29-1	151	
60СБ	ИЗДЕЛИЕ ЗАКЛАДНОЕ ДС12-29-1	152	
	СБОРОЧНЫЙ ЧЕРТЕЖ.		
61	ИЗДЕЛИЕ ЗАКЛАДНОЕ ДС12-30	153	
61СБ	ИЗДЕЛИЕ ЗАКЛАДНОЕ ДС12-30	154	
	СБОРОЧНЫЙ ЧЕРТЕЖ.		

Взамен инв.№ | Подпись и дата | Инв.№ подл.

Формат А3

Обозначение	Наименование	№ стр.	Примечание
1.031 КЛ-2 2 62	Изделие закладное ДС 12-31	155	
62СБ	Изделие закладное ДС 12-31	156	
	Сборочный чертеж.		
63	Изделие закладное ДС 12-32	157	
63СБ	Изделие закладное ДС 12-32	158	
	Сборочный чертеж.		
64	Изделие закладное ДС 12-33	159	
64СБ	Изделие закладное ДС 12-33	160	
	Сборочный чертеж.		
65	Изделие закладное ДС 13-3	161	
65СБ	Изделие закладное ДС 13-3	162	
	Сборочный чертеж.		
66	Изделие закладное М 193-78	163	
66СБ	Изделие закладное М 193-78	164	
	Сборочный чертеж		
67	Изделие закладное Т1-3-1	165	
67СБ	Изделие закладное Т1-3-1	166	
	Сборочный чертеж		
68	Изделие закладное ДС 12-12	167	
68СБ	Изделие закладное ДС 12-12	168	
	Сборочный чертеж		
69	Изделие закладное ДС 12-18-1	169	
69СБ	Изделие закладное ДС 12-18-1	170,171	
	Сборочный чертеж		

Инв.№ подл. | Подпись и дата | Взам. инв.№

Обозначение		Наименование	№ стр.	Примечание
1.031 КА-2 2	70	Изделие закладное ДС12-19	172	
	70СБ	Изделие закладное ДС12-19	173	
		Сборочный чертеж		
	71	Пластина П-1	174	
	72	Пластина П-2	175	
	73	Пластина П-3	176	
	74	Пластина П-4	177	
	75	Пластина П-5	178	
	76	Пластина П-6	179	
	77	Пластина П-7	180	
	78	Пластина П-8	181	
	79	Пластина П-9	182	
	80	Пластина П-10	183	
	81	Пластина П-11	184	
	82	Пластина П-12	185	
	83	Пластина П-13	186	
	84	Пластина П-14	187	
	85	Пластина П-15	188	
	86	Пластина П-16	189	
	87	Пластина П-17	190	
	88	Пластина П-18	191	
	89	Пластина П-19	192	
	90	Пластина П-20	193	
	91	Пластина П-21	194	

Инв.№ подл. | Подпись и дата | Взам.инв.№

Обозначение		Наименование	№ стр.	Примечание
1.031 КА-2 2	92	Пластина П-22	195	
	93	Пластина П-23	196	
	94	Пластина П-24	197	
	95	Пластина П-25	198	
	96	Пластина П-26	199	
	97	Пластина П-27	200	
	98	Пластина П-28	201	
	99	Пластина П-29	202	
	100	Пластина П-30	203	
	101	Пластина П-31	204	
	102	Пластина П-32	205	
	103	Пластина П-33	206	
	104	Пластина П-34	207	
	105	Пластина П-35	208	
	106	Пластина П-36	209	
	107	Пластина П-37	210	
	108	Пластина П-38	211	
	109	Пластина П-39	212	
	110	Пластина П-40	213	
	111	Пластина П-44	214	
	112	Пластина П-45	215	
	113	Пластина П-46	216	
	114	Пластина П-47	217	

Инв. № подл. | Подпись и дата | Взам. инв. №

Формат А3

Формат	Зона	Поз.	Обозначение	Наименование	Кол.	Примечание
				ДОКУМЕНТАЦИЯ		
А4			1.031 КЛ-2 2 40 СБ	Сборочный чертеж		
А4			ПЗ	Пояснительная записка		
				ДЕТАЛИ		Масса 1поз. кг
А4		1	1.031 КЛ-2 2 109	Пластина П-39	2	0,53
А4		2	108	Пластина П-38	2	0,43
А4		3	136	Анкер А-22	8	0,14

Взам.инв.№

Подпись и дата

Инв.№ подл.

Часть 2

Нач.отд.	Бунич		06.91	1.031 КЛ-2 2 40	
Гл.констр	Бунич		"		
Рук.гр.	Бабина		"	Изделие закладное ДС 12-4	Стадия: Р; Лист: 1; Листов: 1
Проверил	Боровицкая		"		
Рассчитл.	—	—	"		ЛЕННИИПРОЕКТ ОКУ
Исполнил	Нюхтикова		"		
Н.контр.	Иовлева		"		

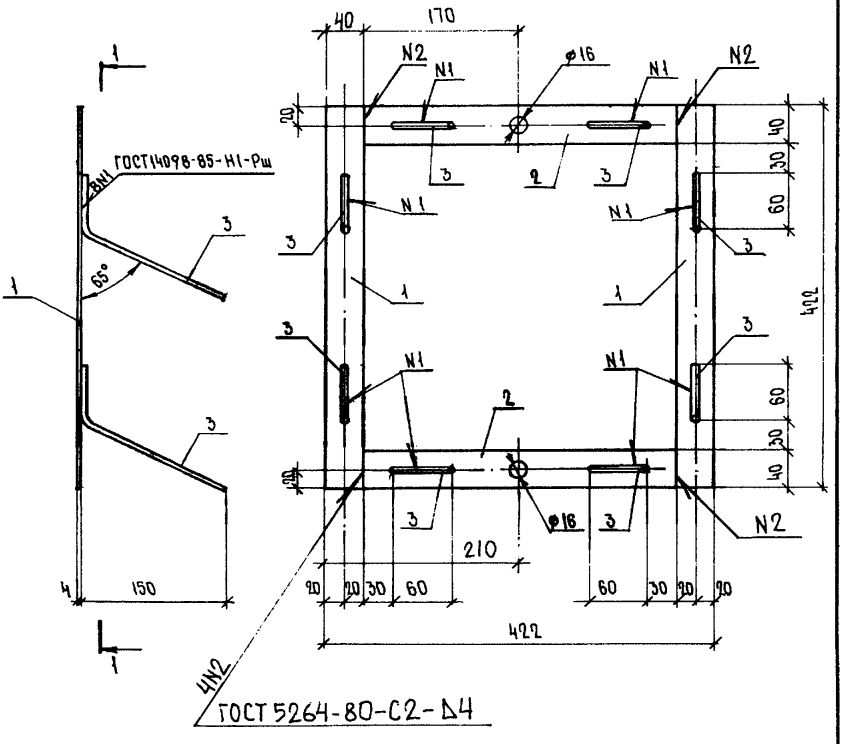

Часть 2

				1.031 КЛ-2 2		40 СБ	
Нач.отд.	Бунич		06.91	Изделие закладное ДС 12 – 4 Сборочный чертеж	Стадия	Масса	Масштаб
Гл.констр	Бунич		"		Р	3.04	1:5
Рук.гр.	Бабина		"		Лист 1	Листов 1	
Провер.	Боровицкая		"	Конструктивное изделие	ЛЕННИИПРОЕКТ ОКУ		
Разработ.	Боровицкая		"				
Исполнил	Нюктикова		"				
Н.контр.	Новлева		"				

Согласовано

Взам.инв. №

Подпись и дата

Инв.№ подл.

Т-570

Формат А4

Формат	Зона	Поз.	Обозначение	Наименование	Кол.	Примечание
				Документация		
А4			1.031 КЛ-2 2 41 СБ	Сборочный чертеж		
А4			ПЗ	Пояснительная записка		
				Детали		Масса 1 поз. кг
А4		1	1.031 КЛ-2 2 -85	Пластина П-15	1	1.26
А4		2	-120	Анкер А-6	2	0.20
А4		3	-121	Анкер А-7	2	0.17

Часть 2

Нач.отд.	Бунич		06.91
Гл.констр.	Бунич		"
Рук.гр.	Бабина		"
Проверил	Боровицкая		"
Рассчит.	—	—	"
Исполнил	Громова		"
Н.контр.	Новикова		"

1.031 КЛ-2 2 41

Изделие закладное ДС12-5А

Стадия	Лист	Листов
Р	1	1

ЛЕННИИПРОЕКТ ОКУ

Взам.инв. № | Подпись и дата | Инв.№ подл.

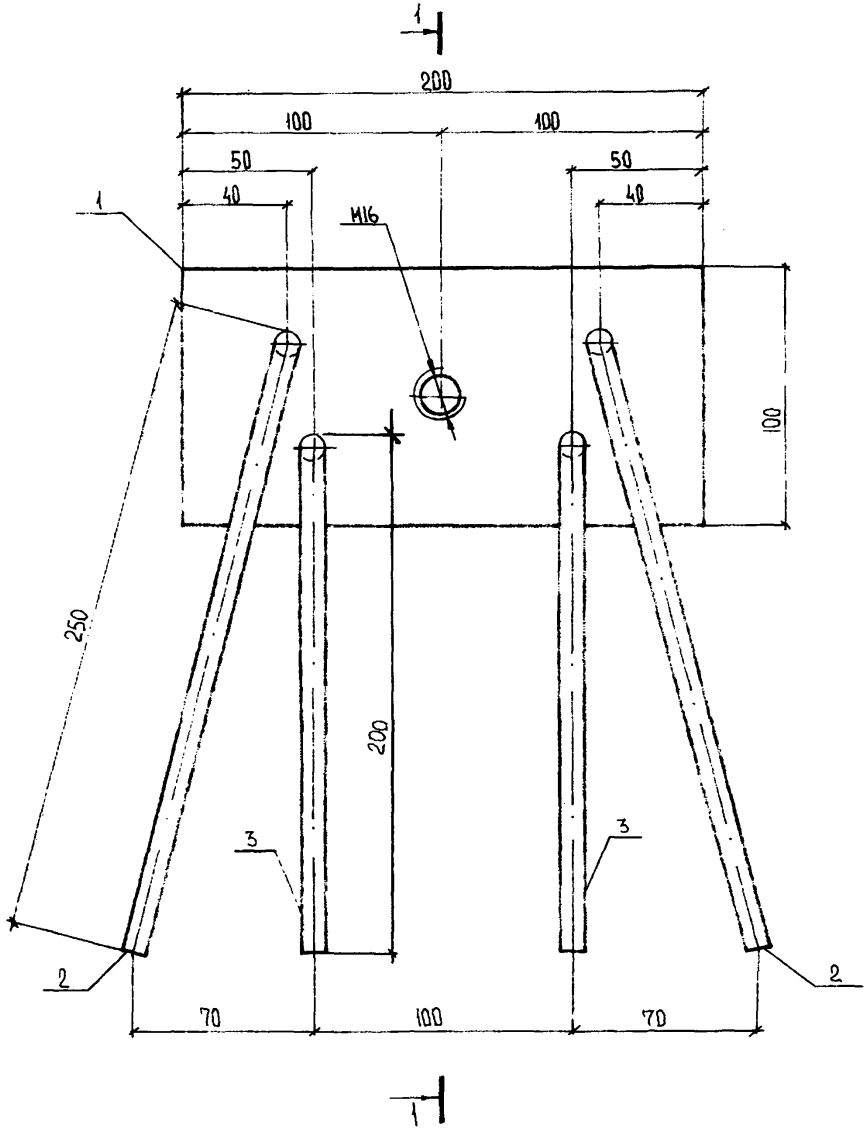

Часть 2

				1031КЛ-2 2		41 СБ
Нач.отд.	Бунич		06.91	Изделие закладное ДС12-5А Сборочный чертеж	Стадия	Масса	Масштаб
Гл.констр	Бунич		"		Р	2,00	1:2
Рук.гр.	Бабина		"		Лист 1	Листов 2	
Провер.	Борщицкая		"	Конструктивное изделие	ЛЕННИИПРОЕКТ ОКУ		
Разработ	Боробицкая		"				
Исполнил	Громова		"				
Н.контр	Иовлева		"				

Согласовано

Взам.инв. №

Подпись и дата

Инв.№ подл.

Т-570

Формат А4

1—1

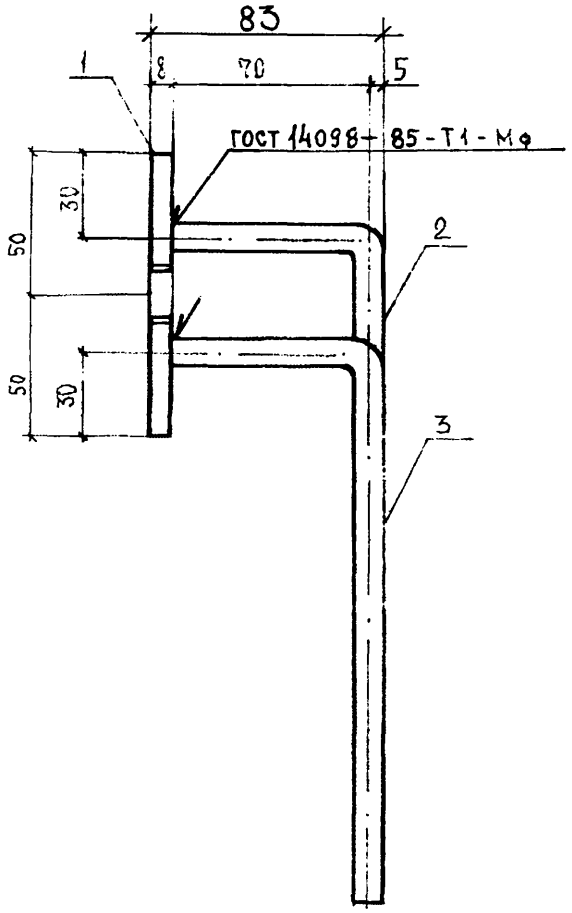

Формат	Зона	Поз.	Обозначение	Наименование	Кол.	Примечание
				Документация		
А4			1.031 КЛ-2 2 42 СБ	Сборочный чертеж		
А4			03	Пояснительная записка		
				Детали		Масса 1 поз. кг
А4		1	1.031 КЛ-2 2 75	Пластина П-5	1	0,50
А4		2	133	Анкер А-19	2	0,35

Часть 2

Нач.отд.	Бунич		06.91	1.031 КЛ-2 2 4.2	
Гл.констр.	Бунич		"		
Рук.гр.	Бабина		"		
Проверил	Боровицкая		"		
Рассчит.	—		"	Изделие закладное ДС12-6	
Исполнил	Еремеева		"		
Н.контр.	Иовлева		"		

Стадия	Лист	Листов
Р	1	1

ЛЕННИИПРОЕКТ
ОКУ

Взам.инв.№ | Подпись и дата | Инв.№ подл.

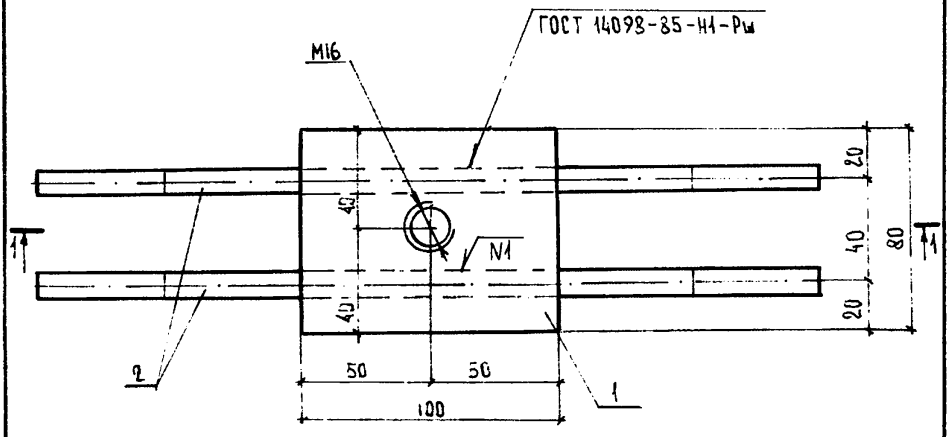

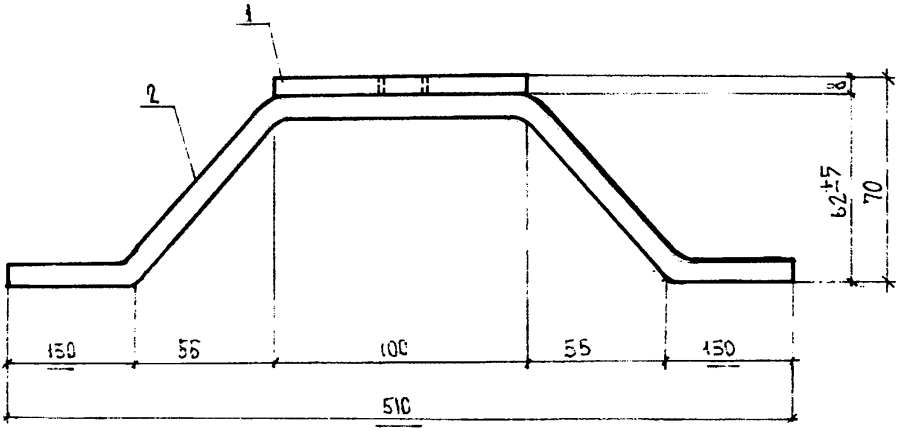

Часть 2

Согласовано

Взам.инв. №

Подпись и дата

Инв.№ подл.

Нач.отд.	Бунич		06.91
Гл.констр.	Бунич		"
Рук.гр.	Бавина		"
Провер.	Боровицкая		"
Разработ.	Боровицкая		"
Исполнил	Громова		"
Н.контр.	Иовлева		"

1.031 КЛ-2 2 42 86

Изделие закладное ДС12-6

Сборочный чертеж

Конструктивное изделие

Стадия	Масса	Масштаб
Р	1.18	1:2
Лист 1	Листов	

ЛЕННИИПРОЕКТ ОКУ

Т-570

Формат А4

Формат	Зона	Поз.	Обозначение	Наименование	Кол.	Примечание
				Документация		
А4			1.031 КЛ-2 2 43 СБ	Сборочный чертеж		
А4			ПЗ	Пояснительная записка		
				Детали		Масса 1поз. кг
А4		1	1.031 КЛ-2 2. 78	Пластина П-8	1	0.63
Б4		2		⌀10 А III ГОСТ 5781-82 ℓ=300	2	0.19
А4		3	122	Анкер А-8	1	0.52
А4		4	146	Фиксатор Ф-2	2	0.03

Часть 2

Нач.отд.	Бунич		06.91
Гл.констр.	Бунич		"
Рук.гр.	Бабина		"
Проверил	Бородицкая		"
Рассчит.	—		"
Исполнил.	Громова		"
Н.контр.	Новлева		"

1.031 КЛ-2 2 4.3

Изделие закладное
ДС 12-7

Стадия	Лист	Листов
Р	1	1

ЛЕННИИПРОЕКТ
ОКУ

Подпись и дата | Взам.инв. № | Инв.№ подл.

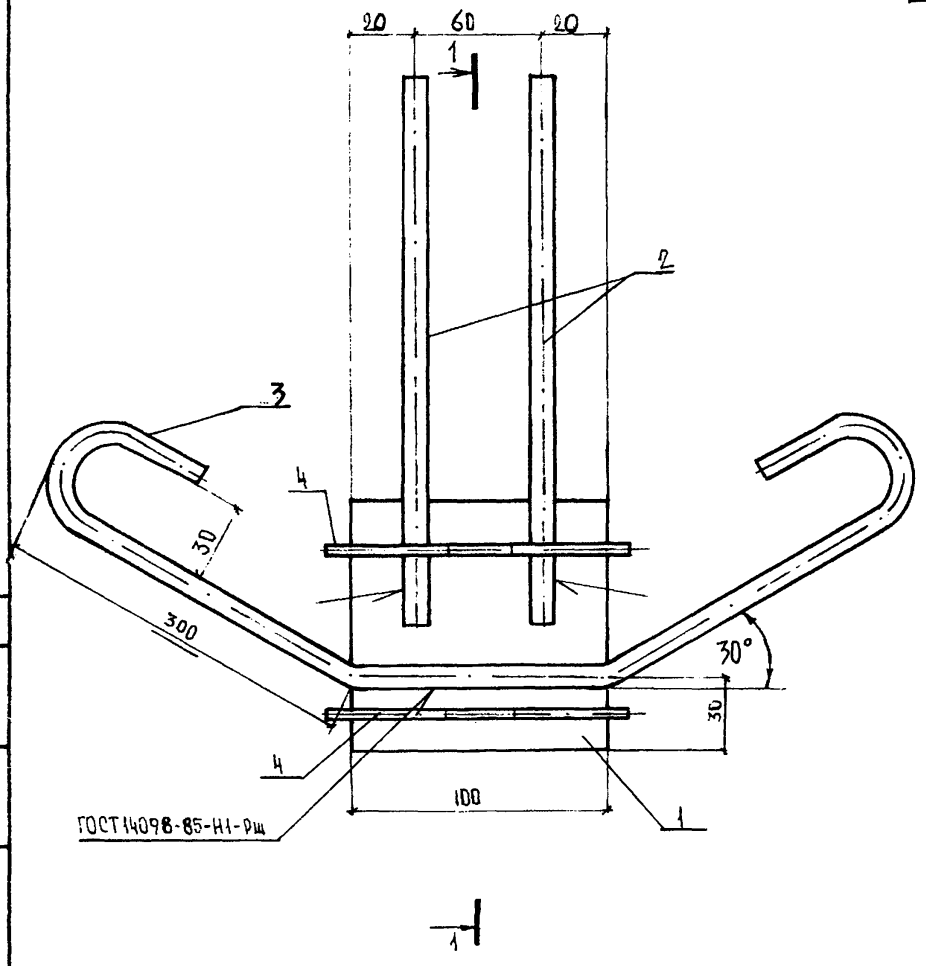

Согласовано

Взам.инв. №

Подпись и дата

Инв.№ подл.

Часть 2

				1031 КЛ-2	2	43 СБ
Нач.отд.	Бунич		06.91	Изделие закладное ДС12-7 Сборочный чертеж	Стадия	Масса	Масштаб
Гл.констр.	Бунич		"		Р	159	1:2
Рук.гр.	Бабина		"		Лист 1	Листов 2	
Провер.	Боровицкая		"				
Разработ.	Боровицкая		"	Конструктивное изделие	ЛЕННИИПРОЕКТ СКУ		
Исполнил	Громова		"				
Н.контр.	Новлева		"				

Формат А4

1—1

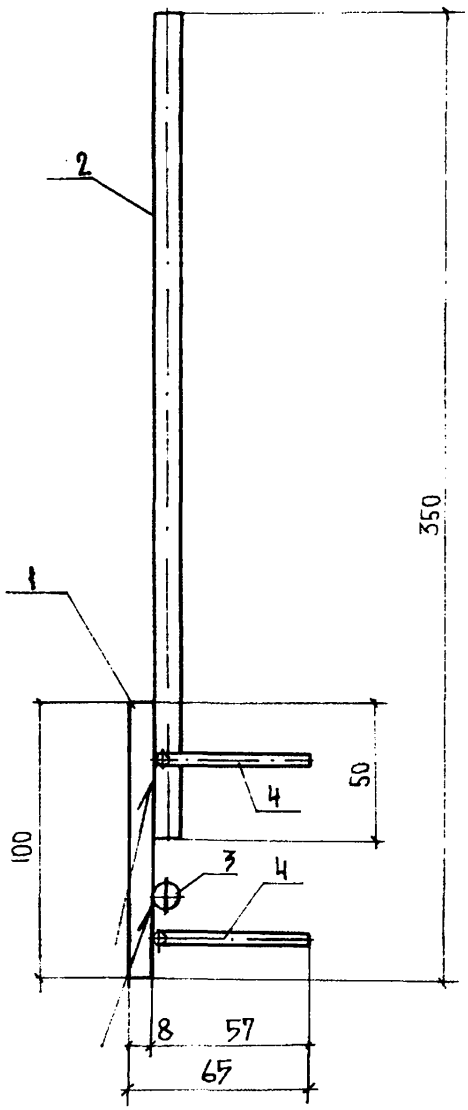

Взам.инв. №	Подпись и дата	Инв.№ подл.

часть 2

1.031 КЛ-2	2	43 СБ	Лист 2

Т-584

Формат 11

Формат	Зона	Поз.	Обозначение	Наименование	Кол.	Примечание
				Документация		
А4			1.031 КЛ-2 2 44СБ	Сборочный чертеж		
А4			ПЗ	Пояснительная записка		
				Детали		Масса 1 поз. кг
А4		1	1.031 КЛ-2 2 -86	Пластина П-16	1	0.25
Б.Ч.		2		⌀10 АIIIГОСТ5781-82 ℓ=220	2	0.14

Часть 2

Нач.отд.	Бунин		06.91	1.031 КЛ-2 2 44	
Гл.констр.	Бунич		"		
Рук.гр.	Бабина		"		
Проверил	Боровицкая		"		
Рассчит.	—	—	"	Изделие закладное ДС12-8	Стадия: Р; Лист: 1; Листов: 1
Исполнил	Громова		"		
Н.контр.	Ковлева		"		ЛЕННИИПРОЕКТ ОКУ

Взам.инв.№ | Подпись и дата | Инв.№ подл.

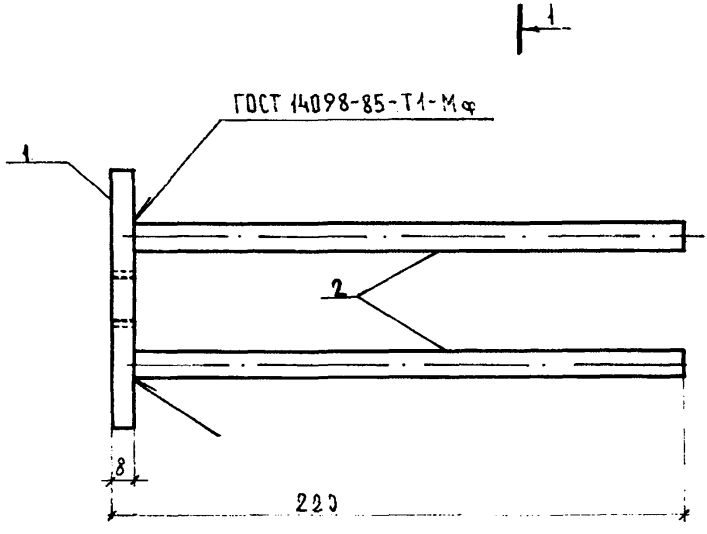

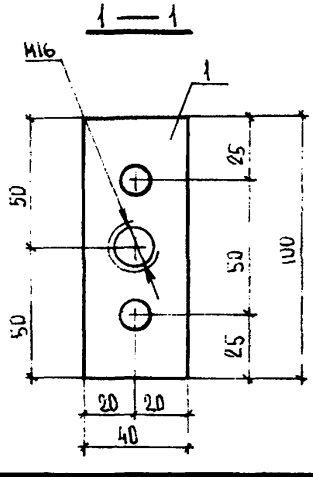

Часть 2

Согласовано

Взам.инв. №

Подпись и дата

Инв.№ подл.

Нач.отд.	Бунич		06.91
Гл.констр.	Бунич		"
Рук.гр.	Бабина		"
Провер.	Боровицкая		"
Разработ	Боровицкая		"
Исполнил	Гронова		"
Н.контр.	Иовлева		"

1.031 КЛ-2 2 44 СБ

Изделие закладное ДС12-8
Сборочный чертеж

Конструктивное изделие

Стадия	Масса	Масштаб
Р	0,53	1:2
Лист 1	Листов 1	

ЛЕННИИПРОЕКТ
ЭКУ

Т-570

Формат А4

Формат	Зона	Поз.	Обозначение	Наименование	Кол.	Примечание
				Документация		
А4			1.031. КЛ-2 2 45СБ	Сборочный чертеж		
А4			ПЗ	Пояснительная записка		
				Детали		Масса ед.кг
А4		1	1.031 КЛ-2 2 -87	Пластина П-17	1	2,14
Б1		2		ф10 АIII ГОСТ 5781-82 ℓ=120	4	0,97

Часть 2

Нач.отд.	Бунич		06.91	1.031 КЛ-2 2 45
Гл.констр.	Бунич		"	
Рук.гр.	Бабина		"	
Проверил	Боровицкая		"	Изделие закладное ДС12-9
Рассчит.	—	—	"	
Исполнил	Громова		"	
Н.контр.	Новлева		"	

Стадия	Лист	Листов
Р	1	1

ЛЕННИИПРОЕКТ ОКУ

Взам.инв.№ | Подпись и дата | Инв.№ подл.

Формат А4

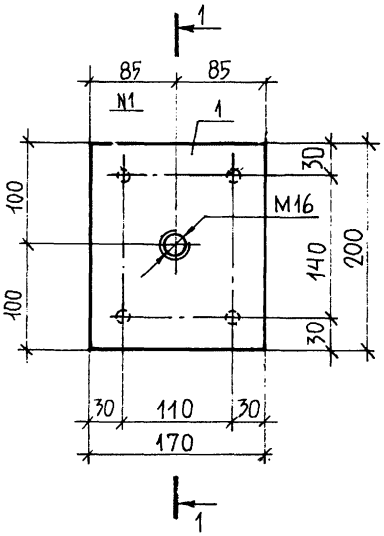

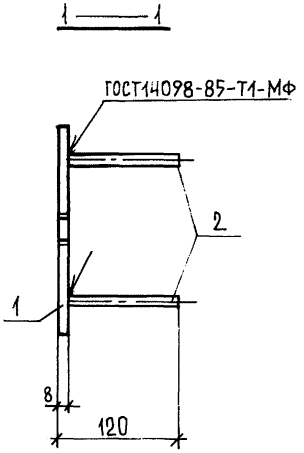

Часть 2

				1.031 КЛ-2 2 45 СБ		
Нач.отд.	Бунич		04.91	Изделие закладное ДС12-9 Сборочный чертеж	Стадия	Масса	Масштаб
Гл.конс.	Бунич		"		Р	2.42	1:4
Рук.гр.	Бабина		"		Лист 1	Листов 1	
Провер.	Есельсон		"	Конструктивное изделие	ЛЕННИИПРОЕКТ ОКУ		
Разработ.	Боровицкая		"				
Исполнил	Боровицкая		"				
Н.контр.	Иовлева		"				

Согласовано

Взам.инв. №

Подпись и дата

Инв.№ подл.

Т-570

Формат А4

Формат	Зона	Поз.	Обозначение	Наименование	Кол.	Примечание
				ДОКУМЕНТАЦИЯ		
АЧ			1.031 КЛ-2 2 46СБ	Сборочный чертеж		
АЧ			ПЗ	Пояснительная записка		
				ДЕТАЛИ		МАССА 1 ПОЗ КГ
АЧ			1.031 КЛ-2 2 -106	ПОЛОСА П-36	1	1.57
БЧ				Ф10АII ГОСТ 5781-82 ℓ=100	6	0.07

Взам.инв.№

Подпись и дата

Инв.№ подл.

Часть 2

НАЧ.ОТД.	БУНИЧ		04.91
Гл.КОНС.	БУНИЧ		"
РУК.ГР.	БАБИНА		"
ПРОВЕР.	ЕСЕЛЬСОН		"
РАССЧИТ.	—	—	"
ИСПОЛН.	БОРОВИЦКАЯ		"
Н.КОНТР.	ИОВЛЕВА		"

1.031 КЛ-2 2 46

ИЗДЕЛИЕ ЗАКЛАДНОЕ ДС 12-11

Стадия	Лист	Листов
Р	1	1

ЛЕННИИПРОЕКТ ОКУ

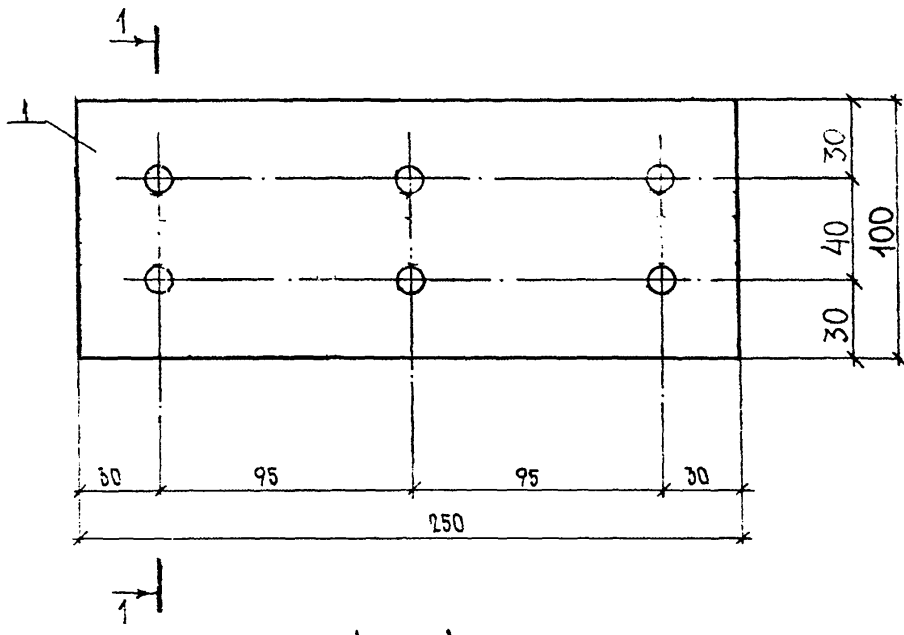

1 — 1

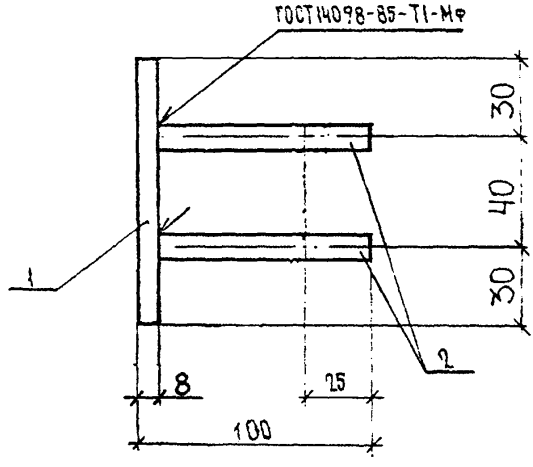

Часть 2

Согласовано

Инв.№ подл. | Подпись и дата | Взам.инв. №

Нач.отд.	Бунич		06.91
Гл.констр	Бунич		
Рук.гр	Бабина		
Провер.	Боровицкая		
Разраб.	Боровицкая		
Исполнил	Нохтикова		
Н.контр.	Новлева		

1.031 КЛ-2 2 46 СБ

Изделие закладное
ДС 12 — 11
Сборочный чертеж

Стадия	Масса	Масштаб
Р	1.99	1:2
Лист 1	Листов 1	

Конструктивное изделие

ЛЕННИИПРОЕКТ
ОКУ

Т-570

Формат А4

Формат	Зона	Поз.	Обозначение	Наименование	Кол.	Примечание
				Документация		
А4			1.031 КЛ-2 2 47 СБ	Сборочный чертеж		
А4			ПЗ	Пояснительная записка		
				Детали		Масса 1поз., кг
А4		1	1.031 КЛ-2 2 88	Пластина П-18	1	1.07
А4		2	124	Анкер А-10	4	0.20
А4		3	145	Фиксатор Ф-1	2	0.04

Часть 2

Нач. отд.	Бунич		06.91	1.031 КЛ-2 2 47		
Гл. констр.	Бунич		"			
Рук. гр.	Бабина		"		Стадия	Лист	Листов
Проверил	Боровицкая		"	Изделие закладное ДС 12-13	Р	1	1
Рассчит.	—	—	"		ЛЕННИИПРОЕКТ ОКУ		
Исполнил	Гронова		"				
Н. контр.	Иовлева		"				

Взам. инв. №

Подпись и дата

Инв. № подл.

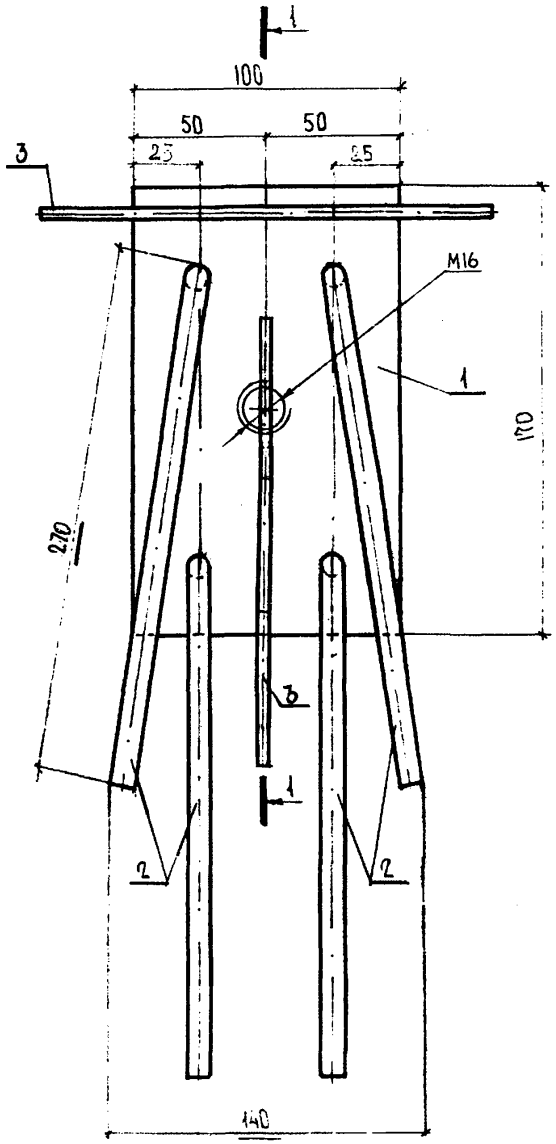

Часть 2.

					1031 КЛ-2	2	47 СБ
	Нач.отд.	Бунич		06.91	Изделие закладное ДС12-13	Стадия	Масса	Масштаб
	Гл.констр	Бунич		11		Р	1,95	1:2
	Рук.гр.	Бабина		11		Лист 1	Листов 2	
	Провер.	Боровицкая		11				
	Разработ	Боровицкая		11	Конструктивное изделие	ЛЕННИИПРОЕКТ ОКУ КЛ		
	Исполнил	Громова		11				
	Н.контр.	Иовлева		11				

Согласовано

Взам.инв. №

Подпись и дата

Инв.№ подл.

Т-570

1 — 1

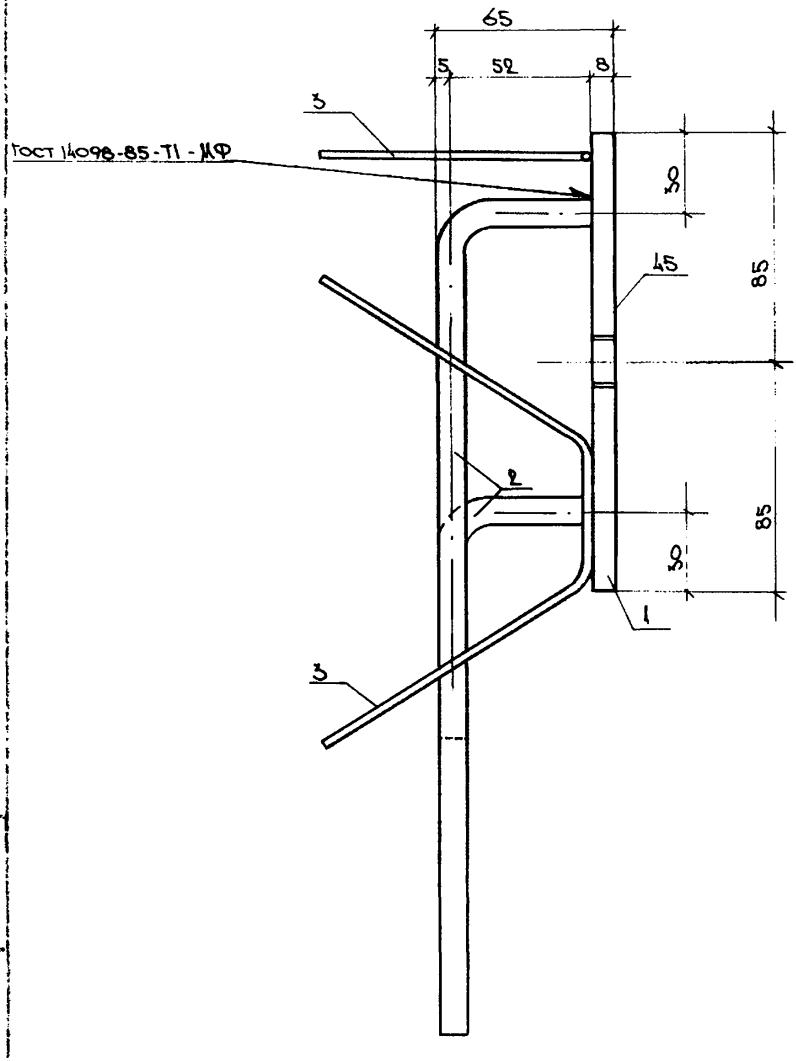

Взам.инв. №

Подпись и дата

Инв.№ подл.

Часть 2

1.031 КЛ-2	2	47СБ	Лист 2

Формат	Зона	Поз.	Обозначение	Наименование	Кол.	Примечание
				Документация		
А4			1.031 КЛ-2 2 48 СБ	Сборочный чертеж		
А4			ПЗ	Пояснительная записка		
				Детали		Масса 1 поз. кг
А4		1	1.031 КЛ-2 2 90	Пластина П-20	1	0,63
А4		2	124	Анкер А-10	4	0.20

Часть 2

Нач. отд.	Бунич		06.91
Гл. констр.	Бунич		"
Рук. гр.	Бабина		"
Проверил	Боровицкая		"
Рассчит.	—	—	"
Исполнил	Громова		"
Н. контр.	Иовлева		"

1031 КЛ-2 2 48

Изделие закладное ДС12-14

Стадия	Лист	Листов
Р	1	1

ЛЕННИИПРОЕКТ
ОКУ

Подпись и дата | Взам. инв. № | Инв. № подл.

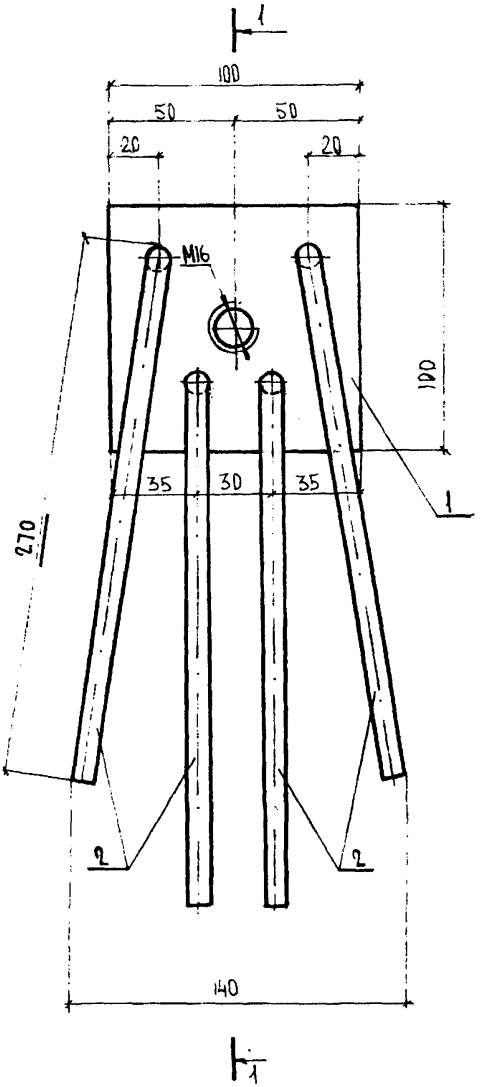

Часть 2

				1031 КЛ-2	2	48 СБ
Нач.отд.	Бунин		06.91	Изделие закладное ДС12-14 Сборочный чертеж	Стадия: Р	Масса: 1,43	Масштаб: 1:2
Гл.констр.	Бунич		"		Пист 1	Листов 2
Рук.гр.	Бабина		"			
Провер.	Боровицкая		"			
Разработ.	Боровицкая		"	Конструктивное изделие	ЛЕННИИПРОЕКТ ОКУ	
Исполнил	Горнова		"			
Н.контр.	Иовлева		"			

Согласовано

Взам.инв. №

Подпись и дата

Инв.№ подл.

Т-570

Формат А4

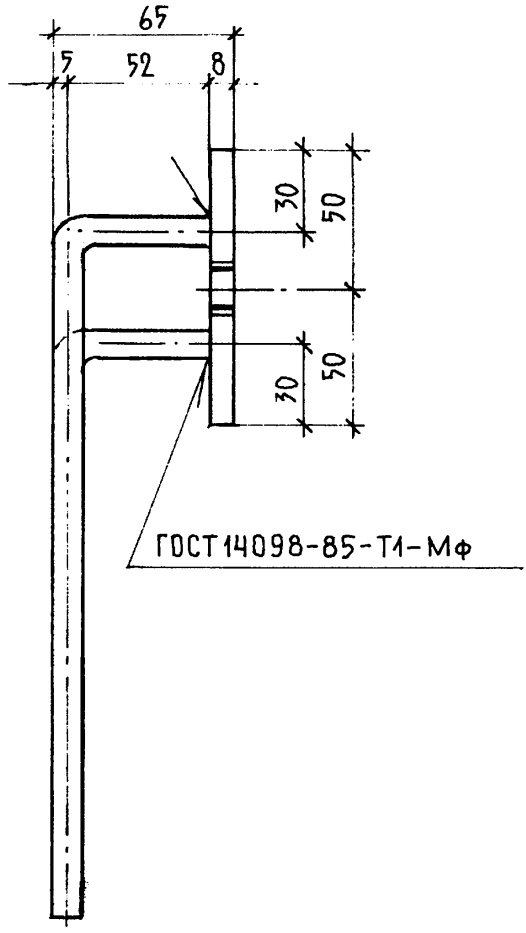

Инв.№ подл.	Подпись и дата	Взам.инв. №

часть 2

1.031 КЛ-2	2	48 СБ	Лист 2

Т-584

Формат 11

Формат	Зона	Поз.	Обозначение	Наименование	Кол.	Примечание
				Документация		
А4			1.031 КЛ-2 2 49 СБ	Сборочный чертеж		
А4			ПЗ	Пояснительная записка		
				Детали		Масса 1 поз. кг
А4		1	1.031 КЛ-2 2 87	Пластина П-17	1	2,14
А4		2	145	Фиксатор Ф-1	2	0,04
А4		3	124	Анкер А-10	4	0,20

Часть 2

Нач.отд.	Бунин		06.91	1.031 КЛ-2 2 49		
Гл.констр.	Бунич		"			
Рук.гр.	Бабина		"			
Проверил	Боровицкая		"	Изделие закладное ДС 12-16	Стадия: Р; Лист: 1; Листов: 1	
Рассчит.	—		"			
Исполнил	Громова		"		ЛЕННИИПРОЕКТ ОКУ	
Н.контр.	Новаева		"			

Взам.инв.№ | Подпись и дата | Инв.№ подл.

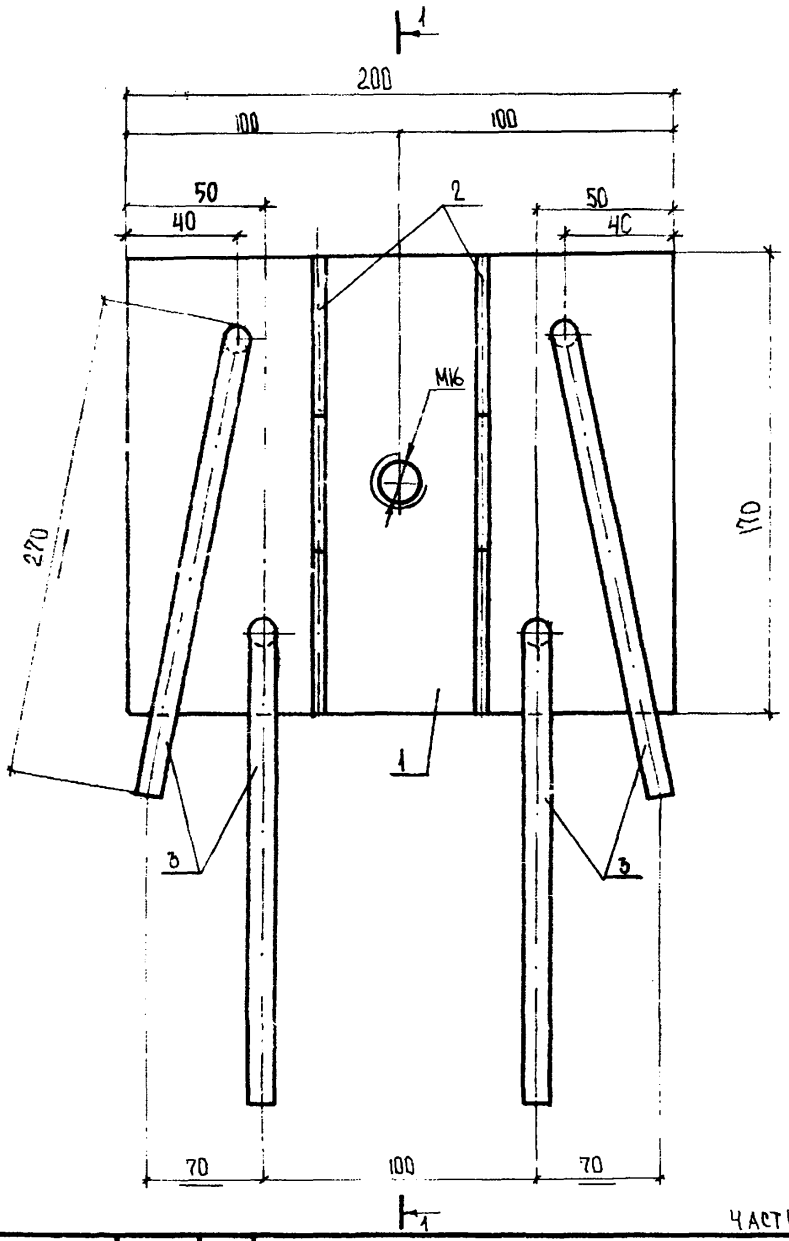

Часть 2

Нач.отд.	Бунич		06.91
Гл.констр.	Бунич		"
Рук.гр.	Бабина		"
Провер.	Боровицкая		"
Разработ	Боровицкая		"
Исполнил	Гронова		"
Н.контр.	Новлева		"

1.031 КА-2 2 49 СБ

Изделие закладное
ДС12-16
Сборочный чертеж

Конструктивное изделие

Стадия	Масса	Масштаб
Р	3,02	1:2
Лист	Листов 2	

ЛЕННИИПРОЕКТ
ОКУ

Согласовано

Взам.инв. №

Подпись и дата

Инв.№ подл.

Т-570

Формат А4

1 — 1

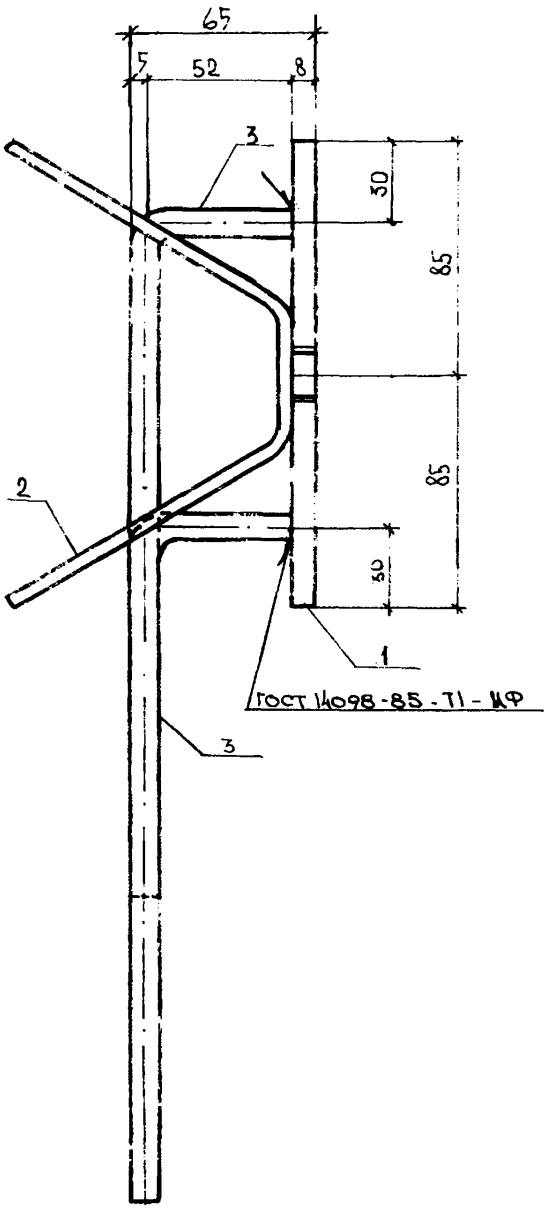

Часть 2

Формат	Зона	Поз.	Обозначение	Наименование	Кол.	Примечание
				Документация		
А4			1.031 КЛ-2 2 50 СБ	Сборочный чертеж		
А4			ПЗ	Пояснительная записка		
				Детали		МАССА 1 поз. КГ
А4		1	1.031 КЛ-2 2 87	Пластина П-17	1	2.14
А4		2	145	Фиксатор Ф-1	2	0.04
А4		3	134	Анкер А-20	4	0.20

Часть 2

Нач.отд.	Бунин		06.91	1.031 КЛ-2 2 50
Гл.констр.	Бунин		"	
Рук.гр.	Бабина		"	Изделие закладное ДС12-16А
Проверил	Боровицкая		"	
Рассчит.	—	—	"	
Исполнил	Громова		"	
Н.контр.	Новлева		"	

Стадия	Лист	Листов
Р	1	1

ЛЕННИИПРОЕКТ
ОКУ

Взам.инв.№ | Подпись и дата | Инв.№ подл.

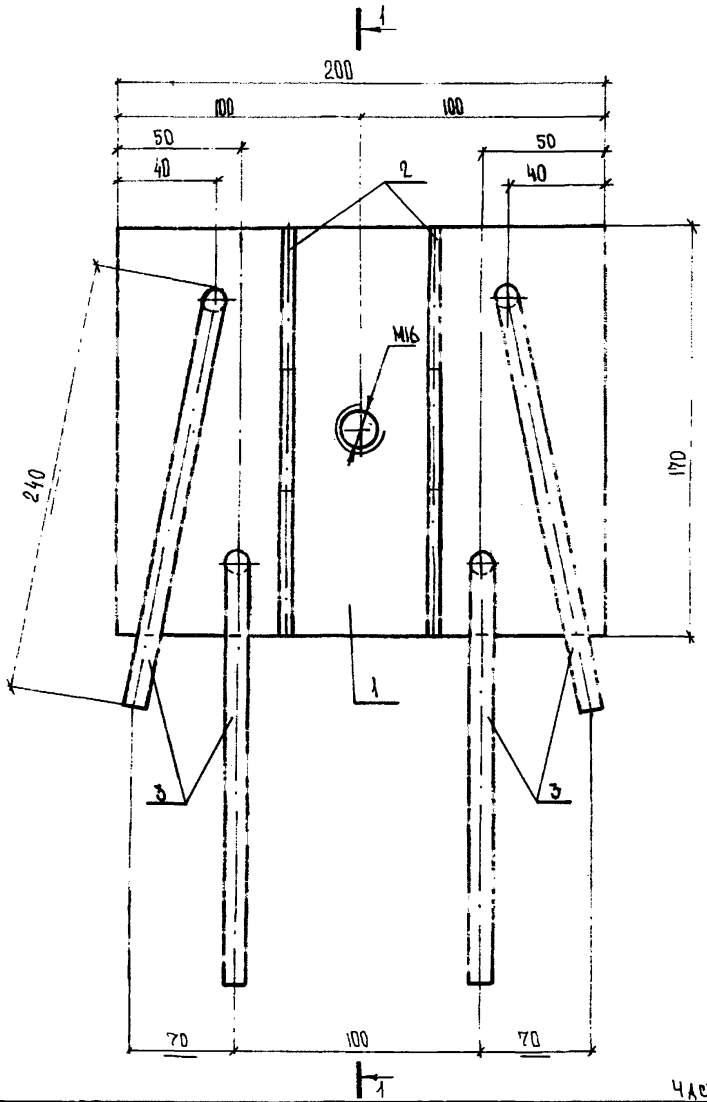

Часть 2

Согласовано

Взам.инв. №

Подпись и дата

Инв.№ подл.

1.031 КЛ-2 2 50 СБ

Нач.отд.	Бунич		06.91
Гл.констр.	Бунич		"
Рук.гр.	Бабина		"
Провер.	Боровицкая		"
Разработ	Боровицкая		"
Исполнил	Громова		"
Н.контр.	Ивлева		"

Изделие закладное
ДС12-16А
Сборочный чертеж

Конструктивное изделие

Стадия	Масса	Масштаб
Р	3,02	1:2
Лист 1	Листов 2	

ЛЕННИИПРОЕКТ
ОКУ

Т-570

Формат А4

1 — 1

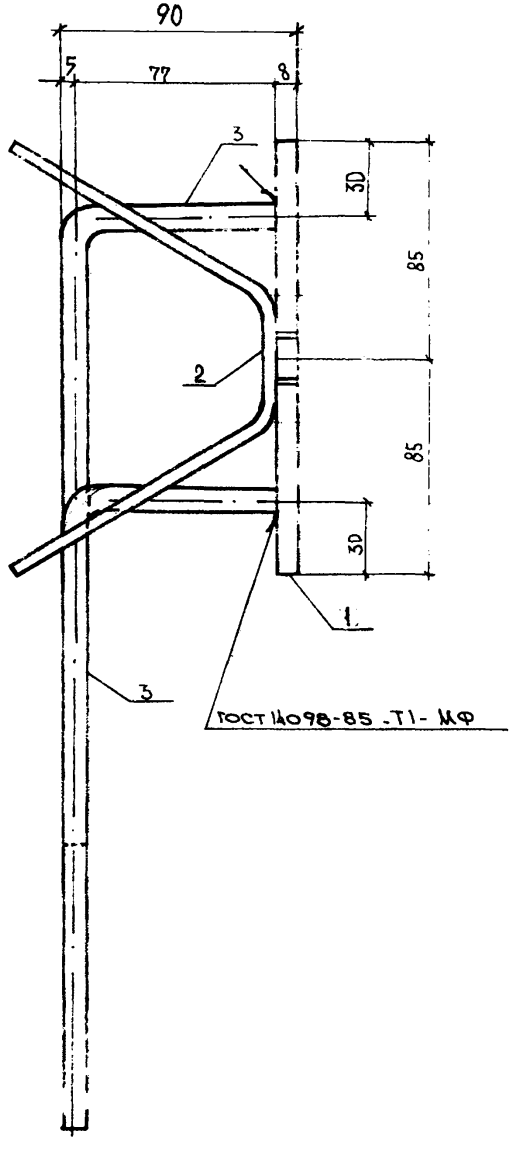

ЧАСТЬ 2

1031 КЛ-2	2	50 СБ	Лист 2

Инв.№ подл. | Подпись и дата | Взам.инв. №

Т-584

Формат 11

Формат	Зона	Поз.	Обозначение	Наименование	Кол.	Примечание
				Документация		
А4			1.031 КЛ-2 2 51 СБ	Сборочный чертеж		
А4			ПЗ	Пояснительная записка		
				Детали		Масса 1 поз. кг
А4		1	1.031 КЛ-2 2 89	Пластина П-19	1	3.47
А4		2	124	Анкер А-10	4	0.20

Часть 2

Нач.отд.	Бунич		06.91	1.031 КЛ-2 2 51
Гл.констр.	Бунич		"	
Рук.гр.	Бабина		"	Изделие закладное ДС 12-17
Проверил	Баровицкая		"	Стадия: Р; Лист: 1; Листов: 1
Рассчит.	—	—	"	ЛЕННИИПРОЕКТ ОКУ
Исполнил	Громова		"	
Н.контр.	Новиева		"	

Взам.инв.№ | Подпись и дата | Инв.№ подл.

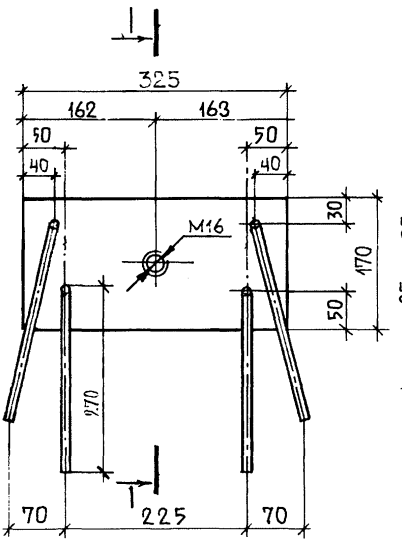

Часть 2

			1.031 КЛ-2 2	51 05
НАЧ.ОТД	Бунич		06.91	Изделие закладное ДС 12-17 Сборочный чертеж
ГИ.КОНС	Бунич		"	
РУК.ГР.	Бабина		"	
Провер.	Есельсон		"	
Разработ	Боровицкая		"	Конструктивное изделие
Исполнил	Боровицкая		"	
Н.КОНТР.	Иовлева		"	

Стадия	Масса	Масштаб
Р	4.27	1:5
Лист 1	Листов 1	

ЛЕННИИПРОЕКТ
ОКУ

Согласовано

Взам.инв. № | Подпись и дата | Инв.№ подл.

Т-570

Формат А4

Формат	Зона	Поз.	Обозначение	Наименование	Кол.	Примечание
				Документация		
А4			1.031 КЛ-2 2 52 СБ	Сборочный чертеж		
А4			ПЗ	Пояснительная записка		
				Детали		Масса 1 поз. кг
А4		1	1.031 КЛ-2 2 95	Пластина П-25	1	2.04
А4		2	145	Фиксатор Ф-1	2	0.04
А4		3	124	Анкер А-10	4	0.20

Часть 2

Нач.отд.	Бунич		06.91
Гл.конс.	Бунич		"
Рук.гр.	Бабина		"
Провер.	Есельсон		"
Рассчит.	—	—	"
Исполн.	Боровицкая		"
Н.контр.	Иовлева		"

1.031 КЛ-2 2 52

Изделие закладное
ДС 12-18

Стадия	Лист	Листов
Р	1	1

ЛЕННИИПРОЕКТ ОКУ

Инв.№ подл. | Подпись и дата | Взам. инв. №

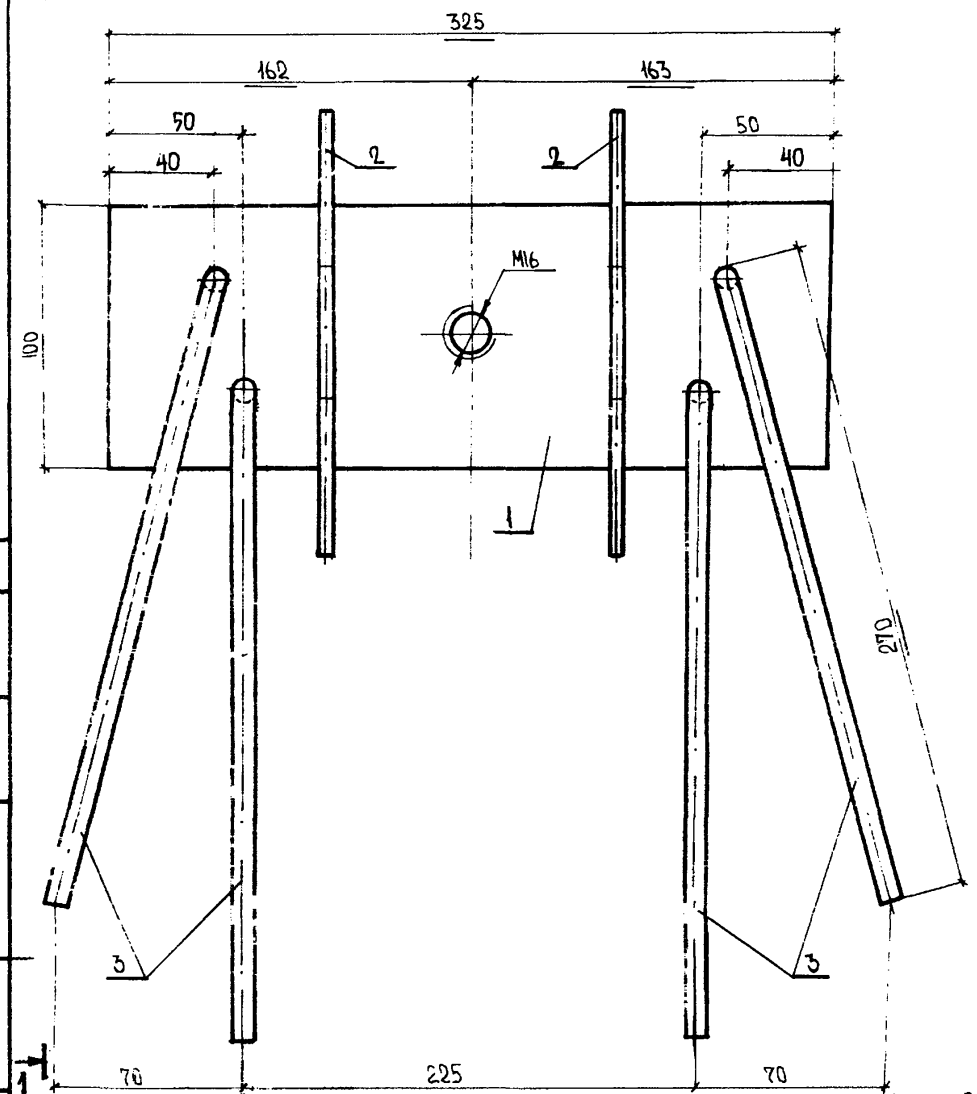

Часть 2

Согласовано

Взам.инв. №

Подпись и дата

Инв.№ подл.

Нач.отд.	Бунич		06.91
Гл.констр.	Бунич		"
Рук.гр.	Бабина		"
Провер.	Боровицкая		"
Разработ.	Боровицкая		"
Исполнил	Громова		"
Н.контр.	Новаева		"

1.031 КА-2 2 52 СБ

Изделие закладное
ДС12-18
Сборочный чертёж

Конструктивное изделие

Стадия	Масса	Масштаб
Р	2.92	1:2
Лист 1	Листов 2	

ЛЕННИИПРОЕКТ
ОКУ

Т-570

Формат А4

1—1

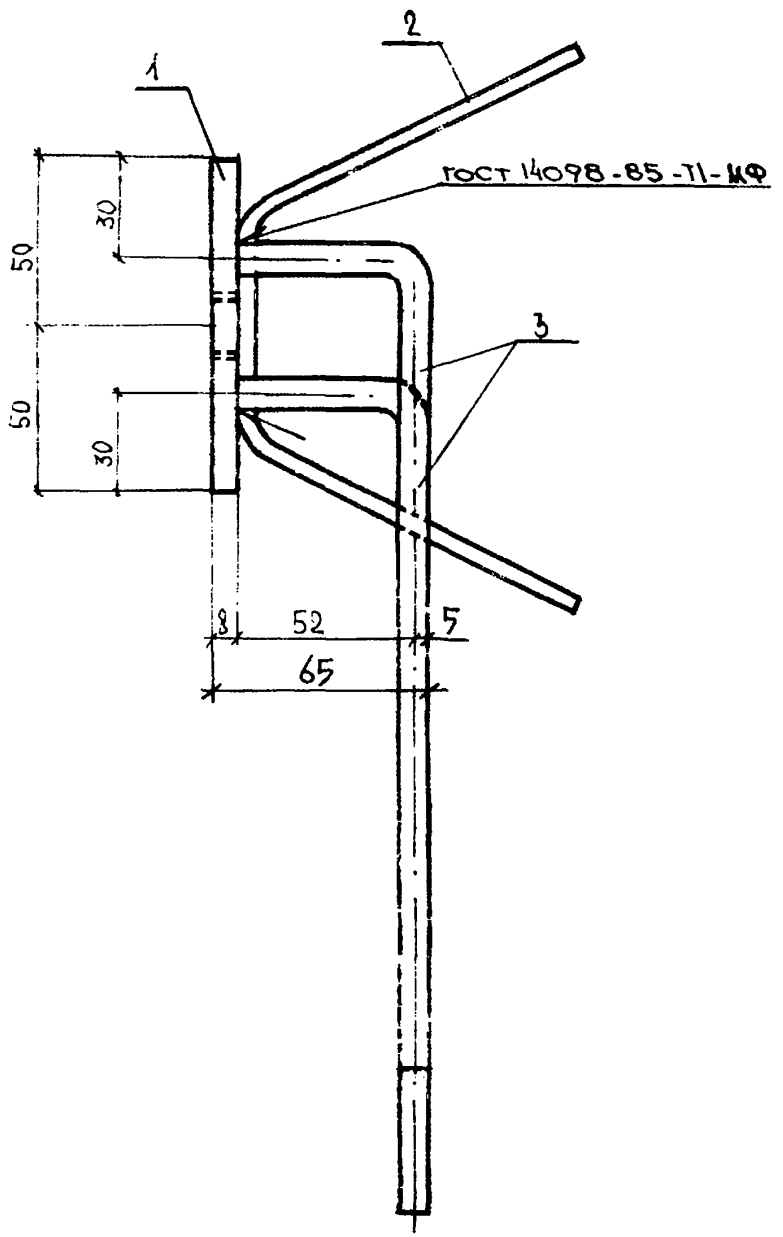

Часть 2

Взам.инв №
Подпись и дата
Инв.№ подл

Формат	Зона	Поз.	Обозначение	Наименование	Кол.	Примечание
				Документация		
А4			1.031 КА-2 2 53 СБ	Сборочный чертеж		
А4			ПЗ	Пояснительная записка		
				Детали		Масса 1 поз. кг
А4		1	1.031 КА-2 2 -96	Пластина П-26	1	3,93
Бч		2		Ø10 А II ГОСТ 5781-82 ℓ=100	4	0,06

Часть 2

Нач.отд.	Бунич		08.91	1.031 КА-2 2 53		
Н.констр.	Бунич		"			
Рук.гр.	Бабина		"			
Проверил	Боровицкая		"	Изделие закладное ДС12-20	Стадия: Р; Лист: 1; Листов: 1	
Рассчит.	—	—	"			
Исполнил	Громова		"		ЛЕННИИПРОЕКТ ОКУ	
Н.контр.	Новлева		"			

Взам.инв. №

Подпись и дата

Инв.№ подл

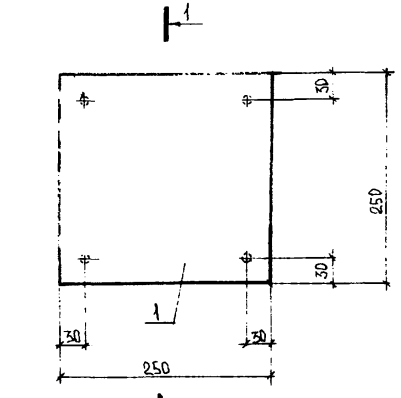

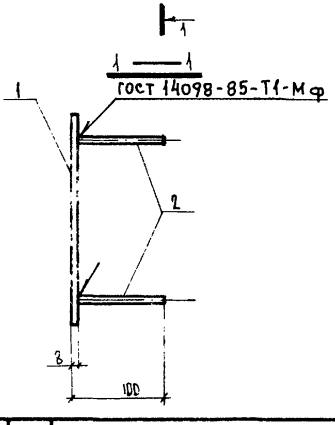

Согласовано

Взам.инв. №

Подпись и дата

Инв.№ подл.

Часть 2

1.031 КЛ-2 2			53 СБ
Нач.отд.	Бунич		06.91
Гл.констр.	Бунич		"
Рук.гр.	Бабина		"
Провер.	Боровицкая		"
Разработ.	Боровицкая		"
Исполнил	Громова		"
Н.контр.	Новикова		"

Изделие закладное
ДС 12-20
Сборочный чертеж

Стадия	Масса	Масштаб
Р	4,17	1:5
Лист 1	Листов 1	

Конструктивное изделие

ЛЕННИИПРОЕКТ
ОКУ

Т-570

Формат А4

Формат	Зона	Поз.	Обозначение	Наименование	Кол.	Примечание
				Документация		
А4			1.031 КЛ-2 2 54СБ	Сборочный чертеж		
А4			ПЗ	Пояснительная записка		
				Детали		Масса 1 поз., кг
А4		1	1.031 КЛ-2 2 -98	Пластина П-28	1	1.63
А4		2	-124	Анкер А-1С	4	0.20

Часть 2

Нач.отд.	Бунич		06 31	1.031 КЛ-2 2 54	
Гл.констр.	Бунич		"		
Рук.гр.	Бабина		"		Стадия: Р; Лист: 1; Листов: 1
Проверил	Боровицкая		"	Изделие закладное ДС 12-23	
Рассчит.	—	—	"		ЛЕННИИПРОЕКТ ОКУ
Исполнил	Громова		"		
Н.контр.	Новаева		"		

Взам.инв. № | Подпись и дата | Инв.№ подл.

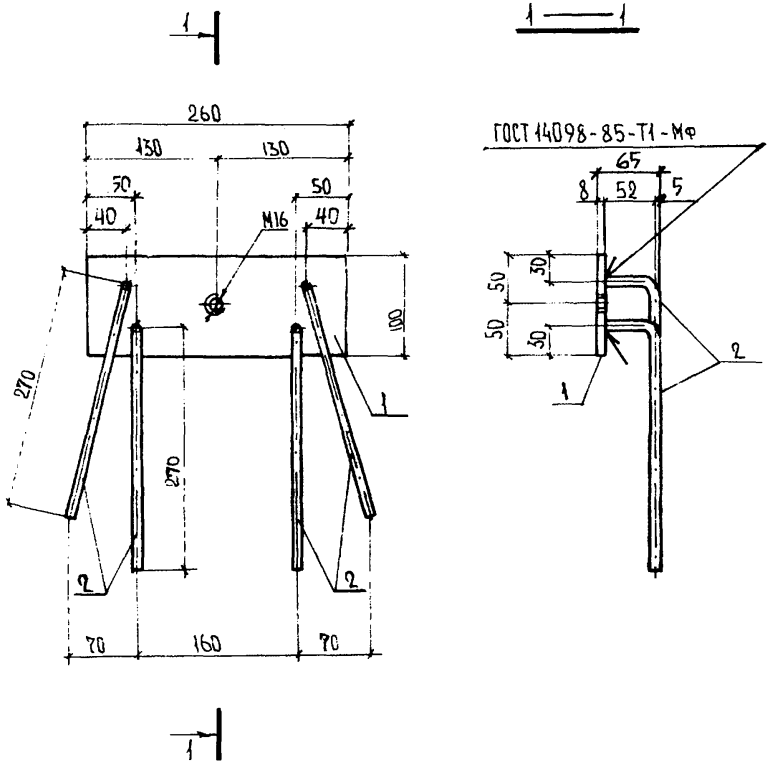

Часть 2

				1.031 КЛ-2 2		54 СБ
Нач.отд.	Бунич		06.91	Изделие закладное ДС 12-23 Сборочный чертеж	Стадия	Масса	Масштаб
Гл.констр	Бунич		"		Р	2,43	1:5
Рук.гр.	Бабина		"		Лист 1	Листов 1	
Провер.	Боровицкая		"	Конструктивное изделие	ЛЕННИИПРОЕКТ ОКУ		
Разработ.	Боровицкая		"				
Исполнил	Громова		"				
Н.контр.	Новлева		"				

Согласовано

Взам.инв. №

Подпись и дата

Инв.№ подл.

Т-570

Формат А4

Формат	Зона	Поз.	Обозначение		Наименование		Кол.	Примечание
					Документация			
А4			1.031 КЛ-2 2	55 СБ	Сборочный чертеж			
А4				ПЗ	Пояснительная записка			
					Детали			Масса 1 шт. кг
А4		1	1.031 КЛ-2 2	87	Пластина	П-17	1	2,14
А4		2		124	Анкер	А-10	4	0,20
А4		3		145	Фиксатор	Ф-1	2	0,04

Часть 2

Нач.отд	Бунич		06.91	1.031 КЛ-2 2	55
Гл.констр	Бунич		"		
Рук.гр	Бабина		"	Изделие закладное ДС 12 – 24	Стадия: Р; Лист: 1; Листов: 1
Проверил	Боровицкая		"		
Рассчитал	—	—	"		ЛЕННИИПРОЕКТ ОКУ
Исполнил	Нюхтикова		"		
Н.контр	Новлева		"		

Подпись и дата | Взам.инв. № | Инв.№ подл.

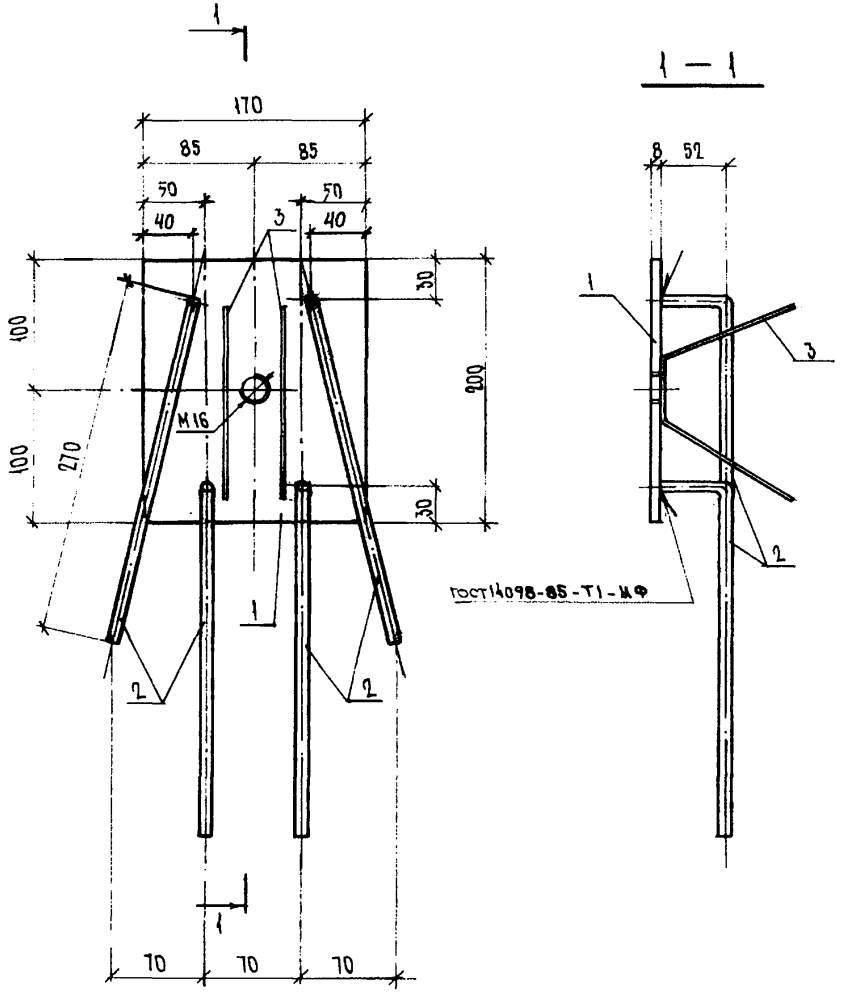

Часть 2

				1.031 КЛ-2 2		55 СБ
Нач.отд.	Бунич		06.91	Изделие закладное ДС12-24 Сборочный чертеж	Стадия: Р; Масса: 3.02; Масштаб: 1:4	
Гл.констр	Бунич		"		Лист 1; Листов 1	
Рук.гр	Бабина		"			
Провер.	Боровицкая		"			
Разработ.	Боровицкая		"			
Исполнил	Нюхтикова		"	Конструктивное изделие	ЛЕННИИПРОЕКТ ОКУ	
Н.контр	Новлева		"			

Согласовано

Взам.инв. №

Подпись и дата

Инв.№ подл.

Т-570

Формат А4

Формат	Зона	Поз.	Обозначение	Наименование	Кол.	Примечание
				Документация		
А4			1.031 КЛ-2 2 56 СБ	Сборочный чертеж		
А4			ПЗ	Пояснительная записка		
				Детали		Масса 1поз. кг
А4		1	1.031 КЛ-2 2 104	Пластина П-34	1	6,04
А4		2	145	Фиксатор Ф-1	2	0,04
А4		3	124	Анкер А-10	4	0,20

Часть 2

Нач. отд.	Бунич		06.91
Гл. констр.	Бунин		"
Рук. гр.	Бабина		"
Проверил	Боровицкая		"
Рассчит.			"
Исполнил	Громова		"
Н. контр.	Иовлева		"

1.031 КЛ-2 2 56

Изделие закладное ДС12-25

Стадия	Лист	Листов
Р	1	1

ЛЕННИИПРОЕКТ
ОКУ

Взам. инв. №

Подпись и дата

Инв. № подл.

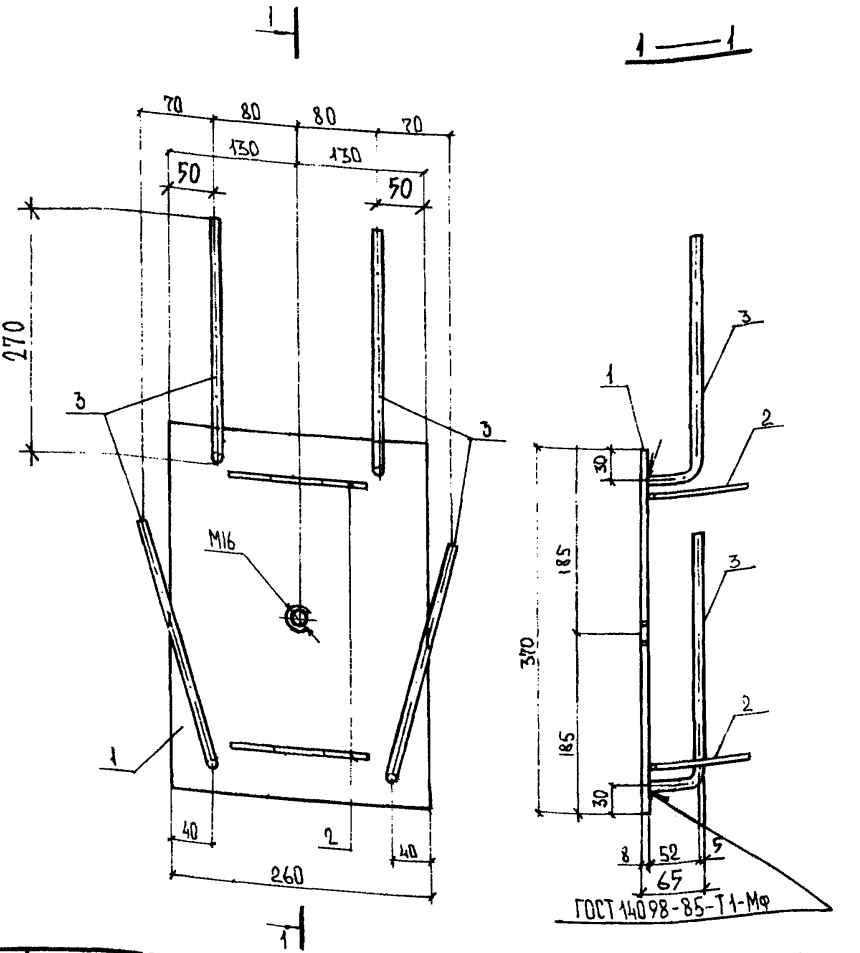

Часть 2

Нач.отд.	Бунич		06.91
Гл.констр.	Бунич		11
Рук.гр.	Бабина		11
Провер.	Боровицкая		11
Разработ.	Боровицкая		11
Исполнил	Громова		11
Н.контр.	Новлева		11

1.031 КЛ-2 2 — 56 СБ

Изделие закладное
ДС12-25
Сборочный чертеж

Конструктивное изделие

Стадия	Масса	Масштаб
Р	6,92	1:5
Лист 1	Листов 1	

ЛЕННИИПРОЕКТ
ОКУ

Формат А4

Согласовано

Взам.инв. №

Подпись и дата

Инв.№ подл.

Формат	Зона	Поз.	Обозначение	Наименование	Кол.	Примечание
				Документация		
А4			1.031 КЛ-2 2 57СБ	Сборочный чертеж		
А4			ПЗ	Пояснительная записка		
				Детали		Масса 1поз., кг
А4		1	1.031 КЛ-2 2 73	Пластина П-3	1	11.40
А4		2	124	Анкер А-10	4	0.20
А4		3	145	Фиксатор Ф-1	2	0.04

Часть 2

Нач.отд.	Бунич		06.91	1.031 КЛ-2 2 57
Гл.констр.	Бунич		"	
Рук.гр.	Бабина		"	Изделие закладное ДС12 – 27
Проверил	Боровицкая		"	Стадия: Р; Лист: 1; Листов: 1
Разработ.	Боровицкая		"	ЛЕННИИПРОЕКТ ОКУ
Исполнил	Чюхтикова		"	
Н.контр.	Новлева		"	

Инв.№ подл. | Подпись и дата | Взам.инв. №

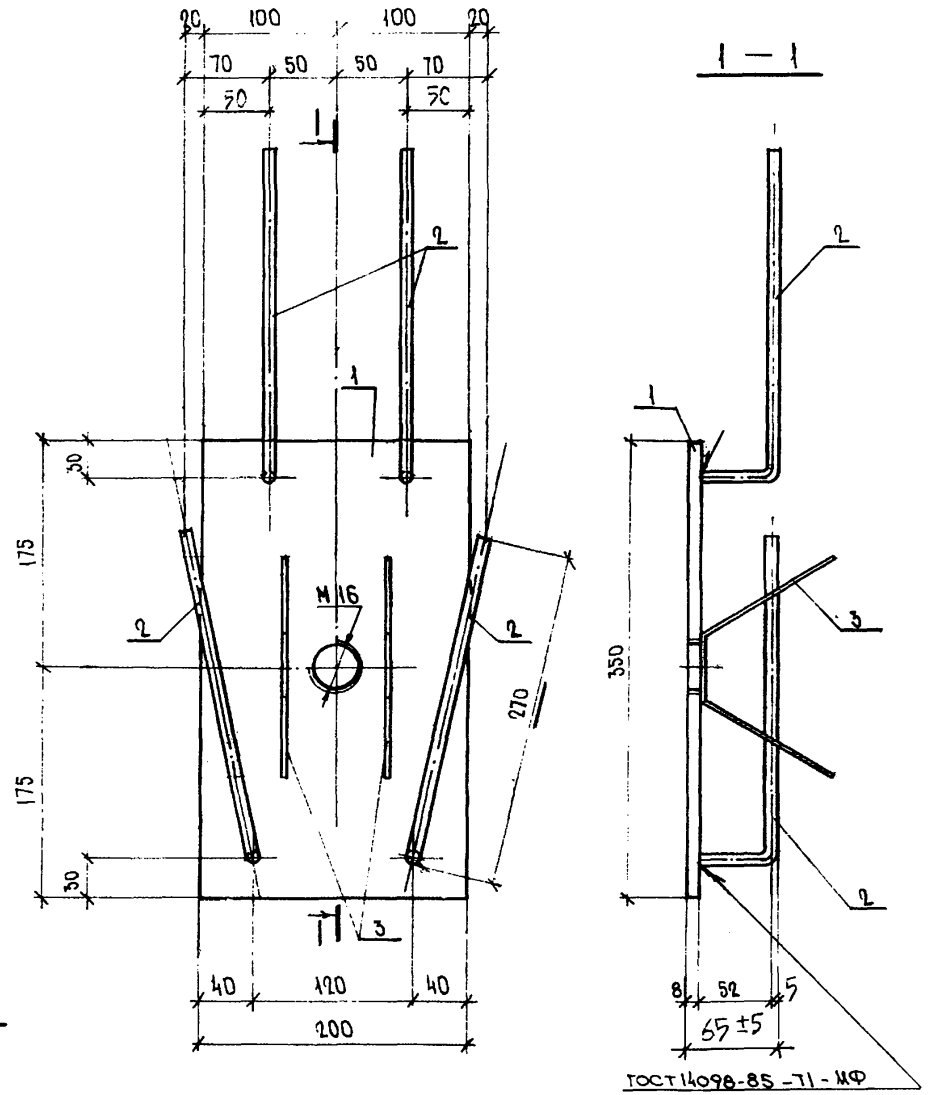

Часть 2

				1.031 КЛ-2 2	57 СБ	
Нач.отд.	Бунич		06.91	Изделие закладное ДС 12 – 27 Сборочный чертеж	Стадия	Масса	Масштаб
Гл.констр	Бунич		"		Р	5.28	1:4
Рук. гр.	Бабина		"		Лист 1	Листов 1	
Провер.	Боровицкая		"				
Разработ	Боровицкая		"	Конструктивное изделие	ЛЕННИИПРОЕКТ ОКУ		
Исполнил	Нюхтикова		"				
Н.контр.	Новаева		"				

Согласовано

Взам.инв. №

Подпись и дата

Инв.№ подл.

Т-570

Формат А4

Формат	Зона	Поз.	Обозначение	Наименование	Кол.	Примечание
				Документация		
А4			1.031 КЛ-2 2 58 СБ	Сборочный чертеж		
А4			ПЗ	Пояснительная записка		
				Детали		Масса 1 поз. кг
А4		1	1.031 КЛ-2 2 99	Пластина П-29	1	0.67
А4		2	100	Пластина П-30	2	0.52
А4		3	126	Анкер А-12	6	0.16

Взам. инв. №

Подпись и дата

Инв. № подл.

часть 2

Нач. отд.	Бунич		06.91	1.031 КЛ-2 2 58	
Гл. конст.	Бунич				
Рук. гр.	Бабина			Изделие закладное ДС 12-28	Стадия: Р; Лист: 1; Листов: 1
Провер.	Есельсон				
Рассчит.	—	—			ЛЕННИИПРОЕКТ ОКУ
Ис. полн.	Боровицкая				
Н. контр.	Иовлева				

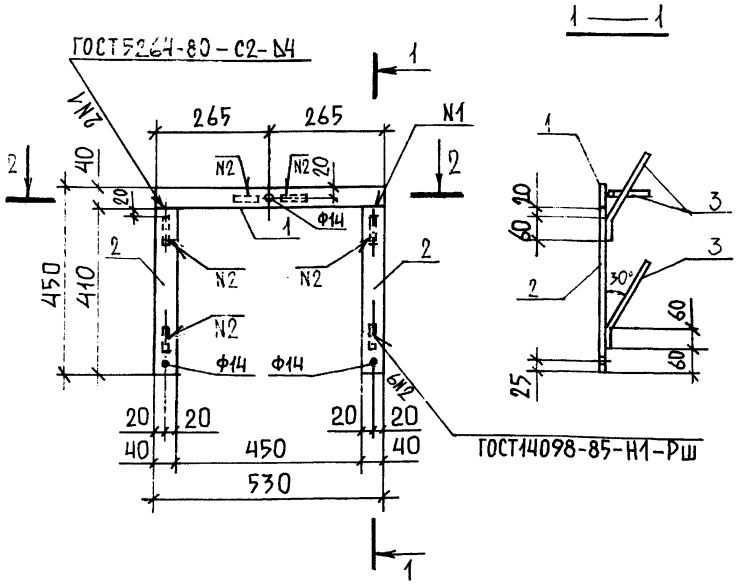

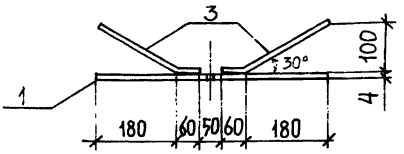

Часть 2

Согласовано

Взам.инв. №

Подпись и дата

Инв.№ подл.

Нач.отд.	Бунич		06.91
Гл.конс.	Бунич		"
Рук.гр.	Бабина		"
Провер.	Еселевич		"
Разработ	Боровицкая		"
Исполнил	Боровицкая		"
Н.контр.	Иовлева		"

1.031 КА-2 2 58 СБ

Изделие закладное ДС12-28 Сборочный чертеж

Стадия	Масса	Масштаб
Р	267	1:10
Лист	Листов	

Конструктивное изделие

ЛЕННИИПРОЕКТ ОКУ

Т-570

Формат А4

Формат	Зона	Поз.	Обозначение	Наименование	Кол.	Примечание
				ДОКУМЕНТАЦИЯ		
А4			1.031 КЛ-2 2 59 СБ	Сборочный чертеж		
А4			ПЗ	Пояснительная записка		
				ДЕТАЛИ		МАССА 1 ПОЗ. КГ
А4		1	1.031 КЛ-2 2 101	Пластина П-31	1	2,51
А4		2	124	Анкер А-10	4	0,20

ЧАСТЬ 2

Нач.отд	Бунич		06.91	1.031 КЛ-2 2 59
Гл.констр	Бунич		"	
Рук.гр	Бабина		"	
Проверил	Боровицкая		"	ИЗДЕЛИЕ ЗАКЛАДНОЕ
Разработ	Боровицкая		"	ДС 12-29
Исполнил	Нюхтикова		"	
Н.контр	Новаева		"	

Стадия	Лист	Листов
Р	1	1

ЛЕННИИПРОЕКТ
ОКУ

Взам.инв. №
Подпись и дата
Инв.№ подл.

ГОСТ14098-85-Т1-МФ

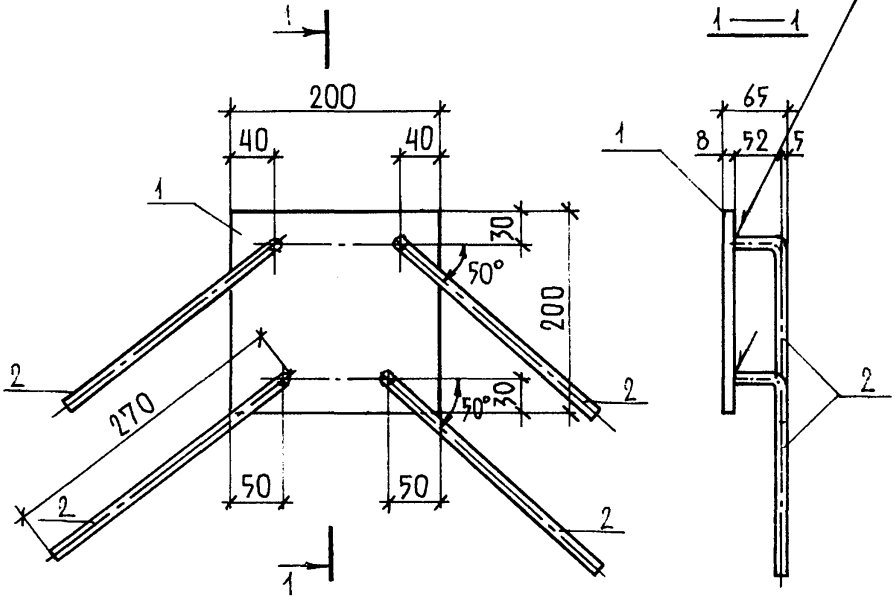

Часть 2

Согласовано

Взам.инв. №

Подпись и дата

Инв.№ подл.

1.031 КЛ-2 2 59 СБ

НАЧ.ОТД.	БУНИЧ		06.91
ГЛ.КОНС.	БУНИЧ		"
РУК.ГР.	БАБИНА		"
Провер.	ЕСЕЛЬСОН		"
Разработ.	БОРОВИЦКАЯ		"
Исполнил	БОРОВИЦКАЯ		"
Н.КОНТР.	ИОВЛЕВА		"

Изделие закладное
ДС 12-29
Сборочный чертеж

Конструктивное изделие

Стадия	Масса	Масштаб
Р	3.31	1:5
Лист 1	Листов 1	

ЛЕННИИПРОЕКТ
ОКУ

Т-570

Формат А4

Формат	Зона	Поз.	Обозначение	Наименование	Кол.	Примечание
				Документация		
А4			1.031 КЛ-2 2 60 СБ	Сборочный чертеж		
А4			ПЗ	Пояснительная записка		
				Детали		Масса 1 поз. кг
А4		1	1.031 КЛ-2 2 105	Пластина П-35	1	2.51
А4		2	124	Анкер А-10	4	0.20
А4		3	147	Фиксатор Ф-3	1	0.14

Часть 2

Нач.отд.	Бунич		06.91	1.031 КЛ-2 2 60	
Гл.констр	Бунич		"		
Рук.гр	Бабина		"		
Проверил	Боровицкая		"	Изделие закладное ДС 12-29-1	Стадия: Р; Лист: 1; Листов: 1
Рассчит.	—	—	"		
Исполнил	Нюхтикова		"		ЛЕННИИПРОЕКТ ОКУ
Н.контр	Новлева		"		

Взам.инв.№ | Подпись и дата | Инв.№ подл.

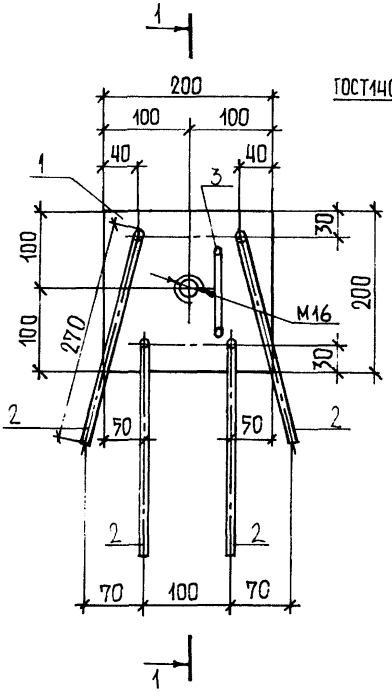

Часть 2

				1.031 КЛ-2 2		60 СБ
Нач.отд.	Бунич		06.91	Изделие закладное ДС12-29-1 Сборочный чертеж	Стадия	Масса	Масштаб
Гл.конс.	Бунич		"		Р	3.45	1:5
Рук.гр.	Бабина		"		Лист 1	Листов 1	
Провер.	Есельсон		"		ЛЕННИИПРОЕКТ ОКУ		
Разработ.	Боровицкая		"	Конструктивное изделие			
Исполнил	Боровицкая		"				
Н.контр.	Иовлева		"				

Согласовано

Взам.инв. №

Подпись и дата

Инв.№ подл.

Т-570

Формат А4

Формат	Зона	Поз.	Обозначение	Наименование	Кол.	Примечание
				Документация		
А4			1.031 КЛ-2 2 61 СБ	Сборочный чертеж		
А4			ПЗ	Пояснительная записка		
				Детали		Масса 1 поз. кг
А4		1	1.031 КЛ-2 2 87	Пластина П-17	1	2.14
А4		2	124	Анкер А-10	4	0.20
А4		3	145	Фиксатор Ф-1	2	0.04

Часть 2

Нач.отд.	Бунич		06.91	1.031 КЛ-2 2 61		
Гл.констр.	Бунич		"			
Рук. гр.	Бабина		"	Изделие закладное ДС12-30	Стадия: Р	Лист: 1	Листов: 1
Проверил	Боровицкая		"		ЛЕННИИПРОЕКТ ОКУ		
Рассчит.	—	—	"				
Исполнил	Нюхтикова		"				
Н.контр.	Новлева		"				

Подпись и дата | Взам. инв. № | Инв. № подл.

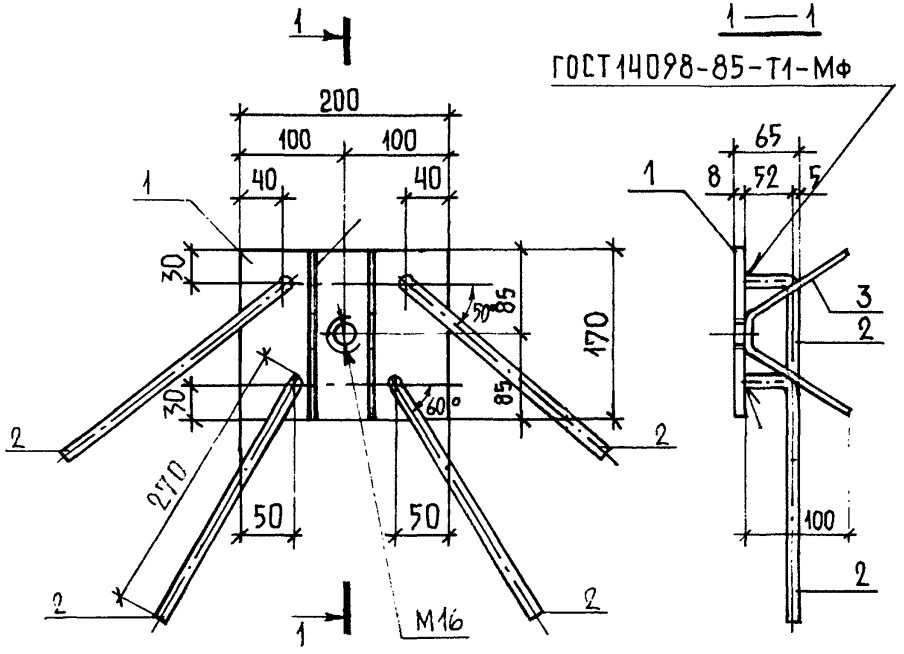

Часть 2

				1.031 КЛ-2 2 61 СБ		
Нач.ОТД.	Бунич		06.91	Изделие закладное ДС 12-30 Сборочный чертеж	Стадия	Масса	Масштаб
Гл.конс.	Бунич		"		Р	3.02	1:5
Рук. гр.	Бабина		"		Лист 1	Листов 1	
Провер.	Есельсон		"	Конструктивное изделия	ЛЕННИИПРОЕКТ ОКУ		
Разработ	Боровицкая		"				
Исполнил	Боровицкая		"				
Н.контр.	Иовлева		"				

Согласовано

Взам.инв. №

Подпись и дата

Инв.№ подл.

Формат	Зона	Поз.	Обозначение	Наименование	Кол.	Примечание
				ДОКУМЕНТАЦИЯ		
А4			1.031 КЛ-2 2 62 СБ	Сборочный чертеж		
А4			ПЗ	Пояснительная записка		
				ДЕТАЛИ		Масса 1 поз. кг
А4		1	1.031 КЛ-2 2 94	Пластина П-24	1	0,63
Б4		2		Фюан ГОСТ 5781-82 ℓ= 100	4	0,06

Часть 2

Нач. отд.	Бунич		06.91
Гл. конс.	Бунич		"
Рук. гр.	Бабина		"
Провер.	Есельсон		"
Рассчит.	Есельсон		"
Исполн.	Боровицкая		"
Н. контр.	Иофеева		"

1.031 КЛ-2 2 62

Изделие закладное
ДС.12-31

Стадия	Лист	Листов
Р	1	1

ЛЕННИИПРОЕКТ
ОКУ

Взам. инв. №

Подпись и дата

Инв. № подл.

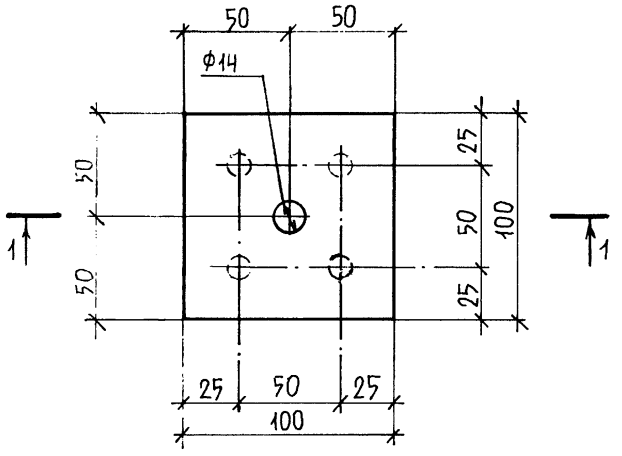

1 — 1

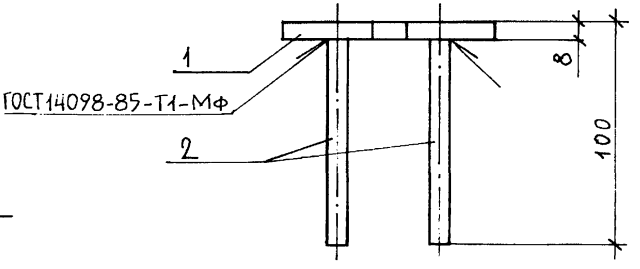

Часть 2

				1.031 КЛ-2	2	62 СБ	
Нач.отд.	Бунич		06.91	Изделие закладное ДС12-31 Сборочный чертеж	Стадия	Масса	Масштаб
Гл.конс.	Бунич		"		Р	0,87	1:2
Рук.гр.	Бабина		"		Лист	Листов	
Провер.	Есельсон		"				
Разработ.	Боровицкая		"	Конструктивное изделие	ЛЕННИИПРОЕКТ		
Исполнил	Боровицкая		"				
Н.контр.	Иовлева		"				

Согласовано

Взам.инв. №

Подпись и дата

Инв.№ подл.

Т-570

Формат А4

Формат	Зона	Поз.	Обозначение	Наименование	Кол.	Примечание
				Документация		
А4			1.091КА-2 2 63 СБ	Сборочный чертеж		
А4			ПЗ	Пояснительная записка		
				Детали		Масса ед.кг
А4		1	1.091КА-2 2 -97	Пластина П-27	1	5.65
Б4		2		ф 10 АII ГОСТ 5781-82 ℓ=179	8	0.10

Взам.инв. №

Подпись и дата

Инв.№ подл.

Часть 2

Нач.отд.	Бунич		06.91
Гл.конст.	Бунич		"
Рук.гр.	Иванова		"
Провер.	Муратова		"
Разраб.	Козырева		"
Исполн.	Козырева		"
Н.контр.	Новаева		"

1.091КА-2 2 63

Изделие закладное

Дс 12-32

Стадия	Лист	Листов
Р		1

ЛЕННИИПРОЕКТ
ЭКУ

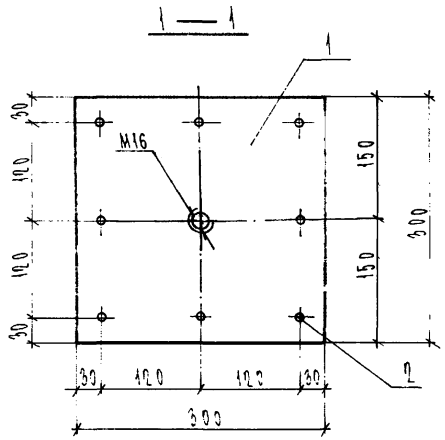

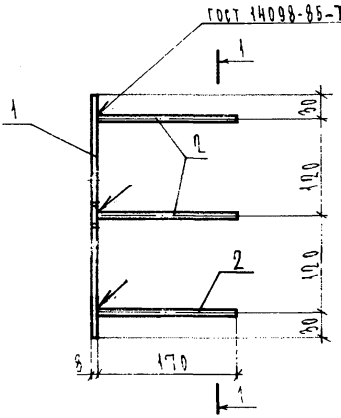

Часть 2

Согласовано

Взам.инв. №

Подпись и дата

Инв.№ подл.

Нач.СТД	Бунич		06.91
Гл.конст	Бунич		"
Рук.гр.	Иванова		"
Провер.	Муратова		"
Разработ	Козырева		"
Исполнил	Козырева		"
Н.контр.	Мовлаева		"

1.031 КЛ-2 2 63 СБ

Изделие закладное
Дс 12 - 32
Сборочный чертеж

Стадия	Масса	Масштаб
Р	6.45	1:5
Лист	Листов	

Конструктивное изделие

ЛЕННИИПРОЕКТ
ОКУ

Формат	Зона	Поз.	Обозначение	Наименование	Кол.	Примечание
				Документация		
А4			1.031 КЛ-2 2 64СБ	Сборочный чертеж	X	
А4			ПЗ	Пояснительная записка	X	
				Детали		Масса поз, кг
А4		1	1.031 КЛ-2 2 -107	Пластина П-37	1	2.00
Б4		2		⌀ 10 ДП ГОСТ 5781-82 2=17.0	6	0.10

Взам.инв.№

Подпись и дата

Инв.№ подл.

Часть 2

Нач. отд.	Бунич		06.91
Гл. констр.	Бунич		"
Рук. гр.	Иванова		"
Провер.	Муратова		"
Разраб.	Козырева		"
Исполн.	Козырева		"
Н. контр.	Новлева		"

1.031 КЛ-2 2 64

Изделие закладное ДС 12-33

Стадия	Лист	Листов
Р		1

ЛЕННИИПРОЕКТ ОКУ

1—1

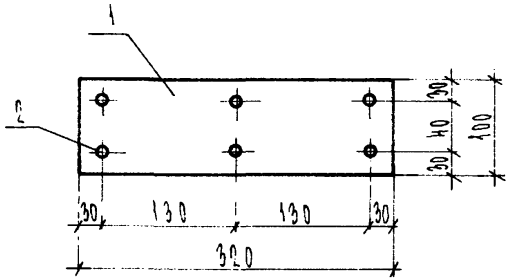

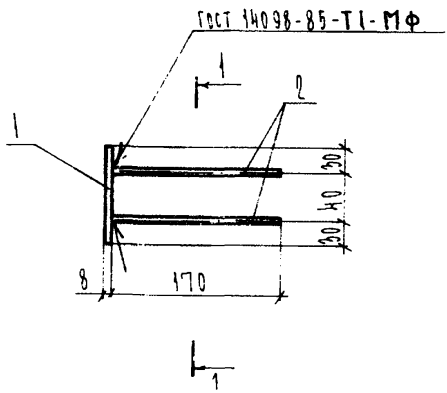

Согласовано

Взам.инв. №

Подпись и дата

Инв.№ подл.

Часть 2

				1.031 КЛ-2	2	64 С 6
				Изделие закладное ДС 12-33 Сборочный чертеж	Стадия: Р	Масса: 2.60
					Масштаб: 1:5	
					Лист	Листов
Нач.сто.	Бунич		06.91	Конструктивное изделие	ЛЕННИИПРОЕКТ	
Гл.конст.	Бунич		"			
Рук.гр.	Иванова		"			
Провер.	Муратова		"			
Разработ	Козырева		"			
Исполнил	Козырева		"			
Н.контр.	Ковалева		"			

Т-570

Формат А4

Формат	Зона	Поз.	Обозначение	Наименование	Кол.	Примечание
				Документация		
А4			1.031 КЛ-2 2 65 СБ	Сборочный чертеж		
А4			ПЗ	Пояснительная записка		
				Детали		Масса 1 поз кг
Б.Ч.		1	1.031 КЛ-2 2 143	Уголок У-4	1	1.37
А4		2	130	Анкер А-16	2	0.21

Часть 2

Нач.отд	Бунич		06.91
Гл.конс.	Бунич		"
Рук.гр.	Бабина		"
Провер.	Есельсон		"
Рассчит.	—	—	"
Исполн.	Боровицкая		"
Н.контр.	Иовлева		"

1. 031 КЛ-2 2 65

Изделие закладное ДС13-3

Стадия	Лист	Листов
Р	1	1

ЛЕННИИПРОЕКТ ОКУ

Взам.инв. № | Подпись и дата | Инв.№ подл.

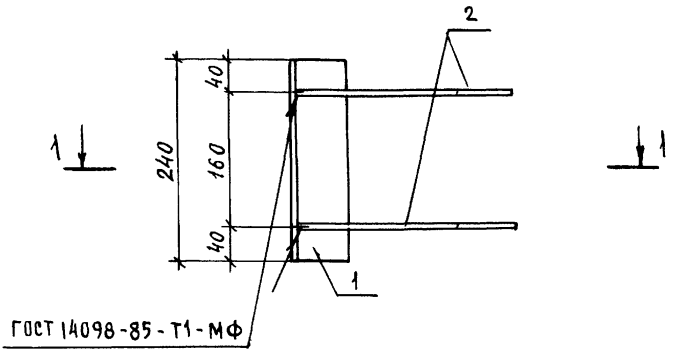

1 — 1

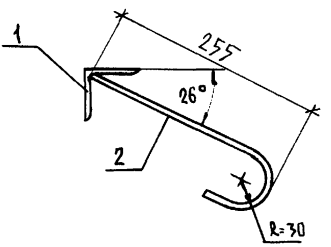

Часть 2

				1.031 КЛ-2	2	65 СБ
Нач.отд.	Бунич		06.91	Изделие закладное ДС 13-3 Сборочный чертеж	Стадия	Масса	Масштаб
Гл.конст.	Бунич		"		Р	1.79	1:5
Рук.гр.	Бабина		"		Лист	Листов	
Провер.	Есельсон		"				
Разработ.	Боровицкая		"		ЛЕННИИПРОЕКТ ОКУ		
Исполнил	Счастливая		"				
Н.контр.	Новлева		"				

Согласовано

Взам.инв. №

Подпись и дата

Инв.№ подл.

Формат	Зона	Поз.	Обозначение	Наименование	Кол.	Примечание
				ДОКУМЕНТАЦИЯ		
А4			1.031 КЛ-2 2 66СБ	Сборочный чертеж		
А4			ПЗ	Пояснительная записка		
				ДЕТАЛИ		Масса, поз кг
А4		1	1.031 КЛ-2 2 -149	Втулка	1	0,28
А4		2	-148	Изделие закладное М 13	1	0,72
А4		3	-138	Анкер А-24	2	0,27

Часть 2

Нач.отд.	Бунич		06.91	1.031 КЛ-2 2 66
Гл.конс.	Бунич		"	
Рук.гр.	Бабина		"	
Провер.	Есельсон		"	Изделие закладное М 193-78
Рассчит.	—	—	"	
Испол.	Борсвицкая		"	
Н.контр.	Иовлева		"	

Стадия	Лист	Листов
Р	1	1

ЛЕННИИПРОЕКТ
ОКУ

Взам.инв. № | Подпись и дата | Инв.№ подл.

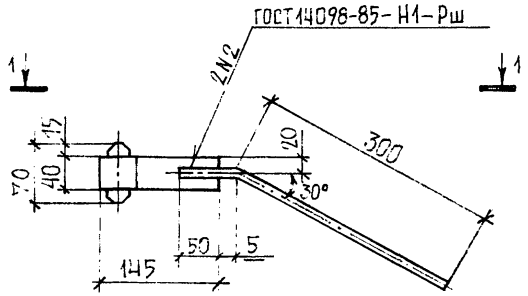

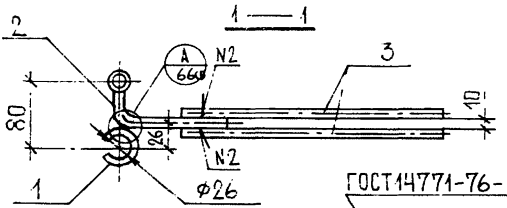

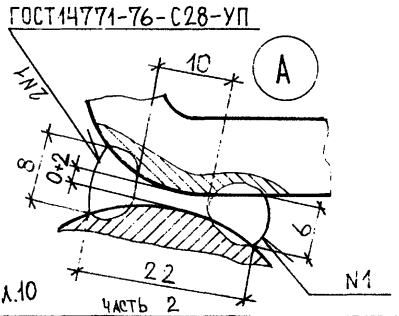

Схему испытания М 193-78
см. пояснительную записку л.10

Часть 2

Согласовано

Взам.инв. №

Подпись и дата

Инв.№ подл.

1.031 КЛ-2 2 66 СБ			
Изделие закладное М193-78 Сборочный чертеж	Стадия	Масса	Масштаб
	Р	1.54	1:5 2:1
	Лист 1	Листов 1	
Конструктивное изделие	ЛЕННИИПРОЕКТ ОКУ		

Нач.отд.	Бунич		06.91
Гл.конст.	Бунич		"
Рук.гр.	Бабина		"
Провер.	Есельсон		"
Разработ.	Боровицкая		"
Исполнил	Боровицкая		"
Н.контр.	Иовлева		"

Т-570

Формат А4

Формат	Зона	Поз.	Обозначение	Наименование	Кол.	Примечание
				ДОКУМЕНТАЦИЯ		
А4			1.031 КЛ-2 2. СБ	Сборочный чертеж		
А4			ПЗ.	Пояснительная записка		
				ДЕТАЛИ		Масса 1 поз. кг
А4		1	1.031 КЛ-2 2. 72	Пластина П-2	1	0.50
Б4		2.		ф10АII ГОСТ 5781-82 ℓ=360	2	0.22

часть 2

Нач.отд.	Бунич		06.91	1.031 КЛ-2 2. 67		
Гл.конст.	Бунич		"			
Рук.гр.	Бабина		"	Изделие закладное Т1-3-1	Стадия: Р	Лист	Листов: 1
Провер.	Бабина		"		ЛЕННИИПРОЕКТ ОКУ		
Рассчит.	—	—	—				
Ис.полн.	Счастливая		"				
Н.контр.	Бунич		"				

Взам.инв. № | Подпись и дата | Инв.№ подл.

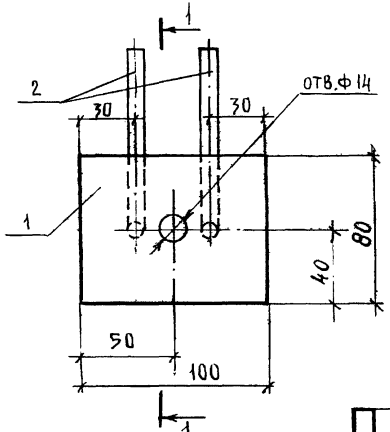

1 — 1

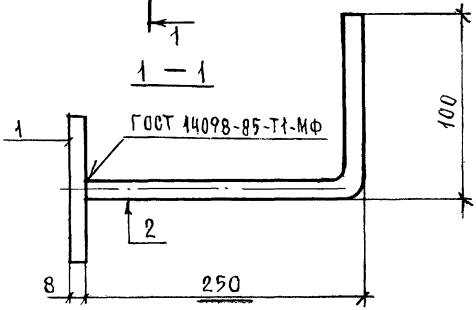

Согласовано

Взам.инв. №

Подпись и дата

Инв.№ подл.

Изм.	№ уч.	Лист	№ докум.	Дата	Подп.	Фамилия

Гл.контр.	
Подп.	Фамилия

Часть 2

1.031 КЛ-2 2 67 СБ

НАЧ.ОТД	БУНИЧ		06.91
Гл.конст	БУНИЧ		"
РУК.ГР.	ВАБИНА		"
Провер.	ВАБИНА		"
Рассчит.	—	—	—
Исполнил	Счастливая		"
Н.контр.	БУНИЧ		"

Изделие закладное
Т1-3-1
Сборочный чертеж.

Расчетное изделие

Стадия	Масса	Масштаб
Р	0.94	1:2
Лист 1	Листов 1	

ЛЕННИИПРОЕКТ ОКУ

Т-570.1

Формат А4

Формат	Зона	Поз.	Обозначение	Наименование	Кол.	Примечание
				ДОКУМЕНТАЦИЯ		
А4			1.031 КЛ-2 2 СБ	Сборочный чертеж		
А4			ПЗ	Пояснительная записка		
				ДЕТАЛИ		Масса 1 поз. кг
А4		1	1.031 КЛ-2 2 П4	Пластина П-47	1	1.07
Бч		2		ФЮАII ГОСТ 5781-82 ℓ=120	4	0.07

Часть 2

Нач. отд.	Бунич		06.91	1.031 КЛ-2 2 68	
Гл. конст.	Бунич				
Рук. гр.	Бабина			Изделие закладное ДС 12-12	Стадия: Р; Лист: ; Листов: 1
Провер.	Бабина				ЛЕННИИПРОЕКТ ОКУ
Разраб.	Счастливая				
Исполн.	Счастливая				
Н. контр.	Бунич				

Инв. № подл. | Подпись и дата | Взам. инв. №

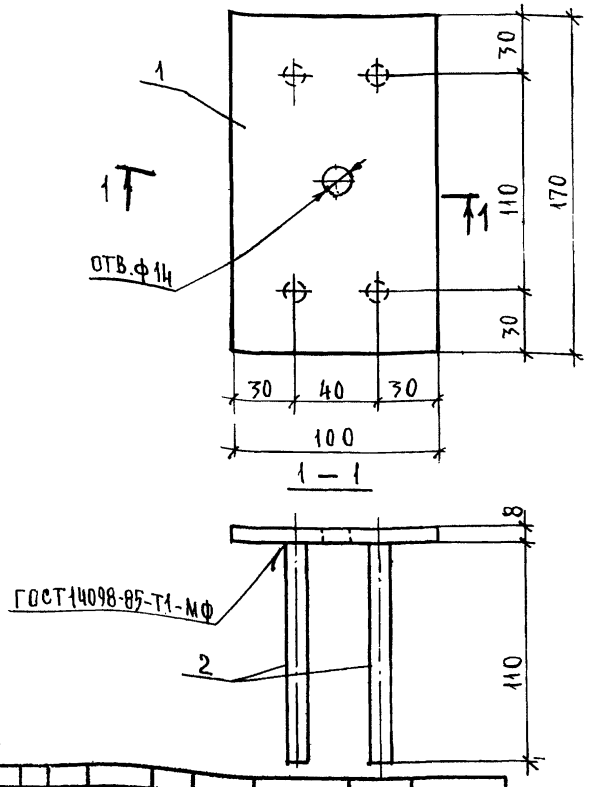

Согласовано

Инв.№ подл. | Подпись и дата | Взам.инв.№

Изм.	№ уч.	Лист	№ докум.	Дата	Подп.	Фамилия	Н.контр. Подп.	Фамилия

Часть 2

1.031 КЛ-2 2 68 СБ

Нач.отд.	Бунич		06.91
Гл.конст.	Бунич		"
Рук.гр.	Бабина		"
Провер.	Бабина		"
Разраб.	Счастливая		"
Исполнил	Счастливая		"
Н.контр.	Бунич		"

Изделие закладное
ДС-12-12
Сварочный чертеж

Конструктивное изделие

Стадия	Масса	Масштаб
Р	1,35	1:2
Лист	Листов 1	

ЛЕННИИПРОЕКТ ОКУ

Т-570 и1 Ленниипроект РТП. Зак 108 1989. 500 27 03 89 Формат А4

Формат	Зона	Поз.	Обозначение	Наименование	Кол.	Примечание
				ДОКУМЕНТАЦИЯ		
А4			1.031 КЛ-2 2 СБ	Сборочный чертеж		
А4			ПЗ	Пояснительная записка		
				ДЕТАЛИ		Масса 1 поз. кг
А4		1	1.031 КЛ-2 2 111	Пластина П-44	1	2,32
А4		2	136	Фиксатор Ф-1	2	0,04
А4		3	139	Анкер А-25	6	0,19

Часть 2

Нач. отд.	Бунич		06.91
Гл. конст.	Бунич		"
Рук. гр.	Бабина		"
Провер.	Бабина		"
Разраб.	Счастливая		"
Исполн.	Счастливая		"
Н. контр.	Бунич		"

1.031 КЛ-2 2 69

Изделие закладное
Дс 12-18-1

Стадия	Лист	Листов
Р		1

ЛЕННИИПРОЕКТ
ОКУ

Инв.№ подл. | Подпись и дата | Взам.инв.№

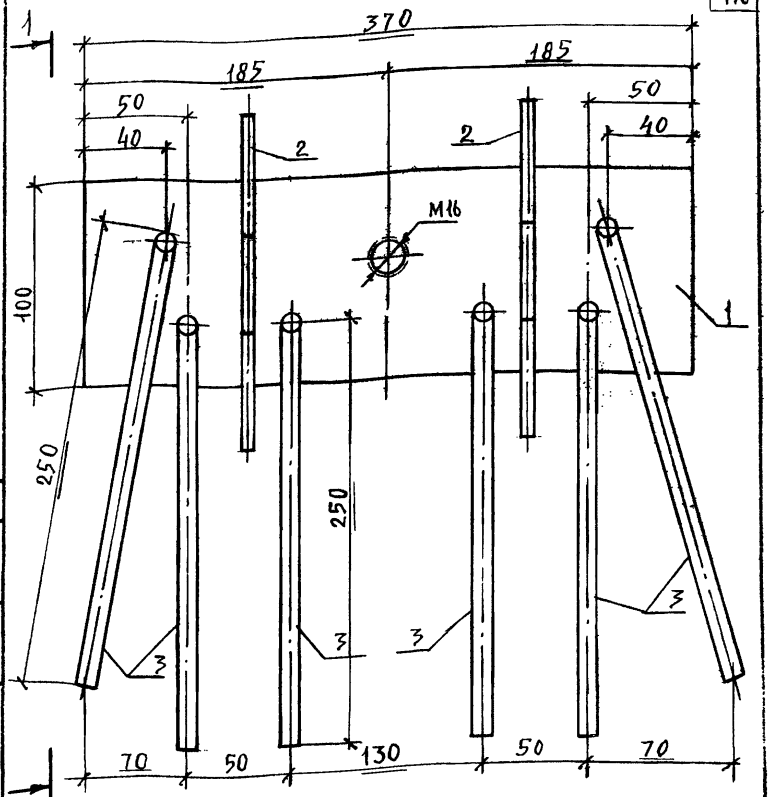

Согласовано

Взам.инв. №

Подпись и дата

Инв.№ подл.

Изм.	№ уч.	Лист	№докум.	Дата	Подп.

Фамилия	Н. контр. Подп.	Фамилия

ЧАСТЬ 2

1.031 КЛ-2 2 69 СБ

НАЧ.ОТД	БУНИЧ		06.91
ГЛ.КОНС	БУНИЧ		"
РУК.ГР.	ВАБИНА		"
Провер.	БАБИНА		"
Разработ.	СЧАСТЛИВЦЕВ		"
Исполнил	СЧАСТЛИВЦЕВ		"
Н.контр.	БУНИЧ		"

ИЗДЕЛИЕ ЗАКЛАДНОЕ
ДС 12-18-1
СБОРОЧНЫЙ ЧЕРТЕЖ

КОНСТРУКТИВНОЕ ИЗДЕЛИЕ

Стадия	Масса	Масштаб
Р	3.54	1:2
Лист 1	Листов 2	

ЛЕННИИПРОЕКТ ОКУ

Т-570нI

Формат А3

1 — 1

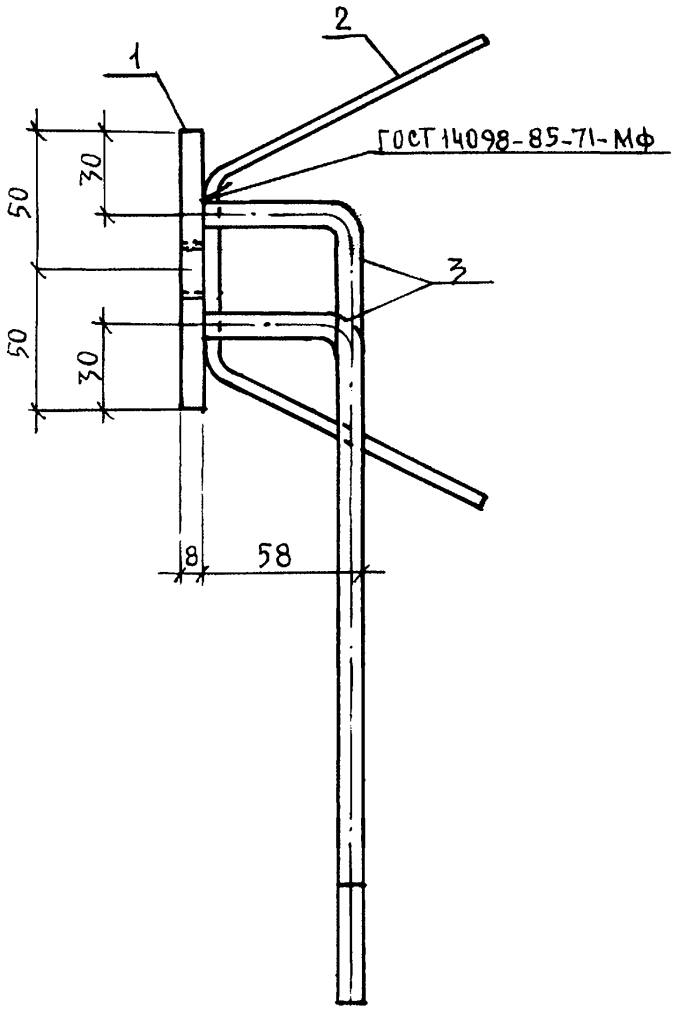

Взам.инв. №
Подпись и дата
Инв.№ подл.

Формат	Зона	Поз.	Обозначение	Наименование	Кол.	Примечание
				ДОКУМЕНТАЦИЯ		
А4			1.031 КЛ-2 2 СБ	СБОРОЧНЫЙ ЧЕРТЕЖ		
А4			П.З.	ПОЯСНИТЕЛЬНАЯ ЗАПИСКА		
				ДЕТАЛИ		МАССА 1 ПОЗ. КГ
А4		1	1.031 КЛ-2 2 ИЗ	ПЛАСТИНА П-46	1	2.04
Б4		2		ф10АII ГОСТ5781-82 ℓ=120	4	0.07

Взам.инв.№

Подпись и дата

Инв.№ подл.

Часть 2

НАЧ.ОТД.	БУНИЧ		08.91
ГЛ.КОНСТ.	БУНИЧ		"
РУК.ГР.	БАБИНА		"
ПРОВЕР.	БАБИНА		"
РАЗРАБ.	СЧАСТЛИВАЯ		"
ИС.ПОМ.	СЧАСТЛИВАЯ		"
Н.КОНТР.	БУНИЧ		"

1.031 КЛ-2 2 70

ИЗДЕЛИЕ ЗАКЛАДНОЕ
ДС 12-19

Стадия	Лист	Листов
Р		1

ЛЕННИИПРОЕКТ
ОКУ

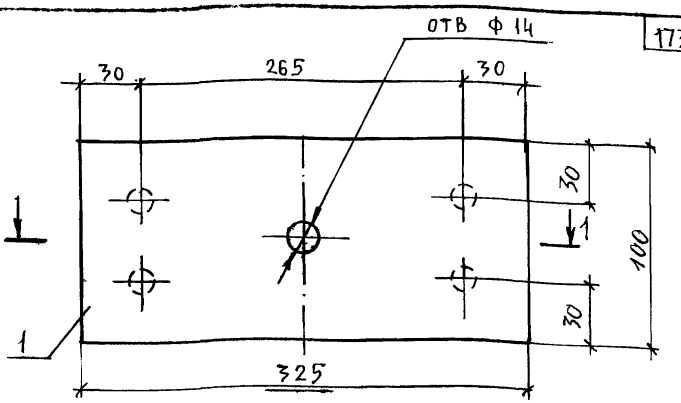

1 — 1

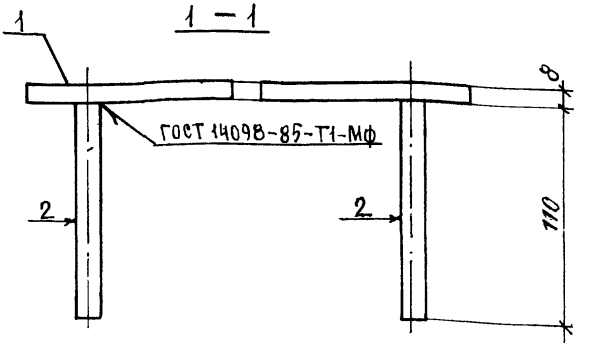

Согласовано

Инв.№ подл. | Подпись и дата | Взам.инв. №

Изм.	№ уч.	Лист	№ докум.	Дата	Подп.	Фамилия	Н.контр. Подп.	Н.контр. Фамилия

Нач.отд.	Бунич		06.91
Гл.конс.	Бунич		"
Руков.гр.	Бабина		"
Проэер.	Бабина		"
Разраб.	Счастливая		"
Исполнит.	Счастливая		"
Н. контр.	Бунич		"

Часть 2

1.031 КЛ-2 2 70 СБ

Изделие закладное ДС 12-19 Сборочный чертеж

Конструктивное изделие

Стадия	Масса	Масштаб
Р	2.32	1:2
Лист	Листов, 1	

ЛЕННИИПРОЕКТ ОКУ

Ленниипроект НТП. Зак 108 Тир. 500 27.03.89

Формат А4

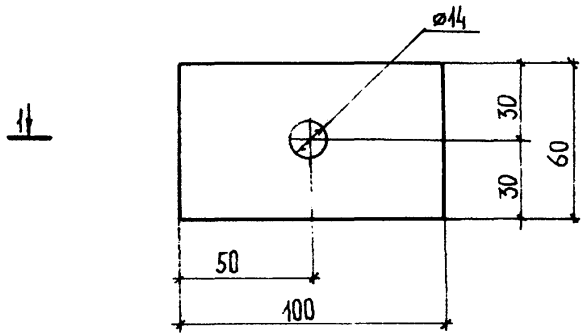

1 — 1

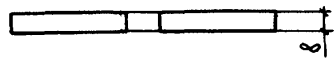

Часть 2

				1.031 КЛ-2 2 71		
Нач.отд.	Бунич		06.91	Пластина П-1	Стадия	Масса	Масштаб
Гл.констр.	Бунич		ч		Р	0,38	1:2
Рук.гр.	Бабина		ч		Лист 1	Листов 1	
Провер.	Боровицкая		ч				
Разработ.	Боровицкая		ч	полоса 8×100×60 ГОСТ 103-76* / Вст3кп2 ГОСТ 535-88	ЛЕННИИПРОЕКТ ОКУ		
Исполнил	Громова		ч				
Н.контр.	Новлева		ч				

Согласовано

Взам.инв. №

Подпись и дата

Инв.№ подл.

Т-570

Формат А4

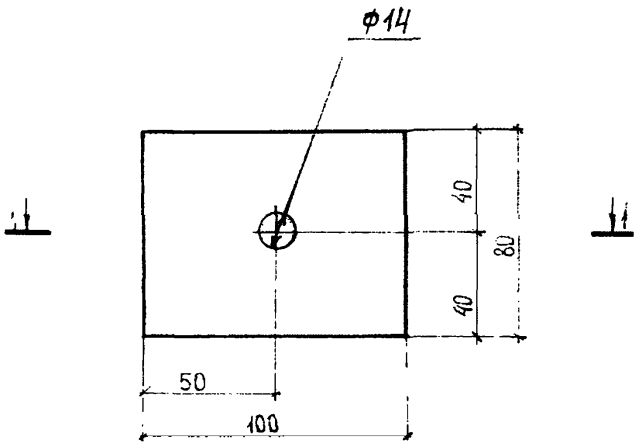

1 — 1

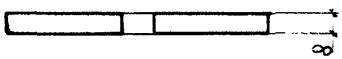

Часть 2

				1.031 КЖ-2	2	72
Нач.отд.	Бунич		06.91	Пластина П-2	Стадия	Масса	Масштаб
Гл.конст.	Бунич				Р	0,50	1:2
Гл.спец.					Лист	Листов	
Гук.гр.	Сабина						
Провер.	Боровицкая						
Разработ	Боровицкая			Полоса 8×100×80 ГОСТ 103-76* Вст3кп2 ГОСТ 535-88	ЛЕННИИПРОЕКТ ОКУ	
Исполнил	Громова					
Н.контр.	Иовлева					

Согласовано

Взам.инв. №

Подпись и дата

Инв.№ подл.

Т-570

Формат А4

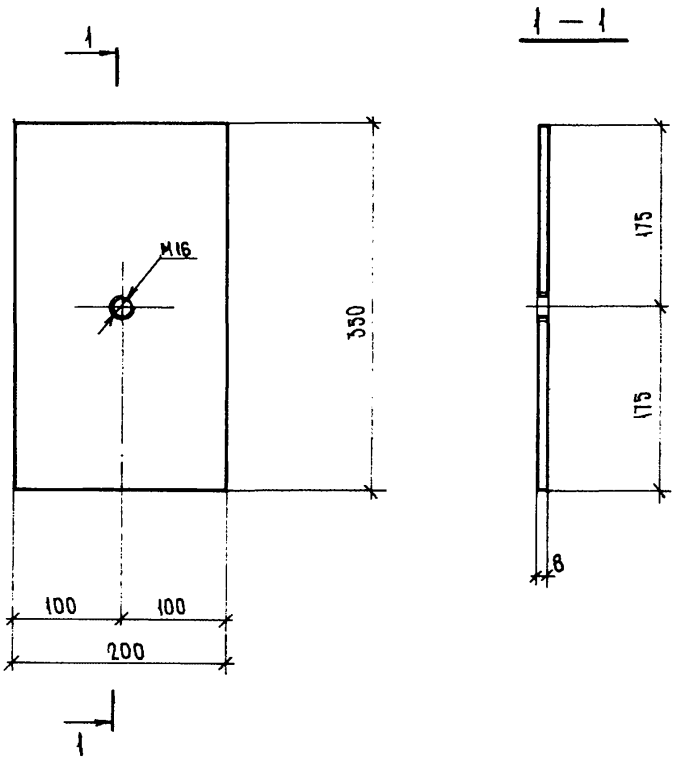

Часть 2

1.031 КЛ-2 2 73

Нач.отд.	Бунич		06.91
Гл.констр	Бунич		"
Рук.гр	Бабина		"
Провер.	Боровицкая		"
Разработ.	Боровицкая		"
Исполнил	Нюхтикова		"
Н.контр	Новлева		"

Пластина П-3

Стадия	Масса	Масштаб
Р	4,40	1:5
Лист 1	Листов 1	

Полоса $\frac{8 \times 200 \times 350\ \text{ГОСТ}\ 103\text{-}76^*}{\text{Вст}3\text{кп}2\ \text{ГОСТ}\ 535\text{-}88}$

ЛЕННИИПРОЕКТ ОКУ

Согласовано

Взам.инв. №

Подпись и дата

Инв.№ подл.

Т-570

Формат А4

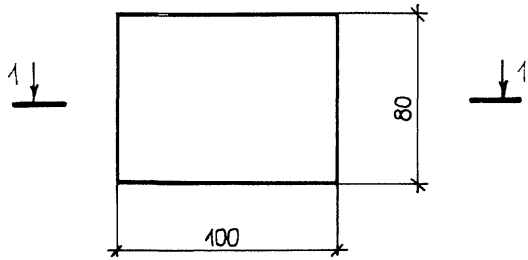

1 — 1

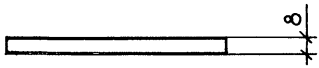

Часть 2

				1.031 КЛ-2 2 74		
Нач.отд	Бунич		06.91	Пластина П-4	Стадия: Р	Масса: 0.50	Масштаб: 1:2
Гл. конс.	Бунич		"			
Рук.гр.	Бабина		"		Лист 1	Листов 1
Провер.	Есельсон		"			
Разработ.	Боровицкая		"	полоса 8×100×80 ГОСТ 103-76* / Вст3кп2 ГОСТ 535-88	ЛЕННИИПРОЕКТ ОКУ	
Исполнил	Боровицкая		"			
Н. контр.	Иовлева		"			

Согласовано

Взам.инв. №

Подпись и дата

Инв.№ подл.

Т-570

Формат А4

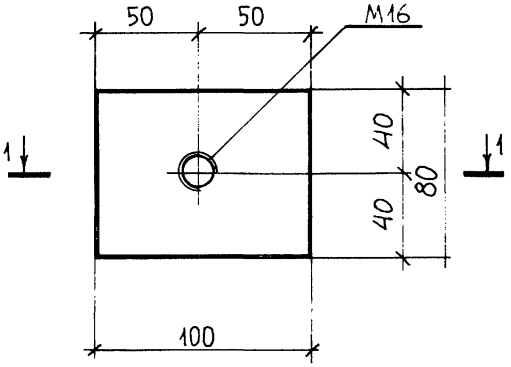

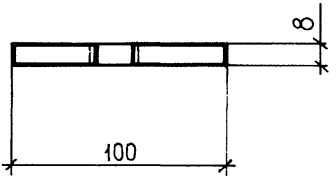

Часть 2

1.031 КЛ-2 2 75

Нач.отд.	Бунич		06.91
Гл.конс.	Бунич		
Рук.гр.	Бабина		
Провер.	Есельсон		
Разработ.	Боровицкая		
Исполнил	Боровицкая		
Н.контр.	Иовлева		

Пластина П-5

Стадия	Масса	Масштаб
Р	0.50	1:2
Лист 1	Листов 1	

Полоса $\frac{8\times100\times80\ \text{ГОСТ}\ 103\text{-}76^*}{\text{Вст}3\text{кп}2\ \text{ГОСТ}\ 535\text{-}88}$

ЛЕННИИПРОЕКТ ОКУ

Согласовано

Взам.инв. №

Подпись и дата

Инв.№ подл.

Т-570

Формат А4

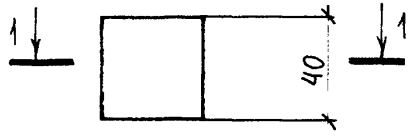

1—1

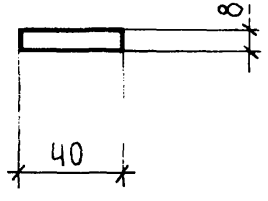

Часть 2

Нач.отд.	Бунич		06.91
Гл.конс.	Бунич		"
Рук.гр.	Бабина		"
Провер.	Есельсон		"
Разработ.	Боровицкая		"
Исполнил	Боровицкая		"
Н. контр.	Иовлева		"

1.031 КЛ-2 2 76

Пластина П-6

Стадия	Масса	Масштаб
Р	0.10	1:2

Лист 1 Листов 1

Полоса $\frac{8\times40\times40\ \text{ГОСТ}\ 5781\text{-}82}{\text{Вст3кп2 ГОСТ}\ 535\text{-}88}$

ЛЕННИИПРОЕКТ
ОКУ

Согласовано

Взам.инв. №

Подпись и дата

Инв.№ подл.

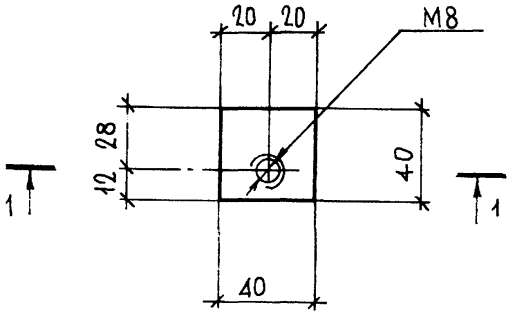



Часть 2

				1.031 КЛ-2 2 77		
				Пластина П-7	Стадия: Р	Масса: 0.10
					Масштаб: 1:2	
					Лист	Листов
Нач. отд.	Бунич		06.91			
Гл. конст.	Бунич					
Рук. гр.	Бабина					
Провер.	Есельсон					
Разработ.	Боровицкая					
Исполнил	Боровицкая					
Н. контр.	Иовлева					
				Полоса 8×40×40 ГОСТ 106-76* / Вст3кп2 ГОСТ 535-88	ЛЕННИИПРОЕКТ ОКУ	

Согласовано

Взам. инв. №

Подпись и дата

Инв. № подл.

Т-570

Формат А4

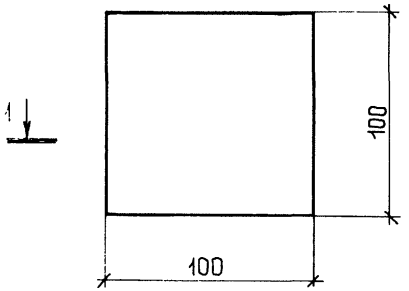

1 — 1

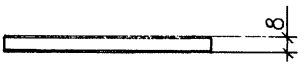

Часть 2

				1.031 КЛ-2 2 78		
Нач.отд.	Бунич		06.91	Пластина П-8	Стадия	Масса	Масштаб
Гл.конс.	Бунич				Р	0.63	1:2
Рук.гр.	Бабина				Лист 1	Листов 1
Провер.	Есельсон					
Разработ.	Боровицкая					
Исполнил	Боровицкая			Полоса 8×100×100 ГОСТ 103-76* / Вст3кп2 ГОСТ 535-88	ЛЕННИИПРОЕКТ ОКУ	
Н.контр.	Орлева					

Согласовано

Взам.инв. №

Подпись и дата

Инв.№ подл.

Т-570

Формат А4

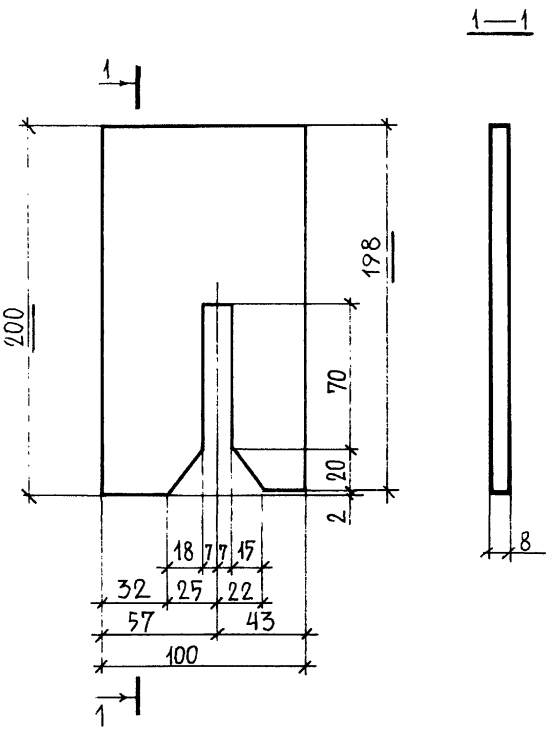

Часть 2

				1.031 КЛ-2 2 79		
НАЧ.ОТД.	БУНИЧ		06.91	Пластина П-9	Стадия	Масса	Масштаб
ГЛ.КОНС.	БУНИЧ		"		Р	1.26	1:2
РУК.ГР.	БАБИНА		"		Лист 1	Листов 1	
Провер.	ВСЕЛЬСОН		"				
Разработ.	БОРОВИЦКАЯ		"				
Исполнил	БОРОВИЦКАЯ		"	Полоса 8×100×200 ГОСТ 103-76* / ВСт3кп2 ГОСТ 535-88	ЛЕННИИПРОЕКТ ОКУ		
Н.контр.	ИОВЛЕВА		"				

Согласовано

Взам.инв. №

Подпись и дата

Инв.№ подл.

Т-570

Формат А4

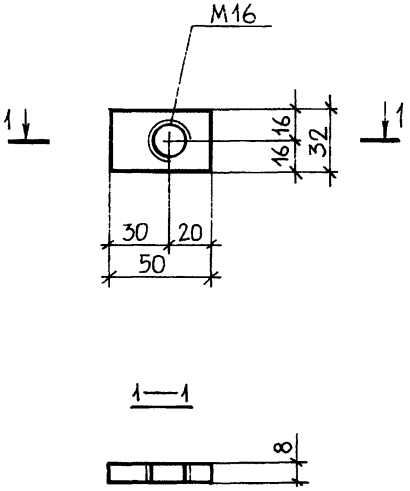

Согласовано

Взам.инв. №

Подпись и дата

Инв.№ подл.

Часть 2

1.031 КЛ-2 2 80

НАЧ.ОТД.	БУНИЧ		06.91
ГЛ.КОНСТ.	БУНИЧ		"
РУК. ГР.	БАБИНА		"
Провер.	ЕСЕЛЬСОН		"
Разработ	БОРОВИЦКАЯ		"
Исполнил	БОРОВИЦКАЯ		"
Н.КОНТР.	ИОВЛЕВА		"

Пластина П-10

Стадия	Масса	Масштаб
Р	0.10	1:2
Лист 1	Листов 1	

Полоса $\frac{8\times50\times32\ \text{ГОСТ}\ 103\text{-}76^*}{\text{ВСт3кп2 ГОСТ}\ 535\text{-}88}$

ЛЕННИИПРОЕКТ
ОКУ

Т-570

Формат А4

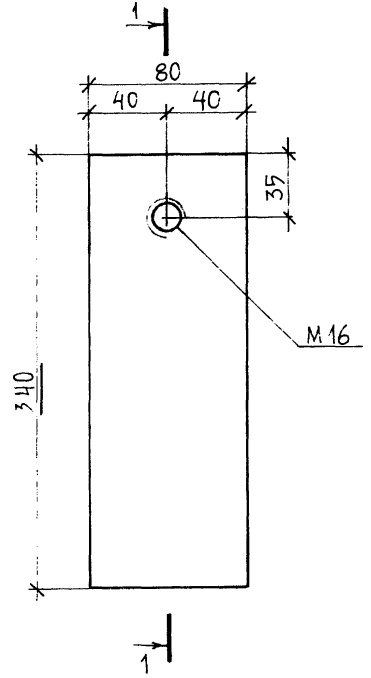

Часть 2

1.031 КЛ-2 2 81

Стадия	Масса	Масштаб	
Р	2.56	1:2	
Лист 1	Листов 1		

Пластина П-11

Полоса 12×80×340 ГОСТ 103-76 / Вст3кп2 ГОСТ 535-88

ЛЕННИИПРОЕКТ ОКУ

Нач.отд.	Бунич	06.91
Гл.конс.	Бунич	
Рук. гр.	Бабина	
Провер.	Есельсон	
Разработ	Боровицкая	
Исполнил	Боровицкая	
Н.контр.	Ковалева	

Согласовано

Взам.инв. №

Подпись и дата

Инв.№ подл.

Т-570

Формат А4

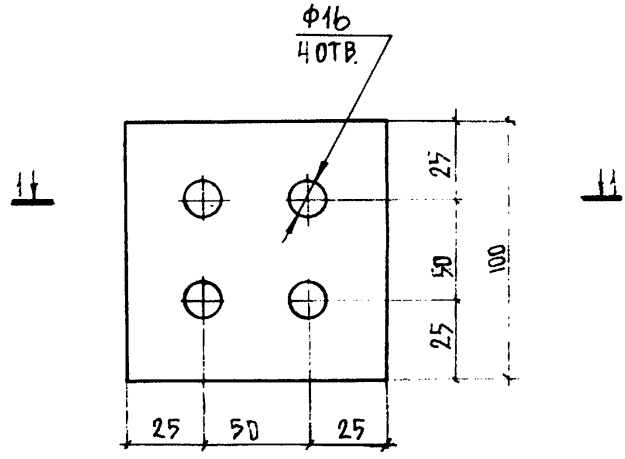

Согласовано

Взам.инв. №

Подпись и дата

Инв.№ подл.

ЧАСТЬ 2

				1.031 КЛ-2	2	82
Нач.отд.	Бунич		06.91	Пластина П-12	Стадия	Масса	Масштаб
Гл.констр.	Бунич				Р	0,65	1:2
Рук.гр.	Бабина				Лист 1	Листов 1	
Провер.	Боровицкая						
Разработ.	Боровицкая				ЛЕННИИПРОЕКТ ОКУ		
Исполнил	Громова			полоса 8×130×100 ГОСТ 103-76* / Ст3кп2 ГОСТ 535-88			
Н.контр.	Исаева						

Т-570

Формат А4

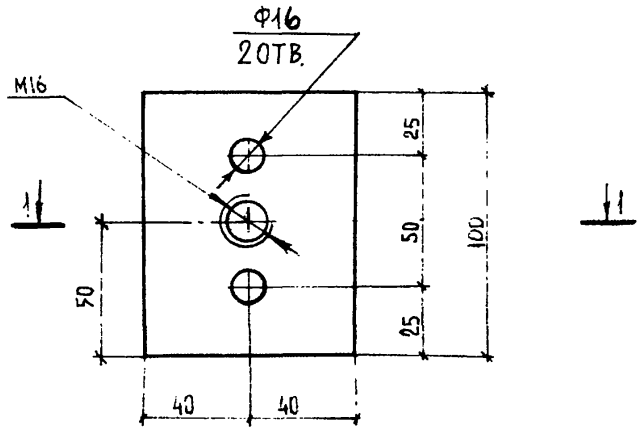

1 — 1

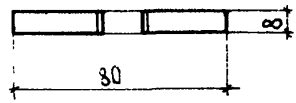

Часть 2

Нач.отд.	Бунич		06.91
Гл.констр.	Бунич		
Рук.гр.	Бабина		
Провер.	Боровицкая		
Разработ	Боровицкая		
Исполнил	Громова		
Н.контр.	Новлева		

1.031 КА-2 2 83

Пластина П-13

Стадия	Масса	Масштаб
Р	0,50	1:2
Лист 1	Листов 1	

Полоса 8×100×80 ГОСТ 103-76* / Ст3кп2 ГОСТ 535-88

ЛЕННИИПРОЕКТ
ОКУ

Согласовано

Взам.инв. №

Подпись и дата

Инв.№ подл.

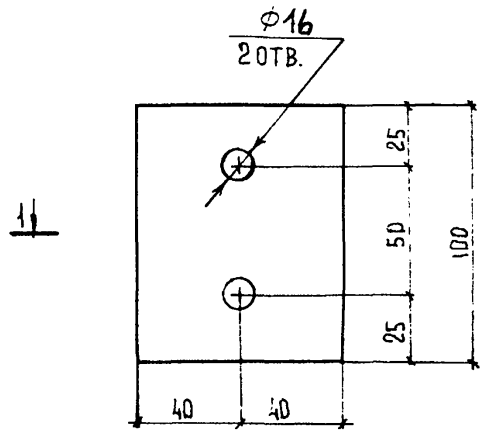

1 — 1

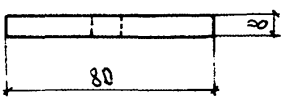

Часть 2

Нач.отд.	Бунич		06.91
Гл.констр.	Бунич		
Рук.гр.	Бабина		
Провер.	Боровицкая		
Разработ	Боровицкая		
Исполнил	Громова		
Н.контр.	Ювлева		

1.031 КА-2 2 84

Пластина П-14

Стадия	Масса	Масштаб
Р	0,50	1:2
Лист 1	Листов 1	

Полоса 8×100×80 ГОСТ 103-76* / Вст3кп2 ГОСТ 535-88

ЛЕННИИПРОЕКТ
ОКУ

Согласовано

Взам.инв. №

Подпись и дата

Инв.№ подл.

Т-570

Формат А4

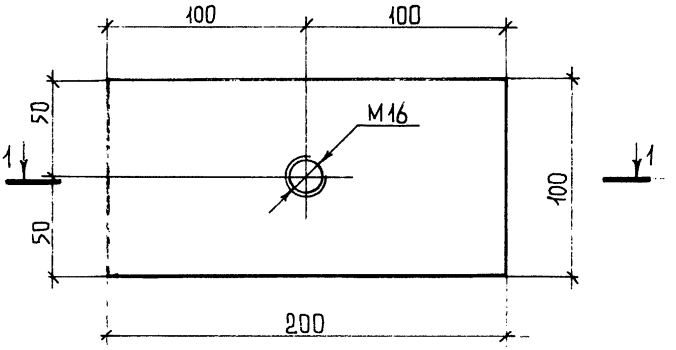

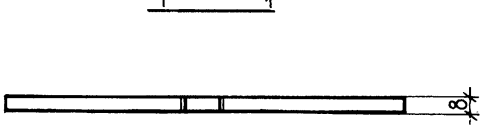

Часть 2

				1.031 КЛ-2 2 85			
Нач.отд.	Бунич		06.91	Пластина П-15	Стадия	Масса	Масштаб
Гл.конс.	Бунич		"		Р	1.26	1:2
Рук.гр.	Бабина		"		Лист 1	Листов 1	
Провер.	Есельсон		"				
Разработ.	Боровицкая		"	Полоса 8×100×200 ГОСТ 103-76* / Вст3кп2 ГОСТ 535-88	ЛЕННИИПРОЕКТ ОКУ		
Исполнил	Боровицкая		"				
Н.контр.	Иовлева		"				

Согласовано

Инв.№ подл. | Подпись и дата | Взам.инв. №

Т-570

Формат А4

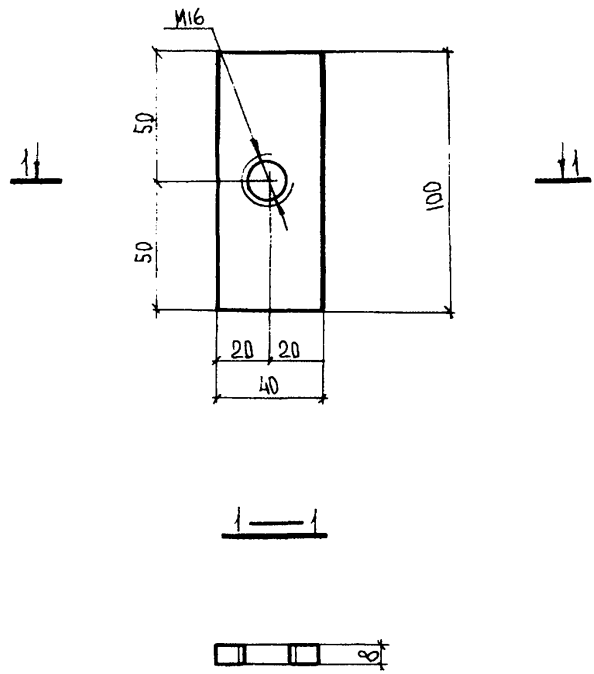

Часть 2

				1.031 КЛ-2	2	86
Нач.отд.	Бунич		06.91	Пластина П-16	Стадия: Р	Масса: 0,25	Масштаб: 1:2
Гл.констр.	Бунич		"			
Рук.гр.	Бабина		"		Лист 1	Листов 1
Провер.	Боровицкая		"			
Разработ	Боровицкая		"	Полоса 8×100×40 ГОСТ 103-76* / Вст3кп2 ГОСТ 535-88	ЛЕННИИПРОЕКТ ОКУ	
Исполнил	Громова		"			
Н.контр.	Яковлева		"			

Согласовано

Взам.инв. №

Подпись и дата

Инв.№ подл.

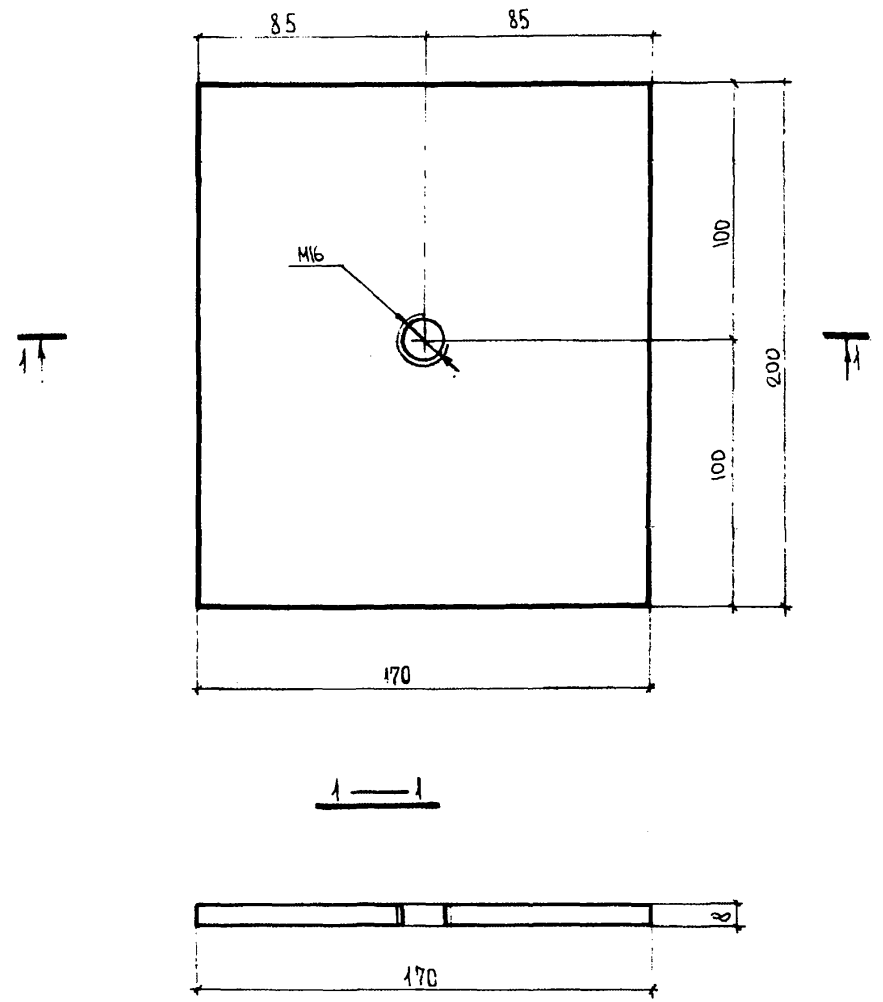

Часть 2

1031 КЛ-2 2 87

Нач.отд.	Бунич		06.91
Гл.констр.	Бунич		
Рук.гр.	Бабина		
Провер.	Боровицкая		
Разработ.	Боровицкая		
Исполнил	Громова		
Н.контр.	Иоблева		

Пластина П-17

Стадия	Масса	Масштаб
Р	2,14	1:2
Лист 1	Листов 1	

ПОЛОСА 8×170×200 ГОСТ103-76* / ВСт кп2 ГОСТ535-88

ЛЕННИИПРОЕКТ ОКУ

Согласовано

Взам.инв. №

Подпись и дата

Инв.№ подл.

Т-570

Формат А4

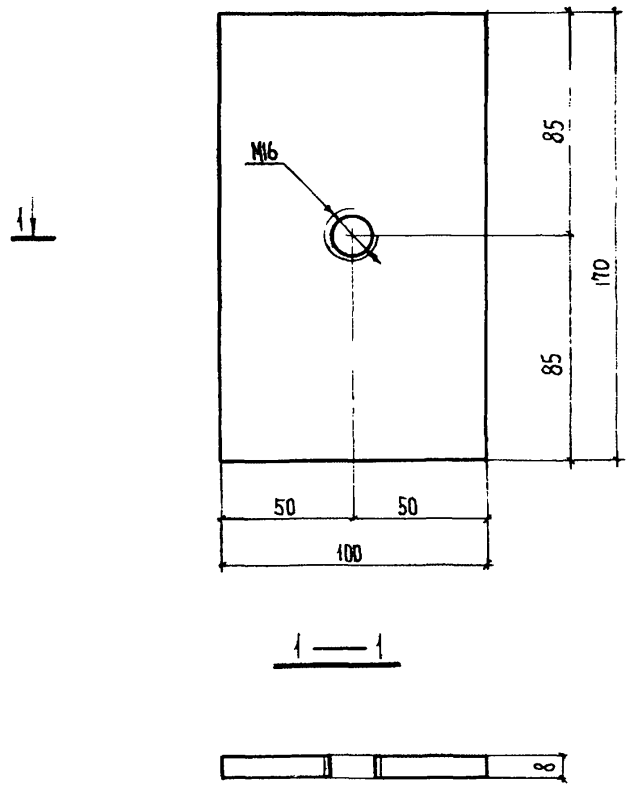

Часть 2

				1.031 КА-2	2	88	
					Стадия	Масса	Масштаб
Нач.отд.	Бунич		06.91	Пластина П-18	Р	1,07	1:2
Гл.констр.	Бунич				Лист 1	Листов 1	
Рук.гр.	Бабина						
Провер.	Боровицкая						
Разработ	Боровицкая						
Исполнил	Громова						
Н.контр.	Иовлева						

ПОЛОСА	8×100×170 ГОСТ 103-76* / Вст3кп2 ГОСТ 535-88	ЛЕННИИПРОЕКТ ОКУ

Согласовано

Взам.инв. №

Подпись и дата

Инв.№ подл.

Т-570

Формат А4

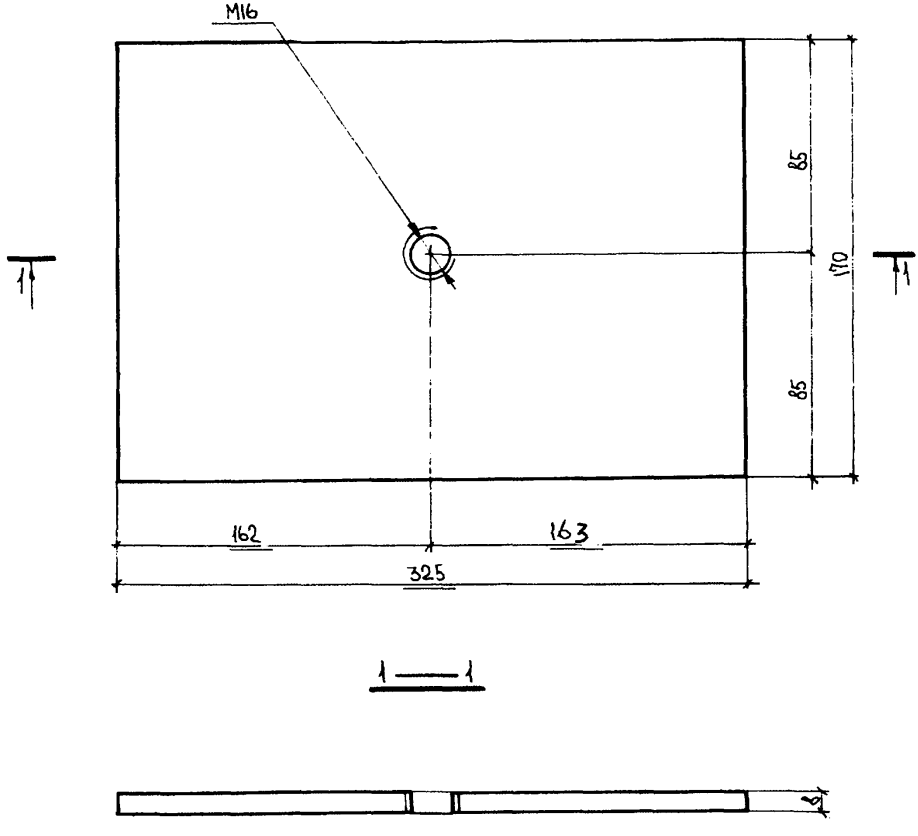

Часть 2

				1.031 КЛ-2	2	89
Нач.отд.	Бунич		06.91	Пластина П-19	Стадия	Масса	Масштаб
Гл.констр.	Бунич				Р	3,47	1:2
Рук.гр.	Бабина				Лист 1	Листов 1	
Провер.	Бородвицкая					
Разработ.	Боровицкая			Полоса 8×325×170 ГОСТ 103-76* / Вст3кп2 ГОСТ 535-88	ЛЕННИИПРОЕКТ ОКУ	
Исполнил	Громова					
Н.контр.	Иовлева					

Согласовано

Взам.инв. №

Подпись и дата

Инв.№ подл.

Т-570

Формат А4

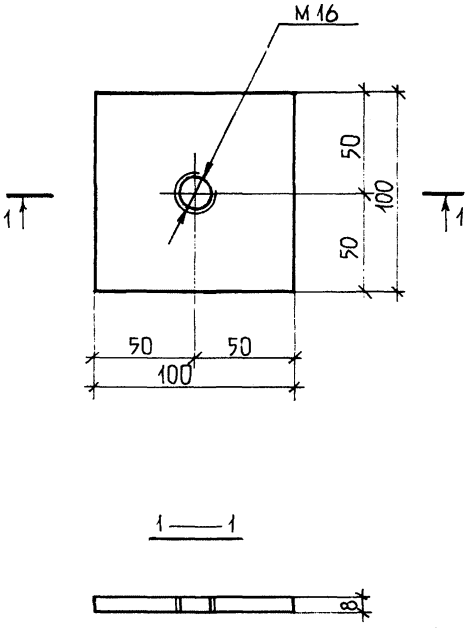

Согласовано

Взам.инв. №

Подпись и дата

Инв.№ подл.

ЧАСТЬ 2

				1.031 КЛ-2 2 90			
НАЧ.ОТД.	БУНИЧ		06.91	ПЛАСТИНА П-20	Стадия	Масса	Масштаб
ГЛ.КОНС.	БУНИЧ		"		Р	0.63	1:2
РУК.ГР.	БАБИНА		"		Лист 1	Листов 1	
Провер.	ЕСЕЛЬСОН		"				
Разработ	БОРОВИЦКАЯ		"	ПОЛОСА 8×100×100 ГОСТ 103-76* / ВСт3кп2 ГОСТ 535-88	ЛЕННИИПРОЕКТ ОКУ		
Исполнил	БОРОВИЦКАЯ		"				
Н.КОНТР.	ЙОВЛЕВА		"				

Т-570

Формат А4

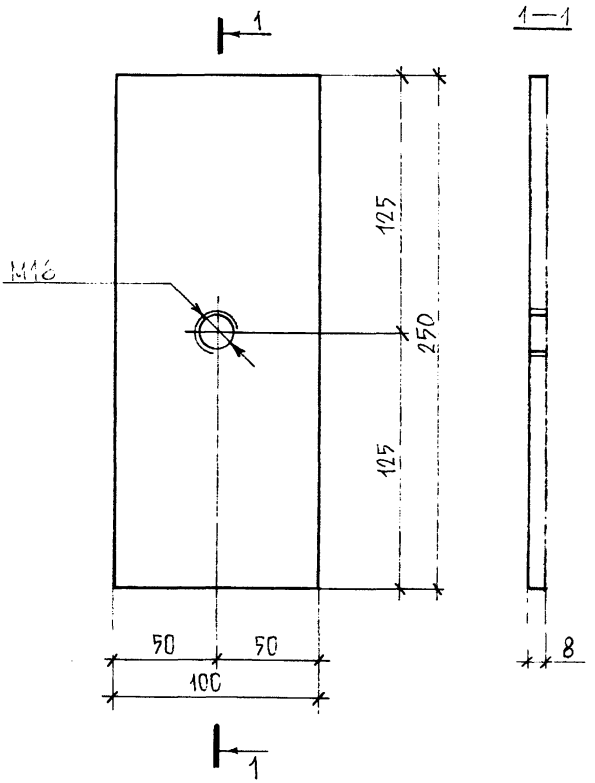

Согласовано

Взам.инв. №

Подпись и дата

Инв.№ подл.

Часть 2

1.031 КЛ-2 2 91

Нач.отд.	Бунич		06.91
Гл.конс.	Бунич		
Рук.гр.	Бабина		
Провер.	Есельсон		
Разработ.	Боровицкая		
Исполнил	Боровицкая		
Н.контр.	Иовлева		

Пластина П – 21

Полоса 8х100х250 ГОСТ103-76* / Вст3кп2 ГОСТ535-88

Стадия	Масса	Масштаб
Р	1.57	1:2
Лист 1	Листов 1	

ЛЕННИИПРОЕКТ ОКУ

Т-570

Формат А4

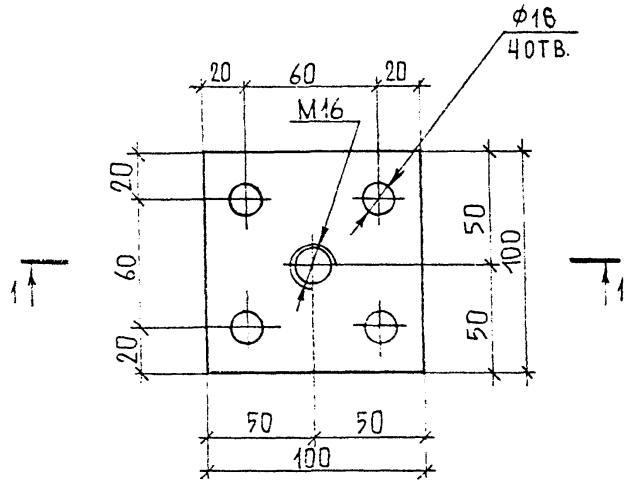

1—1

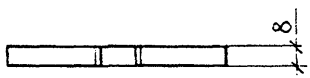

Согласовано

Взам.инв. №

Подпись и дата

Инв.№ подл.

Часть 2

				1.031 КЛ-2 2 92			
Нач.отд.	БУНИН		06.91	ПЛАСТИНА П-22	Стадия	Масса	Масштаб
Гл.конст.	БУНИН		"		Р	0,63	1:2
Рук.гр.	БАБИНА		"		Лист 1	Листов 1	
Провер.	ЕСЕЛЬСОН		"				
Разработ.	БОРОВИЦКАЯ		"	ПОЛОСА 8×100×100 ГОСТ 103-76* / ВСт3кп2 ГОСТ 535-88	ЛЕННИИПРОЕКТ ОКУ		
Исполнил	БОРОВИЦКАЯ		"				
Н.контр.	МОВЛЕВА		"				

Т-570

Формат М

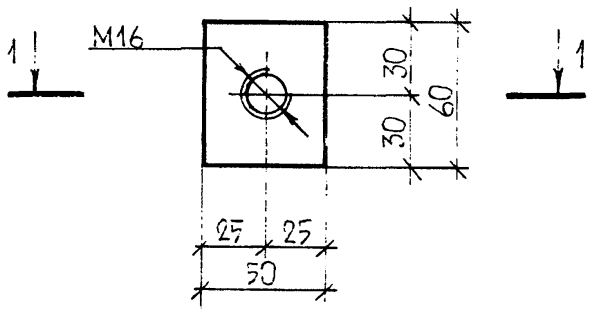

1—1

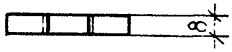

Часть 2

				1.031 КЛ-2 2 93		
Нач.отд.	Бунич		06.91	Пластина П-23	Стадия: Р	Масса: 0.19	Масштаб: 1:2
Гл.конст.	Бунич				Лист 1	Листов 1
Рук.гр.	Бабина					
Провер.	Есельсон					
Разработ.	Боровицкая					
Исполнил	Боровицкая			Полоса 8х50х60 ГОСТ 103-76* / Вст3кп ГОСТ 535-88	ЛЕННИИПРОЕКТ ОКУ	
Н.контр.	Юдлева					

Согласовано

Взам.инв. №

Подпись и дата

Инв.№ подл.

Т-570

Формат А4

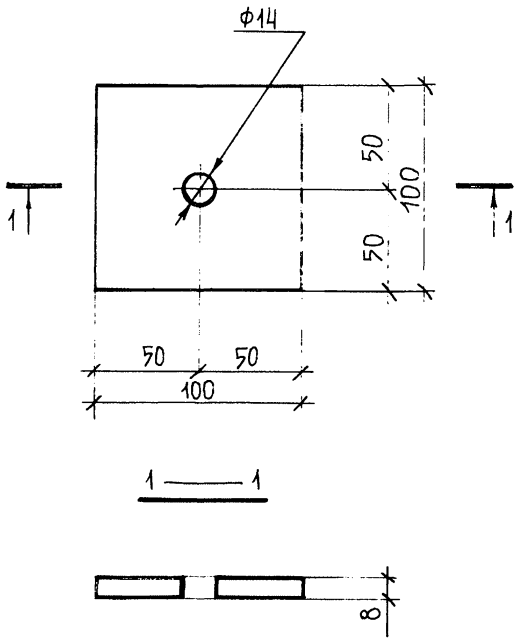

Часть 2

1.031 КЛ-2 2 94

НАЧ.ОТД.	БУНИЧ		06.91
ГЛ.КОНС.	БУНИЧ		"
РУК.ГР.	БАБИНА		"
Провер.	ЕСЕЛЬСОН		"
Разработ	БОРОВИЦКАЯ		"
Исполнил	БОРОВИЦКАЯ		"
Н.КОНТР.	ИОВЛЕВА		"

Пластина П-24

Стадия	Масса	Масштаб
Р	0.63	1:2
Лист 1	Листов 1	

Полоса $\frac{8\times100\times100\ \text{ГОСТ}\ 103\text{-}76^*}{\text{Вст3кп2}\ \text{ГОСТ}\ 535\text{-}88}$

ЛЕННИИПРОЕКТ
ОКУ

Согласовано

Взам.инв. №

Подпись и дата

Инв.№ подл.

Т-570

Формат А4

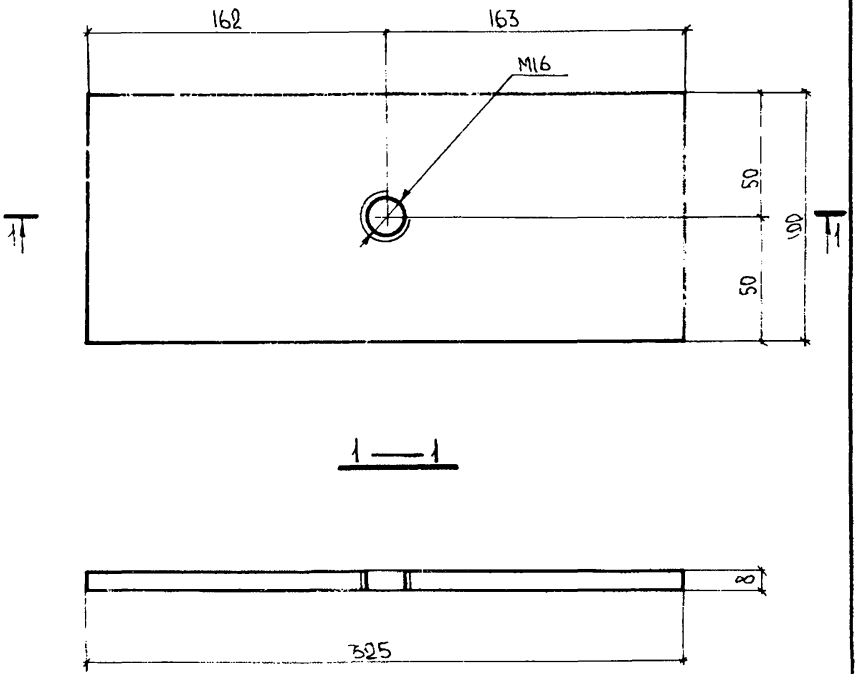

Согласовано

Взам.инв. №

Подпись и дата

Инв.№ подл.

Часть 2

Нач.отд.	Бунич		06.91
Гл.констр.	Бунич		"
Рук.гр.	Бабина		"
Провер.	Боровицкая		"
Разработ.	Боровицкая		"
Исполнил	Громова		"
Н.контр.	Новлева		"

1031 КЛ-2 2 95

Пластина П-25

Стадия	Масса	Масштаб
Р	2,04	1:2

Лист 1 Листов 1

ПОЛОСА 8×100×325 ГОСТ.103-76*

ВСТ3кп2 ГОСТ 535-88

ЛЕННИИПРОЕКТ

ОКУ

Т-570

Формат А4

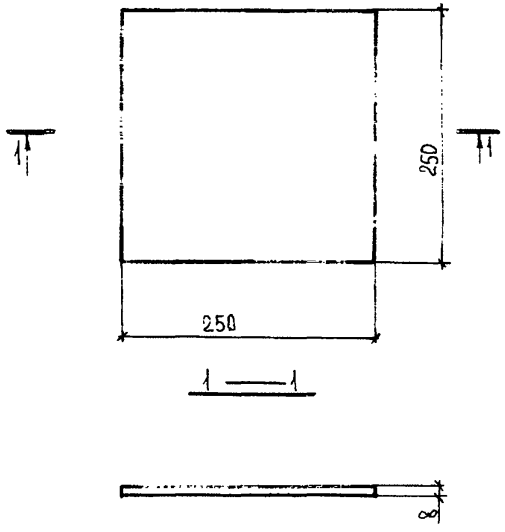

Согласовано

Взам.инв. №

Подпись и дата

Инв.№ подл.

Часть 2

				1.031 КЛ-2 2 96			
Нач.отд.	Бунич		06.91	Пластина П-26	Стадия	Масса	Масштаб
Гл.констр.	Бунич		"		Р	3,93	1:5
Рук.тр.	Бабина		"		Лист 1	Листов 1	
Провер.	Боровицкая		"				
Разработ	Боровицкая		"	ПОЛОСА 8×250×250 ГОСТ 103-76* / ВСт3кп2 ГОСТ 535-88	ЛЕННИИПРОЕКТ ОКУ		
Исполнил	Громова		"				
Н.контр.	Новлева		"				

Т-570

Формат А4

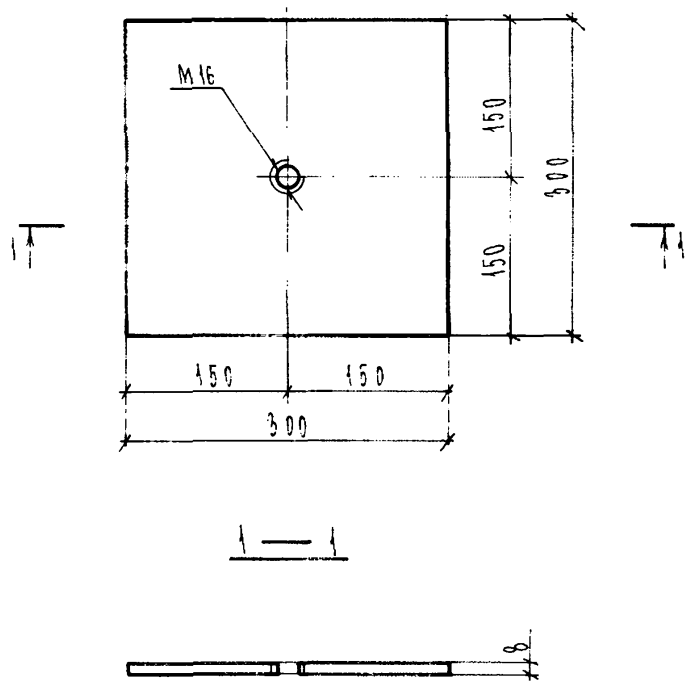

Часть 2

				1.031 КЛ-2		97	
Нач. отд	Бунич		06.91	Пластина П-97	Стадия	Масса	Масштаб
Гл. конст	Бунич		"		Р	5.65	1:5
Рук. гр.	Иванова		"		Лист	Листов	
Провер.	Муратова		"				
Разработ.	Козырева		"	Полоса $\frac{8\times300\times300\ \text{ГОСТ}\ 103\text{-}76^*}{\text{Ст}3\text{кп}2\ \text{ГОСТ}\ 535\text{-}88}$	ЛЕННИИПРОЕКТ 9КУ		
Исполнил	Козырева		"				
Н. контр.	Исаева		"				

Согласовано

Взам. инв. №

Подпись и дата

Инв. № подл.

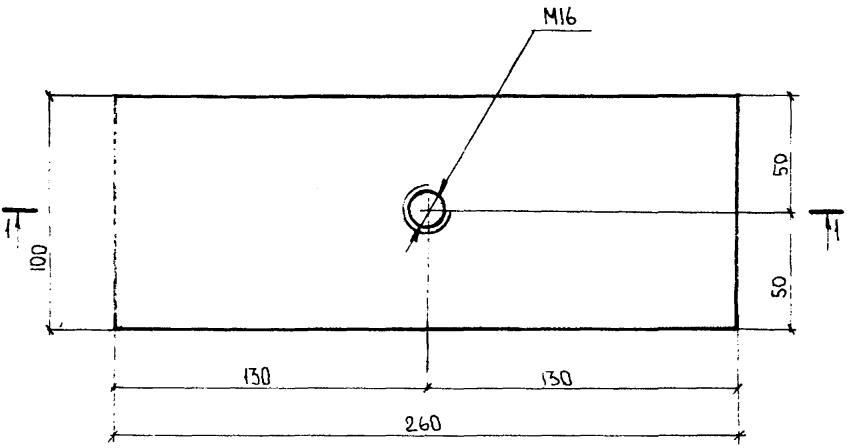

1 — 1

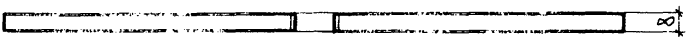

Часть 2

				1.031 КМ-2 2 98		
Нач.отд.	Бунич		06.91	Пластина П-28	Стадия	Масса	Масштаб
Гл.констр.	Бунич				Р	1,63	1:2
Рук.гр.	Бабина				Пист 1	Листов 1	
Провер.	Боровицкая						
Разработ	Боровицкая			Полоса 8×100×260 ГОСТ 103-76* / Вст3кп2 ГОСТ 535-88	ЛЕННИИПРОЕКТ ОКУ		
Исполнил	Трунова						
Н.контр.	Новлева						

Согласовано

Взам.инв. №

Подпись и дата

Инв.№ подл.

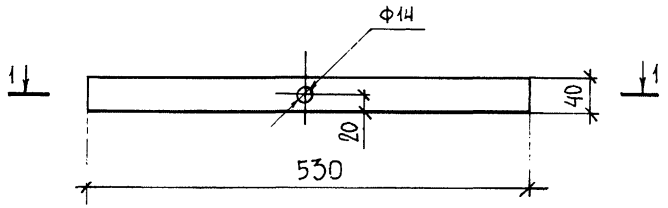

1 — 1

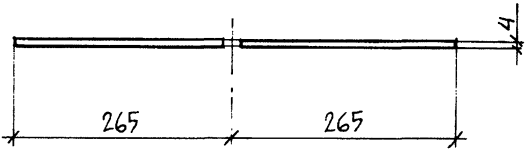

Часть 2

				1.031 КЛ-2 2 99		
Нач.отд.	Бунич		06.91	Пластина П-29	Стадия: Р	Масса: 0,67 / Масштаб: 1:5
Гл.конс.	Бунич		"			
Рук. гр.	Бабина		"		Лист 1	Листов 1
Провер.	Есельсон		"			
Разработ.	Боровицкая		"	Полоса 4×40×530 ГОСТ 103-76* / ВСт3кп2 ГОСТ 535-88	ЛЕННИИПРОЕКТ ОКУ	
Исполнил	Боровицкая		"			
Н. контр.	Иовлева		"			

Согласовано

Взам.инв. №

Подпись и дата

Инв.№ подл.

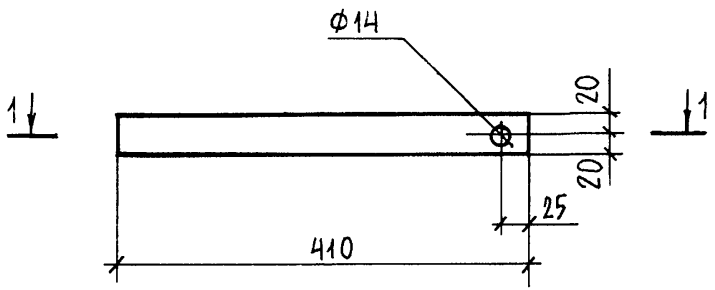

1—1

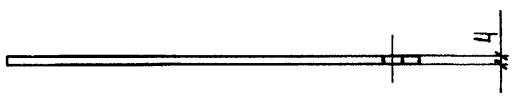

Часть 2

1.031 КЛ-2 2 100

Нач.отд.	Бунич		06.91
Гл.конс.	Бунич		"
Рук. гр.	Бабина		"
Провер.	Есельсон		"
Разработ.	Боровицкая		"
Исполнил	Боровицкая		"
Н.контр.	Иовлева		"

Пластина П-30

Стадия	Масса	Масштаб
Р	0.52	1:5
Лист 1	Листов 1	

Полоса 4×40×410 ГОСТ 103-76*
Вст3кп2 ГОСТ 535-88

ЛЕННИИПРОЕКТ
ОКУ

Согласовано

Взам.инв. №

Подпись и дата

Инв.№ подл.

Т-570

Формат А4

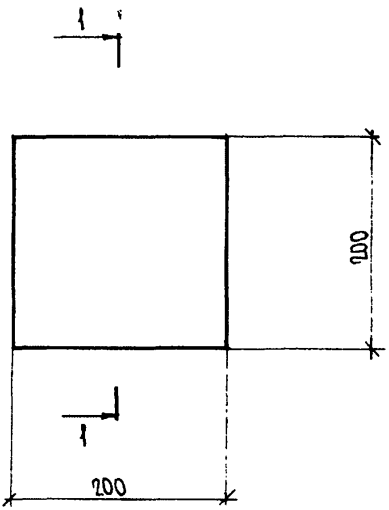

Часть 2

				1.031 КЛ-2 2 101		
					Стадия	Масса	Масштаб
Кач.отд	Бунич		06.91	Пластина П-31	Р	2.51	1:5
Гл.констр	Бунич		"				
Рук.гр	Бабина		"		Лист 1	Листов 1
Провер.	Боровицкая		"			
Разработ	Боровицкая		"	Полоса $\frac{8\times200\times200\ \text{ГОСТ}\ 103\text{-}76^{*}}{\text{Ст}3\text{кп}2\ \text{ГОСТ}\ 535\text{-}88}$	ЛЕННИИПРОЕКТ ОКУ	
Исполнил	Нюхтикова		"			
Н.контр	Новлева		"			

Согласовано

Взам.инв. №

Подпись и дата

Инв.№ подл.

Т-570

Формат А4

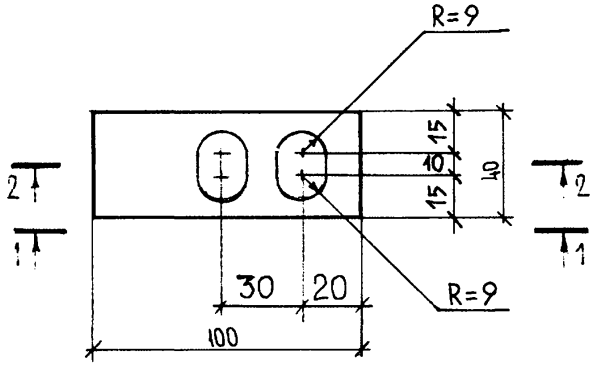

1 — 1

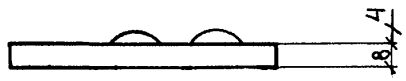

2 — 2

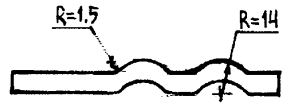

Часть 2

1.031 КЛ-2 2 102

Нач.отд.	Бунич		06.91
Гл.констр.	Бунич		
Рук.гр.	Бабина		
Провер.	Боровицкая		
Разработ.	Боровицкая		
Исполнил	Нюхтикова		
Н.контр.	Новлева		

Пластина П-32

Стадия	Масса	Масштаб
Р	0.25	1:2
Лист 1	Листов 1	

Полоса $\frac{8\times40\times100\ \text{ГОСТ}\ 103\text{-}76^*}{\text{Вст3кп2}\ \text{ГОСТ}\ 535\text{-}88}$

ЛЕННИИПРОЕКТ
ОКУ

Согласовано

Взам.инв. №

Подпись и дата

Инв.№ подл.

Т-570

Формат А4

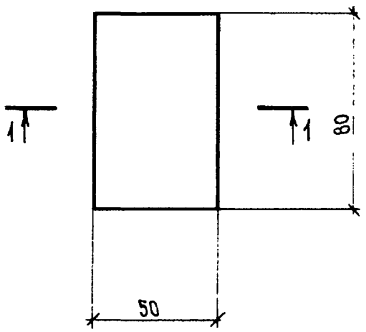

1 — 1

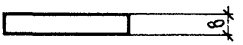

Часть 2

1.031 КЛ-2 2 103

Нач.отд.	Бунич		06.91
Гл.констр	Бунич		
Рук.гр	Бабина		
Провер.	Боровицкая		
Разработ	Боровицкая		
Исполнил	Нюхтикова		
Н.контр	Ивлева		

ПЛАСТИНА П-33

Стадия	Масса	Масштаб
Р	0,25	1:2
Лист 1	Листов 1	

ПОЛОСА $\frac{8\times50\times80\ \text{ГОСТ}\ 103\text{-}76^*}{\text{Вст}3\text{кп}2\ \text{ГОСТ}\ 535\text{-}88}$

ЛЕННИИПРОЕКТ
ОКУ

Согласовано

Взам.инв. №

Подпись и дата

Инв.№ подл.

Т-570

Формат А4

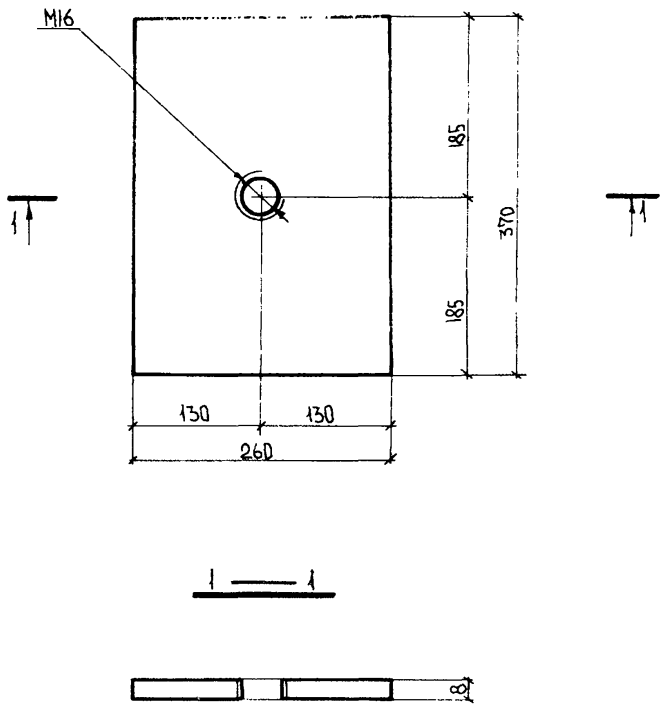

Часть 2

				1.031 КЛ-2 2 104	
Нач.отд.	Бунич		06.91	Пластина П-34	Стадия: Р; Масса: 6,04; Масштаб: 1:5; Лист 1; Листов 1
Гл.констр	Бунич		"		
Рук.гр.	Бабина		"		
Провер.	Бородвицкая		"		
Разработ.	Бородвицкая		"		
Исполнил	Гронова		"	Полоса 8×260×370 ГОСТ 103-76* / Вст3кп2 ГОСТ 535-88	ЛЕННИИПРОЕКТ ОКУ
Н.контр.	Новлева		"		

Согласовано

Взам.инв. №

Подпись и дата

Инв.№ подл.

Т-570

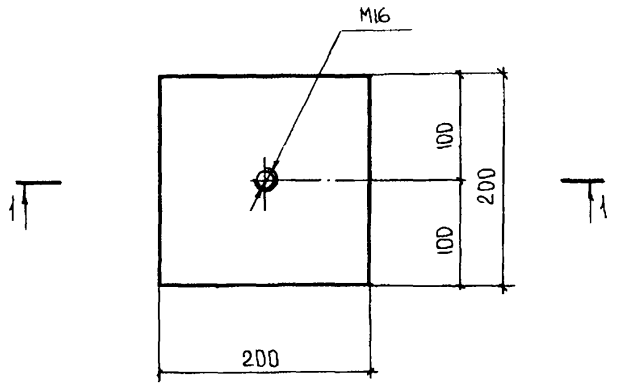

1 — 1

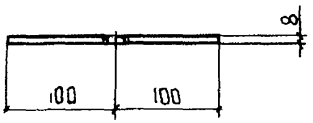

Часть 2

1.031 КЛ-2 2 105

Нач.отд.	Бунич		06.91
Гл.констр.	Бунич		"
Рук.гр.	Бабина		"
Провер.	Бородавицкая		"
Разработ	Бородавицкая		"
Исполнил	Громова		"
Н.контр.	Ковалева		"

Пластина П-35

Стадия	Масса	Масштаб
Р	2,51	1:5
Лист 1	Листов 1	

Полоса $\frac{8\times200\times200\ \text{ГОСТ}\ 103\text{-}76^{*}}{\text{Вст3кп2 ГОСТ}\ 535\text{-}88}$

ЛЕННИИПРОЕКТ
ОКУ

Согласовано

Взам.инв.№ | Подпись и дата | Инв.№ подл.

Т-570

Формат А4

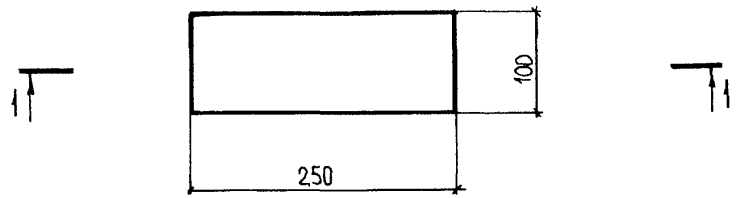

1 — 1

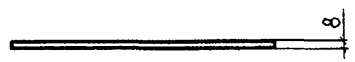

Часть 2

				1.031 КЛ-2	2	106	
Нач.отд.	Бунич		06.91	Пластина П-36	Стадия	Масса	Масштаб
Гл.констр.	Бунич		"		Р	1,57	1:5
Рук.гр.	Бабина		"		Лист	Листов	
Провер.	Есельсон		"				
Разработ.	Бровницкая		"	полоса	8×100×250 ГОСТ 103-76* / Вст3кп2 ГОСТ 535-88	ЛЕННИИПРОЕКТ ОКУ	
Исполнил	Громова		"				
Н.контр.	Иовлева		"				

Согласовано

Взам.инв. №

Подпись и дата

Инв.№ подл.

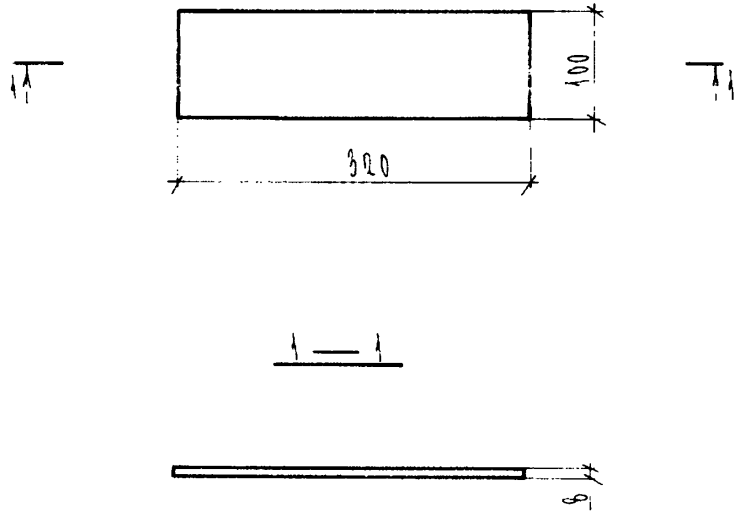

Часть 2

				1.031 КА-2	С	107
Нач. отд.	Бунин		06.91	Пластина П-37	Стадия	Масса	Масштаб
Гл. конст.	Бунин		"		Р	2.0	1:5
Рук. гр.	Иванова		"		Лист	Листов
Провер.	Муратова		"			
Разработ.	Козырева		"	полоса 8×100×320 ГОСТ 103-76* / Вст3кп2 ГОСТ 535-88	ЛЕННИИПРОЕКТ ОКУ	
Исполнил	Козырева		"			
Н. контр.	Исаева		"			

Согласовано

Взам. инв. №

Подпись и дата

Инв. № подл.

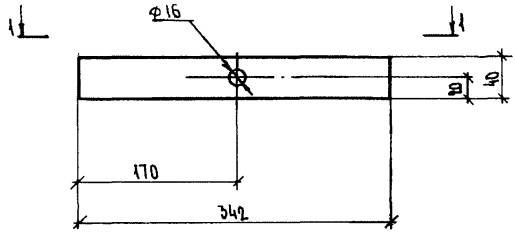

1 — 1



Часть 2

1.031 КЛ-2 2 108

Нач.отд.	Бунич		06.91
Гл.констр	Бунич		"
Рук.гр	Бабина		"
Провер.	Боровицкая		"
Разработ	Боровицкая		"
Исполнил	Нюхтикова		"
Н.контр.	Новлева		"

Пластина П-38

Полоса $\frac{4 \times 40 \times 342 \text{ ГОСТ } 103\text{-}76^{*}}{\text{Вст3 кп2 ГОСТ } 535\text{-}88}$

Стадия	Масса	Масштаб
Р	0,43	1:5
Лист 1	Листов 1	

ЛЕННИИПРОЕКТ
ОКУ

Согласовано

Взам.инв. №

Подпись и дата

Инв.№ подл.

Т-570

Формат А4

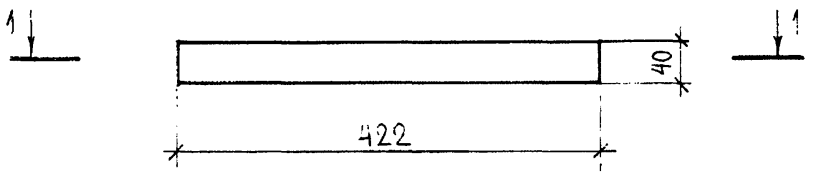

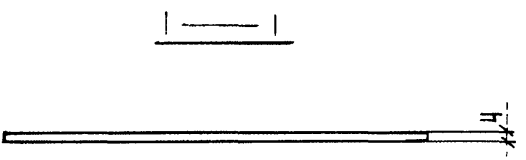

Часть 2

1.031 КЛ-2 2 109

Нач.СТД.	БУНИЧ		06.91
Гл.конс.	БУНИЧ		"
Рук.гр.	БАБИНА		"
Провер.	ЕСЕЛЬСОН		"
Разработ.	БОРОВИЦКАЯ		"
Исполнил	БОРОВИЦКАЯ		"
Н.контр.	ИОВЛЕВА		"

Пластина П-39

Стадия	Масса	Масштаб
Р	0.53	1:5
Лист 1	Листов 1	

Полоса $\frac{4\times40\times422\ \text{ГОСТ}\ 103\text{-}76^*}{\text{Вст3кп2ГОСТ}\ 535\text{-}88}$

ЛЕННИИПРОЕКТ
СКУ

Согласовано

Взам.инв. №

Подпись и дата

Инв.№ подл.

Т-570

Формат А4

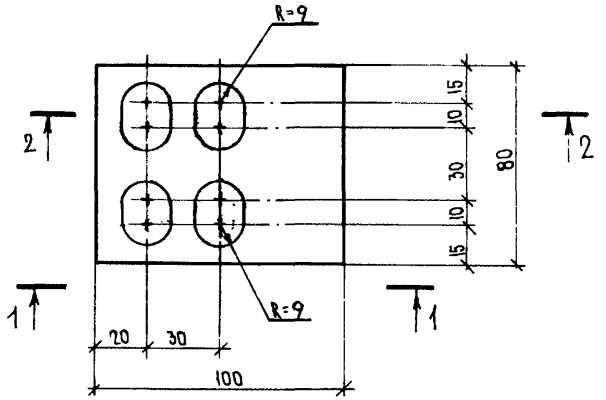

1 — 1

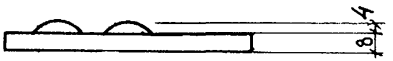

2 — 2

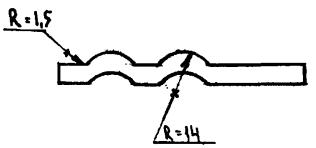

Часть 2

1.031 КЛ-2 2 110			
Нач.отд.	Бунич		06.91
Гл.констр	Бунич		"
Рук.гр	Бабина		"
Провер.	Бородницкая		"
Разработ	Бородницкая		"
Исполнил	Нюхтикова		"
Н.контр.	Новлева		"

Пластина П-40	Стадия	Масса	Масштаб
	Р	0,50	1:2
	Лист 1	Листов 1	
Полоса 8×100×80 ГОСТ 103-76* / Вст3кп2 ГОСТ 535-88	ЛЕННИИПРОЕКТ ОКУ		

Согласовано

Взам.инв. №

Подпись и дата

Инв.№ подл.

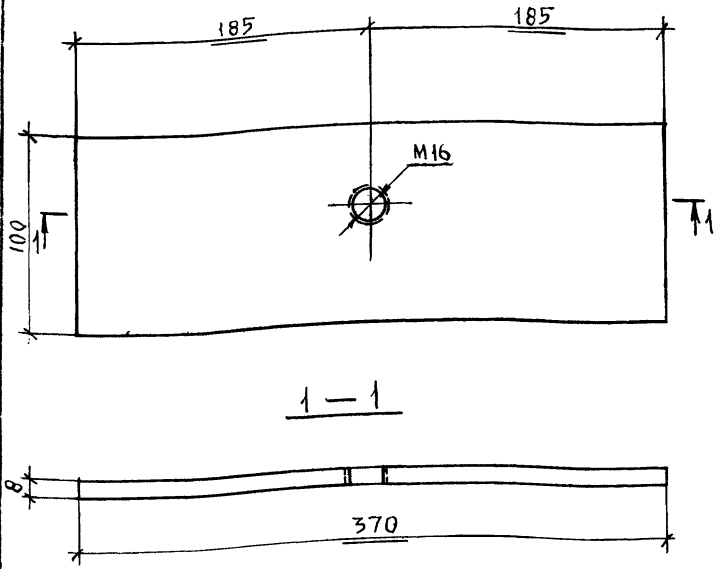

Согласовано

Взам. инв. №

Подпись и дата

Инв. № подл.

Изм.	№ уч.	Лист	№ докум.	Дата	Подп.	Фамилия	Н.контр. Подп.	Н.контр. Фамилия

Часть 2

1.031.КЛ-2 2 111

НАЧ.ОТД.	БУНИЧ		06.91
ГЛ.КОНСТ.	БУНИЧ		"
РУК.ГР.	БАБИНА		"
Провер.	БАБИНА		"
Разработ.	СЧАСТЛИВАЯ		"
Исполнил	СЧАСТЛИВАЯ		"
Н.КОНТР.	БУНИЧ		"

ПЛАСТИНА П-44

Стадия	Масса	Масштаб
Р	2,32	1:2

Лист 1 Листов 2

Полоса 8×100×370 ГОСТ 103-76*
Вст.3КП.2 ГОСТ 535-88

ЛЕННИИПРОЕКТ ОКУ

Т-570 и1 Ленниипроект РТП. Зак 108 тир. 500 22.05.89 Формат А4

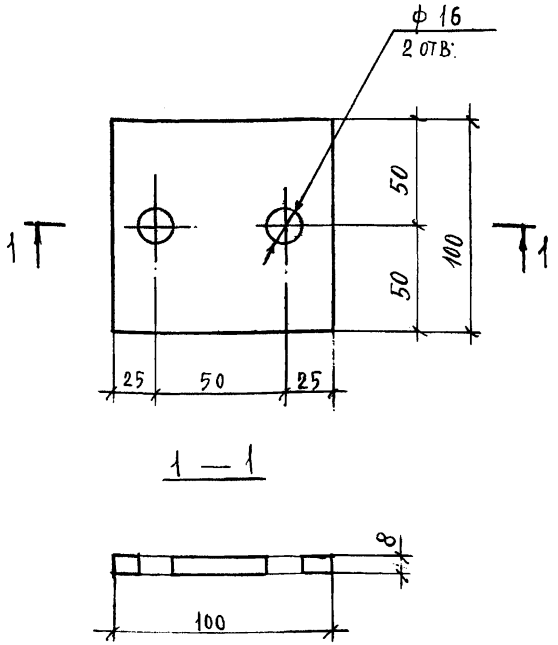

Изм	№ уч.	Лист	№ докум.	Дата	Подп.	Фамилия	Н.контр. Подп.	Н.контр. Фамилия

ЧАСТЬ 2

1.031 КЛ-2 2 112

НАЧ.ОТД.	БУНИЧ		06.91
ГЛ.КОНСТ.	БУНИЧ		"
РУК.ГР.	БАБИНА		"
Провер.	БАБИНА		"
Разработ	СЧАСТЛИВАЯ		"
Исполнил	СЧАСТЛИВАЯ		"
Н.КОНТР.	БУНИЧ		"

ПЛАСТИНА П-45

Стадия	Масса	Масштаб
Р	0.65	1:2

Лист | Листов 1

Полоса 8×100×100 ГОСТ 103-76*
В Ст3 КП2 ГОСТ 535-88

ЛЕННИИПРОЕКТ ОКУ

Согласовано

Взам.инв. №

Подпись и дата

Инв.№ подл.

Т-570 и1 Ленниипроект РТП. Зак 104 тир-500 27.03.89

Формат А4

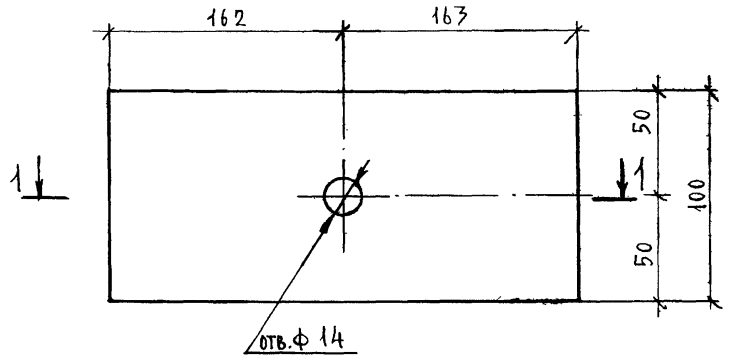

1 — 1

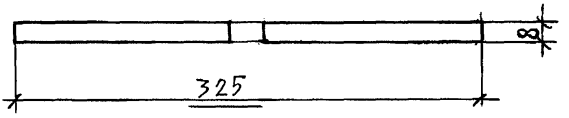

Согласовано

Взам.инв. №

Подпись и дата

Инв.№ подл.

Изм.	№ уч.	Лист	№ докум.	Дата	Подп.	Фамилия	Г. контр. Подп.	Г. контр. Фамилия

Часть 2

1.031 КЛ-2 2 113

НАЧ ОТД.	БУНИЧ		06.91
ГЛ. КОНСТ.	БУНИЧ		"
РУК. ГР.	БАБИНА		"
Провер.	БАБИНА		"
Разработ.	СЧАСТЛИВАЯ		"
Исполнил	СЧАСТЛИВАЯ		"
Н. КОНТР.	БУНИЧ		"

Пластина П-46

Стадия	Масса	Масштаб
Р	2.04	1:2
Лист	Листов 1	

Полоса $\frac{8\times100\times325\ \text{ГОСТ}\ 103\text{-}76^{*}}{\text{Ст3кп2}\ \text{ГОСТ}\ 535\text{-}88}$

ЛЕННИИПРОЕКТ ОКУ

1-570-1

Формат А4

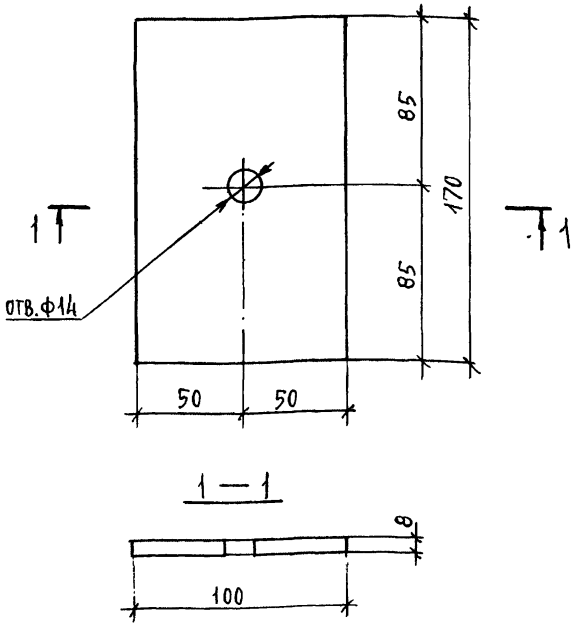

Согласовано

Изм	№ уч.	Лист	№ докум.	Дата	Подп.	Фамилия	Н.контр. Подп.	Н.контр. Фамилия

Часть 2

1.031 КЛ-2 2 114

НАЧ.ОТД.	БУНИЧ		06.91
ГЛ.КОНС	БУНИЧ		"
			"
Пр.ист.	ЖУКИНА		"
Разработ	СЧАСТЛИВАЯ		"
Исполнил	СЧАСТЛИВАЯ		"
Н.КОНТР.	БУНИЧ		"

ПЛАСТИНА П-47

Стадия	Масса	Масштаб
Р	1.07	1:2

Лист | Листов: 1

ПОЛОСА 8×100×170 ГОСТ 103-76* / ВСТ.3КП2 ГОСТ 535-88

ЛЕННИИПРОЕКТ ОКУ

Инв.№ подл. | Подпись и дата | Взам.инв. №

gost.e-ecolog.ru

Т-570 и1 Ленниипроект РТП. Зак 108 тир. 500 27.03.89 Формат А4