ТИПОВЫЕ МАТЕРИАЛЫ ДЛЯ ПРОЕКТИРОВАНИЯ

904-02-29.86

АВТОМАТИЗАЦИЯ, УПРАВЛЕНИЕ И СИЛОВОЕ ЭЛЕКТРООБОРУДОВАНИЕ ПРИТОЧНЫХ ВЕНТИЛЯЦИОННЫХ КАМЕР С ЭЛЕКТРОДВИГАТЕЛЯМИ НА НАПРЯЖЕНИЕ 660В

АВТОМАТИЗАЦИЯ

АЛЬБОМ XXIII

ПРИТОЧНАЯ ВЕНТИЛЯЦИОННАЯ КАМЕРА РЕЦИРКУЛЯЦИОННАЯ
С ВОЗДУХОНАГРЕВАТЕЛЕМ,
ОДНИМ КЛАПАНОМ РЕЦИРКУЛЯЦИОННОГО ВОЗДУХА
СЕКЦИЕЙ ОРОШЕНИЯ,
ПЕРЕКЛЮЧАЕМАЯ НА РЕЖИМ ДЕЖУРНОГО ОТОПЛЕНИЯ
ЭЛЕКТРИЧЕСКАЯ СИСТЕМА РЕГУЛИРОВАНИЯ

Ц. 0-80

Кф. ЦИТП инв. № 21761-84

gost.e-ecolog.ru

ТИПОВЫЕ МАТЕРИАЛЫ ДЛЯ ПРОЕКТИРОВАНИЯ

904-02-29.86

АВТОМАТИЗАЦИЯ, УПРАВЛЕНИЕ И СИЛОВОЕ ЭЛЕКТРООБОРУДОВАНИЕ ПРИТОЧНЫХ ВЕНТИЛЯЦИОННЫХ КАМЕР С ЭЛЕКТРОДВИГАТЕЛЯМИ НА НАПРЯЖЕНИЕ 660В

АВТОМАТИЗАЦИЯ

АЛЬБОМ XXIII

ПРИТОЧНАЯ ВЕНТИЛЯЦИОННАЯ КАМЕРА РЕЦИРКУЛЯЦИОННАЯ
С ВОЗДУХОНАГРЕВАТЕЛЕМ,
ОДНИМ КЛАПАНОМ РЕЦИРКУЛЯЦИОННОГО ВОЗДУХА
СЕКЦИЕЙ ОРОШЕНИЯ,
ПЕРЕКЛЮЧАЕМАЯ НА РЕЖИМ ДЕЖУРНОГО ОТОПЛЕНИЯ

ЭЛЕКТРИЧЕСКАЯ СИСТЕМА РЕГУЛИРОВАНИЯ

РАЗРАБОТАНЫ
ГОСУДАРСТВЕННЫМ ПРОЕКТНЫМ ИНСТИТУТОМ
САНТЕХПРОЕКТ
ГЛАВНЫЙ ИНЖЕНЕР ИНСТИТУТА Ю.И.ШИЛЛЕР
ГЛАВНЫЙ ИНЖЕНЕР ПРОЕКТА В.И.ФИНГЕР

УТВЕРЖДЕНЫ
И ВВЕДЕНЫ В ДЕЙСТВИЕ
МИНМОНТАЖСПЕЦСТРОЕМ СССР
ПРОТОКОЛ ОТ 15.05.1986г.

Кф Цитп инв № 21161-24

Ведомость ссылочных и примененных документов

Обозначение	Наименование	Примечание
ОСТ 36.13-76	Щиты и пульты систем автоматизации технологических процессов	
	Общие технические условия	
ГОСТ 21.404-85	Автоматизация технологических процессов. Обозначения условные приборов и средств автоматизации в схемах	
ГОСТ 2710-81	ЕСКД. Обозначения буквенно-цифровые в электрических схемах.	
ГОСТ 2.721-74	ЕСКД. Обозначения условные графические в схемах. Обозначения общего применения	
ГОСТ 2.728-74	ЕСКД. Обозначения условные графические в схемах. Резисторы, конденсаторы.	
ГОСТ 2.755-74	ЕСКД. Обозначения условные графические в схемах. Устройства коммутационные и контактные соединения.	
ГОСТ 2.780-68	ЕСКД. Обозначения условны графические. Элементы гидравлических и пневматических сетей	
ГОСТ 2.782-68	ЕСКД. Обозначения условные графические. Насосы и двигатели гидравлические и пневматические.	

Ведомость чертежей альбома

Листа	Наименование	Примечание
1	Ведомости ссылочных и примененных документов и чертежей	
2	Схема автоматизации	
3...9	Схема электрическая принципиальная регулирования	
10...14	Щит регулирования Щ 3.5 Общий вид.	
15...19	Щит регулирования Щ 3.5 Таблица соединений	
20...23	Щит регулирования Щ 3.5 Таблица подключения	
24	Схема подключения внешних проводок	

21761-24 2

Инв. № подл. | Подпись и дата | Взам. инв. №

Привязан				
Инв. №				
ГИП	Фингер		08.86	904-02-29.86 АОВ
Н. контр.	Евтеева		08.86	
Нач. отд.	Романов		08.86	
Гл. спец.	Рубчинский		08.86	Автоматизация приточных камер
Рук. гр.	Ненадзерейкая		08.86	
Ст. техн.	Печникова		08.86	Стадия: Р; Лист: 1; Листов: 24
				Ведомости ссылочных и примененных документов и чертежей — САНТЕХПРОЕКТ

904-02-29.86
Альбом XXIII

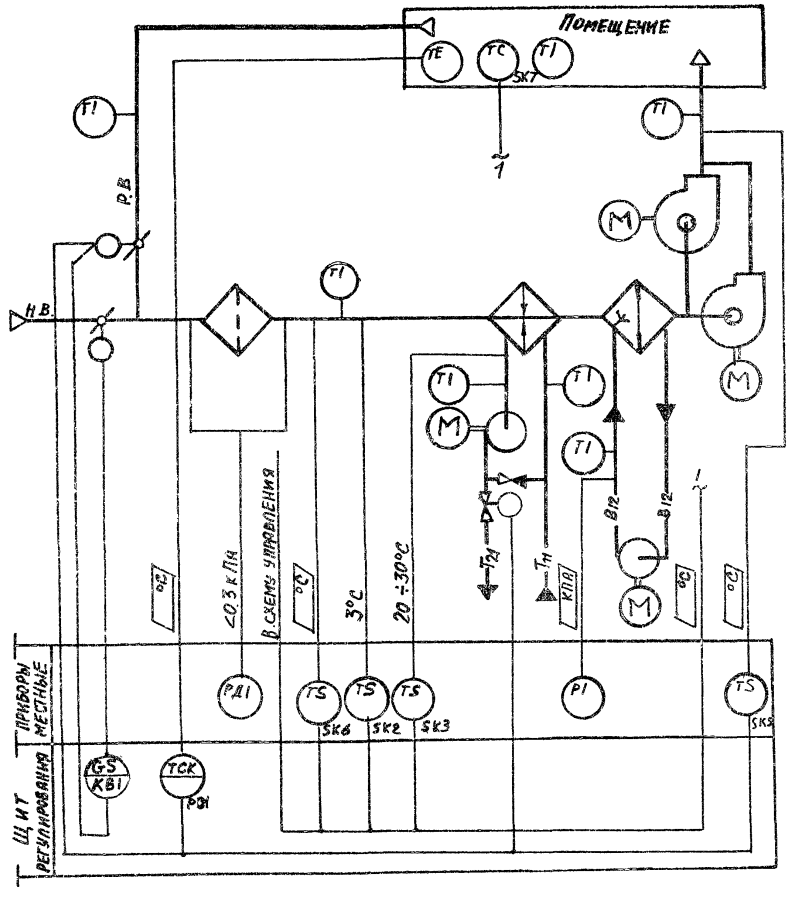

Предусматривается:

Работа системы в двух режимах:

I Рабочий режим

1. Регулирование температуры воздуха в помещении изменением: количества наружного и рециркуляционного воздуха, поступающего в приточную систему; теплопроизводительности воздухонагревателя;
2. Ограничение по минимуму температуры приточного воздуха;
3. Автоматический прогрев воздухонагревателя перед включением приточного вентилятора;
4. Автоматическое подключение системы регулирования при включении приточного вентилятора;
5. Защита воздухонагревателя от замерзания;
6. Установка датчика температуры для автоматического включения насоса секции орошения;
7. Синхронизация работы воздушных клапанов и последовательная с ними работа клапана на теплоносителе.

II Дежурный режим

Система работает как отопительный агрегат

1. Исполнительные механизмы поставляются комплексно с воздушными и регулирующими клапанами.
2. Схема выполнена для камер 2ПК10÷2ПК31,5

21761-24 3

ГИП	Фингер		08.86
Н.контр.	Евтеева		08.86
Нач.отд.	Романов		08.86
Гл.спец.	Рубчинский		08.86
Рук.гр.	Мендержецкая		08.86
Инж	Пяховицкая		08.86

904-02-29.86 АОВ

Автоматизация приточных камер

Стадия	Лист	Листов
Р	2	

Схема автоматизации

САНТЕХПРОЕКТ

Обозначение (№-№) систем	
Без резервного вентилятора	
С резервным вентилятором	

Привязан:

Инв №

Инв. № подл. | Подпись и дата | Взам. инв. №

Копировал:

Формат А3

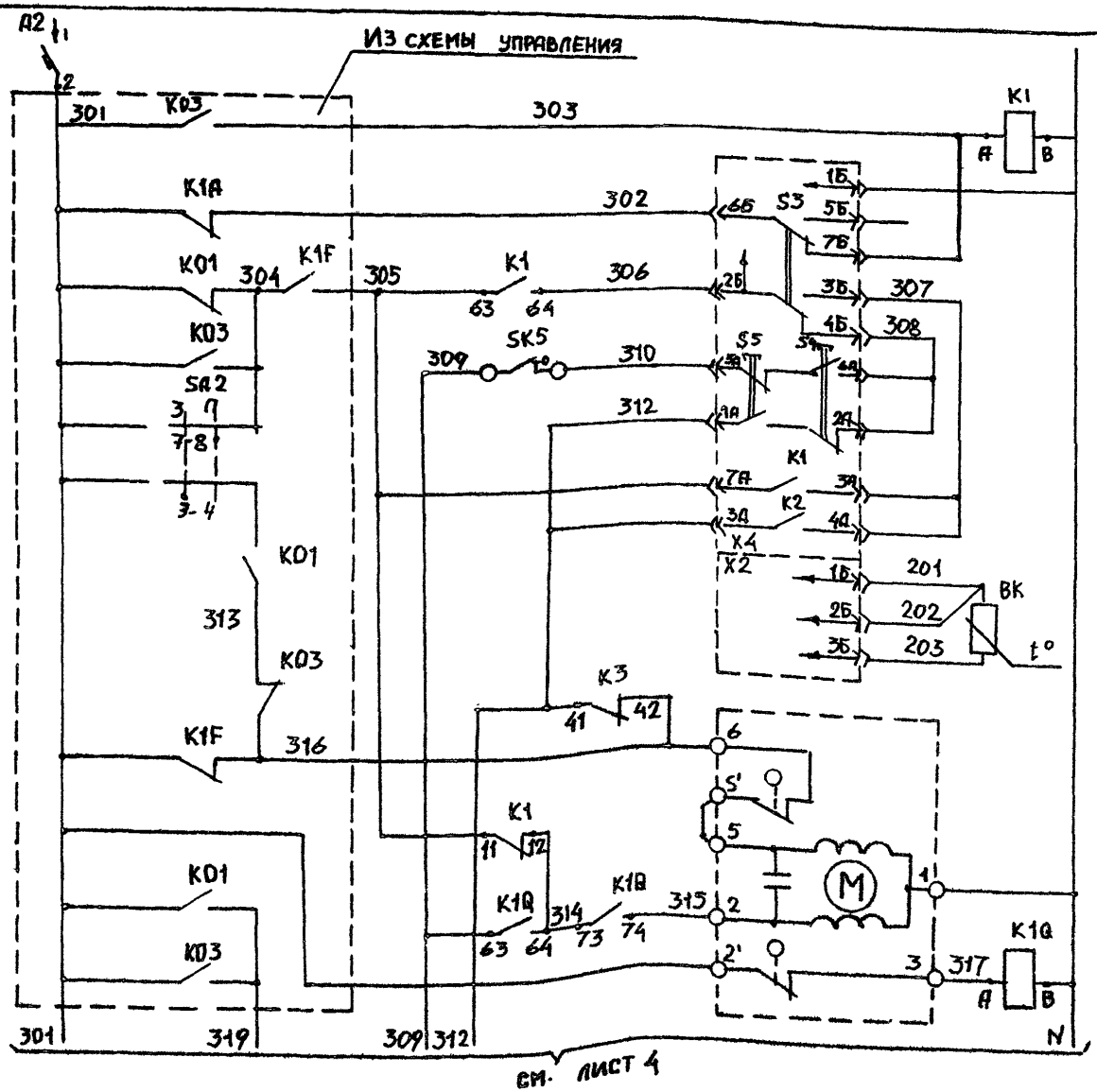

Питание ~220В	
Реле промежуточное	
Питание прибора	Регулятор температуры воздуха в помещении
Избиратель регулирования автоматическое – ручное	
понизить / повысить	ручное регулирование
выше нормы / ниже нормы	автоматическое регулирование
Термопреобразователь сопротивления	
Открытие	Клапан на теплоносителе воздухонагревателя
Закрытие	

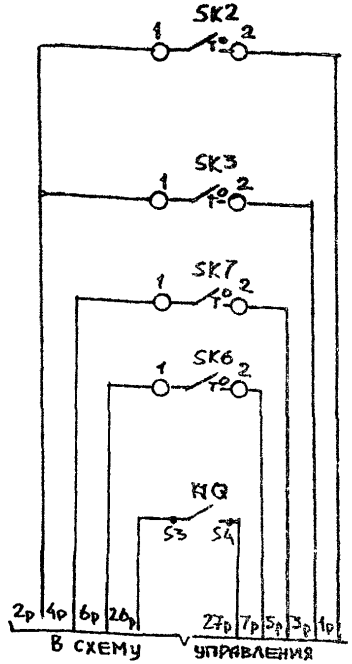

Датчик температуры воздуха перед воздухонагревателем	Защита воздухонагревателя от замерзания
Датчик температуры обратного теплоносителя	
Датчик температуры воздуха в помещении	
Датчик температуры наружного воздуха	Автоматическое включение насоса секции обращения
Автоматическое включение циркуляционного насоса теплоносителя	

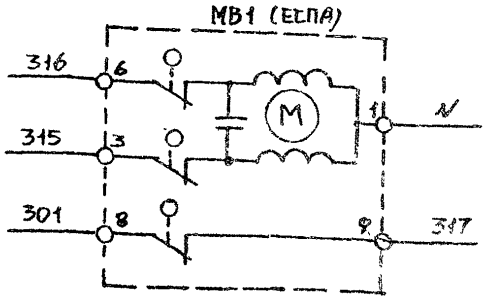

21761-24

4

ГИП	Фингер		08.86
Н.контр.	Евтеева		08.86
Нач.отд.	Романов		08.86
Гл.спец.	Рубчинский		08.86
Рук.гр.	Мендержецкая		08.86
Инженер	Ляховицкая		08.86

904-02-29.86 А08

Автоматизация приточных камер

Стадия	Лист	Листов
Р	3	

Схема электрическая принципиальная регулирования (начало)

САНТЕХПРОЕКТ

Привязан

Инв. №

904-02-29.86 Альбом XXIII

Согласовано ГПИ электропроект

ГИП | Мангушев

Инв N подл. | Подпись и дата | В зам. инв. N

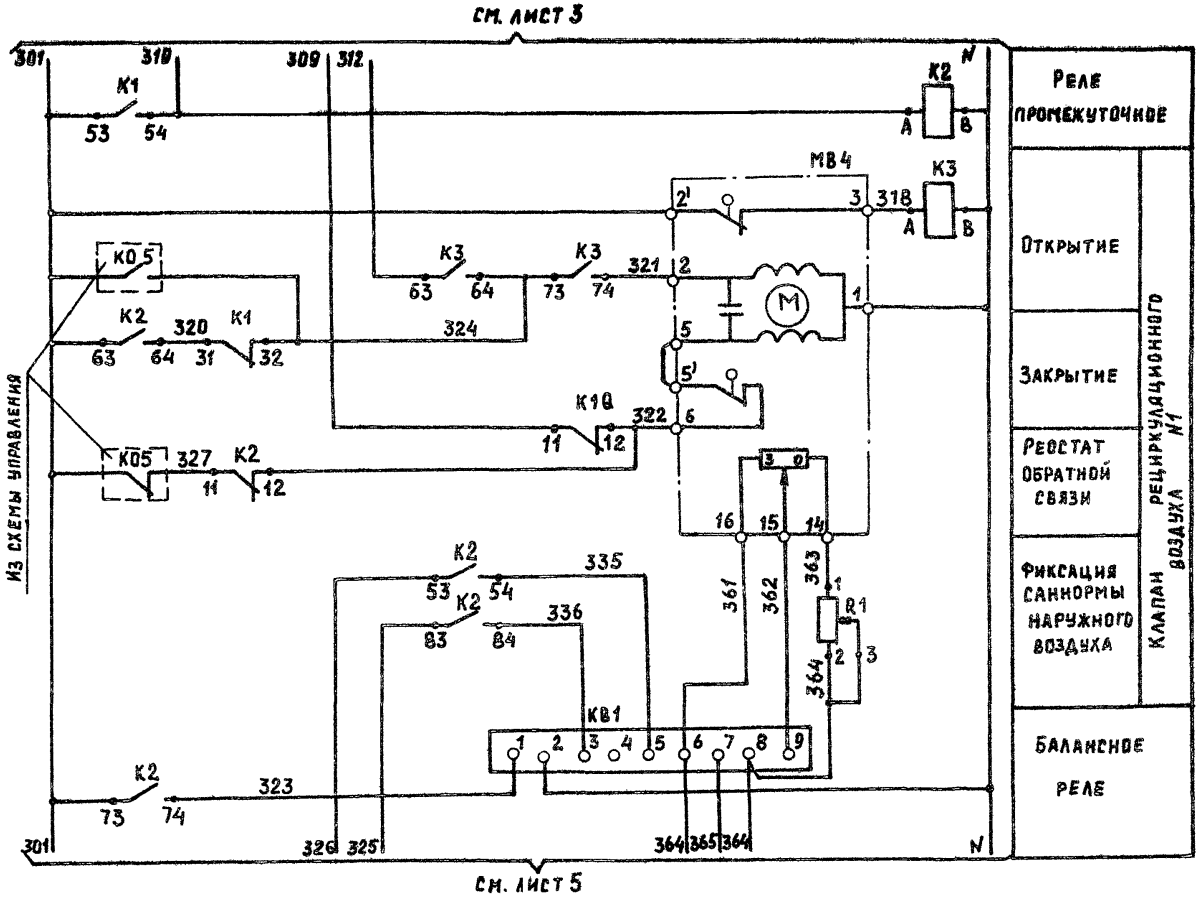



см. лист 5

21761-24 5

ГИП	Фингер		08.86
Н. контр.	Евтеева		08.86
Нач. отд.	Романов		07.86
Гл. спец.	Рувчинский		08.86
Рук. гр.	Мендзержецкая		08.86
Инж.	Ляховицкая		08.86

Привязан:

Инв. №

904-02-29.86 АОВ

Автоматизация приточных камер

Стадия	Лист	Листов
Р	4	

Схема электрическая принципиальная регулирования (продолжение)

САНТЕХПРОЕКТ

Копировал:

Формат: А3

Инв. № подл. | Подпись и дата | Взам. инв. №

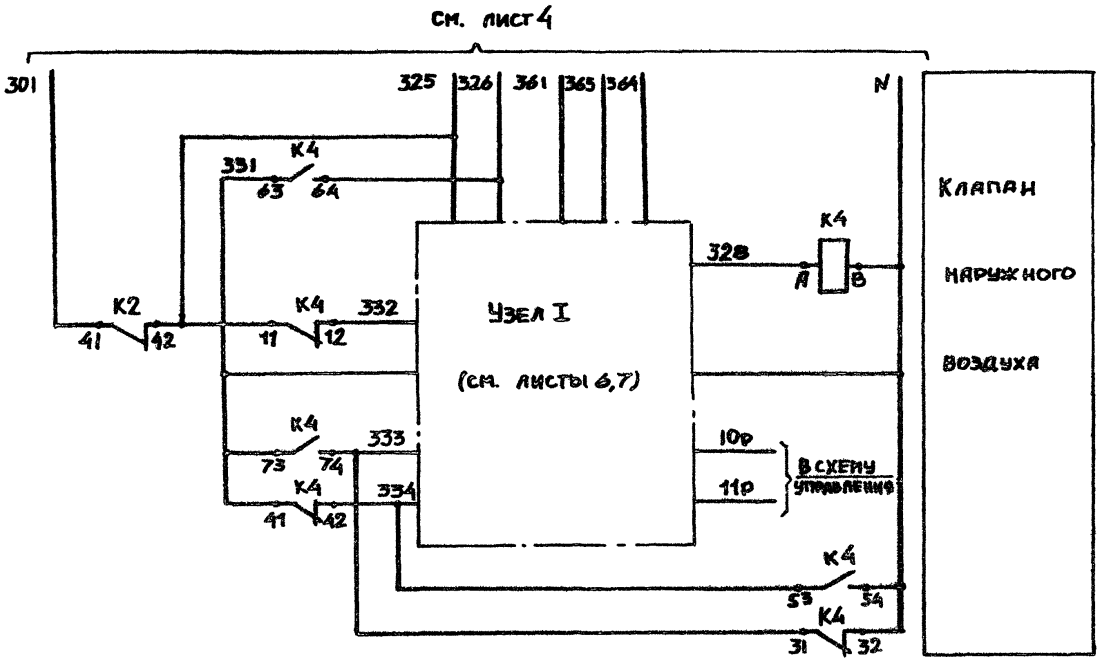

ГИП	Фингер		09.86
Н.контр.	Евтеева		09.86
Нач.отд.	Романов		09.86
Гл.спец.	Рувчинский		9.86
Рук. гр.	Мендзерхецкая		08.86
Инж.	Пяховицкая		08.86

21761-24 6

904-02-29.86 АОВ

Автоматизация приточных камер

Стадия	Лист	Листов
Р	5	

Схема электрическая принципиальная регулирования (продолжение)

САНТЕХПРОЕКТ

Привязан:

Инв. №

Инв. № подл. | Подпись и дата | Взам. инв. №

М90-100

Узел I

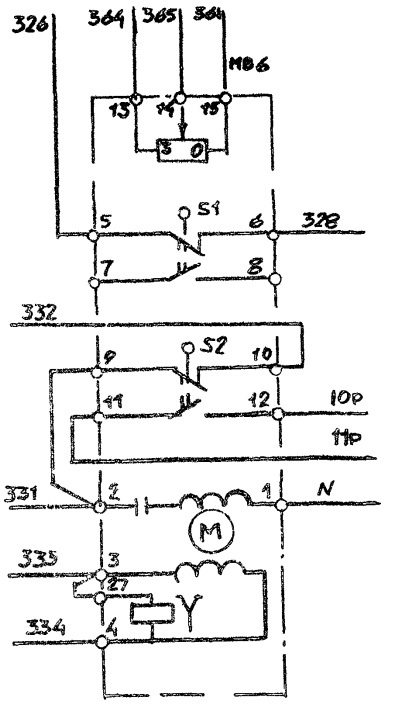

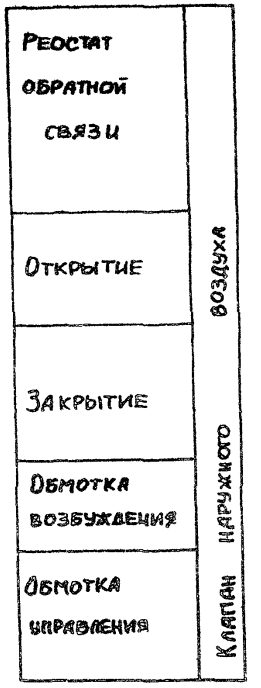

ЕСПА-02 ПВ

Узел I

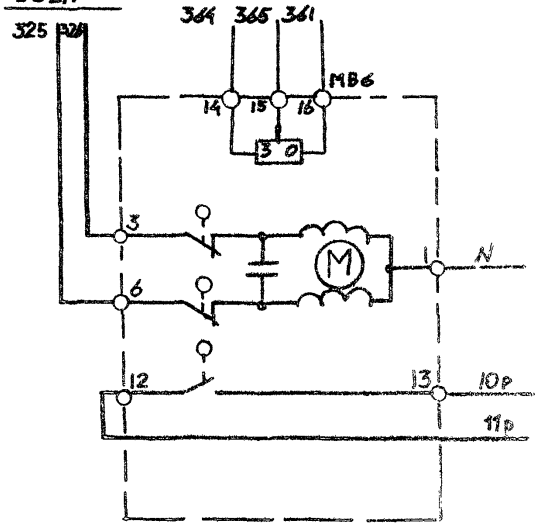

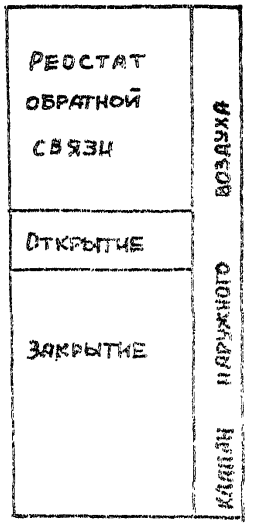

ГИП	Финкер		08.86
Н.контр.	Евтеева		08.86
Нач.отд.	Романов		08.86
Гл.спец.	Рубчинский		08.86
Рук.гр.	Менозжения		08.86
Инж.	Пяхорицкая		08.86

81761-24 7

904-02-29.86 АОВ

Автоматизация приточных камер

Стадия	Лист	Листов
Р	6	

Схема электрическая принципиальная регулирования (Продолжение)

САНТЕХПРОЕКТ

Привязан:

Инв. №

Копировал:

Формат: А3

Инв.№ подл. | Подпись и дата | Взам.инв.№

904-02-29.86
Альбом XXIII

МЭО-40 (С ДВИГАТЕЛЕМ ДАУ)

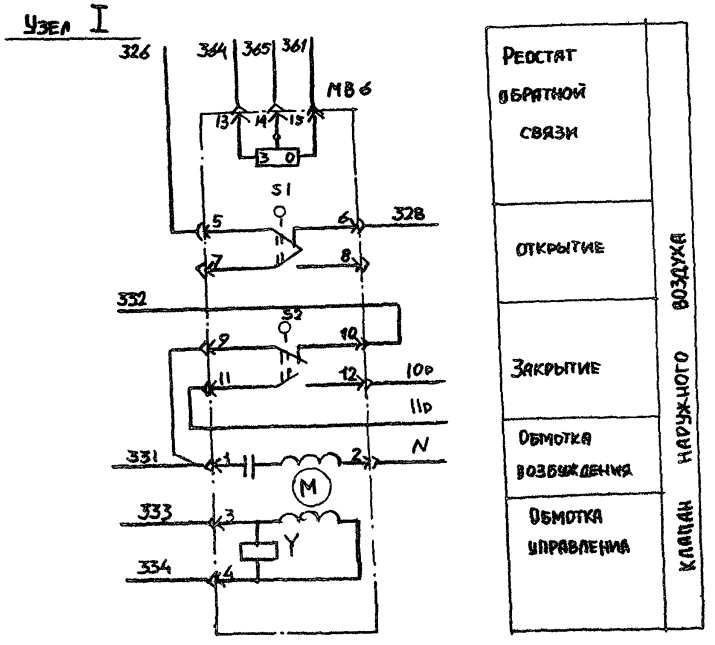

МЭО-16, МЭО-40 (С ДВИГАТЕЛЕМ ДСР)

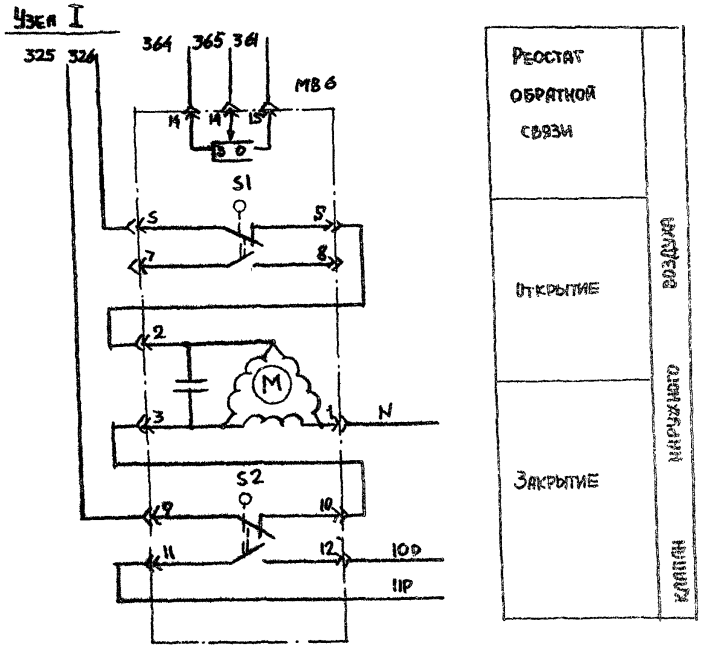

21761-24 8

ГИП	Фингер		08.86
Н.контр.	Евтеева		08.86
Нач. отд.	Романов		08.86
Гл.спец.	Рубчинский		08.86
Рук.гр.	Меназдецкая		08.86
Инж.	Ляховицкая		08.86

904-02-29.86 АОВ

Автоматизация приточных камер

Стадия	Лист	Листов
Р	7	

Схема электрическая принципиальная регулирования (продолжение)

САНТЕХПРОЕКТ

Привязан

Инв №

Инв № подл. | Подпись и дата | Взам. инв. №

ДИАГРАММЫ ЗАМЫКАНИЯ КОНТАКТОВ

РЕГУЛЯТОР ТЕМПЕРАТУРЫ РВ1

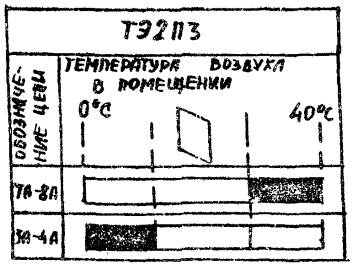

Датчик температуры SK2

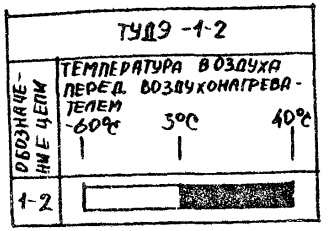

Датчик температуры SK3

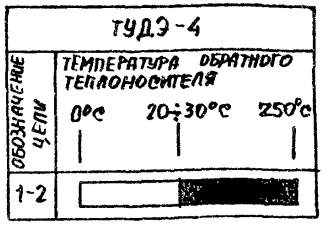

Исполнительный механизм МЭ6

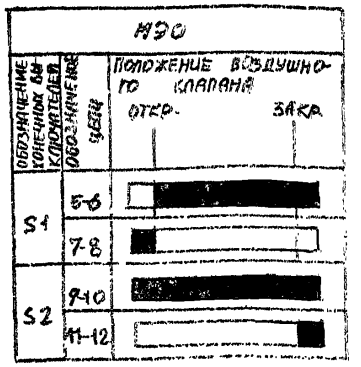

* — НЕ ИСПОЛЬЗУЕТСЯ

Датчик температуры SK6

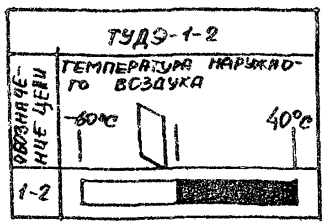

Датчик температуры SK5

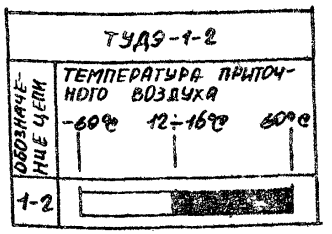

Датчик температуры SK7

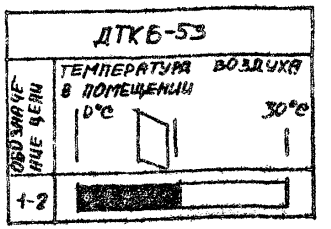

Инв. № подл. | Подпись и дата | Взам. инв. №

21761-24 9

ГИП	Фингер		08.86
Н. контр.	Евтеева		08.86
Нач. отд.	Романов		08.86
Гл. спец.	Рубчинский		08.86
Рук. гр.	Мендзержецкая		08.86
Инж.	Ляховицкая		08.86

Привязан

Инв. №

904-02-29.86 АОВ

Автоматизация приточных камер

Стадия	Лист	Листов
Р	8	

Схема электрическая принципиальная регулирования (продолжение)

САНТЕХПРОЕКТ

Копировал: Формат А3

904-02-29.86
Альбом XXIII

Позиционное обозначение	Наименование	Количество	Примечание
SK3	Устройство терморегулирующее электри-		
	ческое ТУДЭ-4 ТУ25-02.281074-78	1	контакт „3"
SK7	Датчик температуры камерный		
	ДТК Б-53 ТУ25-02.888-75Е	1	контакт „Р"
MB1	Исполнительный механизм		
	МЭО-6,3 ГОСТ 7192-82 или	1	комплексно с клапаном
	исполнительный механизм		
	ЕСПА 02 ПВ	1	комплексно с клапаном
MB4	Исполнительный механизм		
	МЭО-6,3 ГОСТ 7192-82	1	комплектно с клапаном
MB6	Исполнительный механизм		
	МЭО-16 ГОСТ 7192-82	1	комплектно с клапаном
	или исполнительный механизм		
	ЕСПА 02 ПВ	1	комплектно с клапаном
	или ипoлнительный механизм		
	МЭО-100 ГОСТ 7192-82	1	комплектно с клапаном
	или исполнительный механизм		
	МЭО-40 ГОСТ 7192-82	1	комплектно с клапаном

Позиционное обозначение	Наименование	Количество	Примечание
	Щит регулирования		
PB1	Регулятор температуры электрический		
	трехпозиционный ТЭ2 П3		
	ТУ 25-02.200 166-82	1	
K1...K4	Реле промежуточное ПЭ-37-44У3~220В		
K1Q	4з+4р ТУ 16.523.622-82	5	
KB1	Балансное реле БРЭ-1 ~ 220В		
	ТУ 25-05 2603-79	1	
R1	Резистор эмалированный регулиру-		
	емый ПЭВР-20 200 ОМ ГОСТ 6513-75	1	
SF1	Выключатель автоматический		
	А63-МУ3~220В Jн-1.25 AJотс-1.3 Jн		
	ТУ 16.522.110-74	1	
	Аппаратура по месту		
BK1	Термопреобразователь сопротивления медный		Номинальная стати-
	ТСМ-1079 ТУ 25-08792288-80	1	ческая характе- ристика 50М
SK2,SK5,	Устройство терморегулирующее		
SK6	электрическое ТУДЭ-1-2		
	ТУ25-02.281074-78	3	контакт „3"

21761-24 10

ГИП	Фингер		08.86
Н.контр.	Евтеева		08.86
Нач.отд.	Романов		08.86
Гл.спец.	Рубчинский		08.86
Рук.гр.	Мендзержецкая		08.86
Инж.	Ляховицкая		08.86

904-02-29.86 АОВ

Автоматизация приточных камер

Стадия	Лист	Листов
Р	9	

Схема электрическая принципиальная регулирования (окончание)

САНТЕХПРОЕКТ

Привязан:

Инв. №подл. | Подпись и дата | Взам. инв. №

Инв. №

Поз.	Обозначение	Наименование	К-во	Прим.
		Документация		
	АОВ15...19	Таблица соединений		
	АОВ20...23	Таблица подключения		
		Стандартные изделия		
1		Шкаф щита ЩШМ 1000×600×350	1	
		УХЛ4 Ур30 ОСТ36 13-76		
2		Угольник У3М 600 ТК3-128-83	5	У6 ТМ3-26-83
3		Рейка РМ600 ТК3-101-83	1	У4 ТМ3-1-83
4		Угольник УР ТК3-245-83	1	У1 ТМ3-145-83
		Прочие изделия		
5	РВ1	Регулятор температуры	1	
		электрический Т92 П3		
6	КВ1	Балансное реле БРЭ-1	1	У3 19
		~220В		ТМ3-13-83

Поз.	Обозначение	Наименование	К-во	Прим.
7	SF1	Автомат ~ 220В $J_н$ – 1,25 А	1	У 350
		отсечка 1,3 $J_н$ крепление на		ТМ3-13-83
		панели А63- МУ3		
8	К1...К4, КТ0	Реле ПЭ-37-4У3 ~ 220В	5	
		4з+4р		
9	R1	Резистор ПЭВР-20 200 Ом ±10%	1	У5 ТМ3-19-85
10		Блок БЗ-10	7	
11		Упор	4	
12		Перемычка П	9	
13		Рамка РПМ 66×26	1	
14		Рамка РПМ 30×15	1	
		Материалы		
15		Провод ПВ1 0,75 380	40	м
		ГОСТ 6323-79		
16		Провод ПВ3 1,5 380	5	м
		ГОСТ 6323-79		
17		Провод ПВ3 1.0 380	10	м
		ГОСТ 6323-79		
18		Провод НВЭ-0,75 II 380	3	м
		ГОСТ 17517-72		

Привязан

Инв. №

ГИП	Фингер		08.86
Н.контр	Евтеева		08.86
Нач.отд.	Романов		08.86
Гл.спец.	Рубчинский		08.86
Рук. гр.	Мендзерецкая		08.86
Инж.	Паховицкая		08.86

904-02-29.86 АОВ

Автоматизация приточных камер

Стадия	Лист	Листов
Р	10	

Щит регулирования Щ 3.5
Общий вид.

САНТЕХПРОЕКТ

904-02-29.86
Альбом XX III

Инв. № подл. | Подпись и дата | Взам. инв. №

Инв. № подл. | Подпись и дата | Взам. инв. №

21761-24 11

904-02-29.86 АОВ Лист 11

Копировал: Формат А3

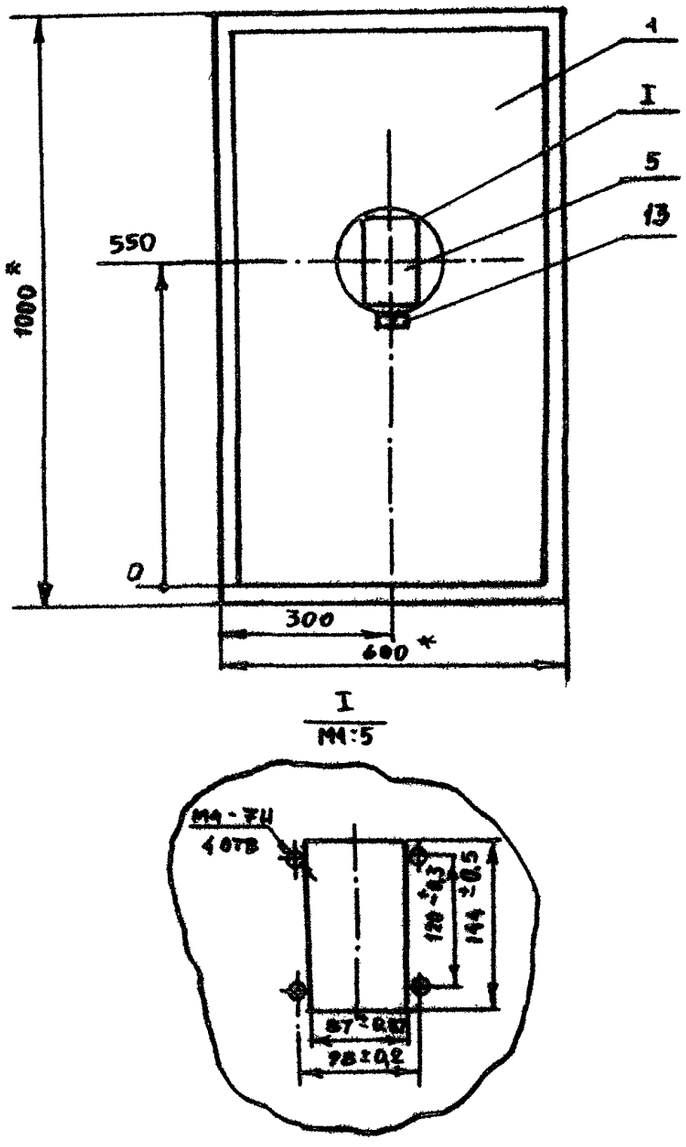

I
М1:5

1. * Размеры для справок
2. Покрытие - вариант 2 ОСТ 36.13-76

Вид на внутренние плоскости (развернуто)

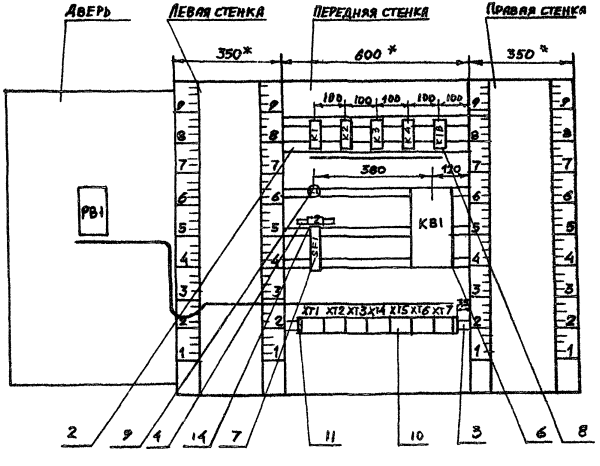

поз.7
5F1

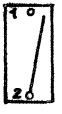

поз.9
R1

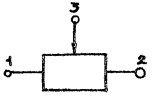

Инв. № подл. | Подпись и дата | Взам. инв. №

904-02-29.86
Альбом XXIII

Надписи на табло и в рамках

№ надписи	Текст надписи	Кол.	№ надписи	Текст надписи	Кол.
	Рамка 66×26				
1	Температура воздуха				
	в помещении	1			
	Рамка 30×15				
2	Ввод ~ 220В	1			

Проводник	Откуда идет	Куда поступает	Данные провода	Примечание
	Технические	требования		
	Таблица соединений выполнена на			
	основании схем, приведенных			
	на листах 3...9 и	24.		
N	XT3:5	XT3:6	перемычка блока	
N	XT 3:6	XT4:3	ПВ1 0,75	
N	XT4:3	XT4:4	перемычка блока	
N	XT4:4	XT6:7	ПВ1 0,75	
N	XT6:7	XT6:8	перемычка блока	
N	XT6:8	KB1:2		
N	KB1:2	KTQ:B		
N	K1Q:B	K4:B		
N	K4:B	K4:54	ПВ1 0,75	п
N	K4:54	K4:32		п
N	K4:32	K3:B		
N	K3:B	K2:B		
N	K2:B	K1:B		

Привязан:

Инв. №

21761-24 14

ГИП	Фингер		07.86
Н. контр.	Евтеева		09.86
Нач. отд.	Романов		08.86
Гл. спец.	Рубчинский		08.86
Рук. гр.	Менджерецкая		08.86
Инж.	Ляховицкая		08.86

904-02-29.86 АОВ

Автоматизация приточных камер

Стадия	Лист	Листов
Р	15	

Щит регулирования Щ3.5
Таблица соединений

САНТЕХПРОЕКТ

Инв. № подл. | Подпись и дата | Взам. инв. №

904-02-29.86 АОВ

Лист 14

Проводник	Откуда идет	Куда поступает	Данные провода	Примечание
N	K:8	XT6:8		
301	XT7:1	XT4:2	ПВ1 0,75	
301	XT4:2	XT1:4		
301	XT1:4	XT1:3	ПЕРЕМЫЧКА БЛОКА	
301	XT1:3	XT1:2	ПЕРЕМЫЧКА БЛОКА	
301	XT1:2	K1:53		
301	K1:53	K2:63		
301	K2:63	K2:73	ПВ1 0,75	П
301	K2:73	K2:41		П
301	K2:41	SF1:2		
303	XT1:8	XT1:7	ПЕРЕМЫЧКА БЛОКА	
303	XT1:7	K1:A		
305	XT1:9	K1:63		
305	K1:63	K1:11		П
306	XT7:6	K1:64		
309	XT6:9	K1Q:11		
309	K1Q:11	K1Q:63	ПВ1 0,75	П
312	XT3:8	K3:63		
312	K3:63	K3:41		П
314	K1:12	K1Q:73		
314	K1Q:73	K1Q:64		П
315	XT7:4	K1Q:74		
316	XT1:10	XT7:2		
316	XT7:2	XT7:3	ПЕРЕМЫЧКА БЛОКА	
316	XT7:3	K3:42		
317	XT7:5	K1Q:A		
318	XT4:5	K3:A	ПВ1 0,75	
319	XT1:6	K1:54		
319	K1:54	K2:A		

904-02-29.86 Альбом XXIII

Инв.№подл. | Подп. и дата | Взам. инв.№

Проводник	Откуда идет	Куда поступает	Данные провода	Примечание
320	K2:64	K1:31		
321	XT4:6	K3:74		
322	XT4:7	K1Q:12		
322	K1Q:12	K2:12		
323	K2:74	KB1:1		
324	K3:73	K3:64		П
324	K3:64	K1:32	ПВ1 0,75	
325	XT5:5	K2:42		
325	K2:42	K2:83		П
325	K2:83	K4:11		
326	XT5:6	KB1:5		
326	KB1:5	K4:64		
327	XT1:1	K2:1,		
328	XT6:1	K4:A		
361	XT5:1	XT5:2	ПЕРЕМЫЧКА БЛОКА	
361	XT5:2	KB1:6		
362	XT4:8	KB1:9		
363	XT4:9	R1:1		
364	XT5:4	KB1:8		
364	KB1:8	R1:2		
364	R1:2	R1:3		П
365	XT5:3	KB1:7	ПВ1 0,75	
331	XT5:7	K4:63		
331	K4:63	K4:13		П
331	K4:73	K4:41		П
332	XT5:8	K4:72		
333	K4:74	K4:31		П
333	K4:31	XT5:9		
334	XT6:2	K4:53		

Инв.№подл. | Подп. и дата | Взам. инв.№

21761-24 15

Формат А3

Проводник	Откуда идет	Куда поступает	Данные провода	Примечание
334	К4:53	К4:42		П
8Р	ХТ2:9	К3:11		
9Р	ХТ2:10	К3:12		
10Р	ХТ3:3	ХТ6:5	ПВ1 0,75	
11Р	ХТ3:4	ХТ6:6		
26Р	ХТ3:1	К1Q:53		
27Р	ХТ3:2	К1Q:54		
335	К2:54	КВ1:5		
336	К2:84	КВ1:3		
Земля	Угольник для установки аппаратов: ⏚	Стойка щита: ⏚		
Земля	Рейка: ⏚	Стойка щита: ⏚	ПВ3 1,5	

Проводник	Откуда идет	Куда поступает	Данные провода	Примечание
		Дверь		
N	ХТ3:5	РВ1-Х4:1Б		
302	ХТ1:5	РВ1-Х4:6Б		
303	ХТ1:7	РВ1-Х4:7Б	ПВ3 1,0	
306	ХТ7:6	РВ1-Х4:2Б		
307	РВ1-Х4:3Б	РВ1-Х4:4А		П
307	РВ1-Х4:4А	РВ1-Х4:8А		П
308	РВ1-Х4:4Б	РВ1-Х4:2А	ПВ1 0,75	П
308	РВ1-Х4:РА	РВ1-Х4:6А		П
310	ХТ6:10	РВ1-Х4:5А	ПВ3 1,0	
310	РВ1-Х4:5А	РВ1-Х4:7А	ПВ1 0,75	П
312	ХТ3:8	РВ1-Х4:1А	ПВ3 1,0	
312	РВ1-Х4:1А	РВ1-ХТ:3А	ПВ1 0,75	П
201	ХТ7:8	РВ1-Х2:1Б		Измерительные цепи
202	ХТ7:9	РВ1-Х2:2Б	НВ3 1×0,75	
203	ХТ7:10	РВ1-Х2:3Б		
Земля	РВ1: ⏚	Рейка: ⏚		
			ПВ3 1,5	
Земля	Рейка: ⏚	Стойка щита: ⏚		

Взам. инв. № | Подп. и дата | Инв. № подл.

Проводник	Вывод	Вид контакта	Вывод	Проводник
	Технические			
Таблица подключения выполнена на основании				
схем и таблицы соединений,				
ветственно на листах				
		К1		
303	А	К	В	N*
305	11п	Р	12	314
320	31	Р	32	324
301*	53	З	54	319
305*	63п	З	64	306
		К2		
319	А	К	В	N*
327	11	Р	12	322
301*	41п	Р	п42	325*
301*	63п	З	64	320
301*	73п	З	74	323

Проводник	Вывод	Вид контакта	Вывод	Проводник
Требования				
3...9 и 15...19				
326*	53	З	54	335
325*	83п	З	84	336
		К3		
318	А	К	В	N*
8р	11	Р	12	9р
312	41п	Р	42	315
312*	63п	З	п64	324*
324	73п	З	74	321

Привязан:

Инв. №

ГИП	Фингер		08.86
Н.контр.	Евтеева		08.86
Нач.отд.	Романов		08.86
Гл. спец.	Рубинский		08.86
Рук. гр.	Мендзерецкая		08.86
Ст. техн.	Печникова		08.86

904-02-29.86 АОВ

Автоматизация приточных камер

Стадия	Лист	Листов
Р	20	

Щит регулирования Щ3.5.
Таблица подключения

САНТЕХПРОЕКТ

Инв. № подл. | Подп. и дата | Взам. инв. №

Проводник	Вывод	Вид контакта	Вывод	Проводник
		К4		
328	А	К	В	N*
325	11	Р	12	332
333*	31п	Р	п32	N*
331	41п	Р	п42	334
334*	53п	З	п54	N*
331*	63п	З	64	326
331*	73п	З	п74	333
		К1Q		
317	А	К	В	N*
309	11п	Р	12	322*
26р	53	З	54	27р
309	63п	З	п64	314
314*	73п	З	74	315
		R1		
363	1		п2	364*
364	3п			
		КВ1		
323	1		2	N*
336	3		4	
335	5		6	361
365	7		8	364*
362	9			

Проводник	Вывод	Вид контакта	Вывод	Проводник
		XT1		
327	1		п2	301*
301*	3п		п4	301*
302	5		6	319
303*	7п		п8	303
305	9		10	316
		XT2		
1р	1		п2	2р
2р	3п		4	3р
	5		6	
6р	7		8	7р
8р	9		10	9р
		XT3		
26р	1		2	27р
10р	3		4	11р
N*	5п		п6	N*
	7		8	312*
	9		10	
		XT4		
	1		2	301*
N*	3п		п4	N*
318	5		6	321
322	7		8	362
363	9		10	

21761-24 17

904-02-29.86 АОВ Лист 21

Копировал: Формат А3

Проводник	Вывод	Вид контакта	Вывод	Проводник	Проводник	Вывод	Вид контакта	Вывод	Проводник
		XT5							
361	1п		п2	361 *					
365	3		4	364					
325	5		6	326					
331	7		8	332					
333	9		10						
		XT6							
328	1		2	334					
	3		4						
10Р	5		6	11Р					
N *	7п		п8	N*					
309	9		10	310					
		XT7							
301	1		п2	316 *					
316 *	3п		4	315					
317	5		6	306					
	7		8	201					
202	9		10	203					

Инв. № подл. | Подпись и дата | Взам. инв. №

904-02-29.86 АОВ Лист 22

904-02-29.86
Альбом XXIII

Проводник	Вывод	Вид контакта	Вывод	Проводник	Проводник	Вывод	Вид контакта	Вывод	Проводник
	ДВЕРЬ								
		РВ1							
		Х2							
201	1Б		2Б	202					
203	3Б								
		Х4							
312 *	1Ап		п2А	308 *					
312	3Ап		п4А	307 *					
310 *	5Ап		п6А	308					
310	7Ап		п8А	307					
N	1Б		2Б	306					
307	3Бп		п4Б	308					
	5Б		6Б	302					
303	7Б		⏚	Земля					

Инв. № подл. | Подпись и дата | Взам. инв. №

24761-24 18 904-02-29.86 АОВ Лист 23

Копировал: Формат А3

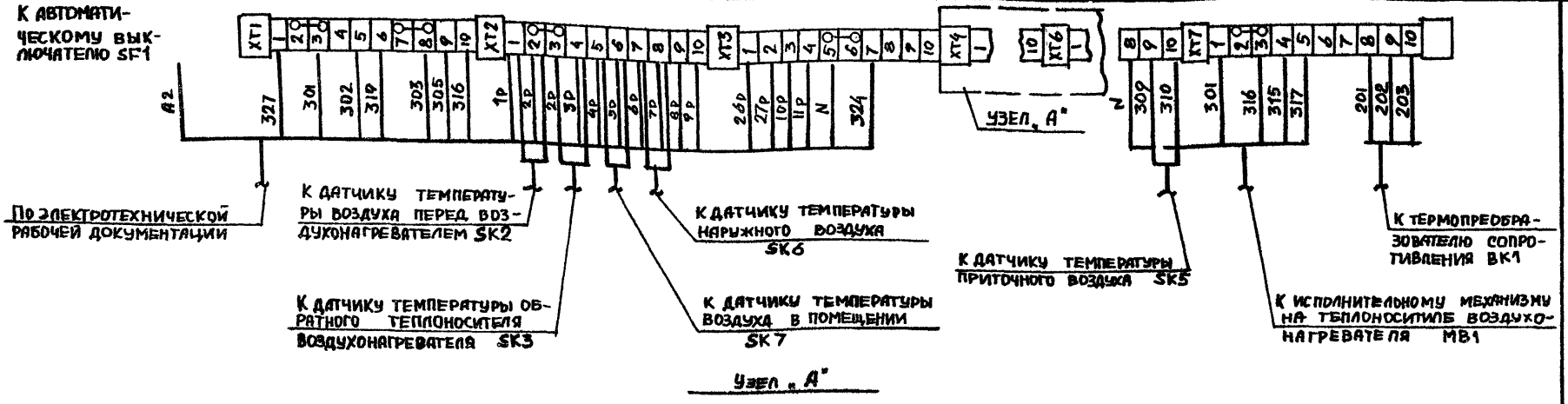

Узел „А"

Вариант 1

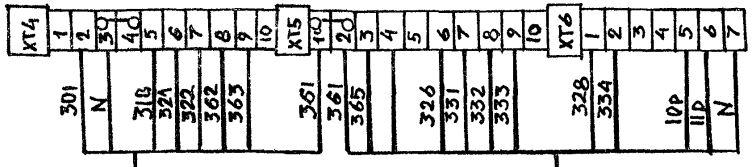

К исполнительному механизму клапана рециркуляционного воздуха MB4

К исполнительному механизму клапана наружного воздуха MB6 (МЭО-40, МЭО-100)

Вариант 2

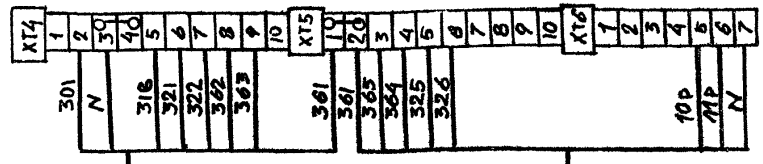

К исполнительному механизму клапана рециркуляционного воздуха MB4

К исполнительному механизму клапана наружного воздуха MB6 (ЕСПА, МЭО-16, МЭО-40)

21761-24

19

ГИП	Фингер		08.86
Н. контр.	Евтеева		08.86
Нач. отд.	Романов		08.86
Гл. спец.	Рубчинский		08.86
Рук. гр.	Менаженецкая		08.86
Инж.	Лаховицкая		08.86

904-02-29.86 АОВ

Автоматизация приточных камер

Стадия	Лист	Листов
Р	24	

Схема подключения внешних проводок

САНТЕХПРОЕКТ

Привязан:

Инв №

Подл. | Подпись и дата | Взам. инв. N | Инв

Копировал:

gost.e-ecolog.ru