ТИПОВЫЕ МАТЕРИАЛЫ ДЛЯ ПРОЕКТИРОВАНИЯ

# 904-02-29.86

# АВТОМАТИЗАЦИЯ, УПРАВЛЕНИЕ И СИЛОВОЕ ЭЛЕКТРООБОРУДОВАНИЕ ПРИТОЧНЫХ ВЕНТИЛЯЦИОННЫХ КАМЕР С ЭЛЕКТРОДВИГАТЕЛЯМИ НА НАПРЯЖЕНИЕ 660В

АВТОМАТИЗАЦИЯ

## АЛЬБОМ XXII

ПРИТОЧНАЯ ВЕНТИЛЯЦИОННАЯ КАМЕРА РЕЦИРКУЛЯЦИОННАЯ
С ВОЗДУХОНАГРЕВАТЕЛЕМ И
ДВУМЯ КЛАПАНАМИ РЕЦИРКУЛЯЦИОННОГО ВОЗДУХА,
ПЕРЕКЛЮЧАЕМАЯ НА РЕЖИМ ДЕЖУРНОГО ОТОПЛЕНИЯ

ЭЛЕКТРИЧЕСКАЯ СИСТЕМА РЕГУЛИРОВАНИЯ

Ц. 0-80

кф ЦИТП инв.№ 21761-28

gost.e-ecolog.ru

ТИПОВЫЕ МАТЕРИАЛЫ ДЛЯ ПРОЕКТИРОВАНИЯ

# 904-02-29.86

# АВТОМАТИЗАЦИЯ, УПРАВЛЕНИЕ И СИЛОВОЕ ЭЛЕКТРООБОРУДОВАНИЕ ПРИТОЧНЫХ ВЕНТИЛЯЦИОННЫХ КАМЕР С ЭЛЕКТРОДВИГАТЕЛЯМИ НА НАПРЯЖЕНИЕ 660В

## АВТОМАТИЗАЦИЯ

## АЛЬБОМ XXII

ПРИТОЧНАЯ ВЕНТИЛЯЦИОННАЯ КАМЕРА РЕЦИРКУЛЯЦИОННАЯ
С ВОЗДУХОНАГРЕВАТЕЛЕМ И
ДВУМЯ КЛАПАНАМИ РЕЦИРКУЛЯЦИОННОГО ВОЗДУХА,
ПЕРЕКЛЮЧАЕМАЯ НА РЕЖИМ ДЕЖУРНОГО ОТОПЛЕНИЯ

ЭЛЕКТРИЧЕСКАЯ СИСТЕМА РЕГУЛИРОВАНИЯ


РАЗРАБОТАНЫ
ГОСУДАРСТВЕННЫМ ПРОЕКТНЫМ ИНСТИТУТОМ
САНТЕХПРОЕКТ
ГЛАВНЫЙ ИНЖЕНЕР ИНСТИТУТА Ю.И. Шиллер
ГЛАВНЫЙ ИНЖЕНЕР ПРОЕКТА В.И. Фингер

УТВЕРЖДЕНЫ
И ВВЕДЕНЫ В ДЕЙСТВИЕ
МИНМОНТАЖСПЕЦСТРОЕМ СССР
ПРОТОКОЛ ОТ 15.09. 1985г.


КФ Цитп инв. № 21761-23

## Ведомость ссылочных и примененных документов

| Обозначение | Наименование | Примечание |
|---|---|---|
| ОСТ 36.13-76 | Щиты и пульты систем автоматизации технологических процессов | |
| | Общие технические условия | |
| ГОСТ 21.404-85 | Автоматизация технологических процессов. Обозначения условные приборов и средств автоматизации в схемах. | |
| ГОСТ 2.710-81 | ЕСКД. Обозначения буквенно-цифровые в электрических схемах. | |
| ГОСТ 2.721-74 | ЕСКД. Обозначения условные графические в схемах. Обозначения общего применения. | |
| ГОСТ 2.728-74 | ЕСКД. Обозначения условные графические в схемах. Резисторы, конденсаторы. | |
| ГОСТ 2.755-74 | ЕСКД. Обозначения условные графические в схемах. Устройства коммутационные и контактные соединения. | |
| ГОСТ 2.780-68 | ЕСКД. Обозначения условные графические. Элементы гидравлических и пневматических сетей. | |
| ГОСТ 2.782-68 | ЕСКД. Обозначения условные графические. Насосы и двигатели гидравлические и пневматические | |

## Ведомость чертежей альбома

| № листа | Наименование | Примечание |
|---|---|---|
| 1 | Ведомости ссылочных и примененных документов и чертежей. | |
| 2 | Схема автоматизации | |
| 3....9 | Схема электрическая принципиальная регулирования | |
| 10..14 | Щит регулирования Щ3.6. Общий вид | |
| 15..19 | Щит регулирования Щ3.6. Таблица соединений | |
| 20..23 | Щит регулирования Щ3.6. Таблица подключения | |
| 24 | Схема подключения внешних проводок. | |

21761-23 2

Привязан:

Инв. №

| | | | |
|---|---|---|---|
| ГИП | Фингер | | 08.86 |
| Н.контр. | Евтеева | | 08.86 |
| Нач.отд. | Романов | | 08.86 |
| Гл.спец. | Рубчинский | | 08.86 |
| Рук.гр. | Мендзелевская | | 08.86 |
| Ст.техн. | Печникова | | 08.86 |

904-02-29.86 АОВ

Автоматизация приточных камер

| Стадия | Лист | Листов |
|---|---|---|
| Р | 1 | 24 |

Ведомости ссылочных и примененных документов и чертежей.

САНТЕХПРОЕКТ

Инв. № подл. | Подпись и дата | Взам. инв. №

Копировал: Логинова Формат: А3

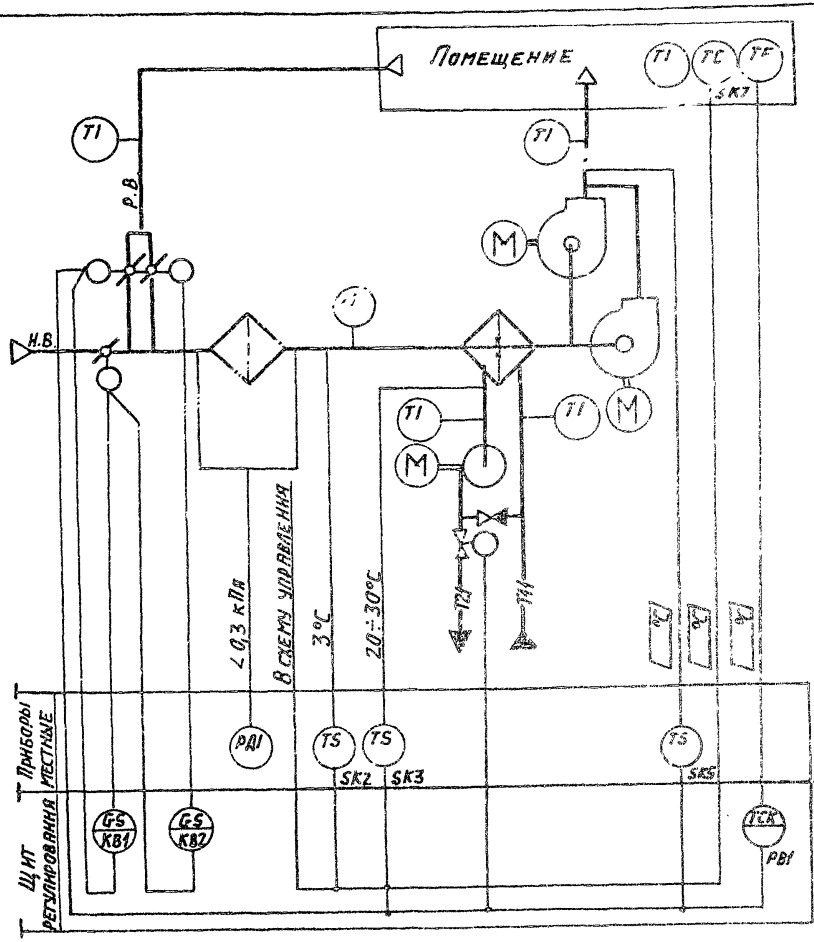


## Предусматривается:

Работа системы в двух режимах:

I рабочий режим.

1. Регулирование температуры воздуха в помещении изменением:

   количества наружного и рециркуляционного воздуха, поступающего в приточную систему;

   теплопроизводительности воздухонагревателя;
2. Ограничение по минимуму температуры приточного воздуха,
3. Автоматический прогрев воздухонагревателя перед включением приточного вентилятора;
4. Автоматическое подключение системы регулирования при включении приточного вентилятора;
5. Защита воздухонагревателя от замерзания;
6. Синхронизация работы воздушных клапанов и последовательная с ними работа клапана на теплоносителе.

II Дежурный режим:

Система работает как отопительный агрегат.

1. Исполнительные механизмы поставляются комплектно с воздушными и регулирующими клапанами.
2. Схема выполнена для камер 2ПК40÷2ПК125А.

21761-23 3

| | | | |
|---|---|---|---|
| ГИП | Фингер | | 09.86 |
| Н. контр. | Евтеева | | 09.86 |
| Нач. отд. | Романов | | 0886 |
| Гл. спец. | Рубчинский | | 0886 |
| Рук. гр. | Кендзержецкая | | 08.86 |
| Инж. | Яховицкая | | 09.86 |

904 02-29.86 АОВ

Автоматизация приточных камер.

| Стадия | Лист | Листов |
|---|---|---|
| Р | 2 | |

Схема автоматизации

САНТЕХПРОЕКТ

| Обозначение (№№-№№) систем | |
|---|---|
| | Без резервного вентилятора |
| | С резервным вентилятором |

Привязан:

Инв. №

Инв. № подл. | Подпись и дата | Взам. инв. №

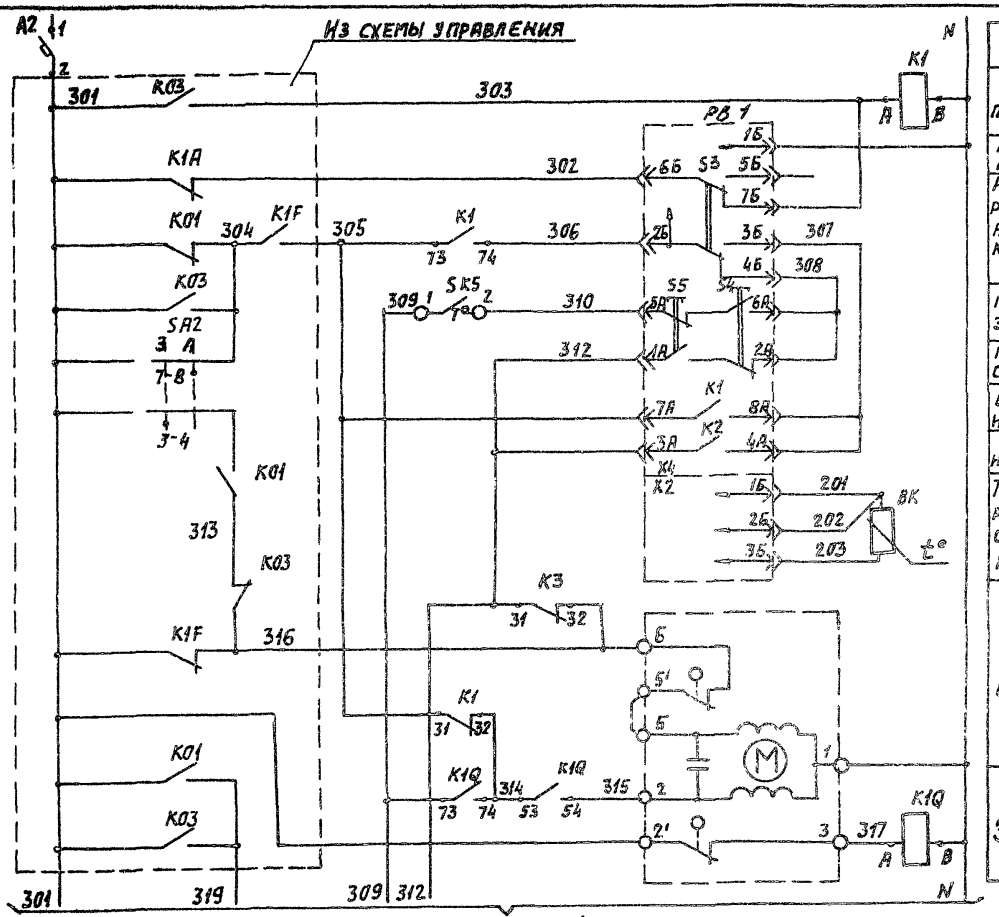


| | | |
|---|---|---|
| Питание ~220В | | |
| Реле промежуточное | | |
| Питание прибора | Регулятор воздуха в помещении | Температуры |
| Избиратель регулирования автоматическое-ручное | | |
| понизить | Ручное регулирование | |
| повысить | | |
| выше нормы | Автоматическое регулирование | |
| ниже нормы | | |
| Термопреобразователь сопротивления | | |
| Открытие | Клапан на теплоносителе воздухонагревателя | |
| Закрытие | | |

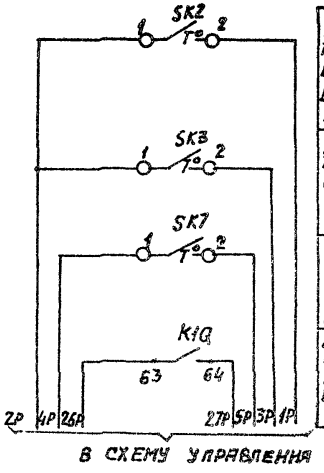


| | |
|---|---|
| Датчик температуры воздуха перед воздухонагревателем | Защита воздухонагревателя от замерзания |
| Датчик температуры обратного теплоносителя | |
| Датчик температуры воздуха в помещении | |
| Автоматическое включение циркуляционного насоса теплоносителя | |

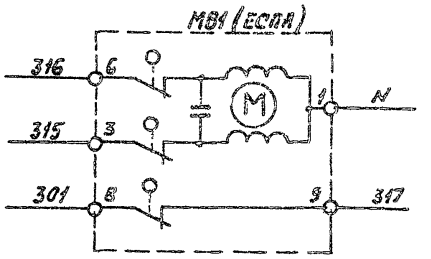


Согласовано: ГПИ Электропроект

Инв.№ подл. | Подпись и дата | Взам. инв.№

| | | | |
|---|---|---|---|
| ГИП | Фингер | | 08.86 |
| Н.контр. | Евтеева | | 08.86 |
| Нач.отд. | Романов | | 08.86 |
| Гл.спец. | Рубчинская | | 08.86 |
| Рук.гр. | Менджецкая | | 08.86 |
| Инженер | Лаховицкая | | 08.86 |

Привязан:

Инв.№

21761-23 4

904-02-29.86 АОВ

Автоматизация приточных камер

| Стадия | Лист | Листов |
|---|---|---|
| Р | 3 | |

Схема электрическая принципиальная регулирования (начало)

САНТЕХПРОЕКТ

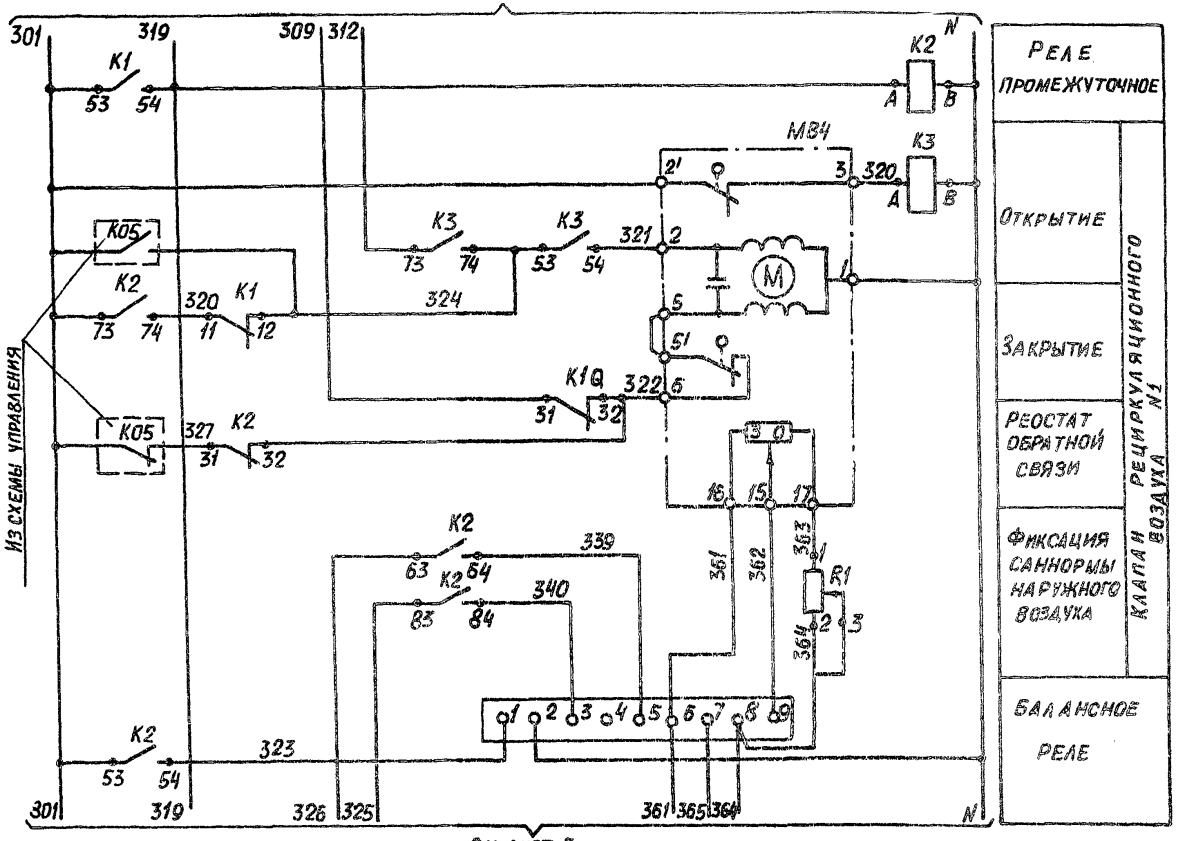


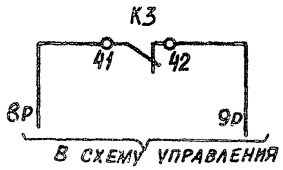




904-02-29.86
Альбом XVII

Инв. № подл. | Подпись и дата | Взам. инв. №

21761-23 5

| | | | |
|---|---|---|---|
| ГИП | Фингер | | 08.86 |
| Н. контр. | Евтеева | | 08.86 |
| Нач. отд. | Романов | | 08.86 |
| Гл. спец. | Рубчинский | | 08.86 |
| Рук. гр. | Менаджерецкая | | 08.86 |
| Инж. | Ляховицкая | | 08.86 |

Привязан:

Инв. №

904-02-29.86

Автоматизация приточных камер

| Стадия | Лист | Листов |
|---|---|---|
| Р | 4 | |

Схема электрическая принципиальная регулирования (продолжение)

Сантехпроект

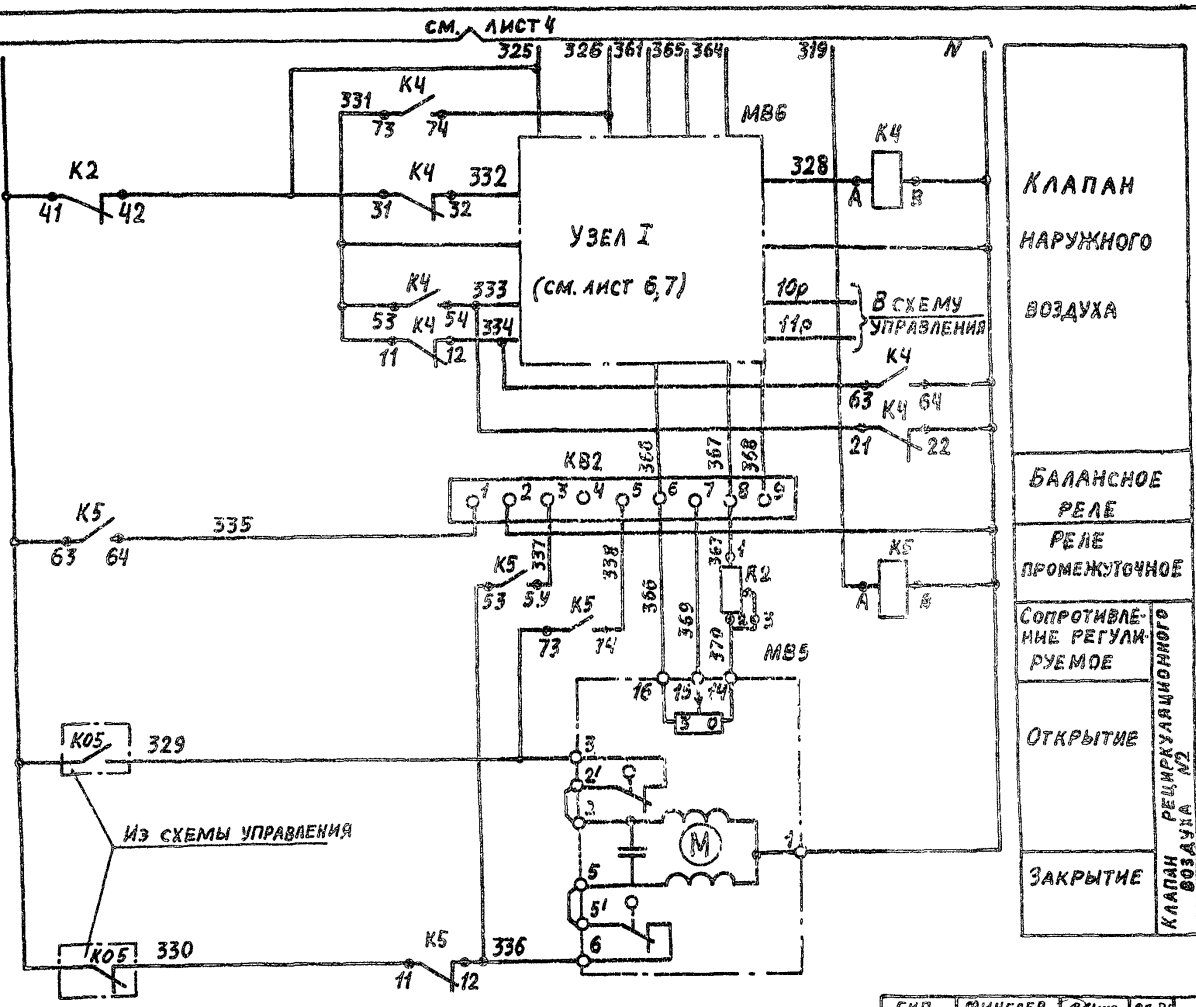


21761-23 6

| | | | |
|---|---|---|---|
| ГИП | ФИНГЛЕР | | 08.86 |
| Н. контр. | ЕВТЕЕВА | | 08.86 |
| Нач. отд. | РОМАНОВ | | 08.86 |
| Гл. спец. | РУБЧИНСКИЙ | | 08.86 |
| Рук. гр. | МЕНОЗЕРЖЕЦКАЯ | | 0886 |
| Инж. | ЛЯКОВИЦКАЯ | Ляхов | 0886 |

904-02-29.86

Автоматизация приточных камер

| Стадия | Лист | Листов |
|---|---|---|
| Р | 5 | |

Схема электрическая принципиальная регулирования (продолжение)

САНТЕХПРОЕКТ

Привязан:

Инв. №

Инв. № подл. | Подпись и дата | Взам. инв. №

Формат: А3

МЭО-100

Узел I

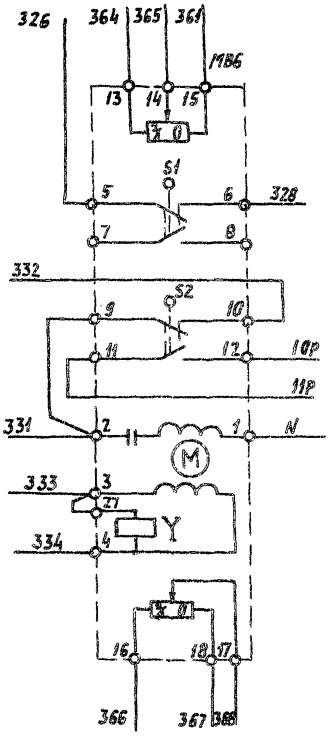


| | |
|---|---|
| Реостат обратной связи | Клапан наружного воздуха |
| Открытие | |
| Закрытие | |
| Обмотка возбуждения | |
| Обмотка управления | |
| Реостат обратной связи | |

ЕСПА-02ПВ

Узел I

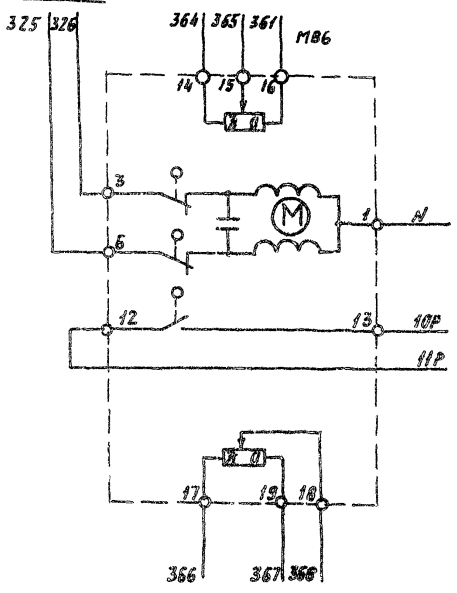


| | |
|---|---|
| Реостат обратной связи | Клапан наружного воздуха |
| Открытие | |
| Закрытие | |
| Реостат обратной связи | |

Привязан:

Инв. №

| | | | |
|---|---|---|---|
| ГИП | Фингер | | 08.86 |
| Н. контр. | Евтеева | | 08.86 |
| Нач. отд. | Романов | | 08.86 |
| Гл. спец. | Рубчинский | | |
| Рук. гр. | Менджерицкая | | 08.86 |
| Инжен. | Яковицкая | | 08.86 |

21961-23 7

90402-29.86 АОВ

Автоматизация приточных камер

| Стадия | Лист | Листов |
|---|---|---|
| Р | 6 | |

Схема электрическая принципиальная регулирования (продолжение)

САНТЕХПРОЕКТ

Инв. № подл. | Подпись и дата | Взам. инв. №

## МЭО-40 ( с двигателем ДАУ)

Узел I

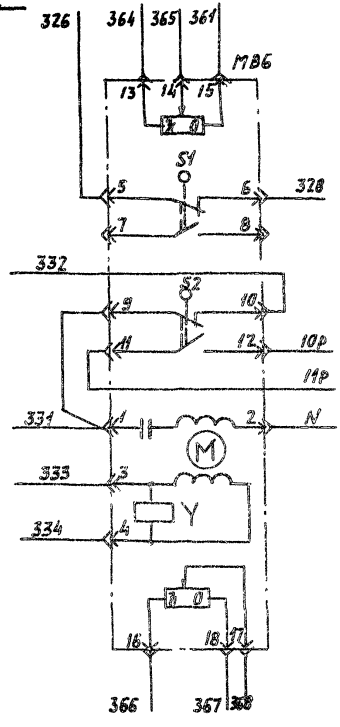


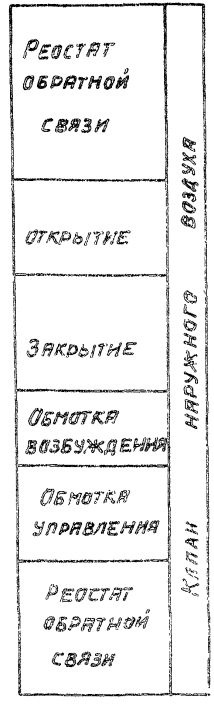


## МЭО-16, МЭО-40 ( с двигателем ДСР)

Узел I

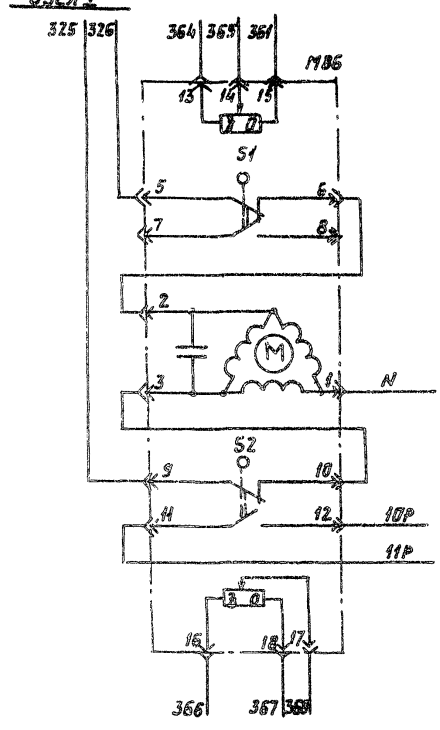


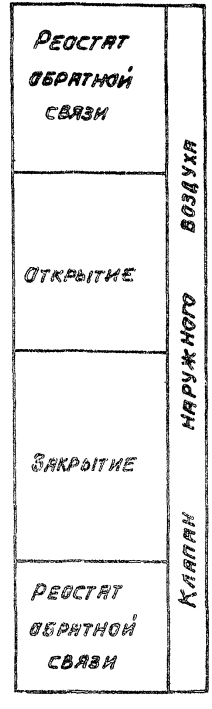


21761-23 8

| | | | |
|---|---|---|---|
| ГИП | Фингер | | 01.86 |
| Н. контр. | Евтеева | | 09.86 |
| Нач. отд. | Романов | | 09.86 |
| Гл. спец. | Рубчинский | | 09.86 |
| Рук. гр. | Пендзержецкая | | 09.86 |
| Инж. | Ладовицкая | | 09.86 |

904-02-29.86 АОВ

Автоматизация приточных камер

| Стадия | Лист | Листов |
|---|---|---|
| Р | 7 | |

Схема электрическая принципиальная регулирования (продолжение)

САНТЕХПРОЕКТ

Привязан:

Инв. №

Копировал: Логинова Формат А3

Инв. № подл. | Подпись и дата | Взам. инв. №

# Диаграммы замыкания контактов

## Регулятор температуры РВ1

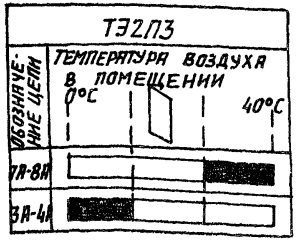


## Датчик температуры SK2

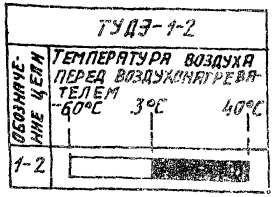


## Датчик температуры SK3

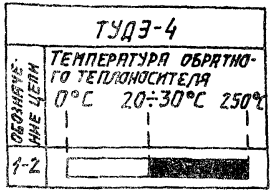


## Исполнительный механизм МВ6

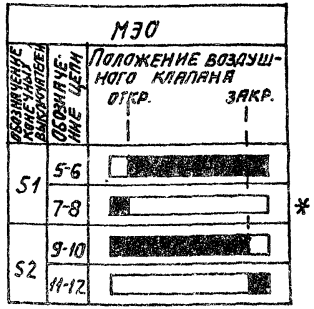


* — НЕ ИСПОЛЬЗУЕТСЯ

## Датчик температуры SK5

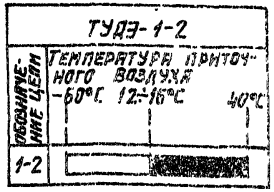


## Датчик температуры SK7

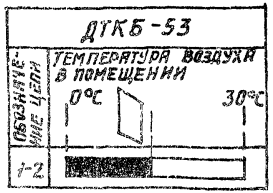


21761-23 9

| | | | |
|---|---|---|---|
| ГИП | Фингер | | 08.86 |
| Н.контр. | Евтеева | | 08.86 |
| Нач.отд. | Романов | | 08.86 |
| Гл.спец. | Рубчинский | | 08.86 |
| Рук.гр. | Менжерицкая | | 08.86 |
| Инж. | Ладовицкая | | 08.86 |

Привязан:

Инв. №

904-02-29.86 АОВ

Автоматизация приточных камер

| Стадия | Лист | Листов |
|---|---|---|
| Р | 8 | |

Схема электрическая принципиальная регулирования (продолжение)

САНТЕХПРОЕКТ

Инв. № подл. | Подпись и дата | Взам. инв. №

| Позиционное обозначение | Наименование | Количество | Примечание |
|---|---|---|---|
| SK3 | Устройство терморегулирующее | | |
| | электрическое ТУДЭ-4-ТУ25-02.281074-78 | 1 | контакт „3" |
| MB1 | Исполнительный механизм | | |
| | МЭО-6,3 ГОСТ 7192-82 | | комплектно с клапаном |
| | или исполнительный механизм | | |
| | ЕСПА 02ПВ | 1 | комплектно с клапаном |
| MB4 | Исполнительный механизм | | |
| MB5 | МЭО-6,3 ГОСТ 7192-82 | 2 | комплектно с клапаном |
| MB6 | Исполнительный механизм | | |
| | МЭО-16 ГОСТ 7192-82 | 1 | комплектно с клапаном |
| | или исполнительный механизм | | |
| | ЕСПА 02ПВ | 1 | комплектно с клапаном |
| | или исполнительный механизм | | |
| | МЭО-100 ГОСТ 7192-82 | 1 | комплектно с клапаном |
| | или исполнительный механизм | | |
| | МЭО-40 ГОСТ 7192-82 | 1 | комплектно с клапаном |

| Позиционное обозначение | Наименование | Количество | Примечание |
|---|---|---|---|
| | **Щит регулирования** | | |
| PB1 | Регулятор температуры электрический трехпозиционный ТЭ2П3 | | |
| | ТУ 25-02.200 166-82 | 1 | |
| K1...K5 | Реле промежуточное ПЭ-37-44У3~220В | | |
| K1.6 | 4з+4р ТУ16.523.622-82 | 6 | |
| KB1 | Балансное реле БРЭ-1 ~ 220В | | |
| KB2 | ТУ25-052603-79 | 2 | |
| R1;R2 | Резистор эмалированный регулируемый ПЭВР-20 200 Ом ГОСТ6513-75 | 2 | |
| SF1 | Выключатель автоматический | | |
| | А63-МУ3 ~ 220В Jн-1,6А Jотс-1,3Jн | | |
| | ТУ16.522.110-74 | 1 | |
| | **Аппаратура по месту** | | |
| BK1 | Термопреобразователь сопротивления медный ТСМ-1079 ТУ25-02792.288-80 | 1 | Номинальная статическая харак. 50М |
| SK2,SK5 | Устройство терморегулирующее электрическое ТУДЭ-1-2 | | |
| | ТУ25-02.281074-78 | 2 | контакт „3" |

Взам. инв. № | Подпись и дата | Инв. № подл.

Привязан:

Инв. №

21761-23 10

| | | | |
|---|---|---|---|
| ГИП | Фингер | | 08.86 |
| Н. контр. | Евтеева | | 08.86 |
| Нач. отд. | Романов | | 08.86 |
| Гл. спец. | Рубчинский | | 08.86 |
| Рук. гр. | Меназерикешская | | 08.86 |
| Инженер | Ляховицкая | | 08.86 |

904-02-29.86 АОВ

Автоматизация приточных камер

| Стадия | Лист | Листов |
|---|---|---|
| Р | 9 | |

Схема электрическая принципиальная регулирования (окончание)

САНТЕХПРОЕКТ

Копировал: Крайнина Формат: А3

904-02-29.86
Альбом XXII

| Поз. | Обозначение | Наименование | К-во | Прим. |
|---|---|---|---|---|
| | | **Документация** | | |
| | АОВ 15...19 | Таблица соединений | | |
| | АОВ 20...23 | Таблица подключения | | |
| | | **Стандартные изделия** | | |
| 1 | | Шкаф щита ЩШМ1000х600х350 | 1 | |
| | | УХЛ4УЗ0 ОСТ36.13-76 | | |
| 2 | | Угольник У3М600 ТК3-128-83 | 9 | У6 ТМ3-26-83 |
| 3 | | Рейка РМ600 ТК3-101-83 | 2 | У4 ТМ3.1-83 |
| 4 | | Угольник УР ТК3-245-83 | 1 | У7 ТМ3-145-83 |
| | | **Прочие изделия** | | |
| 5 | РВ1 | Регулятор температуры | 1 | |
| | | Электрический Т32 П3 | | |
| 6 | КВ1, КВ2 | Балансное реле БРЭ-1 | 2 | У319 |
| | | ~220В | | ТМ3-18-83 |

Привязан:

Инв. №

| | | | |
|---|---|---|---|
| ГИП | Фингер | | 08.86 |
| Н.контр. | Евтеева | | 08.86 |
| Нач. отд. | Романов | | 08.86 |
| Гл. спец. | Рубчинский | | 08.86 |
| Рук. гр. | Меняжерецкая | | 08.86 |
| Ст. техн. | Печникова | | 08.86 |

904-02-29.86 АОВ

Автоматизация приточных камер

| Стадия | Лист | Листов |
|---|---|---|
| Р | 10 | |

Щит регулирования Щ3.6. Общий вид.

САНТЕХПРОЕКТ

Инв. № подл. | Подпись и дата | Взам. инв. №

| Поз. | Обозначение | Наименование | К-во | Примеч. |
|---|---|---|---|---|
| 7 | SF1 | Автомат ~ 220В Ун-1,6А | 1 | У350 |
| | | Отсечка 1,3УН. Крепление на | | ТМ3-13-83 |
| | | панели А63-МУ3 | | |
| 8 | К1... К5, К10 | Реле ПЭ-37-44У3 ~ 220В | 6 | |
| | | 4з + 4р | | |
| 9 | R1, R2 | Резистор ПЭВР-20 2000м ±10% | 2 | У5 ТМ3-19-83 |
| 10 | | Блок Б3-10 | 8 | |
| 11 | | Упор | 4 | |
| 12 | | Перемычка П | 10 | |
| 13 | | Рамка РПМ 66х26 | 1 | |
| 14 | | Рамка РПМ 30х15 | 1 | |
| | | **Материалы** | | |
| 15 | | Провод ПВ1 0,75 380 | 50 | м |
| | | ГОСТ 6323-79 | | |
| 16 | | Провод ПВ3 1,5 380 | 5 | м |
| | | ГОСТ 6323-79 | | |
| 17 | | Провод ПВ3 1,0 380 | 15 | м |
| | | ГОСТ 6323-79 | | |
| 18 | | Провод НВ3-0,75 II 380 | 3 | м |
| | | ГОСТ 17517-72 | | |

Взам. инв. № | Подпись и дата | Инв. № подл.

21761-23 11

904-02-29.86 АОВ Лист 11

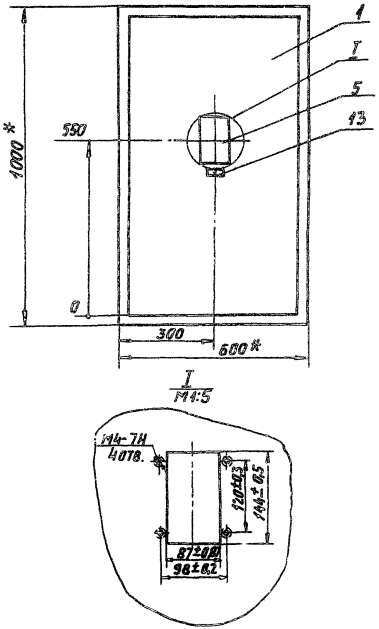


1. * Размеры для справок.
2. Покрытие - вариант 2 ОСТ 3613-76

## Вид на внутренние плоскости (развернуто)

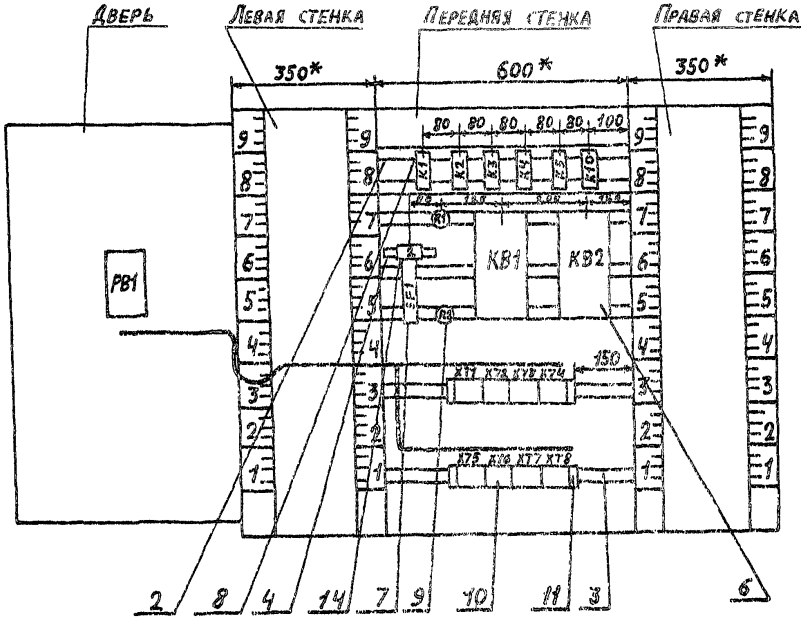


Поз. 7
SF1




Поз. 9
R1; R2

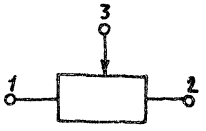


Инв.№ подл. | Подпись и дата | Взам.инв.№

904-02-29.86
Альбом XXII

## Надписи на табло и в рамках

| № надписи | Текст надписи | Кол. | № надписи | Текст надписи | Кол. |
|---|---|---|---|---|---|
| | Рамка 66х26 | | | | |
| 1 | Температура воздуха в помещении | 1 | | | |
| | Рамка 30х15 | | | | |
| 2 | Ввод ~ 220В | 1 | | | |

## Технические требования

Таблица соединений выполнена на основании схем, приведенных на листах 3, 9 и 24

| Проводник | Откуда идет | Куда поступает | Данные провода | Примечание |
|---|---|---|---|---|
| N | XT3:9 | XT3:10 | Перемычка блока | |
| N | XT3:10 | XT4:10 | ПВ1 0,75 | |
| N | XT4:10 | XT5:2 | | |
| N | XT5:2 | XT7:5 | | |
| N | XT7:5 | XT7:6 | Перемычка блока | |
| N | XT7:6 | KB1:2 | | |
| N | KB1:2 | KB2:2 | | |
| N | KB2:2 | K10:8 | | |
| N | K10:8 | K5:8 | | |
| N | K5:8 | K4:64 | ПВ1 0,75 | |
| N | K4:64 | K4:22 | | П |
| N | K4:22 | K4:8 | | П |
| N | K4:8 | K3:8 | | |
| N | K3:8 | K2:8 | | |

Привязан:

Инв. №

21761-23 14

| | | | |
|---|---|---|---|
| ГИП | Фингер | | 08.86 |
| Н.контр. | Евтеева | | 08.86 |
| Нач.отд. | Романов | | 08.86 |
| Гл.спец. | Рубчинский | | 08.86 |
| Рук.гр. | Меназдержецкая | | 08.86 |
| Ст.техн. | Печникова | | 08.86 |

904-02-29.88 АОВ

Автоматизация приточных камер

| Стадия | Лист | Листов |
|---|---|---|
| Р | 15 | |

Щит регулирования ЩЗ.Б. Таблица соединения

САНТЕХПРОЕКТ

Инв. № подл. | Подпись и дата | Взам. инв. №

Инв. № подл. | Подпись и дата | Взам. инв. №

904-02-29.86 АОВ Лист 14

Формат А3

| Проводник | Откуда идет | Куда поступает | Данные провода | Примечание |
|---|---|---|---|---|
| N | K2:8 | K1:8 | ПВ1 0,75 | |
| N | K1:8 | XT7:6 | | |
| 301 | XT1:2 | XT1:3 | Перемычка блока | |
| 301 | XT1:3 | XT1:5 | ПВ1 0,75 | П |
| 301 | XT1:5 | XT1:6 | Перемычка блока | |
| 301 | XT1:6 | XT1:7 | | |
| 301 | XT1:7 | XT4:9 | | |
| 301 | XT4:9 | XT5:1 | | |
| 301 | XT5:1 | SF1:2 | | |
| 301 | SF1:2 | K1:53 | ПВ1 0,75 | |
| 301 | K1:53 | K2:41 | | |
| 301 | K2:41 | K2:53 | | П |
| 301 | K2:53 | K2:73 | | П |
| 301 | K2:73 | K5:63 | | |
| 303 | XT2:1 | XT2:2 | Перемычка блока | |
| 303 | XT2:2 | K1:A | | |
| 305 | XT1:10 | K1:73 | | |
| 305 | K1:73 | K1:31 | | П |
| 306 | XT8:6 | K1:74 | | |
| 309 | XT4:3 | K1Q:73 | ПВ1 0,75 | |
| 309 | K1Q:73 | K1Q:31 | | П |
| 312 | XT8:5 | K3:31 | | |
| 312 | K3:31 | K3:73 | | П |
| 314 | K1:32 | K1Q:74 | | |
| 314 | K1Q:74 | K1Q:53 | | П |
| 315 | K1Q:54 | XT4:6 | | |
| 316 | XT2:3 | XT2:4 | Перемычка блока | |
| 316 | XT2:4 | XT4:5 | ПВ1 0,75 | |
| 316 | XT4:5 | K3:32 | | |

Инв. № подл. | Подпись и дата | Взам. инв. №



| Проводник | Откуда идет | Куда поступает | Данные провода | Примечание |
|---|---|---|---|---|
| 317 | XT4:7 | K1Q:A | | |
| 318 | XT5:3 | K3:3 | | |
| 319 | XT1:9 | K1:54 | | |
| 319 | K1:94 | K2:A | | |
| 319 | K2:A | K5:A | | |
| 320 | K2:74 | K1:11 | | |
| 321 | K3:54 | XT5:4 | | |
| 322 | K2:32 | K1Q:32 | | |
| 322 | K1Q:32 | XT5:5 | | |
| 323 | K2:64 | KB1:1 | ПВ1 0,75 | |
| 324 | K3:74 | K3:53 | | П |
| 324 | K3:53 | K1:12 | | |
| 324 | K1:12 | XT3:7 | | |
| 325 | K2:42 | K2:83 | | П |
| 325 | K2:83 | K4:31 | | |
| 325 | K4:31 | XT6:2 | | |
| 326 | K4:74 | K2:63 | | |
| 326 | K2:63 | XT6:3 | | |
| 327 | K2:31 | XT1:1 | | |
| 361 | KB1:6 | XT5:8 | | |
| 361 | XT5:8 | XT5:9 | Перемычка блока | |
| 362 | KB1:9 | XT5:6 | | |
| 363 | R1:1 | XT5:7 | | |
| 364 | KB1:8 | R1:2 | | |
| 364 | R1:2 | R1:3 | | П |
| 364 | R1:3 | XT5:10 | ПВ1 0,75 | |
| 365 | KB1:7 | XT6:1 | | |
| 328 | K4:A | XT6:7 | | |
| 329 | K5:73 | XT7:9 | | |

Инв. № подл. | Подпись и дата | Взам. инв. №

| Проводник | Откуда идет | Куда поступает | Данные провода | Примечание |
|---|---|---|---|---|
| 329 | XT7:9 | XT3:8 | | |
| 330 | K5:11 | XT1:4 | | |
| 331 | K4:11 | K4:53 | | П |
| 331 | K4:53 | K4:73 | | П |
| 331 | K4:73 | XT6:4 | | |
| 332 | K4:32 | XT6:5 | | |
| 333 | K4:21 | K4:54 | | П |
| 333 | K4:54 | XT6:6 | | |
| 334 | K4:63 | K4:12 | | |
| 334 | K4:14 | XT6:8 | ПВ1 0,75 | |
| 335 | K5:64 | KB2:1 | | |
| 336 | K5:12 | K5:53 | | П |
| 336 | K5:53 | XT7:10 | | |
| 337 | KB2:3 | K5:54 | | |
| 338 | KB2:5 | K5:74 | | |
| 339 | KB1:5 | K2:64 | | |
| 340 | KB1:3 | K2:84 | | |
| 366 | KB2:6 | XT6:9 | | |
| 366 | XT6:9 | XT6:10 | ПЕРЕМЫЧКА БЛОКА | |
| 367 | KB:8 | R2:1 | | |
| 367 | R2:1 | XT7:1 | | |
| 368 | KB2:9 | XT7:2 | | |
| 369 | KB2:7 | XT7:3 | | |
| 370 | R2:2 | R2:2 | | П |
| 370 | R2:3 | XT7:4 | ПВ1 0,75 | |
| 8р | XT3:3 | K3:41 | | |
| 9р | XT3:4 | K3:42 | | |
| 26р | XT4:1 | K1Q:63 | | |
| 27р | XT4:2 | K1Q:64 | | |
| Земля | Угольник: ⏚; Рейка: ⏚ | Стойка щита ⏚ | ПВ3 1,5 | |





Взам. инв. №
Подпись и дата
Инв. № подл.

| Провод-ник | Откуда идет | Куда поступает | Данные провода | Примечание |
|---|---|---|---|---|
| | | Две рь | | |
| N | XT3:9 | PB1-X4:1Б | | |
| 302 | XT1:8 | PB1-X4:6Б | | |
| 303 | XT2:1 | PB1-X4:7Б | | |
| 306 | XT8:6 | PB1-X4:2Б | | |
| 307 | PB1-X4:3Б | PB1-X4:4А | | П |
| 307 | PB1-X4:4А | PB1-X4:8А | | П |
| 308 | PB1-X4:4Б | PB1-X4:2А | ПВ3 1,0 | П |
| 308 | PB1-X4:2А | PB1-X4:6А | | П |
| 310 | XT4:4 | PB1-X4:5А | | |
| 310 | PB1-X4:5А | PB1-X4:7А | | П |
| 312 | XT8:5 | PB1-X4:1А | | |
| 312 | PB1-X4:1А | PB1-X4:3А | | П |
| 201 | XT8:1 | PB1-X2:1Б | | Измери- |
| 202 | XT8:2 | PB1-X2:2Б | НВЭ 1х0,75 | тельные |
| 203 | XT8:3 | PB1-X2:3Б | | цепи |
| Земля | PB1: ⏚ | Рейка: ⏚ | ПВ3 1,5 | |
| Земля | Рейка: ⏚ | Стойка щита: ⏚ | | |

| Провод-ник | Вы-вод | Вид кон-такта | Вы-вод | Провод-ник |
|---|---|---|---|---|
| | | | | |
| | | | Техни | ческие |
| | | | | |
| | Табл | ица | подкл | ючения |
| | схем | и та | блицы | соединений |
| | на | ли | стах | 3...9 |
| | | | | |
| | | K1 | | |
| 303 | A | K | B | N* |
| 320 | 11 | P | 12 | 324* |
| 305 | 31п | P | 32 | 314 |
| 301* | 53 | З | 54 | 319* |
| 305* | 73п | З | 74 | 306 |
| | | | | |
| | | K2 | | |
| 319* | A | K | B | N* |
| 327 | 31 | P | 32 | 322 |
| 301* | 41п | P | п42 | 325 |
| 301* | 53п | З | 54 | 323 |
| 326* | 63 | З | 64 | 339 |

| Провод-ник | Вы-вод | Вид кон-такта | Вы-вод | Провод-ник |
|---|---|---|---|---|
| | | | | |
| Требова | ния | | | |
| | | | | |
| выполне | на на | основан | ии | |
| приведенных с | ост | ветст | венно | |
| 16...19 | | | | |
| | | | | |
| 301* | 73п | З | 74 | 320 |
| 325* | 83п | З | 84 | 340 |
| | | | | |
| | | | | |
| | | K3 | | |
| 318 | A | K | B | N* |
| 312* | 31п | P | 32 | 316 |
| 8р | 41 | P | 42 | 9р |
| 324* | 53п | З | 54 | 321 |
| 312 | 73п | З | п74 | 324 |
| | | | | |
| | | | | |
| | | | | |

Привязан:

Инв. №

| | | | |
|---|---|---|---|
| ГИП | Фингер | | 04.86 |
| Н.контр. | Евтеева | | 04.86 |
| Нач.отд. | Романов | | 04.86 |
| Гл.спец. | Рубчинский | | 04.86 |
| Рук. гр. | Мендзержецкая | | 04.86 |
| Инж. | Ляховицкая | | 04.86 |

904-02-29.86 АОВ

Автоматизация приточных камер.

| Стадия | Лист | Листов |
|---|---|---|
| Р | 20 | |

Щит регулирования Щ3.6
Таблица подключения

САНТЕХПРОЕКТ

Инв. № подл. | Подпись и дата | Взам. инв. №

| Провод-ник | Вы-вод | Вид кон-такта | Вы-вод | Провод-ник |
|---|---|---|---|---|
| | | K4 | | |
| 328 | A | K | п B | N* |
| 331 | 11п | P | п12 | 334* |
| 333 | 21п | P | п22 | N* |
| 325* | 31 | P | 32 | 332 |
| 331* | 53п | З | п54 | 333* |
| 334 | 63п | З | п64 | N* |
| 331* | 73п | З | 74 | 326 |
| | | | | |
| | | | | |
| | | K5 | | |
| 319 | A | K | B | N* |
| 330 | 11 | P | п12 | 336 |
| 336* | 53п | З | 54 | 337 |
| 301 | 63 | З | 64 | 335 |
| 329 | 73 | З | 74 | 338 |
| | | | | |
| | | | | |
| | | K10 | | |
| 317 | A | K | B | N* |
| 309 | 31п | P | 32 | 322* |
| 314 | 53 | З | 54 | 315 |
| 309* | 73п | З | п74 | 314* |
| | | | | |
| | | | | |
| | | R1 | | |
| 363 | 1 | | п2 | 364 |
| 364* | 3п | | | |
| | | | | |
| | | | | |

| Провод-ник | Вы-вод | Вид кон-такта | Вы-вод | Провод-ник |
|---|---|---|---|---|
| | | KB1 | | |
| 323 | 1 | | 2 | N* |
| 340 | 3 | | 4 | |
| 339 | 5 | | 6 | 361 |
| 365 | 7 | | 8 | 364 |
| 362 | 9 | | | |
| | | | | |
| | | KB2 | | |
| 335 | 1 | | 2 | N* |
| 337 | 3 | | 4 | |
| 338 | 5 | | 6 | 366 |
| 369 | 7 | | 8 | 367 |
| 368 | 9 | | | |
| | | | | |
| | | SF1 | | |
| | 1 | | 2 | 301* |
| | | | | |
| | | K2 | | |
| 367 | 1 | | п2 | 370 |
| 370* | 3п | | | |
| | | | | |
| | | XT1 | | |
| 327 | 1 | | п2 | 301 |
| 301* | 3п | | 4 | 330 |
| 301* | 5п | | п6 | 301* |
| 301* | 7п | | 8 | 302 |
| 319 | 9 | | 10 | 305 |
| | | XT2 | | |
| 303 | 1п | | п2 | 303* |
| 316 | 3п | | п4 | 316* |
| 1р | 5 | | п6 | 2р |
| 2р | 7п | | 8 | 3р |

Инв. № подл. | Подпись и дата | Взам. инв. №

| Проводник | Вывод | Вид контакта | Вывод | Проводник |
|---|---|---|---|---|
| 4Р | 9 | | 10 | 5Р |
| | | XT3 | | |
| 8Р | 3 | | 4 | 9Р |
| 10Р | 5 | | 6 | 11Р |
| 324 | 7 | | 8 | 329 |
| N* | 9 п | | п 10 | N* |
| | | XT4 | | |
| 26Р | 1 | | 2 | 27Р |
| 309 | 3 | | 4 | 310 |
| 316* | 5 | | 6 | 315 |
| 317 | 7 | | 8 | |
| 301* | 9 | | 10 | N* |
| | | XT5 | | |
| 301 | 1 | | 2 | N* |
| 318 | 3 | | 4 | 321 |
| 322 | 5 | | 6 | 362 |
| 363 | 7 | | п 8 | 361* |
| 361 | 9 п | | 10 | 364 |
| | | XT6 | | |
| 365 | 1 | | 2 | 325 |
| 326 | 3 | | 4 | 331 |
| 332 | 5 | | 6 | 333 |
| 328 | 7 | | 8 | 334 |
| 366 | 9 п | | п 10 | 366 |

| Проводник | Вывод | Вид контакта | Вывод | Проводник |
|---|---|---|---|---|
| | | XT7 | | |
| 367 | 1 | | 2 | 368 |
| 369 | 3 | | 4 | 370 |
| N* | 5 п | | п 6 | N* |
| 10Р | 7 | | 8 | 11Р |
| 329* | 9 | | 10 | 336 |
| | | XT8 | | |
| 201 | 1 | | 2 | 202 |
| 203 | 3 | | 4 | |
| 312* | 5 | | 6 | 306* |

| Проводник | Вывод | Вид контакта | Вывод | Проводник |
|---|---|---|---|---|
| | Дверь | | | |
| | | PB1 | | |
| | | X4 | | |
| 312* | 1А п | | п 2А | 308* |
| 312 | 3А п | | п 4А | 307* |
| 310* | 5А п | | п 6А | 308 |
| 310 | 7А п | | п 8А | 307 |
| N | 1Б | | 2Б | 306 |
| 307 | 3Б п | | п 4Б | 308 |
| | 5Б | | 6Б | 302 |
| 303 | 7Б | | ⏚ | Земля |
| | | X2 | | |
| 201 | 1Б | | 2Б | 202 |
| 203 | 3Б | | | |

Инв.№подл. | Подпись и дата | Взам.инв.№





Копировал: Логинова Формат: А3

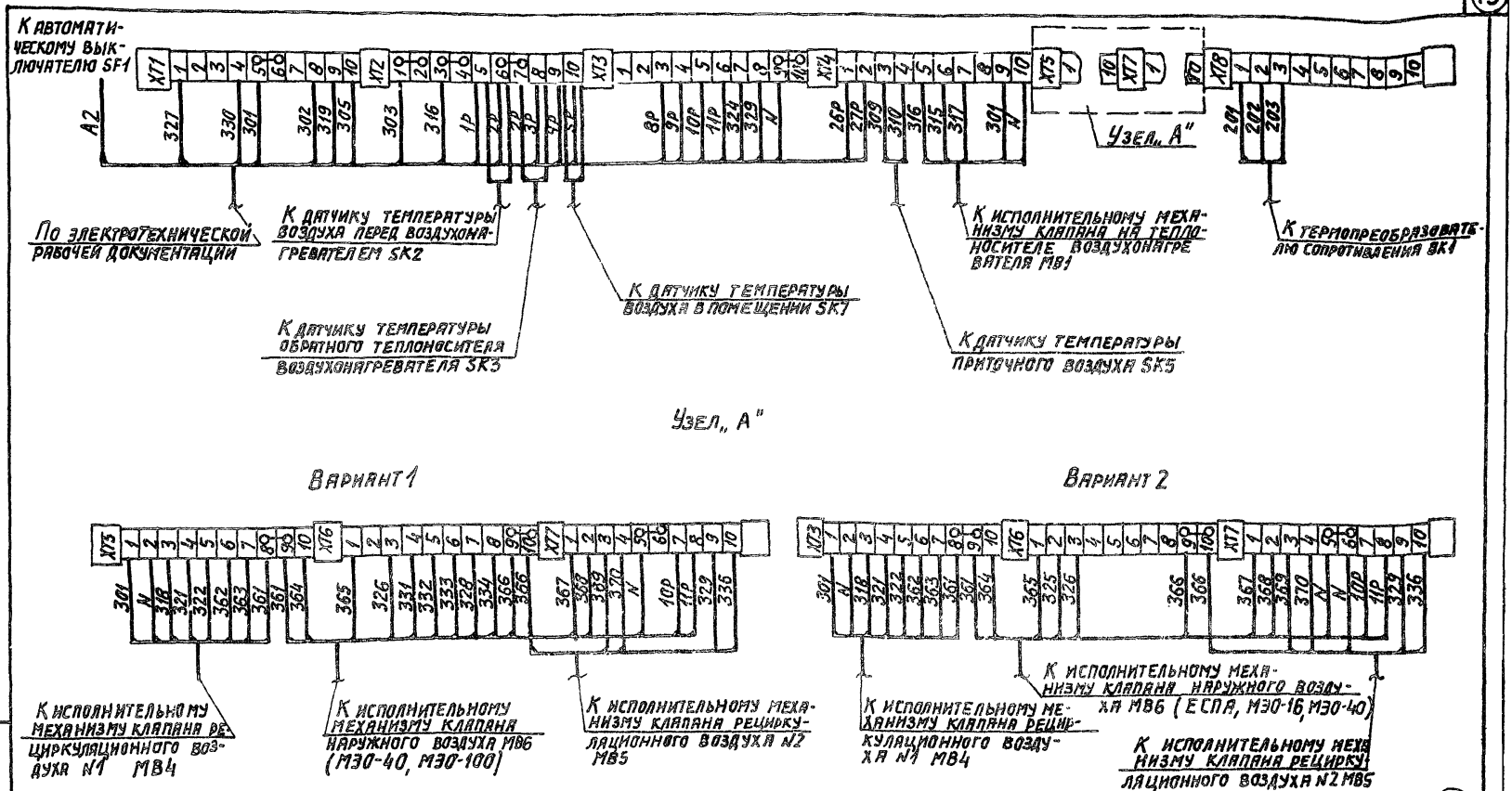


904-02-29.86
Альбом XXII

Инв. № подл. | Подпись и дата | Взам. инв. №

21761-23

19

| | | | |
|---|---|---|---|
| ГИП | Фингер | | 08.86 |
| Н. контр. | Евтеева | | 08.86 |
| Нач. отд. | Романов | | 08.86 |
| Гл. спец. | Рубчинский | | 08.86 |
| Рук. гр. | Мендзержецкая | | 08.86 |
| Инж. | Ляховицкая | | 08.86 |

904-02-29.86 АОВ

Автоматизация приточных камер

| Стадия | Лист | Листов |
|---|---|---|
| Р | 24 | |

Схема подключения внешних проводок

САНТЕХПРОЕКТ

Привязан:

Инв. №

gost.e-ecolog.ru