ТИПОВЫЕ МАТЕРИАЛЫ ДЛЯ ПРОЕКТИРОВАНИЯ

904-02-29.86

АВТОМАТИЗАЦИЯ, УПРАВЛЕНИЕ И СИЛОВОЕ ЭЛЕКТРООБОРУДОВАНИЕ ПРИТОЧНЫХ ВЕНТИЛЯЦИОННЫХ КАМЕР С ЭЛЕКТРОДВИГАТЕЛЯМИ НА НАПРЯЖЕНИЕ 660В

АВТОМАТИЗАЦИЯ

АЛЬБОМ XIX

ПРИТОЧНАЯ ВЕНТИЛЯЦИОННАЯ КАМЕРА РЕЦИРКУЛЯЦИОННАЯ
С ВОЗДУХОНАГРЕВАТЕЛЕМ,
ОДНИМ КЛАПАНОМ РЕЦИРКУЛЯЦИОННОГО ВОЗДУХА
И СЕКЦИЕЙ ОРОШЕНИЯ
ЭЛЕКТРИЧЕСКАЯ СИСТЕМА РЕГУЛИРОВАНИЯ

Ц. 0-80

КФ Цитп инв. № 21761-20

gost.e-ecolog.ru

ТИПОВЫЕ МАТЕРИАЛЫ ДЛЯ ПРОЕКТИРОВАНИЯ

904-02-29.86

АВТОМАТИЗАЦИЯ, УПРАВЛЕНИЕ И СИЛОВОЕ ЭЛЕКТРООБОРУДОВАНИЕ ПРИТОЧНЫХ ВЕНТИЛЯЦИОННЫХ КАМЕР С ЭЛЕКТРОДВИГАТЕЛЯМИ НА НАПРЯЖЕНИЕ 660В

АВТОМАТИЗАЦИЯ

АЛЬБОМ XIX

ПРИТОЧНАЯ ВЕНТИЛЯЦИОННАЯ КАМЕРА РЕЦИРКУЛЯЦИОННАЯ
С ВОЗДУХОНАГРЕВАТЕЛЕМ,
ОДНИМ КЛАПАНОМ РЕЦИРКУЛЯЦИОННОГО ВОЗДУХА
И СЕКЦИЕЙ ОРОШЕНИЯ
ЭЛЕКТРИЧЕСКАЯ СИСТЕМА РЕГУЛИРОВАНИЯ

РАЗРАБОТАНЫ
ГОСУДАРСТВЕННЫМ ПРОЕКТНЫМ ИНСТИТУТОМ
САНТЕХПРОЕКТ
ГЛАВНЫЙ ИНЖЕНЕР ИНСТИТУТА Ю.И.ШИЛЛЕР
ГЛАВНЫЙ ИНЖЕНЕР ПРОЕКТА В.И.ФИНГЕР

УТВЕРЖДЕНЫ
И ВВЕДЕНЫ В ДЕЙСТВИЕ
МИНМОНТАЖСПЕЦСТРОЕМ СССР
ПРОТОКОЛ ОТ 15.09 1986г.

Кф цитп инв. № 21761-20

Ведомость ссылочных и примененных документов

Обозначение	Наименование	Примечание
ОСТ 36.13-76	Щиты и пульты систем автоматизации технологических процессов. Общие технические условия	
ГОСТ 21.404-85	Автоматизация технологических процессов. Обозначения условные приборов и средств автоматизации в схемах.	
ГОСТ 2.710-81	ЕСКД. Обозначения буквенно-цифровые в электрических схемах.	
ГОСТ 2.721.-74	ЕСКД. Обозначения условные графические в схемах. Обозначения общего применения.	
ГОСТ 2.728-74	ЕСКД. Обозначения условные графические в схемах. Резисторы, конденсаторы.	
ГОСТ 2.755-74	ЕСКД. Обозначения условные графические в схемах. Устройства коммутационные и контактные соединения.	
ГОСТ 2.780-68	ЕСКД. Обозначения условные графические. Элементы гидравлических и пневматических сетей.	
ГОСТ 2.782-68	ЕСКД. Обозначения условные графические. Насосы и двигатели гидравлические и пневматические	

Ведомость чертежей альбома

Листа	Наименование	Примечание
1	Ведомости ссылочных и примененных документов и чертежей	
2	Схема автоматизации	
3... 9	Схема электрическая принципиальная регулирования	
10... 14	Щит регулирования Щ3.5. Общий вид	
15... 19	Щит регулирования Щ3.5. Таблица соединений	
20... 23	Щит регулирования Щ3.5. Таблица подключения	
24	Схема подключения внешних проводок	

21761-20 2

Привязан:

Инв.№

ГИП	Фингер		08.86
Н.контр.	Евтеева		08.86
Нач.отд.	Романов		08.86
Гл.спец.	Рубинский		08.86
Рук.гр.	Мендзержецкая		08.86
Ст.техн.	Печникова		08.86

904-02-29.86 АОВ

Автоматизация приточных камер

Стадия	Лист	Листов
Р	1	24

Ведомости ссылочных и примененных документов и чертежей

САНТЕХПРОЕКТ

Инв.№подл. | Подп. и дата | Взам. инв.№

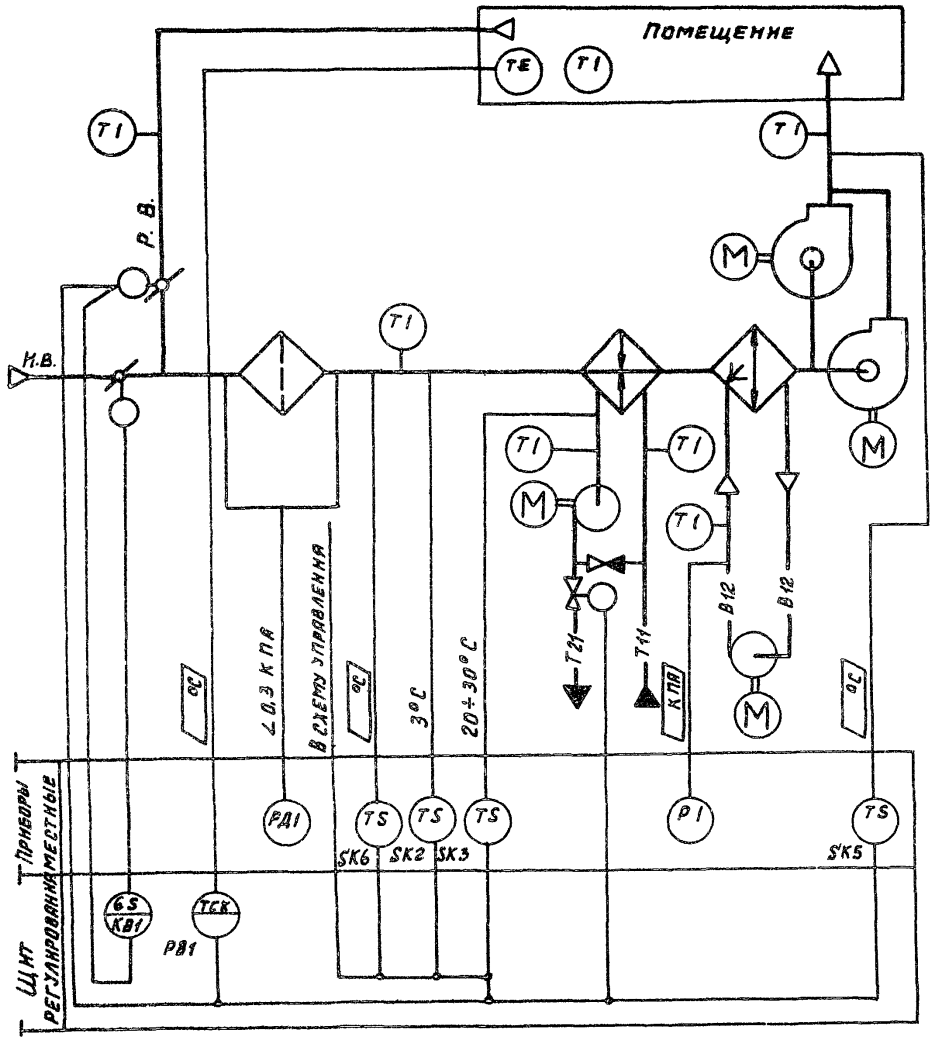

Предусматривается:

1. Регулирование температуры воздуха в помещении изменением:
   - количества наружного и рециркуляционного воздуха, поступающего в приточную камеру;
   - теплопроизводительности воздухонагревателя;
2. Ограничение по минимуму температуры приточного воздуха;
3. Автоматический прогрев воздухонагревателя перед включением приточного вентилятора;
4. Автоматическое подключение схемы регулирования при включении приточного вентилятора;
5. Защита воздухонагревателя от замерзания;
6. Установка датчика температуры для автоматического включения насоса секции орошения;
7. Синхронизация работы воздушных клапанов и последовательная с ними работа клапана на теплоносителе.

1. Исполнительные механизмы поставляются комплектно с воздушными и регулирующими клапанами.
2. Схема выполнена для камер 2ПК10 ÷ 2ПК31.5.

21761-20 3

Обозначение системы	
(№№)	Без резервного вентилятора
	С резервным вентилятором

Привязан:

Инв.№

ГИП	Финигер		08.86
Н.контр.	Евтеева		08.86
Нач.отд.	Романов		08.86
Гл.спец.	Рубчинский		08.86
Рук.гр.	Мендзержецкая		08.86
Инженер	Яховицкая		08.86

904-02-29.86 АОВ

Автоматизация приточных камер

Стадия	Лист	Листов
Р	2	

Схема автоматизации

САНТЕХПРОЕКТ

Инв.№ подл. | Подп. и дата | Взам. инв.№

Копировал: Дорош

Формат А3

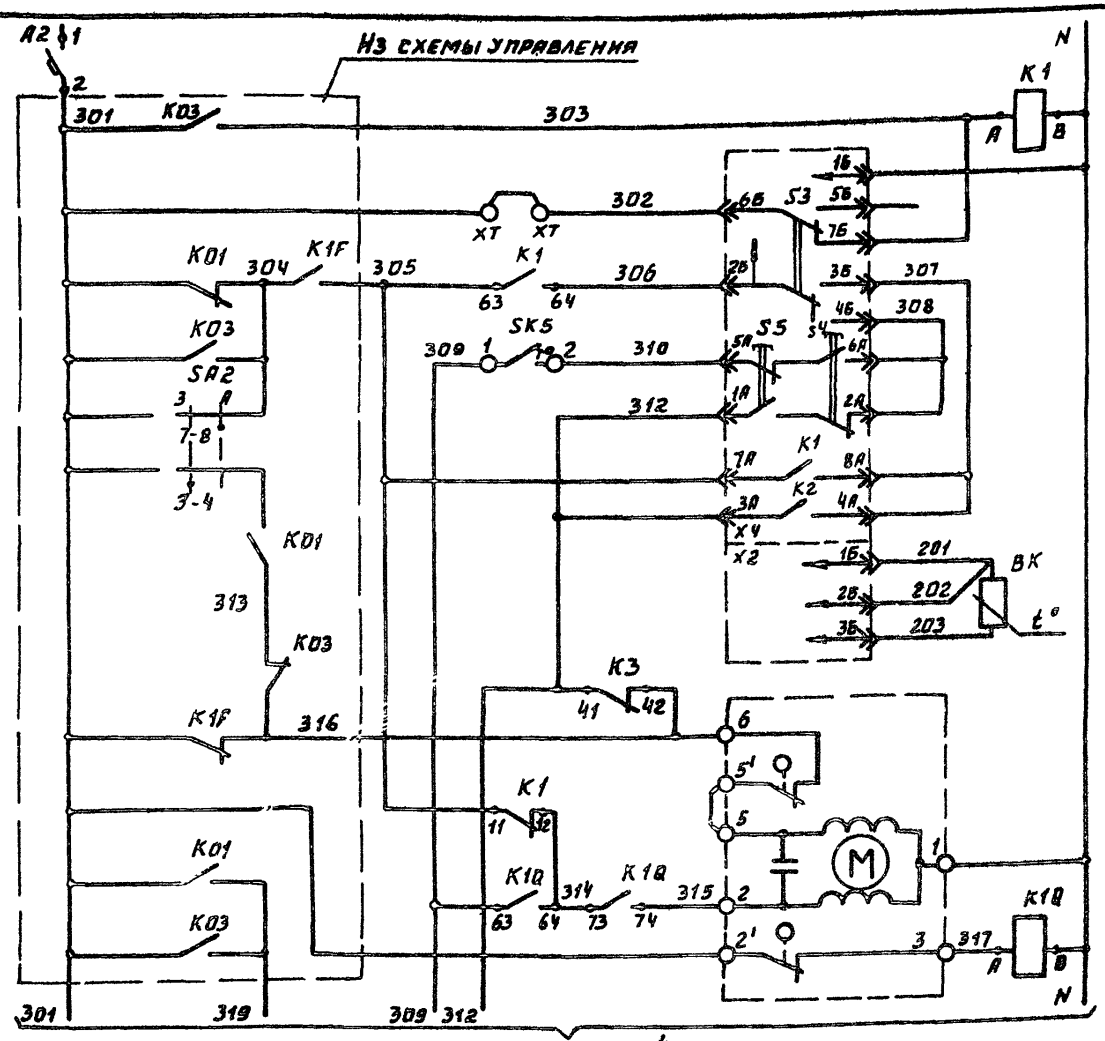

См. лист 4

Питание ~220В	
Реле промежуточное	
Питание прибора	Регулятор температуры воздуха в помещении
Избиратель регулирования: автоматическое-ручное	
Понизить	Ручное регулирование
Повысить	
Выше нормы	Автоматическое регулирование
Ниже нормы	
Термопреобразователь сопротивления	
Открытие	Клапан на теплоносителе воздухонагревателя
Закрытие	

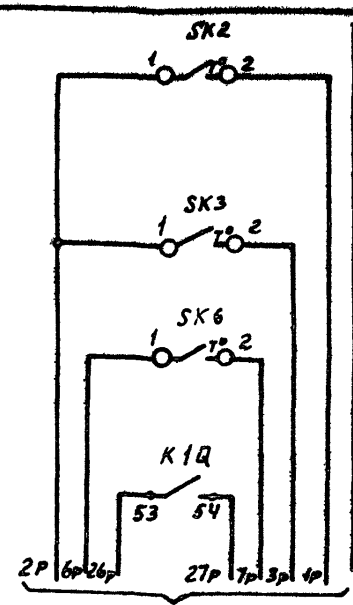

В схему управления

Датчик температуры воздуха перед воздухонагревателем	Защита воздухонагревателя от замерзания
Датчик температуры обратного теплоносителя	
Датчик температуры наружного воздуха	Автоматическое включение насоса секции орошения
Автоматическое включение циркуляционного насоса теплоносителя	

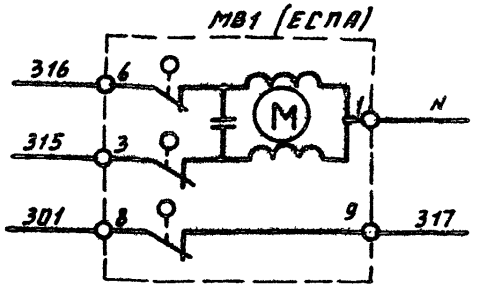

○ - дополнительные клеммы щита предусмотренные для унификации схемных решений.

21761-20

4

ГИП	Фингер		08.86
Н.контр.	Евтеева		08.86
Нач.отд.	Романов		08.86
Гл.спец.	Рубчинский		08.86
Рук.гр.	Мендзержецкая		08.86
Инженер	Ляховицкая		08.86

904-02-29.86 А08

Автоматизация приточных камер

Стадия	Лист	Листов
Р	3	

Схема электрическая принципиальная регулирования (начало)

САНТЕХПРОЕКТ

Привязан!

Инв.№

Согласовано ГПИ Электропроект

ГИП | Мангушев | Взам.инв.№ | Подп. и дата | Инв.№ подл.

904-02-29.86 Альбом XIX

Копировал: Дорош

Формат А3

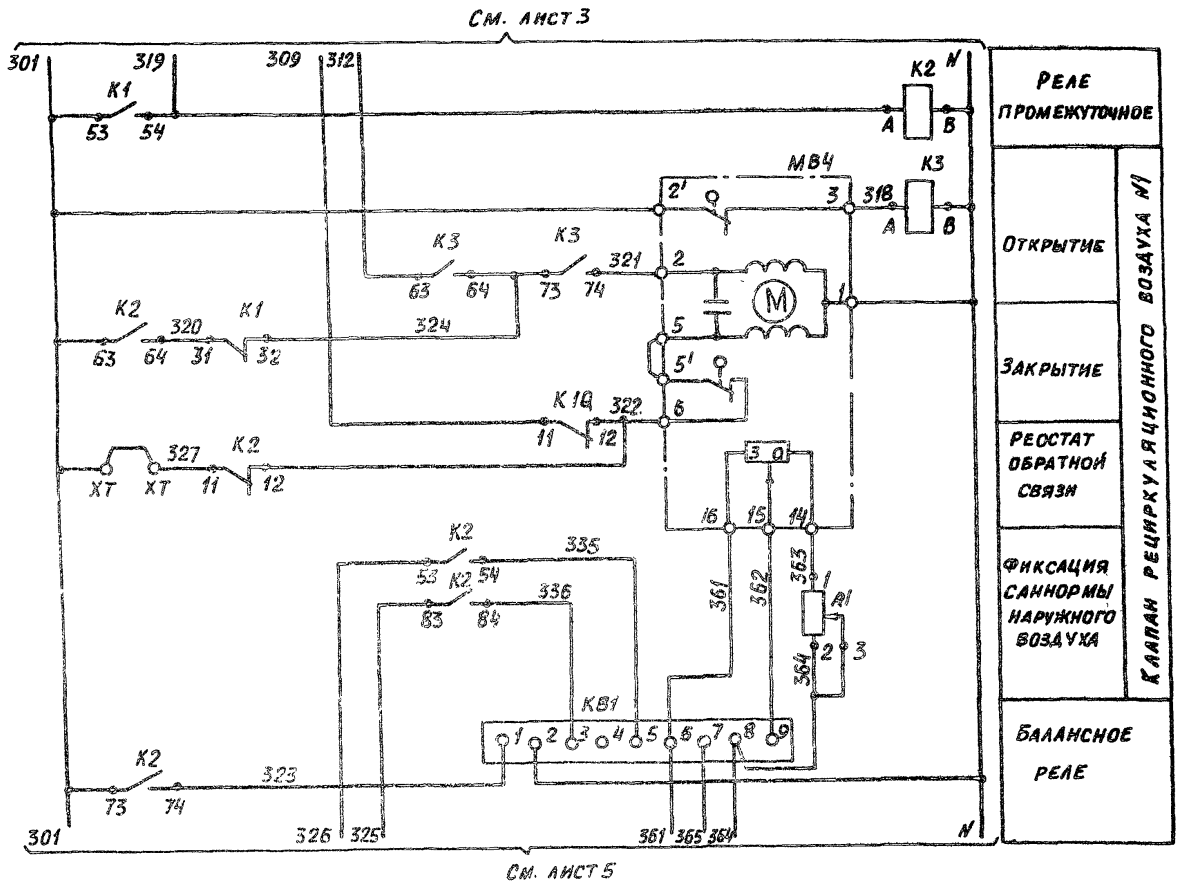

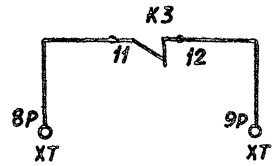

21761-20 5

ГИП	Фингер		08.86
Н.контр.	Евтеева		08.86
Нач.отд.	Романов		08.86
Гл.спец.	Рубчинский		08.86
Рук.гр.	Меназерецкая		08.86
Ст.техн.	Печникова		08.86

904-02-29.86 АОВ

Автоматизация приточных камер

Стадия	Лист	Листов
Р	4	

Схема электрическая принципиальная регулирования (продолжение)

САНТЕХПРОЕКТ

Привязан:

Инв.№

Инв.№ подл. | Подп. и дата | Взам.инв.№

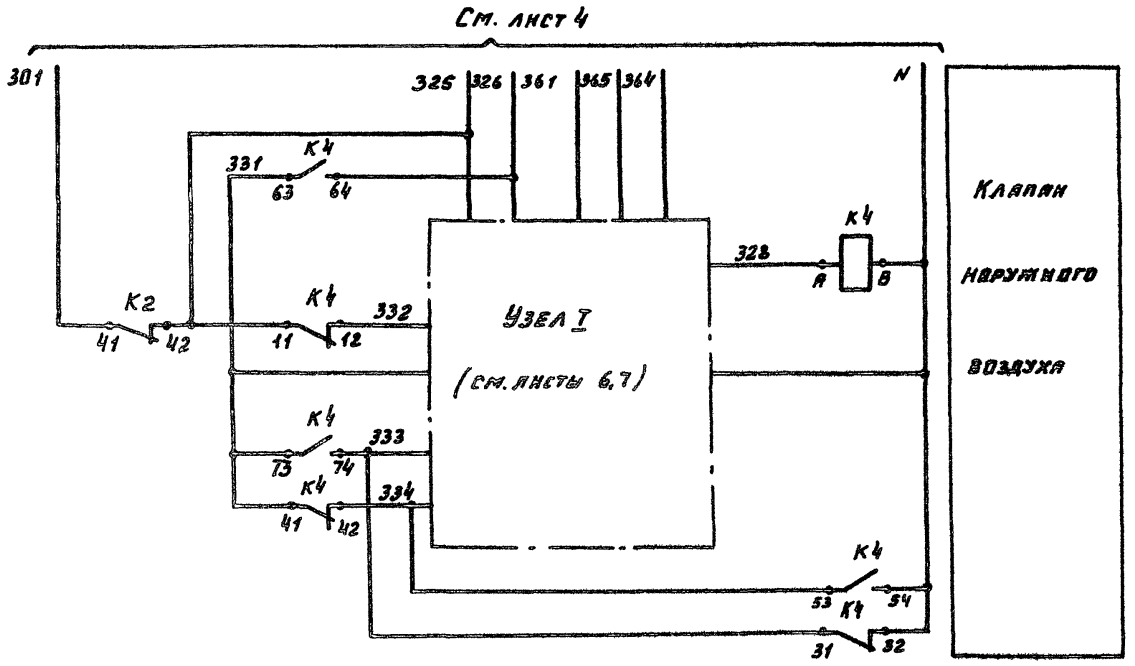

904-02-29.86 Альбом XIX

Инв.№ подл. | Подп. и дата | Взам. инв.№

ГИП	Фингер		03.86
Н.контр.	Евтеева		03.86
Нач.отд.	Романов		03.86
Гл.спец.	Рубчинский		03.86
Рук.гр.	Менделевецкая		03.86
Ст.техн.	Печникова		03.86

Привязан:

Инв.№

21761-20 6

904-02-29.86 АОВ

Автоматизация приточных камер

Стадия	Лист	Листов
Р	5	

Схема электрическая принципиальная регулирования (продолжение)

САНТЕХПРОЕКТ

Копировал: Яровщ

Формат А3

МЭО-100

Узел I

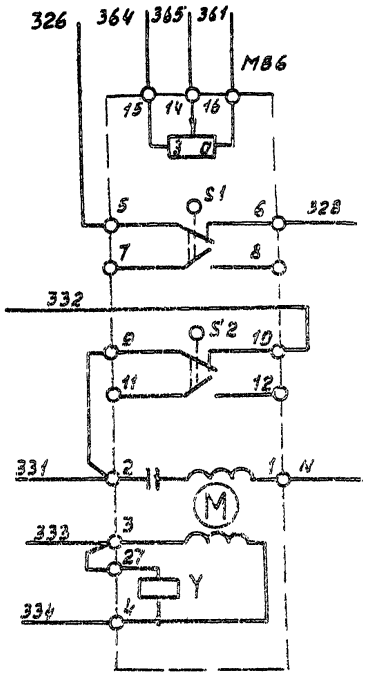

Реостат обратной связи	Клапан наружного воздуха
Открытие	
Закрытие	
Обмотка возбуждения	
Обмотка управления	

ЕСПВ-02 ПЗ

Узел I

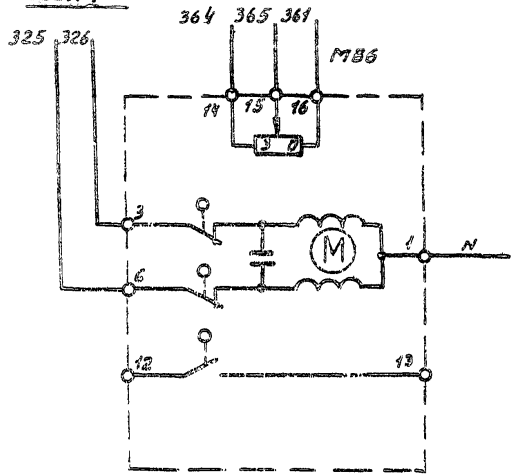

Реостат обратной связи	Клапан наружного воздуха
Открытие	
Закрытие	

21761-20 7

ГИП	Фингер		08.86
Н.контр	Евтеева		08.86
Нач.отд.	Романов		08.86
Гл.спец.	Рубчинский		01.86
Рук.гр.	Менизерецкая		08.86
Ст.техн.	Печникова		08.86

904-02-29.86 АОВ

Автоматизация приточных камер

Стадия	Лист	Листов
Р	6	

Схема электрическая принципиальная регулирование (продолжение)

САНТЕХПРОЕКТ

Привязан:

Инв.№

Инв.№ подл. | Подп. и дата | Взам.инв.№

МЭО-40 (с двигателем ДАУ)

Узел I

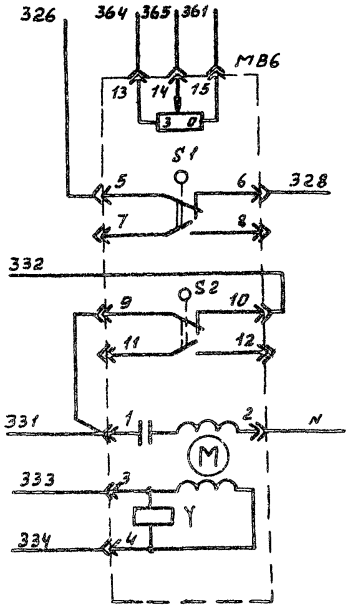

Реостат обратной связи	Клапан наружного воздуха
Открытие	
Закрытие	
Обмотка возбуждения	
Обмотка управления	

МЭО-16, МЭО-40 (с двигателем ДСР)

Узел I

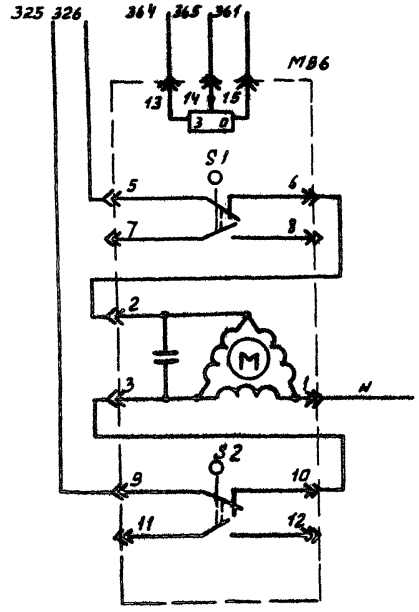

Реостат обратной связи	Клапан наружного воздуха
Открытие	
Закрытие	

21761-20 8

ГИП	Фингер		08.86
Н.контр.	Евтеева		08.86
Нач.отд.	Романов		08.86
Гл.спец.	Рубчинский		01.86
Рук.гр.	Мендзержец		08.86
Ст.техн.	Печникова		08.86

904-02-29.86 АОВ

Автоматизация приточных камер

Привязан:

Инв.№

Стадия	Лист	Листов
Р	7	

Схема электрическая принципиальная регулирования (продолжение)

САНТЕХПРОЕКТ

Инв.№ подл. | Подп. и дата | Взам. инв.№

Копировал: Дорош

Формат А3

Диаграммы замыкания контактов

Регулятор температуры РВ1

ТЭ2 ПЗ

Обозначение цепи	Температура воздуха в помещении 0°С — 40°С
1И-8И	
3И-4И	

Датчик температуры SK2

ТУДЭ-1-2

Обозначение цепи	Температура воздуха перед воздухонагревателем -60°С 3°С 40°С
1-2	

Датчик температуры SK3

ТУДЭ-4

Обозначение цепи	Температура обратного теплоносителя 0°С 20÷30°С 250°С
1-2	

Исполнительный механизм МВ6

МЭО

Обозначение конечных выключат.	Номера контактов	Положение воздушного клапана Откр. — Закр.	
S1	5-6		
	7-8		*
S2	9-10		
	11-12		*

* - не используется

Датчик температуры SK6

ТУДЭ-1-2

Обозначение цепи	Температура наружного воздуха -60°С 40°С
1-2	

Датчик температуры SK5

ТУДЭ-1-2

Обозначение цепи	Температура приточного воздуха -60°С 12÷16°С 40°С
1-2	

Инв.№ подл. | Подп. и дата | Взам.инв.№

Привязан:

Инв.№

ГИП	Фингер		08.86
Н.контр.	Евтеева		08.86
Нач.отд.	Романов		08.86
Гл.спец.	Рубчинский		08.86
Рук.гр.	Мендзержецкая		08.86
Ст.техн.	Печникова		08.86

21761-20 9

904-02-29.86 АОВ

Автоматизация приточных камер

Стадия	Лист	Листов
Р	8	

Схема электрическая принципиальная регулирования (продолжение)

САНТЕХПРОЕКТ

904-02-29.86
Альбом XIX

Позиционное обозначение	Наименование	Количество	Примечание
SK3	Устройство терморегулирующее электрическое ТУДЭ-4 ТУ25-02.281074-78	1	Контакт „3"
MB1	Исполнительный механизм МЭО-6,3 ГОСТ 7192-82	1	Комплектно с клапаном
	или исполнительный механизм ЕСПА 02 ПВ	1	Комплектно с клапаном
MB4	Исполнительный механизм МЭО-6,3 ГОСТ 7192-82	1	Комплектно с клапаном
MB6	Исполнительный механизм МЭО-16 ГОСТ 7192-82	1	Комплектно с клапаном
	или исполнительный механизм ЕСПА 02 ПВ	1	Комплектно с клапаном
	или исполнительный механизм МЭО-100 ГОСТ 7192-82	1	Комплектно с клапаном
	или исполнительный механизм МЭО-40 ГОСТ 7192-82	1	Комплектно с клапаном

Позиционное обозначение	Наименование	Количество	Примечание
	Щит регулирования		
PB1	Регулятор температуры электрический трехпозиционный ТЭ2П3 ТУ 25-02.200166-82	1	
K1...K4	Реле промежуточное ПЭ-37-44У3 ~220В		
K1Q	4з+4р ТУ 16.523.622-82	5	
KB1	Балансное реле БРЭ-1 ~220В ТУ 25.052603-79	1	
R	Резистор эмалированный регулируемый ПЭВР-20 200 Ом ГОСТ 6513-75	1	
SF1	Выключатель автоматический А63-МУ3 ~220В; Jн-1,25А; Jотс-1,3 Jн ТУ 16.522.110-74	1	
	Аппаратура по месту		
BK1	Термопреобразователь сопротивления медный ТСМ-1079 ТУ 25-08792288-80	1	Номинальная статическая характеристика 50м
SK2,SK5 SK6	Устройство терморегулирующее электрическое ТУДЭ-1-2 ТУ25-02.281074-78	3	Контакт „3"

21761-20 10

ГИП	Фингер		08.86
Н.контр.	Евтеева		08.86
Нач.отд.	Романов		08.86
Гл.спец.	Рубчинский		08.86
Рук.гр.	Мендзержецкая		08.86
Ст.техн.	Печникова		08.86

904-02-29.86 АОВ

Автоматизация приточных камер

Стадия	Лист	Листов
Р	9	

Схема электрическая принципиальная регулирования (окончание)

САНТЕХПРОЕКТ

Привязан:

Инв. №

Инв.№ подл. | Подп. и дата | Взам. инв.№

Копировал: Дорош

Формат А3

Поз.	Обозначение	Наименование	Кол	Прим.
		Документация		
	АОВ 15... 19	Таблица соединений		
	АОВ 20... 23	Таблица подключения		
		Стандартные изделия		
1		Шкаф щитя ЩШМ 1000×600×350	1	
		УХАЧУЗ ОСТ 36. 13-76		
2		Угольник У3М600 ТК3-128-83	5	У6 ТМ3-26-83
3		Рейка РМ600 ТК3-101-83	1	У4 ТМ3-1-83
4		Угольник УР ТК3-245-83	1	У1 ТМ3-145-83
		Прочие изделия		
5	РВ1	Регулятор температуры	1	
		электрический ТЭ2П3		
6	КВ1	Балансное реле БРЭ-1	1	У319
		~ 220В		ТМ3-13-83
7	SF1	Автомат ~220В Iн-1,25А	1	У350
		Отсечка 1,3Iн Крепление на		ТМ3-13-83
		панели А63-МУ3		
8	К1...К4; К10	Реле ПЭ-37-44У3 ~ 220В	5	
		4з + 4р		
9	R1	Резистор ПЭВР-20 200 Ом ± 10%	1	У5 ТМ3-19-83
10		Блок Б3-10	7	
11		Упор	4	
12		Перемычка П	9	
13		Рамка РПМ 66×26	1	
14		Рамка РПМ 30×15	1	
		Материалы		
15		Провод ПВ1 0,75 380	40	м
		ГОСТ 6323-79		
16		Провод ПВ1 1,5 380	5	м
		ГОСТ 6323-79		
17		Провод ПВ3 1,0 380	10	м
		ГОСТ 6323-79		
18		Провод НВ3-0,75 II 380	3	м
		ГОСТ 17517-72		

Взам. инв. № | Подп. и дата | Инв. № подл.

8.1761-80 11

904-02-29.86 АОВ Лист 11

904-02-29.86 Альбом XIX

Привязан:

Инв. № подл.

ГИП	Финкер		08.86
Н. контр.	Евтеева		08.86
Нач. отд.	Романов		08.86
Гл. спец.	Рубинский		08.86
Рук. гр.	Менджерец		08.86
Ст. техн.	Печникова		08.86

904-02-29.86 АОВ

Автоматизация приточных камер

Стадия	Лист	Листов
Р	10	

Щит регулирования Щ35 Общий вид

СантехПроект

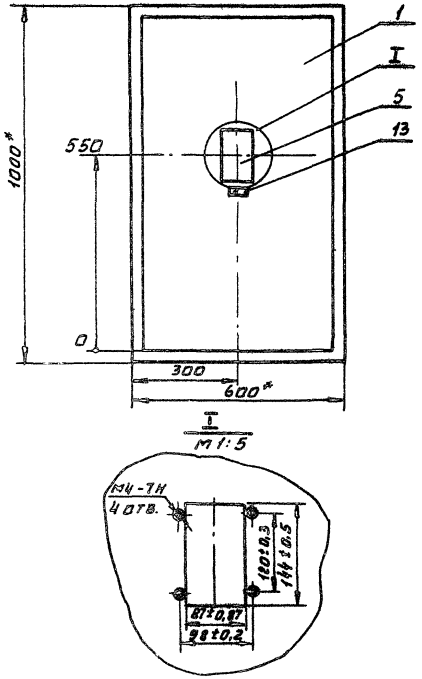

1.* Размеры для справок.

2. Покрытие - вариант 2. ОСТ 36.13-76.

Вид на внутренние плоскости (развернуто)

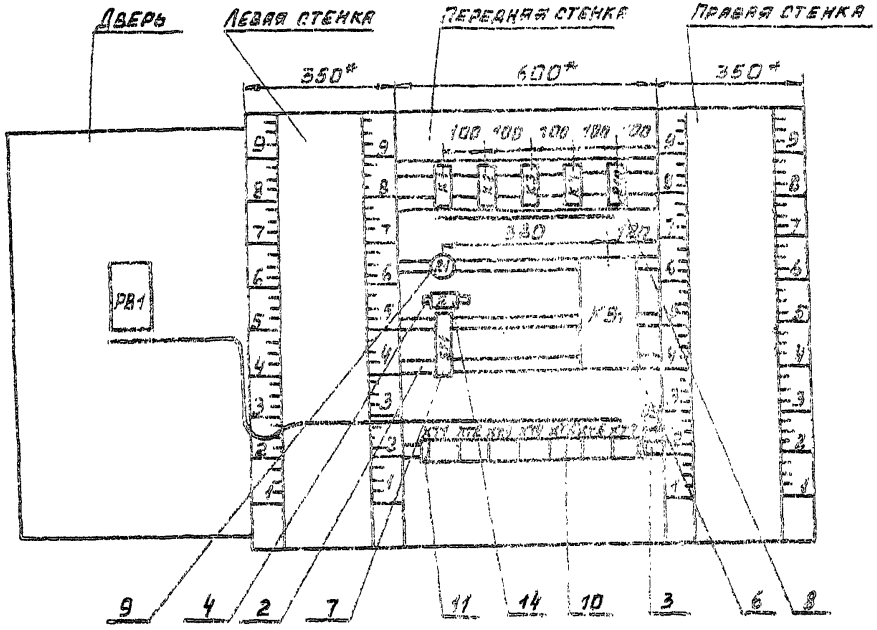

поз.7
SF1



поз.9
R1

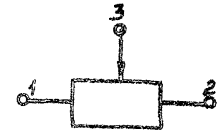

Инв.№ подл. | Подп. и дата | Взам. инв.№

Надписи на табло и в рамках

№ надписи	Текст надписи	Кол.	№ надписи	Текст надписи	Кол.
	Рамка 66×26				
1	Температура воздуха				
	в помещении	1			
	Рамка 30×15				
2	Ввод ~220 В	1			

Проводник	Откуда идет	Куда поступает	Данные провода	Примечание
	Технические	требования		
	Таблица соединений выполнена			
	на основании схем, приведенных			
	на листах 3 ... 9 и 24			
N	XT3:5	XT3:6	перемычка блока	
N	XT3:6	XT4:3	ПВ1 0,75	
N	XT4:3	XT4:4	перемычка блока	
N	XT4:4	XT6:7	ПВ1 0,75	
N	XT6:7	XT6:8	перемычка блока	
N	XT6:8	KB1:2		
N	KB1:2	K1Q:8		
N	K1Q:8	K4:8		
N	K4:8	K4:54	ПВ1 0,75	п
N	K4:54	K4:32		п
N	K4:32	K3:8		
N	K3:8	K2:8		
N	K2:8	K1:8		

Привязан

Инв. №

21761-20 14

ГИП	Фингер		08.86
Н. контр.	Евтеева		08.86
Нач. отд.	Романов		07.86
Гл. спец.	Рубинский		07.86
Рук. гр.	Мендзеривская		08.86
Ст. техн.	Лечникова		08.86

904-02-29.86 АОВ

Автоматизация приточных камер

Стадия	Лист	Листов
Р	15	

Щит регулирования Щ3.5. Таблица соединений

САНТЕХПРОЕКТ

904-02-29.86 АОВ Лист 14

Альбом XIX

Взам. инв. № | Подп. и дата | Инв. № подл.

Копировал: Дорош

Формат А3

Проводник	Откуда идет	Куда поступает	Данные провода	Примечание
N	К:8	ХТ6:8		
301	ХТ7:1	ХТ4:2	ПВ1 0,75	
301	ХТ4:2	ХТ1:4		
301	ХТ1:4	ХТ1:3	Перемычка блока	
301	ХТ1:3	ХТ1:2	Перемычка блока	
301	ХТ1:2	К1:53		
301	К1:53	К2:63		
301	К2:63	К2:73	ПВ1 0,75	П
301	К2:73	К2:41		П
301	К2:41	SF1:2		
303	ХТ1:8	ХТ1:7	Перемычка блока	
303	ХТ1:7	К1:А		
305	ХТ1:9	К1:63		
305	К1:63	К1:11		П
306	ХТ7:6	К1:64		
309	ХТ6:9	К1Q:11		
309	К1Q:11	К1Q:63	ПВ1 0,75	П
312	ХТ3:8	К3:63		
312	К3:63	К3:41		П
314	К1:12	К1Q:73		
314	К1Q:73	К1Q:64		П
315	ХТ7:4	К1Q:74		
316	ХТ1:10	ХТ7:2		
316	ХТ7:2	ХТ7:3	Перемычка блока	
316	ХТ7:3	К3:42		
317	ХТ7:5	К1Q:А		
318	ХТ4:5	К3:А	ПВ1 0,75	
319	ХТ1:6	К1:54		
319	К1:54	К2:А		

Взам. инв. N | Подп. и дата | Инв. № подл.

Проводник	Откуда идет	Куда поступает	Данные провода	Примечание
320	К2:64	К1:31		
321	ХТ4:6	К3:74		
322	ХТ4:7	К1Q:12		
322	К1Q:12	К2:12		
323	К2:74	КВ1:1		
324	К3:73	К3:64		П
324	К3:64	К1:32	ПВ1 0,75	
325	ХТ5:5	К2:42		
325	К2:42	К2:83		П
325	К2:83	К4:11		
326	ХТ5:6	КВ1:5		
326	КВ1:5	К4:64		
327	ХТ1:1	К2:11		
328	ХТ6:1	К4:А		
361	ХТ5:1	ХТ5:2	Перемычка блока	
361	ХТ5:2	КВ1:6		
362	ХТ4:8	КВ1:9		
363	ХТ4:9	R1:1		
364	ХТ5:4	КВ1:8		
364	КВ1:8	R1:2		
364	R1:2	R1:3		П
365	ХТ5:3	КВ1:7	ПВ1 0,75	
331	ХТ5:7	К4:63		
331	К4:63	К4:73		П
331	К4:73	К4:41		П
332	ХТ5:8	К4:72		
333	К4:74	К4:31		П
333	К4:31	ХТ5:9		
334	ХТ6:2	К4:53		

Взам. инв. № | Подп. и дата | Инв. № подл.

21761-20 15

Проводник	Откуда идет	Куда поступает	Данные провода	Примечание
334	К4:53	К4:42		П
8Р	ХТ2:9	К3:11		
9Р	ХТ2:10	К3:12		
10Р	ХТ3:3	ХТ6:5	ПВ1 0,75	
11Р	ХТ3:4	ХТ6:6		
26Р	ХТ3:1	К1Q:53		
27Р	ХТ3:2	К1Q:54		
335	К2:54	КВ1:5		
336	К2:84	КВ1:3		
Земля	Угольник для установки аппаратов: ⏚	Стойка щита: ⏚		
Земля	Рейка: ⏚	Стойка щита: ⏚	ПВ3 1,5	

Проводник	Откуда идет	Куда поступает	Данные провода	Примечание
		Дверь		
N	ХТ3:5	РВ1-Х4:1Б		
302	ХТ1:5	РВ1-Х4:6Б		
303	ХТ1:7	РВ1-Х4:7Б	ПВ3 1,0	
306	ХТ7:6	РВ1-Х4:2Б		
307	РВ1-Х4:3Б	РВ1-Х4:4А		П
307	РВ1-Х4:4А	РВ1-Х4:8А		П
308	РВ1-Х4:4Б	РВ1-Х4:2А	ПВ1 0,75	П
308	РВ1-Х4:РА	РВ1-Х4:6А		П
310	ХТ6:10	РВ1-Х4:5А	ПВ3 1,0	
310	РВ1-Х4:5А	РВ1-Х4:7А	ПВ1 0,75	П
312	ХТ3:8	РВ1-Х4:1А	ПВ3 1,0	
312	РВ1-Х4:1А	РВ1-ХТ:3А	ПВ1 0,75	П
201	ХТ7:8	РВ1-Х2:1Б		Измерительные цепи
202	ХТ7:9	РВ1-Х2:2Б	НВЭ 1×0,75	
203	ХТ7:10	РВ1-Х2:3Б		
Земля	РВ1: ⏚	Рейка: ⏚		
			ПВ3 1,5	
Земля	Рейка: ⏚	Стойка щита: ⏚		

Взам. инв. №
Подп. и дата
Инв. № подл.

904-02-29.86 Альбом XIX

21761-20 16

904-02-29.86 АОВ Лист 18

904-02-29.86 АОВ Лист 19

Формат: А3

Проводник	Вывод	Вид контакта	Вывод	Проводник
Технические				
Таблица подключения выполнена на основании				
схемы и таблицы соединений,				
приведенных соответственно на листах				
		К1		
303	А	К	В	N*
305	11п	Р	12	314
320	31	Р	32	324
301*	53	З	54	319
305*	63п	З	64	306
		К2		
319	А	К	В	N*
327	11	Р	12	322
301*	41п	Р	п42	325*
301*	63п	З	64	320
301*	73п	З	74	323

Проводник	Вывод	Вид контакта	Вывод	Проводник
Требования				
3...9 и 15...19				
326*	53	З	54	335
325*	83п	З	84	336
		К3		
318	А	К	В	N*
8Р	11	Р	12	9Р
312	41п	Р	42	316
312*	63п	З	п64	324*
324	73п	З	74	321

Проводник	Вывод	Вид контакта	Вывод	Проводник
		К4		
328	А	К	В	N*
325	11	Р	12	332
333*	31п	Р	п32	N*
331	41п	Р	п42	334
334*	53п	З	п54	N*
331*	63п	З	64	326
331*	73п	З	п74	333
		К1В		
317	А	К	В	N*
309	11п	Р	12	322*
26Р	53	З	54	27Р
309	63п	З	п64	314
314*	73п	З	74	315
		R1		
363	1		п2	364*
364	3п			
		КВ1		
323	1		2	N*
336	3		4	
335	5		6	361
365	7		8	364*
362	9			

Проводник	Вывод	Вид контакта	Вывод	Проводник
		ХТ1		
327	1		п2	301*
301*	3п		п4	301*
302	5		6	319
303*	7п		п8	303
305	9		10	316
		ХТ2		
1Р	1		п2	2Р
2Р	3п		4	3Р
	5		6	
6Р	7		8	7Р
8Р	9		10	9Р
		ХТ3		
26Р	1		2	27Р
10Р	3		4	11Р
N*	5п		п6	N*
	7		8	312*
	9		10	
		ХТ4		
	1		2	301*
N*	3п		п4	N*
318	5		6	321
322	7		8	362
363	9		10	

Привязан:

Инв. №

Взам. инв. №

Подп. и дата

Инв. № подл.

ГИП	Фингер		08.86
Н. контр.	Евтеева		08.86
Нач. отд.	Романов		08.86
Гл. спец.	Рубчинский		08.86
Рук. гр.	Менгазеричева		08.86
Ст. техн.	Печенкова		08.86

904-02-29.86 АОВ

Автоматизация приточных камер

Стадия	Лист	Листов
Р	20	

Щит регулирования Щ3.5
Таблица подключения

САНТЕХПРОЕКТ

Проводник	Вывод	Вид контакта	Вывод	Проводник
		XT5		
361	1П		П2	361*
365	3		4	364
325	5		6	326
331	7		8	332
333	9		10	
		XT6		
328	1		2	334
	3		4	
10Р	5		6	11Р
N*	7П		П8	N*
309	9		10	310
		XT7		
301	1		П2	316*
316*	3П		4	315
317	5		6	306
	7		8	201
202	9		10	203

Проводник	Вывод	Вид контакта	Вывод	Проводник

Взам. инв. № | Подп. и дата | Инв. № подл.

Проводник	Вывод	Вид контакта	Вывод	Проводник
		Дверь		
		Р81		
		X4		
312*	1АП		П2А	308*
312	3АП		П4А	307*
310*	5АП		П6А	308
310	7АП		П8А	307
N	1Б		2Б	306
307	3БП		П4Б	308
	5Б		6Б	302
303	7Б		⏚	Земля
		X2		
201	1Б		2Б	202
203	3Б			

Проводник	Вывод	Вид контакта	Вывод	Проводник

Взам. инв. № | Подп. и дата | Инв. № подл.

Копировал: Дорош Формат А3

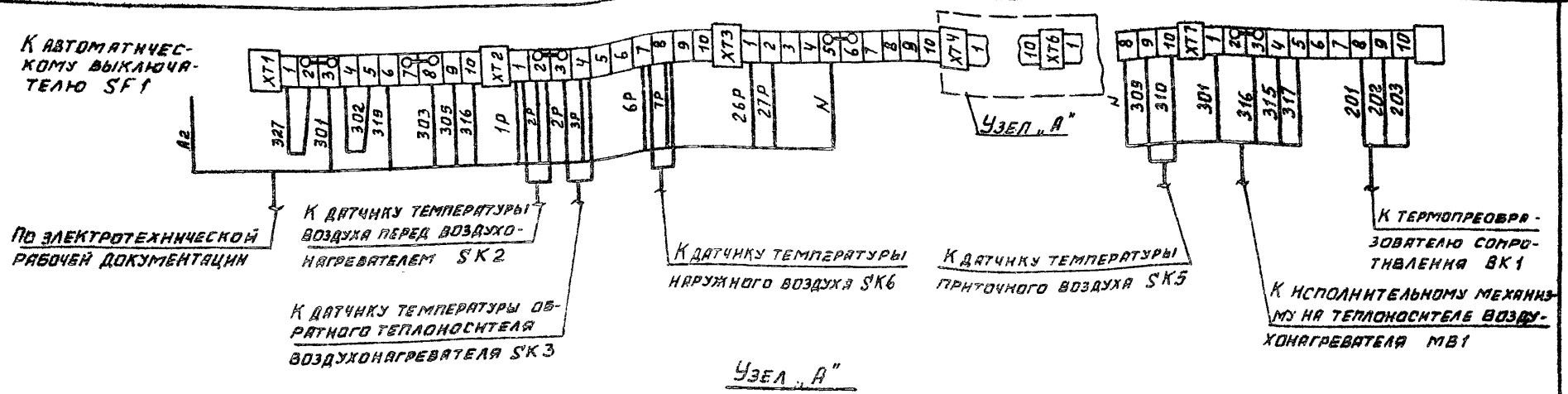

Узел „А"

Вариант 1

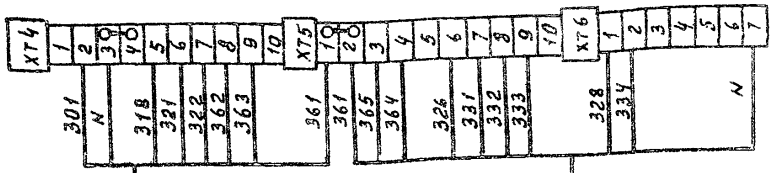

Вариант 2

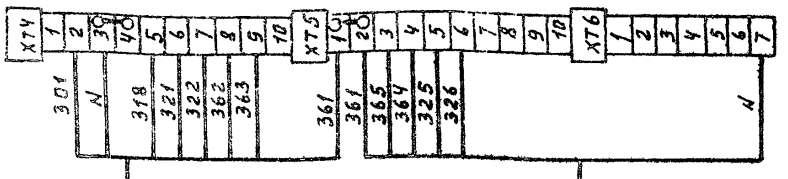

Инв.№ подл. | Подп. и дата | Взам. инв.№

Инв.№

Привязан:

ГИП	Фингер		08.86
Н.контр.	Евтеева		08.86
Нач.отд.	Романов		08.86
Гл.спец.	Рубчинский		08.86
Рук.гр.	Мендзерецкая		08.86
Ст.техн.	Печникова		08.86

21761-20

19

904-02-29.86 АОВ

Автоматизация приточных камер

Схема подключения внешних проводок

Стадия	Лист	Листов
Р	24	

САНТЕХПРОЕКТ

gost.e-ecolog.ru