ТИПОВОЙ ПРОЕКТ

901–5– 39.87

БЕСШАТРОВЫЕ ВОДОНАПОРНЫЕ БАШНИ СО СТАЛЬНЫМИ БАКАМИ С ПРИМЕНЕНИЕМ СТВОЛОВ ИЗ УНИФИЦИРОВАННЫХ СБОРНЫХ ЖЕЛЕЗОБЕТОННЫХ ЭЛЕМЕНТОВ

БАШНЯ С БАКОМ ЕМКОСТЬЮ 100м³ ВЫСОТОЙ 18м

АЛЬБОМ III

СБОРНЫЕ ЖЕЛЕЗОБЕТОННЫЕ КОНСТРУКЦИИ И АРМАТУРНЫЕ ИЗДЕЛИЯ

КФ 9594-03
ЦЕНА 1-18

Привязан

Инв. №

gost.e-ecolog.ru

ТИПОВОЙ ПРОЕКТ

901–5–39.87

БЕСШАТРОВЫЕ ВОДОНАПОРНЫЕ БАШНИ СО СТАЛЬНЫМИ БАКАМИ С ПРИМЕНЕНИЕМ СТВОЛОВ ИЗ УНИФИЦИРОВАННЫХ СБОРНЫХ ЖЕЛЕЗОБЕТОННЫХ ЭЛЕМЕНТОВ

БАШНЯ С БАКОМ ЕМКОСТЬЮ 100м3 ВЫСОТОЙ 18м

АЛЬБОМ III

СБОРНЫЕ ЖЕЛЕЗОБЕТОННЫЕ КОНСТРУКЦИИ И АРМАТУРНЫЕ ИЗДЕЛИЯ

РАЗРАБОТАНЫ
ГПИ "КИЕВСКИЙ ПРОМСТРОЙПРОЕКТ"

ГЛ. ИНЖ. ИН-ТА — И.Г. ХАРИТОНОВ
НАЧАЛЬНИК ОТП — С.И. САВУСКАН
ГЛ. ИНЖ. ПРОЕКТА ОТП — В.А. КОЗЛОВ

Утвержден Госстроем СССР протокол от 29.04.86 N АЧ-25

Введен в действие ГПИ "Киевский Промстройпроект" приказ от 27.05.86 N 61

Привязан

Инв. N?

Формат	Обозначение	Наименование	Стр.	Примечание
А3	ТП901-5-39.87-СЯ	Содержание	2	
А3	ТП901-5-39.87-ПЗ	Пояснительная записка	3	
А3	ТП901-5-39.87-КЖИ-К1	Колонна железобетонная К1	6	
А3	ТП901-5-39.87-КЖИ-К2	Колонна железобетонная К2	7	
А3	ТП901-5-39.87-КЖИ-К3	Колонна железобетонная К3	8	
А3	ТП901-5-39.87-КЖИ-К4	Колонна железобетонная К4	9	
А3	ТП901-5-39.87-КЖИ-К1÷К4	Колонны железобетонные К1÷К4. Узлы.	10	
А3	ТП901-5-39.87-КЖИ-КП1	Каркас пространственный КП1	11	
А3	ТП901-5-39.87-КЖИ-КП2	Каркас пространственный КП2	12	
А3	ТП901-5-39.87-КЖИ-КП3	Каркас пространственный КП3	13	
А3	ТП901-5-39.87-КЖИ-КП4	Каркас пространственный КП4	14	
А4	ТП901-5-39.87-КЖИ-КР1	Каркас плоский КР1	15	
А4	ТП901-5-39.87-КЖИ-КР2	Каркас плоский КР2	15	
А4	ТП901-5-39.87-КЖИ-КР3	Каркас плоский КР3	16	
А4	ТП901-5-39.87-КЖИ-КР4	Каркас плоский КР4	16	
А4	ТП901-5-39.87-КЖИ-С1	Сетка С1	17	
А4	ТП901-5-39.87-КЖИ-С2	Сетка С2	17	
А4	ТП901-5-39.87-КЖИ-С3	Сетка С3	18	
А4	ТП901-5-39.87-КЖИ-С4	Сетка С4	18	
А4	ТП901-5-39.87-КЖИ-С5	Сетка С5	19	
А4	ТП901-5-39.87-КЖИ-МН1	Изделие закладное МН1	19	
А4	ТП901-5-39.87-КЖИ-МН2	Изделие закладное МН2	20	
А4	ТП901-5-39.87-КЖИ-МН3	Изделие закладное МН3	20	
А4	ТП901-5-39.87-КЖИ-МН4	Изделие закладное МН4	21	
А4	ТП901-5-39.87-КЖИ-МН5	Изделие закладное МН5	21	
А4	ТП901-5-39.87-КЖИ-МН6	Изделие закладное МН6	22	
А4	ТП901-5-39.87-КЖИ-МН7	Изделие закладное МН7	22	
А4	ТП901-5-39.87-КЖИ-МН8	Изделие закладное МН8	23	
А4	ТП901-5-39.87-КЖИ-МН9	Изделие закладное МН9	23	
А4	ТП901-5-39.87-КЖИ-МН10	Изделие закладное МН10	24	
А4	ТП901-5-39.87-КЖИ-МН11	Изделие закладное МН11	24	
А4	ТП901-5-39.87-КЖИ-МН12	Изделие закладное МН12	25	
А4	ТП901-5-39.87-КЖИ-МН13	Изделие закладное МН13	25	
А4	ТП901-5-39.87-КЖИ-МН14	Изделие закладное МН14	26	
А4	ТП901-5-39.87-КЖИ-МН15	Изделие закладное МН15	26	
А4	ТП901-5-39.87-КЖИ-МС1	Изделие соединительное МС1	27	
А4	ТП901-5-39.87-КЖИ-МС2	Изделие соединительное МС2	27	
А4	ТП901-5-39.87-КЖИ-МС3	Изделие соединительное МС3	28	
А4	ТП901-5-39.87-КЖИ-МС4	Изделие соединительное МС4	28	
А4	ТП901-5-39.87-КЖИ-МС5,МС6	Изделия соединительные МС5,МС6	29	
А4	ТП901-5-39.87-КЖИ-МС7	Изделие соединительное МС7	29	

Нач отд	Бабченко		
ГИП	Козлов		
Рук гр	Дужок		
Вед инж	Хомутова		
Инжен	Сытник		

ТП901-5-39.87-СЯ

Содержание

Стадия	Лист	Листов
РП		1

Киевский Промстройпроект

Пояснительная записка

I. В альбоме III разработаны рабочие чертежи сборных железобетонных колонн, плоских и пространственных арматурных каркасов колонн, сварных сеток фундамента, закладных и соединительных изделий, устанавливаемых в сборных колоннах и в монолитном фундаменте.

II. Технические требования к материалам и конструкциям

2.1. Бетон

2.1.1. Материалы, применяемые для приготовления бетона, должны удовлетворять требованиям соответствующих стандартов: цемент – ГОСТ 10178-76*, заполнители для тяжелого бетона – ГОСТ 10268-80, вода – ГОСТ 23732-79.

2.1.2. Для изготовления колонн предусмотрено применение бетона с проектной маркой по прочности на сжатие М300 и с маркой по морозостойкости не ниже Мрз 75.

2.1.3. Поставка сборных железобетонных колонн потребителю производится по достижении бетоном не менее 70% проектной прочности на сжатие в летнее время года и 100% проектной прочности на сжатие в зимнее время года.

При этом предприятие-изготовитель должно гарантировать, что прочность бетона достигнет проектной марки в возрасте 28 суток со дня изготовления конструкций.

2.2. Арматура и арматурные изделия

2.2.1. В качестве продольной рабочей арматуры колонн применяется горячекатаная стержневая арматура класса А-III по ГОСТ 5781-82*.

В качестве поперечных стержней каркасов применяется арматура класса А-I по ГОСТ 5781-82*.

2.2.2. Сварные арматурные изделия должны соответствовать требованиям ГОСТ 10922-75, сварка стержней каркасов предусмотрена контактная точечная по ГОСТ 14098-68 (соединение КТ-2).

2.2.3. Продольные стержни каркасов рекомендуется поставлять в мерных длинах. При отсутствии стержней в мерных длинах стыки стержней осуществлять контактной стыковой сваркой (соединение КС-О по ГОСТ 14098-68) и располагать вразбежку.

Стыки стержней каркасов в местах изменения их диаметров осуществлять контактной стыковой сваркой (соединение КС-Р по ГОСТ 14098-68)

2.3. Закладные и соединительные изделия

2.3.1. Закладные изделия, к которым крепятся бок и стальные фермы-диафрагмы, изготавливаются из углеродистой стали С38/23 марки Вст3сп5-1 (по ТУ 14-1-3023-80).

Все остальные закладные и соединительные изделия изготавливаются из стали марки Вст3кп2-1 по ТУ 14-1-3023-80.

2.3.2. Открытые поверхности закладных изделий огрунтовать на заводе-изготовителе двумя слоями грунта ФЛ-03К (указания о последующей окраске на стройплощадке приведены в пояснительной записке к альбому II)

2.4. Точность изготовления конструкций

2.4.1. Допускаемые отклонения от номинальных размеров колонн не должны превышать:

				ТП 901-5-3987-ПЗ		
Начал	Садуская			Пояснительная записка	стадия	лист	листов
					РП	1	3
ГИП	Козлов				Киевский Промстройпроект		
Рук. гр	Дужак						
Вед инж	Хомутова						

по длине ± 8 мм;
по размерам поперечного сечения ± 4 мм.

2.4.2 Отклонения от проектного положения стальных закладных изделий, расположенных в одном уровне с поверхностью бетона, не должны превышать:
в плоскости грани конструкции -8 мм;
из плоскости грани конструкции -3 мм:

2.4.3. Непрямолинейность на всю длину конструкции, проверяемая в любом сечении боковых граней, не должна превышать 8 мм.

2.4.4. Отклонения от конструктивной толщины защитного слоя не должны превышать ±3 мм.

2.5. Требования к качеству поверхности железобетонных конструкций.

2.5.1. На поверхности бетона допускается наличие раковин диаметром не более 4 мм и глубиной не более 3 мм в количестве не более 5 шт на любом участке поверхности площадью 0,04 м². На поверхности не допускаются жировые и ржавые пятна.

2.5.2. Высота местных наплывов допускается не более 1,0 мм.

2.5.3. Околы ребер допускаются не более, чем глубиной 5 мм на длине не более 50 мм

2.5.4. Обнажения арматуры не допускаются.

2.5.5. Открытые поверхности стальных закладных изделий должны быть зачищены от наплывов бетона.

3. Указания по изготовлению колонн

3.1 Изготовление колонн предусмотрено в стальных формах с откидными бортами.

При использовании форм для изготовления колонн по серии ИИ-04 в местах консолей для опирания ригелей должны быть установлены заглушки.

3.2 При изготовлении колонн следует обращать внимание на расположение арматурных каркасов; продольные стержни каркасов больших диаметров должны быть во всех случаях обращены в сторону нижней части колонны.

3.3 При формовании колонн закладные изделия МН-13 и МН 14 должны быть закреплены на форме

3.4. Для выемки колонн из форм, а также строповке при транспортировке и монтаже предусмотрены строповочные отверстия ⌀ 50 мм.

4 Правила приемки

4.1. Правила приемки колонн техническим контролем предприятия-изготовителя должны соответствовать ГОСТ 13015.1-81.

4.2 Приемочные испытания следует производить неразрушающими методами по ГОСТ 8829-77. Маркировка колонн должна соответствовать ГОСТ 13015.2-81.

4.3 Маркировочные знаки следует наносить несмываемой краской на боковой поверхности колонны.

5 Хранение и транспортирование

5.1 Хранение колонн должно производиться в горизонтальном положении на деревянных подкладках и прокладках, толщина которых должна быть не менее 40 мм.

5.2. Подкладки и прокладки должны быть расположены под отверстиями для выемки колонн из форм. При хранении колонн в штабеле прокладки должны располагатся на одной вертикали.

5.3 Транспортирование колонн предусматривается автомобильным транспортом на автопоездах с прицепом или полуприцепом.

В процессе транспортирования колонны должны опираться в 2-х точках на деревянные подкладки толщиной не менее 200 мм, располагаемые в тех же местах, где располагаются подкладки при хранении колонн.

5.4. Строповку колонн при разгрузке с транспортных средств производить с помощью балансирной траверсы и пальцевых захватов, пропускаемых в отверстия, предназначенные для выемки колонн из формы.

6. Перечень нормативных документов.

6.1. При изготовлении и приемке колонн, арматурных закладных изделий должны быть выдержаны требования следующих нормативных документов:

ГОСТ 13 015.1-81 „Конструкции бетонные и железобетонные"

ГОСТ 13 015.2-81 „Конструкции и изделия бетонные и железобетонные сборные. Правила маркировки."

ГОСТ 13 015.3-81 „Конструкции и изделия бетонные и железобетонные сборные. Документ о качестве."

ГОСТ 10 922-75 „Арматура и закладные детали сварные для железобетонных конструкций."

СНиП III-16-80 „Бетонные и железобетонные конструкции сборные."

СНиП III-4-80 „Техника безопасности в строительстве."

СН 313-65 3-е издание „Инструкция по технологии изготовления и установке стальных закладных деталей в сборных железобетонных и бетонных изделиях."

СН 393-78 „Инструкция по сварке соединений арматуры и закладных деталей железобетонных конструкций."

СНиП II-28-73* „Защита строительных конструкций от коррозии"

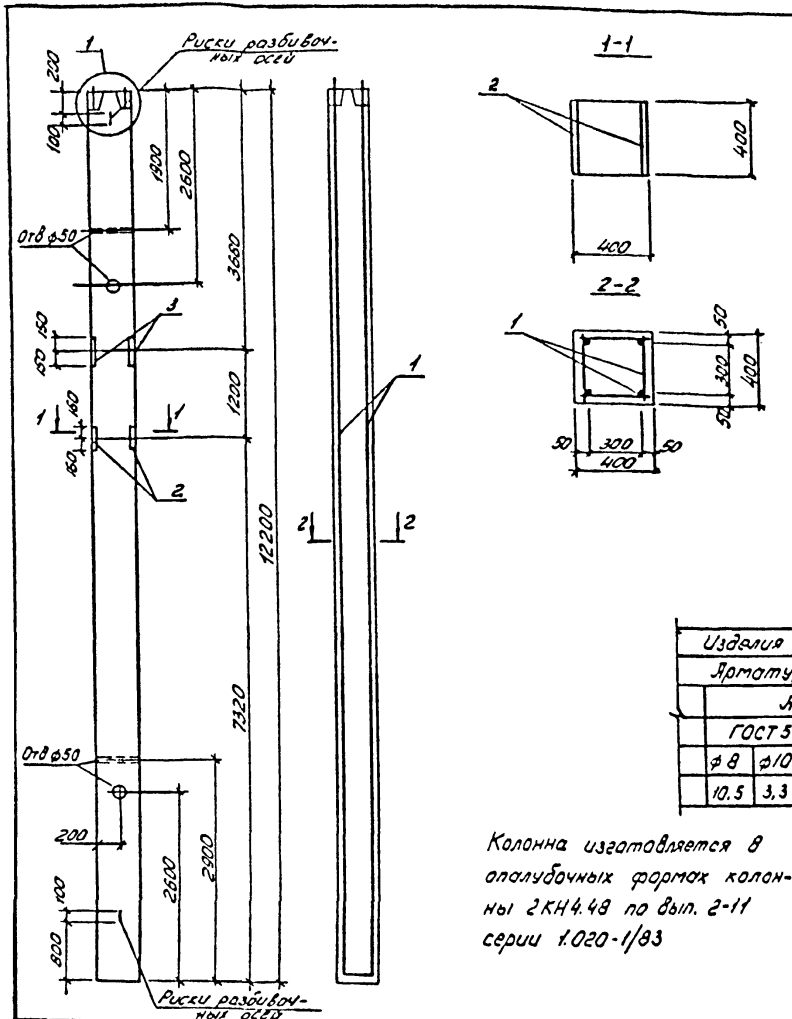

Формат	Зона	Поз.	Обозначение	Наименование	Кол-во	Примечание
				Документация		
А3			ТП901-5-39.87 - ПЗ	Пояснительная записка		
				К1		
				Сборочные единицы		
А3		1	ТП901-5-39.87 - КЖИ-КП1	Каркас простран. КП1	1	
А4		2	ТП901-5-39.87 - КЖИ-МН13	Изделие заклад. МН13	1	
А4		3	ТП901-5-39.87 - КЖИ-МН14	Изделие заклад. МН14	1	
				Материалы		
				Бетон марки 300	195	м³

Ведомость расхода стали на элемент, кг

Марка элемента	Изделия арматурные				
	Арматура класса				
	А-I				
	ГОСТ 5781-82*				
	ф6	ф8	ф14		Итого
К1	7,4	10.0	3.2		20.6

продолжение ведомости

Изделия арматурные							Изделия закладные									Общий расход
Арматура класса						Всего	Арматура класса				Прокат марки				Всего	
А-III							А-III				ВСт3сп5-1					
ГОСТ 5781-82*							ГОСТ 5781-82*				ГОСТ 82-70*					
ф8	ф10	ф20	ф25		Итого		ф14	ф16		Итого	-12×400			Итого		
10.5	3,3	65,6	85,2		164.6	185,2	3,0	3,6		6,6	46.8			46.8	53,4	238,6

Колонна изготовляется в опалубочных формах колонны 2КН4.48 по вып. 2-11 серии 1.020-1/83

Нач отд	Бабченко	
ГИП	Козлов	
Рук гр	Дужак	
Вед инж	Хомутова	
Ст техн	Стукалов	
Провер	Хомутова	

ТП 901-5-39.87 - КЖИ-К1

Колонна железобетонная К1

Стадия	Масса	Масштаб
РП	4875	
Лист	Листов 1	

Киевский Промстройпроект

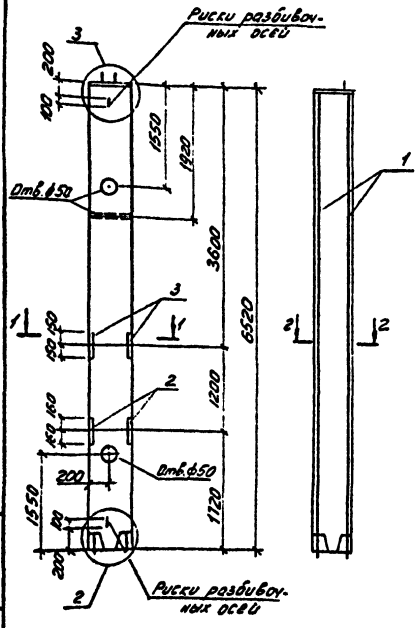

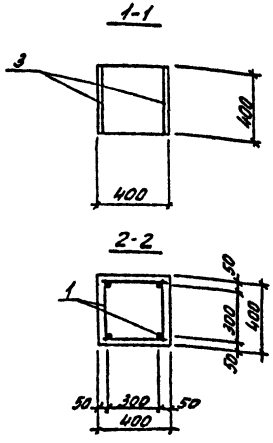

Формат	Зона	Поз.	Обозначение	Наименование	Кол во	Примечание
				Документация		
А3			ТП901-5-39.87- ПЗ	Пояснительная записка		
				К2		
				Сборочные единицы		
А3		1	ТП901-5-39.87 - КЖСИ-КП2	Каркас простран. КП2	1	
А4		2	ТП901-5-39.87 - КЖСИ-МН13	Изделие заклад. МН13	1	
А4		3	ТП901-5-39.87 - КЖСИ-МН14	Изделие заклад. МН14	1	
				Материалы		
				Бетон тяжел 300	1,04	м³

Ведомость расхода стали на элемент, К2

Марка элемента	Изделия арматурные										Всего
	Арматура класса										
	А-I				А-III						
	ГОСТ 5781-82*				ГОСТ 5781-82*						
	ф6			Итого	ф8	ф10	ф20			Итого	
К2	7,4			7,4	10,5	2,2	64,0			76,7	84,1

продолжение ведомости

Изделия закладные														Общий расход
Арматура класса					Прокат марки		Крепежные изделия						Всего	
А-III					ВСт3сп5-1		Болты		Шайбы		Гайки			
ГОСТ 5781-82*					ГОСТ 82-70*		ГОСТ 7798-70*		ГОСТ 11371-78		ГОСТ 5915-70			
ф14	ф16	ф20		Итого	12×400	Итого	24×84	Итого	М24	Итого	М24	Итого		
3,0	3,6	2,4		9,0	61,9	61,9	0,8	0,8	0,1	0,1	0,4	0,4	72,2	156,3

Колонна изготовляется в опалубочных формах колонны 2КВ436 по вып. 2-7 серии 1.020-1/83

Нач.отд.	Бодренко	
ГИП	Козлов	
Рук.гр.	Дужак	
Вед.инж.	Хочутова	
Ст.техн.	Стукалова	
Провер.	Хочутова	

ТП901-5-39.87 - КЖСИ-К2

Колонна железобетонная К2

Стадия	Масса	Масштаб
РП	2600	
Лист	Листов 1	

Киевский Промстройпроект

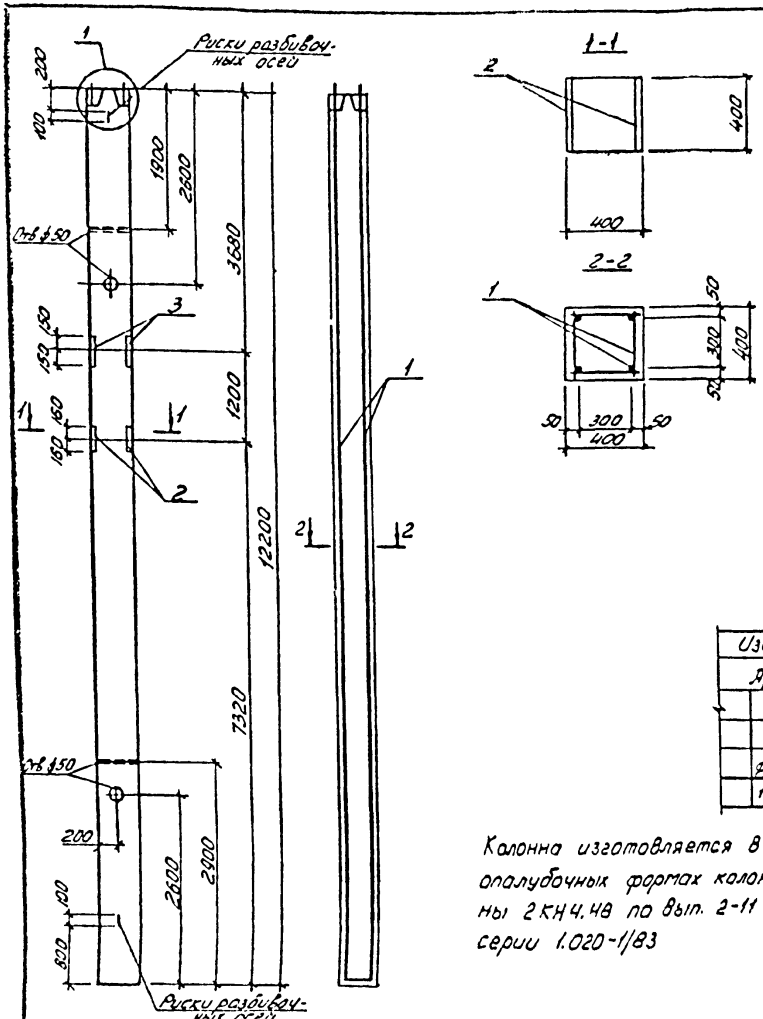

Формат	Зона	Поз.	Обозначение	Наименование	Кол-во	Примечание
				Документация		
А3			ТП901-5-39.87- ПЗ	Пояснительная записка		
				КЗ		
				Сборочные единицы		
А3			ТП901-5-39.87 -КЖИ-КП3	Каркас простран. КП3	1	
А4			ТП901-5-39.87 -КЖИ-МН13	Изделие заклад. МН13	1	
А4			ТП901-5-39.87 -КЖИ-МН14	Изделие заклад. МН14	1	
				Материалы		
				Бетон марки 300	1,95	м³

Ведомость расхода стали на элемент, кг

Марка элемент	Изделия арматурные				
	Арматура класса				
	А-I				
	ГОСТ 5781-82*				
	ф6	ф8	ф16		Итого
КЗ	0.6	25,2	4,8		30.6

продолжение ведомости

Изделия арматурные							Изделия закладные								Общий расход
Арматура класса						Всего	Арматура класса				Прокат марки			Всего	
А-III							А-III				ВСт3сп5-1				
ГОСТ 5781-82*							ГОСТ 5781-82*				ГОСТ 82-70*				
ф8	ф10	ф28	ф32		Итого		ф14	ф16		Итого	-12×400		Итого		
10.5	3.3	125,6	143,6		283,0	313.6	3,0	3,6		6,6	46.8		46.8	53,4	357,0

Колонна изготовляется в опалубочных формах колонны 2КН4.48 по вып. 2-11 серии 1.020-1/83

Нач отд	Бабченко	
ГНП	Козлов	
Рук гр	Дужак	
Вед инж	Хомутова	
Ст техн	Стукалова	
Провер	Хомутова	

ТП901-5-39.87 -КЖИ-КЗ

Колонна железобетонная КЗ

Стадия	Масса	Масштаб
РП	4875	
Лист	Листов 1	

Киевский Промстройпроект

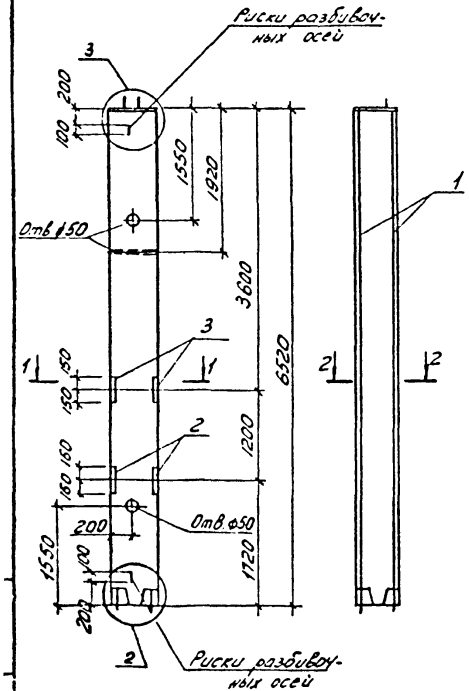

1-1

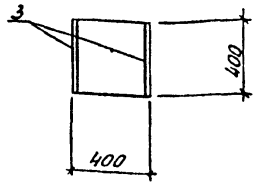

2-2

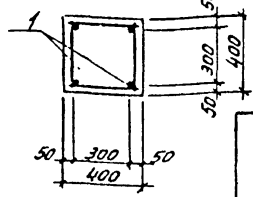

Формат	Зона	Поз.	Обозначение	Наименование	Кол.	Примечание
				Документация		
А3			ТП901-5-39.87 -ПЗ	Пояснительная записка		
				К4		
				Сборочные единицы		
А3		1	ТП901-5-39.87 -КЖИ-КП4	Каркас простран. КП4	1	
А4		2	ТП901-5-39.87 -КЖИ-МН13	Изделие заклад. МН13	1	
А4		3	ТП901-5-39.87 -КЖИ-МН14	Изделие заклад. МН14	1	
				Материалы		
				Бетон марки 300	1,04	м³

Ведомость расхода стали на элемент, кг

Марка элемента	Изделия арматурные									Всего
	Арматура класса									
	А-I				А-III					
	ГОСТ 5781-82*				ГОСТ 5781-82*					
	ф6	ф8		Итого	ф6	ф10	ф22	ф28	Итого	
К4	0,6	14,4		15,0	10,5	2,2	69,2	13,6	95,5	110,5

продолжение ведомости

Изделия закладные															Всего	Общий расход
Арматура класса					Прокат марки			Крепежные изделия								
А-III					ВСт3сп5-1			Болты		Шайбы		Гайки				
ГОСТ 5781-82*					ГОСТ 82-70*			ГОСТ 7798-70		ГОСТ 11371-78		ГОСТ 5915-70				
ф14	ф16	ф20		Итого	12×400		Итого	М24×90	Итого	М24	Итого	М24	Итого			
3,0	3,6	2,4		9,0	61,9		61,9	0,8	0,8	0,1	0,1	0,4	0,4		72,2	182,7

Колонна изготовляется в опалубочных формах колонны 2КВ4.36 по вып. 2-7 серии 1.020-1/83

Нач. отд.	Бабченко		ТП 901-5-39.87 -КЖИ-К4
ГИП	Козлов		Колонна железобетонная К4
Рук. гр.	Дужак		Стадия: РП; Масса: 2600; Масштаб:
Вед. инж.	Хотутова		Лист; Листов 1
Ст. техн.	Стукалова		Киевский Промстройпроект
Провер.	Хотутова		

КР 9594-03 10 Формат А3

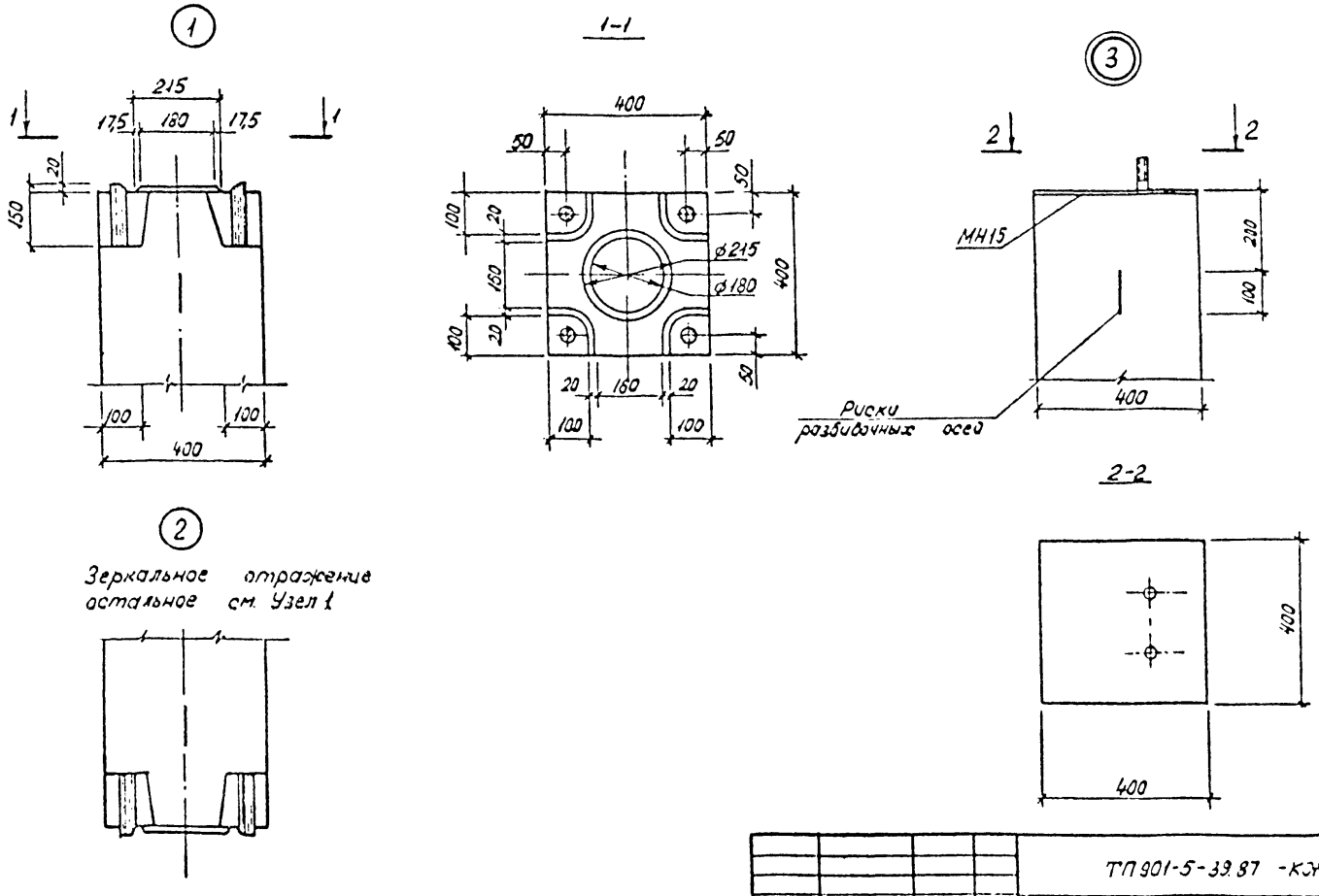

				ТП 901-5-39.87 -КЖИ-К1÷К4			
Нач отд	Савускан			Колонны железобетонные К1÷К4. Узлы	Стадия	Масса	Масштаб
ГИП	Казлов				РП		
Рук гр	Дужак				Лист	Листов 1	
Вед инж	Хомутова				Киевский Промстройпроект		
Ст техн	Чернышова						
Провер	Хомутова						

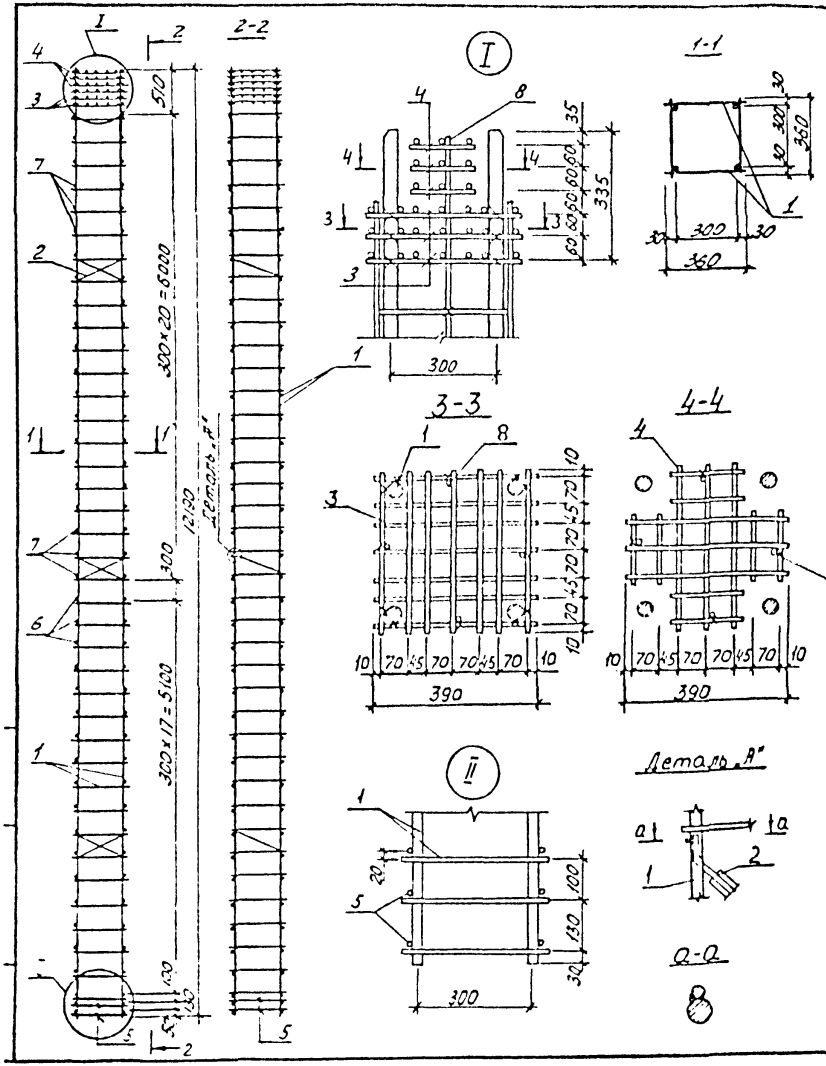

Формат	Зона	Поз.	Обозначение	Наименование	Кол-во	Примечание
				Документация		
А3			ТП901-5-39.87 -ПЗ	Пояснительная записка		
				КП1		
				Сборочные единицы		
А4		1	ТП901-5-39.87 - КЖИ-КР1	Каркас плоский КР1	2	
А4		2	ТП901-5-39.87 - КЖИ-С3	Сетка С3	3	
А4		3	ТП901-5-39.87 - КЖИ-С4	Сетка С4	3	
А4		4	ТП901-5-39.87 - КЖИ-С5	Сетка С5	3	
				Детали		
Б4		5		ф14 AI ГОСТ5781-82* L=360	4	0,4кг
Б4		6		ф8 AI ГОСТ5781-82* L=360	36	0,14кг
Б4		7		ф6 AI ГОСТ5781-82* L=360	42	0,08кг
Б4		8		ф6 AI ГОСТ5781-82* L=650	4	0,14кг

Нач.отд	Бабченко	
ГИП	Козлов	
Рук.гр.	Дужак	
Вед.инж.	Хомутова	
Ст.техн.	Стукалова	
Просвер.	Хомутова	

ТП 901-5-39.87 -КЖИ-КП1

Каркас пространственный КП1

Стадия	Масса	Масштаб
РП	185,2	
Лист	Листов 1	

Киевский Промстройпроект

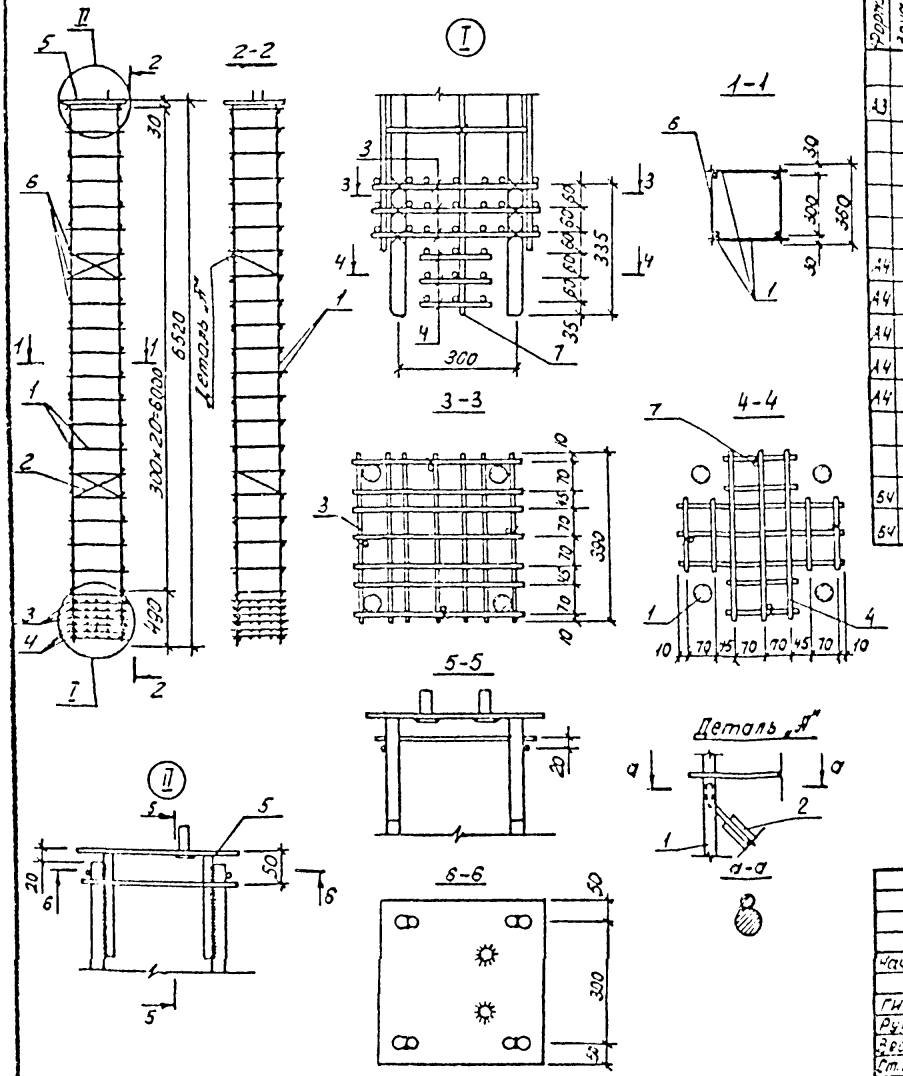

Формат	Зона	Поз.	Обозначение	Наименование	Кол-во	Примечание
				Документация		
А3			ТП901-5-39.87 - ПЗ	Пояснительная записка		
				КП2		
				Сборочные единицы		
А4		1	ТП901-5-39.87 -КЖИ-КР2	Каркас плоский КР2	2	
А4		2	ТП901-5-39.87 -КЖИ-С3	Сетка С3	2	
А4		3	ТП901-5-39.87 -КЖИ-С4	Сетка С4	3	
А4		4	ТП901-5-39.87 -КЖИ-С5	Сетка С5	3	
А4		5	ТП901-5-39.87 -КЖИ-МН15	Изделие закладное МН15	1	
				Детали		
Б4		6		ф6АI ГОСТ5781-82* ℓ=360	42	0,08 кг
Б4		7		ф6АI ГОСТ5781-82* ℓ=650	4	0,14 кг

				ТП901-5-39.87-КЖИ-КП2
Нач отд	Бадченко			Каркас пространственный КП2
ГИП	Козлов			
Рук гр	Дужак			
Вед инж	Хомутова			
Ст.техн	Стукалова			
Провер	Хомутова			

Стадия	Масса	Масштаб
РП	84,1	
Лист	Листов 1	

Киевский Промстройпроект

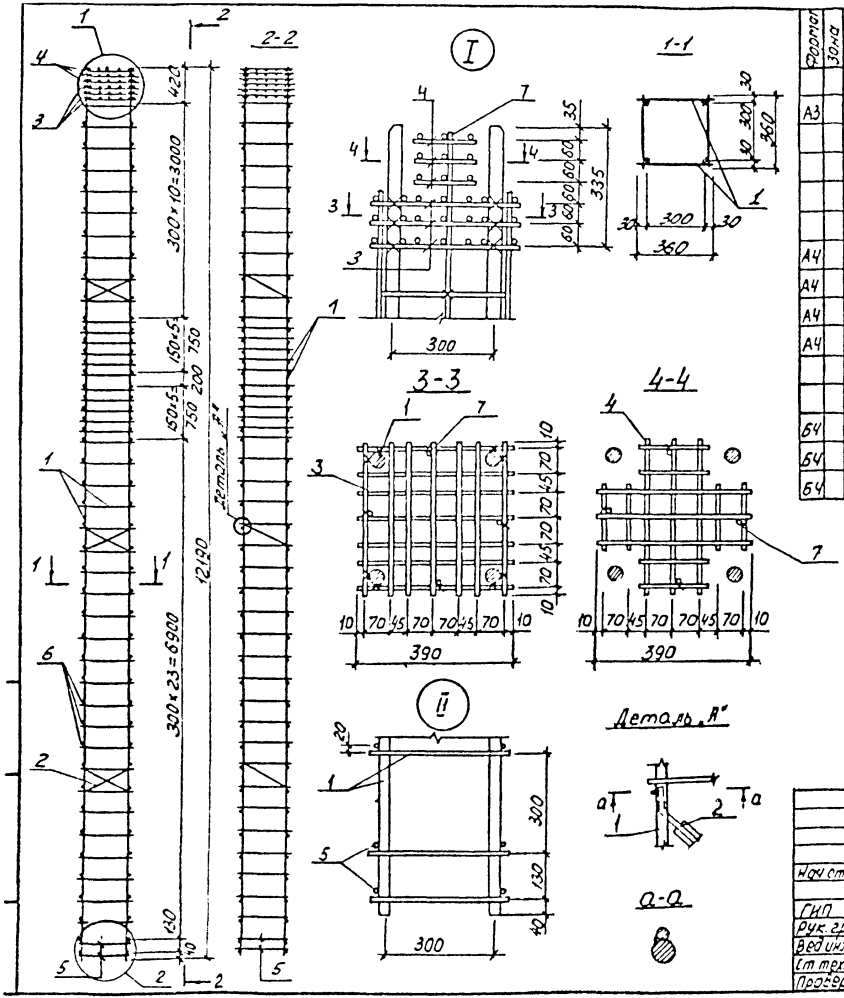

Формат	Зона	Поз.	Обозначение	Наименование	Кол-во	Примечание
				Документация		
А3			ТП901-5-39.87 -ПЗ	Пояснительная записка		
				КПЗ		
				Сборочные единицы		
А4		1	ТП901-5-39.87 -КЖИ-КПЗ	Каркас плоский КПЗ	2	
А4		2	ТП901-5-39.87 -КЖИ-С3	Сетка С3	3	
А4		3	ТП901-5-39.87 -КЖИ-С4	Сетка С4	3	
А4		4	ТП901-5-39.87 -КЖИ-С5	Сетка С5	3	
				Детали		
Б4		5		ф16 AI ГОСТ5781-82* ℓ=360	4	0,6кг
Б4		6		ф8 AI ГОСТ5781-82* ℓ=360	90	0,14кг
Б4		7		ф6 AI ГОСТ5781-82* ℓ=650	4	0,14кг

Нач.отд.	Бабченко	
ГИП	Козлов	
Рук.гр.	Дужак	
Вед.инж.	Хомутова	
Ст.техн.	Стукалова	
Пров.	Хомутова	

ТП901-5-39.87 -КЖИ-КПЗ

Каркас пространственный КПЗ

Стадия	Масса	Масштаб
РП	208,4	
Лист	Листов 1	

Киевский Промстройпроект

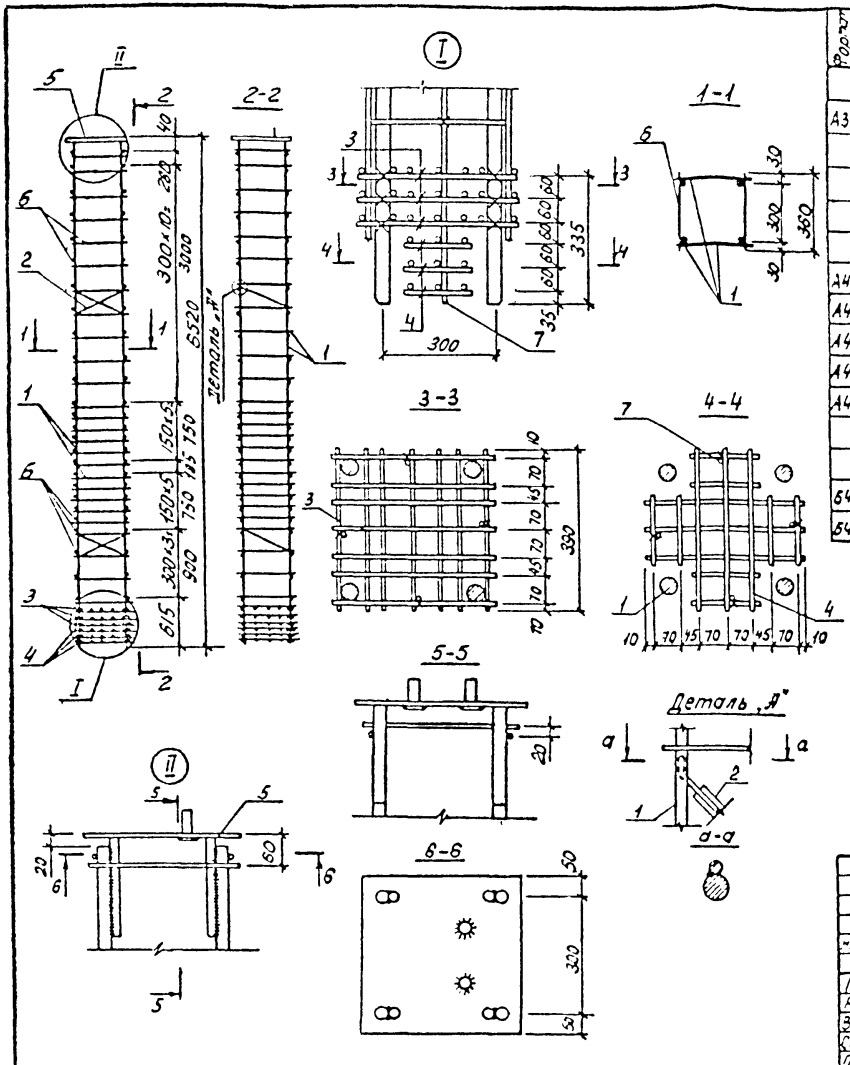

Формат	Зона	Поз	Обозначение	Наименование	Кол-во	Примечание
				Документация		
А3			ТП901-5-39.87- ПЗ	Пояснительная записка		
				КП4		
				Сборочные единицы		
А4		1	ТП901-5-39.87 -КЖИ-КР4	Каркас плоский КР4	2	
А4		2	ТП 901-5-39.87 -КЖИ-С3	Сетка С3	2	
А4		3	ТП 901-5-39.87 - КЖИ-С4	Сетка С4	3	
А4		4	ТП 901-5-39.87 - КЖИ-С5	Сетка С5	3	
А4		5	ТП901-5-39.87 - КЖИ-МН15	Изделие закладное МН15	1	
				Детали		
Б4		6		ф8АI ГОСТ5781-82* ℓ=360	52	0,14 кг
Б4		7		ф6АI ГОСТ5781-82* ℓ=650	4	0,14 кг

				ТП901-5-39.87 -КЖИ-КП4			
Нач отд	Бабченко			Каркас пространственный КП4	Стадия	Масса	Масштаб
ГИП	Козлов				РП	110.5	
Рук гр	Дужак				Лист	Листов 1	
Вед инж	Хомутова				Киевский Промстройпроект		
Ст техн	Стукалова						
Провер	Хомутова						

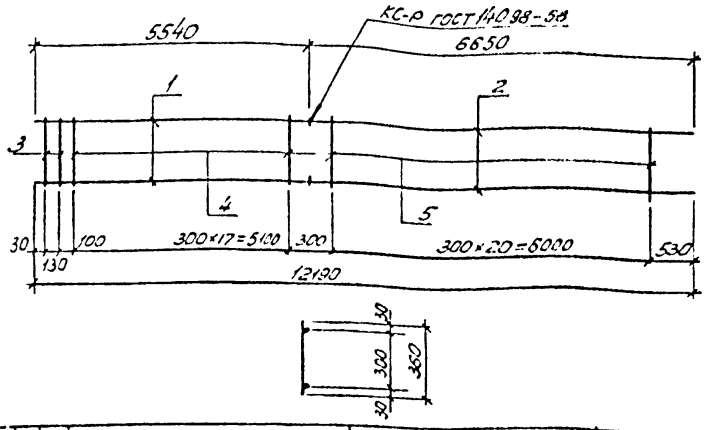

Формат	Зона	Поз.	Обозначение	Наименование	Кол-во	Примечание
				Документация		
А3			ТП901-5-39.87-ПЗ	Пояснительная записка		
				КР1		
				Детали		
Б4		1		ф25АIII ГОСТ5781-82 ℓ=5540	2	21,3кг
Б4		2		ф20АIII ГОСТ5781-82 ℓ=6650	2	16,4кг
Б4		3		ф14АI ГОСТ5781-82 ℓ=360	2	0,4кг
Б4		4		ф8АI ГОСТ5781-82 ℓ=360	18	0,14кг
Б4		5		ф6АI ГОСТ5781-82 ℓ=360	21	0,08кг

ТП901-5-39.87 - КЖИ-КР1

Каркас плоский КР1

Стадия	Масса	Масштаб
РП	80,4	

Лист | Листов 1

Киевский Промстройпроект

Нач. отд. Бабченко
Гнп Козлов
Рук. гр. Дужак
Вед. инж. Хомутова
Ст. техн. Стукалова
Провер. Хомутова

Формат А4

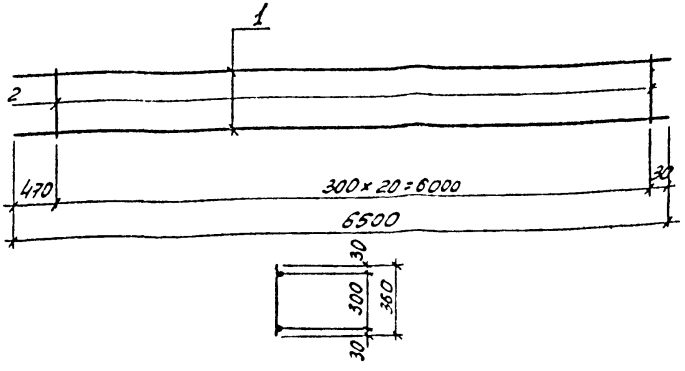

Формат	Зона	Поз.	Обозначение	Наименование	Кол-во	Примечание
				Документация		
А3			ТП901-5-39.87-ПЗ	Пояснительная записка		
				КР2		
				Детали		
Б4		1		ф20АIII ГОСТ5781-82 ℓ=6500	2	16,0кг
Б4		2		ф6АI ГОСТ5781-82 ℓ=360	21	0,08кг

ТП901-5-39.87- КЖИ-КР2

Каркас плоский КР2

Стадия	Масса	Масштаб
РП	33,7	

Лист | Листов 1

Киевский Промстройпроект

Нач. отд. Бабченко
Гнп Козлов
Рук. гр. Дужак
Вед. инж. Хомутова
Ст. техн. Стукалова
Провер. Хомутова

Взам. инв. №
Подпись и дата
Инв. № подл.

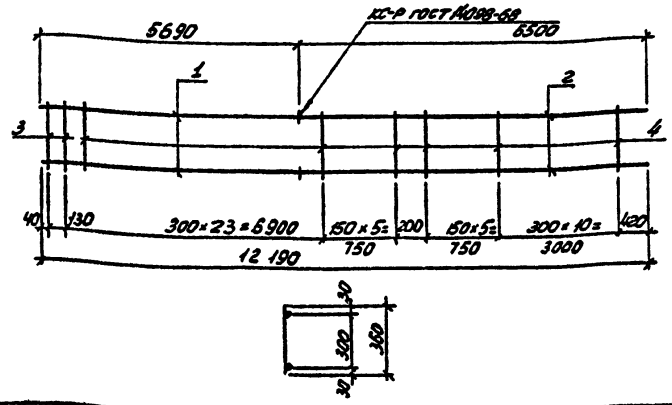

Формат	Зона	Поз.	Обозначение	Наименование	Кол-во	Примечание
				Документация		
А3			ТП901-5-39.87- ПЗ	Пояснительная записка		
				КР3		
				Детали		
БЧ		1		ф32 АIII ГОСТ 5781-82* ℓ=5690	2	35,9 кг
БЧ		2		ф28 АIII ГОСТ 5781-82* ℓ=6500	2	31,4 кг
БЧ		3		ф16 АI ГОСТ 5781-82* ℓ=360	2	0,6 кг
БЧ		4		ф8 АI ГОСТ 5781-82* ℓ=360	45	0,14 кг

ТП 901-5-39.87- КЖИ-КР3

Каркас плоский КР3

Нач. отд.	Бабченко	
ГИП	Козлов	
Рук. гр.	Дужак	
Вед. инж.	Хомутова	
Ст. техн.	Стукалова	
Провер.	Хомутова	

Стадия	Масса	Масштаб
РП	142,1	
Лист	Листов 1	

Киевский Промстройпроект

Формат А4

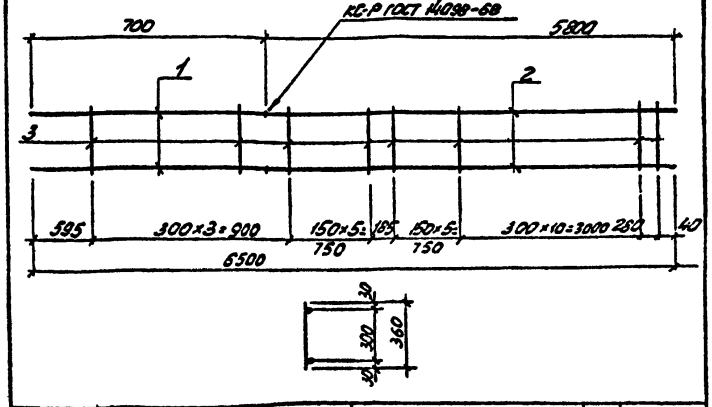

Формат	Зона	Поз.	Обозначение	Наименование	Кол-во	Примечание
				Документация		
А3			ТП901-5-39.87 - ПЗ	Пояснительная записка		
				КР4		
				Детали		
БЧ		1		ф28 АIII ГОСТ 5781-82* ℓ=700	2	3,4 кг
БЧ		2		ф22 АIII ГОСТ 5781-82* ℓ=5800	2	17,3 кг
БЧ		3		ф8 АI ГОСТ 5781-82* ℓ=360	25	0,14 кг

ТП901-5-39.87-КЖИ-КР4

Каркас плоский КР4

Нач. отд.	Бабченко	
ГИП	Козлов	
Рук. гр.	Дужак	
Вед. инж.	Хомутова	
Ст. техн.	Стукалова	
Провер.	Хомутова	

Стадия	Масса	Масштаб
РП	45,0	
Лист	Листов 1	

Киевский Промстройпроект

Инв. № подл. | Подпись и дата | Взам. инв. №

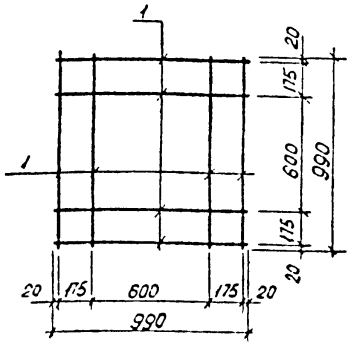

Формат	Зона	Поз.	Обозначение	Наименование	Кол-во	Примечание
				Документация		
А3			ТП901-5-39.87-ПЗ	Пояснительная записка		
				С1		
				Детали		
Б4		1		ф8 АIII ГОСТ5781-82* ℓ=990	8	0,4кг

Нач.отд.	Савускан		
ГНП	Козлов		
Рук.гр.	Дужак		
Вед.инж.	Хомутова		
Ст.техн.	Чернышова		
Провер.	Хомутова		

ТП901-5-39.87-КЖИ-С1

Сетка С1

Стадия	Масса	Масштаб
РП	3,2	

Лист | Листов 1

Киевский Промстройпроект

Формат А4

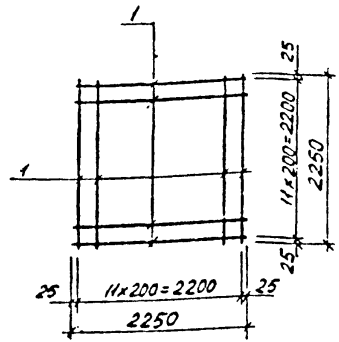

Формат	Зона	Поз.	Обозначение	Наименование	Кол-во	Примечание
				Документация		
А3			ТП901-5-39.87-ПЗ	Пояснительная записка		
				С2		
				Детали		
Б4		1		ф10 АIII ГОСТ5781-82* ℓ=2250	24	1,4кг

Нач.отд.	Савускан		
ГНП	Козлов		
Рук.гр.	Дужак		
Вед.инж.	Хомутова		
Ст.техн.	Чернышова		
Провер.	Хомутова		

Инв.№ подл. | Подпись и дата | Взам.инв.№

ТП901-5-39.87-КЖИ-С2

Сетка С2

Стадия	Масса	Масштаб
РП	33,6	

Лист | Листов 1

Киевский Промстройпроект

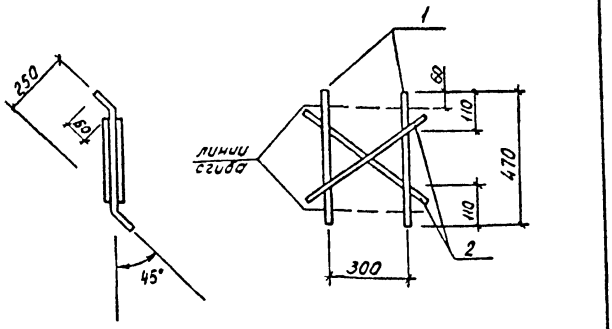

Формат	Зона	Поз.	Обозначение	Наименование	Кол во	Примечание
				Документация		
А3			ТП901-5-39.87 - ПЗ	Пояснительная записка		
				С3		
				Детали		
Б4		1		ф10 А III ГОСТ5781-82* ℓ=470	2	0,3кг
Б4		2		ф10 А III ГОСТ5781-82* ℓ=420	2	0,25кг

ТП 901-5-39.87- КЖИ-С3

Нач отд	Савускан		Сетка С3	Стадия: РП; Масса: 1,1; Масштаб:
ГИП	Козлов			Лист; Листов 1
Рук гр	Дужак			Киевский Промстройпроект
Вед инж	Хомутова			
Ст техн	Черныш			
Подред	Хомутова			

Формат А4

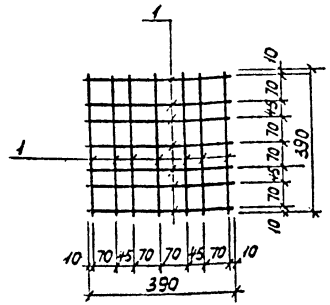

Формат	Зона	Поз.	Обозначение	Наименование	Кол во	Примечание
				Документация		
А3			ТП901-5-39.87 - ПЗ	Пояснительная записка		
				С4		
				Детали		
Б4		1		ф8 А III ГОСТ5781-82* ℓ=390	14	0,15кг

Инв № подл | Подпись и дата | Взам инв №

ТП901-5-39.87 -КЖИ-С4

Нач отд	Савускан		Сетка С4	Стадия: РП; Масса: 2,1; Масштаб:
ГИП	Козлов			Лист; Листов 1
Рук гр	Дужак			Киевский Промстройпроект
Вед инж	Хомутова			
Ст техн	Черныш			
Подред	Хомутова			

Формат А4

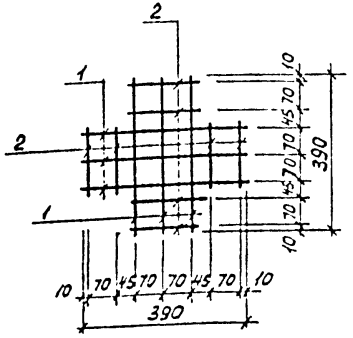

Формат	Зона	Поз	Обозначение	Наименование	Кол-во	Примечание
				Документация		
А3			ТП901-5-39.87-ПЗ	Пояснительная записка		
				С5		
				Детали		
Б4		1		ФВА III ГОСТ5781-82* ℓ=390	6	0,15кг
Б4		2		ФВА III ГОСТ5781-82* ℓ=160	8	0,06кг

Нач отд	Савускан			ТП901-5-39.87 - КЖИ-С5
ГИП	Козлов			Сетка С5
Рук гр	Дужак			Стадия: РП; Масса: 1,4; Масштаб:
Вед инж	Хомутова			Лист; Листов 1
Ст техн	Черныцова			Киевский Промстройпроект
Провер	Хомутова			

Формат А4

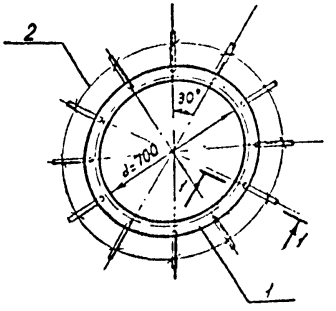

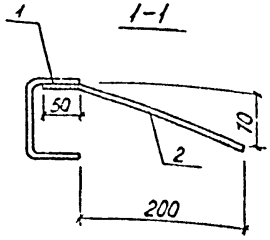

Формат	Зона	Поз	Обозначение	Наименование	Кол-во	Примечание
				Документация		
А3			ТП901-5-39.87-ПЗ	Пояснительная записка		
				МН1		
				Детали		
Б4		1		Е100×80×4 ГОСТ8278-75* / ВСт3кп2-1ТУ14-1-3023-80 ℓ=250	1	18,0кг
Б4		2		ФВА III ГОСТ5781-82* ℓ=250	12	0,1кг

Нач отд	Савускан			ТП901-5-39.87 - КЖИ-МН1
ГИП	Козлов			Изделие закладное МН1
Рук гр	Дужак			Стадия: РП; Масса: 19,2; Масштаб:
Вед инж	Хомутова			Лист; Листов 1
Ст техн	Черныцова			Киевский Промстройпроект
Провер	Хомутова			

Инв № подл | Подпись и дата | Взам инв №

КФ 9594-03 20

Формат А4

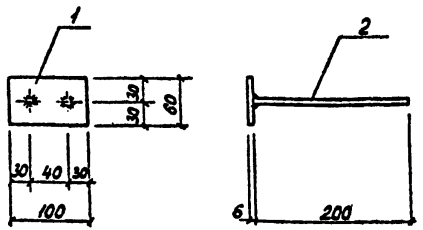

Формат	Зона	Поз	Обозначение	Наименование	Кол-во	Примечание
				Документация		
А3			ТП901-5-39.87-ПЗ	Пояснительная записка		
				МН2		
				Детали		
Б4		1		-6х80 ГОСТ 103-76 / ВСт3кп2-1ГОСТ 14637-89 ℓ=100	1	0.3кг
Б4		2		ф8 А-III ГОСТ 5781-82* ℓ=200	2	0.1кг

Нач.отд	Савуская		ТП901-5-39.87-КЖИ-МН2
ГИП	Козлов		Изделие закладное МН2 — Стадия: РП; Масса: 0.5; Масштаб: — Лист: — Листов: 1 — Киевский Промстройпроект
Рук.гр	Дужак		
Гл.инж.	Комутова		
Ст.техн	Черницкая		
Провер	Комутова		

Инв.№подл. | Подпись и дата | Взам.инв.№

Формат А4

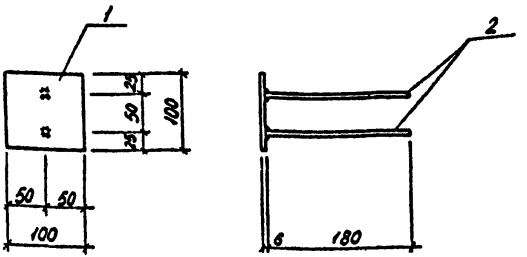

Формат	Зона	Поз	Обозначение	Наименование	Кол-во	Примечание
				Документация		
А3			ТП901-5-39.87-ПЗ	Пояснительная записка		
				МН3		
				Детали		
Б4		1		-6х100 ГОСТ 103-76 / ВСт3кп2-1ГОСТ 14637-89 ℓ=100	1	0.5кг
Б4		2		ф8 А-III ГОСТ 5781-82* ℓ=180	2	0.1кг

Нач.отд	Савуская		ТП901-5-39.87-КЖИ-МН3
ГИП	Козлов		Изделие закладное МН3 — Стадия: РП; Масса: 0.7; Масштаб: — Лист: — Листов: 1 — Киевский Промстройпроект
Рук.гр	Дужак		
Гл.инж.	Комутова		
Ст.техн	Черницкая		
Провер	Комутова		

Инв.№подл. | Подпись и дата | Взам.инв.№

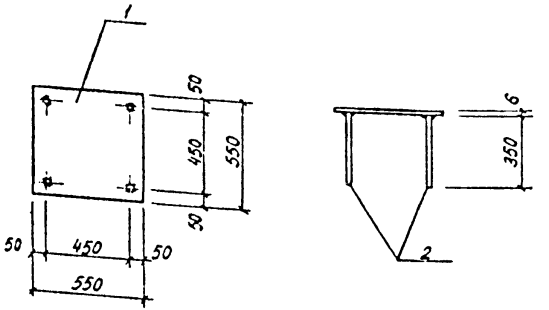

Формат	Зона	Поз.	Обозначение	Наименование	Кол-во	Примечание
				Документация		
А3			ТП 901-5-39.87 - ПЗ	Пояснительная записка		
				МН 4		
				Детали		
Б4	1			-6×550 ГОСТ 82-70* / Ст3кп2 ГОСТ 14637-89 ℓ=550	1	14,2кг
Б4	2			ф10 AIII ГОСТ 5781-82* ℓ=350	4	0,2кг

Нач. отд.	Савуской		ТП 901-5-39.87 - КЖИ - МН4
ГИП	Козлов		Изделие закладное МН4
Рук. гр.	Дужак		Стадия: РП; Масса: 15,0; Масштаб:
Ведущ.	Хомутова		Лист; Листов 1
Ст. техн.	Черныш		Киевский Промстройпроект
Провер.	Хомутова		

Формат А4

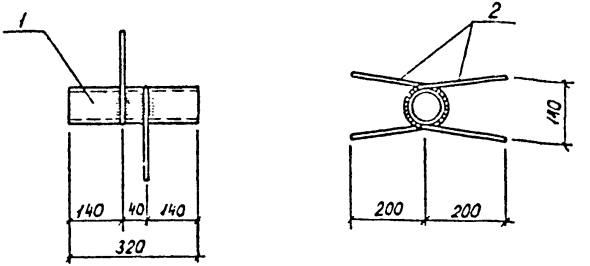

Формат	Зона	Поз.	Обозначение	Наименование	Кол-во	Примечание
				Документация		
А3			ТП 901-5-39.87 - ПЗ	Пояснительная записка		
				МН 5		
				Детали		
Б4	1			Труба 50×3,5 ГОСТ 3262-75* ℓ=320	1	1,6кг
Б4	2			ф8 AIII ГОСТ 5781-82* ℓ=520	2	0,2кг

Нач. отд.	Савуской		ТП 901-5-39.87 - КЖИ - МН5
ГИП	Козлов		Изделие закладное МН5
Рук. гр.	Дужак		Стадия: РП; Масса: 2,0; Масштаб:
Ведущ.	Хомутова		Лист; Листов 1
Ст. техн.	Черныш		Киевский Промстройпроект
Провер.	Хомутова		

Инв. № подл. | Подпись и дата | Взам. инв. №

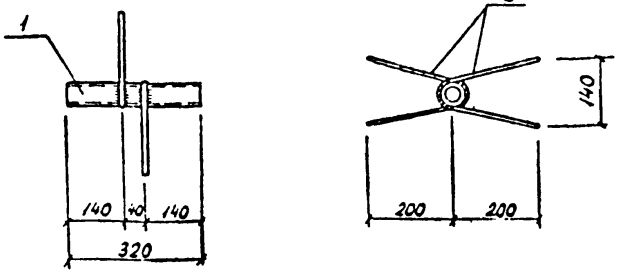

Формат	Зона	Поз.	Обозначение	Наименование	Кол-во	Примечание
				Документация		
А3			ТП901-5-39.87 - ПЗ	Пояснительная записка		
				МН6		
				Детали		
54		1		Труба 25×3,2 ГОСТ 3262-75* ℓ=320	1	0,8кг
54		2		ф8АIII ГОСТ 5781-82* ℓ=480	2	0,2кг

Нач отд	Савускан		
ГИП	Козлов		
Рук гр	Дужак		
Вед инж	Хомутова		
Ст техн	Чернышова		
Провер	Хомутова		

ТП901-5-39.87 - КЖИ-МН6

Изделие закладное МН6

Стадия	Масса	Масштаб
РП	1.2	

Лист | Листов 1

Киевский Промстройпроект

Формат А4

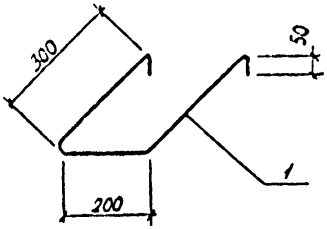

Формат	Зона	Поз	Обозначение	Наименование	Кол-во	Примечание
				Документация		
А3			ТП901-5-39.87 - ПЗ	Пояснительная записка		
				МН7		
				Детали		
64		1		ф16АI ГОСТ 5781-82* ℓ=900	1	1,4кг

Нач отд	Савускан		
ГИП	Козлов		
Рук гр	Дужак		
Вед инж	Хомутова		
Ст техн	Чернышова		
Провер	Хомутова		

ТП901-5-39.87 - КЖИ-МН7

Изделие закладное МН7

Стадия	Масса	Масштаб
РП	1.4	

Лист | Листов 1

Киевский Промстройпроект

Взам инв № | Подпись и дата | Инв № подл

КФ 3534-03 23

Формат А4

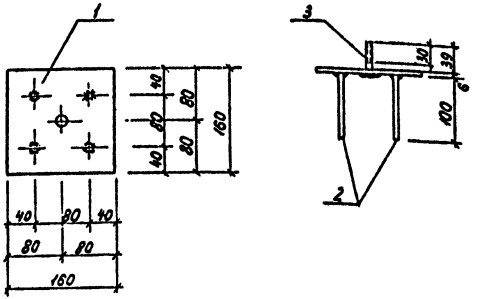

Формат	Зона	Поз.	Обозначение	Наименование	Кол-во	Примечание
				Документация		
А3			ТП901-5-39.87 - ПЗ	Пояснительная записка		
				МН8		
				Детали		
Б4		1		-6×160 ГОСТ 103-76 / ВСт3кп2-1 ТУ14-1-3023-80 ℓ=160	1	1,2кг
Б4		2		ф8АIII ГОСТ 5781-82 ℓ=100	4	0,04кг
Б4		3		Болт М12×45 ГОСТ 7798-70*	1	0,6кг
Б4		4		Гайка М12 ГОСТ 5915-70*	2	0,02кг
Б4		5		Шайба М16 ГОСТ 11371-78	1	0,01кг

ТП901-5-39.87 - КЖЦ-МН8

Нач. отд.	Савускан		
ГНП	Козлов		
Рук. гр.	Дужак		
Вед. инж.	Хомутова		
Ст. техн.	Чернышова		
Провер.	Хомутова		

Изделие закладное МН8

Стадия	Масса	Масштаб
РП	1,5	

Лист | Листов 1

Киевский Промстройпроект

Формат А4

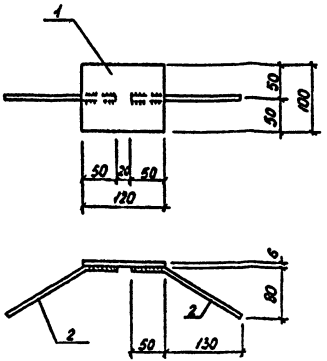

Формат	Зона	Поз.	Обозначение	Наименование	Кол-во	Примечание
				Документация		
А3			ТП901-5-39.87- ПЗ	Пояснительная записка		
				МН9		
				Детали		
Б4		1		-6×100 ГОСТ 103-76 / ВСт3кп2-1 ТУ14-1-3023-80 ℓ=120	1	0,6кг
Б4		2		ф10АIII ГОСТ 5781-82* ℓ=200	2	0,1кг

ТП901-5-39.87-КЖЦ-МН9

Нач. отд.	Савускан		
ГНП	Козлов		
Рук. гр.	Дужак		
Вед. инж.	Хомутова		
Ст. техн.	Чернышова		
Провер.	Хомутова		

Изделие закладное МН9

Стадия	Масса	Масштаб
РП	0,8	

Лист | Листов 1

Киевский Промстройпроект

Инв. № подл. | Подпись и дата | Взам. инв. №

КФ 9594-03 24 Формат А4

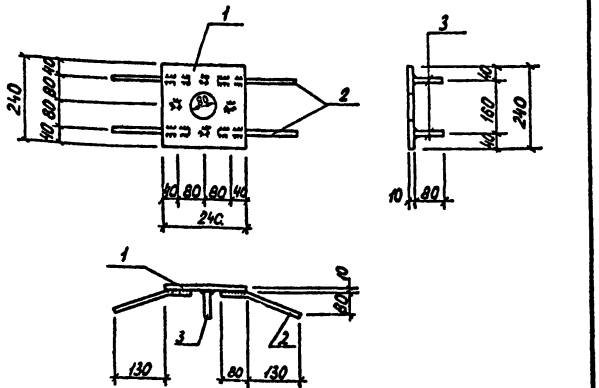

Формат	Зона	Поз.	Обозначение	Наименование	Кол-во	Примечание
				Документация		
А3			ТП901-5-39.87 - ПЗ	Пояснительная записка		
				МН10		
				Детали		
Б4		1		-10×240 ГОСТ 82-70* / ВСт3кп2-1 ГУ14-1-3023-80 ℓ=240	1	4,5кг
Б4		2		ф10АIII ГОСТ5781-82* ℓ=230	4	0,15кг
Б4		3		ф10АIII ГОСТ5781-82* ℓ=80	4	0,05кг

ТП901-5-39.87-КЖИ-МН10

Нач отд.	Савускан	
ГИП	Козлов	
Рук. гр.	Дужак	
Вед инж.	Хомутова	
Ст техн.	Чернышова	
Провер.	Хомутова	

Изделие закладное МН10

Стадия	Масса	Масштаб
РП	5,3	

Лист | Листов 1

Киевский Промстройпроект

Формат А4

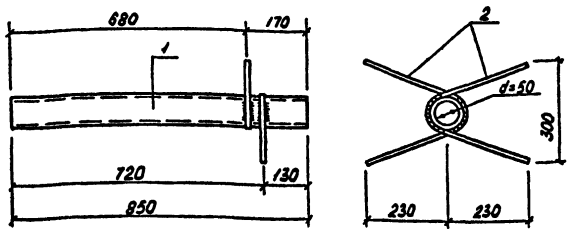

Формат	Зона	Поз.	Обозначение	Наименование	Кол-во	Примечание
				Документация		
А3			ТП901-5-39.87- ПЗ	Пояснительная записка		
				МН11		
				Детали		
Б4		1		Труба 50×3,5 ГОСТ3262-75* ℓ=650	1	4,2кг
Б4		2		ф8АIII ГОСТ5781-82* ℓ=530	2	0,25кг

ТП901-5-39.87- КЖИ-МН11

Нач отд.	Савускан	
ГИП	Козлов	
Рук. гр.	Дужак	
Вед инж.	Хомутова	
Ст техн.	Чернышова	
Провер.	Хомутова	

Изделие закладное МН11

Стадия	Масса	Масштаб
РП	4,7	

Лист | Листов 1

Киевский Промстройпроект

Взам инв № | Подпись и дата | Инв. № подл.

КФ 9594-03 25 Формат А4

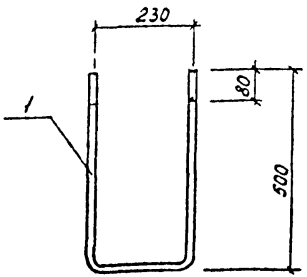

Формат	Зона	Поз.	Обозначение	Наименование	Кол-во	Примечание
				Документация		
А3			ТП901-5-39.87 - ПЗ	Пояснительная записка		
				МН12		
				Детали		
Б4		1		ф18АI ГОСТ5781-82* ℓ=1230	1	2,5кг

Нач.отд	Савуская		
ГИП	Козлов		
Рук.гр	Дужак		
Разраб	Хомутова		
Ст.техн	Черныш		
Провер	Хомутова		

ТП901-5-39.87-КЖИ-МН12

Изделие закладное МН12

Стадия	Масса	Масштаб
РП	2,5	
Лист	Листов 1	

Киевский Промстройпроект

Формат А4

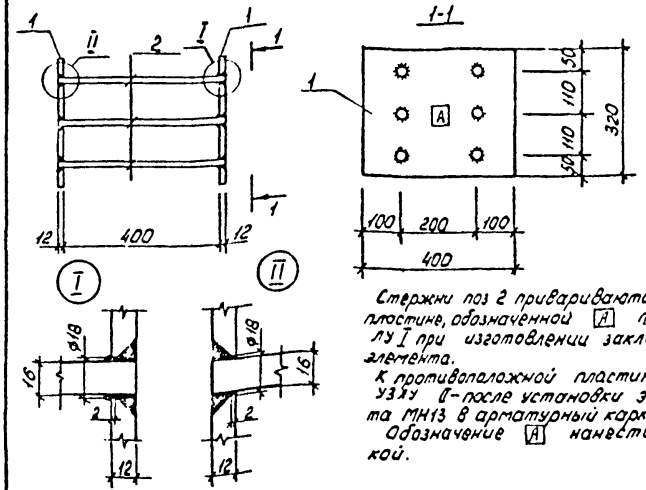

Стержни поз 2 привариваются к пластине, обозначенной А по узлу I при изготовлении закладного элемента.

К противоположной пластине - по узлу II - после установки элемента МН13 в арматурный каркас.

Обозначение А нанести краской.

Формат	Зона	Поз.	Обозначение	Наименование	Кол-во	Примечание
				Документация		
А3			ТП901-5-39.87 - ПЗ	Пояснительная записка		
				МН13		
				Детали		
Б4		1		-12×320 ГОСТ 82-70* / ВСт3сп5-1 ТУ14-1-3023-80 ℓ=400	2	12,1кг
Б4		2		ф16АIII ГОСТ5781-82* ℓ=400	6	0,6кг

Взам.инв.№ | Подпись и дата | Инв.№подл.

Нач.отд	Савуская	
ГИП	Козлов	
Рук.гр	Дужак	
Разраб	Хомутова	
Ст.техн	Черныш	
Провер	Хомутова	

ТП901-5-39.87-КЖИ-МН13

Изделие закладное МН13

Стадия	Масса	Масштаб
РП	27,8	
Лист	Листов 1	

Киевский Промстройпроект

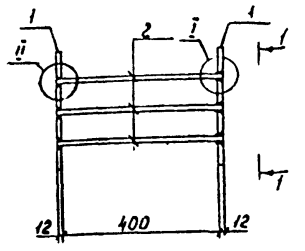

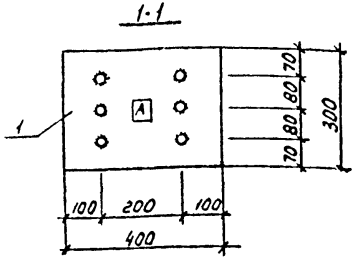

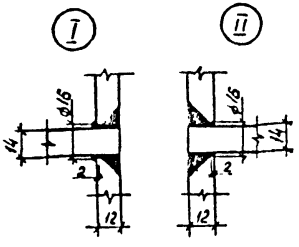

Стержни поз. 2 привариваются к пластине, обозначенной [А] по узлу I при изготовлении закладного элемента.

К противоположной пластине - по узлу II - после установки элемента МН14 в арматурный каркас

Обозначение [А] нанести краской.

Формат	Зона	Поз	Обозначение	Наименование	Кол-во	Примечание
				Документация		
А3			ТП901-5-39.87 - ПЗ	Пояснительная записка		
				МН14		
				Детали		
БЧ		1		-12х300 ГОСТ 82-70* / Ст3сп5-1 ТУ14-1-3023-80 ℓ=400	2	11,3кг
БЧ		2		ф14 А III ГОСТ 5781-82* ℓ=400	6	0,5кг

		ТП901-5-39.87 - КЖС-МН14	
Нач. отд.	Савуская	Изделие закладное МН14	Стадия: РП; Масса: 25.6; Масштаб:
ГИП	Козлов		Лист; Листов 1
Рук. гр.	Дужак		Киевский Промстройпроект
Гл. спец.	Хомутова		
Ст. техн.	Черныцова		
Проверил	Хомутова		

Формат А4

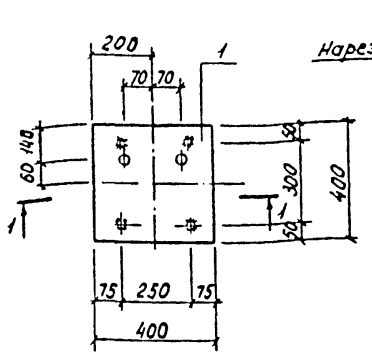

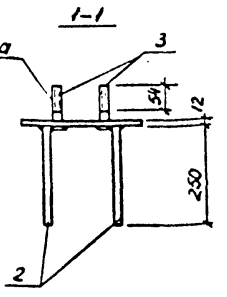

Формат	Зона	Поз	Обозначение	Наименование	Кол-во	Примечание
				Документация		
А3			ТП901-5-39.87 - ПЗ	Пояснительная записка		
				МН15		
				Детали		
БЧ		1		-12х490 ГОСТ 82-70* / Ст3сп5-1 ТУ14-1-3023-80 ℓ=400	1	15,1кг
БЧ		2		ф20 А III ГОСТ 5781-82* ℓ=250	4	0,6кг
БЧ		3		Болт М24х90 ГОСТ 7798-70*	2	0,4кг
БЧ		4		Гайка М24 ГОСТ 5915-70*	4	0,1кг
БЧ		5		Шайба М24 ГОСТ 11371-78	2	0,03кг

Инв. № подл. | Подпись и дата | Взам. инв. №

		ТП901-5-39.87 - КЖИ-МН15	
Нач. отд.	Савуская	Изделие закладное МН15	Стадия: РП; Масса: 18.8; Масштаб:
ГИП	Козлов		Лист; Листов 1
Рук. гр.	Дужак		Киевский Промстройпроект
Гл. спец.	Хомутова		
Ст. техн.	Черныцова		
Проверил	Хомутова		

Формат А4

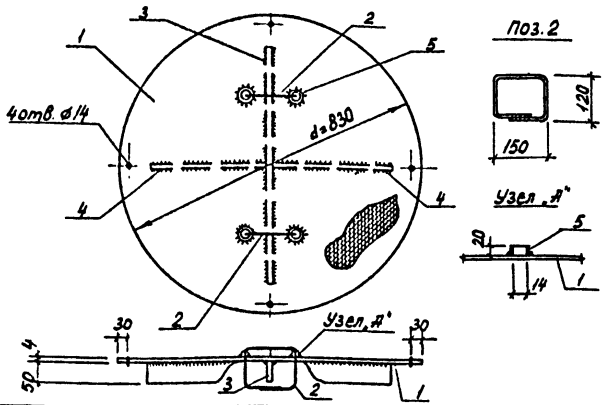

Формат	Зона	Поз.	Обозначение	Наименование	К-во	Примечание
				Документация		
А3			ТП 901-5-39.87-ПЗ	Пояснительная записка		
				МС1		
				Детали		
Б4		1		Сталь рифл. δ=4 ГОСТ 8568-77* Ст3кп2-1 ТУ14-1-3023-80	1	18,4 кг
Б4		2		⌀10 А-I ГОСТ 5781-82* ℓ=650	2	0,4 кг
Б4		3		-6×50 ГОСТ 103-76 Ст3кп2-1 ТУ14-1-3023-80 ℓ=650	1	1,5 кг
Б4		4		-6×50 ГОСТ 103-76 Ст3кп2-1 ТУ14-1-3023-80 ℓ=320	2	0,76 кг
Б4		5		Труба 20×2,8 ГОСТ 3262-75* ℓ=20	4	0,03 кг

ТП 901-5-39.87-КЖИ.-МС1

Начотд	Савускан		
ГИП	Козлов		
Рук.гр	Дужак		
Вед.инж.	Хомутова		
Ст.техн.	Чернышов		
Провер.	Хомутова		

Изделие соединительное МС1

Стадия	Масса	Масштаб
РП	22,3	
Лист	Листов 1	

Киевский Промстройпроект

Формат А4

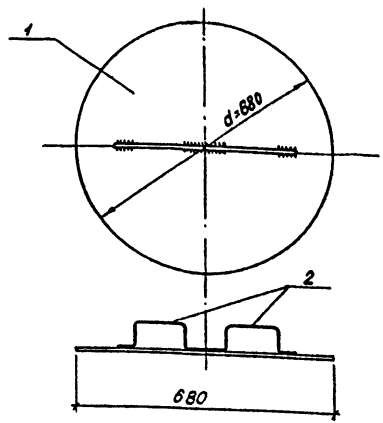

Формат	Зона	Поз.	Обозначение	Наименование	К-во	Примечание
				Документация		
А3			ТП 901-5-39.87-ПЗ	Пояснительная записка		
				МС2		
				Детали		
Б4		1		Сталь лист. 8 ГОСТ 19903-74 Ст3кп2-1 ТУ14-1-3023-80	1	11,4 кг
Б4		2		⌀10 А-I ГОСТ 5781-82* ℓ=450	2	0,3 кг

ТП 901-5-39.87-КЖИ-МС2

Начотд	Савускан		
ГИП	Козлов		
Рук.гр	Дужак		
Вед.инж.	Хомутова		
Ст.техн.	Чернышов		
Провер.	Хомутова		

Изделие соединительное МС2

Стадия	Масса	Масштаб
РП	12,0	
Лист	Листов 1	

Киевский Промстройпроект

Инв.№ подл. | Подпись и дата | Взам.инв.№

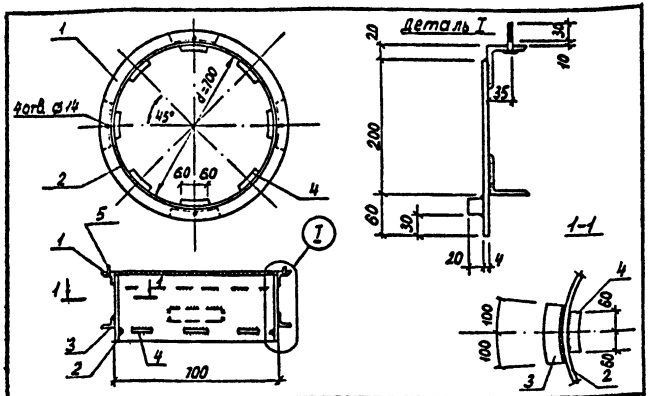

Формат	Зона	Поз.	Обозначение	Наименование	Кол-во	Примечание
				Документация		
А3			ТП901-5-39.87 - ПЗ	Пояснительная записка		
				МС3		
				Детали		
Б4		1		L63×5 ГОСТ 8509-72* / ВСт3кп2-1 ТУ14-1-3023-80 ℓ=2307	1	11,1кг
Б4		2		-4×260 ГОСТ 19903-74 / ВСт3кп2-1 ТУ14-1-3023-80 ℓ=2190	1	17,9кг
Б4		3		L50×5 ГОСТ 8509-72* / ВСт3кп2-1 ТУ14-1-3023-80 ℓ=200	4	0,75кг
Б4		4		Сталь квадрат. 20 ГОСТ 2591-71* / ВСт3кп2-1 ТУ14-1-3023-80 ℓ=120	8	0,4кг
Б4		5		Болт М12×45 ГОСТ 7798-70	4	0,06кг
Б4		6		Шайба М12 ГОСТ 11371-68	4	0,01кг
Б4		7		Гайка М12 ГОСТ 5915-70	4	0,01кг

ТП901-5-39.87 - КЖЦ-МС3

Нач. отд.	Савускан	
ГИП	Козлов	
Рук. гр.	Дужак	
Вед. инж.	Хомутова	
Ст. техн.	Чернышова	
Провер.	Хомутова	

Изделие соединительное МС3

Стадия	Масса	Масштаб
РП	35,4	

Лист | Листов 1

Киевский Промстройпроект

Формат А4

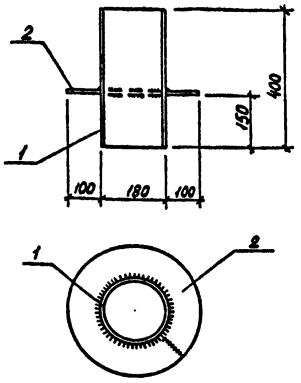

Формат	Зона	Поз.	Обозначение	Наименование	Кол-во	Примечание
				Документация		
А3			ТП901-5-39.87 - ПЗ	Пояснительная записка		
				МС4		
				Детали		
Б4		1		Труба 180×3,5 ГОСТ 10704-76* ℓ=400	1	6,1кг
Б4		2		-6×100 ГОСТ 103-76 / ВСт3кп2-1 ТУ14-1-3023-80 ℓ=880	1	4,1кг

Взам. инв. №

Подпись и дата

Инв. № подл.

ТП901-5-39.87 - КЖЦ-МС4

Нач. отд.	Савускан	
ГИП	Козлов	
Рук. гр.	Дужак	
Вед. инж.	Хомутова	
Ст. техн.	Чернышова	
Провер.	Хомутова	

Изделие соединительное МС4

Стадия	Масса	Масштаб
РП	10,2	

Лист | Листов 1

Киевский Промстройпроект

КФ 9594-03 29 Формат А4

Формат	Зона	Поз.	Обозначение	Наименование	Кол-во	Примечание
				Документация		
А3			ТП901-5-39.87 - ПЗ	Пояснительная записка		
				МС5		
				Детали		
Б4				Е10 ГОСТ 8240-72 / ВСт3кп2-1ТУ14-1-3023-80 ℓ=800	1	6,9кг
				МС6		
				Детали		
Б4				L50x5 ГОСТ 8509-72* / ВСт3кп2-1ТУ14-1-3023-80 ℓ=380	1	1,4кг

ТП901-5-39.87 - КЖИ-МС5, МС6

Нач.отд.	Савускан		
ГИП			
Рук. гр.			
Вед. инж.	Хомутова		
Ст. техн.	Чернышова		
Провер.	Хомутова		

Изделия соединительные МС5, МС6.

Стадия	Масса	Масштаб
РП	см. табл.	

Лист | Листов 1

Киевский Промстройпроект

Формат А4

gost.e-ecolog.ru

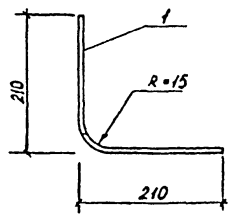

Формат	Зона	Поз.	Обозначение	Наименование	Кол-во	Примечание
				Документация		
А3			ТП901-5-39.87 - ПЗ	Пояснительная записка		
				МС7		
				Детали		
Б4		1		ф10А1 ГОСТ 5781-82* ℓ=420	1	0,3кг

ТП901-5-39.87 - КЖИ-МС7

Нач.отд.	Савускан		
ГИП	Козлов		
Рук. гр.	Дужак		
Вед. инж.	Хомутова		
Ст. техн.	Чернышова		
Провер.	Хомутова		

Изделие соединительное МС7

Стадия	Масса	Масштаб
РП	0,3	

Лист | Листов 1

Киевский Промстройпроект

Инв. № подл. | Подпись и дата | Взам. инв. №

КФ 9594-03 (30) Формат А4