Типовой проект

801-2-15

Коровник

на 100 коров

привязного содержания

с помещениями для телят

и ремонтного молодняка

/для подсобных хозяйств предприятий
в индустриальных строительных
конструкциях/

Альбом I

17298-01

Цена 3-34

gost.e-ecolog.ru

ЦЕНТРАЛЬНЫЙ ИНСТИТУТ ТИПОВОГО ПРОЕКТИРОВАНИЯ
ОССТРОЯ СССР

Москва, А-445, Смольная ул., 22

Сдано в печать 5 1982 года

Заказ № 5859 Тираж 600 экз.

ТИПОВОЙ ПРОЕКТ
801-2-15

КОРОВНИК НА 100 КОРОВ ПРИВЯЗНОГО СОДЕРЖАНИЯ С ПОМЕЩЕНИЯМИ ДЛЯ ТЕЛЯТ И РЕМОНТНОГО МОЛОДНЯКА

ДЛЯ ПОДСОБНЫХ ХОЗЯЙСТВ ПРЕДПРИЯТИЙ В ИНДУСТРИАЛЬНЫХ СТРОИТЕЛЬНЫХ КОНСТРУКЦИЯХ

АЛЬБОМ I

СОСТАВ ПРОЕКТА:

АЛЬБОМ I	Архитектурно-строительные решения конструкций железобетонные.
АЛЬБОМ II	Механико-технологические решения. Внутренний водопровод и канализация. Отопление и вентиляция. Электроснабжение Автоматизация производства. Сигнализация и связь.
АЛЬБОМ III	Нестандартизированное оборудование
АЛЬБОМ IV	Заказные спецификации.
АЛЬБОМ V	Сметы.

РАЗРАБОТАН
проектным институтом „РОССИПРОННИСЕЛЬСТРОЙ"
Главный инженер института % В.Н. ГУЩИН %
Главный инженер проекта % З.Г. СТУКАНОВА %

УТВЕРЖДЕН МСХ СССР
Сводное заключение № 9/18 от 18 февраля 1980 г.
Введен в действие институтом „РОССИПРОННИСЕЛЬСТРОЙ"
приказ № 90 от 7 сентября 1981 г.

ПРИВЯЗАН

ИНВ. №

Типовой проект 801-2-15 Альбом I

Содержание альбома.

Марка	Наименование	Стр.
1	Содержание альбома	3
2	Пояснительная записка	4-6
3	Схема генпланов участков варианта N 1.2.	7
	Архитектурно-строительная часть	
АР-1	Общие данные (начало)	8
АР-2	Общие данные (окончание)	9
АР-3	План на отм. 0,000. Экспликация помещений	10
АР-4	Фрагменты 1, 2.	11
АР-5	Фрагменты 3, 4, 5, 6	12
АР-6	Фасады в осях 16÷1; 1÷16; П÷А; Д÷К	13
АР-7	Фасады в осях А÷П; 16÷8; Разрезы 1-1; 2-2; 3-3; 4-4	14
АР-8	План кровли и маркировочная схема асбестоцементных листов покрытия.	15
АР-9	План кровли. Узлы. Сечения	16
АР-10	План полов	17
АР-11	Деталь рамы ворот РВ-1 (РВ-2) Узлы 3; 4; 5	18
	Конструкции железобетонные	
КЖ-1	Общие данные (начало)	19
КЖ-2	Общие данные (продолжение)	20
КЖ-3	Общие данные (окончание)	21
КЖ-4	Маркировочная схема фундаментов..	22
КЖ-5	Маркировочная схема фундаментов. Фрагмент плана 1. Разрезы	23
КЖ-6	Маркировочная схема колонн и ферм.	24
КЖ-7	Маркировочная схема плит покрытия, анкеров для крепления вентиляционного оборудования	25
КЖ-8	Маркировочные схемы раскладки стеновых панелей по осям „1"; „П"; „А"; „Г"; „8"	26
КЖ-9	Маркировочные схемы раскладки стеновых панелей по осям „1", „6", „16", „16". Спецификация.	27
КЖ-10	Узлы 1÷4. Плита П-7 (П-8). Сетка СИ-2	28
КЖ-11	Узлы 6-16. Стойка СФ-1. Насадки Г-10А; Г-10Б. Металлические изделия МДИ-1А, МДИ-1Б МДИ-2Б; МДИ-2А; МДИ-17А, МДИ-3, МД4-28А	29
КЖ-12	Маркировочная схема подпольных каналов и фундаментов под оборудование	30
КЖ-13	Маркировочная схема подпольных каналов. Фундаменты плана 1.2. Разрезы 1-1÷6-6	31
КЖ-14	Маркировочная схема подпольных каналов фрагмент плана 3. Спецификация.	32
КЖ-15	Маркировочная схема подпольных каналов Фрагмент плана 4.	33
КЖ-16	Фундаменты под оборудование ФО-1÷ФО-12.	34
КЖ-17	Маркировочная схема размещения боксов и стойл.	35
КЖ-18	Маркировочная схема фундаментов под технологическое оборудование	36
КЖ-19	Денник Д-1. Стойло для быка СТ-1.	37
КЖ-20	Двери ДМ1÷ДМ3 Разделители боксовые РБ1÷РБ-5. Разделители групповые РГ-1÷РГ-6	38
КЖ-21	Клетка для телят ТК-1 (начало)	39
КЖ-22	Клетка для телят (окончание) Рамки МР-2÷МР-4 Сетка СИ-1. Закладные детали ЗД-1÷ЗД-2; МДИ-4	40
КЖ-23	Кормушки КД-1; КДР-6; КДР-7; КДБ-6* Ворота В-1	41
КЖ-24	Ограждения кормушек ОК-1÷ОК-5	42
КЖ-25	Маркировочная схема выгульных площадок.	43

Рук. маст Гущин
Гл. инж. пр Стуканова
Гл. констр Корнеев
Рук. гр. Костина
Ст. инж Бесчастнова

Привязан

Инв №

Т.П. 801-2-15

Коровник на 100 коров привязного содержания с помещениями для телят и ремонтного молодняка

Лит	Лист	Листов
ТР		

Содержание альбома.

Росгипрониисельстрой г. Москва

17298-01 3

Пояснительная записка.

Общая часть

Проект „Коровника на 100 коров привязного содержания с помещениями для телят и ремонтного молодняка" разработан на основании задания №187, утвержденного Министерством сельского хозяйства СССР 23 декабря 1977 года и дополнения от 23 июня 1978 года.

Коровник предназначен для производства 3000 центнеров молока.

Дополнительной продукцией коровника является мясо выбракованных коров, телят и молодняка в 6 и 12 месячном возрасте в количестве 275,28 центнеров

Строительство коровника предусмотрено для подсобных хозяйств различных предприятий и ведомств.

В проекте разработаны две схемы участка коровника: первая - при силосном, вторая - при сенажном типе кормления скота. Схемы отличаются только размерами площадок и траншей для хранения заготовляемых на зимний период кормов.

Разработанные схемы участка с размещением коровника и вспомогательных сооружений являются примерными. При привязке проекта допускаются изменения в зависимости от условий:

- существующего или вновь организуемого подсобного хозяйства;
- подключения к инженерным сетям;
- природных условий.

Во всех случаях выбор участка или места для строительства коровника должно осуществляться в соответствии с требованиями СНиП II-99-77 и согласовываться с соответствующими организациями.

Схема расположения коровника на земельном участке разработана с расчетом его размещения вблизи существующих источников снабжения водой, электроэнергией и теплом, а также служб (транспортных и др), обеспечивающих нормальные условия по содержанию скота в коровнике.

На земельном участке коровника размещены хранилища кормов ввиде площадок и траншей, автовесы, выгульные площадки для скота. В 60 метрах от участка расположено навозохранилище. Ограждение и озеленение территории, предназначенной для животноводческих зданий и входящей в состав подсобного хозяйства, определяется при привязке типовых проектов к конкретной площадке строительства.

В проекте для механизации процессов доения коров, удаления навоза из помещений применено оборудование, серийно выпускаемое промышленностью, а все транспортные перевозки с помощью трактора МТЗ-80 с прицепами.

Однако, учитывая незначительную мощность коровника все необходимые перевозки могут осуществляться силами гужевого транспорта, что определяется заказчиком при привязке проекта.

Архитектурно - строительная часть.

Здание коровника состоит из 2х одноэтажных зданий размерами 12×90 и 12×60 м, соединенных между собой одноэтажным зданием размерами в плане 12×24 м.

Каркас здания сборный железобетонный:
Колонны шагом 6м по серии 1.823-1, вып. 1.
Фермы пролетом 12м по серии 1.863-1, вып. 1.
Фундаменты под колонны - сборные железобетонные по серии 1.810-1 в. 1.
Фундаментные балки по серии 1.415-1 вып 1.
Под кирпичные стены фундаменты ленточные бутобетонные
Наружные стены - керамзитобетонные панели γ_0 = 900кг/м³ по серии 1.832-5 вып 1.2
Покрытие - сборные железобетонные плиты размером 1,5×6м по серии 1.865-4 в.3.
Кровля - асбестоцементные листы унифицированного профиля ГОСТ 16233-77 в производственном здании, в пристройке - рулонная.

Условия для строительства

Проект разработан для применения районах со следующими природно-климатическими условиями:

- расчетная зимняя температура воздуха - 20°, -30°, -40°С.
- скоростной напор ветра - 27кгс/м²;
- вес снегового покрова - 100 кг/м²;
- сейсмичность района - не выше 6 баллов;
- рельеф территорий - спокойный;
- территория - без подработки горными выработками;
- грунтовые воды - отсутствуют;
- грунты в основаниях - непучинистые, непросадочные.

Механизация

Машины и механизмы, необходимые для заготовки кормов, привлекаются из основного хозяйства или по согласованию с заказчиком предусматриваются при привязке проекта в зависимости от местных условий.

Для выгрузки силоса (сенажа) из траншеи проектом предусмотрен погрузчик стебельчатых кормов ПСК-5, работающий в агрегате с трактором МТЗ-80 с одновременной погрузкой этого корма в кормораздатчик КТУ-10. Кормораздатчик подвозится к коровнику трактором МТЗ-80. Каждый вид корма раздается отдельно.

Предусмотрены также два прицепа: 2ПТС-4М-785А и 1ПТС-2. По мере наполнения их навозом они отвозятся для разгрузки в навозохранилище трактором МТЗ-80.

Навоз с выгульных площадок собирается с помощью скребка-бульдозера БН-1, входящего в комплект ПСК-5.

Водоснабжение.

Водоснабжение коровника предусматривается от проектируемых наружных сетей участка.

За источник водоснабжения принимается существующий водопровод площадки.

Вода, потребляемая для хозяйственно-питьевых и производственных нужд, должна отвечать требованиям ГОСТа 2874-73 „Вода питьевая".

Общий расход воды с учетом расхода на полив участка и зеленых насаждений составляет - 20,85 м³/сутки.

В здании коровника согласно СНиП II-99-77 / п. 3.10/ внутреннее пожаротушение не предусматривается. Конструктивно в здании на вводе водопровода устанавливается пожарный кран диаметром 50мм.

Расход воды на наружное пожаротушение, согласно СНиП II-31-74 (п. 3.16) при объеме здания 8656,0 м³ II степени огнестойкости и категории производства пожарной опасности - В, принимается 15,0 л/сек.

На участке коровника предусматривается объединенный хозяйственно-питьевой, производственный и противопожарный водопровод.

Наружное пожаротушение принимается из пожарных гидрантов, устанавливаемых на сети, или при тупиковой сети длиной более 200м - из пожарных резервуаров (которых должно быть не менее двух) и обязательном согласовании с органами Государственного пожарного надзора.

Инв. № подл. | Подпись и дата | Взам. инв. №

Привязан

Инв. №

Гл. инж. инс	Гущин	
Рук. маст.	Кантарович	
Гл. инж. пр.	Стукалова	
Гл. спец.	Корнеев	
Гл. спец.	Гашков	
Гл. спец.	Бирюкова	

ТП 801-2-15 ПЗ

Коровник на 100 коров привязного содержания с помещениями для телят и ремонтного молодняка

Стадия	Лист	Листов
Р	1	

Пояснительная записка

Росгипронисельстрой г. Москва

Ввод водопровода в здание принят из чугунных водопроводных раструбных труб диаметром 100мм по ГОСТ 5525-61**.

Водопроводная наружная сеть проектируется из асбестоцементных водопроводных труб марки ВТ-6 диаметром 100мм ГОСТ 539-73. Колодцы на сети принимаются из сборных железобетонных элементов по т.п. 901-9-8.

Глубина заложения труб принимается согласно СНиП II 31-74

Сеть горячего водоснабжения прокладывается в канале теплосети из стальных электросварных труб по ГОСТ 10704-76.

Канализация

На участке наружная канализация принимается объединенная – для отведения бытовых и производственных сточных вод.

Сброс стоков с участка предусматривается в существующую канализационную сеть площадки.

Общее количество сточных вод составляет 10,70 м³/сут.

Производственные стоки от приготовительной корнеплодов отводятся отдельным выпуском в грязеотстойник типа ОБ1 (Серия 2.800-2 выпуск 7), а затем в проектируемую сеть участка.

Наружные сети канализации проектируются из керамических канализационных труб по ГОСТ 286-74. Колодцы на сети принимаются из сборных железобетонных элементов по т.п. 902-9-1.

Стоки после дезинфекции помещений, от профилактория, уборки помещений и стоки с выгульных площадок поступают в жижесборники, емкостью по 15 м³ каждый (т.п. 815-20), затем вывозятся в места, согласованные с местными органами СЭС.

Сточные воды от животных поступают в навозные каналы и отводятся системой навозоудаления, разработанной в механико-технологической части проекта.

Теплоснабжение

Теплоснабжение коровника на 100 коров привязного содержания с помещениями для телят и ремонтного молодняка предусматривается от внеплощадочных тепловых сетей.

Теплоноситель: для отопления и вентиляции – вода с параметрами 150°–70°С; на горячее водоснабжение – вода 65°С, на технологическое пароснабжение – пар давлением 0,3 атм.

Подача тепла потребителям осуществляется в лотковых непроходных каналах. Компенсация тепловых удлинений трубопроводов предусматривается за счет П образных компенсаторов естественных углов поворотов трассы.

Изоляция трубопроводов тепловых сетей производится полуцилиндрами и цилиндрами из минеральной на синтетическом связующем с покровным слоем лакостеклоткани. Перед изоляцией трубы следует покрыть изолом в два слоя по холодной изольной мастике.

Расходы тепла сведены в таблицу №1 тепловых нагрузок.

Таблица №1

N/N по генплану	Наименование объектов	Кол-во	Теплоноситель	Расход тепла в ккал/ч, пара ккал/ч				
				Отопление	Вентиляция	Горячее водоснабжен.	Пароснабжение	Итого
1	2	3	4	5	6	7	8	9
			$T_н = -20°C$					
1	Коровник на 100 коров привязного содержания с помещениями для телят и ремонтного молодняка	1	вода 150°-70°С пар Р=0,3 атм вода 65°С	43900	166120	138000	45100	393120
			$T_н = -30°C$					
1	Коровник на 100 коров привязного содержания с помещениями для телят и ремонтного молодняка	1	вода 150°-70°С пар Р=0,3 атм вода 65°С	46090	233070	138000	45100	462260
			$T_н = -40°C$					
1	Коровник на 100 коров привязного содержания с помещениями для телят и ремонтного молодняка	1	вода 150°-70°С пар Р=0,3 атм вода 65°С	46200	294510	138000	45100	523810

Электроснабжение

Электроснабжение коровника и зданий, находящихся на площадке, осуществляется от существующих сетей

Низковольтные сети решаются в зависимости от требований электроснабжающих организаций и уточняются при привязке проекта к конкретным условиям.

Освещение территории выполнено светильниками СПП-200м, расположенными на деревянных опорах с железобетонными приставками.

Монтаж сети выполнить в соответствии с ПУЭ.

Сигнализация и связь

В коровнике предусматривается установка одного телефона общего пользования и одной радиоточки в помещении служебной.

Телефонный ввод осуществляется подземным кабелем ПРППМ 2×1,2, радиотрансляционный ввод – воздушный через трубостойку, устанавливаемую на крыше здания.

Присоединение к сетям Министерства связи СССР производится при привязке по техническим условиям местных органов связи.

Типовой проект 801-2-15

Инв.№ подл. | Подпись и дата | Взам.инв.№

Привязан

Инв №

Гл.инж.ин.	Гущин	
Рук.маст	Кантарович	
Гл.инж.пр	Стуканова	
Гл.спец.ВК	Бирюкова	
Гл.спец.ОВ	Литвин	
Гл.спец.ЭЛ	Еременко	

Т.П. 801-2-15 ПЗ

Коровник на 100 коров привязного содержания с помещениями для телят и ремонтного молодняка

Стадия	Лист	Листов
Р	2	

Пояснительная записка

Росгипрониисельстрой г. Москва

Копировал

1298-01 5

Формат 22 с

Технико-экономические показатели для определения экономической эффективности.

наименование показателей	един. изм.	показатели I вариант кормлен.	показатели II вариант кормления
Вместимость: коров	мест	100	100
Скотомест /без профилактория/	мест	242	242
Годовой выход валовой продукции в натуральном выражении:			
— молоко	ц	3000	3000
— мясо в живом весе, включая нетелей	ц	537.68	537.6
Годовой выход товарной продукции в натуральном выражении:			
— молоко	ц	2736,0	2736,0
— мясо в живом весе, включая нетелей	ц	537.68	537.68
Себестоимость: 1ц молока	руб.	18.55	17.63
—— " —— мяса в живом весе	руб.	72.68	72.40
Себестоимость 1гол. выращенной нетели	руб.	640	638
Прибыль	тыс. руб.	96.09	98.76
Общее кол-во обслуживающего персонала	чел.	11.5	11.5
в том числе основных с подменой	чел.	11.5	11.5
Затраты труда работающих на 1ц:			
—молока	чел/час	5.9	5.9
—привеса	чел/час	17.26	17.26
Затраты кормов на 1ц:			
— молока	ц.к.ед	1.21	1.21
— привеса	ц.к.ед.	6.45	6.48
Затраты кормов на 1 выращенную нетель	кг.к.ед	3645	3639
Общая сметная стоимость			
строительства /в базисных ценах/:	тыс руб	300,05	303,26
— строительно-монтажных работ	тыс. руб	256.81	259.94
— оборудования	тыс. руб.	26.88	26.88
Общая сметная стоимость строительства /с учетом привязки/:	тыс. руб.	391.54	395.81
— строительно-монтажных работ (К=1.33)	тыс. руб.	341.56	345.72
— оборудования (К=1.05)	тыс. руб	28.22	28.22
Удельные капиталовложения			
/с привязкой/:			
— на корову	руб.	3915	3958
— на скотоместо	руб.	1618	1636
Срок окупаемости.	лет	4.1	4.0

Техника безопасности.

Все работы, связанные с монтажом, эксплуатацией и ремонтом технологического оборудования, должны проводиться с соблюдением правил техники безопасности, предусмотренных „Положением об охране труда и техники безопасности на предприятиях системы Министерства сельского хозяйства СССР и в колхозах", утвержденным МСХ СССР 30 декабря 1965 г, „Правилами устройства и безопасной эксплуатации: сосудов трубопроводов, работающих под давлением и грузоподъемных устройств", утвержденными Гостехснабом СССР.

Лица, допущенные к эксплуатации и обслуживанию оборудования, должны пройти обучение и инструктаж по соответствующим программам и хорошо знать, в том числе, инструкции заводов-изготовителей технологического оборудования.

Противопожарные мероприятия.

Здание коровников II степени огнестойкости.

Категория пожарной опасности помещений приведена в экспликации помещений на листе АР-3.

Дверные блоки в помещениях категории „В", а так же дверные блоки в стенах, отделяющих вспомогательные помещения от помещений для содержания скота, предусмотрены трудносгораемые самозакрывающиеся. Наружное пожаротушение решено от гидрантов (см. раздел „Водоснабжение")

Вопрос организации пожарной охраны решается при привязки проекта

Меры по охране природы и окружающей среды коровников.

Хозяйственно-организационные и специальные ветеринарно-санитарные мероприятия направлены на сохранение здоровья и продуктивности животных, охрану коровника от заноса инфекционных заболеваний, а также охрану природы от загрязнения сточными и вредными производственными отходами коровника.

В соответствии с технологическим процессом и нормами технологического проектирования ветобъектов НТП СХ. 8-67 проектом предусмотрены специальные помещения для хранения лечебных средств, необходимого инструментария и дезосредств для проведения текущей дезинфекции силами обслуживающего персонала.

Территория коровника озеленена и разделена на производственную зону и зону хранения кормов. Проход в коровник обслуживающего персонала осуществляется через дезоковрики в торце здания. Кроме этих мероприятий предусматривается:

- санитарно-защитная зона от коровника до границы жилой застройки - не менее 300м;
- обеззараживание навоза в навозохранилище в течение 6-месячного его хранения;
- очистка стоков от мытья корнеплодов в грязеотстойнике;
- сбор и утилизация ливневых стоков в отдельные жижесборники;
- для регулярной уборки навоза с выгульных площадок-скребок бульдозерный БН-1, входящий в комплект ПСК-5; с последующей транспортировкой навоза в навозохранилище.

Привязан

Инв.N.

Гл.инж.ин	Гущин		
Рук.маст	Кантарович		
Гл.инж.пр	Стуканова		
Гл.спец.	Гашков		

Т.П 801-2-15 ПЗ

Коровник на 100коров привязного содержания с помещениями для телят и ремонтного молодняка.

	стад.	лист	листов
	Р	3	

Пояснительная записка

Росгипронииисельстрой г. Москва

Типовой проект ... 15

Вариант N1 (при силосном типе кормления) м 1:1000

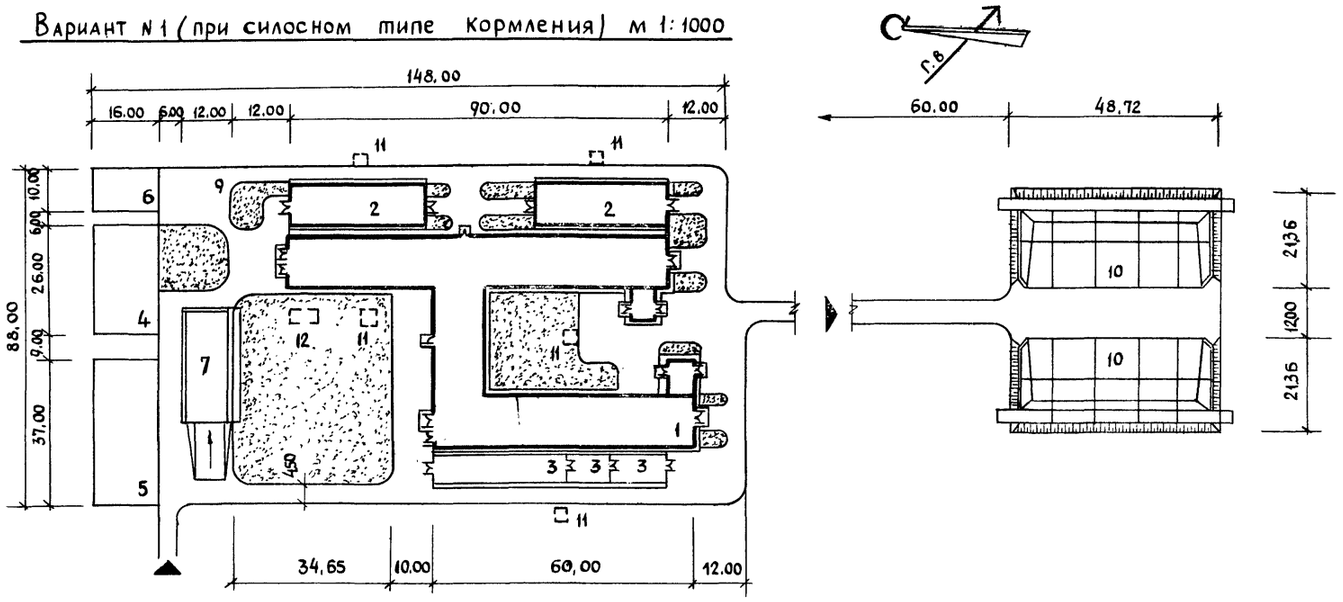

Вариант N2 (при сенажном типе кормления) м 1:1000

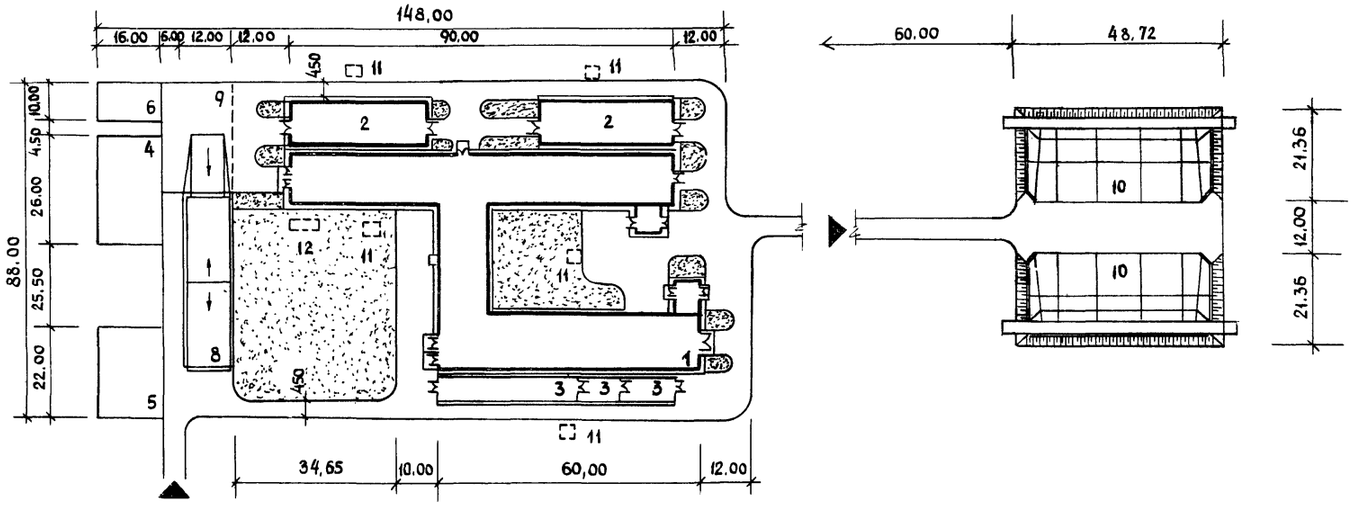

Условные обозначения

- Проектируемые здания
- Площадки с высевом травы
- Площадки для технических нужд
- Дороги.
- В'езды.

Экспликация зданий и сооружений

NN по г.п	Наименование	Количество вар1	Количество вар2	NN типового проекта организация разработавшая проект
1	Коровник на 100 коров привязного содержания с помещениями для телят и ремонтного молодняка	1	1	т.п. Росгипрониисельстрой
2	Выгульные площадки для коров	2	2	—"—
3	Выгульные площадки для телят	3	3	—"—
4	Площадка для соломы-подстилки	1	1	—
5	Площадка для сена	1	1	—
6	Площадка для хранения корнеплодов	1	1	—
7	Траншея для хранения силоса емкостью на 1000 тонн	1	—	N 811-29 Гипронисельхоз
8	Траншея для хранения силоса емкостью 1500 тонн (применяется для хранения сенажа емкостью 742 тонн)	—	1	N 811-29 Гипронисельхоз
9	Площадка для технических нужд	1	1	
10	Навозохранилища	2	2	N 815-7А Латгипросельстрой
11	Жижесборник емк. 15 м³	5	5	т.п. 815-20
12	Грязеотстойник ОБ-1	1	1	т.с. 2.800-2 в.7

Основные техно-экономические показатели.

Наименование	Ед. изм	Количество Вар N1	Количество Вар N2
Площадь застройки коровника	м²	2302	2302
Площадь открытых технологических площадок для сена и соломы с улучшенным покрытием.	—"—	1180	930
Площадь открытой технологической площадки для корнеплодов с твердым покрытием.	—"—	160	160
Площадь выгулов с твердым покрытием.	—"—	1370	1370
Площадь дорог и площадок с улучшен. покрыт.	—"—	4750	5000
Площадки с высевом травы.	—"—	2600	2600
Площадка для технич. нужд (входит в площадь дорог и площадок)	—"—	235	668

Примечание: Размеры и конструкцию выгулов см. альбомы типов. проекта

Гл. инж ин.	Гущин	
Рук. маст	Кантарович	
Гл. инж. пр.	Стуканова	
Гл. констр	Корнеев	
Рук. груп.	Щукина	
Рук. гр. тех.	Панина	

Т.П 801-2-15 ГТ

Коровник на 100 коров привязного содержания с помещениями для телят и ремонтного молодняка

Стадия	Лист	Листов
Т.Р.	1	

Схемы генпланов участков вариант N1; вариант N2

Росгипрониисельстрой г. Москва

Привязан

Инв. N.

Инв N подл | Подп и дата | Взамен инв N

17298-01 7

Копировал

Формат 22-

Ведомость основных комплектов

Обозначение	Наименование	Примечан.
АР	Архитектурно-строительные решения	Альбом I
КЖ	Конструкции железобетонные	Альбом I
ТХ	Механико-технологические решения	Альбом II
ВК	Внутренний водопровод и канализация	Альбом II
ОВ	Отопление и вентиляция	Альбом II
ЭЛ	Электроснабжение	Альбом II
АП	Автоматизация производства	Альбом II
СС	Сигнализация и связь	Альбом II
—	Нестандартизированное оборудование	Альбом III
—	Заказные спецификации	Альбом IV
—	Сметы	Альбом V

Ведомость чертежей основного комплекта АР

Лист	Наименование	Примечан.
1	Общие данные (начало)	
2	Общие данные (окончание)	
3	План на отм. 0.000. Экспликация помещений	
4	фрагменты 1,2	
5	фрагменты 3,4,5,6	
6	фасады в осях 16÷1; 1÷16; П÷А; Д÷К.	
7	фасады в осях А-П; 16'-8'; Разрезы 1-1; 2-2; 3-3; 4-4	
8	План кровли и маркировочная схема асбестоцементных листов покрытия.	
9	План кровли. Узлы сечения	
10	План полов	
11	Деталь рамы ворот РВ-1 (РВ-2) Узлы 3,4,5	

Основные строительные показатели

Наименование	Ед. измер	
Площадь застройки	м²	2302,12
Общая площадь	м²	2189,34
Строительный объем	м³	8765,63

Типовой проект разработан в соответствии с действующими нормами и правилами и предусматривает мероприятия, обеспечивающие взрывную, взрывопожарную и пожарную безопасность при эксплуатации здания.

Главный инженер проекта [подпись] /Стуканова З.Г./

Обозначение	Наименование	Примечание
Серия 1.139-10 в.1	Перемычки железобетонные для зданий с кирпичными стенами	
Серия 2.800-2 в.9	Унифицированные узлы и детали сельскохозяйственных зданий и сооружений.	
Серия 1.494-24 в.1	Стаканы для крепления крышных вентиляторов, Дефлекторов и зонтов.	
Серия 2.860-1 в.1	Типовые узлы покрытия одноэтажных сельскохозяйственных зданий и сооружений.	
Серия КЭ-01-58 в.2	Сборные железобетонные обвязочные балки и перемычки для промышленных зданий.	
ГОСТ 17324-71	Двери деревянные для животноводческих и птицеводческих зданий.	
ГОСТ 16407-70*	Окна деревянные для животноводческих и птицеводческих зданий.	
ГОСТ 18853-73	Ворота деревянные распашные для животноводческих и птицеводческих зданий.	
ГОСТ 530-71*	Кирпич глиняный обыкновенный пластического прессования	
ГОСТ 16233-77	Листы асбестоцементные волнистые унифицированного профиля и детали к ним.	
ГОСТ 14632-69	Линолиум поливинилхлоридный многослойный	
ГОСТ 9573-72*	Плиты и маты теплоизоляционные из минеральной ваты на синтетическом связующем	
Серия 2.800-2 в.7	Унифицированные узлы и детали сельскохозяйственных зданий и сооружений. Детали водоснабжения и канализации.	

Таблица толщин стеновых панелей кирпичных наружных стен и утеплителя

Наименован. помещения	Обозначение по плану	Материал ограждения	Показатели -20°	-30°	-40°
Основной корпус	а	Стеновые панели $\gamma = 900$ кг/м³	250	300	400
	б	Кирпичная кладка	380	420*	420*
Основной корпус	Тип утеплителя	Мягкие минераловатные плиты $\gamma = 75$ кг/м³ на синтетическом связующем ГОСТ 9573-72	120	160	200
Пристройка для погрузки навоза		Гидрофобизированные минераловатные плиты повышенной жесткости из гидромассы $\gamma = 200$ кг/м³ ТУ 67-113-76	40	60	80

Сводная спецификация

Марка	Обозначение	Наименование	Кол.	Прим.
		Изделия деревянные		
		Дверные и оконные блоки		см. ведомость лист АР-2
		Вентшахты и деревянные изделия покрытия		см. лист АР-8 АР-9
		Металлические изделия		
МР-1		Герметич. дверь МР-1	2	
МР-2	Лист КЖ-23	Металлич. рамка МР-2	3	
РВ-1	Лист АР-11	Рама ворот РВ-1	4	
РВ-2	— " —	Рама ворот РВ-2	8	
		Асбестоцементн. изделия		см. лист АР-8

* Кирпичная кладка с уширенным швом тип III по серии 1.800-6.

Типовой проект коровника на 100 голов привязного содержания с помещениями для телят и ремонтного молодняка, разработан на основании задания утвержденного Министерством сельского хозяйства

Условные обозначения

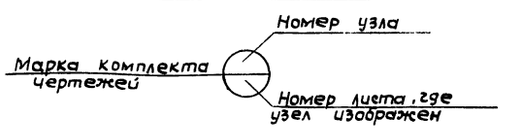

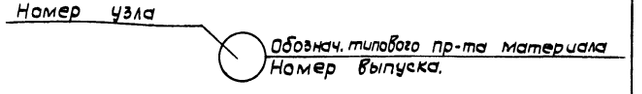

Марка комплекта чертежей — Номер узла / Номер листа, где узел изображен

Номер узла — Обознач. типового пр-та материала / Номер выпуска.

Рук. мас.	Гущин В.Н.		
Гл. инж. пр.	Стуканова З.Г.		
Гл. арх. пр.	Гуревич В.Н.		
Рук. гр.	Костина И.С.		
Рук. гр. арх.	Щукина Е.С.		
Ст. техн.	Страхова Т.В.		

ПРИВЯЗАН

Т.П. 801-2-15 АР

Коровник на 100 коров привязного содержания с помещениями для телят и ремонтного молодняка

Стадия	Лист	Листов
ТР	1	11

Общие данные (начало)

Росгипроинсельстрой г. Москва

Типовой проект 801-2-15 Альбом I

Ведомость проемов дверей, ворот и окон

Проемы			Элементы заполнения проема		
Тип по проекту	Размер в кладке B x h мм	Кол мест	Марка	Обозначение	Кол
1	3000 x 3000 (h)	4	ВР1	ГОСТ 18853-73	
2	3000 x 2700 (h)	8	ВР6	то же	
3	1950 x 2100 (h)	2	Д 73	ГОСТ 17324-71	
4	1260 x 2100 (h)	2	Д 74 П	то же	
4**	1260 x 2100 (h)	2	Д 74 П	—— " ——	
5	1220 x 2080 (h)	9	Д 68 П	—— " ——	
5*	1220 x 2080 (h)	1	Д 68 П	—— " ——	
6	1220 x 2080 (h)	5	Д 68 Л	—— " ——	
7	1020 x 2080 (h)	2	Д 69 П	—— " ——	
8	1020 x 2080 (h)	1	Д 69 Л	—— " ——	
8*	1020 x 2080 (h)	1	Д 69 Л	—— " ——	
9	820 x 2080 (h)	4	Д 70 П	—— " ——	
10	820 x 2080 (h)	3	Д 70 Л	—— " ——	
10*	820 x 2080 (h)	3	Д 70 Л	—— " ——	
ОК-1	1500 x 900 (h)	97	ОС 09.15	ГОСТ 16407-70	

Примечание

* Обить кровельной сталью δ=0,5мм с двух сторон по асбестовому картону и установить приборы самозакрывания.

** Обить кровельной сталью δ=0,5мм с двух сторон с прокладкой минераловатных плит толщиной 40мм и установить приборы самозакрывания.

Ведомость перемычек

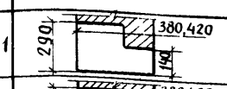

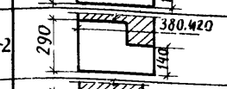

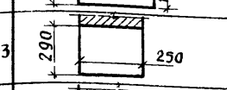



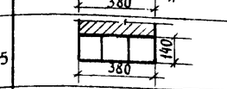



Перемычки			Элементы перемычки		
Марка по проекту	Схема сечения	Кол мест	Марка	Обозначение	Кол
ПР1	290, 380,420, 140	6	БП3-1	КЭ-01-58 в.2	1
ПР-2	290, 380,420, 140	2	БП3-2	КЭ-01-58.в2	1
ПР-3	290, 250	4	БП2-2	КЭ-01-58 в.2	1
ПР-4	380, 140	2	1ПР3-22.12.14	1.138-10.В1	3
ПР-5	380, 140	5	1ПР2-15.12.14	то же	3
ПР-6	250, 140	1	1ПР2-15.12.14	—— " ——	2
ПР-7	120, 140	13	1ПР2-15.12.14	—— " ——	1
ПР-8	120, 65	16	1ПР1-12.12.6	—— " ——	1
ПР-9	380, 65	2	1ПР1-12.12.6	—— " ——	3
ПР-10	140, 380, 220	2	1ПР28-20-25.22У	—— " ——	1
			1ПР3-19.12.14	—— " ——	1
ПР-11	380, 140	1	1ПР3-19.12.14	—— " ——	3
ПР-12	250, 65	3	1ПР1-12.12.6	—— " ——	2
ПР-13	120, 140	1	1ПР4-28.12.14	—— " ——	1

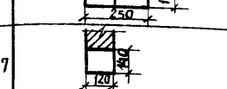

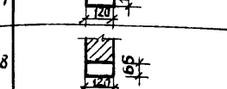







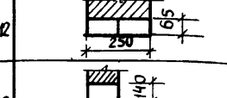

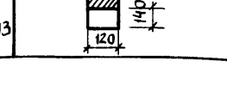

Ведомость отделки помещений.

Экспликационный номер помещения	Потолок		Стены и перегородки		Отделка низа стен и перегородок	
	Штукатурка или затирка	Окраска	Штукатурка или затирка	Облицовка или окраска	Облицовка или окраска	Высота
1, 2, 3, 6, 7, 8, 9, 11, 12, 13, 14, 16, 25, 26, 27, 28	затирка швов	известковая	затирка швов между панелями (на участках стен из панелей)	известковая	—	—
4, 18, 19, 20	—— " ——	—— " ——	штукатурка	—— " ——	масляная панель	
5, 6, 10, 17, 21, 22, 23; 24	—— " ——	масляная окраска	—— " ——	масляная окраска	Керамич. плитка	

Общие указания

1. За условную отметку 0,000 принят уровень чистого пола служебных помещений, что соответствует отметке ▭ по плану вертикальной планировки.
2. Наружные стены выполняются из керамзитобетонных панелей γ=900кг/м² по серии 1 832-5 в 1; 2 Кладку отдельных участков наружных стен вести из глиняного обыкновенного сплошного кирпича пластического прессования (ГОСТ 530-71*) марки 75, Мрз 25 на цементно-песчаном растворе марки 50 Все швы должны быть тщательно заполнены раствором Кладку выполнять в соответствии со СНиП III-В-4.72
3. Внутренние кирпичные стены и перегородки выполнять из глиняного кирпича пластического прессования М75 на растворе М 50.
4. Кирпичные перегородки толщиной 120мм армировать через 5 рядов по высоте двумя продольными стержнями ф4ВI с приваренными через 250мм поперечными стержнями 04мм ℓ= 100мм
5. Между верхом внутренних перегородок и нижней поверхностью плит покрытия дать зазор 2-3см, который заделать известково-песчаным раствором.
6. Кирпичные перегородки толщиной 120мм устанавливаются на уплотненную бетонную подготовку см. узел 3 на листе АР-11.
7. Кладку стен с наружной стороны выполнять с расшивкой швов с внутренней стороны „под затирку," а в оштукатуриваемых помещениях „впустошовку"
8. При монтаже стеновых панелей и кладке наружных стен в местах примыкания к ним перегородок сделать выпуски не менее 400мм через 800мм для кладки, а для панелей в горизонтальных швах.
9. В местах устройства проемов дверей во время кладки заложить деревянные антисептированные пробки 65x100; ℓ= 120мм по высоте проема 3шт.
10. Оконные и дверные откосы оштукатурить цементным раствором и белятся известковой побелкой
11. Стены и потолок венткамеры утеплить жесткими минераловатными плитами по ГОСТ 9573-72 (γ = 150кг) м³) Утеплитель наклеивать на горячей битумной мастики и оштукатурить цементно-песчаным раствором толщиной 20мм по сетке. Сетку крепить к стержням ф4ВI заложенным в кладку с шагом 600мм.
12. По периметру здания устроить асфальтовую отмостку шириной 700мм
13. Категория производства по взрывной и пожарной опасности см. таблицу лист АР-3.
14. Степень огнестойкости здания 2.
15. Ограждающие конструкции рассчитаны на следующие параметры внутреннего воздуха $t_{вн}$ = 12°С У= 64%
16. Пандусы устраиваются из бетона М300 толщ. 800мм. утрамбован грунту
17. Над проемами шириной до 500мм выполняется рядовая перемычка из 3фАII для стен толщиной 250мм и 380мм и и и 2фАII для стен толщиной 250мм.

Защита от гниения и коррозии.

Все деревянные изделия окрасить масляной краской светлых тонов 3 раза 2 раза по огрунтованной поверхности. Открытые металлические конструкции окрасить краской ХВ-124 (ГОСТ 10144-74) по грунту ФЛ-03К (ГОСТ 9109-76).

Поверхность сварных швов и закладных деталей после сварки покрываются цинковым протекторным грунтом согласно СНиП III 28-73

Поверхности ограждающих конструкций в помещениях содержания коров возводимых из бетона кирпича покрыть кремнеорганическими соединениями ГКЖ-10; ГКЖ-11; ГКЖ-94 согласно рекомендациям по гидрофобной защите внутренних поверхностей ограждающих конструкций сельскохоз. зданий с повышенной влажностью внутреннего воздуха кремнеорганическими соединениями."

Рук маст	Гущин		Т. П. 801-2-15 АР
Гл инж пр	Стуканова		
Гл арх пр	Гуревич		
Рук гр	Костина		Коровник на 100 голов в привязного содержания с помещениями для телят и ремонтного молодняка
Рук гр арх	Щукина		
Ст техн	Страхова		Лит: ТР; Лист: 2; Листов:
Привязан			Общие данные (окончание)
Инв. №			Росгипрониисельстрой г. Москва

Инв № подл | Подпись и дата | Взамен инв №

Копировал

17298-01 9

форма: п 22

Альбом

Иловой проект 801-2-15

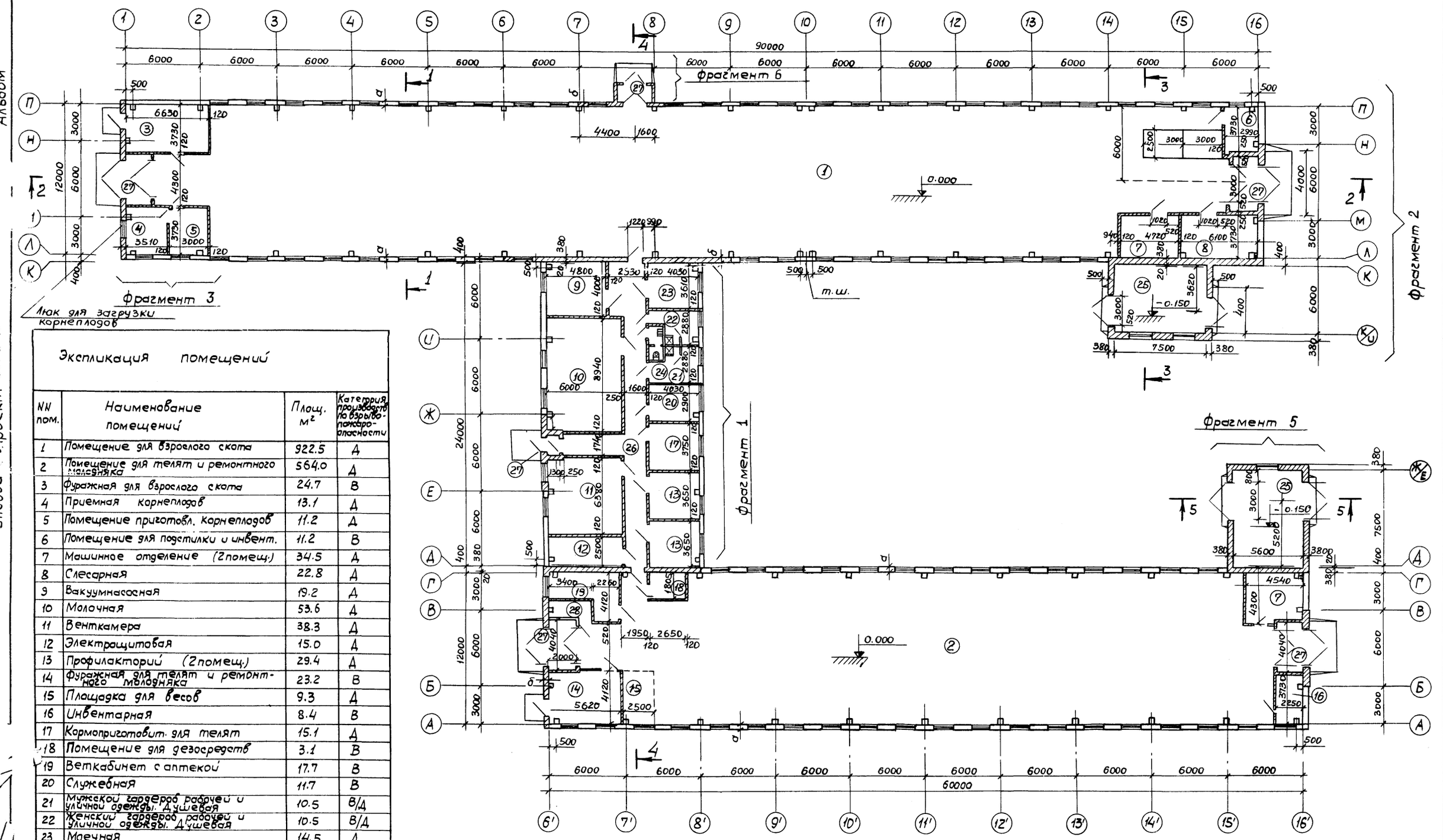

Экспликация помещений

NN пом.	Наименование помещений	Площ. м²	Категория производств по взрыво-пожаро-опасности
1	Помещение для взрослого скота	922.5	Д
2	Помещение для телят и ремонтного молодняка	564.0	Д
3	Фуражная для взрослого скота	24.7	В
4	Приемная корнеплодов	13.1	Д
5	Помещение приготовл. корнеплодов	11.2	Д
6	Помещение для подстилки и инвент.	11.2	В
7	Машинное отделение (2 помещ.)	34.5	Д
8	Слесарная	22.8	Д
9	Вакуумнасосная	19.2	Д
10	Молочная	53.6	Д
11	Венткамера	38.3	Д
12	Электрощитовая	15.0	Д
13	Профилакторий (2 помещ.)	29.4	Д
14	Фуражная для телят и ремонтного молодняка	23.2	В
15	Площадка для весов	9.3	Д
16	Инвентарная	8.4	В
17	Кормоприготовит. для телят	15.1	Д
18	Помещение для дезосредств	3.1	В
19	Веткабинет с аптекой	17.7	В
20	Служебная	11.7	В
21	Мужской гардероб рабочей и уличной одежды. Душевая	10.5	В/Д
22	Женский гардероб рабочей и уличной одежды. Душевая	10.5	В/Д
23	Моечная	14.5	Д
24	Санузел	2.2	Д
25	Помещение погрузки навоза в транспортные средства	84.0	Д
26	Коридор	51.9	Д
27	Тамбуры	36.9	Д
28	Водомерный узел	6.1	Д

Рук.маст	Гущин В.Н.	
Гл.инж.пр	Стуканова З.Г.	
Гл.констр	Корнеев С.Н.	
Гл.архит.	Гуревич	
Рук.гр.	Костина И.С.	
Рук.гр.арх	Щукина	

Т.П. 801-2-15 АР

Коровник на 100 коров привязного содержания с помещениями для телят и ремонтного молодняка

Стадия	Лист	Листов
ТР	3	

План на отм. 0.000
Экспликация помещений

Росгипрониисельстрой г. Москва

ПРИВЯЗАН

Инв №

17298

Альбом I

Типовой проект 801-2-15

Фрагмент 1

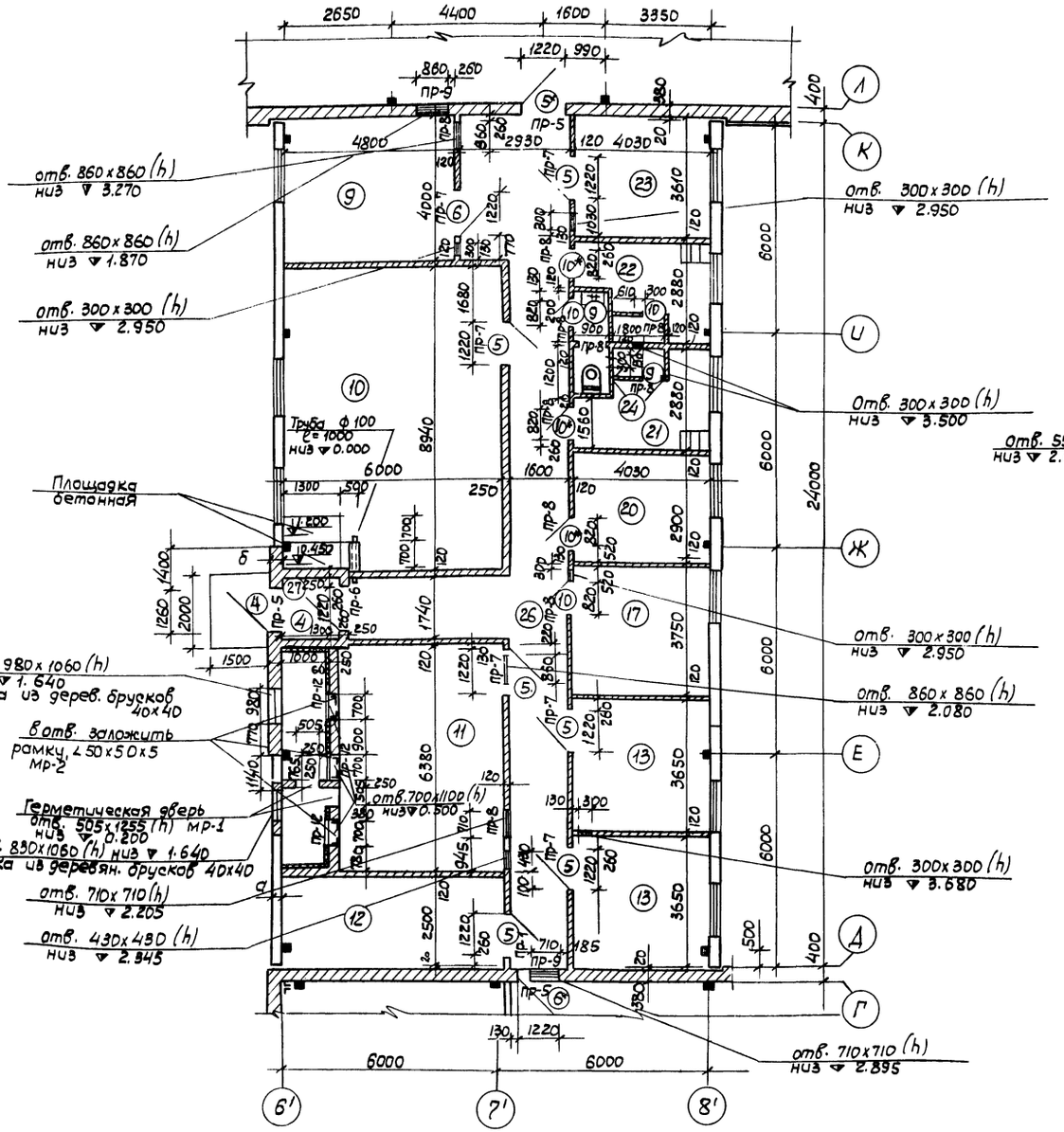

Фрагмент 2

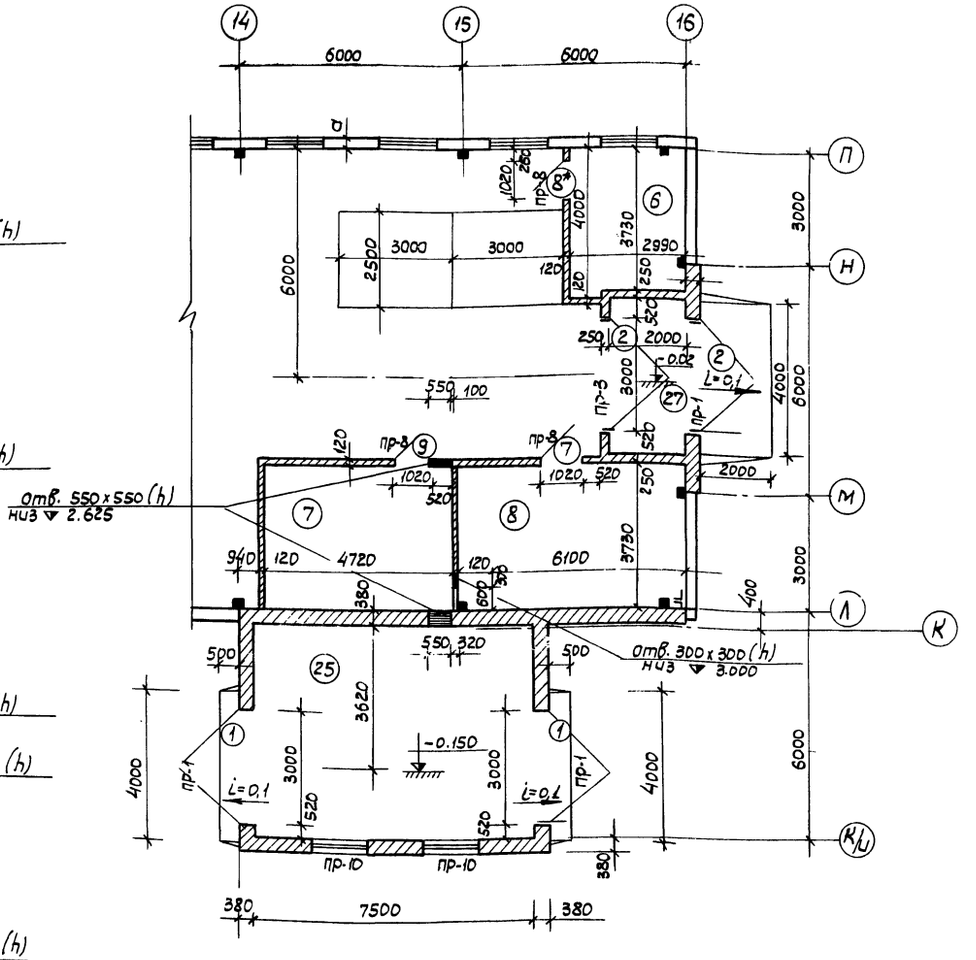

Примечания.

1. Конструкцию дверей с индексами * и ** (в помещениях 3,6,14,19,20,21,22,26) см. лист 2.

Рук. маст	Гущин В.Н.	Т.П. 801-2-15	АР
Гл. инж. пр	Стуканова З.Г.	Коровник на 100 коров привязного содержания с помещениями для телят и ремонтного молодняка	
Гл. констр	Корнеев С.Н.		Стадия: Р.Р. / Лист: 4 / Листов:
Гл. арх. мас	Гуревич В.Н.	Фрагменты 1,2	Росагропроинисельстрой г. Москва
Рук. гр.	Костина И.С.		
Рук. гр.	Щукина		

Привязан

Инв. №

Инв. № подл. | Подпись и дата | Взамен инв. №

17298-01 11

Копия формата

Формат А2

Альбом I

Типовой проект 801-2-15

Фрагмент 3

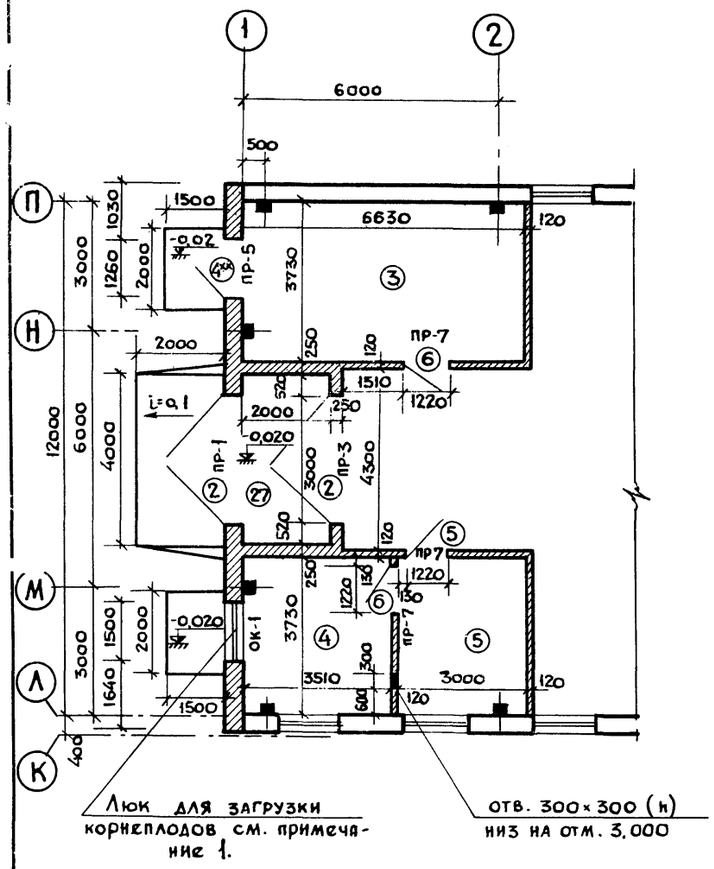

Фрагмент 4

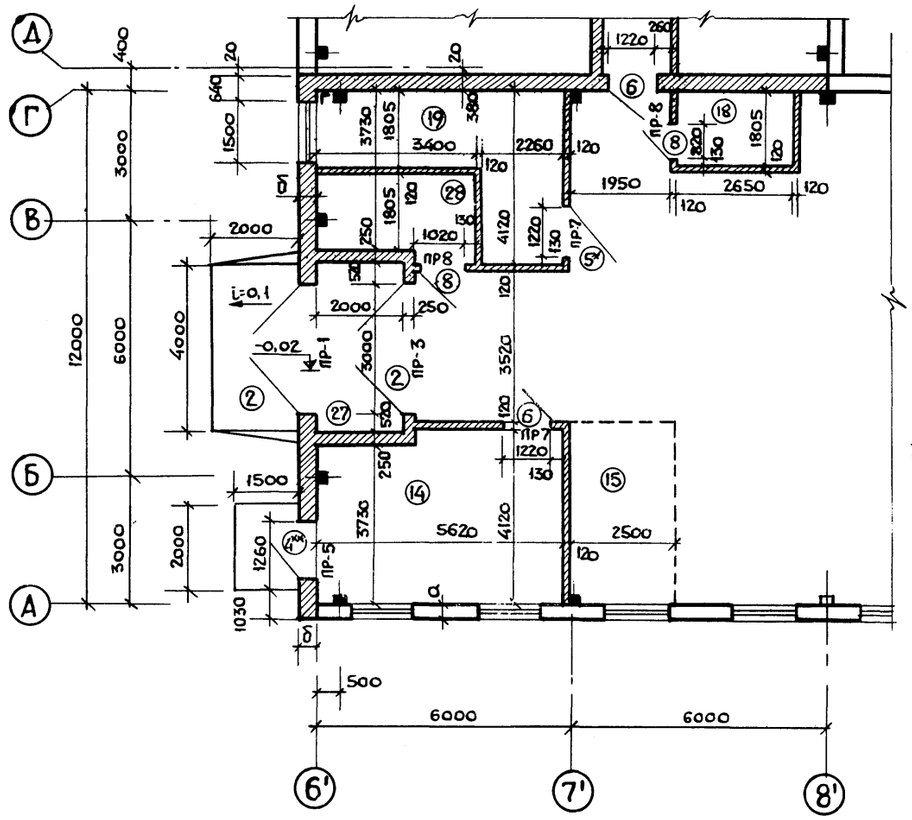

Фрагмент 5

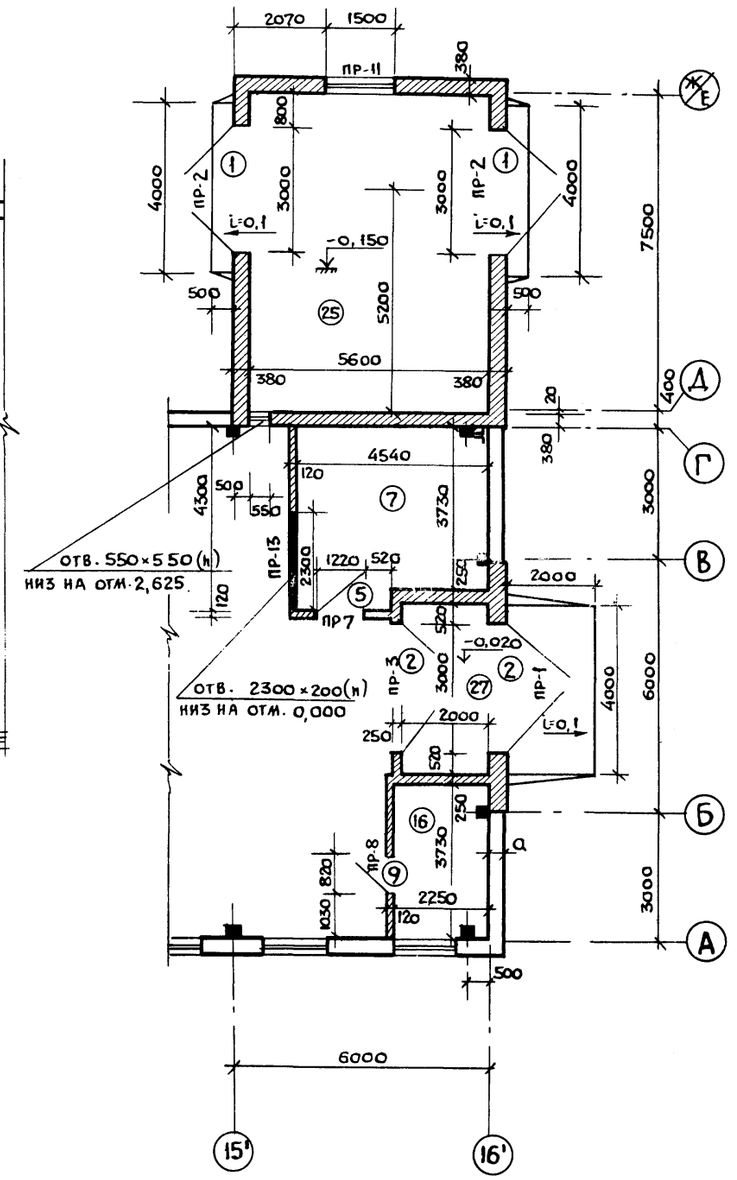

Фрагмент 6

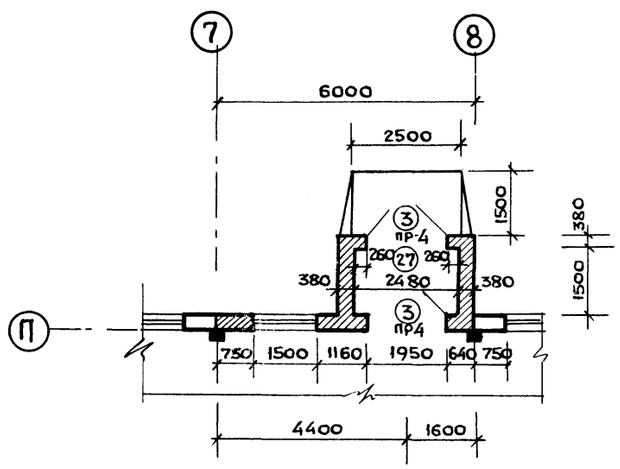

Примечания

В оконной коробке ОК-1 вместо стекол окно зашить досками δ=13мм и обить оцинкованной кровельной сталью δ=0,7мм с двух сторон, с заполнением пространства минеральной ватой.

Рук. маст.	Кантарович		ТП 801-2-15 АР
Гл. инж. пр.	Стуканова		Коровник на 100 коров привязного содержания с помещениями для телят и ремонтного молодняка.
Гл. арх. пр.	Гуревич		
Рук. груп.	Костина		Стад. Р; Лист 5; Листов
Рук. гр. АРХ.	Щукина		Фрагменты 3, 4, 5, 6
Привязан			Росгипронинсельстрой г. Москва
Инв. №			

Инв. № подл. | Подпись и дата | Взам. инв. №

Альбом I

Типовой проект 801-2-15

Фасад 16-1

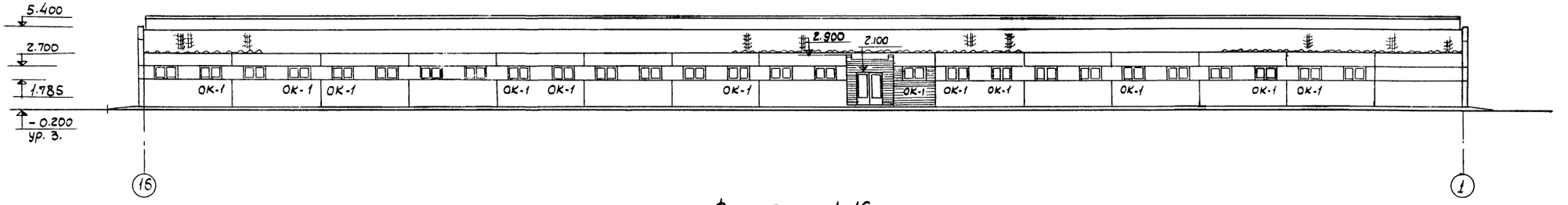

Фасад 1-16

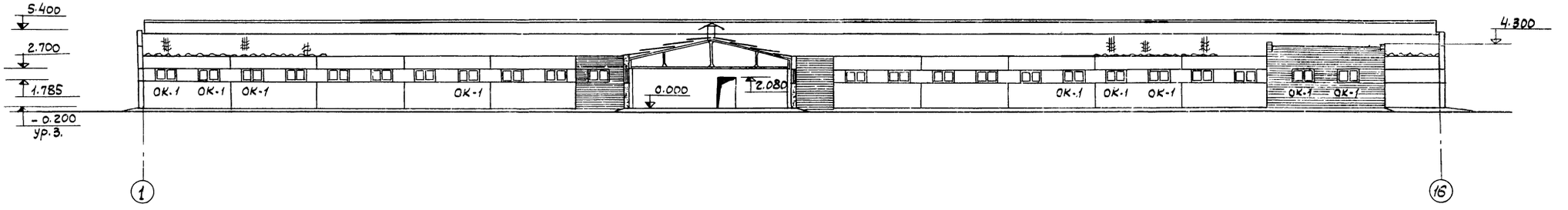

Фасад П-А

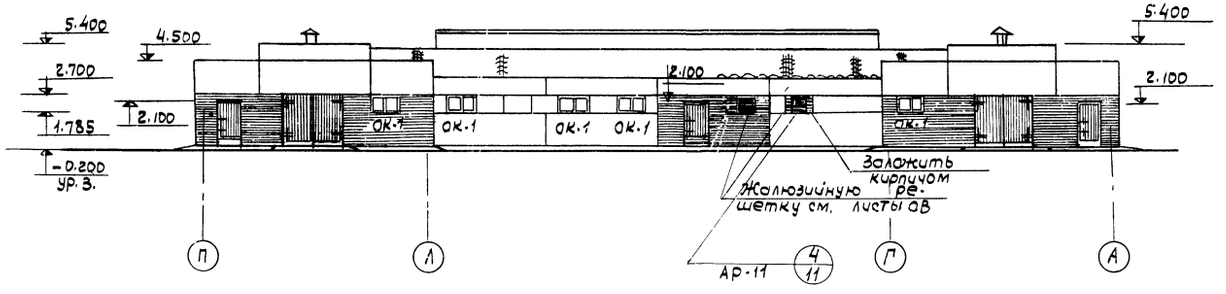

Фасад Д-К

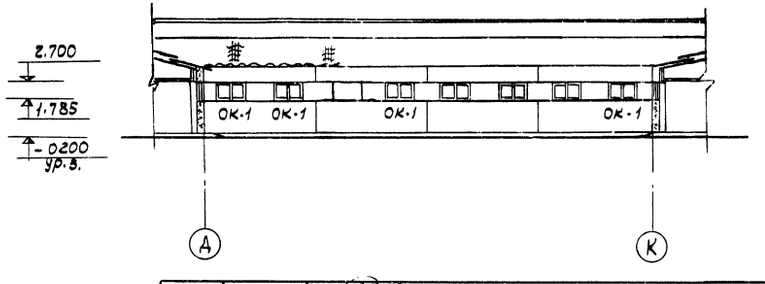

Рук. маст	Гущин В.Н.		
Гл. инж. пр	Стуканова З.Л.		
Гл. констр.	Корнеев С.Н.		
Гл. архит.	Гуревич		
Рук. гр.	Кострина И.С.		
Рук. гр. арх.	Щукина		

Привязан

Инв. №

Т.П. 801-2-15 АР

Коровник на 100 коров привязного содержания с помещениями для телят и ремонтного молодняка

Стадия	Лист	Листов
ТР	6	

Фасады 1-16; П-А; Д-К. 16-1;

Росагропромиссельстрой г. Москва

17298-01 13

Инв. N подл. | Подпись и дата | Взамен инв. №

Фасад А-П

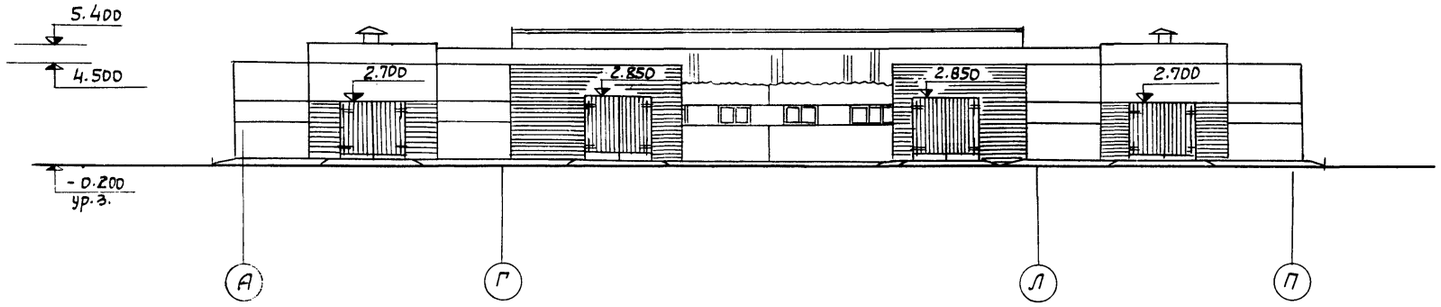

Фасад 16'-8'

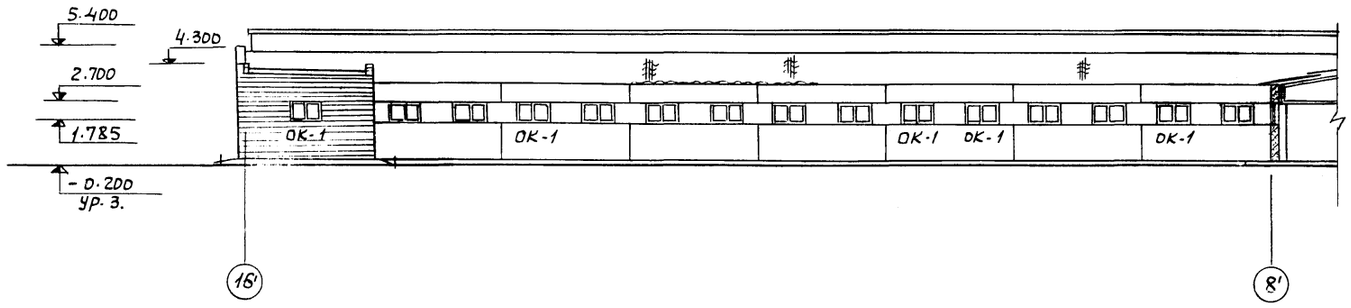

Разрез 3-3

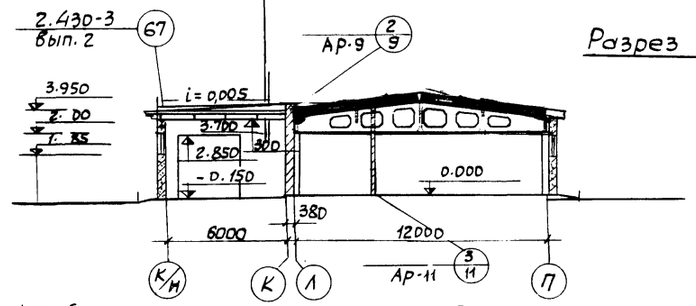

Разрез 1-1

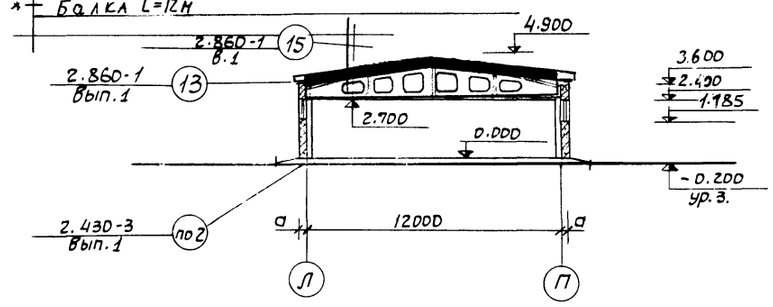

Разрез 2-2

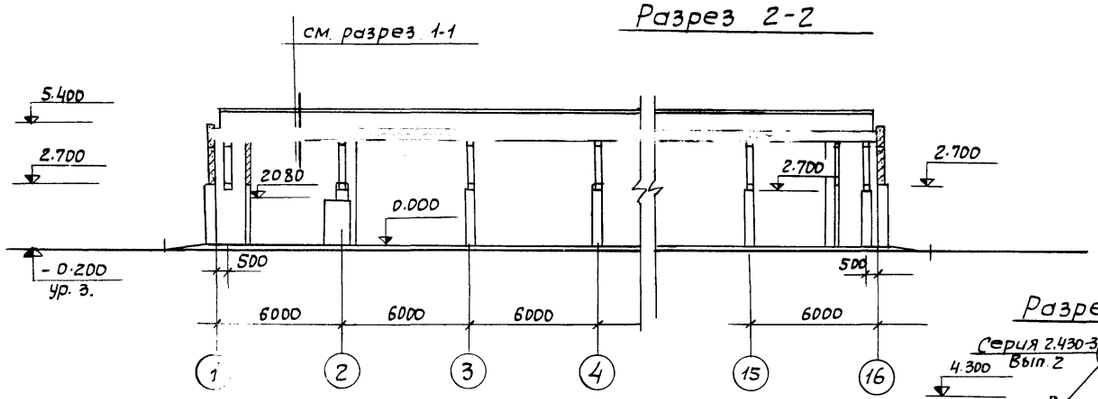

Разрез 4-4

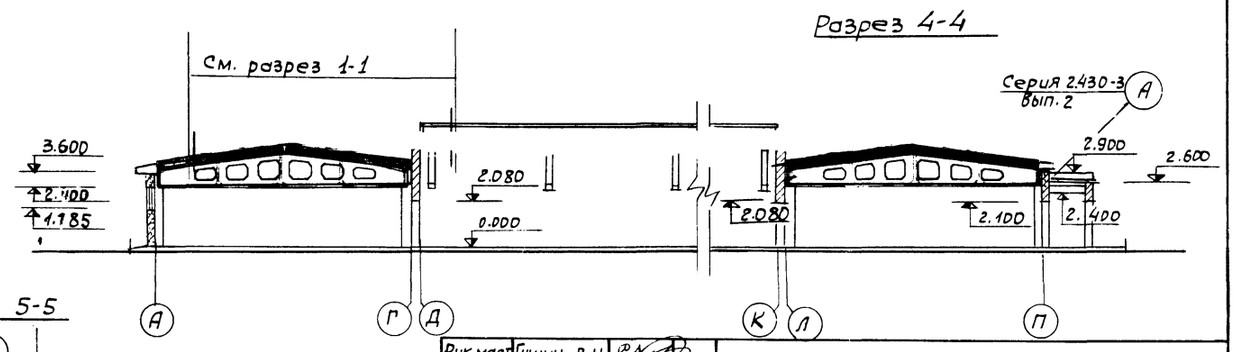

Разрез 5-5

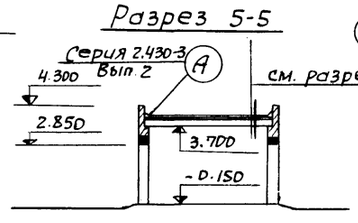

Рук.маст	Гущин В.Н.	
Гл.инж.пр	Стуканова З.Г.	
Гл.констр	Корнеева С.Н.	
Гл.архит.	Гуревич В.Н.	
Рук.гр.	Костина И.С.	
Рук.гр.ярд	Щукина Е.С.	

Привязан

Инв. №

Т.П. 801-2-15 АР

Коровник на 100 коров привязного содержания с помещениями для телят и ремонтного молодняка

Стадия	Лист	Листов
Т.Р.	7	

Фасады А-П; 16'-8'. Разрезы 1-1; 2-2; 3-3; 4-4

Росагропромсельстрой г. Москва

17298-01 14

План кровли и маркировочная схема асбестоцементных листов покрытия

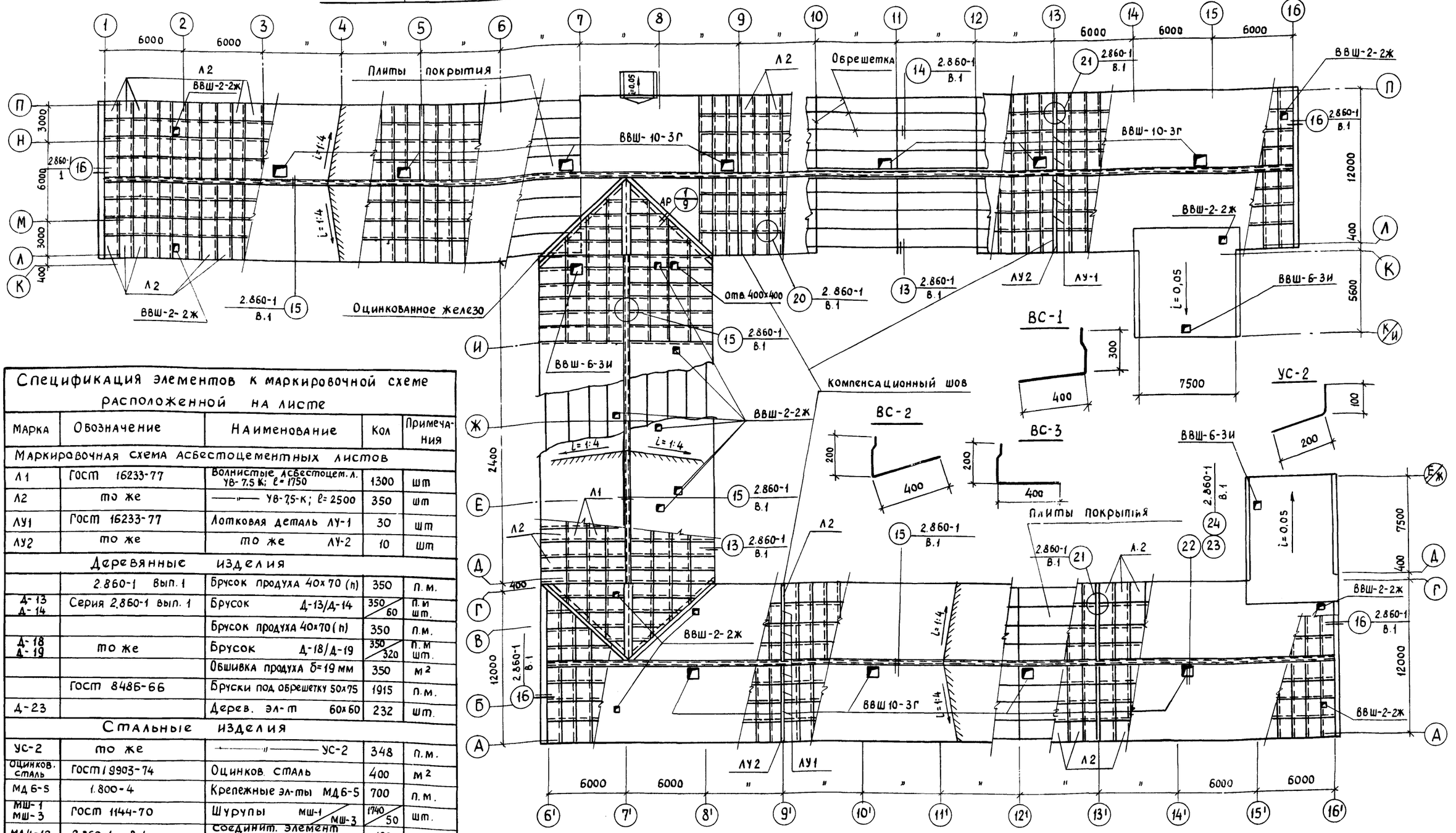

Спецификация элементов к маркировочной схеме расположенной на листе

Марка	Обозначение	Наименование	Кол	Примечания
Маркировочная схема асбестоцементных листов				
Л1	ГОСТ 16233-77	Волнистые асбестоцемент. л. УВ-7,5 К; ℓ = 1750	1300	шт
Л2	то же	——"—— УВ-7,5-К; ℓ = 2500	350	шт
ЛУ1	ГОСТ 16233-77	Лотковая деталь ЛУ-1	30	шт
ЛУ2	то же	то же ЛУ-2	10	шт
Деревянные изделия				
	2.860-1 вып. 1	Брусок продуха 40х70 (h)	350	п. м.
Д-13 Д-14	Серия 2.860-1 вып. 1	Брусок Д-13/Д-14	350/60	п. м шт.
		Брусок продуха 40х70 (h)	350	п.м.
Д-18 Д-19	то же	Брусок Д-18/Д-19	350/320	п. м шт.
		Обшивка продуха δ=19 мм	350	м²
	ГОСТ 8486-66	Бруски под обрешетку 50х75	1915	п.м.
Д-23		Дерев. эл-т 60х60	232	шт.
Стальные изделия				
УС-2	то же	——"—— УС-2	348	п.м.
Оцинков. сталь	ГОСТ 19903-74	Оцинков. сталь	400	м²
МД 6-5	1.800-4	Крепежные эл-ты МД6-5	700	п.м.
МШ-1 МШ-3	ГОСТ 1144-70	Шурупы МШ-1/МШ-3	1740/50	шт.
МД4-12	2.860-1 В.1	Соединит. элемент МД4-12	120	шт.
МД5-14	2.860-1 В.1	Крепежн. эл-ты МД 5-14	120	шт.
ГС-2	2.860-1 В.1	Фасонная деталь ГС-2	350	п.м.
ВС-1	то же	Фасонная деталь ВС-1	37,0	п.м.
ВС-2	——"——	то же ВС-2	37,0	п.м.
ВС-3	——"——	то же ВС-3	74,0	п.м.

1. Все незамаркированные асбестоцементные листы Л-1.
2. На маркировочной схеме асбестоцементных листов покрытия показаны отверстия для пропуска вентиляционных шахт.
3. Фрагмент маркировочной схемы кровли вместе установки вентиляционной шахты см. серию 2.860-1 вып 2 узел 33.
4. Асбестоцементные листы по деревянной обрешетке
5. Лист смотреть совместно с листом КЖ-9.

Привязан

Инв. №

Рук. маст	Гущин	
Гл. инж. пр	Стуканова	
Гл. констр	Карнеев	
Ст. инж	Стремина	

Т.П. 801-2-15 АР

Коровник на 100 коров привязного содержания с помещениями для телят и ремонтного молодняка

Лит	Лист	Листов
ГР	8	

План кровли и маркировочная схема асбестоцементных листов покрытия

Росгипронисельстрой г. Москва

17298-01 15

Формат 22 г

План стропил

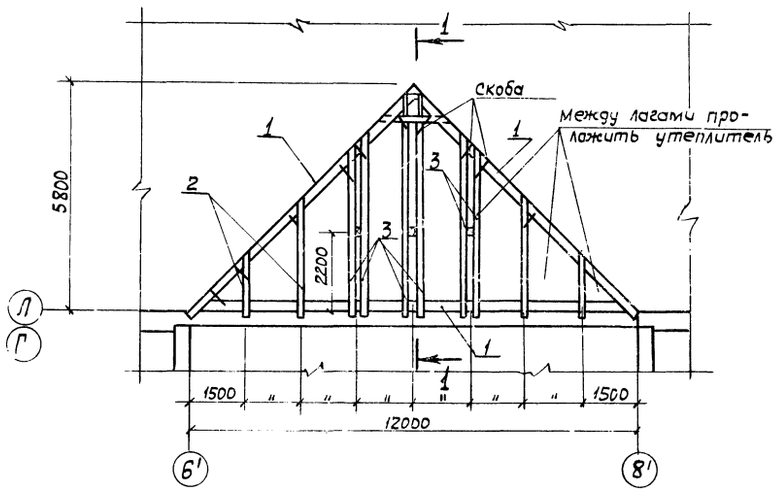

1-1

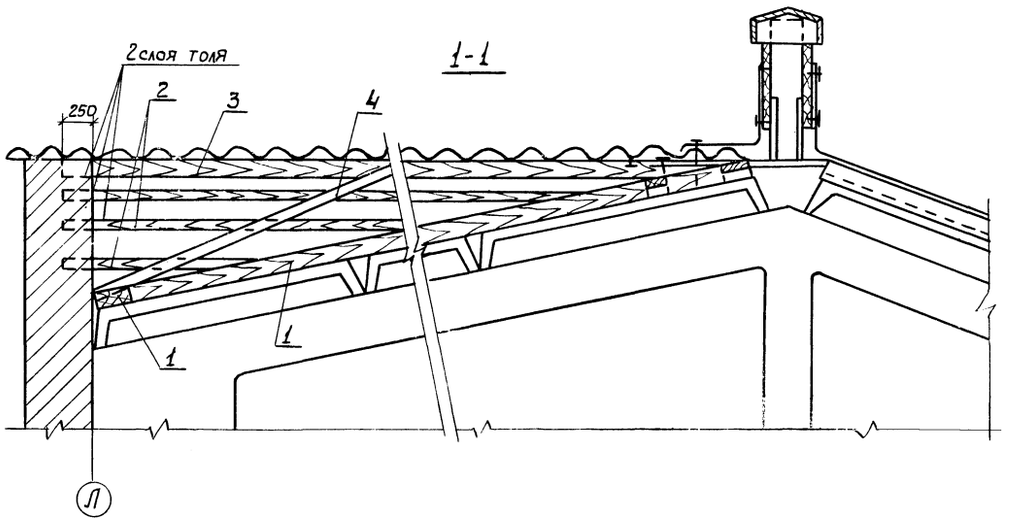

Спецификация лесоматериалов и стали к данному листу

Марка	Обозначение	Наименование	Кол.	Примеч.
Поз.1	ГОСТ 8486-66	Подстропильная балка сбруска 150х150 (h)	2,6	м³
Поз.2	То же	Брусок 100х130 (h)	0,52	м³
Поз.3	ГОСТ 8486-66	Доска 75х150 (h)	1,34	м³
Поз.4	То же	Брусок 60х130 (h)	0,16	м³
Поз.5		Брусок 50х100 (h)	24,0	п.м.
Поз.6		Доски настила δ=40 мм	29,0	м²
ВВШ-2-2Ж	2.800-2 вып.9	Вытяжная шахта ВВШ-2-2Ж	15	
ВВШ-6-3И	То же	Вытяжная шахта ВВШ-6-3И	3	
ВВШ-10-3Г	— " —	То же ВВШ-10-3Г	11	
Поз.6	АР-8	Оцинкованная кровельная сталь δ=0,5 мм.	32,0 м²	130,0 кг

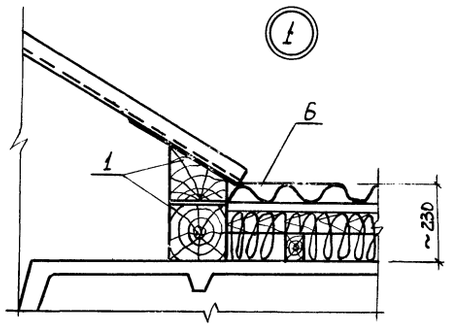

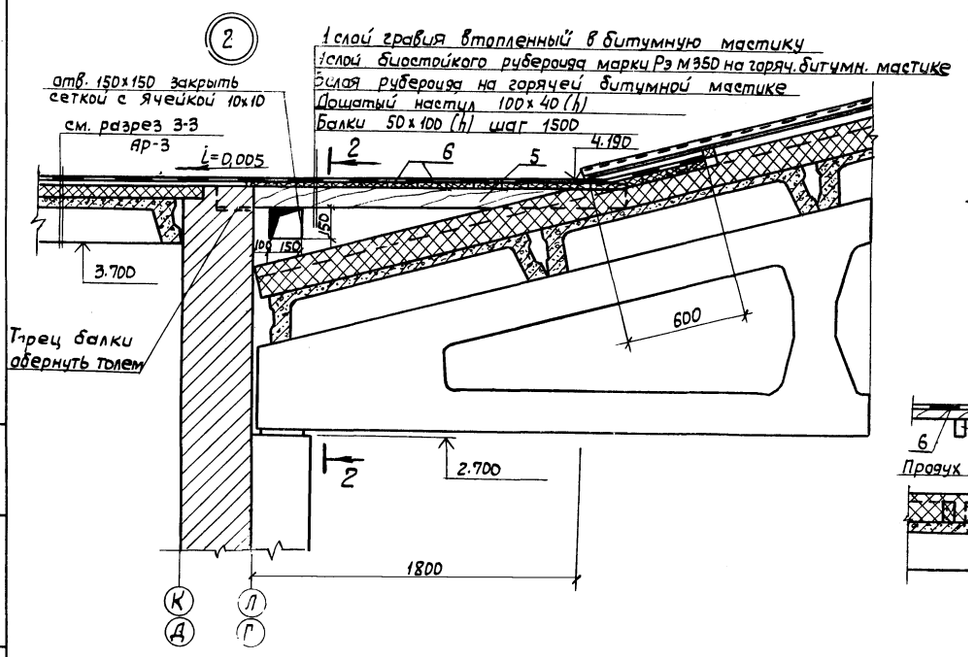

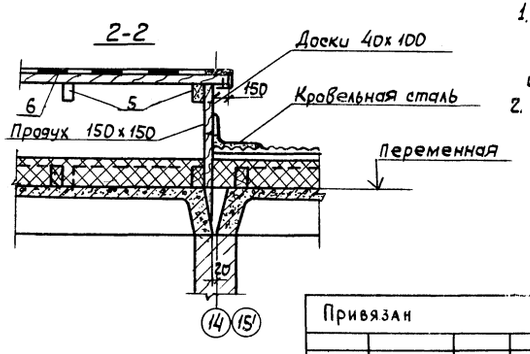

1. Все деревянные элементы должны быть защищены от гниения, поражения дереворазрушающими насекомыми и возгорания в соответствии со СНиП III-19-75.
2. Узел 1 замаркирован на листе АР-8, узел 2 - на АР-7.

Рук. маст.	Гущин В.Н.		
Гл. инж. пр.	Туканова З.Л.		
Гл. конст.	Корнеев С.Н.		
Ст. инж.	Стремина		

Привязан

Инв. N.

Т.П. 801-2-15 АР

Коровник на 100 коров привязного содержания с помещениями для телят и ремонтного молодняка

Стадия	Лист	Листов
Р	9	

План кровли. Узлы. Сечения

Ростипроинисельстрой г. Москва

17298-01 16

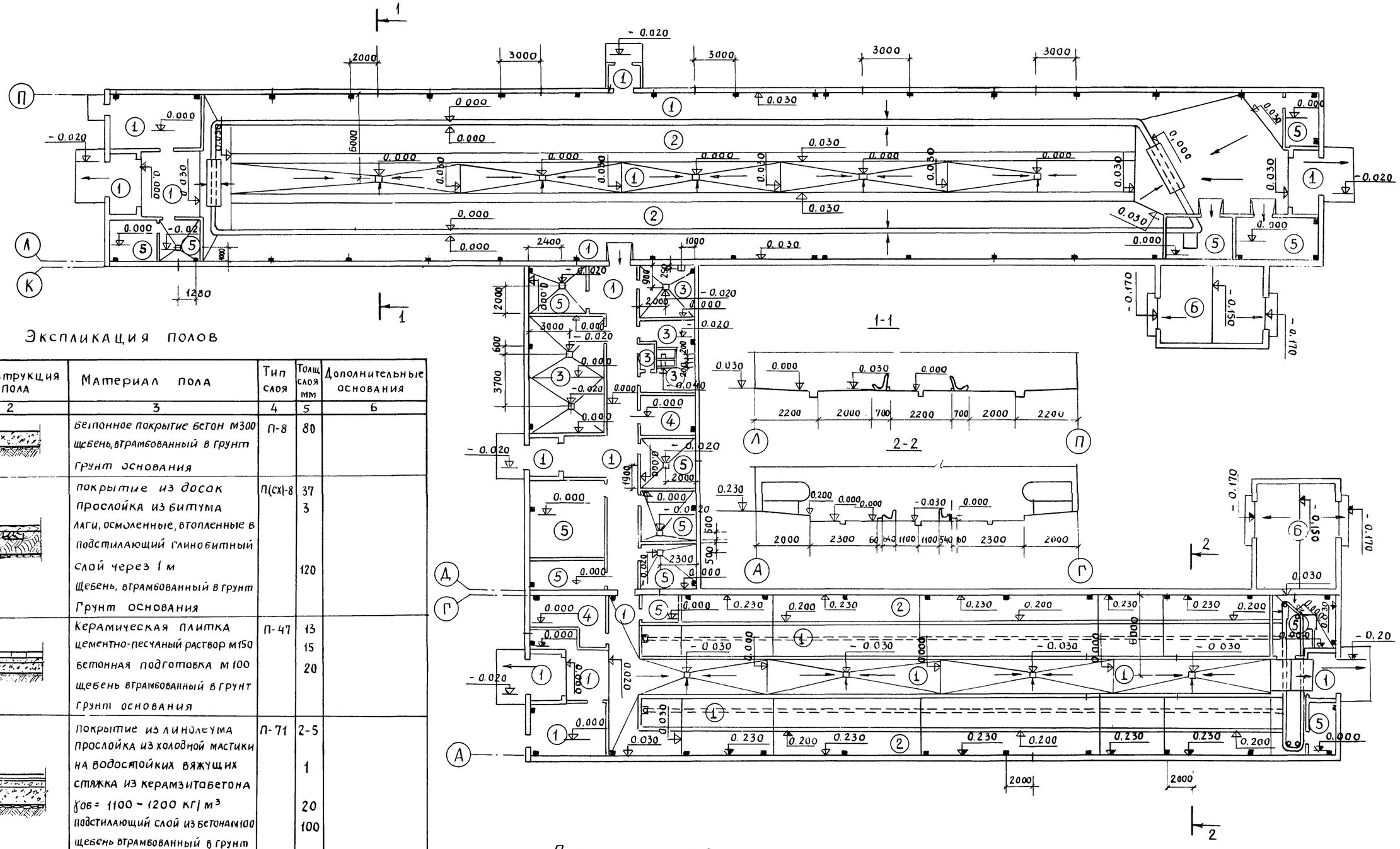

Экспликация полов

Тип по пр-ту	Конструкция пола	Материал пола	Тип слоя	Толщ слоя мм	Дополнительные основания
1	2	3	4	5	6
1		Бетонное покрытие бетон М300 щебень, втрамбованный в грунт грунт основания	П-8	80	
2		покрытие из досок прослойка из битума лаги, осмоленные, втопленные в подстилающий глинобитный слой через 1 м щебень, втрамбованный в грунт грунт основания	П(СХ)-8	37 3 120	
3		Керамическая плитка цементно-песчаный раствор М150 бетонная подготовка М100 щебень втрамбованный в грунт грунт основания	П-47	13 15 20	
4		покрытие из линолеума прослойка из холодной мастики на водостойких вяжущих стяжка из керамзитобетона $\gamma_{об}$ = 1100 – 1200 кг/м³ подстилающий слой из бетона М100 щебень втрамбованный в грунт грунт основания	П-71	2-5 1 20 100	
5		цементно-песчаный раствор М200 бетонная подготовка бетоном М100 щебень втрамбованный в грунт грунт основания	П-10	20 100	
6		бетон М300 бетон М200 щебень, втрамбованный в грунт грунт основания	П-9	25 100	

Примечания:

1. При бетонировании полов выполнить устройство выравнивания электрических потенциалов из круглой стали ф 6 мм см. листы ЭЛ-5,6
2. В клетках размером 500мм в осях 8'-9', А-Г полы выполнить после установки кормушек в соответствии с КЖ-17

Рук маст	Гущин	
Гл. инж. пр	Стуканова	
Гл. констр	Корнеев	
Рук. груп.	Костина	
Рук. гр. арх	Щукина	
Ст. техн	Страхова	

Привязан

Инв. №

Т. П. 801-2-15 АР

Коровник на 100 коров привязного содержания с помещениями для телят и ремонтного молодняка

Лит	Лист	Листов
ТР	10	

План полов

Росгипрониисельстрой г. Москва

Альбом I

III типовой проект 801-2-15

Взамен инв N

Подпись и дата

Инв N подл

Копировал

17298-01 17

Формат 22г

Деталь рамы ворот РВ-1 (РВ-2)

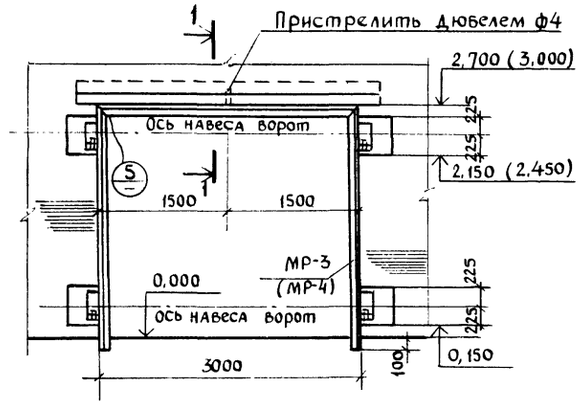

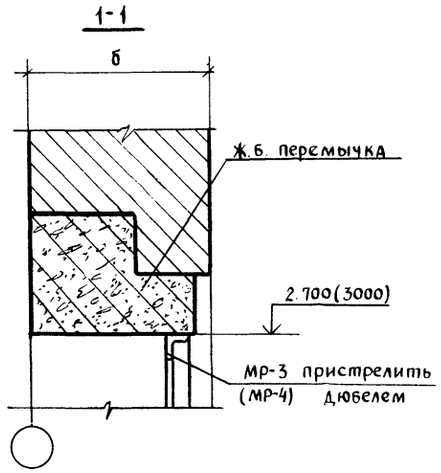

Спецификация элементов на РВ-1, РВ-2

Марка	Обозначение	Наименование	Кол	Примеч
Сборочные единицы и детали				
РВ-1				
СИ-1	Лист КЖ-23	Сетка арматурная СИ-1	8	
МДИ-4	то же	Изделие закладное МДИ-4	4	
МР-3	—"—	Металлич. рамка МР-3	1	
РВ-2				
СИ-1	Лист КЖ-23	Сетка арматурная СИ-1	8	
МДИ-4	то же	Изделие закладное МДИ-4	4	
МР-4	—"—	Металлич. рамка МР-4	1	

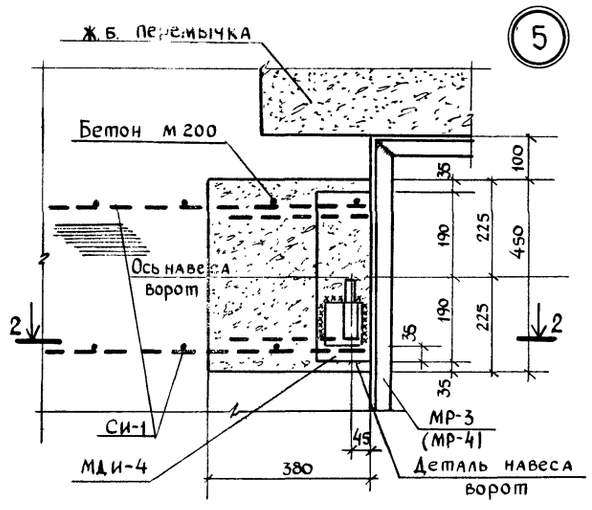

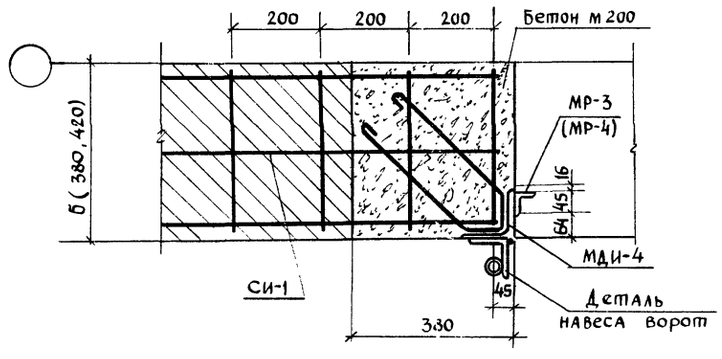

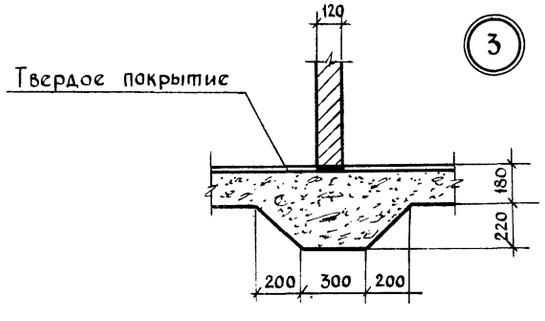

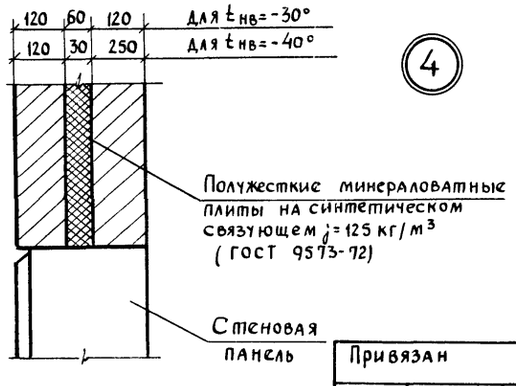

Рук.маст	Гущин		
Гл.инж.пр	Стукалова		
Гл.констр	Корнеев		
Гл. арх	Гуревич		
Рук.гр.	Костина		
Рук.гр.арх	Щукина		

Привязан

Инв. N

Т.П. 801-2-15 АР

Коровник на 100 коров привязного содержания с помещениями для телят и ремонтного молодняка

Лит	Лист	Листов
ТР	11	

Деталь рамы ворот РВ-1 (РВ-2) Узлы 3,4,5

Росгипронииельстрой г Москва

17298-01 18

Копировал

Формат 22 г

Альбом I

Типовой проект 801-2-15

Ведомость основных комплектов

Обозначение	Наименование	Примечание
АР	Архитектурно-строительные решения	Альбом I
КЖ	Конструкции железобетонные	Альбом I
ТХ	Механико-технологические решения	Альбом II
ВК	Внутренний водопровод и канализация	Альбом II
ОВ	Отопление и вентиляция	Альбом II
ЭЛ	Электроснабжение	Альбом II
АП	Автоматизация производства	Альбом II
СС	Сигнализация и связь	Альбом II
–	Нестандартизированное оборудование	Альбом III
–	Заказные спецификации	Альбом IV
–	Сметы	Альбом V

Ведомость чертежей основного комплекта КЖ

Формат	Лист	Наименование	Примечан.
22	1	Общие данные (начало)	
"	2	Общие данные (продолжение)	
"	3	Общие данные (окончание)	
"	4	Маркировочная схема фундаментов.	
"	5	Маркировочная схема фундаментов. Фрагмент плана 1. Разрезы.	
"	6	Маркировочная схема колонн и ферм.	
"	7	Маркировочная схема плит покрытия анкеров для крепления вентиляционного оборудования.	
"	8	Маркировочные схемы раскладки стеновых панелей по осям „1"; „Г"; „А"; „Г"; „8"	
"	9	Маркировочные схемы раскладки стеновых панелей по осям „1"; „6"; „16"; „16"; „1" Спецификация.	
"	10	Узлы 1÷4. Плита П-7(П-8) Сетка СИ-2	
"	11	Узлы Б10; Стойка Ф-1. Насадки Т-10А; Т-10Б. Металлические изделия МДИ-1А, МДИ-1Б, МДИ-2А, МДИ-2Б, МД4-17А, МДИ-3, МДЧ-28А	
"	12	Маркировочная схема подпольных каналов и фундаментов под оборудование.	
"	13	Маркировочная схема подпольных каналов. Фрагменты плана 1,2. Разрезы 1-1÷6-6.	
"	14	Маркировочная схема подпольных каналов. Фрагмент плана 3. Спецификация.	
"	15	Маркировочная схема подпольных каналов. Фрагмент плана 4.	
"	16	Фундаменты под оборудование ФО-1÷ФО-12.	
"	17	Маркировочная схема размещения боксов и стойл.	
"	18	Маркировочная схема фундаментов под технологическое оборудование.	
22	19	Денник Д-1. Стойло для быка СТ-1	
"	20	Двери ДМ1÷ДМ3. Разделители боксовые РБ-1÷РБ-5. Разделители групповые РГ-1÷РГ-5.	
"	21	Клетка для телят ТК-1 (начало)	
"	22	Клетка для телят (окончание) Рамки мр-2÷мр-4. Сетка СИ-1 Закладные детали ЗД-1÷ЗД-2; МДИ-4	
"	23	Кормушки КД1; КДР-6; КДР-7; КДР-6*. Ворота В-1.	
"	24	Ограждения кормушек ОК-1÷ОК-5	
"	25	Маркировочная схема выгульных площадок.	

Ведомость примененных и ссылочных документов

Обозначение	Наименование	Примечан.
1.810-1 Вып.1	Железобетонные фундаменты для производственных зданий сел. хоз. Фундаментные подушки и фундам. балки для одноэтаж. произв. зданий.	
1.415-1 Вып.1	Железобетонные фундаментные балки для стен производственных зданий. Фундаментные балки для стен с шагом колонн 6м.	
1.823-1 Вып.1	Железобетонные колонны для производственных зданий сельскохозяйственных предприятий. Сер. 1.823 200	300 х 300 мм. для одноэт. производственных зданий	
1.853-1 Вып.1	Железобетонные трехшарнирные безраскосные фермы для сельскохозяйственных производственных зданий с асбестоцементной кровлей пролетом 12 и 18м. Рабочие чертежи.	
1.865-4 Вып.3	Железобетонные предварительно напряженные плиты покрытия длиной 6м для сельскохозяйственных зданий. Рабочие чертежи плит размером 1,5 х 6 м.	
1.832-5 Вып.1	Стеновые двухслойные панели и блоки из легких бетонов для сельскохозяйственных зданий. Опалубочные чертежи и армирование.	
1.139-10 Вып.1	Перемычки железобетонные для зданий с кирпичными стенами	
3.006-2 Вып.II-2	Сборные железобетонные каналы и тоннели из лотковых элементов.	
3.818-1 Вып.1-4	Технологические изделия для животноводческих производственных зданий. Изделия сборного железобетона для свиноводческих зданий.	
2.860-1 Вып.1	Типовые узлы покрытий одноэтажных сельскохозяйственных зданий.	
2.820-1 Вып.1	Типовые узлы каркасов одноэтажных сельскохозяйственных зданий. Узлы сборных каркасов зданий с асбестоцементной кровлей.	
1.800-4	Стальные изделия для крепления конструкций одноэтажных сельскохозяйственных зданий.	
2.830-1 Вып.1	Типовые узлы наружных стеновых панельных сельскохозяйственных зданий. Узлы самонесущих и навесных стен из легкобетонных панелей и блоков.	
3.904.10	Крепление стальных неизолированных воздуховодов.	

1. Рабочие чертежи железобетонных конструкций (чертежи марки КЖ) разработаны на основании технической документации, оговоренных в общих указаниях к чертежам марки АР и в соответствии с чертежами марки АР.
2. За условную 0.000 принят уровень чистого пола служебных помещений и проходов между секциями, что соответствует отметке ▭ по плану вертикальной планировки.
3. Проект разработан для строительства в следующих природных условиях:
   - сейсмичность района не выше 6 баллов;
   - территория без подработок горными выработками;
   - расчетная зимняя температура воздуха -20°; -30°; -40°С;
   - скоростной напор ветра для I географического района СССР – 27 кгс/м²;
   - вес снегового покрова для III географического района СССР – 100 кгс/м² горизонтальной поверхности земли.
4. Данные о грунтах и указания по возведению фундаментов смотри лист КЖ-4.
5. Закладные и соединительные детали каркаса и стеновых панелей оцинковываются в заводских условиях. Толщина цинкового покрытия 120-150 мкм. Сварные швы и нарушенную поверхность цинкового слоя покрывают цинковым протекторным грунтом согласно СНиП II-28-73 и дополнению к СНиП II-28-73.
6. Проект разработан для производства работ в летнее время при производстве работ в зимнее время руководствоваться СНиП III-9-74; СНиП III-15-76; СНиП III-16-76

Условные обозначения

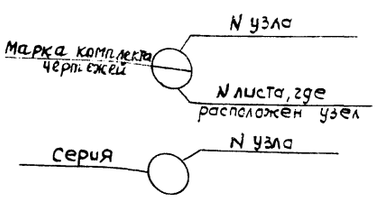

Привязан

Рук. мас.	Гущин В.Н.	
Гл. инж. пр.	Туканова З.Л.	
Гл. констр.	Корнеев С.Н.	
Рук. гр.	Костина И.С.	
Ст. техн.	Аверьянова	

Т.П. 801-2-15 КЖ

Коровник на 100 голов привязного содержания с помещениями для телят и ремонтного молодняка

Стадия	Лист	Листов
Р	1	25

Общие данные (начало)

Росгипронисельстрой г. Москва

17298-01 19

Инв. № подл. | Подпись и дата | Взам. инв. №

Сводная спецификация

Марка	Обозначение	Наименование	Кол	Примеч
1	2	3	4	5
Сборные железобетонные конструкции для $t°=-20;-30°;-40°$				
Ф-1	Серия 1.315-1 вып. 1	Фундамент СФК-10	16	1,02т
Ф-2	То же	То же СФК-13	58	1,455
К-1	Серия 1.823-1 вып. 1	Колонна СК2-36-3	50	0,36
К-2	То же	То же СК2-36-1	16	0,36
К-3	—"—	—"— СК2-42-1	8	0,42
ФС-1	Серия 1.863-1 вып. 1	ферма ФБТ 12-5	25	2,7
ФС-2	То же	То же ФБТ 12-1	8	2,7
П-1	Серия 1.865-4 вып. 3	Плита ПС2-2АIV-КП	161	1,2
П-2	То же	—"— ПС2-2АIV-КП-б	51	1,2
П-3	—"—	—"— ПС2-3АIV(7)-КП	5	1,6
П-4	—"—	—"— ПС2-3АIV(7)-КП-б	6	1,6
П-5	—"—	—"— ПС2-3АIV(10)-КП	2	1,5
П-6	—"—	—"— ПС2-3АIV(10)-КП-б	1	1,5
П-7	—"—	—"— ПС2-3АIV(11А)-КП	10	1,5
П-8	—"—	—"— ПС2-3АIV(11А)-КП-б	1	1,5
П-9	Серия ПК-01-88	—"— ПЖ1-2	3	0,78
П-10	Серия 1.865-4, в.3	—"— ПС2-3АIV(7)-КП-б	5	1,6
КТ-8	Серия 3.818-1 в.2	Кормушка КТ-8	40	0,375
КТ-12	То же	То же КТ-12	112	
ПТ-1	Серия 3.006-2 вып. II-2	Плиты перекрытия канала ПК-15	32	0,11т
ПТ-2	То же	То же ПБ9-15	2	0,17т
ПР-1	Серия 1.138-10 вып. 1	Перемычка 1ПР38-12.12.22у	3	0,085т
С-1	Серия 3.818-1 в.2	Стойка огражд. СО-7	126	0,15т
Сборные железобетонные конструкции для $t=-20°$				
ФБ-1	Серия 1.415-1 вып. 1	Фундаментная балка ФБ6-1	48	1,6т
ПС1	Серия 1.832-5, вып. 1	Панель СПСЛ25 1,8х6,0-111	51	3,6
ПС2	То же	То же СПСЛ25 0,6х6,0-411	58	1,2
ПС-3	—"—	—"— СПСЛ25 0,9х6,0-411	6	1,8
ПС-4	—"—	—"— СПСЛ25 0,9х1,5-211	79	0,4
ПС-5	—"—	—"— СБСЛ25 0,9х0,75-211	20	0,2
ПС-6	—"—	—"— СПСЛ25 0,9х3,0-212	6	0,9
ПС-7	Серия 1.832-5	Панель СПСЛ25 1,8х3,0-112	13	1,8
БЛ-1	—"—	Угловой блок СБСЛ30 1,8х0,3-801	9	0,2
БЛ-2	—"—	То же СБСЛ30 0,9х0,3-801	2	0,1
Сборные железобетонные конструкции для $t=-30°$				
ФБ-1	Серия 1.415-1 вып. 1	Фундаментная балка ФБ6-1	48	1,6
ПС1	Серия 1.832-5 вып. 1	Панель СПСЛ30 1,8х6,0-111	51	3,6
ПС2	То же	—"— СПСЛ30 0,6х6,0-411	58	1,4
ПС3	—"—	—"— СПСЛ30 0,9х6,0-411	6	2,1
ПС4	—"—	—"— СПСЛ30 0,9х1,5-211	79	0,5
ПС5	—"—	—"— СБСЛ30 0,9х0,75-211	20	0,2
ПС6	—"—	—"— СПСЛ30 0,9х3,0-212	6	1,0
ПС7	—"—	—"— СПСЛ30 1,8х3,0-112	13	2,1
БЛ1	—"—	—"— СБСЛ30 1,8х0,3-801	9	0,2
БЛ2	—"—	—"— СБСЛ30 0,9х0,3-801	2	0,1
Сборные железобетонные изделия для $t=-40°$				
ФБ-1	Серия 1.415-1 в.1	Фундаментная балка ФБ6-11	48	1,6т.
ПС-1	Серия 1.832-5 в.1	Панель СПСЛ40 1,8х6,0-111	51	3,6
ПС-2	То же	То же СПСЛ40 0,6х6,0-411	58	1,7
ПС-3	—"—	—"— СПСЛ40 0,9х6,0-411	6	2,6
ПС-4	—"—	—"— СПСЛ40 0,9х1,5-201	79	0,6
ПС5	—"—	—"— СБСЛ40 0,9х0,75-201	20	0,3
ПС6	—"—	—"— СПСЛ40 0,9х3,0-202	6	1,3
ПС7	—"—	—"— СПСЛ40 1,8х3,0-102	13	2,6
БЛ1	—"—	—"— СБСЛ40 1,8х0,3-801	9	0,4
БЛ2	—"—	—"— СБСЛ40-801 0,9х0,4	2	0,2
Монолитные бетонные конструкции				
ФО-1	Лист КЖ-16	Фундамент под оборудование ФО-1	2	0,084м³
ФО-2	То же	То же ФО-2	147	0,046м³
ФО-2¹	То же	То же ФО-2¹	8	0,046м

1	2	3	4	5
ФО-3	Лист КЖ-16	Фундамент под оборудование ФО3	1	
ФО-4	То же	То же ФО4	1	
ФО5	—"—	—"— ФО5	1	
ФО6	—"—	—"— ФО6	1	
ФО-7	—"—	—"— ФО7	1	
ФО-8	—"—	—"— ФО8	1	
ФО9	—"—	—"— ФО9	1	
ФО-10	—"—	—"— ФО-10	1	
ФО-11	—"—	ФО-11	8	
ФО-12	—"—	ФО-12	12	
Деревянные конструкции				
Д-1	Лист КЖ-19	Денник Д-1	1	
СТ-1	То же	Стойло для быка СТ-1	2	
В-1	КЖ-23	Ворота В-1	8	
ВК-1	Серия 2.800-2 в.5	Водопойное корыто ВК-1	5	
КДР-6	Лист КЖ-23	Кормушка КДР-6	29	шт.
КДР-7	То же	То же КДР-7	7	шт.
КД-1	—"—	—"— КД-1	2	шт.
КДР-6*	—"—	—"— КДР-6*	1	шт.
Монолитные конструкции				
ФО-13	КЖ-18	Фундамент под оборудование ФО-13	4	0,74м³
ФО-14	—"—	—"— ФО-14	4	1,02м³
ФО-15	—"—	—"— ФО-15	4	1,234м³
ФО-16	—"—	—"— ФО-16	4	0,35м³
Перемычки				
БП3-1	КЭ-01-58 в.2	Перемычка БП3-1	6	0,8т
БП3-2	—"—	—"— БП3-2	2	0,8т
БП2-2	—"—	—"— БП2-2	4	0.6т
	1.138-10 в.1	—"— 1ПР1-12.12.6	28	0,025т
	—"—	—"— 1ПР2-15.12.14	30	0,075т
	—"—	—"— 1ПР3-19.12.14	5	0.075т
	—"—	—"— 1ПР3-22.12.14	6	0.100т
	—"—	—"— 1ПР4-28.12.14	1	0.125т
	—"—	—"— 1ПР28-20.25.22у	2	0.275т

Альбом I.

Типовой проект 801-2-15

Инв.№ подл. | Подпись и дата | Взамен инв.№

Привязан

Инв.№

Рук.маст.	Гущин В.Н.		т.п. 801-2-15 КЖ
Гл.инж.пр.	Стуканова З.П.		
Гл.констр.	Корнеев С.Н.		Коровник на 100 голов привязного содержания с помещениями для телят и ремонтного молодняка.
Рук.гр.	Костина		
Ст.техн.	Аверьянова		Стадия Т.Р. / Лист 2 / Листов
			Общие данные (продолжение)
			Росагропромиссельстрой г. Москва

17298-01 20

Марка	Обозначение	Наименование		Кол	Примеч
1	2	3		4	5
Стальные элементы для t = -20°; -30°					
МД 6-2	Серия 1.800-4	Сетка	МД 6-2	36	0,9 кг
Стальные элементы для t = -40°					
МД 6-3	Серия 1.800-4	Сетка	МД 6-3	36	1,1 кг
Стальные элементы для t = -20°; -30°; -40°					
РБ-1	Лист КЖ-20	Разделитель боксовый	РБ-1	28	16,02
РБ-2	то же	то же	РБ-2	34	18,37
РБ-3	"	"	РБ-3	34	21,73
РБ-4	"	"	РБ-4	10	24,08
РБ-5	"	"	РБ-5	14	27,06
РГ-1	"	Разделитель групповой	РГ-1	1	59,76
РГ-2	"	то же	РГ-2	2	59,76
РГ-3	"	"	РГ-3	2	61,84
РГ-4	"	"	РГ-4	2	61,84
РГ-5	"	"	РГ-5	3	64,04
РГ-6	"	"	РГ-6	1	39,84
ОК-1	Лист КЖ-24	Ограждение кормушек	ОК-1	2	32,23 кг
ОК-2	"	"	ОК-2	1	31,19 кг
ОК-2*	"	"	ОК-2*	1	26,85 кг
ОК-3	"	"	ОК-3	2	27,13
ОК-3*	"	"	ОК-3*	2	21,96
ОК-4	"	"	ОК-4	2	16,78
ОК-5	"	"	ОК-5	2	34,65
ОК-5*	"	"	ОК-5*	2	31,76
ДМ-1	Лист КЖ-20	Дверь металлическая	ДМ-1	8	8,90
ДМ-2	то же	то же	ДМ-2	4	12,62
ДМ-3	"	"	ДМ-3	2	17,13

1	2	3		4	5
ТК-1	Лист КЖ-21; КЖ-22	Клетка для телят	ТК-1	6	55,54
СФ-1	Лист КЖ-11	Стойка фахверка	СФ-1	3	61,8 кг
Т-10А	то же	Насадка	Т-10А	4	57,0 кг
Т-10Б	—"—	то же	Т-10Б	4	57,0 кг
МДИ-3		Хомут	МДИ-3	3	2,5 кг
МДИ1-15	Серия 1.800-4	Соединительный элемент	МД1-15	3	1,1 кг
МД 1-11	то же	то же	МД 1-11	66	2,8 кг
МД 2-8	"	"	МД 2-8	8	2,9 кг
МД 4-14	"	"	МД 4-14	15	1,7 кг
МД 5-1	Серия 2.860-1 в. 1	"	МД 5-1	696	0,1 кг
Д 21	то же	"	Д 21	116	2,1 кг
А-1	Серия 3.904-10	Тяга Шайба	19-1-01 19-1-02	60	1,53 кг
А-2	Серия 2.430-3 в. 3	Анкер	МК-22	14	1,50 кг
С 2	Серия 1.865-4 в. 3	Сетка	С 2	1	9,1 кг
С 3	то же	то же	С 3	4	0,2 кг
СИ 2	Лист КЖ-10	"	СИ 2	2	14,88 кг
КР-1	Серия 1.865-4 в. 3	Каркас	КР1	2	3,4 кг
КР3	тоже	то же	КР 3	2	1,2 кг
КР5	"	"	КР 5	1	1,1 кг
КР10	"	"	КР 10	1	1,3 кг
КР-12	"	"	КР 12	1	1,2 кг
МД 1-2	Серия 1.800-4	Соединительная деталь	МД 1-2	62	0,2 кг
МД 1-4	то же	то же	МД 1-4	4	1,0 кг
МД 1-6	"	"	МД 1-6	8	1,4 кг
МД 1-9	"	"	МД 1-9	4	1,5 кг
МД 1-16	"	"	МД 1-16	356	0,3 кг
МД 2-1	"	"	МД 2-1	65	2,0 кг
МД 2-2	"	"	МД 2-2	55	2,9 кг
МД 3-1	"	"	МД 3-1	24	0,8 кг
МД 4-2	"	"	МД 4-2	4	0,3 кг
МД 4-3	"	"	МД 4-3	96	0,4 кг
МД 4-6	"	"	МД 4-6	4	0,8 кг
МД 4-11	"	"	МД 4-11	10	0,9 кг
МИ-4	Лист КЖ-20		МИ-4	28	0,48 кг

1	2	3		4	5
МД 4-17А	Лист КЖ-11		МД 4-17А	17	10,0 кг
МД 4-28А	то же		МД 4-28А	9	52,1
МД 4-19	Серия 1.800-4		МД 4-19	50	1,78
МД 5-10	то же		МД 5-10	250	0,1
МД 5-17	"		МД 5-17	36	0,3
МДИ 1А	Лист КЖ-11		МДИ-1А	5	6,9
МДИ 1Б	то же		МДИ 1Б	5	6,9
МДИ 2А	—"—		МДИ 2А	5	6,5
МДИ 2Б	—"—		МДИ-2Б	5	6,5
ЗД-1	Лист КЖ-22	Закладная деталь	ЗД-1	8	4,8
ЗД 2	то же	то же	ЗД-2	12	4,74
поз. 3	Лист КЖ-10	Стержень	поз. 3	0,3 пл	0,05 кг
поз. 7	то же	то же	поз. 7		9,5 кг
МИ-5	Лист КЖ 20		МИ-5	14	0,62 кг
	ГОСТ 8568-77*	Рифлен. сталь - δ = 6		0,6 м²	2,9 кг
	ГОСТ 8240-72	[8		2,24 п.м	15,8 кг
	ГОСТ 8509-72*	L 50×5		8,8 п.м	33,2 кг
	ГОСТ 2591-71*	■ 5×5		8,8 п.м	1,8 кг

Альбом I

Типовой проект 801-2-15

Взамен инв. N | Подпись и дата | Инв. N подл.

Привязан

Инв. N°

Рук маст	Гущин	
Гл инж пр	Стуканова	
Гл конст	Корнеев	
Рук гр.	Костина	
Ст техн	Аверьянова	

Т.П 801-2-15 КЖ

Коровник на 100 коров привязного содержания с помещениями для телят и ремонтного молодняка

Лит	Лист	Листов
ГР	3	

Общие данные (окончание)

Росгипронисельстрой г. Москва

17298-01 21

Маркировочная схема фундаментов

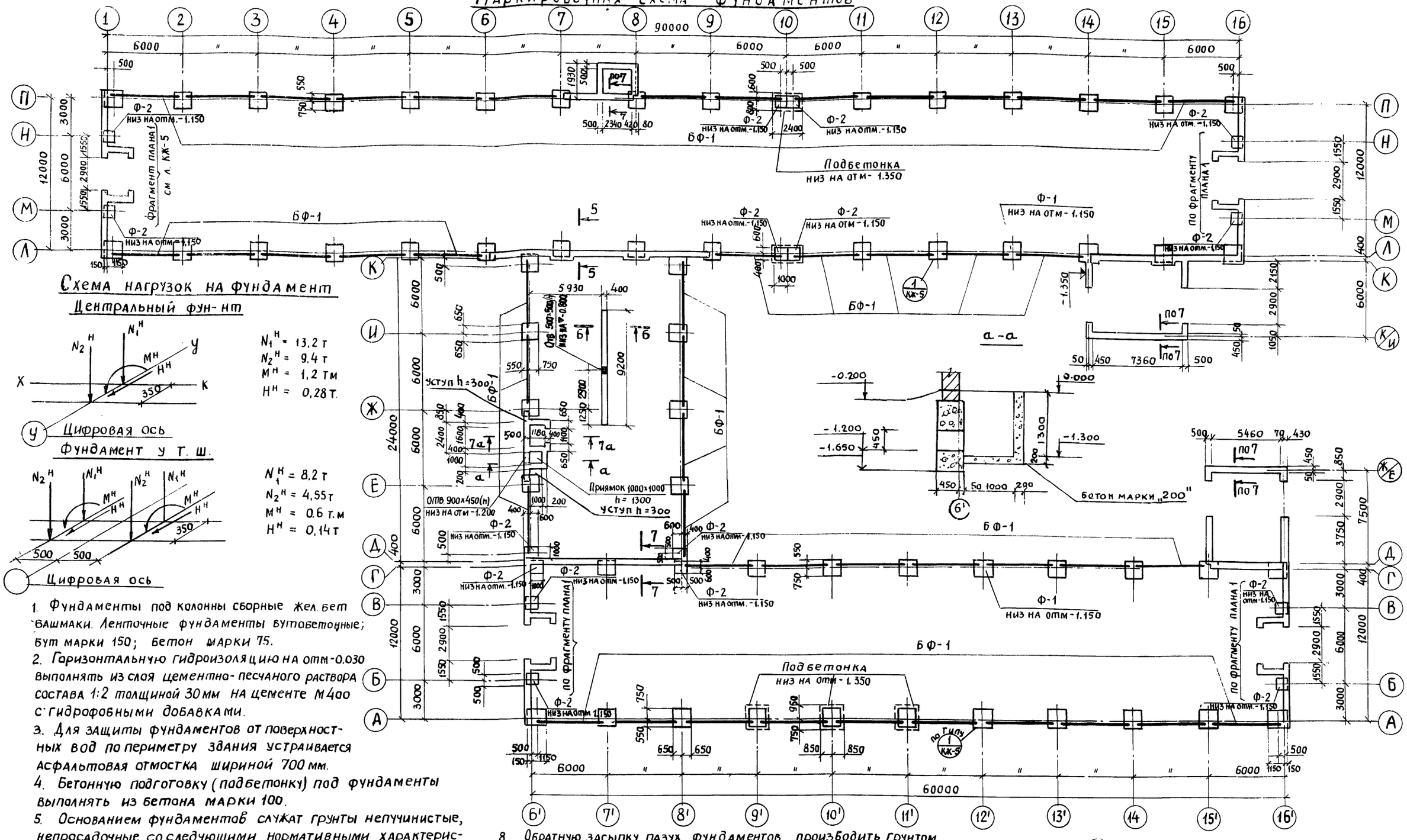

Схема нагрузок на фундамент

Центральный фун-нт

N_1^H = 13,2 т
N_2^H = 9,4 т
M^H = 1,2 тм
H^H = 0,28 т.

Цифровая ось

Фундамент У Т. Ш.

N_1^H = 8,2 т
N_2^H = 4,55 т
M^H = 0,6 т.м
H^H = 0,14 т

Цифровая ось

1. Фундаменты под колонны сборные жел. бет башмаки. Ленточные фундаменты бутобетонные; бут марки 150; бетон марки 75.
2. Горизонтальную гидроизоляцию на отм -0,030 выполнять из слоя цементно-песчаного раствора состава 1:2 толщиной 30 мм на цементе М400 с гидрофобными добавками.
3. Для защиты фундаментов от поверхностных вод по периметру здания устраивается асфальтовая отмостка шириной 700 мм.
4. Бетонную подготовку (подбетонку) под фундаменты выполнять из бетона марки 100.
5. Основанием фундаментов служат грунты непучинистые, непросадочные со следующими нормативными характеристиками $\varphi = 28°$; $C = 0{,}02$ кгс/см^2; $E = 150$ кгс/см^2; $\gamma = 1{,}8$ тс/м^3. Грунтовые воды отсутствуют
6. При производстве работ в зимнее время руководствоваться указаниями в пояснительной записке.
7. Фундаментные балки укладывать на слой цементно-песчаного раствора состава 1:2 толщиной 20 мм, по бетонным столбикам на бетоне марки 200.
8. Обратную засыпку пазух фундаментов производить грунтом без включения строительного мусора и растительного грунта с уплотнением слоями не более 200 мм до $\gamma_{ск} = 1{,}7$ тс/м^3
9. Все незамаркированные фундаменты марки Ф-1. низ на отм. - 1.150
10. Данный лист читать совместно с листом КЖ-5.

Рук. маст	Гущин		
Гл. инж. пр	Стуканова		
Гл. констр	Корнеев		
Рук. груп	Костина		
Ст. инж	Костромин		

Привязан

Т.П. 801-2-15 КЖ

Коровник на 100 коров привязного содержания с помещениями для телят и ремонтного молодняка

Стадия	Лист	Листов
ТР	4	

Маркировочная схема фундаментов

Росгипронииисельстрой г. Москва

Копировал

17298-01 22

Формат 22 г

Альбом I

Типовой проект 801-2-15

Инв. № подл. | Подпись и дата | Взам. инв. №

Фрагмент плана 1

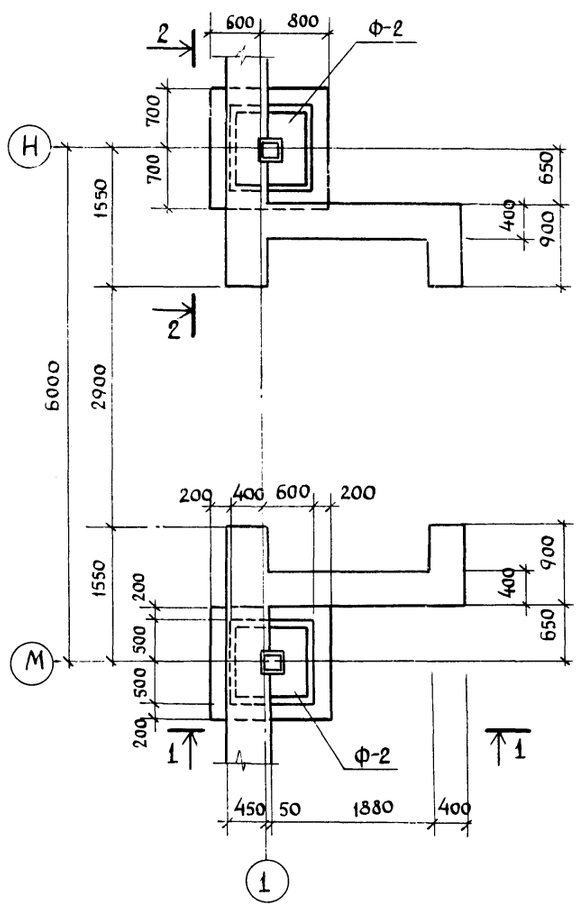

1-1

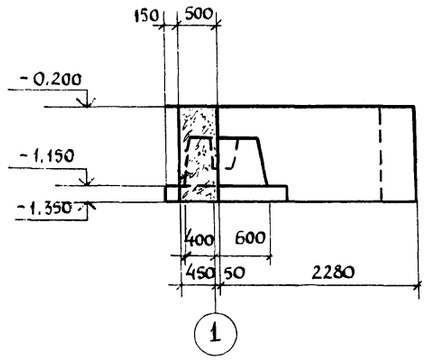

2-2

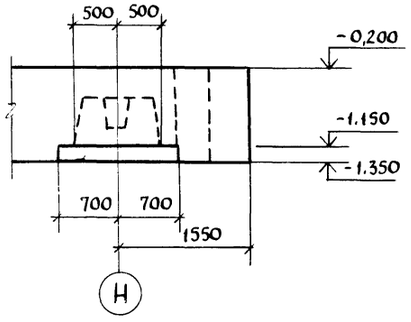

Спецификация элементов к маркировочной схеме расположенной на листе КЖ-4

Марка	Обозначение	Наименование при t нар воздуха		Кол	Масса Вт при t нар воздуха	
		-20°	-30°; -40°		-20°	-30°,-40°
		Маркировочная схема				
		фундаментов				
Ф-1	1.810-1; вып.1	СФК-13	СФК-13	58	1,455	1,455
Ф-2	тоже	СФК-10	СФК-10	16	1,02	1,02
ФБ1	1.415-1; вып.1	ФБ6-1	ФБ6-11	48	1,6	1,8
	тоже					

1

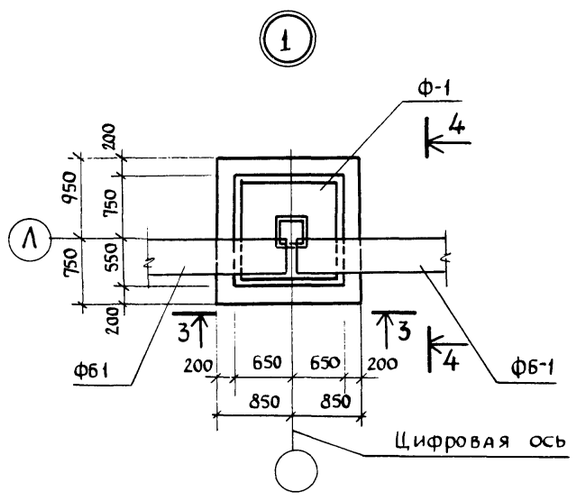

3-3

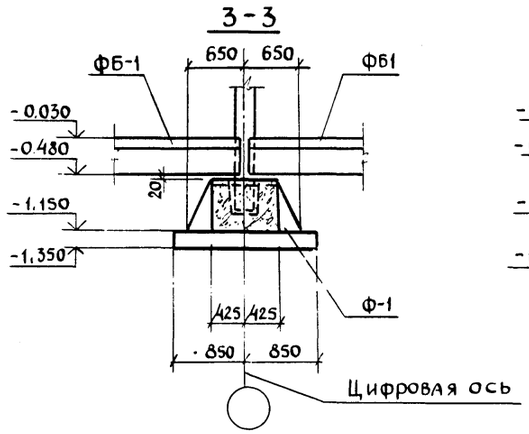

4-4

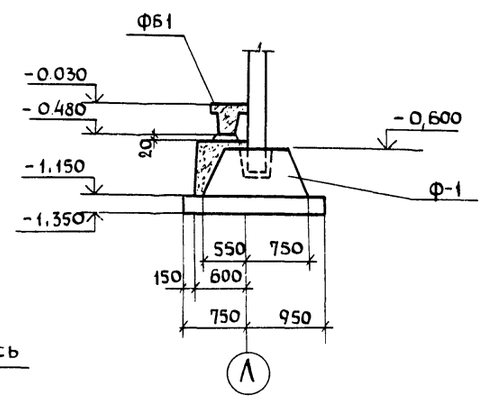

5-5

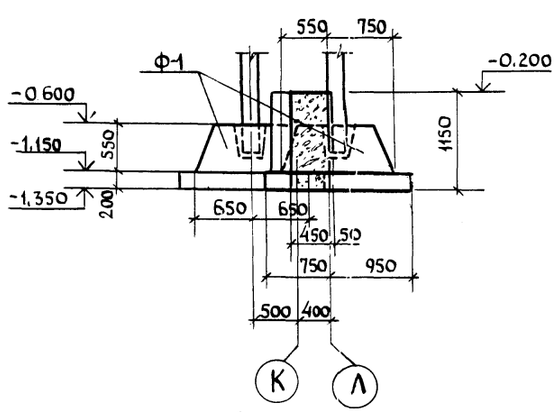

6-6

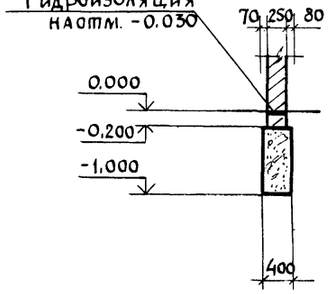

7-7
7а-7а

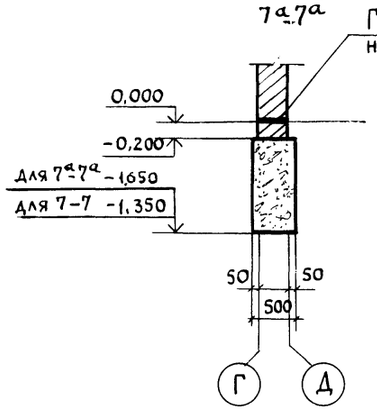

1 Данный лист читать совместно с листом КЖ-4.

Рук. маст	Гущин		
Гл. инж. пр	Стуканова		
Гл. констр	Корнеев		
Рук. груп.	Костина		
Ст. инж	Костромин		

Т.П. 801-2-15 КЖ

Коровник на 100 коров привязного содержания с помещениями для телят и ремонтного молодняка

Стадия	Лист	Листов
ТР	5	

Маркировочная схема фундаментов. Фрагмент плана 1 Разрезы.

Росгипронииельстрой г. Москва

Привязан

Инв. №

Копировал Жарун 17298-01 23

Формат А2 г

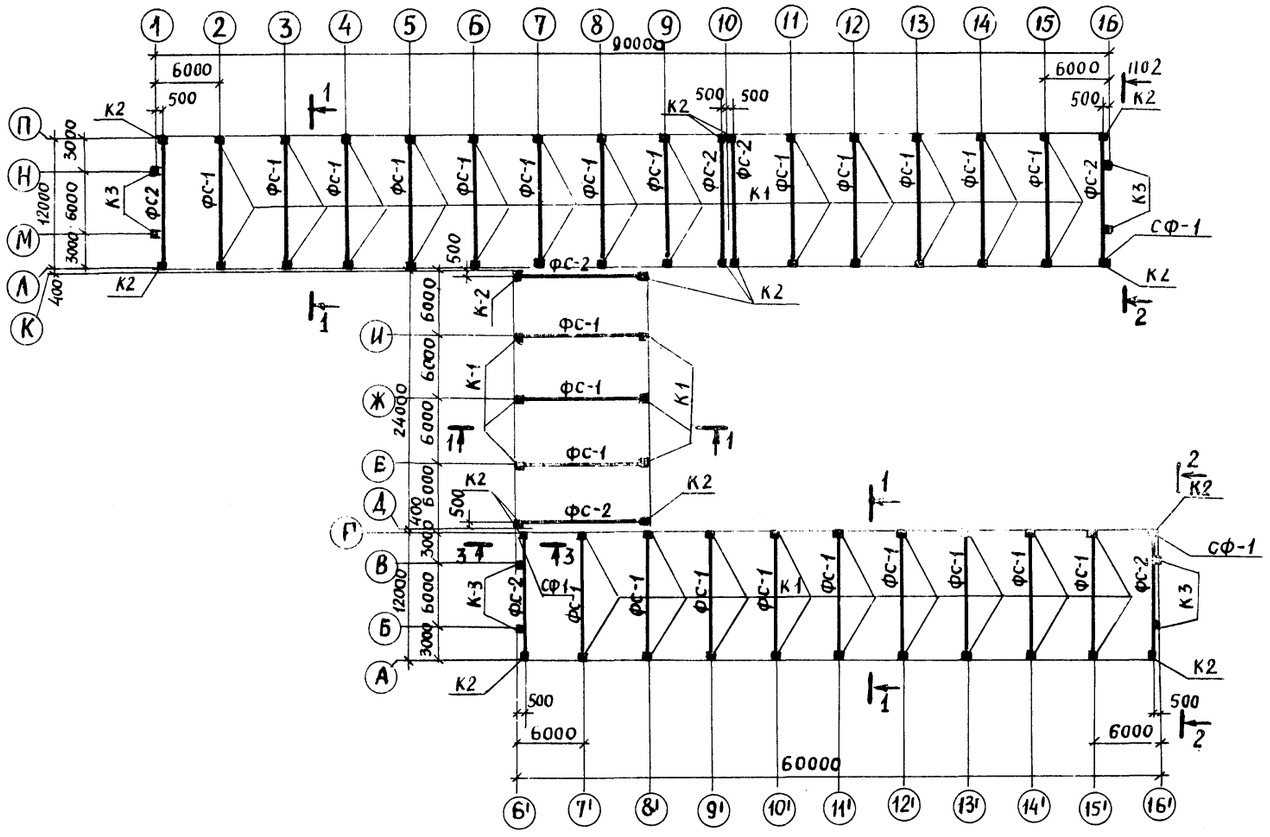

1-1

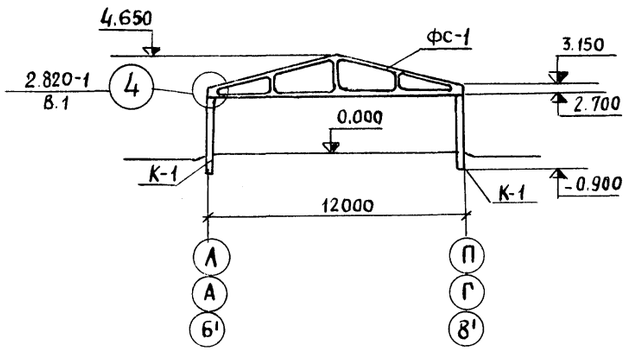

2-2

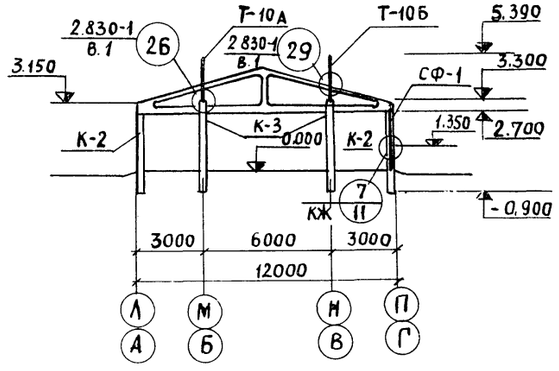

3-3

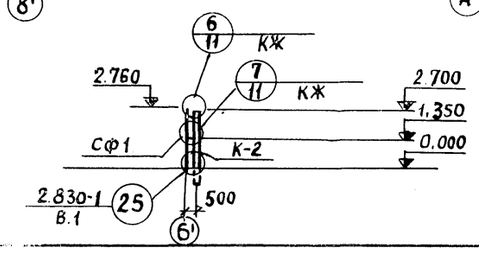

Спецификация элементов к маркировочной схеме расположенной на листе

Марка	Обозначения	Наименование	Кол	Примеч
	Сборные железобетонные элементы к листу КЖ-6			
К1	1.823-1, вып1	Колонна СК2-36-3	50	
К2	тоже	тоже СК2-36-1	16	
К3	"	" СК2-42-1	8	
ФС-1	1.863-1, вып 1	Ферма ФБТ12-5	25	
ФС-2	тоже	" ФБТ12-1	8	
	Стальные элементы			
СФ-1	КЖ-11	Стойка фахверка СФ1	3	
Т-10А	КЖ-11	Насадка Т-10А	4	
Т-10Б	КЖ-11	тоже Т-10Б	4	
МД1-11	1.800-4	Соединительный элемент МД1-11	66	2.8 кг
МД1-15	—"—	—"— —"— МД1-15	3	
МДИ-3	КЖ-11	Хомут МДИ-3	3	
МД2-3	1.800-4	Соединительный элемент МД2-8	8	
МД4-14	тоже	тоже МД4-14	8	
	Сборные железобетонные элементы к листу КЖ-7			
П-1	1.865-4. в 3	Плита ПС2-2АIV-КП	161	1.2
П-2	тоже	тоже ПС2-2АIV-КП-б	51	1.2
П-3	"	" ПС2-3АIV(7) КП	5	1.6
П-4	"	" ПС2-3АIV(7) КП-б	6	1.6
П-5	"	" ПС2-3АIV(10)-КП	2	1.5
П-6	"	" ПС2-3АIV(10)-КПб	1	1.5
П-7		" ПС2-3АIV(11А)-КП	10	
П-8		" ПС2-3АIV(11А)-КПб	1	
П-9	ПК-01-88	" ПЖ1-2	3	0.178т
П-10	1.865-4 в.3	" ПС2-3АIV(7)-КПб	5	
	Стальные элементы			
МД5-1	1.800-4	Соединительная деталь МД5-1	696	
Д21	2.830-1 в.3	" Д-21	116	
А-1	3.904-10	Тяга 19-1-01 Шайба 19-1-02	60	
А-2	2.430-3 в.3	Анкер МК-22	14	

Рук маст	Гущин		Т.П. 801-2-15 КЖ
Гл.инж.пр	Стуканова		Коровник на 100 коров привязного содержания с помещениями для телят и ремонтного молодняка
Гл конст	Корнеев		
Рук гр.	Костина		Лит ТР; Лист 6; Листов
Инжен	Герасимова		Маркировочная схема колонн и ферм
			Росгипронииселькстрой г. Москва

Привязан

Инв. N°

Копировал

17298-01 24

Формат 22 г

Альбом I

Типовой проект 801-2-15

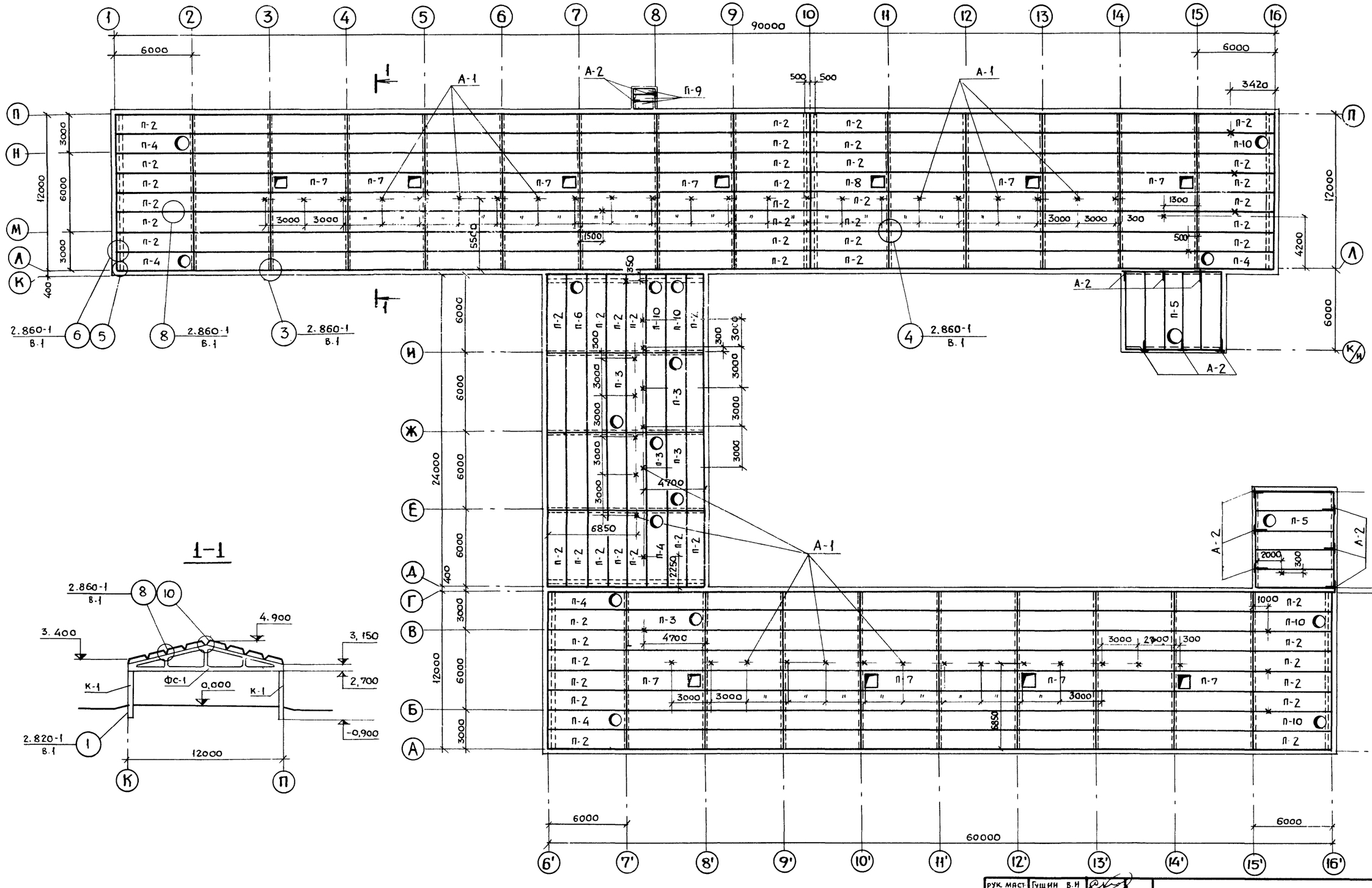

1-1

1. Спецификацию плит покрытия и стальных элементов см. на листе КЖ- 6
2. Все незамаркированные плиты покрытия - П-1

рук. маст.	Гущин В.Н	
гл. инж. пр.	Стуканова З.П	
гл. констр.	Корнеев С.Н	
рук. груп.	Костина И.С	
Инженер	Герасимова В.	

Привязан

Инв N

ТП 801-2-15 КЖ

Коровник на 100 коров привязного содержания с помещениями для телят и ремонтного молодняка

стадия	Лист	Листов
ТР	7	

Маркировочная схема плит покрытия и анкеров для крепления вентиляционного оборудования.

Росгипронииселькстрой г. Москва

17298-01 25

Инв. № подл. | Подпись и дата | Взам. инв. №

Маркировочная схема раскладки стеновых панелей по оси „Л"

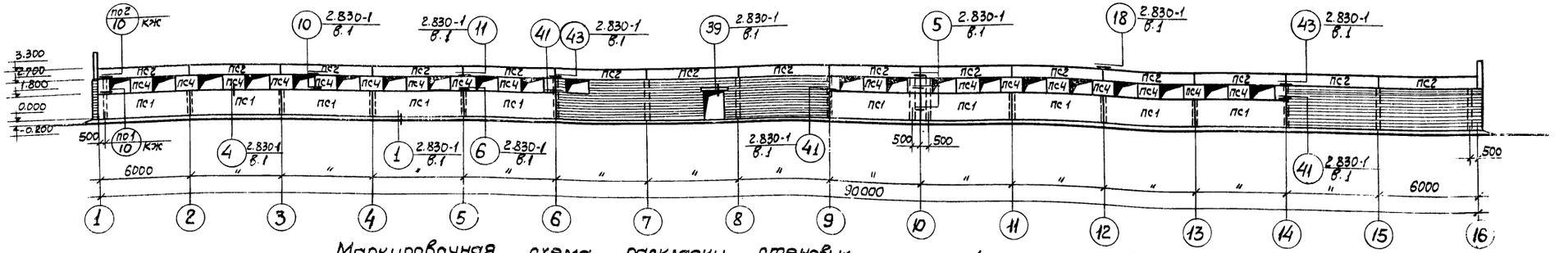

Маркировочная схема раскладки стеновых панелей по оси „П"

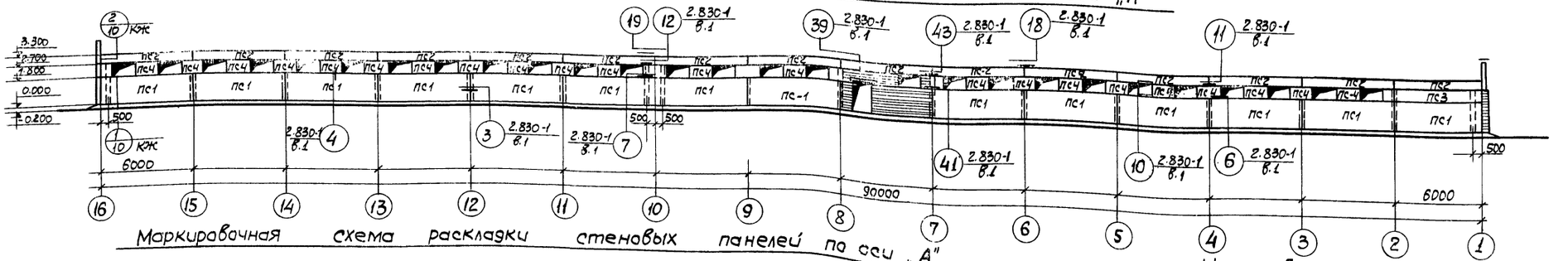

Маркировочная схема раскладки стеновых панелей по оси „А"

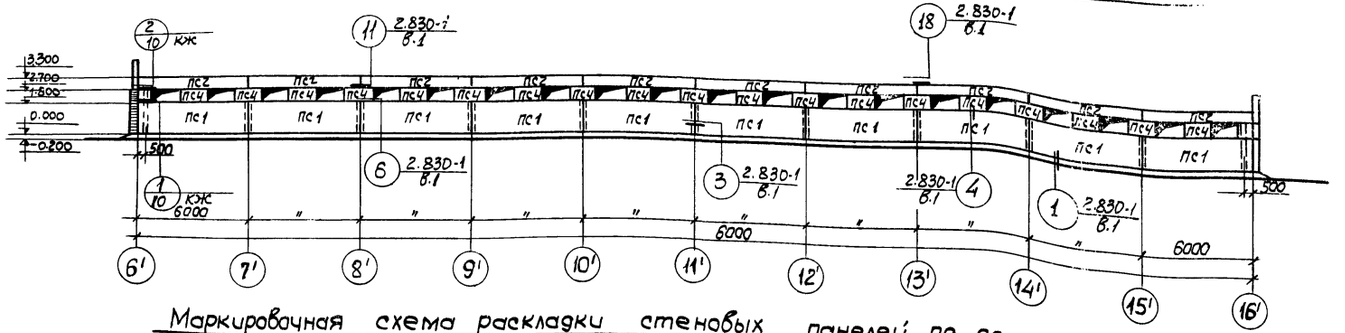

Маркировочная схема раскладки стеновых панелей по оси „В"

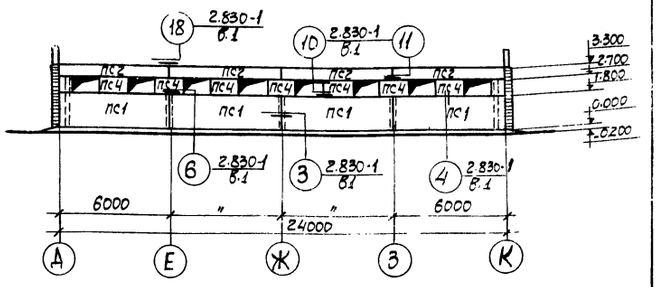

Маркировочная схема раскладки стеновых панелей по оси „Г"

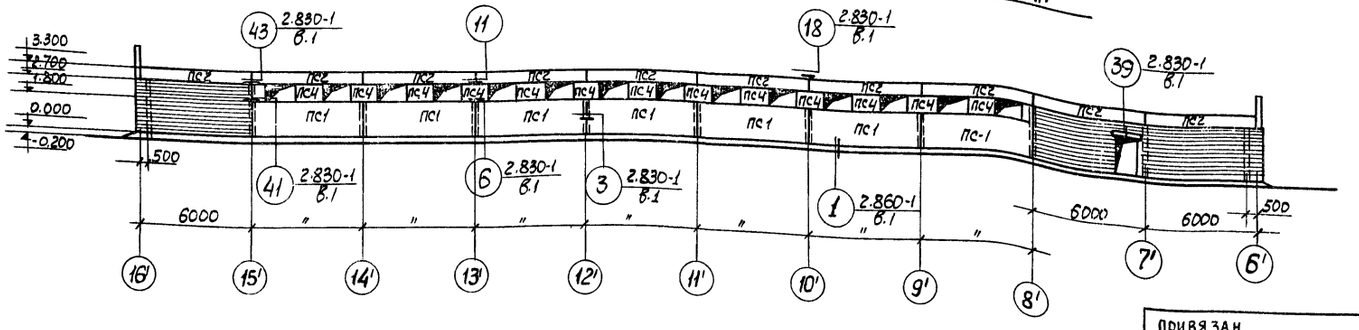

1. Все незамаркированные панели пс-5.
2. Данный лист см. совместно с листами КЖ-9; КЖ-10.

Рук.маст.	Гущин В.Н.	
Гл.инж.пр.	Стуканова З.Г.	
Гл.констр.	Корнеев С.Н.	
Рук. гр.	Костина Ц.С.	
Ст.техн.	Аверьянова	

Т.П. 801-2-15 КЖ

Коровник на 100 коров привязного содержания с помещениями для телят и ремонтного молодняка.

Стадия	Лист	Листов
	8	

Маркировочные схемы раскладки стеновых панелей по осям „Л", „П", „А", „Г", „В".

Росагропромсельстрой г. Москва

ПРИВЯЗАН

Инв. №

Маркировочная схема раскладки стеновых панелей по оси „1" по оси „6"

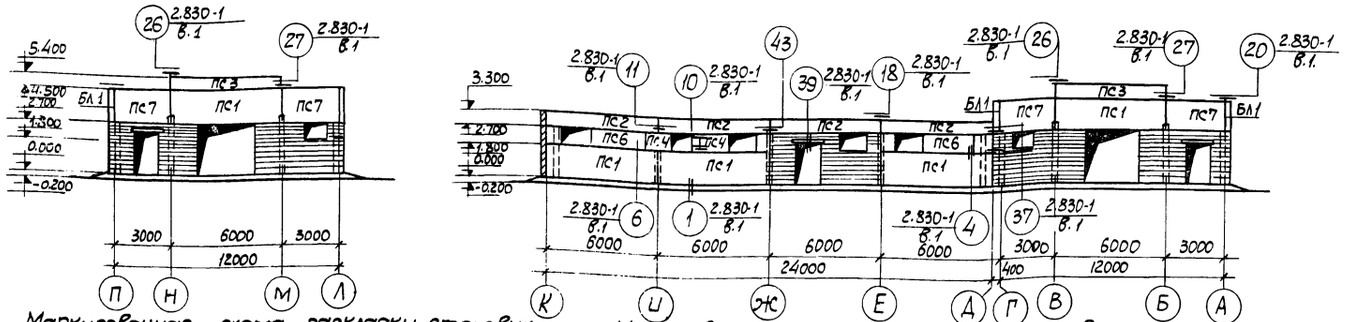

Маркировочная схема раскладки стеновых панелей по оси „16"

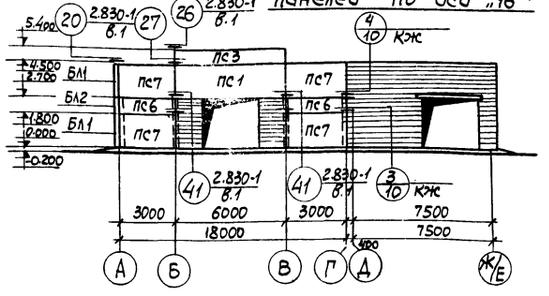

Маркировочная схема раскладки стеновых панелей по оси „16"

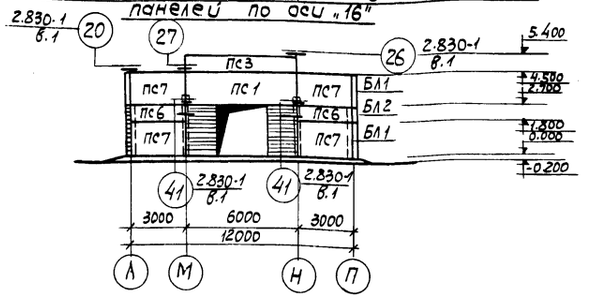

1. Керамзитобетонные стеновые панели приняты по серии 1.832-5 $\gamma = 900$ кг/м^3; $\lambda = 310$ с внутренним защитным слоем из тяжелого бетона толщиной 50мм.
2. Стеновые панели устанавливать на слой цементного раствора марки 50 толщиной 15мм. Вертикальные швы между панелями толщиной 20мм заполнить пластическим раствором марки 50.
3. Горизонтальные и вертикальные швы со стороны фасадов (наружных и внутренних) расшить герметизирующей мастикой марки УМС 50 (ГОСТ 14791-69).
4. Сварку элементов крепления вести электродами Э-42 по ГОСТ 9467-75 Кш = 6мм, кроме оговоренных.
5. Закладные и соединительные детали стеновых панелей должны быть до монтажа оцинкованы. Толщина цинковых металлических покрытий 120 ммк. Нарушенную во время монтажа оцинковку восстановить нанесением протекторного грунта толщиной 12мм согласно СН и П II-28-73 и дополнению к СН и П II 28-73. После этого все видимые металлические поверхности покрыть органосиликатными материалами типа ВН-30 для антикоррозийной защиты металлических конструкций и технологического оборудования. В животноводческих помещениях и птичниках РСН-40-71 / Госстрой РСФСР
6. Монтаж и крепление панелей осуществлять в соответствии с указаниями серии 2.830-1 вып.1 с соблюдением требований СН и П III-16-79 и проекта организации работ.
7. Крепление оконных блоков вести по серии 2.830-1 в.1 л.16.
8. Все незамаркированные стеновые панели ПС5.
9. Данный лист см. с листом КЖ-8, КЖ-10.
10. Привязку проемов в кирпичных стенах см. на листах марки АР-3,4.

Спецификация элементов замаркированных на данном листе и листе КЖ-8.

Марка	Обозначение	Наименование при t н.в. -20°	-30°	-40°	Кол. шт.	Масса -20°	-30°	-40°
1	2	3	4	5	6	7	8	9
ПС1	Серия 1.832-5	СПСЛ25 / 1,8х6,0 -111	СПСЛ30 / 1,8х6,0 -111	СПСЛ40 / 1,8х6,0 -111	51	3,6	3,6	3,6
ПС2	То же	СПСЛ25 / 0,6х6,0 -411	СПСЛ30 / 0,6х6,0 -411	СПСЛ40 / 0,6х6,0 -411	58	1,2	1,4	1,7
ПС3	—"—	СПСЛ25 / 0,9х6,0 -411	СПСЛ30 / 0,9х6,0 -411	СПСЛ40 / 0,9х6,0 -411	6	1,8	2,1	2,6
ПС4	—"—	СПСЛ25 / 0,9х1,5 -211	СПСЛ30 / 0,9х1,5 -211	СПСЛ40 / 0,9х1,5 -201	79	0,4	0,5	0,6
ПС5	—"—	СБСЛ25 / 0,9х0,75 -211	СБСЛ30 / 0,9х0,75 -211	СБСЛ40 / 0,9х0,75 -201	20	0,2	0,2	0,3
ПС6	—"—	СПСЛ25 / 0,9х30 -212	СПСЛ30 / 0,9х30 -212	СПСЛ40 / 0,9х3,0 -202	6	0,9	1,0	1,3
ПС7	—"—	СПСЛ25 / 1,8х30 -112	СПСЛ30 / 1,8х3,0 -112	СПСЛ40 / 1,8х3,0 -102	13	1,8	2,1	2,6
Угловые блоки								
БЛ1	—"—	СБСЛ30 / 1,8х0,3 -801	СБСЛ30 / 1,8х0,3 -801	СБСЛ40 / 1,8х0,3 -801	9	0,2	0,2	0,4
БЛ2	—"—	СБСЛ30 / 0,9х0,3 -801	СБСЛ30 / 0,9х0,3 -801	СБСЛ40 / 0,9х0,3 -801	2	0,1	0,1	0,2
Крепежные элементы								
	Серия 1.800-4	МД1-2	МД1-2	МД1-2	62	0,2кг		
	То же	МД1-4	МД1-4	МД1-4	4	1,0кг		
	—"—	МД1-6	МД1-6	МД1-6	8	1,4кг		
	—"—	МД1-9	МД1-9	МД1-9	4	1,5кг		
	—"—	МД1-16	МД1-16	МД1-16	356	0,3кг		
	—"—	МД2-1	МД2-1	МД2-1	65	2,0кг		
	—"—	МД2-2	МД2-2	МД2-2	55	2,9кг		

1	2	3	4	5	6	7	8	9
	Серия 1.800-4	МД3-1	МД3-1	МД3-1	24	0,8кг		
	—"—	МД4-2	МД4-2	МД4-2	4	0,3кг		
	—"—	МД4-3	МД4-3	МД4-3	96	0,4кг		
	—"—	МД4-6	МД4-6 ℓ=180	МД4-6	4	0,8кг		
	—"—	МД4-11	МД4-11	МД4-11	10	0,9кг		
	—"—	МД4-14	МД4-14	МД4-14	7	1,7кг		
	КЖ-11	МД4-17А	МД4-17А	МД4-17А	17	10,0кг		
	Серия 1.800-4	290х6 МД4-19	ℓ=180 МД4-19	МД4-19	50	1,78кг		
	Лист	МД4-28А	МД4-28А	МД4-28А	9	52,1кг		
	Серия 1.800-4	МД5-10	МД5-10	МД5-10	250	0,1кг		
	То же	МД5-17	МД5-17	МД5-17	36	0,3кг		
	—"—	МД6-2	МД6-2	МД6-3	36	0,9кг	0,9кг	1,1кг
	КЖ-11	МДИ-1А	МДИ1А	МДИ-1А	5	6,9кг		
	—"—	МДИ-1Б	МДИ-1Б	МДИ-1Б	5	6,9кг		
	—"—	МДИ-2А	МДИ-2А	МДИ-2А	5	6,5кг		
	—"—	МДИ-2Б	МДИ-2Б	МДИ-2Б	5	6,5кг		

Рук.маст	Гущин В.Н.	
Гл.инж.пр	Стуканова З.Г.	
Гл.констр	Корнеев С.Н.	
Рук.гр.	Костина И.С.	
Ст.техн	Аверьянова	

Т.П. 801-2-15 КЖ

Коровник на 100 коров привязного содержания с помещениями для телят и ремонтного молодняка

Стадия	Лист	Листов
Тр	9	

Маркировочные схемы раскладки стеновых панелей по осям „1", „6", „16", „16". Спецификация.

Росгипрониисельстрой г. Москва

Привязан

Инвн

Типовой проект 801-2-15

Альбом I

Типовой проект 801-2-15

Инв. N подл. | Подпись и дата | Взам. инв. N

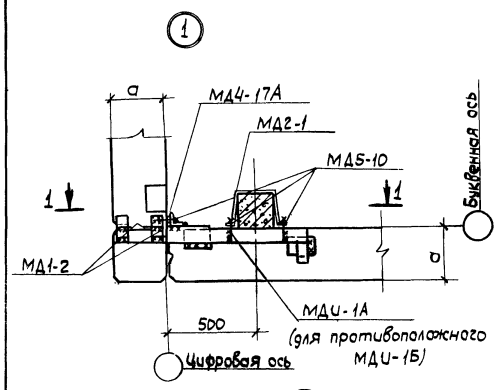

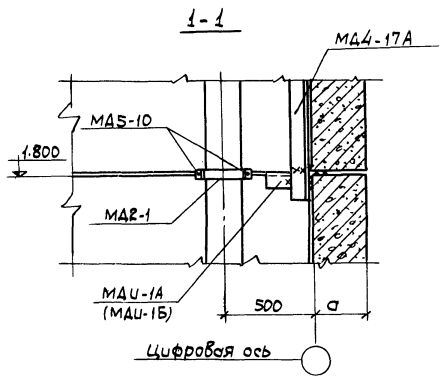

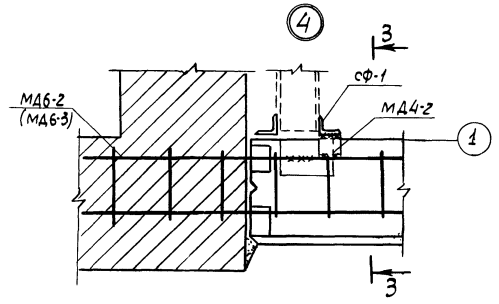

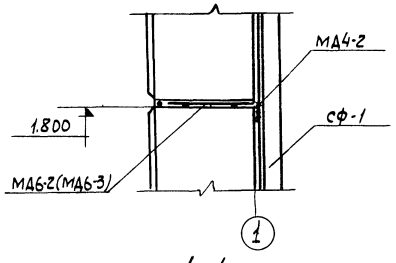

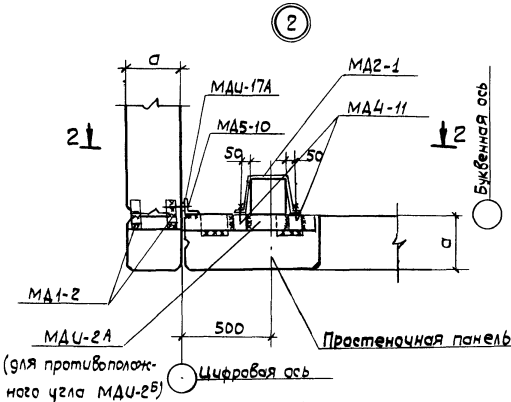

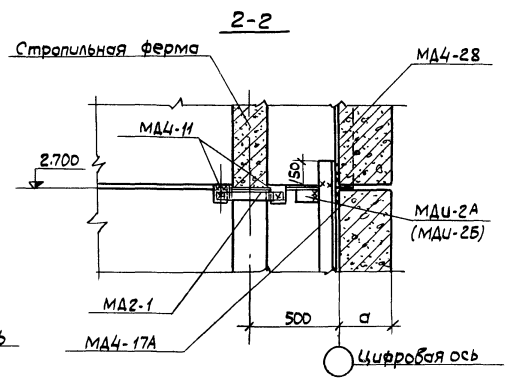

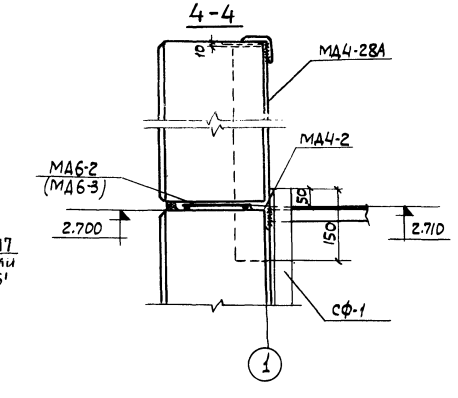

П-7 (П-8)

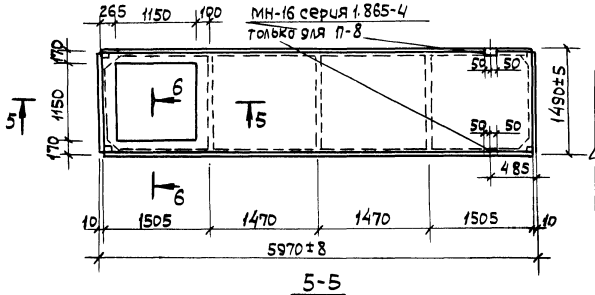

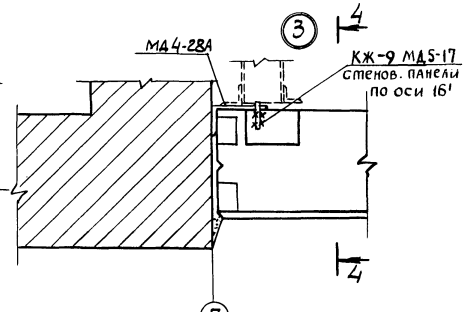

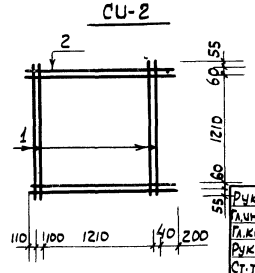

5-5

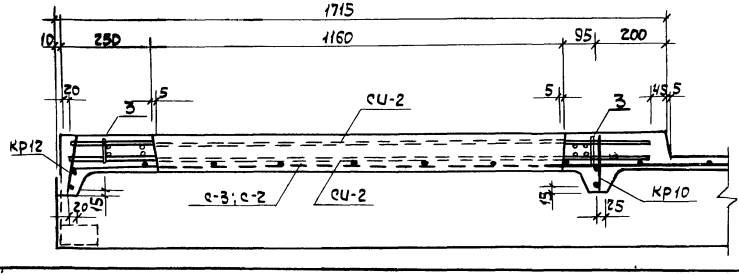

6-6

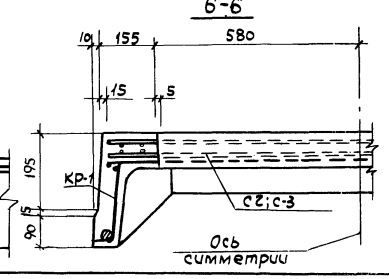

Спецификация арматуры на одно изделие

Марка	NN поз.	Эскиз профиль	Длина мм	Кол. шт.	Масса кг 1шт.	Масса кг Всех	Масса кг Марки
СИ-2	1	Ф10 А III	1140	4	1,71	6,84	14,88
	2	Ф10 А III	1160	4	2,01	8,04	
Отдельные стержни	3	Ф10 А III	75	1	0,05	0,05	0,05

Спецификация арматурных изделий на одну плиту.

Марка	Обозначение	Наименование	Кол.	Примеч.
С2	1.865-4 в.3	Сетка С2	1	9,1кг
С3	То же	Сетка С3	4	0,2кг
КР1	—"—	Каркас КР1	2	3,4кг
КР3	—"—	То же КР3	2	1,2кг
КР5	—"—	—"— КР5	1	1,1кг
КР10	—"—	—"— КР10	1	1,3кг
КР12	—"—	—"— КР12	1	1,2кг
поз.7	—"—	Отд. стержни	2	9,5кг
поз.3	на данном листе	То же	4	0,05кг
СИ-2	То же,	Сетка СИ-2	2	14,88кг

1. Плиту изготовлять по чертежам серии 1.865-4 в.3,4 с использованием данного чертежа.
2. Отклонения от размеров отверстия не должны превышать 10мм.
3. При изготовлении сеток контактную точечную сварку производить руководствуясь „Указаниями по сварке соединений арматуры и закладных деталей железобетонных конструкций СН 393-69
Данный лист см. совместно с листами КЖ-8, КЖ-9.

Привязан

Инв N

Рук.маст	Гущин В.Н.	
Гл.инж.пр	Суконова З.Г.	
Гл.констр	Корнеев С.Н.	
Рук.гр.	Костина И.С.	
Ст.техн.	Аверьянова	

Т.П. 801-2-15 КЖ

Коровник на 100 голов привязного содержания с помещениями для телят и ремонтного молодняка

Стадия	Лист	Листов
ТР	10	

Узлы 1÷4. Плита П-7 (П-8) Сетка СИ-2

Росгипронииельстрой г. Москва

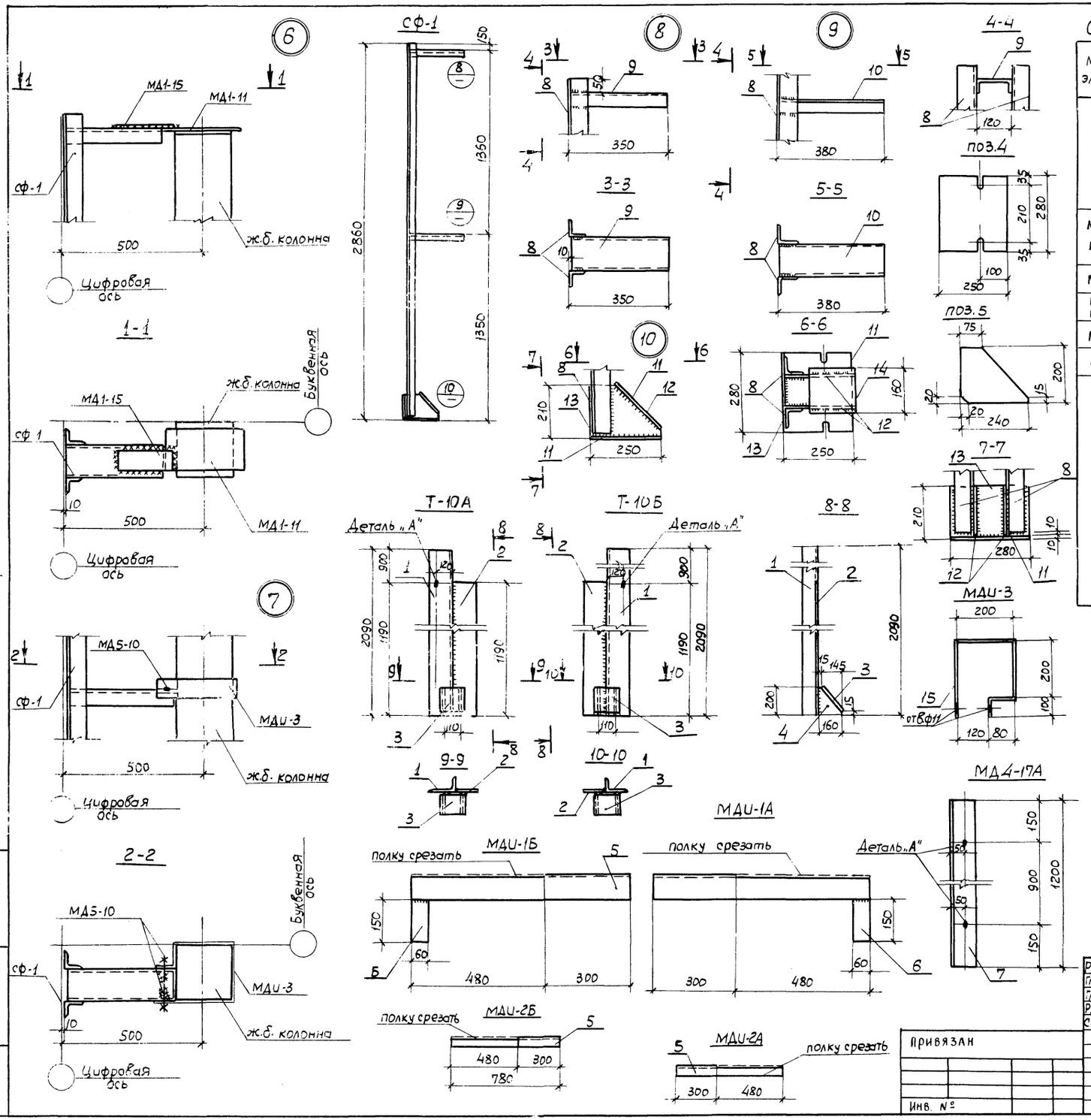

Спецификация стали на один элемент

Марка элемента	NN поз.	Сечение	Длина мм	Кол. шт	Масса, кг 1 поз.	Всех	Марка	Примечание
Т-10А Т-10Б	1	⊔160x100 x9	2090	1	37,62	37,62	57,0	ГОСТ 8510-72
	2	−160x8	1190	1	12,47	12,47		ГОСТ 103-76
	3	−160x8	200	2	2,01	4,02		То же
	4	−160x8	235	1	2,36	2,36		—"—
МДИ-1А МДИ-1Б	5	L 90x6	780	1	6,50	6,50	6,92	ГОСТ 8509-72
	6	−60x6	150	1	0,42	0,42		ГОСТ 103-76
МД4-17А	7	L 90x6	1200	1	10,00	10,00	10,00	ГОСТ 8509-72
МДИ-2А МДИ-2Б	5	L 90x6	780	1	6,50	6,50	6,50	То же
МД4-28А	–	⊔160x100x9	1790	1	32,2	32,2	32,2	ГОСТ 8510-72
МДИ-3	15	−60x6	880	1	2,5	2,5	2,5	ГОСТ 103-76
сф-1	8	L 63x6	2860	2	16,4	32,8	61,8	ГОСТ 8509-72
	9	[12	340	1	3,53	3,53		ГОСТ 8240-72
	10	[12	370	1	3,85	3,85		ГОСТ 8509-72
	11	−250x10	280	1	5,50	5,50		ГОСТ 103-76
	12	−200x10	240	2	3,77	7,54		То же
	13	−200x10	280	1	4,40	4,40		—"—
	14	−200x10	230	1	3,61	3,61		—"—
		1% на	сварные швы			0,59		

1. Сварку производить электродами типа Э-42 по ГОСТ 9466-75. Высота сварного шва Кш = 6мм.
2. Все стальные элементы конструкции окрашиваются масляной краской за 2 раза или покрываются лаком 177 за 2 раза.
3. Поверхности сварных швов после сварки оцинковываются.
4. Материал конструкции сталь марки ВСт.3 КП2. Деталь „А" см. серию 1.800-4 лист 18. Все конструкции насадок сварные.

Рук. маст.	Гущин В.Н.	
Гл. инж. пр.	Стуканова З.П.	
Гл. констр.	Корнеев С.Н.	
Рук. гр.	Костина И.С.	
Ст. техн.	Аверьянова	

Т.П. 801-2-15 КЖ

Коровник на 100 коров привязного содержания с помещениями для телят и ремонтного молодняка

Стадия	Лист	Листов
ТР	11	

Узлы 610. Стойка сф-1. Насадки Т-10А, Т-10Б. Металлические изделия МДИ1А, МДИ1Б, МДИ2А, МДИ2Б, МД4-17А, МДИ-3, МД4-28А

Росгипронисельстрой г. Москва

ПРИВЯЗАН

Инв. №

Типовой проект 801-2-15

Инв. № подл. | Подпись и дата | Взамен инв. №

Маркировочная схема подпольных каналов и фундаментов под оборудование

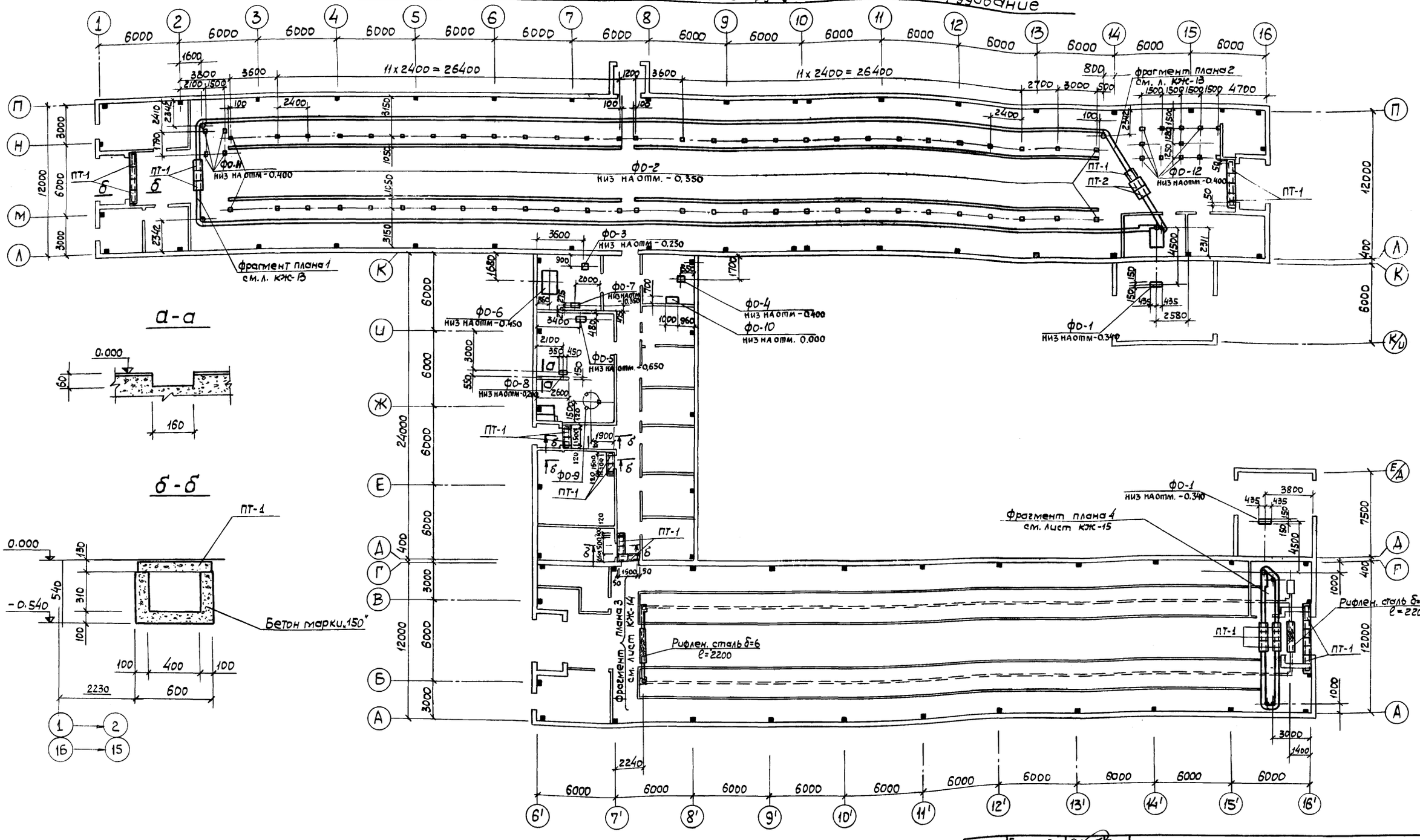

а-а

б-б

Работать совместно с листами КЖС-13; КЖС-14; КЖС-15; КЖС-16.

Альбом

Типовой проект 801-2-15

Согласовано:

Гл.спец. ВК	Бурюкова	
Гл.спец. мех.	Гашкова А.С	
Гл.спец. ОВ	Литвин Э.А	

Инв.№ подл. | Подпись и дата | Взам. инв.№

Рук.маст	Гущин В.Н.	
Гл.инж.пр.	Стуканова Э.Г.	
Гл.констр.	Корнеев С.Н.	
Рук.гр.	Костина И.С.	
Ст.инж.	Кафромин А.П.	

Т.П. 801-2-15 КЖС

Коровник на 100 коров привязного содержания с помещениями для телят и ремонтного молодняка

Стадия	Лист	Листов
ТР	12	

Маркировочная схема подпольных каналов и фундаментов под оборудование.

Росгипронииселькстрой г. Москва

Привязан

Инв.№

17298-01 30

Альбом I

Типовой проект 801-2-15

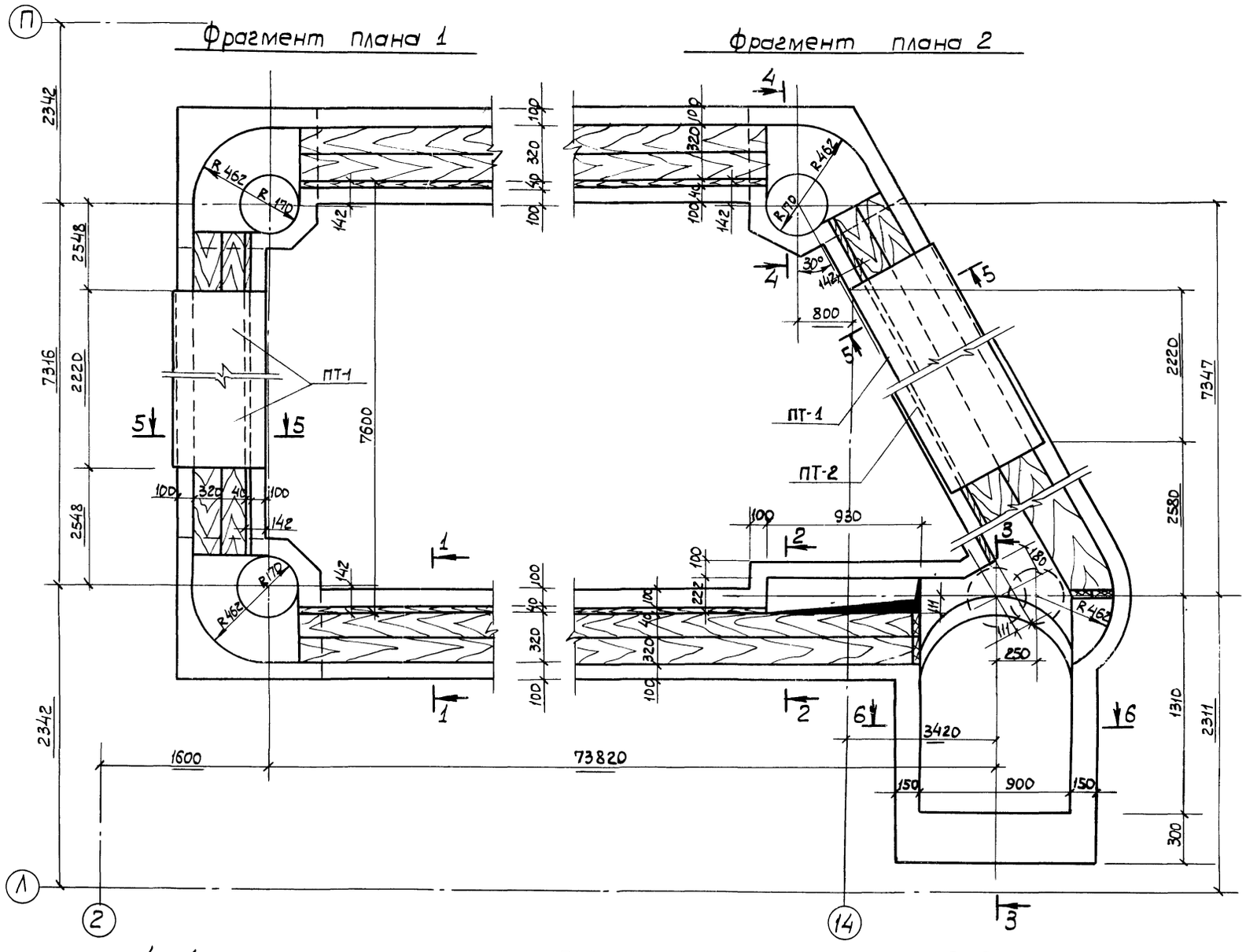

1-1

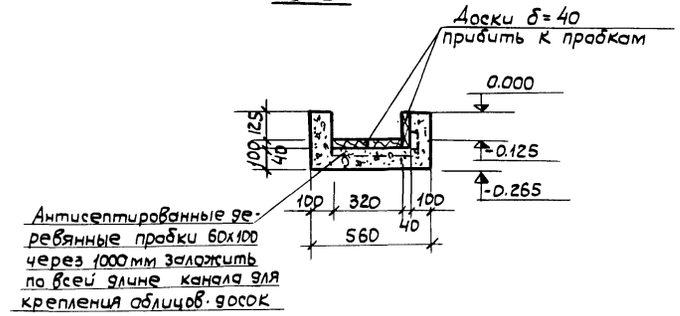

Антисептированные деревянные пробки 60х100 через 1000 мм заложить по всей длине канала для крепления облицов. досок

2-2

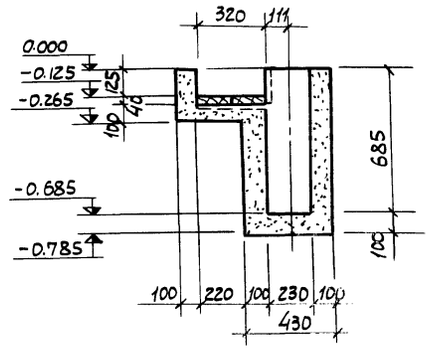

3-3

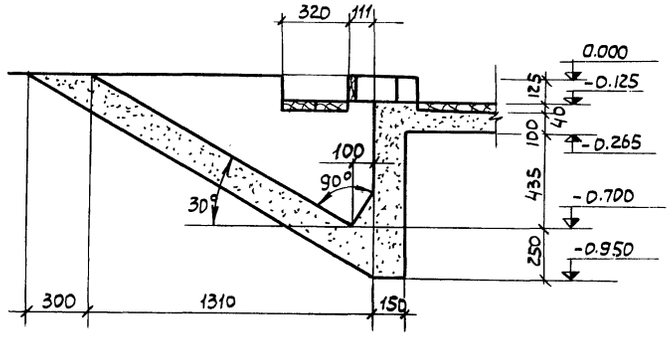

4-4

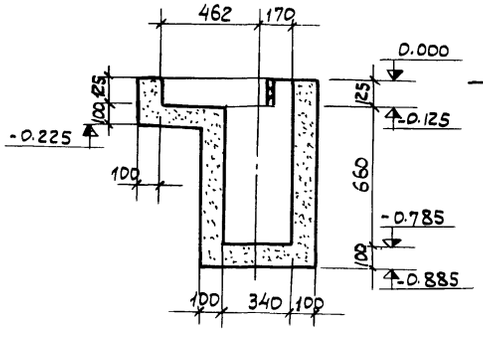

5-5

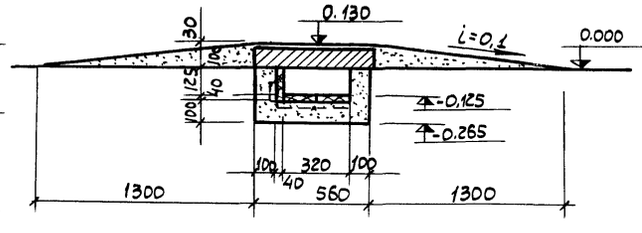

6-6

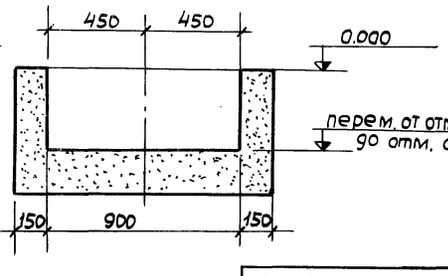

1. Фрагмент плана 1 и 2 замаркированы на листе КЖ-12.

Рук.маст	Гущин В.Н.		Т.П. 801-2-15 КЖС
Гл.инж.пр	Стуканова З.П.		Коровник на 100 коров привязного содержания с помещениями для телят и ремонтного молодняка
Гл.констр	Корнеев О.Н.		
Рук.гр.	Костина И.С.		Стадия: Р; Лист: 13; Листов:
Ст.инж.	Костромин А.П.		Маркировочная схема подпольных каналов. Фрагмент плана 1;2. Разрезы 1-1÷6-6.
			Росгипронииселькстрой г. Москва

Привязан

Инв N

17288-01 31

Альбом I

Типовой проект 801-2-15

Фрагмент плана 3

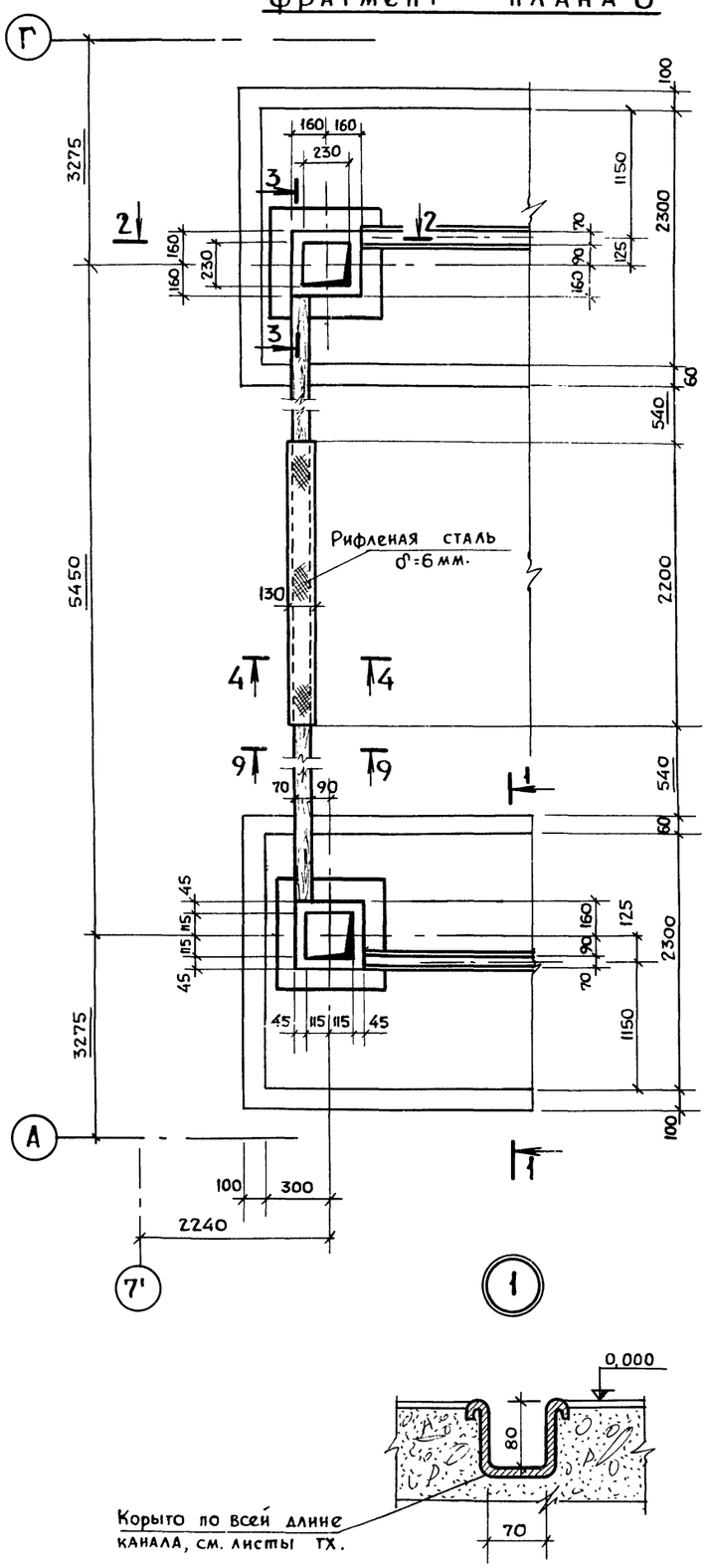

1-1

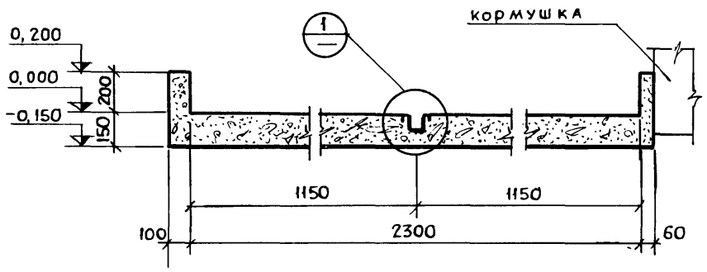

2-2

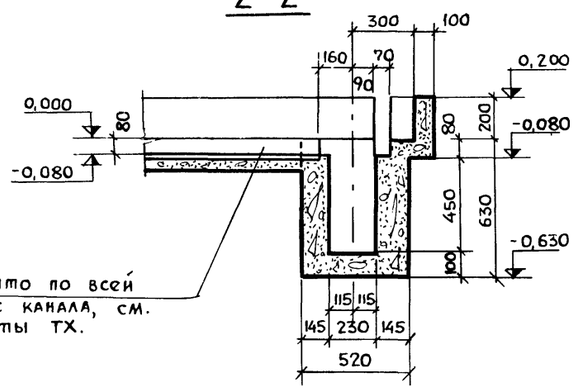

3-3

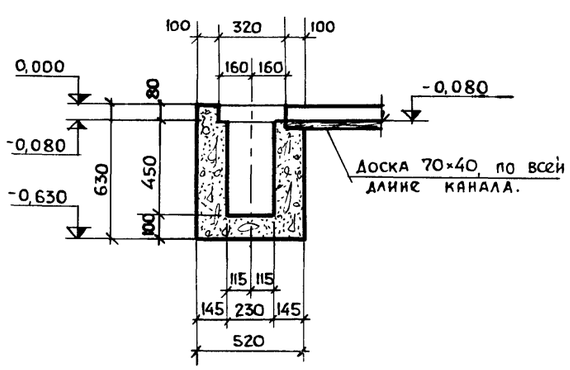

4-4

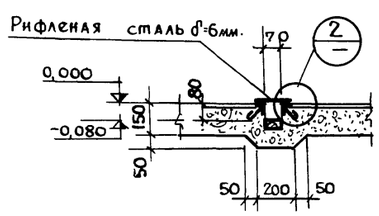

Спецификация к маркировочной схеме, расположенной на листе КЖ-12

марка	обозначение	наименование	кол.	примечание
		Сборные железобетонные		
		конструкции.		
ПТ-1	Серия 3.006-2, вып. II-2	Плиты перекрыт. канала П4-15	32	0,1т.
ПТ-2	то же	то же П6д-15	2	0,17т
ПР-1	Серия 1.139-10 вып. 1	Перемычки 1ПР38-12.12 22У	3	0,085
		Стальные элементы		
	ГОСТ 8568 - 77	Рифлен. сталь - δ=6	0,6м²	29 кг
	ГОСТ 8240 - 72	[8	2,24 п.м	15,8 кг
	ГОСТ 8509 - 72	L 50×5	8,8 п.м	33,2 кг
	ГОСТ 2591 - 71	■ 5×5	8,8 п.м	1,8 кг.

(2)

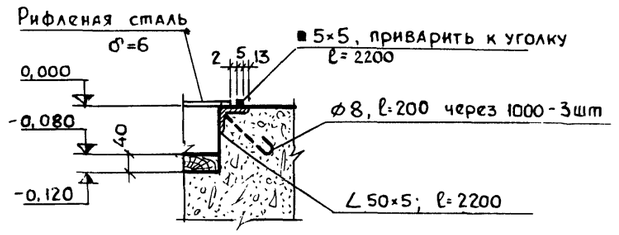

1. Перед устройством каналов, приямков, фундаментов под оборудование произвести уплотнение грунта послойно h=20-30 см. до $\gamma_{ск}$ = 1,60 г/см³.
2. Наружные поверхности каналов обмазать горячим битумом по грунтовке за 2 раза до образования сплошной пленки.
3. Фундаменты под оборудование выполнять из бетона М-150, каналы навозоудаления – из бетона М-300; бетон В/Ц ≤ 0,55, марка по водонепроницаемости В-6.
4. Предусмотреть антикоррозийную защиту внутренних поверхностей стен и днищ каналов навозоудаления, металлических элементов согласно указаний серии 3.818, в.1 /пояснительная записка, § 3.1 ÷ 3.3/.
5. Фрагмент плана 3 замаркирован на листе КЖ-12.

Согласовано: гл. спец. мех. Гашков А.С.

Взам. инв. №

Подпись и дата

Инв. № подл.

Рук. маст.	Гущин В.Н.		
гл. инж.-пр.	Стукнова З.Г.		
гл. констр.	Корнеев С.Н.		
Рук. груп.	Костина И.С.		
Ст. инж.	Костромина Л.		

Привязан

Инв. №:

Т. П. 801-2-15 КЖ

Коровник на 100 коров привязного содержания с помещениями для телят и ремонтного молодняка.

Стадия	Лист	Листов
ТР	14	

Маркировочная схема подпольных каналов. Фрагмент плана 3. Спецификация.

Росгипронисельстрой г. Москва

17298-01 32

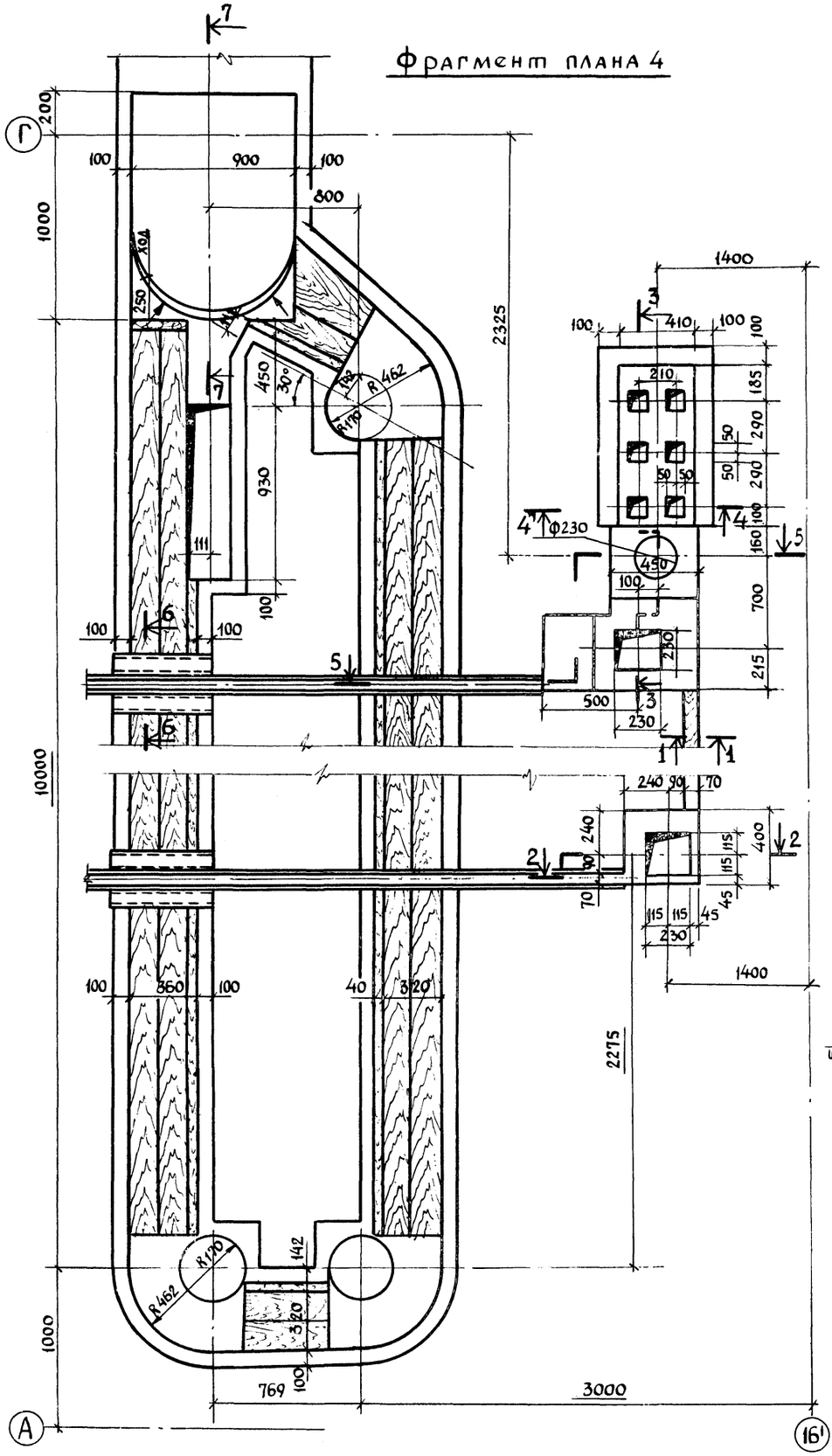
Фрагмент плана 4

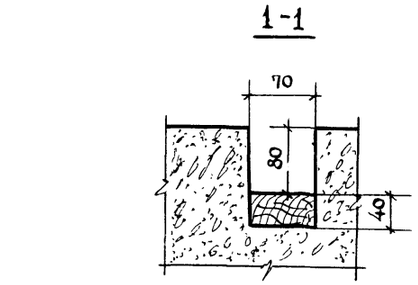
1-1

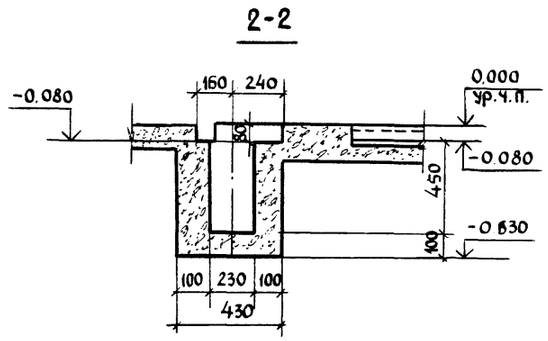
2-2

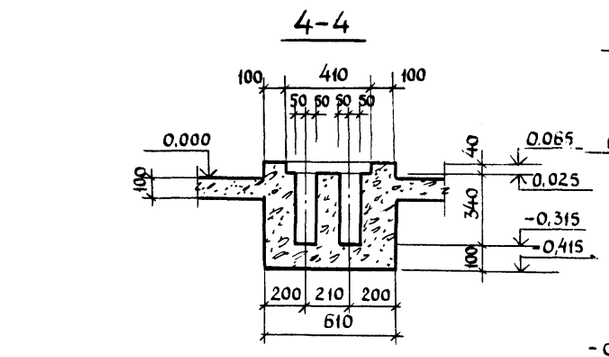
4-4

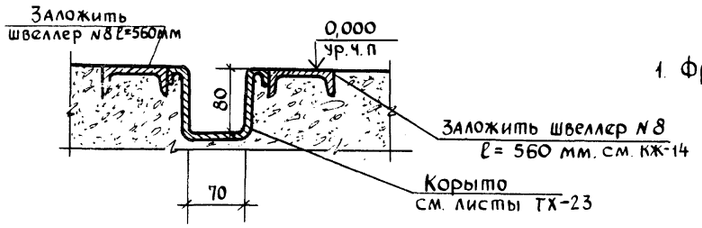
6-6

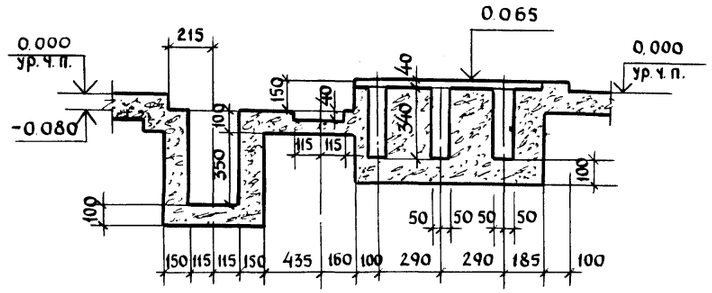
3-3

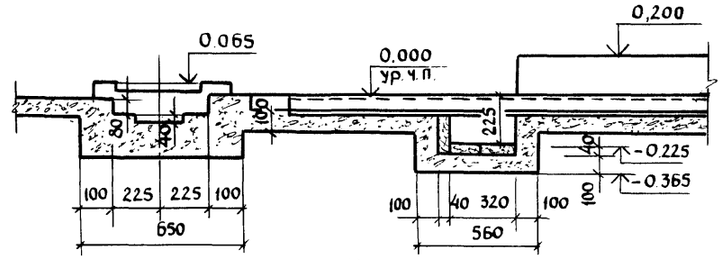
5-5

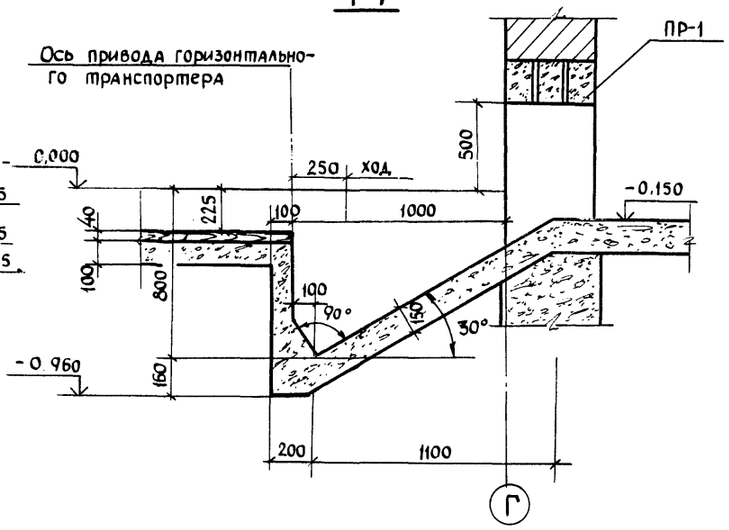
7-7

1. Фрагмент плана 4 замаркирован на листе КЖ-12.

Рук.маст	Гущин		
Гл.инж.пр	Стуканова		
Гл.констр	Корнеев		
Рук.гр.	Костина		
Ст.инж.	Костромин		

Т.П 801-2-15 КЖ

Коровник на 100 коров привязного содержания с помещениями для телят и ремонтного молодняка

Стадия	Лист	Листов
Тр	15	

Маркировочная схема подпольных каналов. Фрагмент плана 4.

Росгипрониисельстрой г. Москва

Привязан

Инв. №

Согласовано

Гл. спец. мех. Гашков

Взам. инв. №

Подпись и дата

Инв № подл.

Альбом

Типовой проект 801-2-15

17298-01 33

Копировал

формат 22г

ФО-1

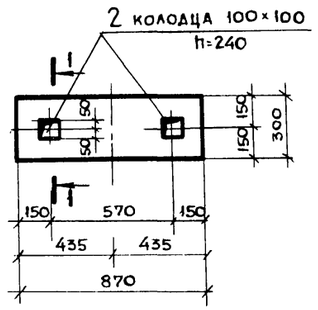

ФО-2
ФО-2'

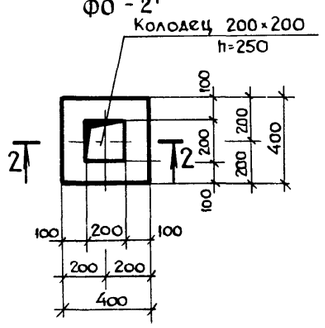

ФО-3

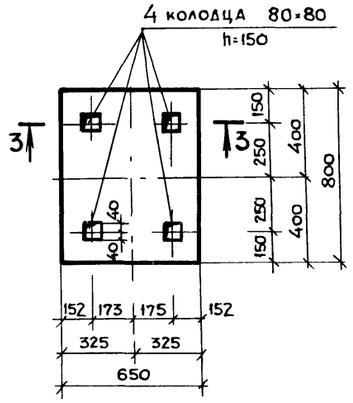

ФО-4

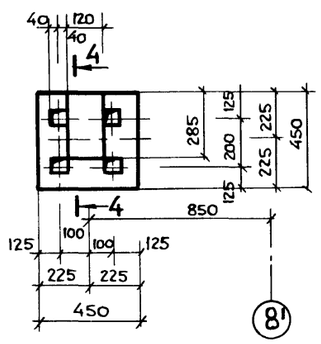

ФО-5

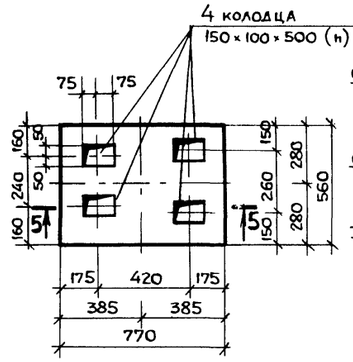

5-5

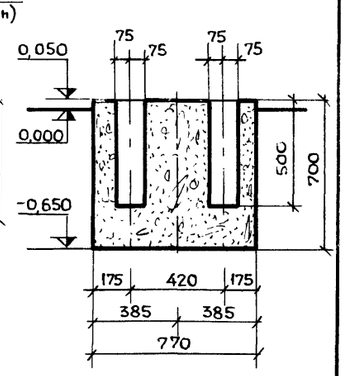

1-1

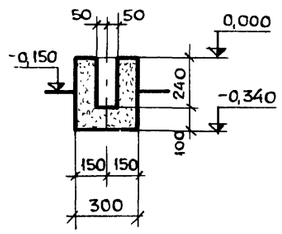

2-2

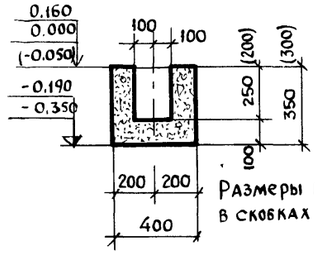

3-3

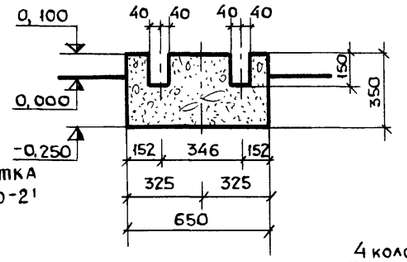

Размеры и отметка в скобках для ФО-2'

4-4

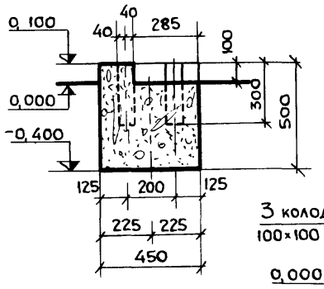

ФО-9

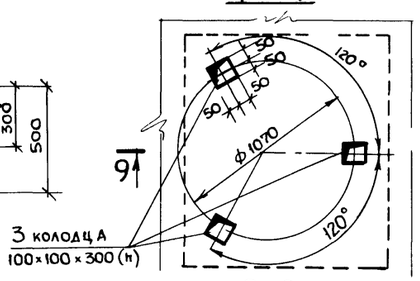

ФО-10

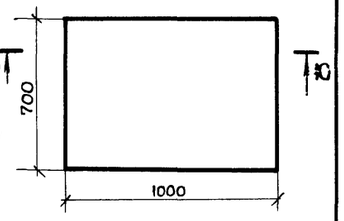

9-9

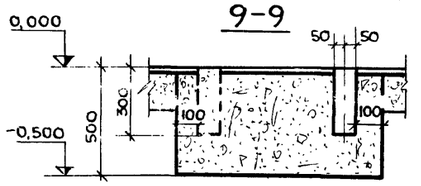

10-10

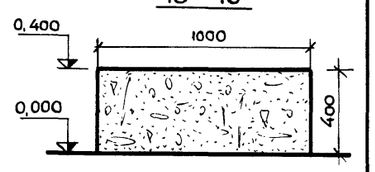

ФО-6

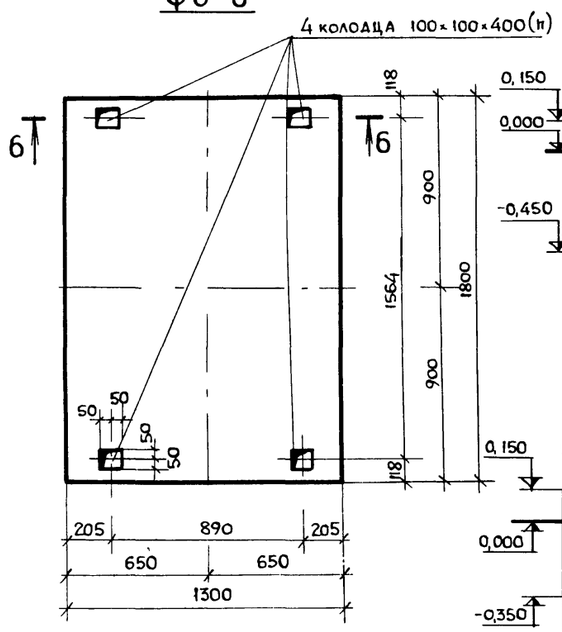

6-6

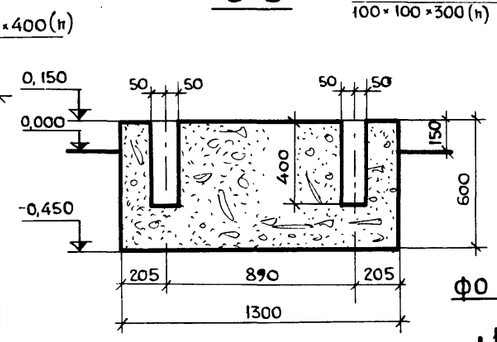

7-7

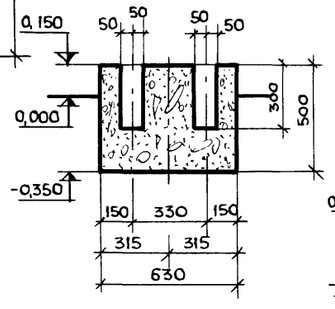

ФО-7

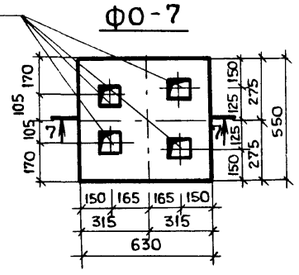

ФО-8

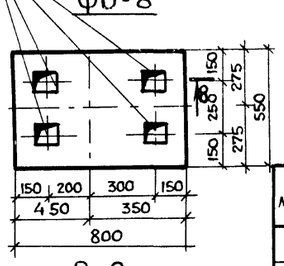

ФО-11

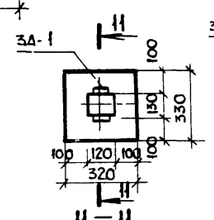

ФО-12

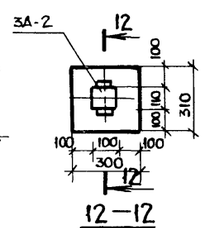

8-8

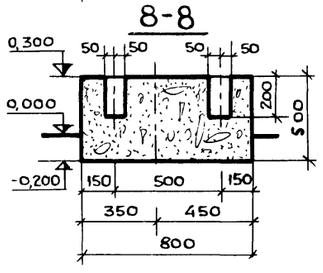

11-11

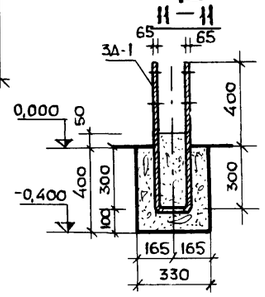

12-12

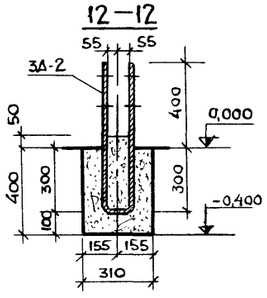

4 колодца 100×100×200 (h)

ФО-10

Спецификация элементов к маркировочной схеме расположенной на листе КЖ-12

Марка	Обозначение	Наименование		Кол.	Прим.
ФО-1	На данном листе	Фундамент под оборудование	ФО-1	2	0,084 м³
ФО-2	то же	то же	ФО-2	56	0,046 м³
ФО-3	— " —	— " —	ФО-3	1	0,178 м³
ФО-4	— " —	— " —	ФО-4	1	0,092 м³
ФО-5	— " —	— " —	ФО-5	1	0,285 м³
ФО-6	— " —	— " —	ФО-6	1	1,3 м³
ФО-7	— " —	— " —	ФО-7	1	0,170 м³
ФО-8	— " —	— " —	ФО-8	1	0,220 м³
ФО-9 / ФО-10	— " —	— " —	ФО-9 / ФО-10	1 / 1	0,72 м³ / 0,28 м³
ФО-11 / ФО-12	— " —	— " —	ФО-11 / ФО-12	8 / 12	0,04 м³ / 0,04 м³

Рук. маст.	Гущин	
гл. инж.-пр	Стуканова	
гл. конст.	Корнеев	
рук. гр.	Костина	
ст. инж	Костромин	
Инженер	Герасимова	

Привязан

Инв N.

Т. П 801-2-15 КЖ

Коровник на 100 коров привязного содержания с помещениями для телят и ремонтного молодняка

Стадия	Лист	Листов
ТР	16	

Фундаменты под оборудование ФО1 ÷ ФО12

Росгипронисельстрой г. Москва

Альбом I

Типовой проект 801-2-15

Маркировочная схема размещения боксов в стойле

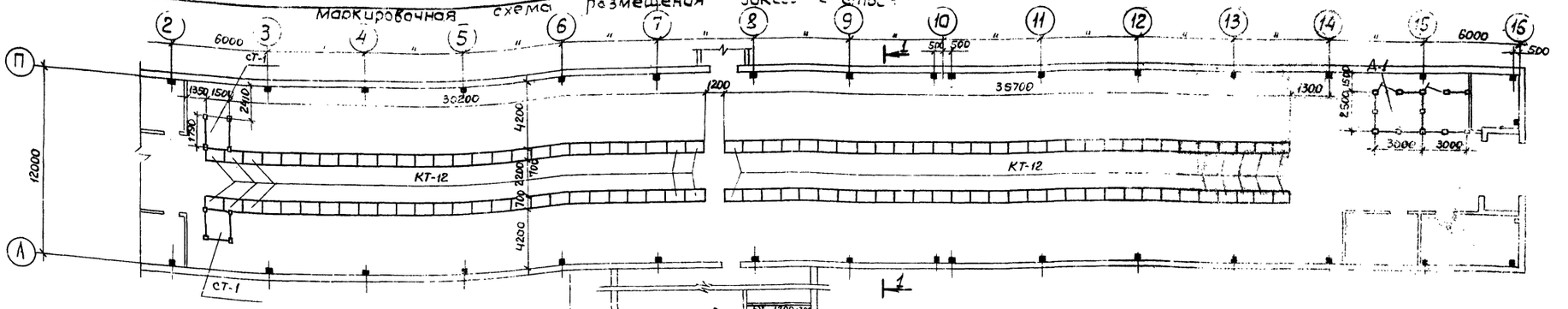

1-1

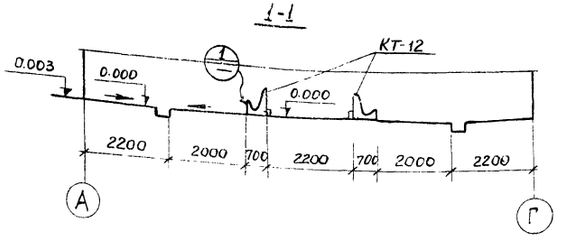

2-2

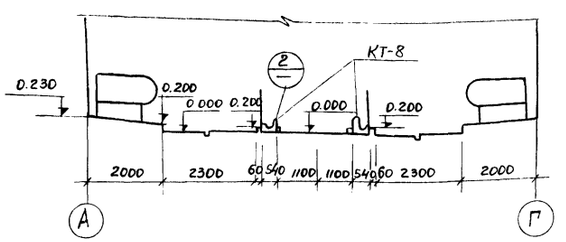

3-3

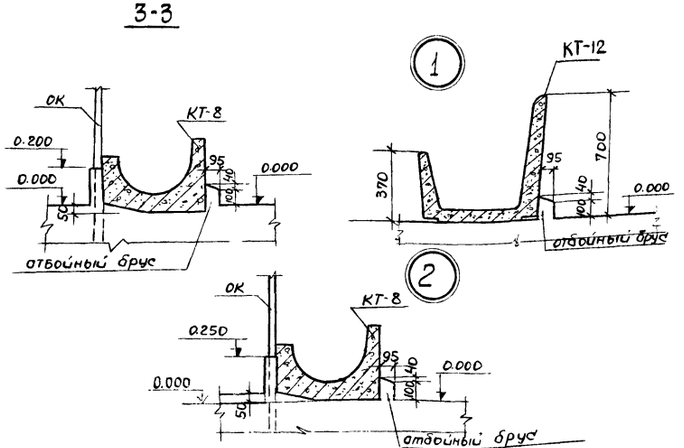

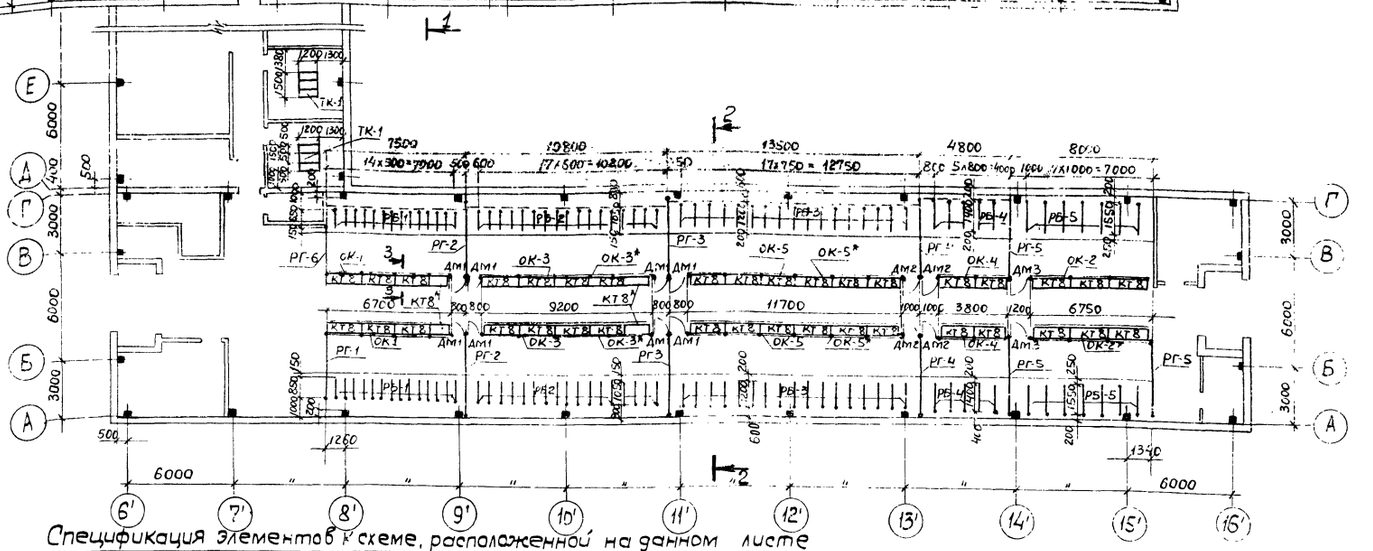

Спецификация элементов к схеме, расположенной на данном листе

Марка	Обозначение	Наименование	Кол.	Примеч.
1	2	3	4	5
РБ-1	Лист КЖ-20	Разделитель боксовый РБ1	28	
РБ-2	То же	Тоже РБ2	34	
РБ-3	—"—	—"— РБ3	34	
РБ-4	—"—	—"— РБ4	10	
РБ-5	—"—	—"— РБ5	14	
РГ-1	Лист КЖ-20	Разделитель групповой РГ1	1	
РГ-2	То же	Тоже РГ2	2	
РГ-3	—"—	—"— РГ3	2	
РГ-4	—"—	—"— РГ4	2	
РГ-5	—"—	—"— РГ5	3	
РГ-6	—"—	—"— РГ6	1	
Д-1	Лист КЖ-19	Денник для коровы Д-1	1	
КТ8	Серия 3.818-1 в.2	Кормушка КТ8	40	
КТ12	То же	То же КТ12	112	

1	2	3	4	5
ДМ3	Лист КЖ-20	Дверь металлическая ДМ-3	2	
ТК-1	Лист КЖ-21, КЖ-22	Клетка для телят ТК-1	6	
ОК-1	Лист КЖ-24	Ограждение кормушек ОК-1	2	
ОК-2	То же	То же ОК-2	1	
ОК-2*	—"—	—"— ОК-2*	1	
ОК-3	—"—	—"— ОК-3	2	
ОК-3*	—"—	—"— ОК-3*	2	
ОК-4	—"—	—"— ОК-4	2	
ОК-5	—"—	—"— ОК-5	2	
ОК-5*	—"—	—"— ОК-5*	2	
СТ-1	См. лист КЖ-19	Стойло для быка СТ-1	2	
ДМ-1	Лист КЖ-20	Дверь металлическая ДМ1	8	
ДМ-2	То же	То же ДМ2	4	

Рук.мас	Гущин В.Н.	
Гл.инж.пр	Ступакова З.Г.	
Гл.констр	Корнеев О.Н.	
Рук.гр.	Костина И.С.	
Ст.техн.	Аверьянова	

Т.П. 801-2-15 КЖ

Коровник на 100 голов привязного содержания с размещением для телят и ремонтного молодняка

Стадия	Лист	Листов
ТР	17	

Маркировочная схема размещения боксов и кормушек

Росагропромсельстрой г. Москва

Инв. № подл. | Подпись и дата | Взам. инв. №

Гл. спец. ТХ ... Ашкова

Альбом

Типовой проект 801-2-15

Маркировочная схема фундаментов под технологическое оборудование.

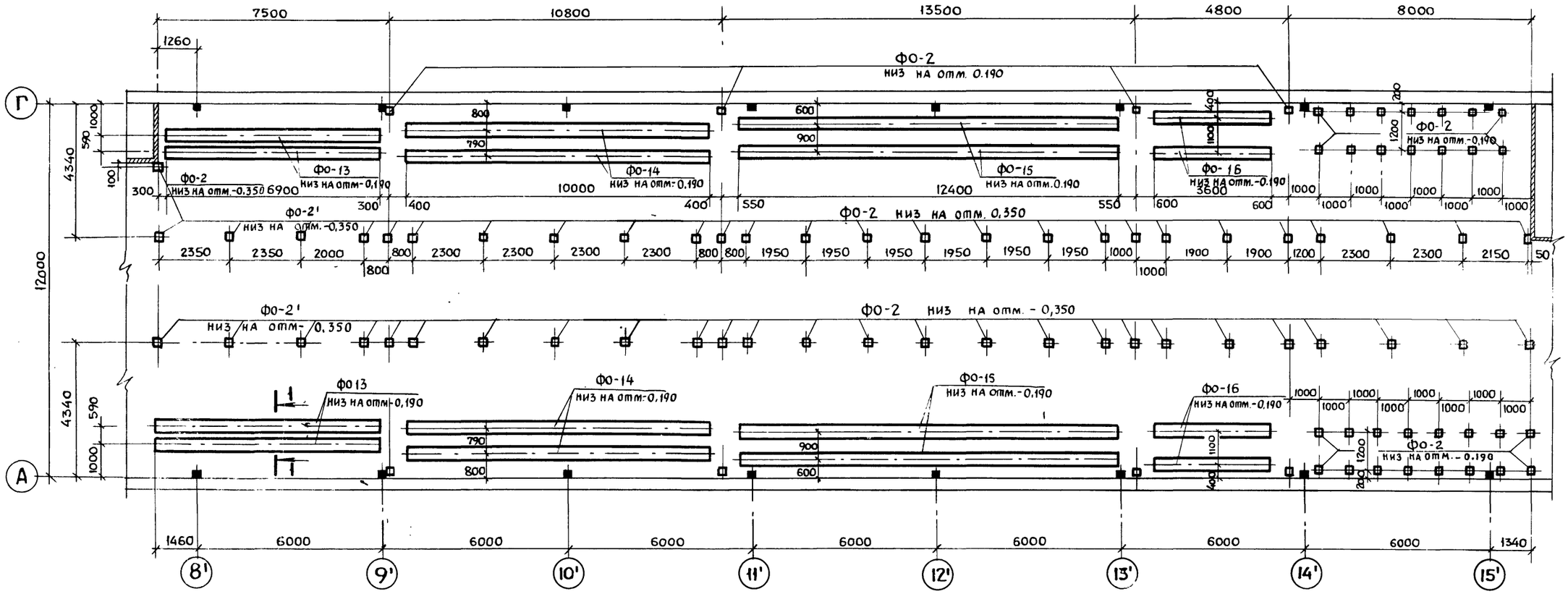

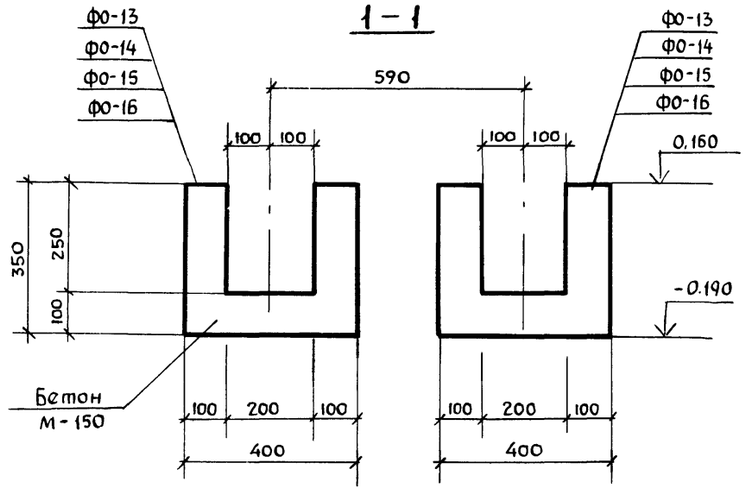

Спецификация элементов к схеме, расположенной на листе

Марка	Обозначение	Наименование		кол.	примеч.
ФО-2 / ФО-2'	см. лист КЖ-16	Фундамент под оборудование	ФО-2 / ФО-2'	81 / 8	0,045 м³
ФО-13	на данном листе	Фундамент под оборудование	ФО-13	4	0,74 м³
ФО-14	——— " ———	Фундамент под оборудование	ФО-14	4	1,02 м³
ФО-15	на данном листе	Фундамент под оборудование	ФО-15	4	1,234 м³
ФО-16	на данном листе	Фундамент под оборудование	ФО-16	4	0,35 м³

Рук. маст.	Гущин В.Н	
Гл. инж. пр.	Стуканова З.Г	
Гл. конст.	Корнеев С.Н	
Рук. груп	Костина И.С	
Ст. инж.	Костромина А.П	

Т.П 801-2-15 КЖ

Коровник на 100 коров привязного содержания с помещениями для телят и ремонтного молодняка

Стадия	Лист	Листов
ТР	18	

Маркировочная схема фундаментов под технологическое оборудование.

Росгипронииельстрой г. Москва

Привязан

Инв. №

Альбом 4
Типовой проект 801-2-15
Инв. № подл. | Подпись и дата | Взам. инв. №

Денник Д-1

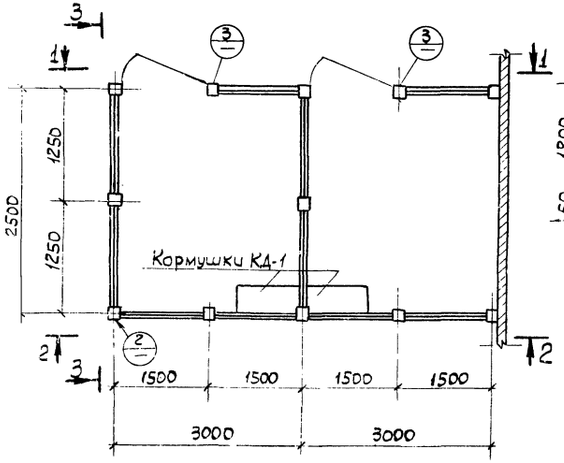

2-2

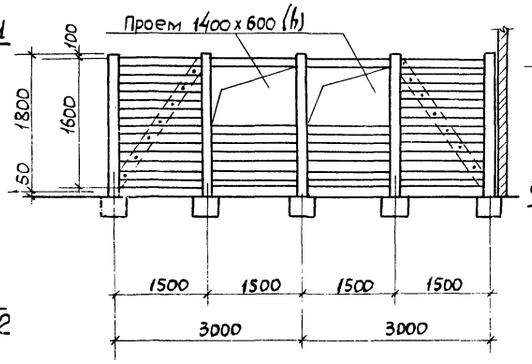

3-3

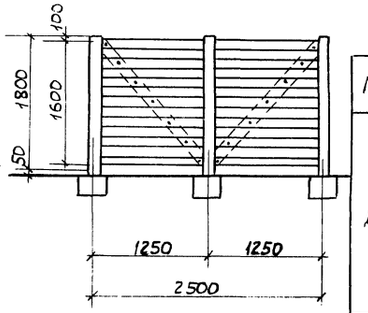

1-1

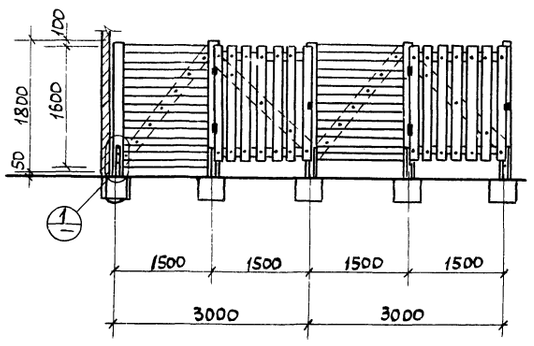

Стойло для быка СТ-1

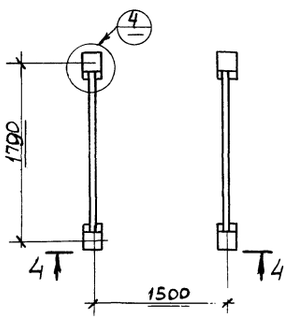

4-4

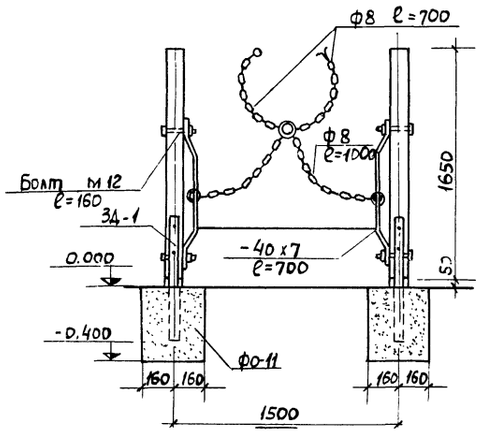

Спецификация материалов на одну марку

Марка	Поз.	Обозначение	Наименование	Кол.	Примеч.
Д-1	1	Денник данный лист	Стойка 100х100х1800	12	шт.
	2		Брусок 36х36х1700	38	шт.
	3		Перегородки дощатые δ=28	19,12	м²
	—		Клетка из досок δ=28	4,6	м²
	—		Закладная деталь 3Д-2	12	шт
	4		Болты М12	24	шт.
Ст-1	5	Стойло для быка данный лист	Стойка 120х120х1650	4	шт.
	6		Брусок 36х36х1650	8	шт.
	7		Перегородки дощатые δ=28	4,51	м²
	—		Закладная деталь 3Д-1	4	шт.
	—		Болты М12	16	шт.
	—		-40х7; ℓ=1400	3,1	кг
	—		Цепь ф8, ℓ=1700		кг

1. Кормушку КД-1 см. лист КЖ-23.
2. Привязь в стойле для быка принята по серии 2.800-2, выпуск 5, тип „б".
3. Фундаменты ФО-11, ФО-12 см. лист КЖ-16.

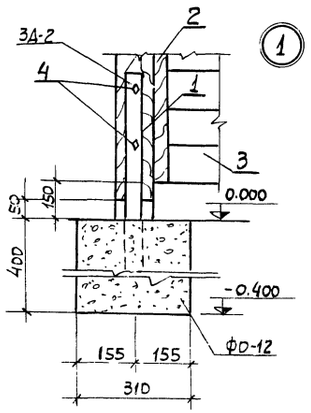

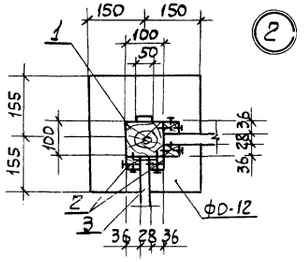

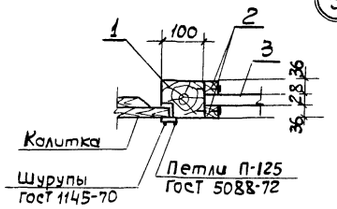

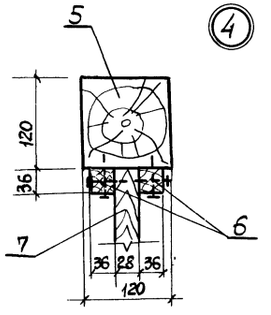

Привязан

Инв №

Рук. маст.	Гущин В.Н.		
Гл. инж. пр.	Тумакова З.П.		
Гл. констр.	Корнеев С.Н.		
Рук. гр.	Костина И.С.		
Ст. техн.	Аверьянова		

Т.П. 801-2-15 КЖС

Коровник на 100 голов привязного содержания с помещениями для телят и ремонтного молодняка

Стадия	Лист	Листов
ТР	19	

Денник Д-1. Стойло для быка СТ-1.

Росгипронисельстрой г. Москва

Альбом I

Тип. бой проект 801-2-15

Инв. № подл. | Подпись и дата | Взам. инв. №

ДМ-1 ÷ ДМ-3

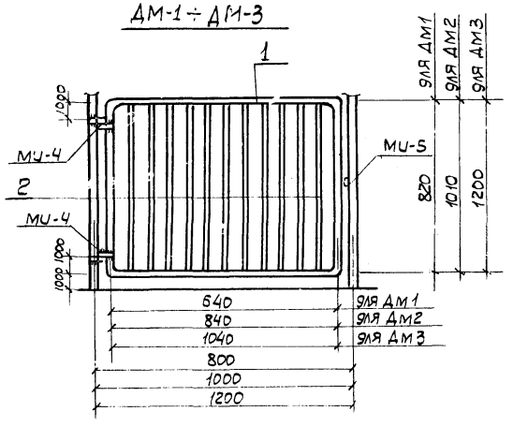

Поз. 3

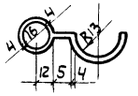

Поз. 6

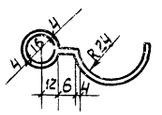

РГ-1 ÷ РГ-6

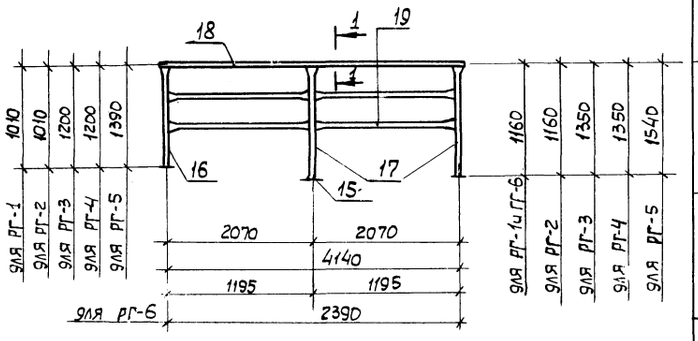

МИ-4

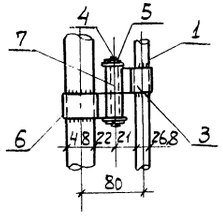

МИ-5

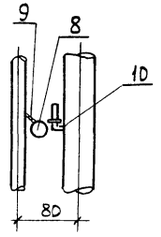

1-1

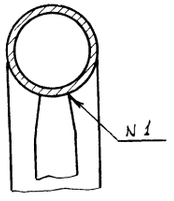

РБ-1 ÷ РБ-5

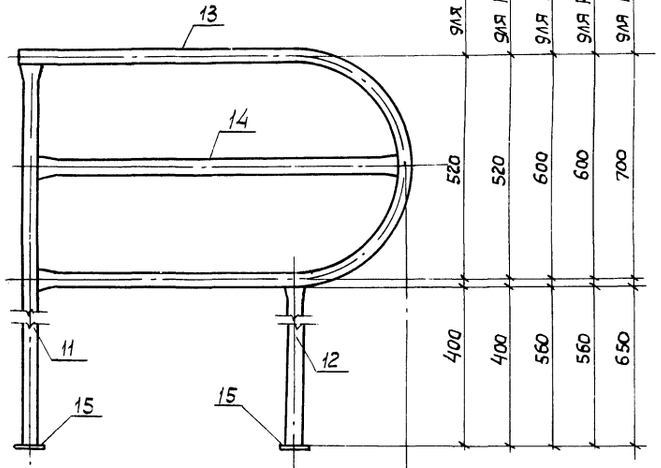

590	260	для	РБ-1	
790	260	для	РБ-2	
900	300	для	РБ-3	
1100	300	для	РБ-4	
1200	350	для	РБ-5	

Спецификация стали на один элемент

Марка	Поз.	Сечение	Длина мм	Кол. шт.	Масса, кг Поз.	Всех	Марка	Примечание
1	2	3	4	5	6	7	8	9
ДМ-1	1	Труба dy=20	2920	1	4,84	4,84	8,90	ГОСТ 3262-75
	2	Труба dy=10	800	6	0,66	3,96		То же
ДМ2	1	Труба dy=20	3700	1	6,14	6,14	12,62	—"—
	2	Труба dy=10	990	8	0,81	6,48		—"—
ДМ3	1	Труба dy=20	4480	1	7,43	7,43	17,13	—"—
	2	Труба dy=10	1180	10	0,97	9,70		—"—
МИ-4	3	-30х40	91	1	0,09	0,09	0,48	ГОСТ 103-76
	4	Гайка М16	—	1	0,04	0,04		ГОСТ 7798-70
	5	Шайба М16	—	2	0,01	0,02		То же
	6	-30х40	155	1	0,14	0,14		ГОСТ 103-76
	7	Болт М16	80	1	0,19	0,19		ГОСТ 7798-70
МИ-5	8	Кольцо ф15	50	1	0,7	0,7	0,62	
	9	Цепочка	40	1	—	—		
	10	• ф10 AI	90	1	0,55	0,55		ГОСТ 2590-71*
РБ-1	11	Труба dy=40	920	1	3,53	3,53	16,02	ГОСТ 3262-75
	12	То же	400	1	1,54	1,54		То же
	13	—"—	1995	1	7,66	7,66		—"—
	14	—"—	810	1	3,11	3,11		—"—
	15	-30х5	80		0,09	0,18		ГОСТ 103-76
РБ-2	11	Труба dy=40	920	1	3,53	3,53	18,37	ГОСТ 3262-75
	12	То же	400	1	1,54	1,54		То же
	13	—"—	2395	1	9,20	9,20		—"—
	14	—"—	1010	1	3,92	3,92		—"—
	15	-30х5	80	2	0,09	0,18		103-76

1	2	3	4	5	6	7	8	9
РБ3	11	Труба dy=40	1160	1	4,45	4,45	21,73	ГОСТ 3262-75
	12	То же	560	1	2,15	2,15		То же
	13	—"—	2742	1	10,50	10,50		—"—
	14	—"—	1160	1	4,45	4,45		—"—
	15	-30х5	80	2	0,03	0,18		ГОСТ 103-76
РБ-4	11	Труба dy=40	1160	1	4,45	4,45	24,08	ГОСТ 3262-75
	12	То же	560	1	2,15	2,15		То же
	13	—"—	3142	1	12,10	12,10		—"—
	14	—"—	1360	1	5,20	5,20		—"—
	15	-30х5	80	2	0,09	0,18		ГОСТ 103-76
РБ-5	11	Труба dy=40	1350	1	5,18	5,18	27,06	ГОСТ 3262-75
	12	То же	650	1	2,50	2,50		То же
	13	—"—	3500	1	13,40	13,40		—"—
	14	—"—	1510	1	5,80	5,80		—"—
	15	-30х5	80	2	0,09	0,18		ГОСТ 103-76
РГ-1 РГ-2	16	Труба dy=40	986	1	3,89	3,89	59,76	ГОСТ 3262-75
	17	То же	1136	2	4,36	8,72		То же
	18	—"—	4188	1	16,08	16,08		—"—
	19	—"—	2022	4	7,70	30,80		—"—
	15	-30х5	80	3	0,09	0,27		ГОСТ 103-76
РГ-3 РГ-4	16	Труба dy=40	1176	1	4,51	4,51	61,84	ГОСТ 3262-75
	17	То же	1326	2	5,09	10,18		То же
	18	—"—	4188	1	16,08	16,08		—"—
	19	—"—	2022	4	7,70	30,80		—"—
	15	-30х5	80	3	0,09	0,27		ГОСТ 103-76
РГ-5	16	Труба dy=40	1366	1	5,25	5,25	64,04	ГОСТ 3262-75
	17	То же	1516	2	5,82	11,64		То же
	18	—"—	4188	1	16,08	16,08		—"—
	19	—"—	2022	4	7,70	30,80		—"—
	15	-30х5	80	3	0,09	0,27		ГОСТ 103-76
РГ-6	16	Труба dy=40	986	1	3,89	3,89	39,84	ГОСТ 3262-75
	17	То же	1136	2	4,36	8,72		То же
	18	—"—	2438	1	9,36	9,36		—"—
	19	—"—	1147	4	4,40	17,60		—"—
	15	-30х5	80	3	0,09	0,27		ГОСТ 103-76

1. Все металлические изделия очистить от ржавчины
2. Сварку производить электродами Э-42, ГОСТ 9466-75 сварные швы по ГОСТ 5264-69.
3. Покрытие: грунтовкой-преобразователем ржавчины ВА-01-ГИСИ или грунтом В2-02, ГОСТ 12707-77* (1 слой) или материалом ВН-30, ТУ 84-20-68 по РСН 40-71 (2 слоя) после монтажа.
4. Шов N1 (сечение 1-1) выполнить ручной электродуговой сваркой.

Рук. маст.	Гущин В.Н.	
Гл. инж. пр.	Стуканова З.Г.	
Гл. констр.	Корнеев С.Н.	
Рук. гр.	Кострина И.С.	
Ст. техн.	Аверьянова	

Т.П. 801-2-15 КЖ

Коровник на 100 голов привязного содержания с помещениями для телят и ремонтного молодняка

Стадия	Лист	Листов
Р	20	

Двери ДМ1÷ДМ3; Разделители боковые РБ-1÷РБ-5; Разделители групповые РГ-1÷РГ-6.

Росгипронисельстрой г. Москва

Привязан

Инв. №

17298-01 38

Альбом I

Типовой проект 801-2-15

Инв. № подл. | Подпись и дата | Взам. инв. №

План

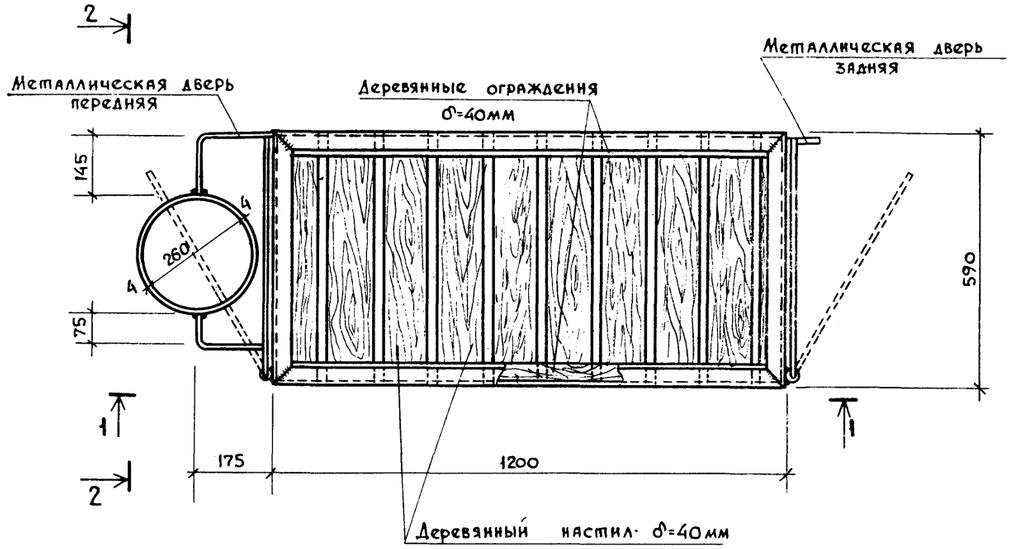

Металлическая дверь передняя

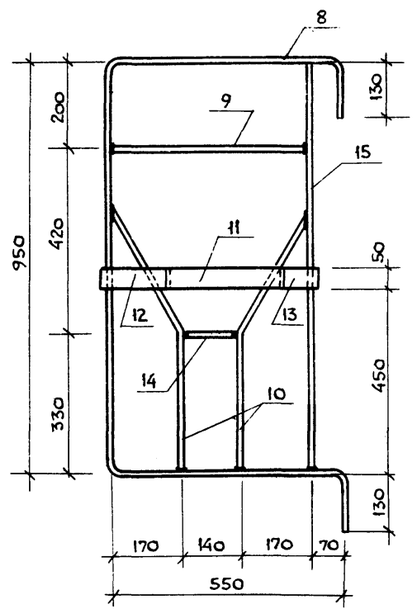

Металлическая дверь задняя

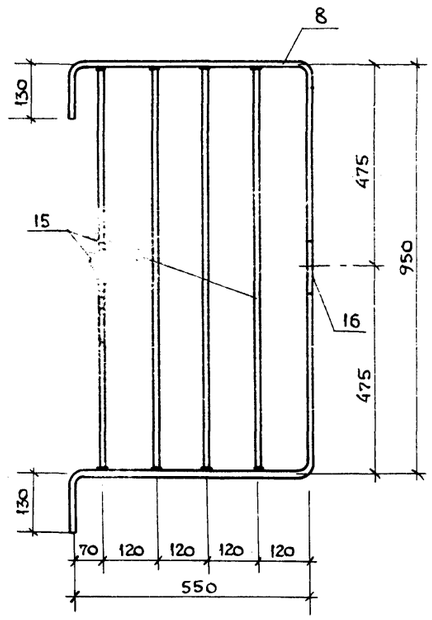

1-1

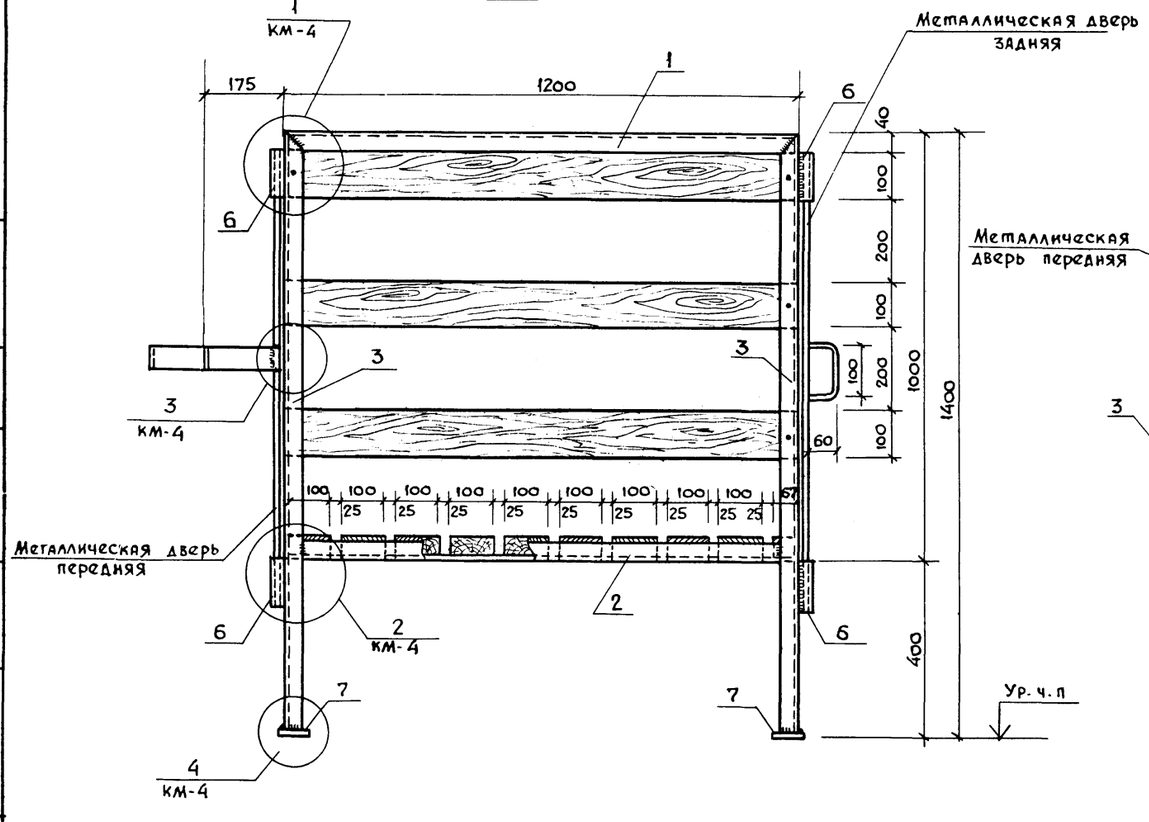

2-2

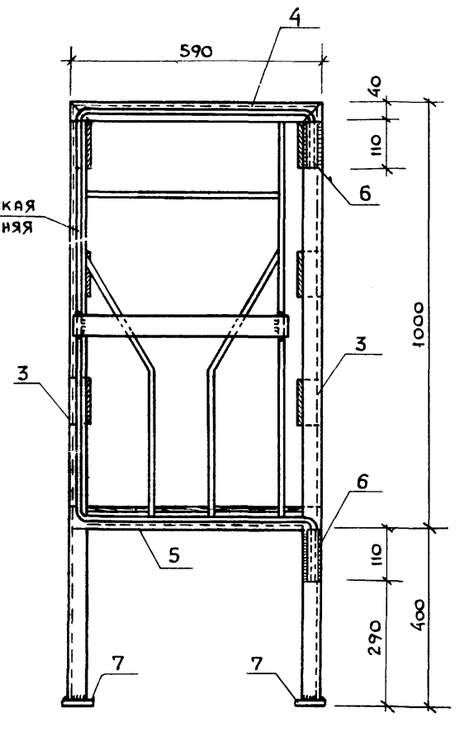

1. Монтаж вести на черных болтах ⌀ 10мм и сварке.
2. Сварку производить электродами типа Э42 по ГОСТ 9466-75.
   Толщину сварных швов принять по наименьшей толщине свариваемых элементов.
3. Все металлоконструкции окрашиваются краской ХВ-124 /ГОСТ 10144-74*/ по грунту ФЛ-03 К /ГОСТ 9109-76/.
4. Деревянные конструкции клетки выполнять из древесины хвойных пород I категории согласно СНиП II-В. 4-71*
5. Данный лист читать совместно с листами КЖ-22.
6. Двери клетки закрываются запор-цепочкой.

Рук. маст.	Кантарович	
ГИП	Стуканова	
Гл. конст.	Корнеев	
Рук. груп.	Костина	
Ст. инж.	Кутузова	

Привязан

Инв. №

ТП 801-2-15 КЖ

Коровник на 100 коров привязного содержания с помещениями для телят и ремонтного молодняка

Стад.	Лист	Листов
Р	21	

Клетка для телят ТК-1 / начало/

Росгипронисельстрой г. Москва

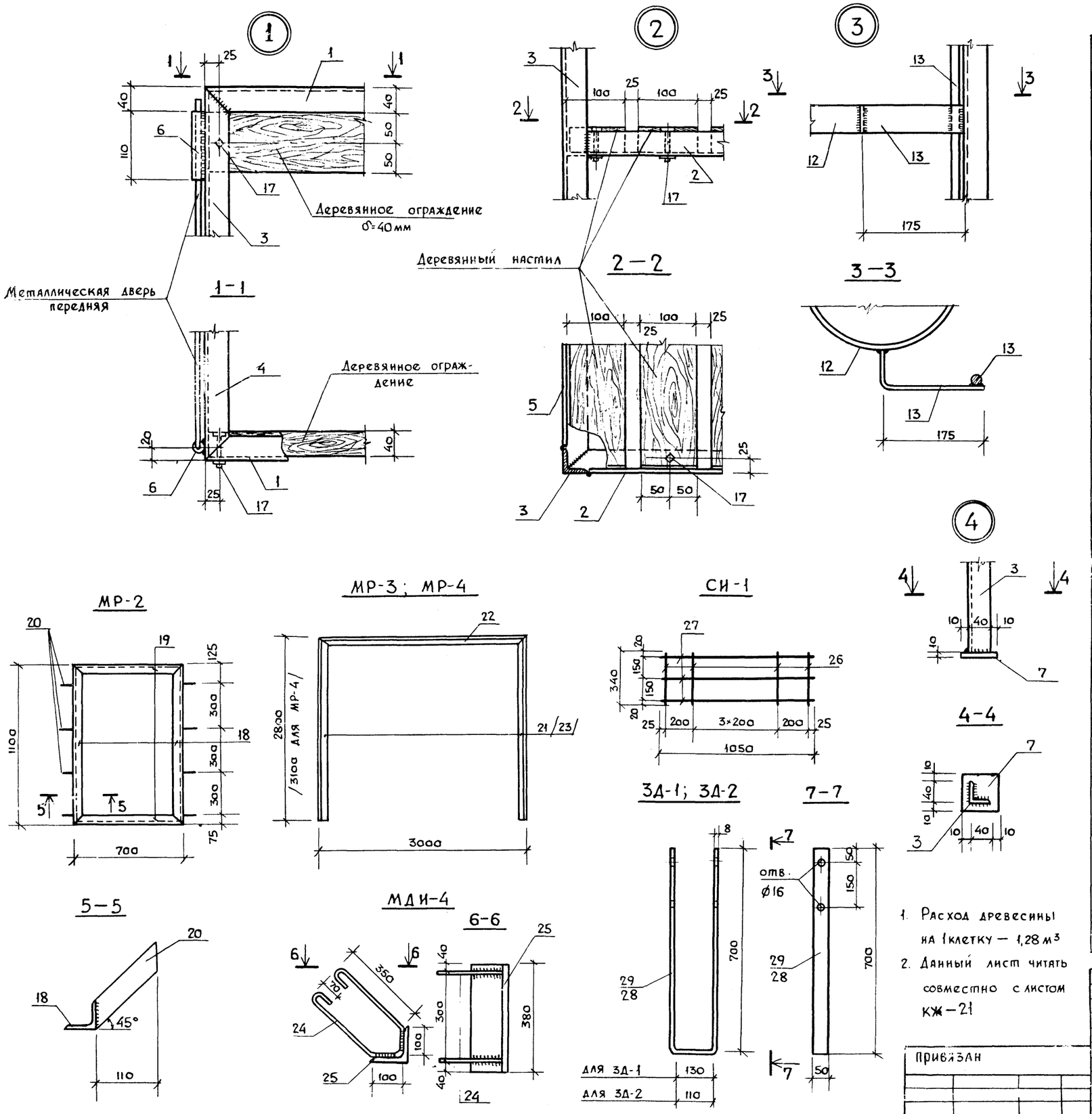

Спецификация металла на 1 клетку

Марка эл-та	№ поз.	Сечения	Длина мм	К-во шт	Масса кг 1 поз.	Масса кг всех поз.	Масса кг марки	Примечания
ТК-1	1	L 40×4	1200	2	2,90	5,80	49,44	гост 8509-72*
	2	L 40×4	1190	2	2,88	5,76		—"—
	3	L 40×4	1390	4	3,36	13,44		—"—
	4	L 40×4	590	2	1,43	2,86		—"—
	5	L 40×4	580	2	1,40	2,80		—"—
	6	труба ⌀ 15	110	4	0,14	0,56		гост 3262-75*
	7	— 60×10	60	4	0,28	1,12		гост 103-76
	8	⌀ 14	2370	2	2,87	5,94		гост 2590-71*
	9	⌀ 14	536	1	0,65	0,65		—"—
	10	⌀ 14	660	2	0,80	1,60		—"—
	11	— 50×4	408	1	0,64	0,64		гост 103-76
	12	— 50×4	320	1	0,50	0,50		—"—
	13	— 50×4	250	1	0,39	0,39		—"—
	14	⌀ 14	126	1	0,15	0,15		гост 2590-71*
	15	⌀ 14	936	5	1,13	5,65		—"—
	16	⌀ 14	250	1	0,30	0,30		—"—
	17	болт М10	50	32	0,04	1,28		гост 7798-70*
МР-2	18	L 50×5	1100	2	4,15	8,30	14,94	гост 8509-72
	19	L 50×5	700	2	2,64	5,28		то же
	20	— 40×5	110	8	0,17	1,36		гост 103-76
МР-3	21	L 45×5	2800	2	9,43	18,86	39,08	гост 8509-72
	22	L 45×5	3000	1	10,11	20,22		то же
МР-4	23	L 45×5	3100	2	10,40	20,80	41,02	—"—
	22	L 45×5	3000	1	10,11	20,22		—"—
МДИ-4	24	⌀ 10 А I	1100	2	0,68	1,36	11,31	гост 2590-71
	25	L 125×14	380	1	9,95	9,95		гост 8509-72
СИ-1	26	⌀ 6 А I	340	6	0,08	0,48	1,18	гост 2590-71
	27	⌀ 6 А I	1050	3	0,23	0,70		то же
ЗД-1	28	— 50×8	[illegible]	1	4,80	4,80	4,80	гост 103-75
ЗД-2	29	— 50×8	[illegible]	1	4,74	4,7	4,74	то же

1. Расход древесины на 1 клетку — 1,28 м³
2. Данный лист читать совместно с листом КЖ-21

Рук. маст.	Кантарович	
гл. инж. пр.	Стуканова	
гл. конст.	Корнеев	
рук. груп.	Костина	
ст. инж.	Кутузова	
инженер	Аверьянова	

Т.п. 801-2-15 КЖ

Коровник на 100 коров привязного содержания с помещениями для телят и ремонтного молодняка

стад.	Лист	Листов
Р	22	

Клетка для телят ТК-1 /окончан./
Рамки МР2÷МР4 Сетка СИ-1.
Закладные детали ЗД-1; ЗД-2; МДИ-4

Расгипроинсельстрой г. Москва

Привязан

Инв. №

Типовой проект

Подпись и дата

Взам. инв. №

Альбом I

Типовой проект 801-2-15

План КД-1

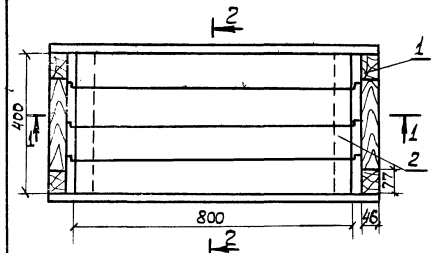

2-2

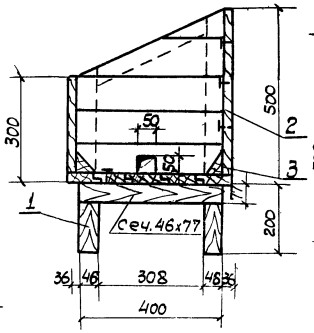

3-3 (для КДР-6)

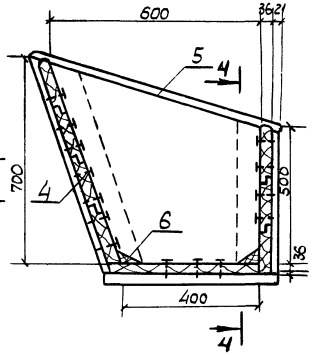

3-3 (для КДР-7)

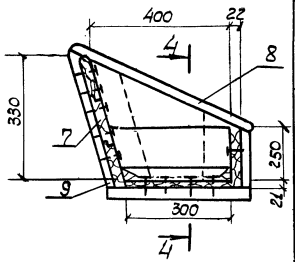

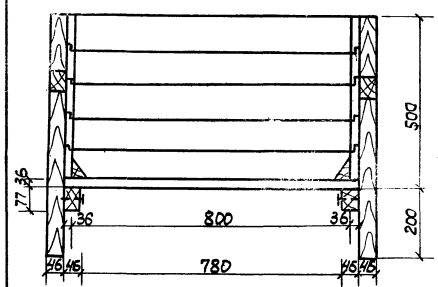

План КДР-6 (КДР-7)

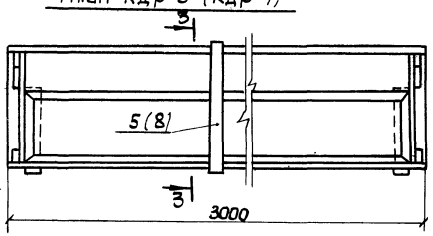

4-4

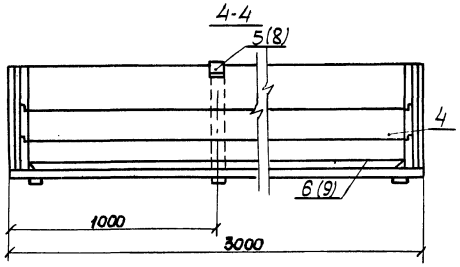

Спецификация деревянных элементов

Марка	Поз.	Обозначение	Наименование	Кол.	Примечание
КД-1	1	—"—	Бруски 46х77	16	п.м.
	2	—"—	Доски δ=30	1,12	м²
	3	—"—	Треугольные бруски 46х46	1,6	п.м.
КДР-6	4	Серия 2.800-2 в.5	Доски δ=36	0,186	м³
	5	То же	Планки 21х76	0,018	—"—
	6	—"—	Треугольные бруски 46х46	0,021	—"—
КДР-7	7	—"—	Доски S=21	0,069	—"—
	8	—"—	Планки 21х76	0,006	—"—
	9	—"—	Треугольные бруски 36х36	0,015	—"—
В-1	10	Серия 2.800-2, в6	Бруски обвязки 94х44х810	4	шт.
	11	—"—	—"— 94х44х1400	4	шт.
	12	—"—	Бруски обрешетки 44х44х730	22	шт.
	13	—"—	Раскос 94х28х1900	2	шт.

Спецификация металла на одни ворота.

Марка элемента	№ поз.	Сечения	Длина в мм	Кол. шт.	Масса, кг			Примечание
					1 поз.	Всех поз.		
Уголь ник	14	-5х40	125	8	0,196	1,56	1,56	гост 8510-72
Шурупы	15	ф4	40	32	0,03	0,10	0,10	гост 1145-70
Скоба	16	-4х20	280	4	—	0,65	0,65	гост 103-76
Шурупы	17	ф4	30	16	—	0,04	0,04	гост 1145-70

Ворота В-1

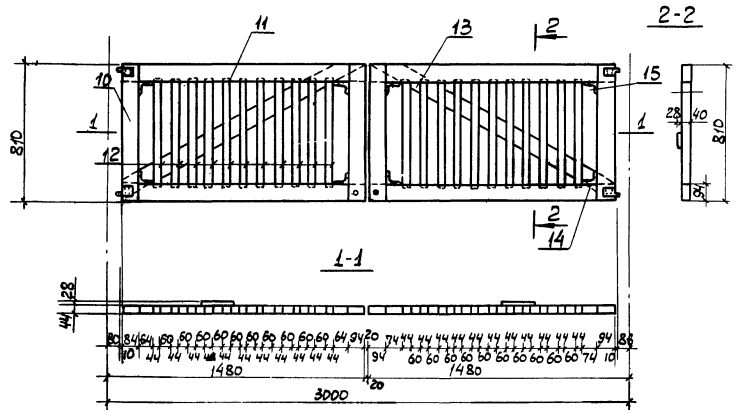

2-2

Запор ворот

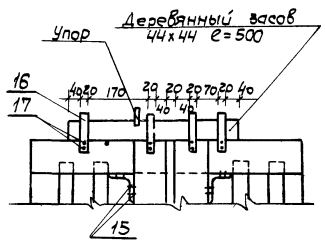

Угольник

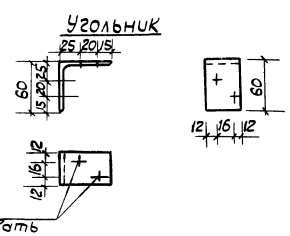

Рук. маст.	Гущин В.Н.		Т.П. 801-2-15 КЖ
Гл. инж. пр.	Стуканова З.П.		
Гл. констр.	Корнеева М.		Коровник на 100 голов привязного содержания с помещениями для телят и ремонтного молодняка
Рук. гр.	Костина И.С.		
Техник	Якимов		Стадия: ТР; Лист: 23; Листов:
Привязан			Кормушки КД-1, КДР-6, КДР-7, КДР-6*, Ворота В-1.
Инв. N			Росгипронииссельстрой г. Москва

17298-01 41

ОК-1

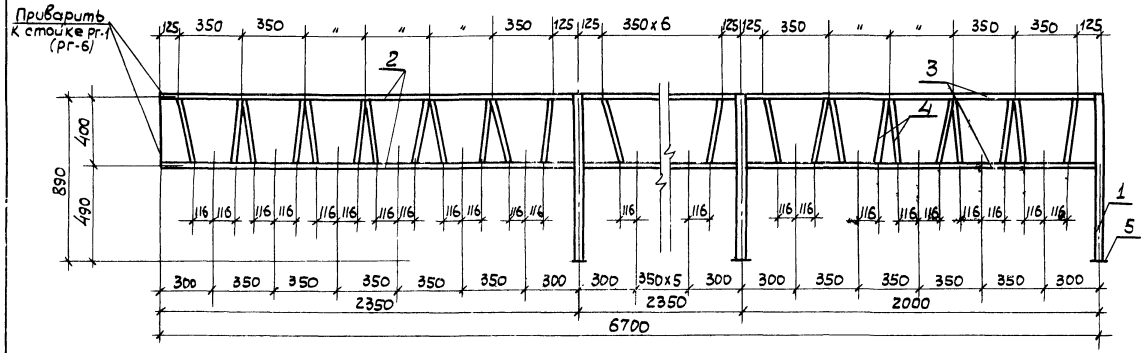

ОК-2 (ОК-2*)

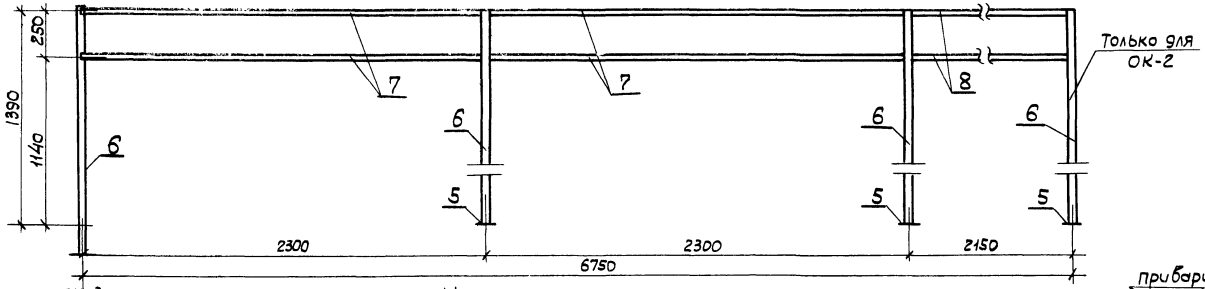

ОК-3 (ОК-3*)

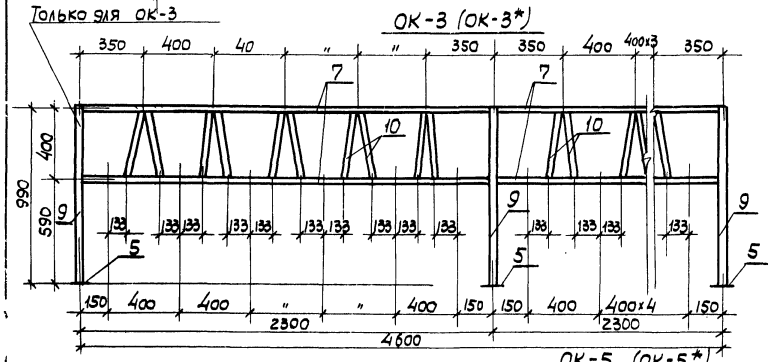

ОК-4

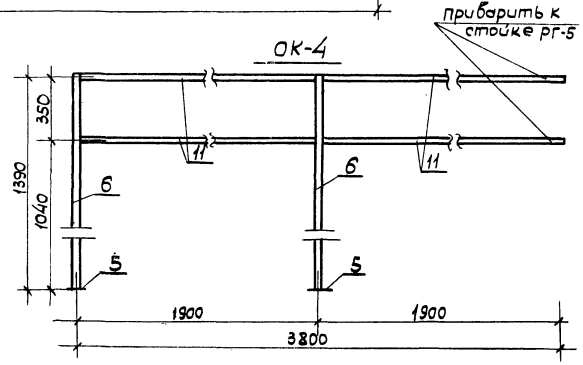

ОК-5 (ОК-5*)

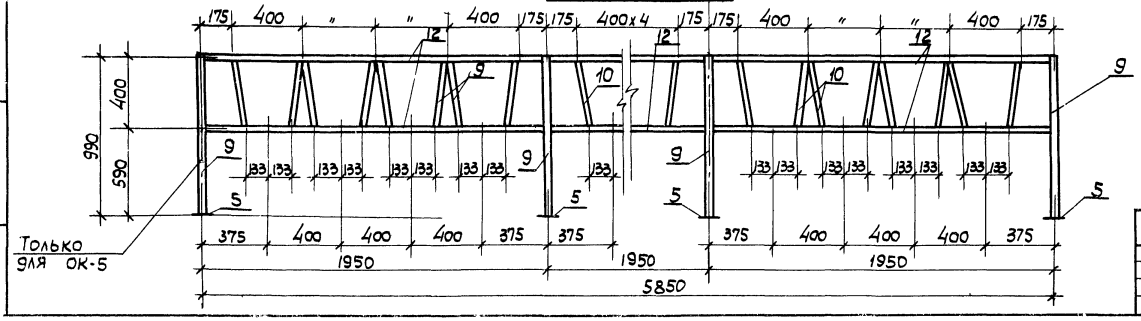

Спецификация металла на одно изделие

Наименование	Марка	№ поз.	Сечение	Кол. шт.	Длина мм	Масса, кг Поз.	Масса, кг Всех	Масса, кг Издел.	ГОСТ
ОК-1	Стойка	1	Труба dy 40	3	890	3,42	10,26	32,23	3262-75
	Ограждение	2	Труба dy 10	4	2330	1,84	7,36		Тоже
	То же	3	То же	2	1960	1,56	3,12		— " —
	— " —	4	— " —	34	404	0,33	11,22		— " —
	Подпятник	5	- 30х5	3	80	0,09	0,27		103-76
ОК-2	Стойка	6	Труба dy 40	4	1390	5,34	21,36	31,19	3262-7
	Ограждение	7	Труба dy 10	4	2260	1,80	7,2		То же
	— " —	8	— " —	2	2110	1,68	3,36		— " —
	Подпятник	5	- 30х5	3	80	0,09	0,27		103-7.
ОК-3	Стойка	9	Труба dy 40	3	990	3,80	11,40	27,13	3262-75
	Ограждение	7	Труба dy 10	4	2260	2,12	8,48		То же
	То же	10	То же	20	410	0,582	6,98		— " —
	Подпятник	5	- 30х5	3	80	0,09	0,27		103-76
ОК-3*	Стойка	9	Труба dy 40	2	990	3,80	7,60	21,96	3262-75
	Ограждение	7	Труба dy 10	2	2260	1,80	7,20		То же
	То же	10	То же	20	410	0,582	6,98		— " —
	Подпятник	4	- 30х5	2	80	0,09	0,18		103-[illegible]
ОК-4	Стойка	6	Труба dy 40	2	1390	5,34	10,68	16,78	3262-[illegible]
	Ограждение	11	Труба dy 10	4	1850	1,48	5,92		То ж[illegible]
	Подпятник	5	- 30х5	2	80	0,09	0,18		103-[illegible]
ОК-5	Стойка	9	Труба dy 40	4	990	3,80	14,20	34,65	3262-75
	Ограждение	12	Труба dy 10	6	1910	1,52	6,12		Тоже
	То же	10	То же	24	410	0,582	13,97		— " —
	Подпятник	5	- 30х5	4	80	0,09	0,36		103-76
ОК-5*	Стойка	9	Труба dy 40	3	990	3,80	11,40	31,76	3262-75
	Ограждение	12	Труба dy 10	6	1910	1,52	6,12		Тоже
	То же	10	То же	24	410	0,582	13,97		— " —
	Подпятник	5	- 30х5	3	80	0,09	0,27		103-76
ОК-2*	Стойка	6	Труба dy 40	3	1390	5,34	16,02	26,85	3262-75
	Ограждение	7	Труба dy 10	4	2260	1,80	7,2		— " —
	— " —	8	— " —	2	2110	1,68	3,36		— " —
	Подпятник	5	- 30х5	3	80	0,09	0,27		103-76

Привязан

Инв №

Рук. маст	Гущин В.Н.		
Гл. инж. пр.	Стуканова З.Л.		
Гл. констр.	Корнеев С.Н.		
Рук. гр.	Кастина И.С.		
Ст. техн.	Аверьянова		

Т.П. 801-2-15 КЖ

Коровник на 100 голов привязного содержания с помещениями для телят и ремонтного молодняка

Стадия	Лист	Листов
ТР	24	

Ограждения кормушек ОК-1 ÷ ОК-5

Росагропромиссельстрой г. Москва

1-298-01 12

Альбом 1

Типовой проект -2-15

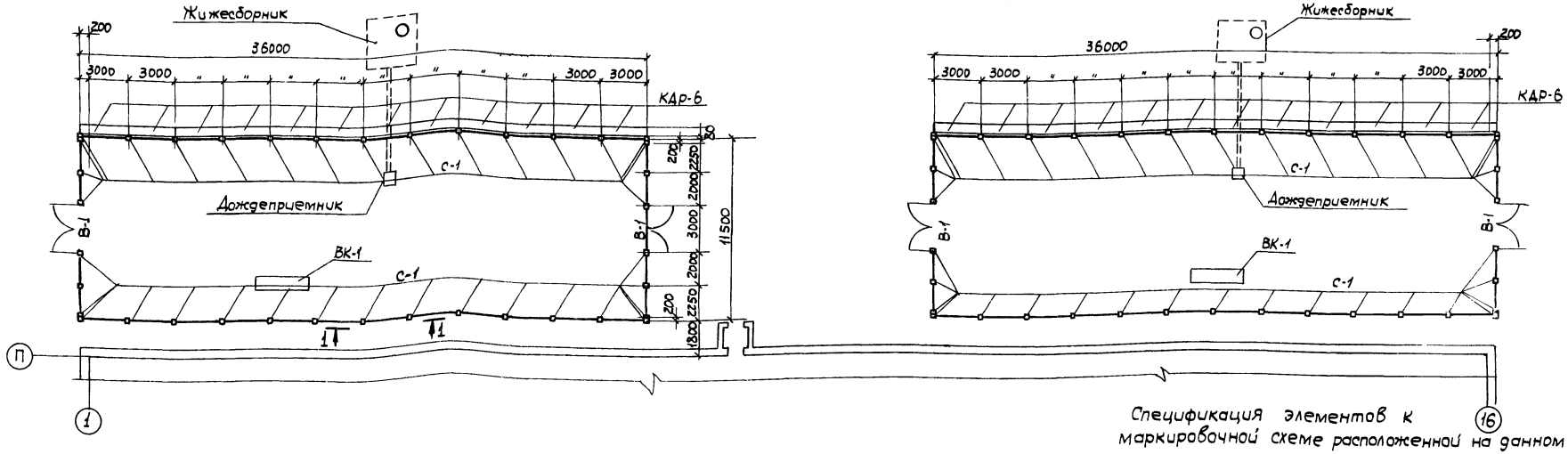

Спецификация элементов к маркировочной схеме расположенной на данном листе

Марка	Обозначение	Наименование	Кол.	Примеч.
		Железобетонные изделия		
С-1	3.818-1, в.2	Стойка С07	126	
		Деревянные изделия		
В-1	Лист КЖ-23	Ворота В-1	8	
ВК-1	2.800-2, в.5	Водопойное корыто ВК-1	5	
КДР-6	Лист КЖ-23	Кормушка деревянная КДР-6	29	шт
КДР-7	То же	То же КДР-7	7	шт
КДР-6*	То же	—"— КДР-6*	1	
		Жерди ф 60	2,61	м³

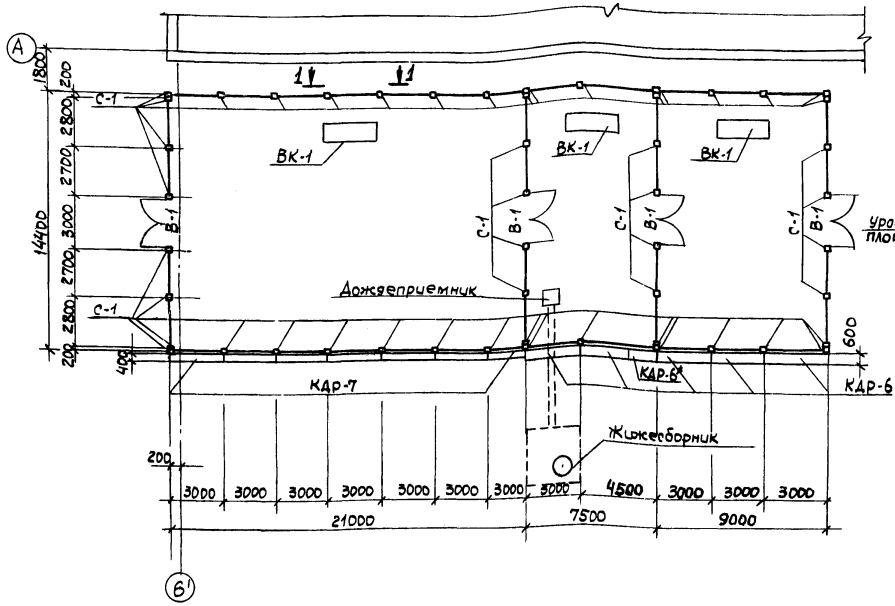

1 - 1

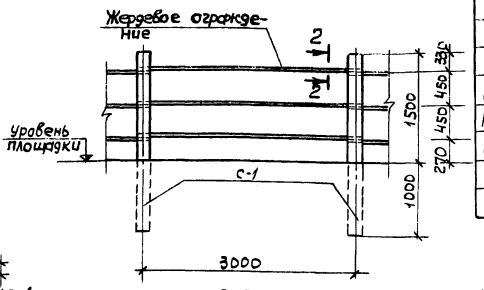

2-2

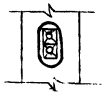

1. Жижесборники приняты $V = 15 м^3$ по т.п. 815-20.
2. Дождеприемники $d = 700$ мм приняты по т.п. 902-2-в. Вып. VI.

Деталь покрытия выгулов.

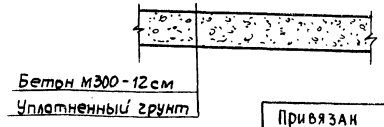

№ по плану	Наименование	Площадь м²	Размер (в×а) м
1	Выгульные площадки с твердым покрытием для взрослого скота.	415,8	11,55×36,0
2	То же для нетелей с 19 до 25 мес.	52,50	12,50×4,20
3	—"— для телок с 13 до 18 мес.	45,00	12,50×3,60
4	—"— для телят с 7 до 12 мес.	90,00	12,50×7,20

Привязан

Инв. №

Рук. маст.	Гущин В.Н.	
Гл. инж. пр.	Стуканова З.Г.	
Гл. констр.	Корнеев С.Н.	
Рук. гр.	Костина И.С.	
Инженер	Герасимова	

Т.П. 801-2-15 КЖ

Коровник на 100 коров привязного содержания с помещениями для телят и ремонтного молодняка

Стадия	Лист	Листов
ТР	25	

Маркировочная схема выгульных площадок

Росгипрониисельстрой г. Москва

17298-01 (4

Инв. №

gost.e-ecolog.ru