ТИПОВОЙ ПРОЕКТ

903-1-273.89

КОТЕЛЬНАЯ

С 4 КОТЛОАГРЕГАТАМИ „БРАТСК – М"

ДЛЯ СЕЛЬСКОХОЗЯЙСТВЕННОГО СТРОИТЕЛЬСТВА.

ТОПЛИВОПОДАЧА С ПРИМЕНЕНИЕМ

ЛЕНТОЧНОГО КОНВЕЙЕРА

ТОПЛИВО – КАМЕННЫЙ И БУРЫЙ УГЛИ.

СИСТЕМА ТЕПЛОСНАБЖЕНИЯ-ЗАКРЫТАЯ.

АЛЬБОМ 10

ЗАДАНИЕ ЗАВОДУ-ИЗГОТОВИТЕЛЮ НКУ

23945-12
ЦЕНА 3-65

gost.e-ecolog.ru

ЦЕНТРАЛЬНЫЙ ИНСТИТУТ ТИПОВОГО ПРОЕКТИРОВАНИЯ
ГОССТРОЯ СССР

Москва, А-445, Смольная ул., 22

Сдано в печать V 1990 года

Заказ № 4768 Тираж 800 экз.

ТИПОВОЙ ПРОЕКТ
903-1-273.89

КОТЕЛЬНАЯ С 4 КОТЛОАГРЕГАТАМИ „БРАТСК-М" ДЛЯ СЕЛЬСКОХОЗЯЙСТВЕННОГО СТРОИТЕЛЬСТВА. ТОПЛИВОПОДАЧА С ПРИМЕНЕНИЕМ ЛЕНТОЧНОГО КОНВЕЙЕРА.

ТОПЛИВО-КАМЕННЫЙ И БУРЫЙ УГЛИ. СИСТЕМА ТЕПЛОСНАБЖЕНИЯ - ЗАКРЫТАЯ

АЛЬБОМ 10

ЗАДАНИЕ ЗАВОДУ - ИЗГОТОВИТЕЛЮ НКУ.

РАЗРАБОТАН:
ГПИ „ГОРЬКОВСКИЙ САНТЕХПРОЕКТ"

УТВЕРЖДЕН
и введён в действие РЛКНИИ САНТЕХПРОЕКТ, протокол №11 от 27.09.89г.

Главный инженер института Ю.П. Фалалеев
Главный инженер проекта Т.Г. Гусева

© ЦИТП Госстроя СССР, 1989

23945-12 2

Альбом 10

Типовой проект 803-1-273.89

Содержание альбома

№ № листов	Наименование и обозначение документов. Наименование листа	стр.
	Содержание альбома.	2
ЭМ.Н-1	НКУ. Задание заводу-изготовителю. Опись чертежей.	3
ЭМ.Н-2	Перечень комплектных устройств.	4
ЭМ.Н-3	Щит открытый 1Щ. Общий вид.	4
ЭМ.Н-4	Топливо-бурый уголь. Ящик S1(S4) Общий вид.	4
ЭМ.Н-5	Щит открытый 1Щ. Панель 1. Общий вид.	5
ЭМ.Н-6	Топливо-каменный уголь. Щит открытый 1Щ. Панель 2. Общий вид.	5
ЭМ.Н-7	Топливо-бурый уголь. Щит открытый 1Щ. Панель 2. Общий вид.	6
ЭМ.Н-8	Щит открытый 1Щ. Панель 3. Общий вид.	6
ЭМ.Н-9	Щит открытый 1Щ. Технические данные аппаратов.	7
ЭМ.Н-10	Щит открытый 1Щ. Перечень надписей.	8
ЭМ.Н-11	Топливо-каменный уголь. Щит открытый 1Щ. Панель 1. Схема электрическая соединений.	9
ЭМ.Н-12	Топливо-бурый уголь. Щит открытый 1Щ. Панель 2. Схема электрическая соединений.	10
ЭМ.Н-13	Щит открытый 1Щ. Панель 3. Схема электрическая соединений.	11
ЭМ.Н-14	Топливо-каменный уголь. Ящик S1(S4) Общий вид.	12
ЭМ.Н-16	Ящик S1 (S4) Технические данные аппаратов.	13
ЭМ.Н-17	Ящик S1. Перечень надписей	13
ЭМ.Н-18	Ящик S4. Перечень надписей.	14
ЭМ.Н-19	Топливо-каменный уголь. Ящик S1 Схема электрическая соединений.	14
ЭМ.Н-20	Топливо-бурый уголь. Ящик S1. Схема электрическая соединений.	14
ЭМ.Н-21	Топливо-каменный уголь. Ящик S4. Схема электрическая соединений.	15
ЭМ.Н-22	Топливо-бурый уголь. Ящик S4. Схема электрическая соединений.	15
ЭМ.Н-23	Ящик S2 (S3). Общий вид.	15
ЭМ.Н-24	Ящик S2 (S3). Технические данные аппаратов.	16
ЭМ.Н-25	Ящик S2 Перечень надписей.	16
ЭМ.Н-26	Ящик S3. Перечень надписей.	16
ЭМ.Н-27	Ящик S2. Схема электрическая соединений	16
ЭМ.Н-29	Ящик 24S. Общий вид.	17
ЭМ.Н-30	Ящик 24S. Технические данные аппаратов.	17
ЭМ.Н-31	Ящик 24S. Перечень надписей.	17
ЭМ.Н-32	Ящик 24S. Схема электрическая соединений.	17
ЭМ.Н-33	Ящик 38S. Общий вид.	18
ЭМ.Н-34	Ящик 38S. Технические данные аппаратов.	19
ЭМ.Н-35	Ящик 38S. Перечень надписей.	19
ЭМ.Н-28	Ящик S3. Схема электрическая соединений	19
ЭМ.Н-36	Ящик 38S. Схема электрическая соединений	20
ЭО.Н-1	Ящик 1S. Общий вид.	21
ЭО.Н-2	Ящик 1S. Технические данные аппаратов.	21
ЭО.Н-3	Ящик 1S. Перечень надписей.	22
ЭО.Н-4	Ящик 1S. Схема электрическая соединений и подключений.	22

Инв. № подл. | Подп. и дата | Взам. инв. № | Инв. № дубл. | Подп. и дата

Альбом 10

Лист	Наименование	Примечание (стр.)
ЭМ.Н-1	НКУ. Задание заводу-изготовителю. Опись чертежей.	3
ЭМ.Н-2	Перечень комплектных устройств.	4
ЭМ.Н-3	Щит открытый 1Щ. Общий вид.	4
ЭМ.Н-4	Щит открытый 1Щ. Панель 1. Общий вид.	5
ЭМ.Н-5	Топливо-каменный уголь. Щит открытый 1Щ. Панель 2. Общий вид.	5
ЭМ.Н-6	Топливо-бурый уголь. Щит открытый 1Щ. Панель 2. Общий вид.	6
ЭМ.Н-7	Щит открытый 1Щ. Панель 3. Общий вид.	6
ЭМ.Н-8	Щит открытый 1Щ. Технические данные аппаратов.	7
ЭМ.Н-9	Щит открытый 1Щ. Перечень надписей.	8
ЭМ.Н-10	Щит открытый 1Щ. Панель 1. Схема электрическая соединений.	9
ЭМ.Н-11	Топливо-каменный уголь. Щит открытый 1Щ. Панель 2. Схема электрическая соединений.	10
ЭМ.Н-12	Топливо-бурый уголь. Щит открытый 1Щ. Панель 2. Схема электрическая соединений.	11
ЭМ.Н-13	Щит открытый 1Щ. Панель 3. Схема электрическая соединений.	12
ЭМ.Н-14	Топливо-каменный уголь. Ящик S1(S4) Общий вид.	13
ЭМ.Н-15	Топливо-бурый уголь. Ящик S1(S4) Общий вид.	4
ЭМ.Н-16	Ящик S1(S4) Технические данные аппаратов.	13
ЭМ.Н-17	Ящик S1. Перечень надписей.	13
ЭМ.Н-18	Ящик S4. Перечень надписей.	14
ЭМ.Н-19	Топливо-каменный уголь. Ящик S1. Схема электрическая соединений.	14
ЭМ.Н-20	Топливо-бурый уголь Ящик S1. Схема электрическая соединений.	14

Лист	Наименование	Примечание (стр.)
ЭМ.Н-21	Топливо-каменный уголь Ящик S4. Схема электрическая соединений.	15
ЭМ.Н-22	Топливо-бурый уголь. Ящик S4. Схема электрическая соединений.	15
ЭМ.Н-23	Ящик S2(S3) Общий вид.	15
ЭМ.Н-24	Ящик S2(S3) Технические данные аппаратов.	16
ЭМ.Н-25	Ящик S2. Перечень надписей.	16
ЭМ.Н-26	Ящик S3. Перечень надписей.	16
ЭМ.Н-27	Ящик S2. Схема электрическая соединений.	16
ЭМ.Н-28	Ящик S3. Схема электрическая соединений.	19
ЭМ.Н-29	Ящик 24S. Общий вид.	17
ЭМ.Н-30	Ящик 24S. Технические данные аппаратов.	17
ЭМ.Н-31	Ящик 24S. Перечень надписей.	17
ЭМ.Н-32	Ящик 24S. Схема электрическая соединений.	17
ЭМ.Н-33	Ящик 38S. Общий вид.	18
ЭМ.Н-34	Ящик 38S. Технические данные аппаратов	19
ЭМ.Н-35	Ящик 38S. Перечень надписей	19
ЭМ.Н-36	Ящик 38S. Схема электрическая соединений.	20
ЭО.Н-1	Ящик 1S. Общий вид.	21
ЭО.Н-2	Ящик 1S. Технические данные аппаратов.	21
ЭО.Н-3	Ящик 1S. Перечень надписей.	22
ЭО.Н-4	Ящик 1S. Схема электрическая соединений и подключений.	22

Указания по привязке проекта

1. Для варианта топливо-каменный уголь на листах 2, 3, 8, 9, 16, 17, 18 вычеркнуть данные в знаменателе.
2. Для варианта топливо-бурый уголь на листах 2, 3, 8, 9, 16, 17, 18 вычеркнуть данные в числителе.

ГИП	Гусева		ТП 903-1-273.89	ЭМ.Н-1
Нач. отд.	Коновалов		Котельная с 4 котлоагрегатами „Братск-м" для сельскохозяйственного строительства. НКУ. Задание заводу-изготовителю. Опись чертежей	Литер / Лист / Листов 1
Н. контр.	Каракина			
Гл. спец.	Креймер			ГПИ Горьковский САНТЕХПРОЕКТ
Нач. гр.	Попкова			

Инв. № подл. | Подп. и дата | Взам. инв. № | Инв. № дубл. | Подп. и дата

Копир. Красов 23945-12 4 Формат А2

Наименование	Кол. шт.	Кол. приборов в ящике	Обозначение чертежа общего вида	Примечание
Щит открытый 1Щ	1	6	ТП 903-1-273.89 ЭМ.Н-3	
Ящик S1 (SУ)	2	2	ТП 903-1-273.89 ЭМ.Н-1У / ТП 903-1-ЭМ.Н-15	
Ящик S2 (S3)	2	2	ТП 903-1-273.89 ЭМ.Н-23	
Ящик 24S	1	1	ТП 903-1-273.89 ЭМ.Н-29	
Ящик 38S	1	1	ТП 903-1-273.89 ЭМ.Н-33	
Ящик 1S	1	1	ТП 903-1-273.89 ЭО.Н-1	

			ТП 903-1-273.89 ЭМ.Н-2			
ГИП	Гусева		Котельная с 4 котлоагрегатами „Братск М" для сельскохозяйственного строительства. Перечень компактных устройств.	Литер	Лист	Листов 1
Нач. отд.	Коновалов					
Н. контр.	Карякина			ГПИ Горьковский САНТЕХПРОЕКТ		
Гл. спец.	Креймер					
Нач. гр.	Попкова					

Альбом М10

Вид спереди
Дверь не показана

Дверь ящика
Вид спереди

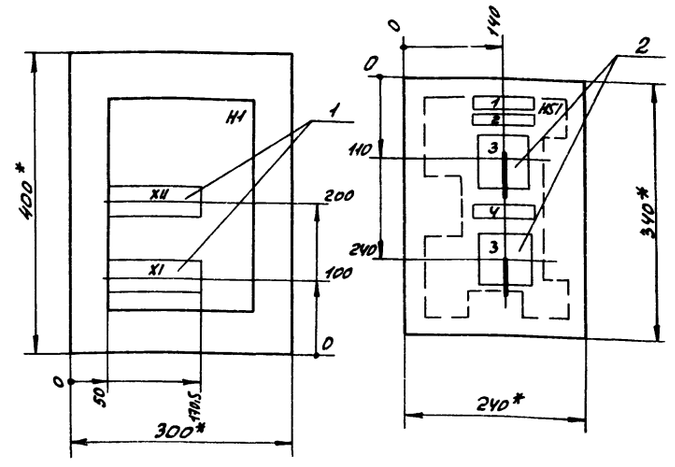

1.* Размеры для справок.
2. Неуказанные предельные отклонения размеров по.....
3. В контуре табличек и аппаратов указаны номера надписей по перечню надписей.
4. Глубина ящика 250 мм.

			ТП 903-1-273.89 ЭМ.Н-15			
ГИП	Гусева		Котельная с 4 котлоагрегатами „Братск М" для сельскохозяйственного строительства	Литер	Масса	Масштаб
Нач. отд.	Коновалов					
Н. контр.	Карякина		Топливо-дурный уголь Ящик S1 (SУ) Общий вид.	Лист	Листов 1	
Гл. спец.	Креймер			ГПИ Горьковский САНТЕХПРОЕКТ		
Нач. гр.	Попкова					

Альбом 10

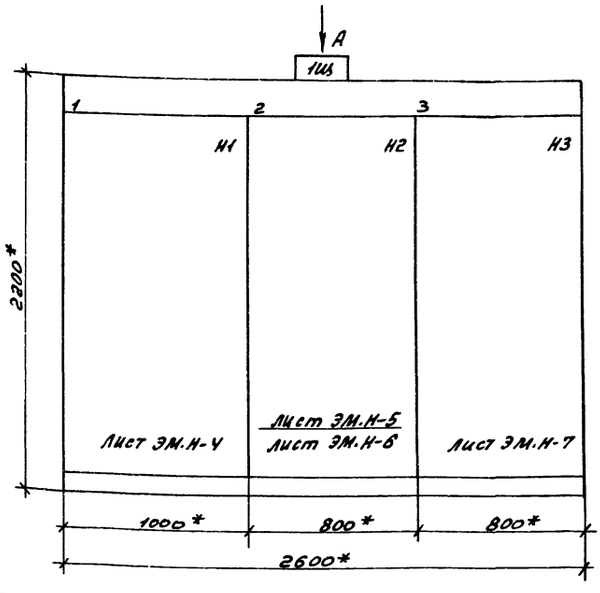

1.* Размеры для справок.
2. Неуказанные предельные отклонения размеров по....

Строка		Ввод №1	Ввод №2	Ввод №3
	1			
	2	1-Дымосос	секционный рубильник	35,36-Дробилки
	3	3,6,8,9,11-Насосы	2-Дымосос	37-Конвейер
	4	5У-Циклоагрегат Д1, 25-Эл.нагреватель Д1	4,5,7,10,12,13-Насосы 14,15,16,17-Насосы	4,VI-Вентиляторы В2,П2
Панель				
строка	1			
	2			
	3			
	4			

Вид А
М1:50

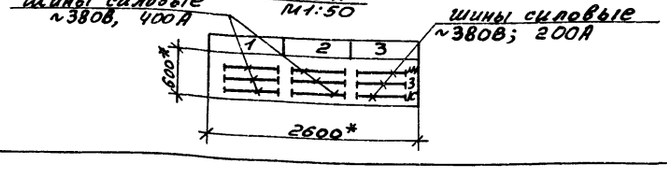

			ТП 903-1-273.89 ЭМ.Н-3			
ГИП	Гусева		Котельная с 4 котлоагрегатами „Братск М" для сельскохозяйственного строительства	Литер	Масса	Масштаб
Нач. отд.	Коновалов					
Н. контр.	Карякина		Щит открытый 1Щ Общий вид.	Лист	Листов 1	
Гл. спец.	Креймер			ГПИ Горьковский САНТЕХПРОЕКТ		
Нач. гр.	Попкова					

Альбом 10

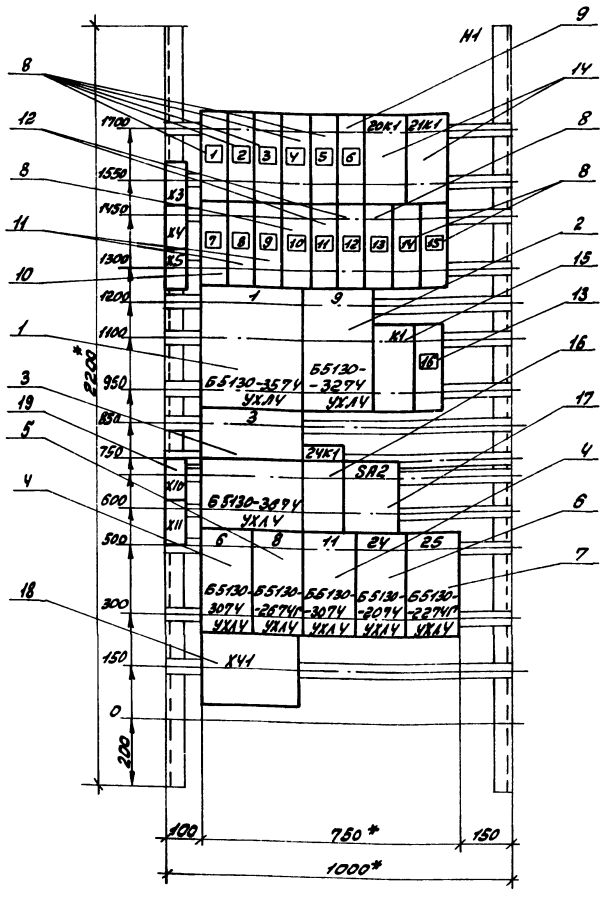

ГИП	Гусева		
Нач.отд.	Коновалов		
Н.контр.	Карякина		
Гл.спец.	Креймер		
Нач.гр.	Попкова		

ТП 903-1-273.89 ЭМ.Н-4

Котельная с 4 котлоагрегатами „Братск М" для сельскохозяйственного строительства.

Щит открытый 1 щ. Панель 1. Общий вид

Литер	Масса	Масштаб

Лист | Листов 1

ГПИ Горьковский САНТЕХПРОЕКТ

Инв.№ подл. | Подп. и дата | Вз. инв.№ | Инв.№ дубл. | Подп. и дата

Альбом 10

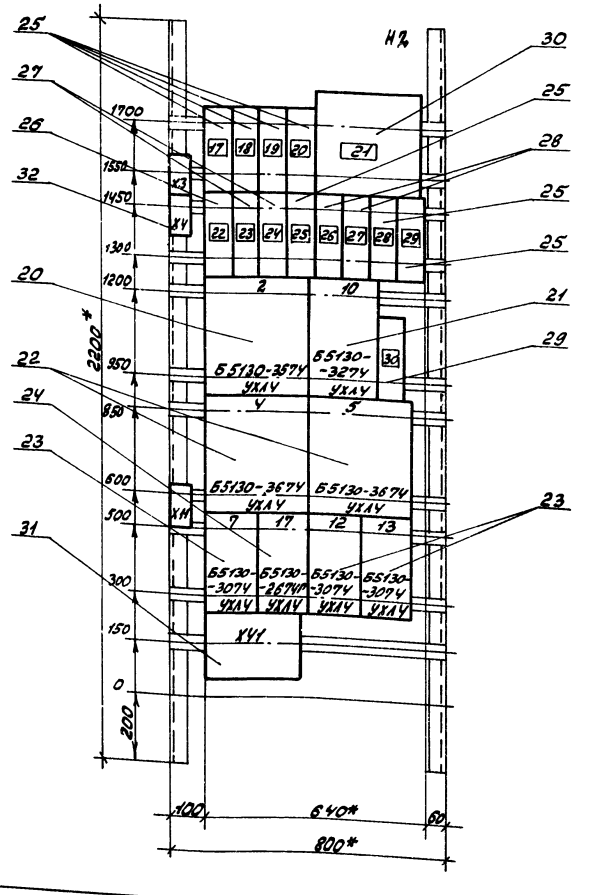

ГИП	Гусева		
Нач.отд.	Коновалов		
Н.контр.	Карякина		
Гл.спец.	Креймер		
Нач.гр.	Попкова		

ТП903-1-273.89 ЭМ.Н-5

Котельная с 4 котлоагрегатами „Братск М" для сельскохозяйственного строительства.

Топливо-каменный уголь. Щит открытый 1 щ. Панель 2. Общий вид.

Литер	Масса	Масштаб

Лист | Листов 1

ГПИ Горьковский САНТЕХПРОЕКТ

Инв.№ подл. | Подп. и дата | Вз. инв.№ | Инв.№ дубл. | Подп. и дата

Копир: Красов

Альбом 10

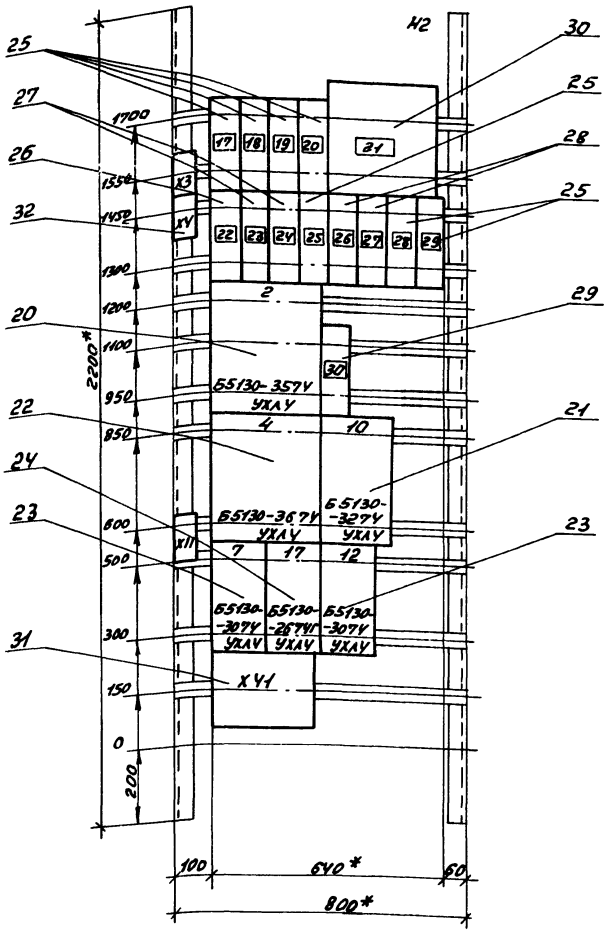

			ТП903-1-273.89	ЭМ.Н-6
ГИП	Гусева		Котельная с 4 котлоагрегатами „Братск М" для сельскохозяйственного строительства.	Литер / Масса / Масштаб
Нач. отд.	Коновалов			Лист / Листов 7
Н. контр.	Каракина		Топливо - бурый уголь. Щит открытый 11Щ. Панель 2. Общий вид	ГПИ Горьковский САНТЕХПРОЕКТ
Гл. спец.	Крейнер			
Нач. гр.	Полкова			

Альбом 10

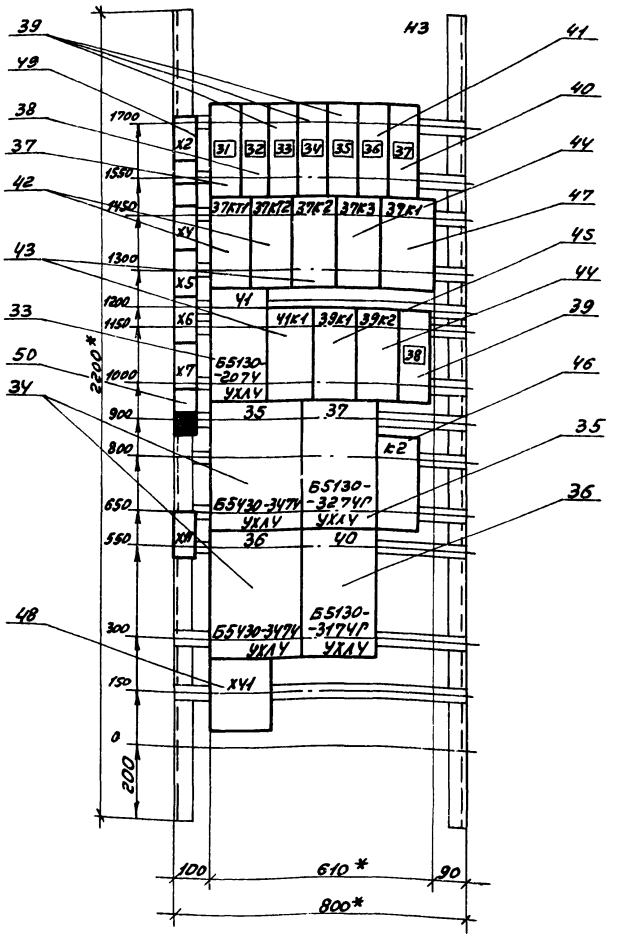

			ТП903-1-273.89	ЭМ.Н-7
ГИП	Гусева		Котельная с 4 котлоагрегатами „Братск М" для сельскохозяйственного строительства.	Литер / Масса / Масштаб
Нач. отд.	Коновалов			Лист / Листов 7
Н. контр.	Каракина		Щит открытый 11Щ. Панель 3. Общий вид	ГПИ Горьковский САНТЕХПРОЕКТ
Гл. спец.	Крейнер			
Нач. гр.	Полкова			

Копир. Краснодар

Альбом 10

Формат	Зона	Поз.	Обозначение	Наименование	Кол.	Примечание
				Документация		
А3			ТП 903-1-273.89 -ЭМ.Н-3	Общий вид	1	
А3			ТП 903-1-273.89 -ЭМ.Н-4	Панель 1. Общий вид	1	
А3			ТП 903-1-273.89 -ЭМ.Н-5			
А3			ТП 903-1-273.89 -ЭМ.Н-6	Панель 2. Общий вид.	1	
А3			ТП 903-1-273.89 -ЭМ.Н-7	Панель 3. Общий вид.	1	
А1			ТП 903-1-273.89 -ЭМ.Н-10	Панель 1. Схема электрическая соединений	1	
А1			ТП 903-1-273.89 -ЭМ.Н-11			
			ТП 903-1-273.89 -ЭМ.Н-12	Панель 2. Схема электрическая соединений	1	
А1			ТП 903-1-273.89 -ЭМ.Н-13	Панель 3. Схема электрическая соединений.	1	
А4			ТП 903-1-273.89 -ЭМ.Н-9 Л.1÷4	Перечень надписей	4	
				Сборочные единицы		
				Панель 1		
				Блоки:		
		1		Б5130-3574УХЛ4	1	
		2		Б5130-3274УХЛ4	1	
		3		Б5130-3674УХЛ4	1	
		4		Б5130-3074УХЛ4	2	
		5		Б5130-2674ПУХЛ4	1	
		6		Б5130-2074УХЛ4	1	
		7		Б5130-2274ПУХЛ4	1	
				Н1		
				Выключатели:		
		8		АЕ2046М-10РУЗ-Б		QF1÷QF5
				Iр-0.6А Iотс. 12Iн	9	QF3 QF2: QF4
		9		АЕ2046М-10РУЗ-Б Iр-1.6А Iотс. 12Iн	1	20SF3

Подп. и дата | Инв. № подл. | Взам. инв. № | Инв. № дубл. | Подп. и дата

ГИП	Гусева		ТП 903-1-273.89 ЭМ.Н-8
Нач. отд	Климанов		
Н. контр	Карпенко		Котельная с 4 котлами ГМА-М1, "Братск-1" для сельскохозяйственного строительства. Щит открытый для технических средств и аппаратов
Гл. спец.	Крейнер		Литер: — Лист: 1 Листов: 4
Нач. гр.	Полкова		ГПИ Горьковский САНТЕХПРОЕКТ

Альбом 10

Формат	Зона	Поз.	Обозначение	Наименование	Кол.	Примечание
		10		АЕ2046М-10РУЗ-Б		
				Iр-31.5А Iотс. 12Iн	1	QF6
		11		АЕ2046М-10РУЗ-Б		
				Iр-8А Iотс. 12Iн	1	QF7, QF8
		12		АЕ2046М-10РУЗ-Б		
				Iр-6.3А Iотс. 12Iн	2	QF10; QF11
		13		АЕ2046М-10РУЗ-Б		
				Iр-63А Iотс. 12Iн	1	QF15
				Реле:		
		14		РПУ2-М98200УЗА		
				Uн 220В к2з	2	20К4, 21К1
		15		РПУ2-М91020УЗА		
				U=24В к2р	1	К1
		16		РПУ2-М98220УЗА		
				Uн 220В к2з, 2р	1	24К1
		17		Переключатель		
				ПКУ3-16200 1С43 РЖ, ФЛ	1	SA2
		18		Зажим наборный		
				на ток 160А		
				ЗН24-95П160-В/ВТ3	6	
		19		Блок зажимов		
				на ток 25А		
				Б324-4П25-В/ВУЗ-10	5	
		2		Панель 2		
				Блоки:		
		20		Б5130-3574УХЛ4	1	
		21		Б5130-3274УХЛ4	1	
		22		Б5130-3674УХЛ4	2/1	
		23		Б5130-3074УХЛ4	3/2	
		24		Б5130-2674ПУХЛ4	1	

Подп. и дата | Инв. № подл. | Взам. инв. № | Инв. № дубл. | Подп. и дата

Альбом 10

Формат	Зона	Поз.	Обозначение	Наименование	Кол.	Примечание
				Н2		
				Выключатели:		
		25		АЕ2046М-10РУЗ-Б		QF16÷QF19
				Iр-0.6А Iотс.12Iн	7	QF23 QF26, 39SF2
		26		АЕ2046М-10РУЗ-Б		
				Iр-10А Iотс. 12Iн	1	QF20
		27		АЕ2046М-10РУЗ-Б		QF21
				Iр-8А Iотс. 12Iн	2	QF22
		28		АЕ2046М-10РУЗ-Б		QF24
				Iр-6.3А Iотс. 12Iн	2	QF25
		29		АЕ2046М-10РУЗ-Б		
				Iр-63А Iотс.12Iн	1	QF27
		30		Рубильник		
				Р16-3532ОУЗ	1	QS1
		31		Зажим наборный		
				на ток 160А		
				ЗН24-95П160-В/ВТ3	6	
		32		Блок зажимов		
				на ток 25А		
	3			Б324-4П25-В/ВУЗ-10	3	
				Панель 3		
				Блоки:		
		33		Б5130-2074УХЛ4	1	
		34		Б5130-3474УХЛ4	2	
		35		Б5130-3274ПУХЛ4	1	
		36		Б5130-3174ПУХЛ4	1	
				Н3		
				Выключатели:		
		37		АЕ2046М-10РУЗ-Б		
				Iр-8А Iотс.12Iн	1	QF28

Подп. и дата | Инв. № подл. | Взам. инв. № | Инв. № дубл. | Подп. и дата

Альбом 10

Формат	Зона	Поз.	Обозначение	Наименование	Кол.	Примечание
		38		АЕ2046М-10РУЗ-Б		
				Iр-40А Iотс.12Iн	1	QF29
		39		АЕ2046М-10РУЗ-Б		QF30÷QF32
				Iр-0.6А Iотс. 12Iн	4	39SF1
		40		АЕ2046М-10РУЗ-Б		
				Iр-6.3А Iотс. 12Iн	1	QF34
		41		АЕ2046М-10РУЗ-Б		
				Iр-50А Iотс.12Iн	1	QF33
				Реле		
		42		РКВ11-33-122УХЛ4		37КТ1,
				Uн 220В в.в. 33 сек.	2	37КТ2
		43		РПУ2-М96400УЗА		37К2,
				Uн 220В к4з	2	41К1
		44		РПУ2-М96220УЗА		37К3,
				Uн 220В к2з, 2р	2	39К2
		45		РПУ2-М98200УЗА		
				Uн 220В; к2з	1	39К1
		46		РПУ2-М91020УЗА		
				U=24В к2р	1	К2
		47		Устройство		
				УКС-1 к2з, 1р, tп, Uн 220В		
				Датчик БК-В	1	37К1
		48		Зажим наборный		
				на ток 160А		
				ЗН24-95П160-В/ВТ3	3	
		49		Блок зажимов		
				на ток 25А		
				Б324-4П25-В/ВУЗ-10	6	
		50		Блок зажимов		
				на ток 25А		
				Б324-4П25-В/ВУЗ-5	2	

Подп. и дата | Инв. № подл. | Взам. инв. № | Инв. № дубл. | Подп. и дата

Альбом 10

Панель	Надпись	Поз. обозначение	Место надписи	Текст	Кол.	Вид шрифта	Заготовка
1			Табличка	Ввод N1	1		
			Табличка	1-Дымосос	1		
			Табличка	3,6,8,9,11 - Насосы	1		
			Табличка	24-Вентилятор П1, 25-Эл. нагреватель П1	1		
2			Табличка	Ввод N2	1		
			Табличка	Секционный рубильник	1		
			Табличка	2-Дымосос	1		
			Табличка	4,5,7,10,12,13,17- Насосы	1		
				4,7,10,12,17 - Насосы	1		
3			Табличка	Ввод N3	1		
			Табличка	35,36-Дробилки	1		
			Табличка	37-Конвейер	1		
			Табличка	40,41-Вентиляторы В2, П2	1		
1	1	QF1	Табличка	В6-Прибор температуры	1		
	2	QF2	Табличка	В8-Прибор температуры	1		
	3	QF3	Табличка	В15-Прибор давления	1		
	4	QF4	Табличка	В23б-Прибор расхода	1		
	5	QF5	Табличка	Т-5б, Т-6б, Т-7б-Прибор уровня	1		
	6	20SF3	Табличка	Общие цепи насосов 20,21	1		
			Табличка	20К1	1		
			Табличка	21К1	1		

Подп. и дата | Инв. № дубл. | Взам. инв. № | Подп. и дата | Инв. № подл.

ТП 903-1-273.89 ЭМ.Н-9

ГИП	Гусева		Котельная с 4 котлоагрегатами „Братск-М" для сельскохозяйственного строительства. Щит открытый 1щ. Перечень надписей.	Литер	Лист 1	Листов 4
Нач.отд.	Коновалов					
Н.контр.	Каракина					
Гл.спец.	Креймер					
Нач.пр.	Попкова					

РПИ Горьковский САНТЕХПРОЕКТ

Альбом 10

Панель	Надпись	Поз. обозначение	Место надписи	Текст	Кол.	Вид шрифта	Заготовка
1	7	QF6	Табличка	14S	1		
	8	QF7	Табличка	19-Насос	1		
	9	QF8	Табличка	20-Насос подачи воды	1		
	10	QF9	Табличка	26-Вентилятор В1	1		
	11	QF10	Табличка	31-Эл. сушитель	1		
	12	QF11	Табличка	32-Эл. сушитель	1		
	13	QF12	Табличка	Прибор пожар. сигн. Ввод N1	1		
	14	QF13	Табличка	27УА-Аппарат эл. магн.	1		
	15	QF14	Табличка	28УА-Аппарат эл. магн.	1		
			Табличка	1	1		
			Табличка	9	1		
			Табличка	К1	1		
	16	QF15	Табличка	Сварочный трансформатор	1		
			Табличка	3	1		
			Табличка	24К1	1		
			Табличка	SA2	1		
			Табличка	6	1		
			Табличка	8	1		
			Табличка	11	1		
			Табличка	24	1		
			Табличка	25	1		
2	17	QF16	Табличка	В5-Прибор температуры	1		
	18	QF17	Табличка	В7-Прибор температуры	1		
	19	QF18	Табличка	В22б-Прибор расхода	1		

Подп. и дата | Инв. № дубл. | Взам. инв. № | Подп. и дата | Инв. № подл.

ТП903-1-273.89 ЭМ.Н-9 Лист 2

Альбом 10

Панель	Надпись	Поз. обозначение	Место надписи	Текст	Кол.	Вид шрифта	Заготовка
2	20	QF19	Табличка	В25б-Прибор уровня	1		
	21	QS1	Табличка	Секционный рубильник	1		
	22	QF20	Табличка	18-Компрессор	1		
	23	QF21	Табличка	21-Насос	1		
	24	QF22	Табличка	22-Насос	1		
	25	QF23	Табличка	29УА-Аппарат эл. магн.	1		
	26	QF24	Табличка	33-Эл. сушитель	1		
	27	QF25	Табличка	34-Эл. сушитель	1		
	28	39SF2	Табличка	39-Вентиль дренчерных завес	1		
	29	QF26	Табличка	30УА-Аппарат эл. магн. Резерв	1		
			Табличка	2	1		
	–	–	Табличка	10	1		
	30	QF27		Сварочный тр-тор			
	30	QF27	Табличка	Сварочный тр-тор	1		
			Табличка	4	1		
			Табличка	4/10	1		
			Табличка	5/7	1		
			Табличка	7/17	1		
			Табличка	17/12	1		
			Табличка	12/–	1		
			Табличка	13/–	1		
3	31	QF28	Табличка	23-Насос дренажный	1		
	32	QF29	Табличка	38-Подземник	1		
	33	QF30	Табличка	Т-2б, Т-3б, Т-4б-Прибор уровня	1		
	34	QF31	Табличка	Т-8б-Прибор уровня	1		

Подп. и дата | Инв. № дубл. | Взам. инв. № | Подп. и дата | Инв. № подл.

ТП903-1-273.89 ЭМ.Н-9 Лист 3

Альбом 10

Панель	Надпись	Поз. обозначение	Место надписи	Текст	Кол.	Вид шрифта	Заготовка
3	35	QF32	Табличка	Прибор пожар. сигн. Ввод N2	1		
	36	QF33	Табличка	45-Железоотделитель	1		
	37	QF34	Табличка	42-Железоотделитель	1		
			Табличка	37 кт1	1		
			Табличка	37 кт2	1		
			Табличка	37 к2	1		
			Табличка	37 к3	1		
			Табличка	37 к1	1		
			Табличка	41	1		
			Табличка	41к1	1		
			Табличка	39к1	1		
			Табличка	39к2	1		
	38	39SF1	Табличка	39-Вентиль дренч. завес	1		
			Табличка	35	1		
			Табличка	37	1		
			Табличка	К2	1		
			Табличка	36	1		
			Табличка	40	1		

Подп. и дата | Инв. № дубл. | Взам. инв. № | Подп. и дата | Инв. № подл.

ТП903-1-273.89 ЭМ.Н-9 Лист 4

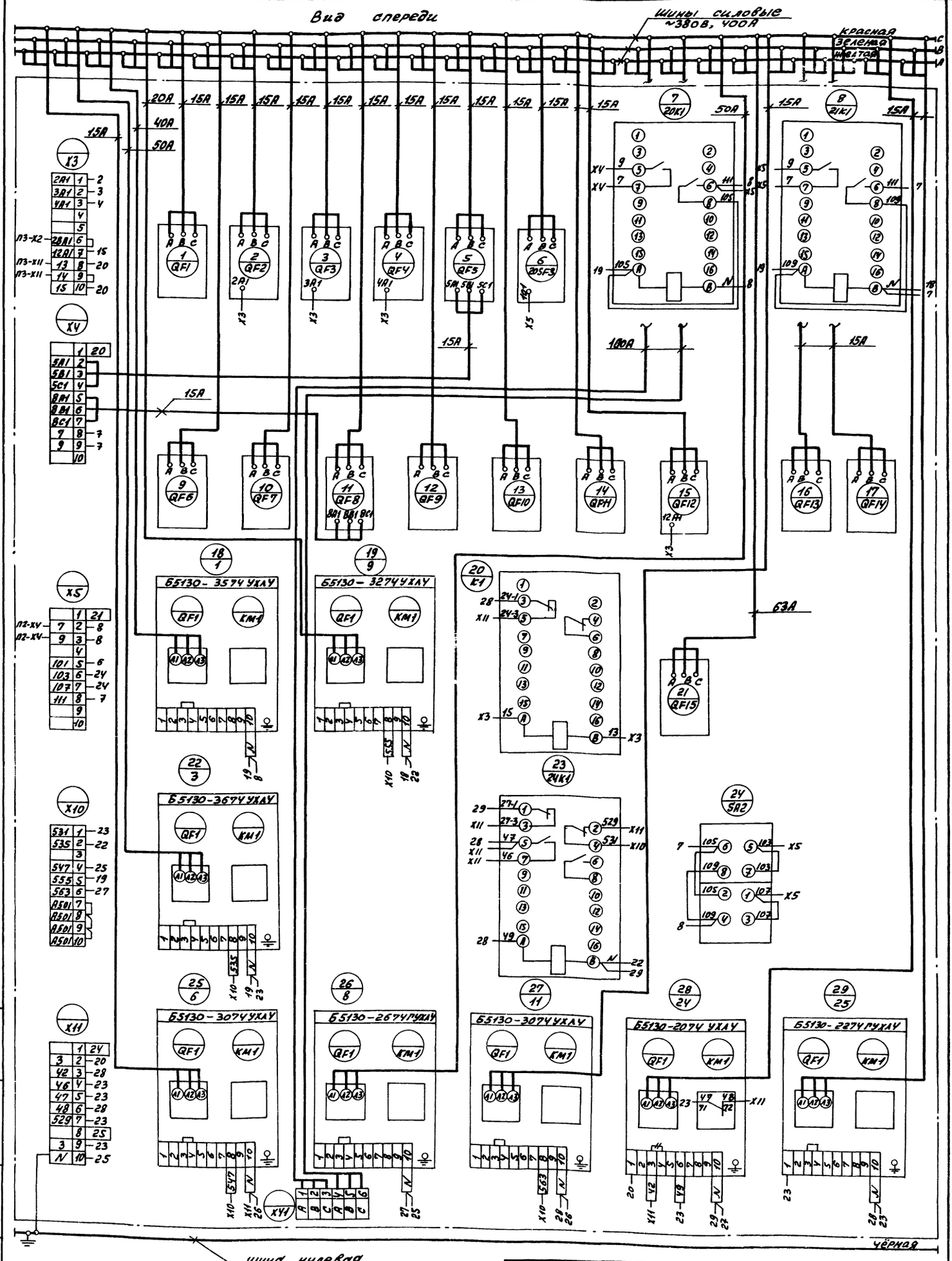

Демонтировать

ГИП	Гусева		
Нач.отд.	Коновалов		
Н.контр.	Карякина		
Гл.спец.	Креймер		
Нач.гр.	Попкова		

ТП 903-1-273.89 ЭМ. Н-10

Котельная с 4 котлоагрегатами „Братск М" для сельскохозяйственного строительства

Щит открытый 1 ш. Панель 1. Схема электрическая соединений.

Литер	Масса	Масштаб

Лист | Листов 1

ГПИ Горьковский САНТЕХПРОЕКТ

Инв.№ подл. | Подп. и дата | Взам. инв.№ | Инв.№ дубл. | Подп. и дата

23945-12 10 Формат А2

Альбом 10

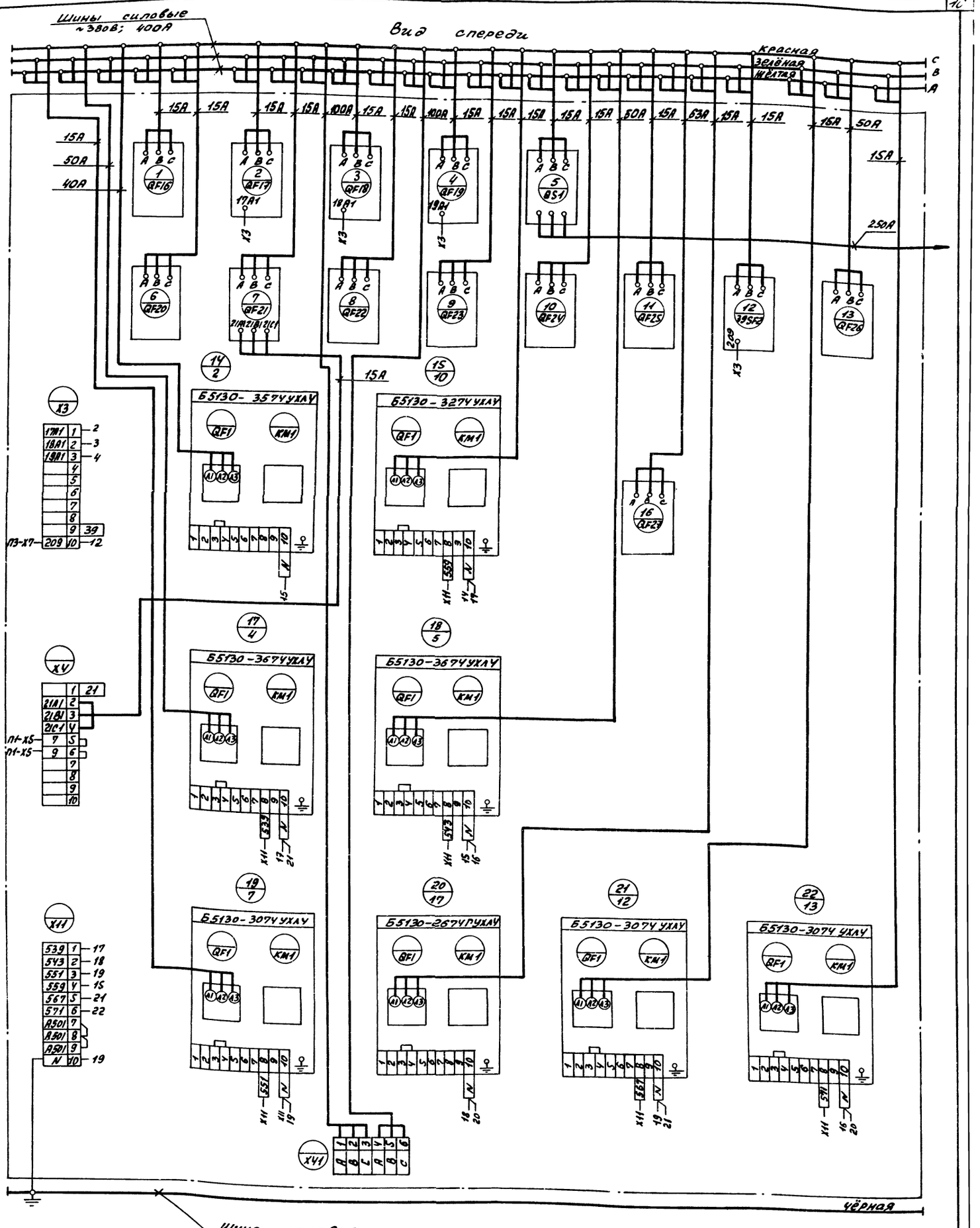

Рил	Гусева		
Нач.отд.	Коневлов		
Н.контр.	Карякина		
Гл.спец.	Крейнер		
Нач.гр.	Лепкова		

Копир. Краска

ТП 903-1-273.89 ЭМ.Н-11

Котельная с 4 котлоагрегатами „Братск М" для сельскохозяйственного строительства

Топливо-каменный уголь. Щит открытый 1 сд. Принципиальная схема электрическая соединений.

Литер	Масса	Масштаб

Лист | Листов 1

ГПИ Горьковский САНТЕХПРОЕКТ

23945-12 11 Формат А3

Инв.№ подл. | Подп. и дата | Взам. инв.№ | Инв.№ дубл. | Подп. и дата

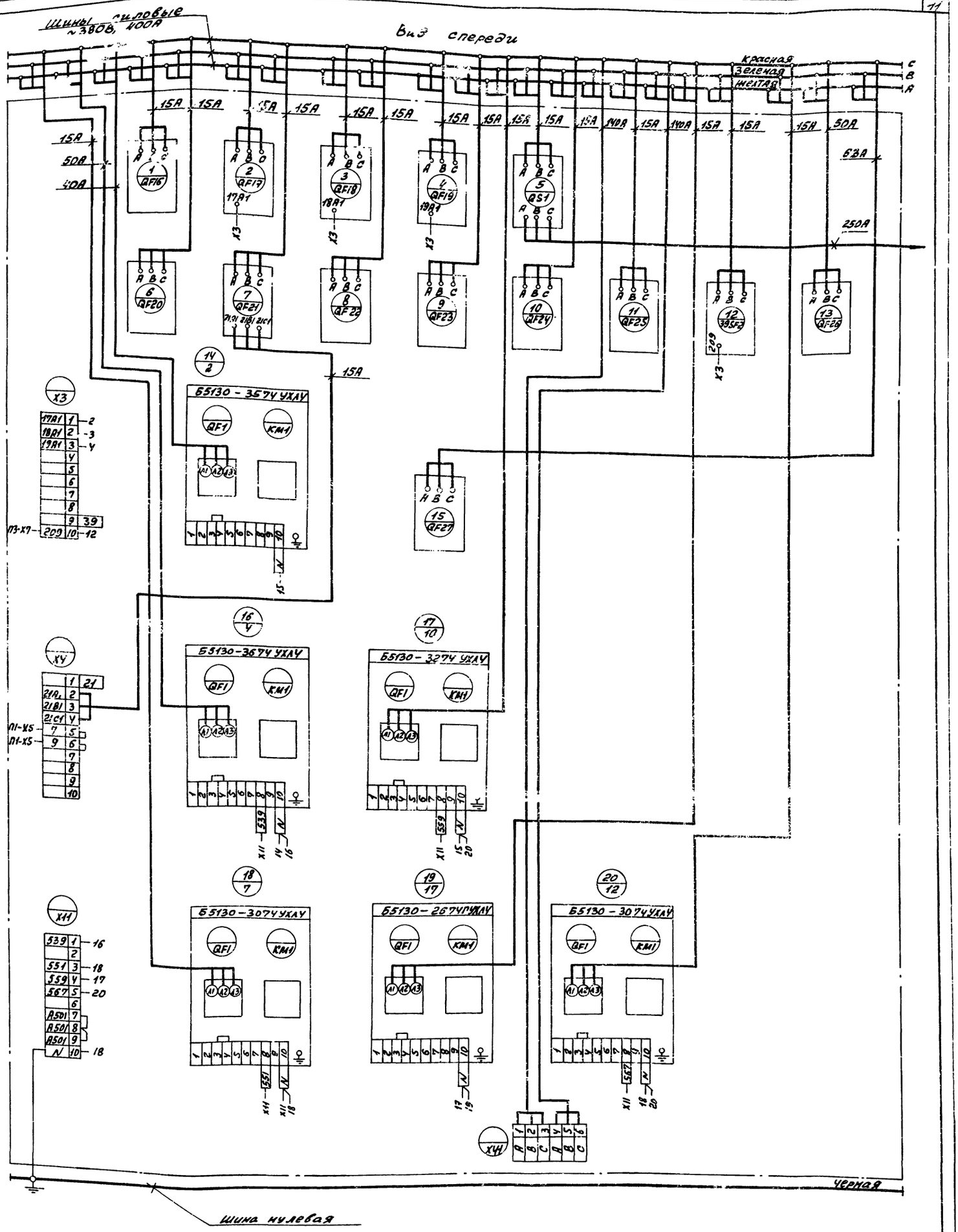

ГИП	Гусева		ТП 903-1-273.89 ЭМ.Н-12		
Нач. отд.	Коновалов		Котельная с 4 котлоагрегатами „Братск М" для сельскохозяйственного строительства	Литер	Масса	Масштаб
Н. контр.	Каракина			Лист	Листов 1
Гл. спец.	Креймер		Топливо-бурый уголь. Щит открытый 1щ. Панель 2. Схема электрическая соединений.	ГПИ Горьковский САНТЕХПРОЕКТ	
Нач. гр.	Попкова				

копир: Крад

23945-12 12 Формат А2

Инв. № подл. | Подп. и дата | Взам. инв. № | Инв. № дубл. | Подп. и дата

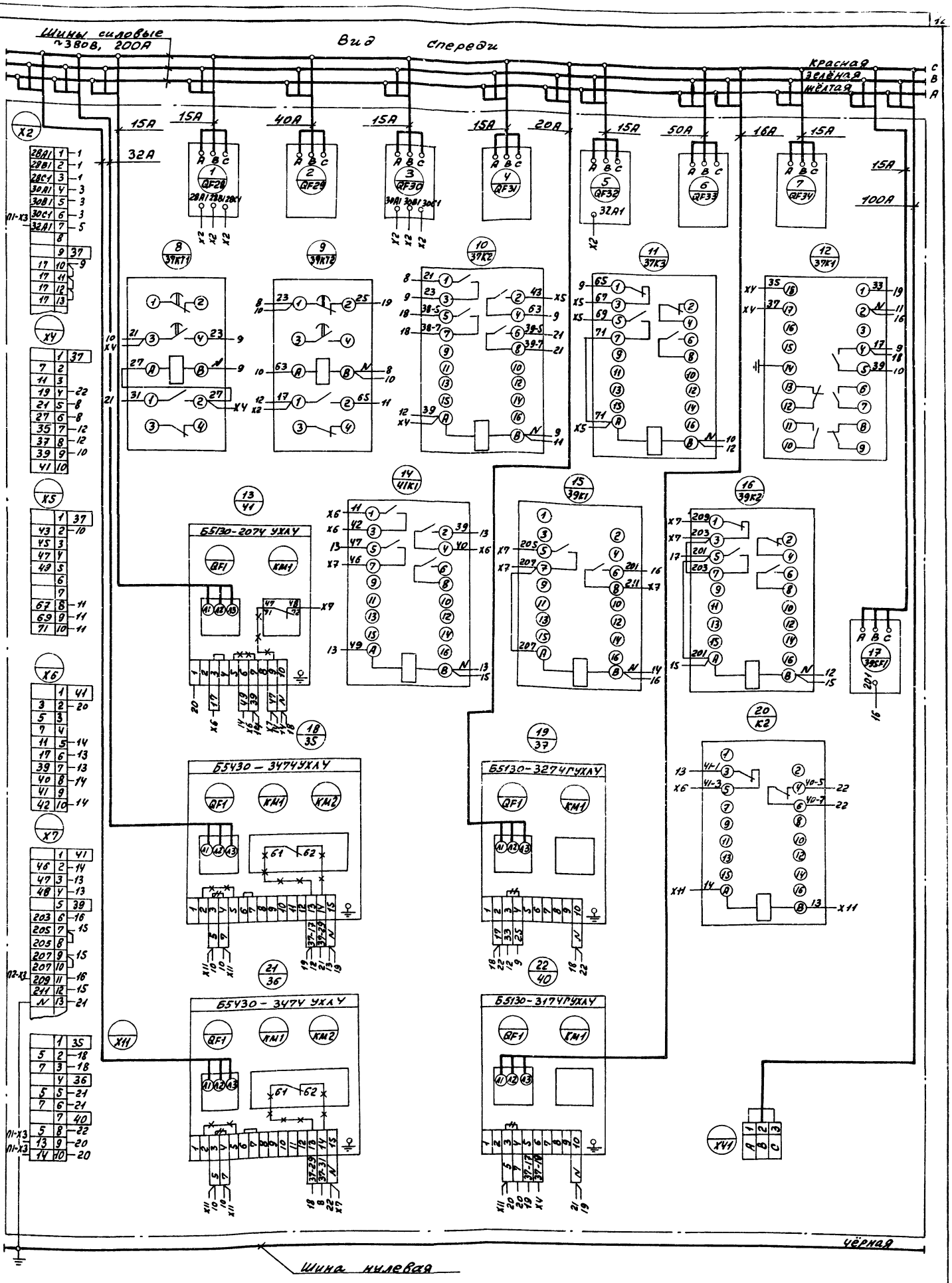

ГИП	Гусева		
Нач. отд.	Коновалов		
Н. контр.	Карякина		
Инспект.	Крейнер		
Нач. гр.	Полкова		

ТП 903-1-273.89 ЭМ. Н-13

Котельная с 4 котлоагрегатами „Братск М" для сельскохозяйственного строительства.

Литер	Масса	Масштаб
Лист	Листов 1	

Щит открытый 7ед. Панель 3. Схема электрическая соединений.

ГПИ Горьковский САНТЕХПРОЕКТ

23945-12 13 Формат А2

Инв. № подл. | Подп. и дата | Взам. инв. № | Инв. № дубл. | Подп. и дата

Вид спереди
Дверь не показана

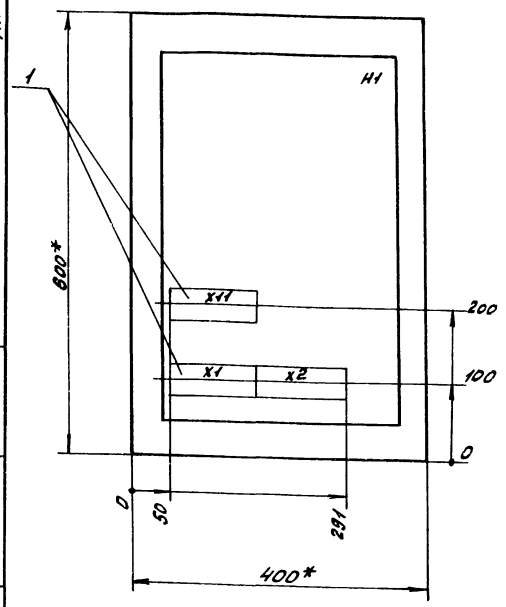

Дверь ящика
Вид спереди

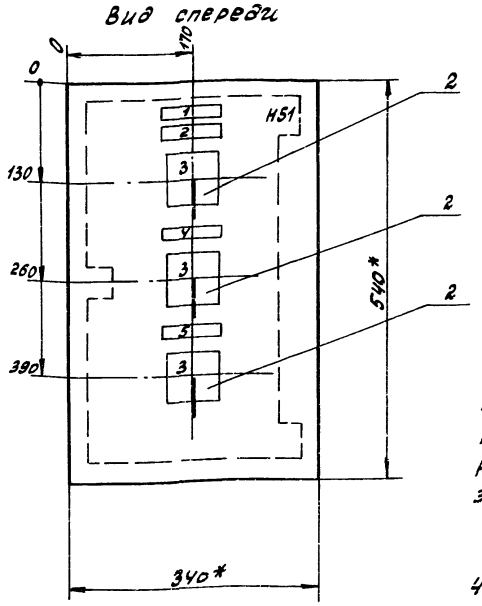

1.* Размеры для справок.
2. Неуказанные предельные отклонения размеров по....
3. В контуре табличек и аппаратов указаны номера надписей по перечню надписей.
4. Глубина ящика 360мм.

				ТП 903-1-273.89 ЭМ.Н-14			
ГИП	Гусева			Котельная с 4 котлоагрегатами „Братск М" для сельскохозяйственного строительства.	Литер	Масса	Масштаб
Нач.отд.	Коновалов						
Н.контр.	Карякина			Топливо-каменный уголь Ящик S1(SY) Общий вид.	Лист	Листов 1	
Гл.спец.	Креймер				ГПИ Горьковский САНТЕХПРОЕКТ		
Нач.гр.	Полкова						

Альбом 10

Формат	Зона	Поз.	Обозначение	Наименование	Кол.	Примечание
				Документация		
А3			ТП 903-1-273.89 ЭМ.Н-14 / ТП 903-1-273.89 ЭМ.Н-15	Общий вид	1	
А3			ТП 903-1-273.89 -ЭМ.Н-19(ЭМ.Н-21) / ТП 903-1-273.89 -ЭМ.Н-20(ЭМ.Н-22)	Схема электрическая соединений	1	
А4			ТП 903-1-273.89 -ЭМ.Н-17(ЭМ.Н-18)	Перечень надписей.	1	
				Сборные единицы		
				H1		
		1		Блок зажимов		
				БЗ2Ч-УЛ25-8/8У3-10	3/2	
				H51		
		2		Переключатель		3(11)SA1, 4(12)SA1, 5(13)SA1
				УП5312-А54У3		
				плита 5мм		3(11)SA1, 4(12)SA1
				рук. рев.	1/4	

				ТП 903-1-273.89 ЭМ.Н-16			
ГИП	Гусева			Котельная с 4 котлоагрегатами „Братск М" для сельскохозяйственного строительства. Ящик S1(SY). Технические данные аппаратов.	Литер	Лист	Листов 1
Нач.отд.	Коновалов						
Н.контр.	Карякина				ГПИ Горьковский САНТЕХПРОЕКТ		
Гл.спец.	Креймер						
Нач.гр.	Полкова						

Альбом 10

Линейка	Надпись	Поз. обозначение	Место надписи	Текст	Кол.	Вид шрифта	Заготовка
	1		Табличка	Ящик S1	1		
	2		Табличка	3- Насос сетевой воды	1		
	3	3SA1, YSA1 / 5SA1 / 3SA1, YSA1	На ключе	ОТК-ть.-ОТК-но.-ВКЛ-но.-ВКЛ-ть.	3/2		
	4		Табличка	4- Насос сетевой воды	1		
	5		Табличка	5- Насос сетевой воды	1/-		

				ТП 903-1-273.89 ЭМ.Н-17			
ГИП	Гусева			Котельная с 4 котлоагрегатами „Братск М" для сельскохозяйственного строительства. Ящик S1. Перечень надписей.	Литер	Лист	Листов 1
Нач.отд.	Коновалов						
Н.контр.	Карякина				ГПИ Горьковский САНТЕХПРОЕКТ		
Гл.спец.	Креймер						
Нач.гр.	Полкова						

копир. Красов

Альбом 10

Панель	Надпись	Поз. обозначение	Место надписи	Текст	Кол.	Вид шрифта	Заготовка
	1		Табличка	Ящик SY	1		
	2		Табличка	11-Насос горяч. водоснаб'ж.	1		
	3	11SA1, 12SA1, 13SA1 11SA1, 12SA1	На ключе	Отк-тв. - Отк-кл. - Вкл-но - Вкл-тв	3/2		
	4		Табличка	12- Насос горяч. водоснаб'ж.	1		
	5		Табличка	13-Насос горяч. водоснаб'ж.	1/-		

Подп. и дата | Инв.№ дубл. | Взам. инв.№ | Подп. и дата | Инв.№ подл.

ГИП	Гусева	
Нач.отд.	Коноваалов	
Н.контр.	Карякина	
Гл.спец.	Крейммер	
Нач.гр.	Попкова	

ТП 903-1-273.89 ЭМ.Н-18

Котельная с 4 котлоагрегатами „Братск М" для сельскохозяйственного строительства. Ящик SY. Перечень надписей

Литер	Лист	Листов
		1

ГПИ Горьковский САНТЕХПРОЕКТ

Альбом 10

Вид спереди

Дверь ящика
Вид со стороны монтажа

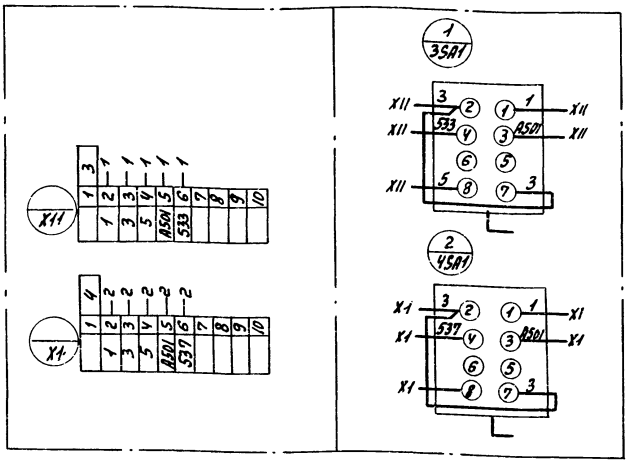

Подп. и дата | Взам. инв.№ | Инв.№ дубл. | Подп. и дата | Инв.№ подл.

ГИП	Гусева	
Нач.отд.	Коноваалов	
Н.контр.	Карякина	
Гл.спец.	Крейммер	
Нач.гр.	Попкова	

ТП 903-1-273.89 ЭМ.Н-20

Котельная с 4 котлоагрегатами „Братск М" для сельскохозяйственного строительства

Литер	Масса	Масштаб
Лист	Листов 1	

Топливо-бурый уголь. Ящик SY. Схема электрическая соединений.

ГПИ Горьковский САНТЕХПРОЕКТ

Альбом 10

Вид спереди

Дверь ящика
Вид со стороны монтажа

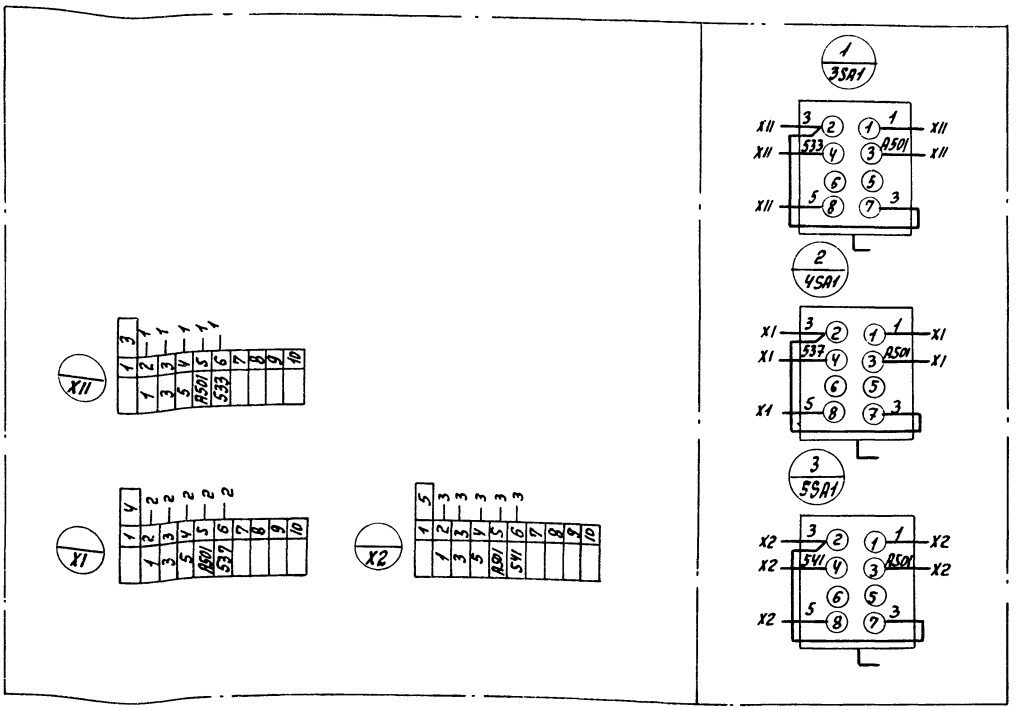

Подп. и дата | Инв.№ дубл. | Взам. инв.№ | Подп. и дата | Инв.№ подл.

ГИП	Гусева	
Нач.отд.	Коноваалов	
Н.контр.	Карякина	
Гл.спец.	Крейммер	
Нач.гр.	Попкова	

ТП 903-1-273.89 ЭМ.Н-19

Котельная с 4 котлоагрегатами „Братск М" для сельскохозяйственного строительства

Литер	Масса	Масштаб
Лист	Листов 1	

Топливо-каменный уголь. Ящик SY. Схема электрическая соединений

ГПИ Горьковский САНТЕХПРОЕКТ

Копир:

Альбом 10

Вид спереди

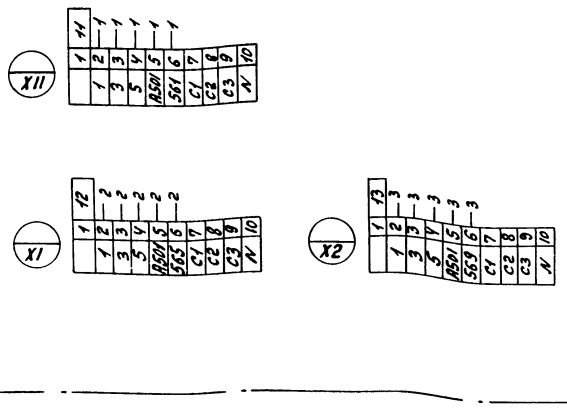

Дверь ящика
Вид со стороны монтажа

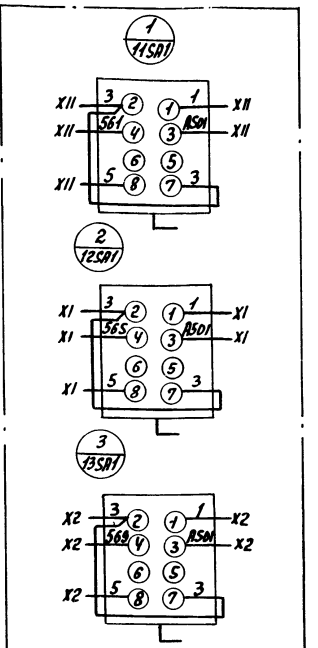

		ТП 903-1-273.89	ЭМ. Н-21
ГИП	Гусева	Котельная с 4 котлоагрегатами „Братск М" для сельскохозяйственного строительства.	Литер / Масса / Масштаб
Нач. отд.	Коновалов		Лист / Листов 1
Н. контр.	Каракина	Топливо-каменный уголь. Ящик S4. Схема электрическая соединений.	ГПИ Горьковский САНТЕХПРОЕКТ
Гл. спец.	Креймер		
Нач. гр.	Полкова		

Альбом 10

Вид спереди

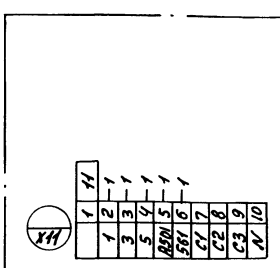

Дверь ящика
Вид со стороны монтажа

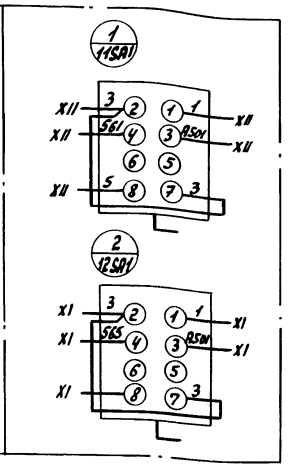

		ТП 903-1-273.89	ЭМ. Н-22
ГИП	Гусева	Котельная с 4 котлоагрегатами „Братск М" для сельскохозяйственного строительства	Литер / Масса / Масштаб
Нач. отд.	Коновалов		Лист / Листов 1
Н. контр.	Каракина	Топливо-бурый уголь. Ящик S4. Схема электрическая соединений.	ГПИ Горьковский САНТЕХПРОЕКТ
Гл. спец.	Креймер		
Нач. гр.	Полкова		

Альбом 10

Вид спереди
Дверь не показана

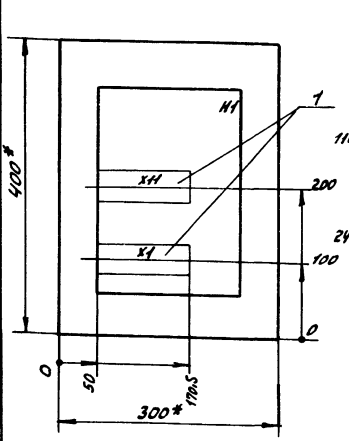

Дверь ящика
Вид спереди

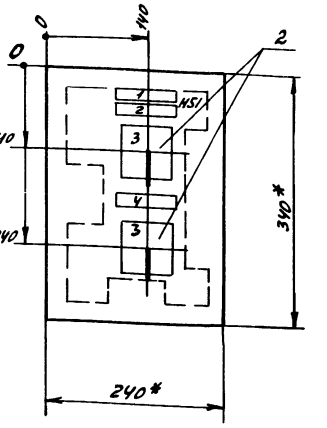

1.* Размеры для справок.
2. Неуказанные предельные отклонения размеров по.....
3. В контуре табличек и аппаратов указаны номера надписей по перечню надписей.
4. Глубина ящика 250 мм.

		ТП 903-1-273.89	ЭМ. Н-23
ГИП	Гусева	Котельная с 4 котлоагрегатами „Братск М" для сельскохозяйственного строительства.	Литер / Масса / Масштаб
Нач. отд.	Коновалов		Лист / Листов 1
Н. контр.	Каракина	Ящик S2 (S3) Общий вид.	ГПИ Горьковский САНТЕХПРОЕКТ
Гл. спец.	Креймер		
Нач. гр.	Полкова		

Альбом 10

Формат	Зона	Поз.	Обозначение	Наименование	Кол.	Примечание
				Документация		
А4			ТП 903-1-273.89 ЭМ.Н-23	Общий вид	1	
А3			ТП 903-1-273.89 ЭМ.Н-24 (ТП 903-1-273.89 ЭМ.Н-26)	Схема электрическая соединений	1	
А4			ТП 903-1-273.89 ЭМ.Н-25 (ТП 903-1-273.89 ЭМ.Н-26)	Перечень надписей	1	
				Сборочные единицы		
				Н1		
		1		Блок зажимов БЗ24-4п 25-В/ВУЗ-10	2	
				Н51		
		2		Переключатель УП5312-А545У3		6(9)SA1
				плита 5мм		7(10)SA1
				рук. рев.	2	

Инв.№ подл. | Подп. и дата | Взам. инв.№ | Инв.№ дубл. | Подп. и дата

ГИП	Гусева	ТП 903-1-273.89 ЭМ.Н-24	
Нач. отд	Коновалов	Котельная с 4 котлоагрегатами „Братск-М" для сельскохозяйственного строительства. Ящик S2 (S3) Технические данные аппаратов	Литер / Лист / Листов 1
Н. контр.	Карякина		ГПИ Горьковский САНТЕХПРОЕКТ
Гл. спец.	Крейлер		
Нач. гр.	Полкова		

Альбом 10

Панель	Надпись	Поз. обозначение	Место надписи	Текст	Кол.	Вид маркировки	Заготовка
	1		Табличка	Ящик S2	1		
	2		Табличка	6-Насос исходной воды	1		
	3	6SA1, 7SA1	На ключе	Отк-ть-Отк-но-Вкл-но-Вкл-ть	2		
	4		Табличка	7-Насос исходной воды	1		

Инв.№ подл. | Подп. и дата | Взам. инв.№ | Инв.№ дубл. | Подп. и дата

ГИП	Гусева	ТП 903-1-273.89 ЭМ.Н-25	
Нач. отд	Коновалов	Котельная с 4 котлоагрегатами „Братск-М" для сельскохозяйственного строительства. Ящик S2. Перечень надписей	Литер / Лист / Листов 1
Н. контр.	Карякина		ГПИ Горьковский САНТЕХПРОЕКТ
Гл. спец.	Крейлер		
Нач. гр.	Полкова		

Альбом 10

Панель	Надпись	Поз. обозначение	Место надписи	Текст	Кол.	Вид маркировки	Заготовка
	1		Табличка	Ящик S3	1		
	2		Табличка	9-Сетевой насос контура котлов	1		
	3	9SA1, 10SA1	На ключе	Отк-ть-Отк-но-Вкл-но-Вкл-ть	2		
	4		Табличка	10-Сетевой насос контура котлов	1		

Инв.№ подл. | Подп. и дата | Взам. инв.№ | Инв.№ дубл. | Подп. и дата

ГИП	Гусева	ТП 903-1-273.89 ЭМ.Н-26	
Нач. отд	Коновалов	Котельная с 4 котлоагрегатами „Братск-М" для сельскохозяйственного строительства. Ящик S3. Перечень надписей.	Литер / Лист / Листов 1
Н. контр.	Карякина		ГПИ Горьковский САНТЕХПРОЕКТ
Гл. спец.	Крейлер		
Нач. гр.	Полкова		

Альбом 10

Вид спереди

Дверь ящика
Вид со стороны монтажа

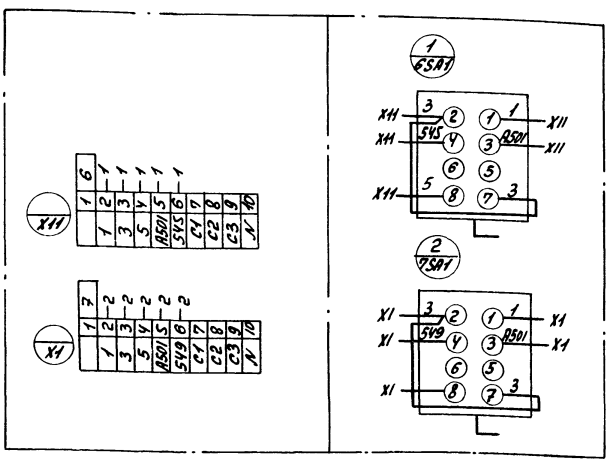

Инв.№ подл. | Подп. и дата | Взам. инв.№ | Инв.№ дубл. | Подп. и дата

ГИП	Гусева	ТП 903-1-273.89 ЭМ.Н-27	
Нач. отд	Коновалов	Котельная с 4 котлоагрегатами „Братск-М" для сельскохозяйственного строительства. Ящик S2. Схема электрическая соединений.	Литер / Масса / Масштаб; Лист / Листов 1
Н. контр.	Карякина		ГПИ Горьковский САНТЕХПРОЕКТ
Гл. спец.	Крейлер		
Нач. гр.	Полкова		

Копир: Краснова

Альбом 10

Вид спереди
Дверь не показана

Дверь ящика
Вид спереди

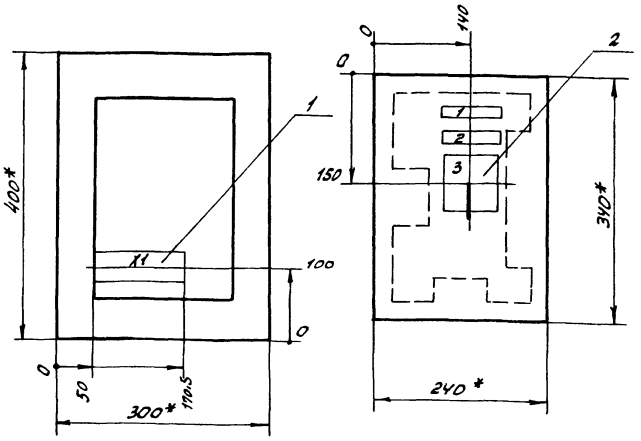

1.* Размеры для справок.
2. Неуказанные предельные отклонения размеров по.....
3. В контуре табличек и аппаратов указаны номера надписей по перечню надписей.
4. Глубина ящика 250 мм.

		ТП 903-1-273.89	ЭМ.Н-29
ГИП	Гусева	Котельная с 4 котлоагрегатами „Братск М" для сельскохозяйственного строительства	Литер / Масса / Масштаб
Нач.отд.	Коновалов		
Н.контр.	Карякина		Лист / Листов 1
Гл.спец.	Креймер	Ящик 24S. Общий вид	ГПИ Горьковский САНТЕХПРОЕКТ
Нач.гр.	Полкова		

Альбом 10

Формат	Зона	Поз.	Обозначение	Наименование	Кол.	Примечание
				Документация		
А3			ТП 903-1-273.89 ЭМ.Н-29	Общий вид	1	
А3			ТП 903-1-273.89 ЭМ.Н-32	Схема электрическая соединений	1	
А4			ТП 903-1-273.89 ЭМ.Н-31	Перечень надписей	1	
				Сборочные единицы		
				Н1		
		1		Блок зажимов БЗ2Ч-4П25-8/ВУ3-10 Н51	1	
		2		Переключатель УП5312-А54У3		
				Плита 5 мм рис. рев.	1	24SA1

		ТП 903-1-273.89	ЭМ.Н-30
ГИП	Гусева	Котельная с 4 котлоагрегатами „Братск М" для сельскохозяйственного строительства. Ящик 24S. Технические данные аппаратов	Литер / Лист / Листов
Нач.отд.	Коновалов		
Н.контр.	Карякина		
Гл.спец.	Креймер		ГПИ Горьковский САНТЕХПРОЕКТ
Нач.гр.	Полкова		

Альбом 10

Панель	Надпись	Поз. обозначение	Место надписи	Текст	Кол.	Вид шрифта	Заготовка
	1		Табличка	Ящик 24S	1		
	2		Табличка	24-Вентилятор П1	1		
	3	24 SA1	Наключе	Отк-ть.-Отк-но.-Вкл-но.-Вкл-ть.	1		

		ТП 903-1-273.89	ЭМ.Н-31
ГИП	Гусева	Котельная с 4 котлоагрегатами „Братск М" для сельскохозяйственного строительства. Ящик 24S. Перечень надписей	Литер / Лист / Листов 1
Нач.отд.	Коновалов		
Н.контр.	Карякина		
Гл.спец.	Креймер		ГПИ Горьковский САНТЕХПРОЕКТ
Нач.гр.	Полкова		

Альбом 10

Вид спереди
Дверь ящика

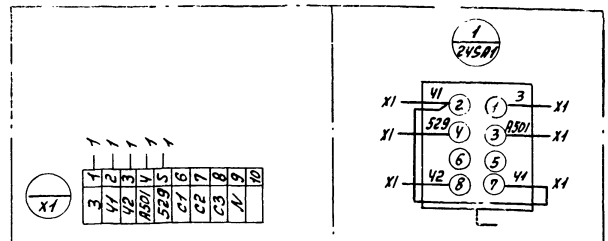

		ТП 903-1-273.89	ЭМ.Н-32
ГИП	Гусева	Котельная с 4 котлоагрегатами „Братск М" для сельскохозяйственного строительства. Ящик 24S. Схема электрическая соединений.	Литер / Масса / Масштаб
Нач.отд.	Коновалов		
Н.контр.	Карякина		Лист / Листов 1
Гл.спец.	Креймер		ГПИ Горьковский САНТЕХПРОЕКТ
Нач.гр.	Полкова		

Копир. Краснодар

Альбом 10

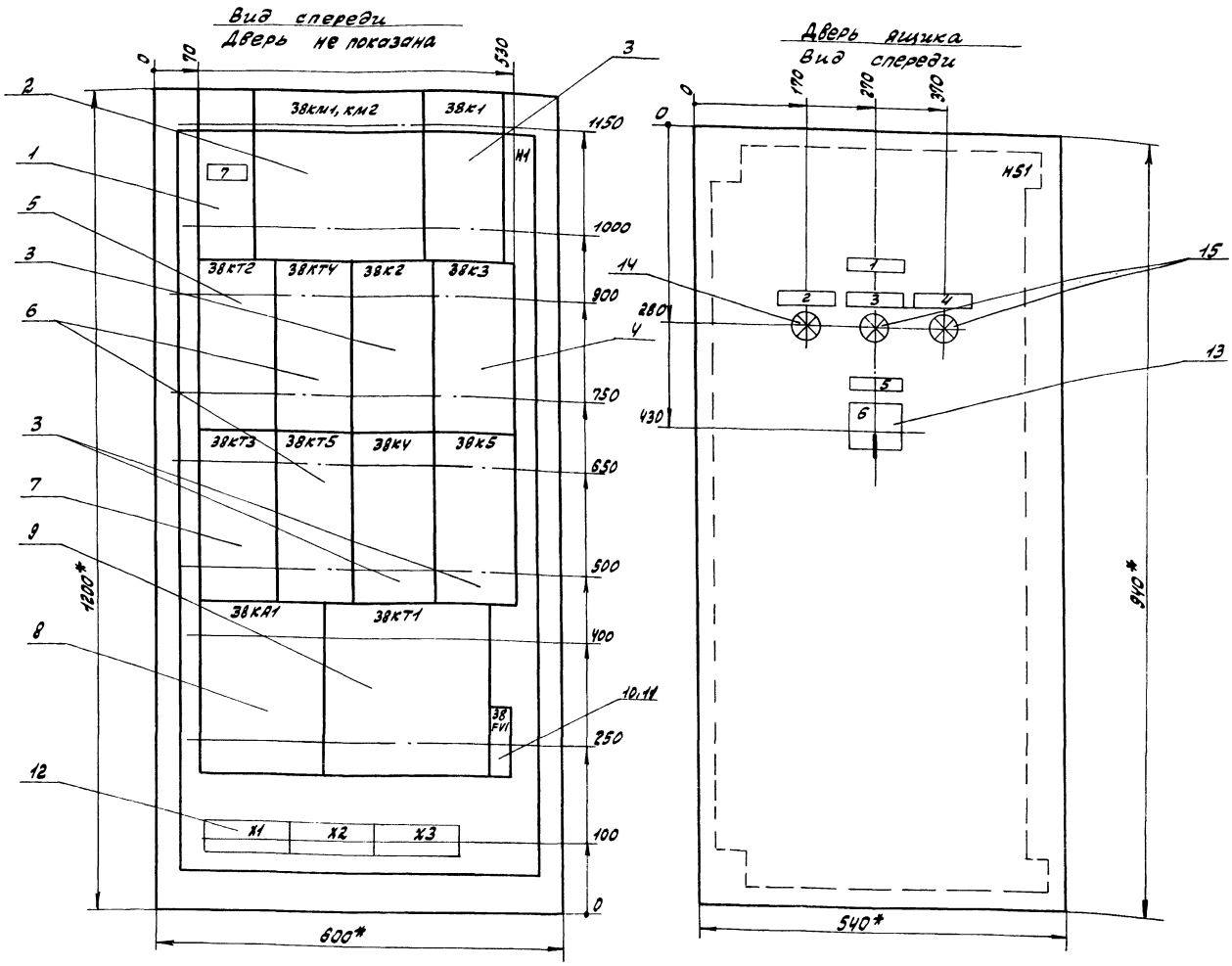

1* Размеры для справок.
2. Неуказанные предельные отклонения размеров по.....
3. В контуре табличек и аппаратов указаны номера надписей по перечню надписей.
4. Глубина ящика 500мм.

Гип	Гусева		ТП 903-1-273.89		ЭМ.Н-33
Нач.отд.	Коновалов		Котельная с 4 котло-агрегатами „Братск М" для сельскохозяйственного строительства.	Литер	Масса	Масштаб
Н.контр.	Карякина			Лист	Листов 1
Гл.спец.	Креймер		Ящик 38 S.	ГПИ Горьковский САНТЕХПРОЕКТ	
Нач.гр.	Попкова		Общий вид		

Инв.№ подл. | Подп. и дата | Взам.инв.№ | Инв.№ дубл. | Подп. и дата

Альбом 10

Формат	Зона	Поз.	Обозначение	Наименование	Кол.	Примечание
				Документация		
А3			ТП 903-1-273.89 ЭМ.Н-33	Общий вид	1	
А2			ТП 903-1-273.89 ЭМ.Н-36	Схема электрическая соединений.	1	
А4			ТП 903-1-273.89 ЭМ.Н-35	Перечень надписей	1	
				Сборочные единицы		
				Н1		
		1		Выключатель		
				АЕ2046М-10РУ3-Б		
				Iр=40А отс.12Ір	1	38QF1
		2		Пускатель		
				ПМА-3602УХЛ4Б		
				U~220В Iнэ-32А		
				б/к 2з, 2р	1	38КМ1, 38КМ2
				Реле		
		3		РПУ2-М9622ОУЗ2 U~220В	4	38К1, 38К2, 38К4, 38К5
		4		РПУ2-М9624ОУЗ2 U~220В	1	38К3
		5		РКВ11-У3-122УХЛ4		
				в.в. 45 сек. U~220В	1	38КТ2
		6		РКВ11-33-122УХЛ4		
				в.в. 10сек. U~220В	2	38КТ4, 38КТ5

Инв.№ подл. | Подп. и дата | Взам. инв.№ | Инв.№ дубл. | Подп. и дата

ТП 903-1-273.89 ЭМ.Н-34

ГИП	Гусева	
Нач.отд.	Коновалов	
Н.контр.	Карякина	
Гл.спец.	Крейлер	
Нач.гр.	Полкова	

Котельная с 4 котлоагрегатами „Братск М" для сельскохозяйственного строительства. Ящик 38S. Технические данные аппаратов

Литер	Лист	Листов
	1	2

ГПИ Горьковский САНТЕХПРОЕКТ

Альбом 10

Формат	Зона	Поз.	Обозначение	Наименование	Кол.	Примечание
		7		РКВ11-У3-122УХЛ4		
				в.в. 105 сек. U~220В	1	38КТ3
		8		РЭВ-202У3 I-32Н		
				Iвт. 1.1÷3.5Iн к1з, 1Р	1	38КА1
		9		ВС-У3-32УХЛ4 U~220В		
				в.в 3-15 мин.	1	38КТ1
		10		Предохранитель		
				ППТ-10У3	1	38FV1
		11		Плавкая вставка		
				ВТФ-6	1	38FV1
		12		Блок зажимов		
				на ток 25А		
				БЗ24-4П25-В/ВУ3-10	3	
				Н51		
		13		Переключатель		
				УП5313-С322У3		
				рук. рев. плита 5 мм	1	38SA1
				Арматура сигнальная		
		14		АС120-11У2 U~220В		
				Светофильтр красный	1	38НЛ3
		15		АС120-13У2		
				Светофильтр зелёный	2	38НЛ1, 38НЛ2

Инв.№ подл. | Подп. и дата | Взам. инв.№ | Инв.№ дубл. | Подп. и дата

ТП 903-1-273.89 ЭМ.Н-34 Лист 2

Альбом 10

Панель	Надпись	Поз. обозначение	Место надписи	Текст	Кол. на 1 изд.	Ширина	Заготовка
	1		Табличка	Ящик 38S	1		
	2	38НЛ1	Табличка	Вперёд	1		
	3	38НЛ2	Табличка	Назад	1		
	4	38НЛ3	Табличка	Авария	1		
	5	38SA1	Табличка	38 - Подаёмник	1		
	6		На ключе	Мест.-О-Авт.	1		
	7	38QF1	Табличка	Ввод	1		

Инв.№ подл. | Подп. и дата | Взам. инв.№ | Инв.№ дубл. | Подп. и дата

ТП 903-1-273.89 ЭМ.Н-35

ГИП	Гусева	
Нач.отд.	Коновалов	
Н.контр.	Карякина	
Гл.спец.	Крейлер	
Нач.гр.	Полкова	

Котельная с 4 котлоагрегатами „Братск М" для сельскохозяйственного строительства. Ящик 38S. Перечень надписей.

Литер	Лист	Листов
	1	1

ГПИ Горьковский САНТЕХПРОЕКТ

Альбом 10

Вид спереди

Дверь ящика
Вид со стороны монтажа

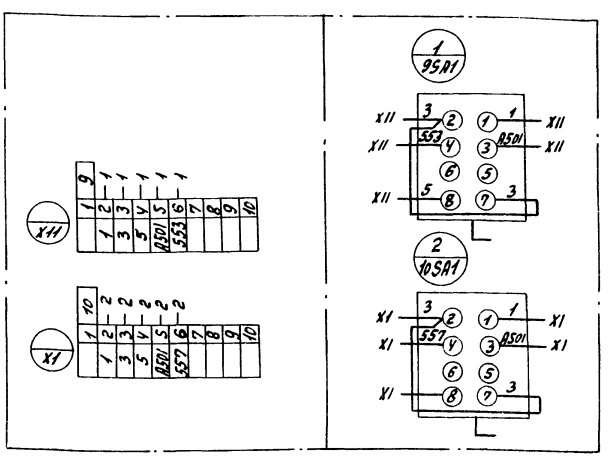

Инв.№ подл. | Подп. и дата | Взам. инв.№ | Инв.№ дубл. | Подп. и дата

ТП 903-1-273.89 ЭМ.Н-28

ГИП	Гусева	
Нач.отд.	Коновалов	
Н.контр.	Карякина	
Гл.спец.	Крейлер	
Нач.гр.	Полкова	

Котельная с 4 котлоагрегатами „Братск М" для сельскохозяйственного строительства

Ящик 53. Схема электрическая соединений

Литер	Масса	Масштаб
Лист	Листов 1	

ГПИ Горьковский САНТЕХПРОЕКТ

Копир. Краса

Альбом 10

Вид спереди

Дверь ящика
Вид со стороны монтажа

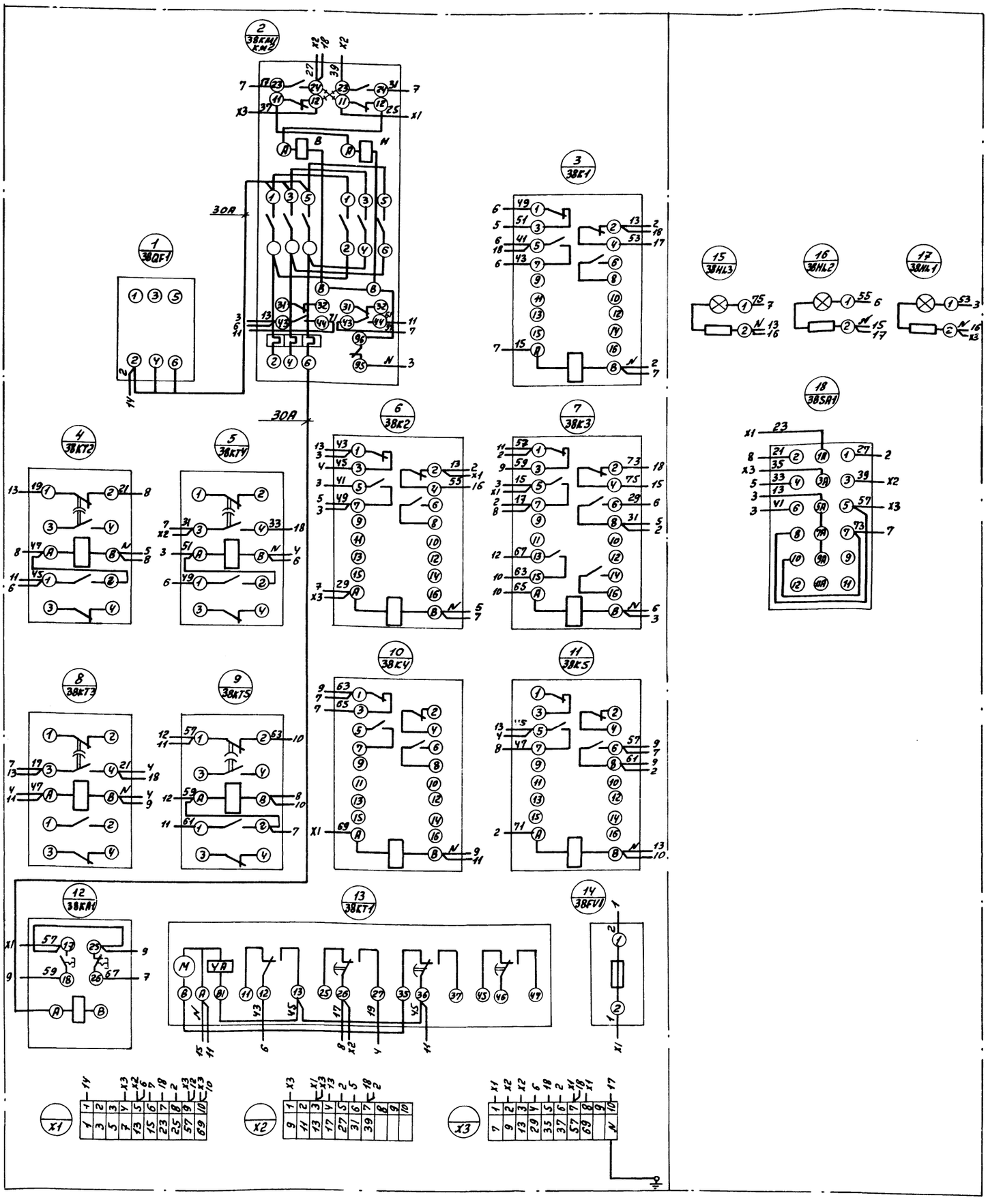

— — — Демонтировать

ГИП	Гусева		ТП 903-1-273.89 ЭМ.Н-36
Нач.отд	Коновалов		Котельная с 4 котлоагрегатами „Братск М" для сельскохозяйственного строительства
Н.контр	Карякина		Ящик 3BS. Схема электрическая соединений.
Гл.спец	Креймер		Литер / Масса / Масштаб; Лист / Листов 1
Нач.гр.	Полкова		ГПИ Горьковский САНТЕХПРОЕКТ

Копир: Красоз

Инв.№ подл. | Подп. и дата | Взам.инв.№ | Инв.№ дубл. | Подп. и дата

23945 12 21 Формат А2

Вид спереди
Дверь не показана

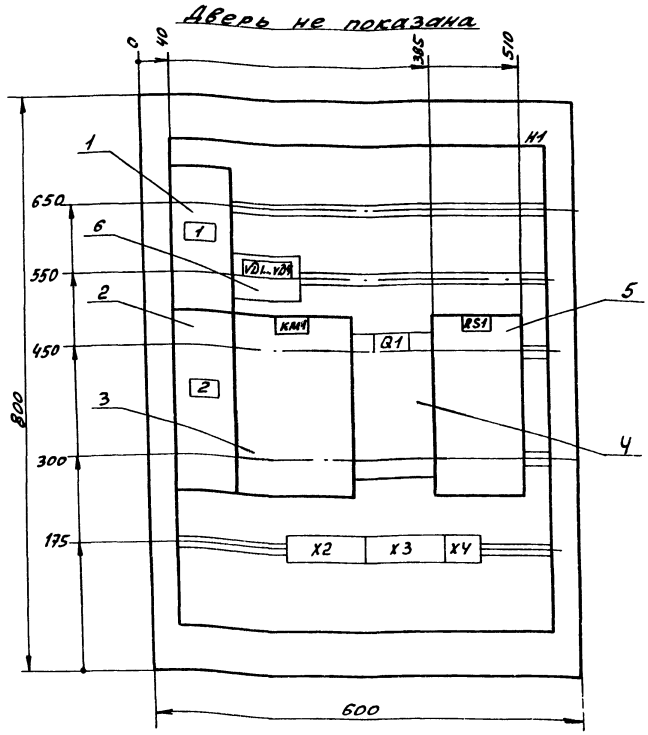

Дверь ящика
Вид спереди

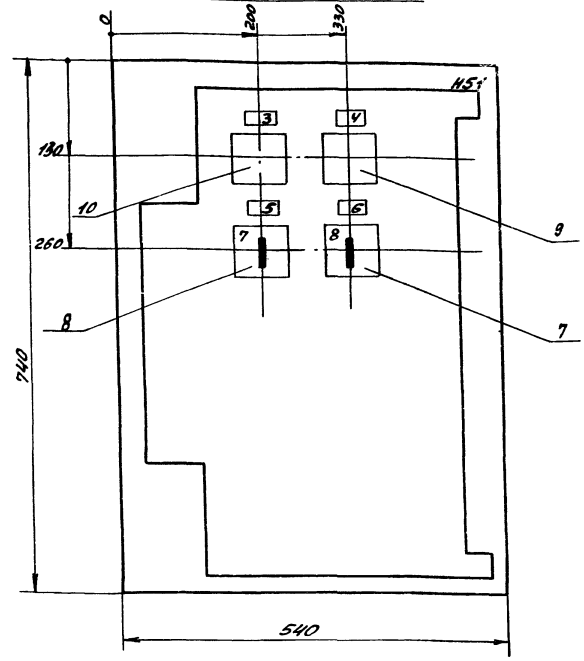

			ТП 903-1-273.89		30.Н-1
			Котельная с 4 котлоагрегатами „Братск М" для сельскохозяйственного строительства	Литер	Масса / Масштаб
Гип	Гусева				
Нач.отд	Коновалов			Лист	Листов 7
Н.контр	Карякина		Ящик 1S. Общий вид.	ГПИ Горьковский САНТЕХПРОЕКТ	
Гл.спец	Крейдмер				
Нач.гр.	Лепкова				

Альбом 10

Формат	Зона	Поз.	Обозначение	Наименование	Кол.	Примечание
				Документация		
А3			ТП 903-1-273.89 30.Н-1	Чертеж общего вида	1	
А3			ТП 903-1-273.89 30.Н-4	Схема электрическая соединений и подключ.	1	
А4			ТП 903-1-273.89 30.Н-3	Перечень надписей	1	
				Сборочные единицы		
				Н1 1		
		1		Выключатель		
				АП50Б-2МТУ3		
				Iр 6.3А отс.10	1	QF2
		2		Выключатель		
				АП50Б-2МТУ3		
				И-220В Iр 40А отс.10		
				п.п	1	QF3
		3		Контактор МК1-0243		
				И-220В Iр 40А	1	КМ1
		4		Выключатель ПВ1-10Б		
				исполн.3	1	Q1
		5		Щит 7Бшт 2I 50А	1	RS1

			ТП 903-1-273.89		30.Н-2
Гип	Гусева		Котельная с 4 котлоагрегатами „Братск М" для сельскохозяйственного строительства. Ящик 1S. Технические данные аппаратов.	Литер	Лист 1 / Листов 2
Нач.отд	Коновалов				
Н.контр	Карякина			ГПИ Горьковский САНТЕХПРОЕКТ	
Гл.спец	Крейдмер				
Нач.гр.	Карякина				

Альбом 10

Формат	Зона	Поз.	Обозначение	Наименование	Кол.	Примечание
				Диод кремниевый		
		6		Д226Б 0.3А 400В	4	VD1-VD4
				Н51 01		
		7		Переключатель		
				УП5312-С2У3	1	SAC1
		8		Переключатель		
				УП5312-А6У3	1	SA1
		9		Амперметр М42100		
				Кл.1.5 предел измер. 0-50А 75mВ	1	PA1
		10		Вольтметр М42100		
				кл.1.5 предел измер. 0-75В	1	PV1
				Блок зажимов серии		
				Б324-4П25-Б/Б43-5	1	XY
				Группа из 2^х зажимов		
				серии ЗН24-16/63-В/В43	1	X2
				Группа из 3^х зажимов		
				серии ЗН24-16/63-В/В43	1	X3

Т.п. 903-1-273.89 30.Н-2 Лист 2

Позиция	Надпись	Позиционное обозначение	Место надписей	Текст	Кол.	Вид шрифта	Заготовка
				Ящик			
1		QF2	Табличка	АПС-25В	1		
			— " —	VD1....VD4	1		
2		QF3	Табличка	Авар. эвакуац. освещ. - 40В	1		
			— " —	KM1	1		
			— " —	Q1	1		
			— " —	RS1	1		
				Дверь			
3		PV1	Табличка	Контроль изоляции	1		
4		PA1	— " —	Нагрузка аккум. батареи	1		
5		SN1	— " —	Контроль изоляции	1		
6		SAC1	— " —	Выбор режима зарядки	1		
7		SN1	На ключе	1 2 3			
				3 - Ш - 3	1		
8		SAC1	На ключе	1 2 6.3			
				40В откл. 25В	1		

Инв. № подл. | Подп. и дата | Взам. инв. № | Инв. № дубл. | Подп. и дата

ГИП	Гуськова		
Нач. отд.	Коновалов		
Н. контр.	Карякина		
Гл. спец.	Крейцер		
Нач. гр.	Карякина		

ТП 903-1-273.89 — 30.Н-3

Котельная с 4 котлоагрегатами "Братск №" для сельскохозяйственного строительства. Ящик 1S. Перечень надписей.

Литер	Лист	Листов
		1

ГПИ Горьковский САНТЕХПРОЕКТ

Инв. № подл. | Подп. и дата | Взам. инв. № | Инв. № дубл. | Подп. и дата

Литер	Лист	Листов

ГПИ Горьковский САНТЕХПРОЕКТ

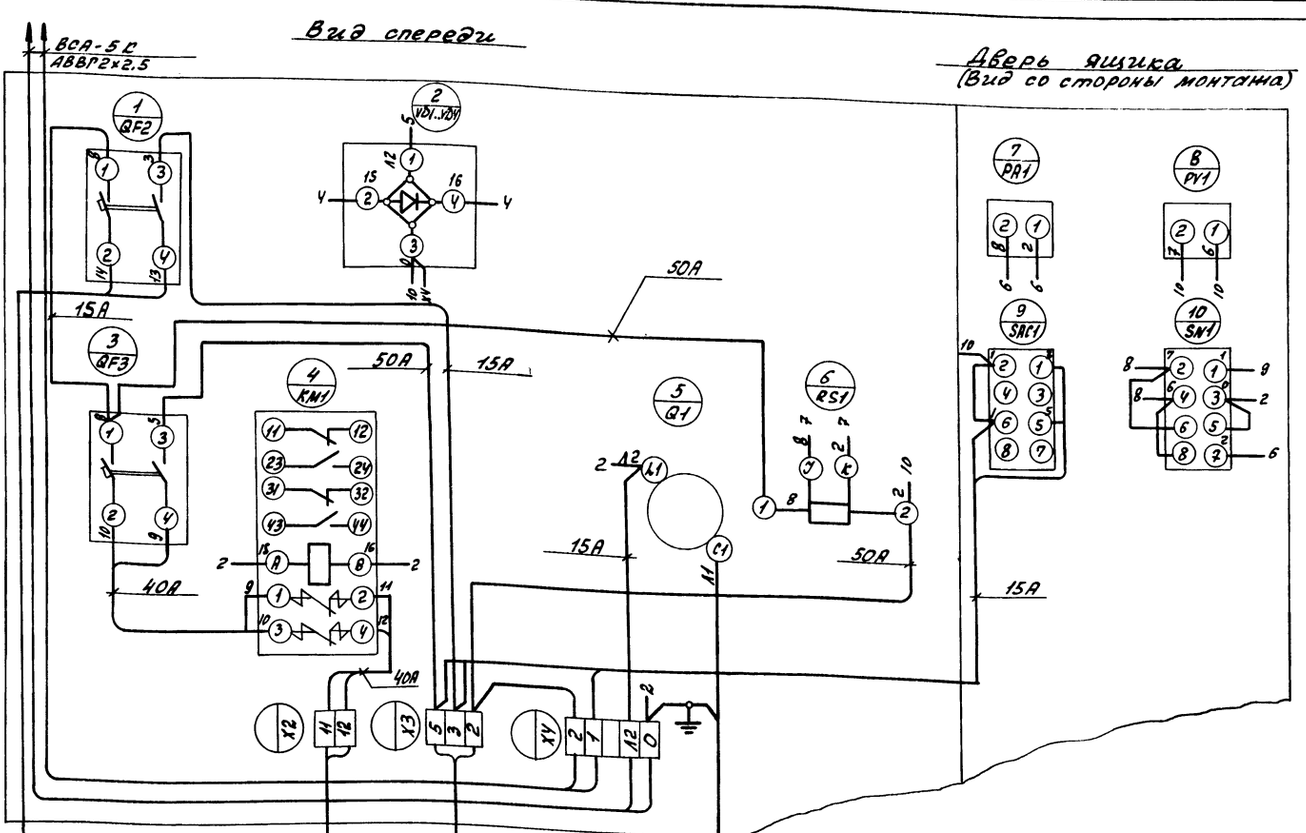

ГИП	Гуськова		
Нач. отд.	Коновалов		
Н. контр.	Карякина		
Гл. спец.	Крейцер		
Нач. гр.	Карякина		

ТП 903-1-273.89 — 30.Н-4

Котельная с 4 котлоагрегатами "Братск №" для сельскохозяйственного строительства

Ящик 1S. Схема электрическая соединений и подключений

Литер	Масса	Масштаб
Лист	Листов 1	

ГПИ Горьковский САНТЕХПРОЕКТ.

Копир: Красов

gost.e-ecolog.ru