ТИПОВОЙ ПРОЕКТ

903-1-273.89

КОТЕЛЬНАЯ

С 4 КОТЛОАГРЕГАТАМИ „БРАТСК – М"

ДЛЯ СЕЛЬСКОХОЗЯЙСТВЕННОГО СТРОИТЕЛЬСТВА.

ТОПЛИВОПОДАЧА С ПРИМЕНЕНИЕМ

ЛЕНТОЧНОГО КОНВЕЙЕРА.

ТОПЛИВО – КАМЕННЫЙ И БУРЫЙ УГЛИ.

СИСТЕМА ТЕПЛОСНАБЖЕНИЯ – ЗАКРЫТАЯ.

АЛЬБОМ 7

Ч 2 СТР. 50÷122

23945-09

ЦЕНА 11-40

gost.e-ecolog.ru

ЦЕНТРАЛЬНЫЙ ИНСТИТУТ ТИПОВОГО ПРОЕКТИРОВАНИЯ
ГОССТРОЯ СССР

Москва, А-445, Смольная ул., 22

Сдано в печать V 1990 года

Заказ № 4777 Тираж 800 экз.

Ведомость рабочих чертежей основного комплекта ТП 903-1-273.89

Лист	Наименование	Примечание
1.	Общие данные (начало)	
2	Общие данные (окончание).	
3	Фундаменты здания. Схема расположения фундаментов и фундаментных балок.	
4	Фундаменты здания. Таблица нагрузок.	
5	Фундаменты здания. Узлы I ÷ III.	
6	Фундаменты здания. Узлы IV ÷ VI.	
7	Фундаменты здания. Узлы VII ÷ IX.	
8	Фундаменты здания Фм1 ÷ Фм5; Фм3-1; Фм5-1	
9	Схемы расположения колонн и балок покрытия	
10	Узлы I ÷ III.	
11	Схема расположения плит покрытия	
12	Схемы расположения плит перекрытия и закладных изделий на отм 3.000; 3.600; 4.200	
13	Перекрытие на отм 3.000; 3.600; 4.200. Монолитные участки Ум1÷Ум3	
14	Схемы расположения плит перекрытия и закладных изделий на отм. 4.800	
15	Перекрытие на отм 4.800. Сечения 1-1÷8-8; Ум1	
16	Канал в помещении ПСУ. Узлы I; II.	
17	Канал в помещении ПСУ. Сечения 1-1÷5-5 Ум4	
18	Канал в помещении ПСУ. Монолитные участки Ум1÷Ум3.	
19	Плита Пм1 перекрытия на отм 4.200.	
20	Плита перекрытия Пм1 на отм 4.200. Армирование	
21	Схема расположения стеновых панелей	
22	Схемы расположения стеновых панелей. Фрагменты 1÷13.	
23	Спецификация к схемам расположения стеновых панелей	
24	Схема расположения панелей перегородок.	
25	Схемы расположения панелей перегородок. Сечения 1-1÷7-7	
26	Схемы расположения панелей перегородок. Узлы I, II.	
27	Схема расположения фундаментов под оборудование, каналов, приямков и закладных изделий.	
28	Подземное хозяйство котельной. Сечения 1-1÷11-11.	
29	Подземное хозяйство котельной. Фундамент ФОм1. Приямок ПРм1. Опорные подушки ОПм1÷ОПм8.	

Лист	Наименование	Примечание
30	Канал шлакозолоудаления ЛТм1. План. Сечения 1-1÷6-6.	
31	Канал шлакозолоудаления ЛТм1. Схема армирования.	
32	Канал шлакозолоудаления ЛТм1. Узлы I-V.	
33	Подземное хозяйство (наружное). Схема расположения каналов и фундаментов под оборудование для топлива каменные угли.	
34	Подземное хозяйство (наружное) Схема расположения каналов и фундаментов под оборудование для топлива бурые угли.	
35	Подземное хозяйство (наружное). Фундаменты ФО1; ФО2; ФОм2; ФОм2а; ФОм3; ФОм4.	
36	Подземное хозяйство (наружное). Фундаменты ФО3 ÷ ФО10.	
37	Продувочный колодец	
38	Галерея. Подземная часть. Схема расположения элементов фундаментов галереи.	
39	Галерея. Подземная часть. Разрезы 2-2÷10-10.	
40	Галерея. Подземная часть. Фундаменты Фм10; Фм11.	
41	Галерея. Подземная часть. Схема расположения плит покрытия.	
42	Галерея. Схема расположения плит перекрытия, опорных подушек и закладных изделий.	
43	Галерея. Схема расположения асбестоцементных панелей.	
44	Приемно-дробильное устройство. Планы. Сечение 1-1.	
45	Приемно-дробильное устройство. Сечение 2-2÷6-6. Узлы I-IV	
46	Приемно-дробильное устройство. Схемы расчетных нагрузок.	
47	Приемно-дробильное устройство. РЕм1. Схема армирования.	
48	Приемно-дробильное устройство РЕм1. Схема расположения выпусков из стен.	
49	Приемно-дробильное устройство. РЕм1. Узлы VII; VIII.	
50	Приемно-дробильное устройство. РКм1 перекрытия на отм 1.250. Схема армирования плиты Пм1	
51	Приемно-дробильное устройство. РКм1 перекрытия на отм-1.250. Балки Бм1 ÷ Бм3.	
52	Приемно-дробильное устройство. РКм1 перекрытия на отм-1.250. Балки Бм4 ÷ Бм8.	
53	Приемно-дробильное устройство. РКм2 перекрытия на отм 1.500. Плита Пм2. Балка Бм12.	
54	Приемно-дробильное устройство. РКм2 перекрытия на отм. 1.500. Балки Бм9 ÷ Бм11.	

Лист	Наименование	Примечан.
55	Фундаменты склада угля. Схема расположения фундаментов и фундаментных балок.	
56	Фундаменты склада угля. Узлы I ÷ III	
57	Фундаменты склада угля Фм6 ÷ Фм9.	
58	Склад угля. Схемы расположения колонн.	
59	Склад угля. Схемы расположения плит ограждения	
60	Склад угля. Схемы расположения асбестоцементных листов покрытия и рабочих ходов.	
61	Склад угля. Схемы расположения асбестоцементных листов стен.	
62	Схема молниезащиты.	

Общие указания.

1. За относительную отметку 0.000 принята отметка чистого пола котельной, что соответствует абсолютной отм. намеетности
2. Исходные данные для проектирования и указания по применению проекта приведены в пояснительной записке.
3. Монолитные бетонные и железобетонные конструкции выполнять в соответствии с указаниями СНиП 3.03.01-87 (раздел 2).
4. Монтаж сборного железобетона выполнять согласно СНиП III-16-80 и в соответствии с указаниями применённых серий, рабочих чертежей проекта.
5. Изготовление и установку закладных изделий производить в соответствии с указаниями СНиП 3.03.01-87 (раздел 3) и Гост 14098-85.
5. Все открытые поверхности стальных закладных и соединительных изделий в железобетонных и бетонных элементах после их монтажа окрасить двумя слоями эмали ПФ-115 по одному слою грунта ГФ-021 в соответствии с указаниями СНиП 3.03.01-87 (раздел 8).
7. Боковые поверхности фундаментов, каналов и приямков, соприкасающиеся с грунтом, обмазать за 2 раза горячей битумной мастикой по холодной битумной огрунтовке.
8. Монолитные бетонные и железобетонные конструкции приняты из тяжёлых бетонов указанных на листах классов по прочности на сжатие и марок по морозостойкости и водонепроницаемости СНиП 2.03.01-84.

Типовой проект разработан в соответствии с действующими нормами и правилами и предусматривает мероприятия, обеспечивающие взрывную, взрывопожарную и пожарную безопасность при эксплуатации здания.
Главный инженер проекта: /Гусева/.

Привязан:

Инв №

ТП 903-1-273.89-КЖ

Гип	Гусева	
Нач.отд	Ехилевский	
Н.контр	Морунов	
Гл.спец	Марков	
Нач.гр	Катаева	
Инж I к	Сенягина	
Инж III к	Ведехина	

Котельная с 4 котлоагрегатами „Братск М" для сельскохозяйственного строительства.

Стадия	Лист	Листов
Р.П	1	62

Общие данные (начало).

ГПИ Горьковский САНТЕХПРОЕКТ

23945-09 2

Альбом 7 часть 2

Ведомость ссылочных и прилагаемых документов

Обозначение	Наименование	Примечание
	Ссылочные документы	
ГОСТ 24379.1-80	Болты фундаментные	
ГОСТ 8478-81	Сетки сварные для железобетонных конструкций	
ГОСТ 23279-85	Сетки сварные из стержневой арматуры диаметром до 40мм.	
ГОСТ 3634-79	Люки чугунные для колодцев. Технические условия.	
ГОСТ 24022-80	Фундаменты железобетонные сборные под колонны сельскохозяйственных зданий	
ГОСТ 16233-77	Листы асбестоцементные волнистые унифицированного профиля 54/100 и детали к ним.	
ГОСТ 13579-78	Блоки бетонные для стен подвала	
5.900-2	Сальники набивные Ду=50...1400 для пропуска труб через стены	
3.900-3 вып.7.ч1;ч2	Сборные железобетонные конструкции емкостных сооружений для водоснабжения и канализации	
2.430-2 вып.1	Типовые архитектурно-строительные детали одноэтажных промышленных неотапливаемых зданий со стенами из асбестоцементных волнистых листов.	
1.030.1-1 вып.0-3; 1-3 вып.2-1; 3-3; 4-1; 4-2	Стены из однослойных панелей для каркасных общественных зданий, производственных зданий промышленных предприятий	
1.030.9-2 вып.0;1;6;7 ч.1, ч.2	Перегородки панельных зданий промышленных и сельскохозяйственных предприятий	
1.412-1/77 вып.3	Монолитные железобетонные фундаменты под типовые колонны прямоугольного сечения одноэтажных промышленных зданий	
1.400-15 вып.1	Унифицированные закладные изделия железобетонных конструкций для крепления технологических коммуникаций и устройств	
1.494-24 вып.1	Стаканы для крепления крышных вентиляторов, дефлекторов и зонтов.	
1.038.1-1 вып.1	Перемычки железобетонные для зданий с кирпичными стенами.	
1.400-6/76 вып.1	Унифицированные закладные детали сборных железобетонных конструкций зданий промышленных предприятий.	
1.410-3, вып.1	Сетки сварные арматурные для армирования железобетонных конструкций	
1.823.1-2 вып.0-1;1;2	Колонны железобетонные для сельскохозяйственных производственных зданий	
1.415.1-2 вып.1;3;4	Балки фундаментные железобетонные для наружных и внутренних стен производственных зданий промышленных предприятий	
1.063.9-2	Фермы металлодеревянные треугольные пролетом 9 и 12м для покрытий одноэтажных зданий межвидового назначения	
3.016-3 вып.0;2;4	Отапливаемые транспортерные галереи пролетами 18, 20 и 30м с облегченными ограждающими конструкциями.	
1.832.1-9 вып.0;1;2	Стеновые двухслойные панели из легких бетонов для сельскохозяйственных зданий.	
1.141-1 вып.63	Панели перекрытия железобетонные многопустотные	
3.006.1-2.87 вып.2	Сборные железобетонные каналы и тоннели из лотковых элементов	
2.460-1 вып.1	Типовые архитектурно-строительные детали одноэтажных промышленных неотапливаемых зданий с покрытиями из асбестоцементных волнистых листов.	
1.865.1-11.1 вып.1	Плиты комплексные железобетонные для покрытия, сельскохозяйственных зданий с рулонной кровлей	

Взам. инв. №

Подп. и дата

Инв. № подл.

Ведомость ссылочных и прилагаемых документов

Обозначение	Наименование	Примечание
1.462.1-1/81 вып.1;2	Железобетонные предварительно напряженные балки пролетом 12м, для покрытий зданий с плоской и скатной кровлей	
1.865.1-4/84 вып.1;2	Железобетонные плиты покрытий сельскохозяйственных производственных зданий	
2.420-1 вып.1	Монтажные детали сборных железобетонных колонн и подкрановых балок одноэтажных промышленных зданий	
2.430-20 вып.4	Узлы стен из кирпича одноэтажных зданий промышленных предприятий	
2.860-6 вып.1	Узлы утепленных покрытий с железобетонными плитами и асбестоцементной кровлей для сельскохозяйственных производственных зданий	
	Прилагаемые документы	
ТП903-1-273.89-КЖ. и. Альбом 8	Строительные изделия	
ТП903-1-273.89-КЖ ВМ1 КЖ ВМ2 Альбом 14	Ведомость потребности в материалах	

Ведомость спецификаций

Лист	Наименование	Примечание
3	Спецификация к схеме расположения фундаментов и фундаментных балок	
9	Спецификация к схемам расположения колонн и балок покрытия	
11	Спецификация к схеме расположения плит покрытия	
12	Спецификация к схемам расположения плит перекрытия и закладных изделий на отм. 3.000; 3.600; 4.200	
15	Спецификация к схемам расположения плит перекрытия и закладных изделий на отм. 4.800	
17	Спецификация к схемам расположения плит перекрытия опорных подушек и закладных изделий	
23	Спецификация к схемам расположения стеновых панелей	
24	Спецификация к схеме расположения панелей перегородок	
28	Спецификация к схеме расположения фундаментов под оборудование, каналов, приямков и закладных изделий	
33	Спецификация к схеме расположения каналов и фундаментов под оборудование	
34	Спецификация к схеме расположения каналов и фундаментов под оборудование	
37	Спецификация на продувочный колодец	
38	Спецификация к схеме расположения элементов фундаментов галереи	
41	Спецификация к схеме расположения плит покрытия	
42	Спецификация к схеме расположения плит и опорных подушек	
43	Спецификация к схеме расположения асбестоцементных панелей	
50	Спецификация элементов Ркм1	

Ведомость спецификаций

Лист	Наименование	Примечание
53	Спецификация элементов Ркм2	
55	Спецификация к схемам расположения фундаментов и фундаментных балок	
58	Спецификация к схеме расположения колонн	
59	Спецификация к схемам расположения плит ограждения	
61	Спецификация к схемам расположения асбестоцементных листов покрытия стен и рабочих ходов по покрытию	
62	Спецификация элементов на молниезащиту	

Ведомость объемов сборных бетонных и железобетонных конструкций по рабочим чертежам основного комплекта марки

	Наименование группы элементов конструкции	Код	Кол., м³ Схема 1	Кол., м³ Схема 2	Примечание
1	Балки фундаментные	582421	6.95	6.55	
2	Колонны	582121	27.97	28.57	
3	Балки покрытия	582211	10.8	10.8	
4	Плиты покрытия	584111	26.0	26.0	
5	Плиты перекрытия	584211	13.75	13.75	
6	Перемычки	582821	1.15	1.15	
7	Перегородки	583321	8.4	8.4	
8	Детали смотровых колодцев	585521	2.16	2.16	
9	Фундаменты стаканного типа	581200	4.0	4.0	
10	Блоки стеновые	583521	47.8	46.3	
11	Конструкции и детали каналов	585821	21.76	23.68	
12	Стеновые панели	583121	4.5	4.5	
13*	Стеновые панели	583122	104.8/10.7	104.8/10.7	
	Всего бетона и железобетона		290.74	291.36	

Материалы на изготовление сборных бетонных и железобетонных конструкций учтены в ведомости потребности в материалах и отдельно не учитываются.

* В стеновых панелях в графе кол. м³ в числителе дан объём легкого бетона, в знаменателе объём цементного раствора фактурных слоев.

Схема 1 разработана для топлива каменные угли,
Схема 2 — для топлива бурые угли.

Привязан:

Инв. №

ТП 903-1-273.89-КЖ

ГИП	Гусева	
Нач. отд.	Ехилевский	
Н. контр.	Морунов	
Гл. спец	Марков	
Нач. гр.	Катаева	
Инж. I к	Сенягина	
Техн. II к	Гаврилова	

Котельная с 4 котлоагрегатами „Братск М" для сельскохозяйственного строительства

Стадия	Лист	Листов
РП	2	

Общие данные (окончание)

ГПИ Горьковский САНТЕХПРОЕКТ

239-5-09 3

Формат А2

Альбом 1 часть 2.

Схема расположения фундаментов и фундаментных балок.

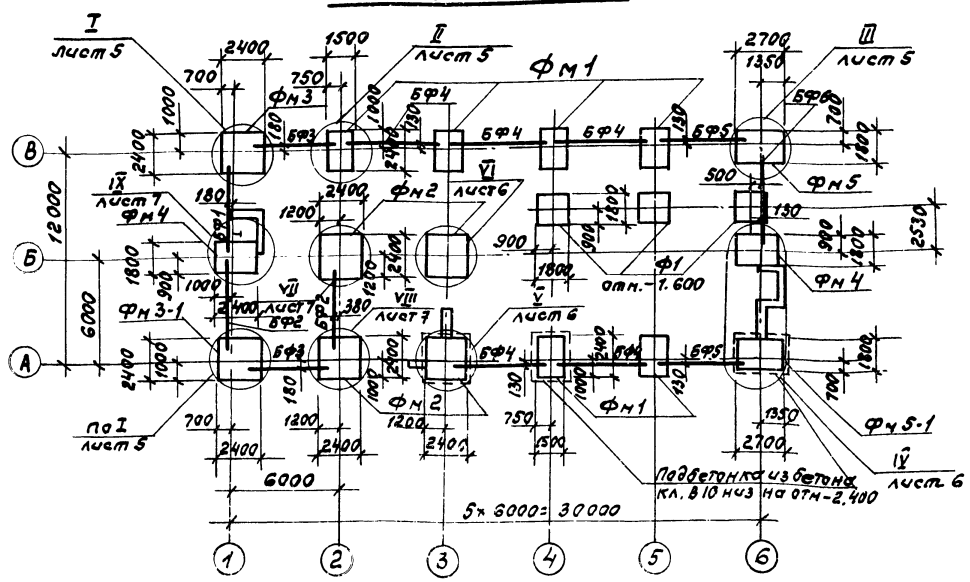

Спецификация к схеме расположения фундаментов и фундаментных балок.

Марка, поз.	Обозначение	Наименование	Кол.	Масса ед, кг	Примечание
		Фундаменты сборные			
Ф1	ГОСТ 24022-80-1000-06	3Ф18.18-2	3	3400	
		Балки фундаментные			
БФ1	т.п. 903-1-273.89-КЖ.ч.001	3БФ6-18АIIIВ-1	1	1000	
БФ2	1.415.1-2.1-2-14	2БФ6-15АIIIВ	2	800	
БФ3	-20	2БФ6-21АIIIВ	2	750	
БФ4	-1-04	1БФ6-5	5	680	
БФ5	-08	1БФ6-9	2	600	
БФ6	-06	1БФ6-7	1	630	
		Блоки стен подвалов			
ФБС1	ГОСТ 13579-78	ФБС9.4.6-Т	11	470	
ФБС2	ГОСТ 13579-78	ФБС12.4.6-Т	9	640	
ФБС3	ГОСТ 13579-78	ФБС12.4.3-Т	10	310	
		Фундаменты монолитные			
ФМ1	т.п. 903-1-273.89-КЖ-8	ФМ1	6		
ФМ2	КЖ-8	ФМ2	4		
ФМ3	КЖ-8	ФМ3	1		
ФМ3-1	КЖ-8	ФМ3-1	1		
ФМ4	КЖ-8	ФМ4	2		
ФМ5	КЖ-8	ФМ5	1		
ФМ5-1	КЖ-8	ФМ5-1	1		

1. Общие указания см. лист 1.
2. Основанием фундаментов приняты сухие, непучинистые, непросадочные грунты со следующими нормативными харами: $\varphi^{н}=28°$; $C^{н}=0.002$ МПа; $E=15$ МПа; $\gamma=18.0$ кН/м³.
3. Грунтовые воды отсутствуют.
4. Набетонки и зазоры между торцами фундаментных балок и фундаментами выполнять из бетона кл. В15.
5. Местные заделки выполнять из бетона класса В10.
6. Боковые поверхности фундаментов, соприкасающиеся с грунтом, обмазать за 2 раза горячей битумной мастикой по холодной битумной огрунтовке.
7. Под монолитные фундаменты выполнить бетонную подготовку толщиной 100 мм из бетона кл. В5, кроме оговоренных, под ленточные и сборные фундаменты выполнить песчаную подготовку толщиной 100 мм.
8. Обратную засыпку производить грунтом без включения строительного мусора и растительного грунта согласно СН 536-81.
9. Горизонтальную гидроизоляцию на отм.-0.030 выполнять из цементно-песчаного раствора состава 1:2.
10. Блоки стен подвалов укладывать на цементном растворе М50 с перевязкой швов.
11. Таблицу нагрузок на фундаменты см. лист 4.
12. При монтаже фундаментной балки БФ1 обратить внимание на знак ориентации [Т]

Гип	Гусева		ТП 903-1-273.89-КЖ	
Нач.отд	Ежилевский			
Н.контр.	Марунов			
Гл.спец	Марков			
Рук.гр	Катаева			
Инж.Тк	Сенягина			
Техн.Тк	Гаврилова			

Привязан:

Инв. №

	Стадия	Лист	Листов
Котельная с 4 котлоагрегатами „Братск М" для сельскохозяйственного строительства.	Р.П	3	
Фундаменты здания. Схема расположения фундаментов и фундам. балок	ГПИ Горьковский САНТЕХПРОЕКТ		

23945 09 4

Альбом 7 часть 2.

Таблица расчётных нагрузок на фундаменты.

Марка фундамента		Постоянные нагрузки					Временные нагрузки					Нагрузки от снегового покрова			Ветровые нагрузки				
		N(кН)	My(кН·м)	Qy(кН)	Mx(кН·м)	Qx(кН)	N(кН)	My(кН·м)	Qy(кН)	Mx(кН·м)	Qx(кН)	N(кН)	My(кН·м)	Qy(кН)	N(кН)	My(кН·м)	Qy(кН)	Mx(кН·м)	Qx(кН)
Фм2	Ось 2/А	419.0	-43.9	-1.6	-13.5		237.0	-14.8	-2.4	47.0	±5.0	50.4				28.9 / -28.3	9.9 / -9.4		
Фм2	Ось 3/А	366.0	-23.2	1.9	9.2		244.0	23.8	7.6		±5.0	54.2				22.8 / -20.8	5.5 / -3.9		
Фм1	Ось 2/В	373.0	26.1	-2.7			49.0	-6.9	-1.3			50.4				24.6 / -24.3	4.2 / -4.4		
Фм1	Ось 4÷5/А	291.0	-60.5	-2.1			8.4					50.4				35.2 / -32.7	10.5 / -8.8		
Фм1	Ось 4÷5/В	298.0	37.0	-0.9			50.6	-4.8	-1.2			50.4				32.9 / -34.4	7.1 / -8.5		
Фм1	Ось 3/В	268.0	52.4	1.9			7.9	46.9	7.6			54.2				32.5 / -34.4	8.9 / -10.4		
Фм2	Ось 2/Б	311.0	10.8		-9.6		233.0	13.2		30.5	±5.0					27.7 / -27.4	7.3 / -7.4		
Фм2	Ось 3/Б	113.6	-32.4				182.4	-54.7			±5.0					26.5 / -25.7	7.1 / -6.9		
Фм3-1		324.8	-16.2	-2.7	-50.8		55.0	-2.4	-2.8			27.6				14.2 / -14.0	3.5 / -3.3		
Фм4	Ось 1/Б	392.5	11.0		12.9		80.0			24.0						17.4 / -17.2	6.8 / -6.7	11.0 / -11.0	7.4 / -7.4
Фм5-1		279.0	-9.9		-91.0		7.3					27.6				19.3 / -17.9	5.7 / -4.8		
Ф1	Ось 4÷5/Б÷В	135.9					208.4									12.4 / -12.6	3.8 / -3.9		
Ф1	Ось 6/Б÷В	67.8					104.5									6.79 / -6.86	2.09 / -2.1		

1. Постоянные нагрузки приведены для веса конструкций при расчетной температуре наружного воздуха $t_н = -30°C$
2. Нагрузки от веса снегового покрова приведены для III района Для I района их следует уменьшить в 2 раза, для II - в 1.4 раза, для IV - увеличить в 1.5 раза.
3. Нагрузки от ветра приведены для I района местности типа „А", для II района их следует увеличить в 1.3 раза, для III района - в 1.65 раза, для IV района - в 2.1 раза.
4. Нагрузки от ветра, указанные дробью, приняты: в числителе - для ветра слева направо; в знаменателе - для ветра справа налево.
5. Фундаменты Фм 4 расчитаны на действие ветра вдоль или поперек здания.

Схема нагрузок на фундаменты.

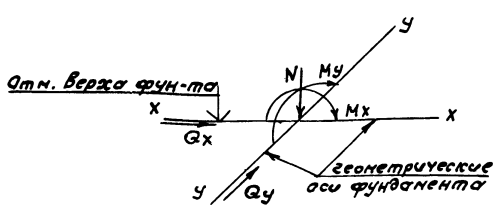

Направление y-y соответствует цифровым осям.

Привязан:	Гип	Гусева		Котельная с 4 котлоагрегатами „Братск М" для сельскохозяйственного строительства	Стадия	Лист	Листов
	Нач.отд.	Ехилевский			Р.П	4	
	Н.контр.	Марунов					
	Гл.спец.	Марков		Фундаменты здания. Таблица расчетных нагрузок.	ГПИ Горьковский САНТЕХПРОЕКТ		
Инв.№:	Рук.гр.	Катаева					
	Ст.инж.	Сенягина					

ТП 903-1-273.89-КЖ

23945-09 5

Инв.№ подл. | Подпись и дата | Взам.инв.№

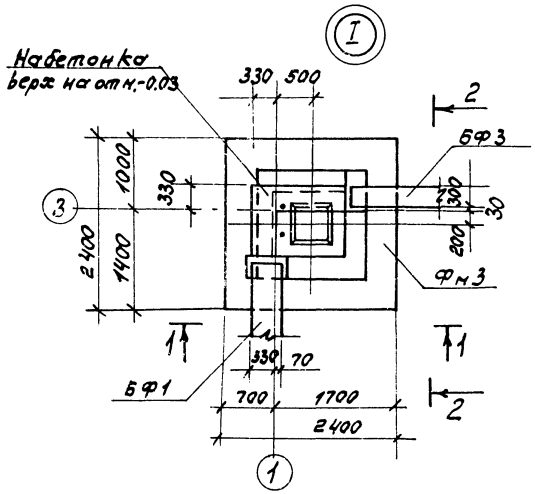

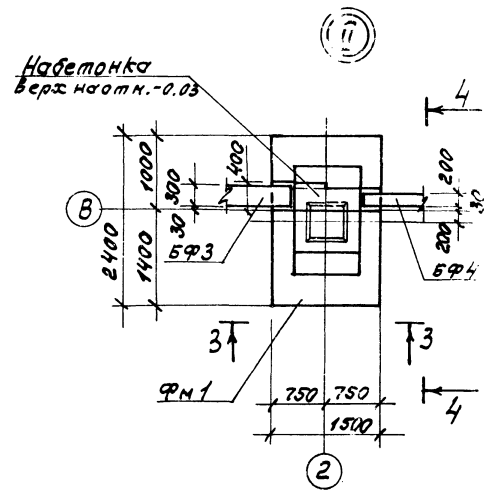

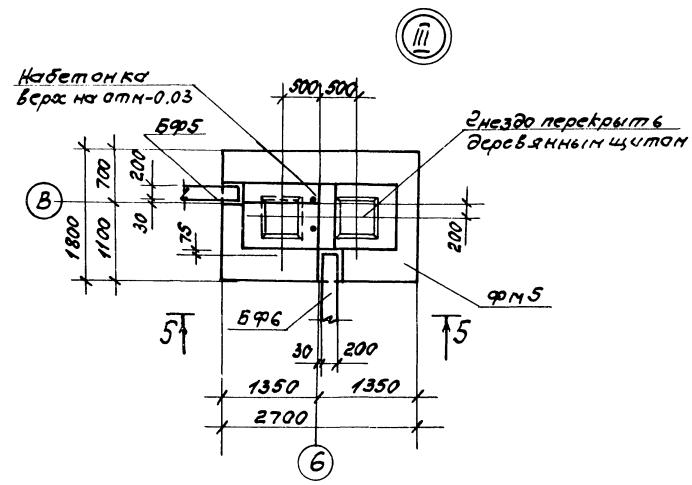

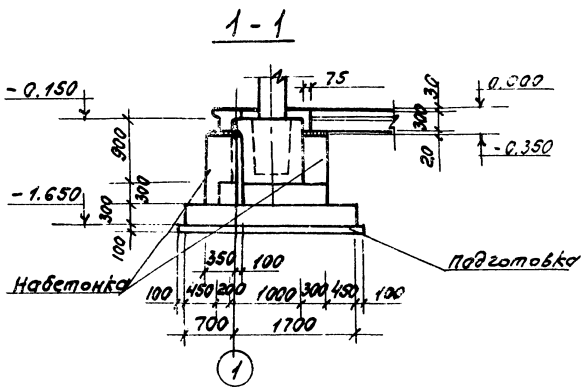

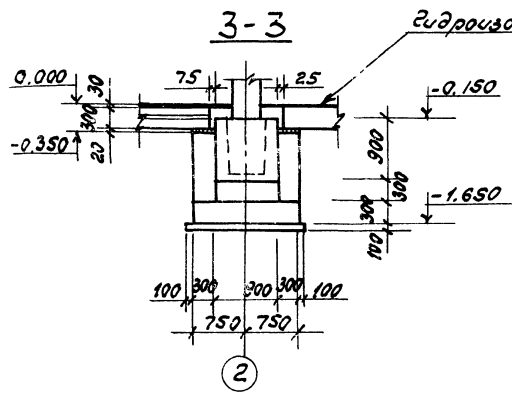

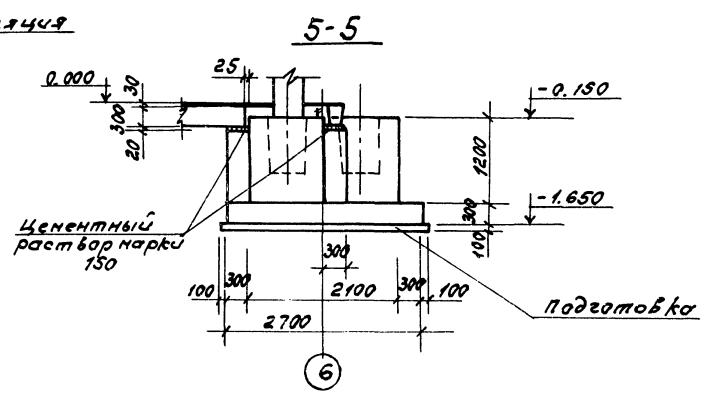

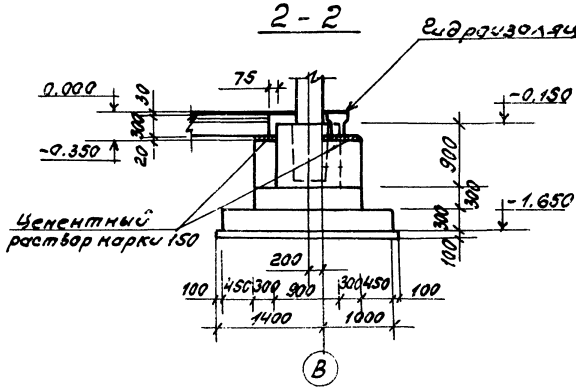

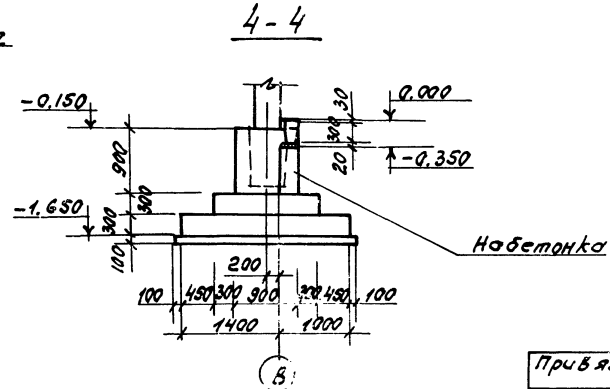

1. Общие примечания см. на листе 3.

Привязан:

Инв. №

ГИП	Гусева	
Нач. отд.	Екилевский	
Н. контр.	Морунов	
Э. спец.	Марков	
Нач. гр.	Катаева	
Инж. ТК	Сенягина	

ТП 903-1-273.89-КЖ

Котельная с 4 котлоагрегатами "Братск" для сельскохозяйственного строительства

Стадия: Р.П | Лист: 5 | Листов:

Фундаменты здания. Узлы I-III.

ГПИ Горьковский Сантехпроект

23945-09 6

Альбом 7 уст 6 2

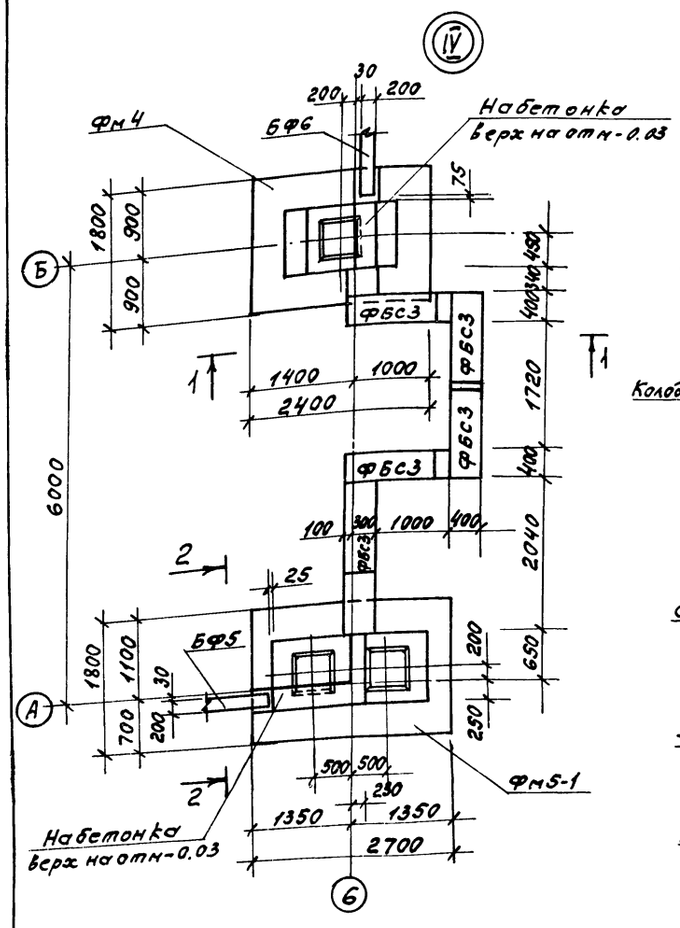

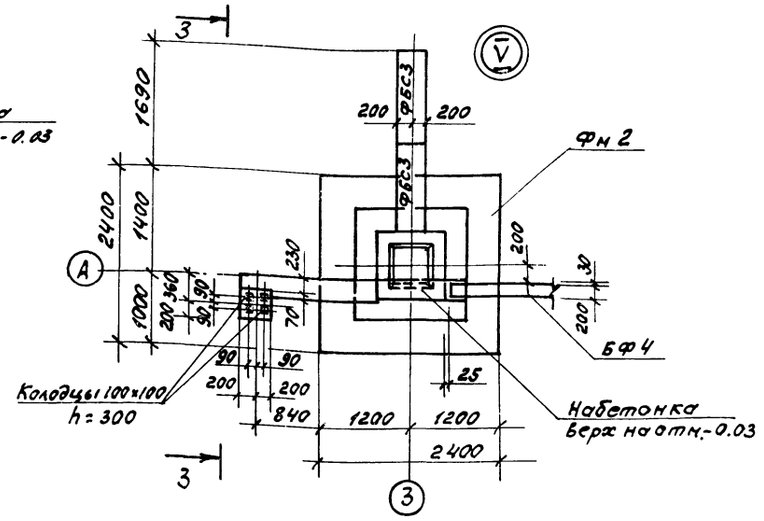

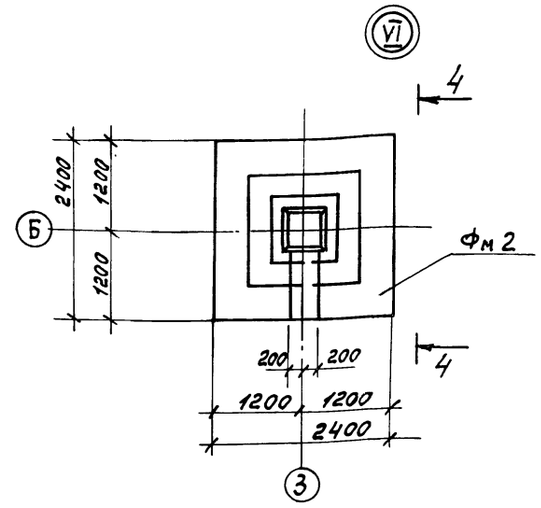

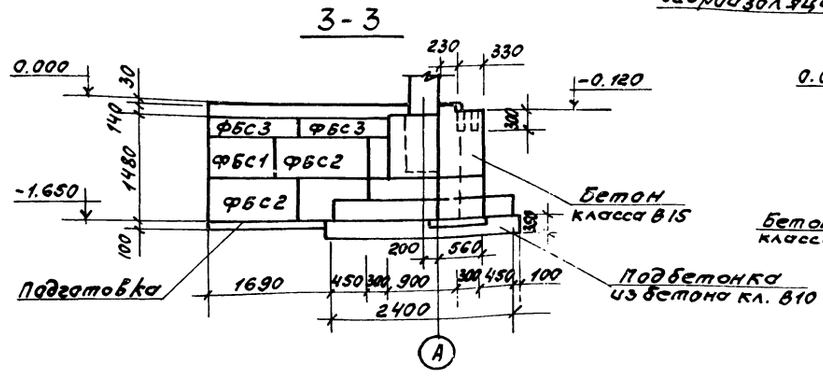

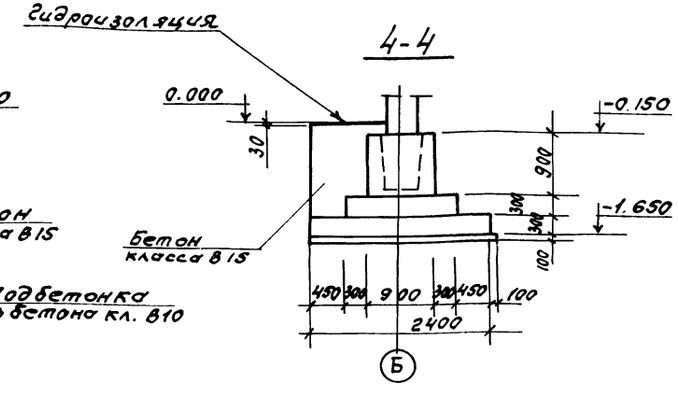

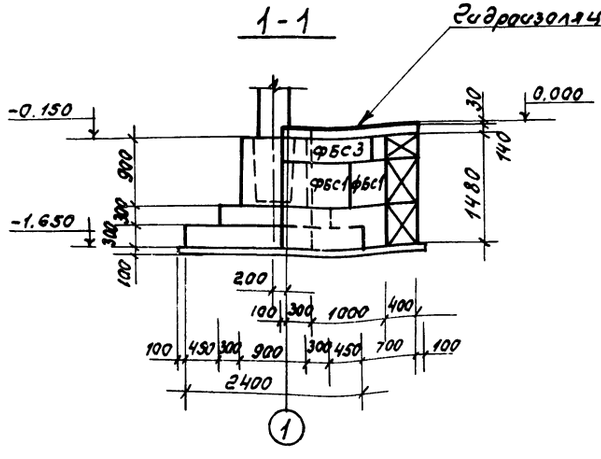

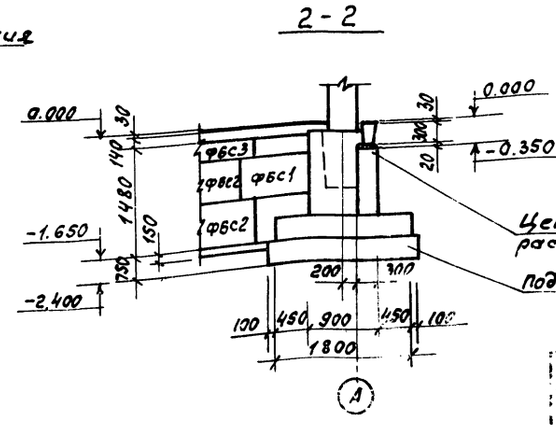

1. Общие примечания см. на листе 3

Привязан:

Инв. № подл. | Подпись и дата | Взам. инв. №

ГИП	Гусева		
Нач. отд.	Екилевский		
Н. контр.	Карунов		
Э. расч.	Марков		
Рук. гр.	Катаева		
Инж. Тк	Семягина		
Техн. Пр.	Гаврилова		

ТП 903-1-273.89-КЖ

Котельная с 4 котлоагрегатами «Братск М» для сельскохозяйственного стр-ва

Стадия: Р.П. | Лист: 6 | Листов:

Фундаменты здания. Узлы IV ÷ VI.

ГПИ Горьковский ГАНТЕХПРОЕКТ

23945-09 7

Альбом 7 часть 2

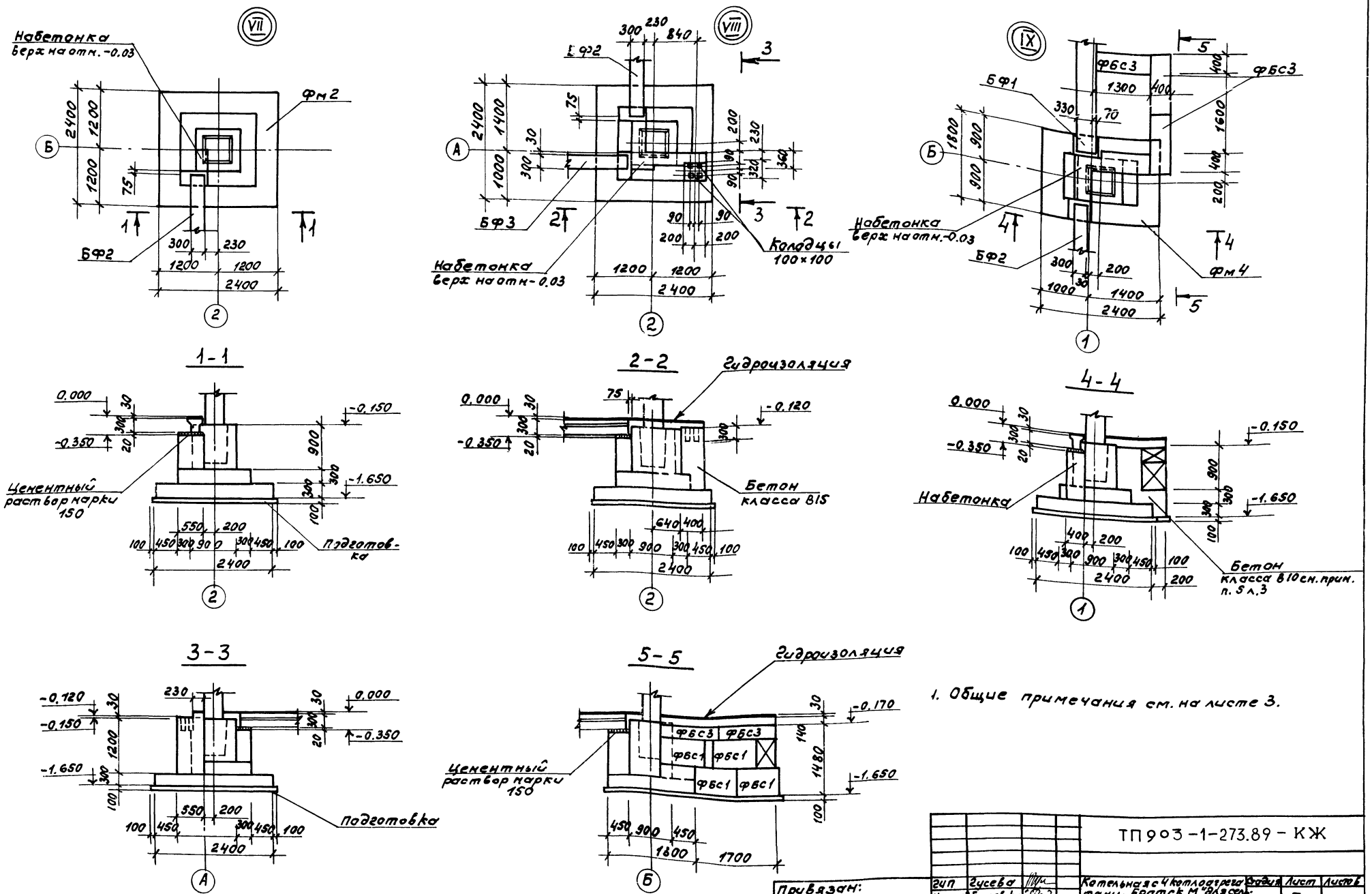

1. Общие примечания см. на листе 3.

Привязан:	ГИП	Гусева		ТП 903-1-273.89 - КЖ	
	Нач. отд.	Ехилевский		Котельная с 4 котлоагрегатами „Братск М" для сельскохозяйств. строительства	Стадия: Р.П. / Лист: 7 / Листов:
	Н. контр.	Маринов		Фундаменты здания Узлы VII ÷ IX.	ГПИ Горьковский САНТЕХПРОЕКТ
	Гл. спец.	Марков			
	Рук. гр.	Катаева			
Инв. N	Инж. 7 к.	Сенягина			

23945-09 8

Инв. N подл. | Подпись и дата | Взам. инв. N

Альбом 7 часть 2

Фм 1; Фм 4.

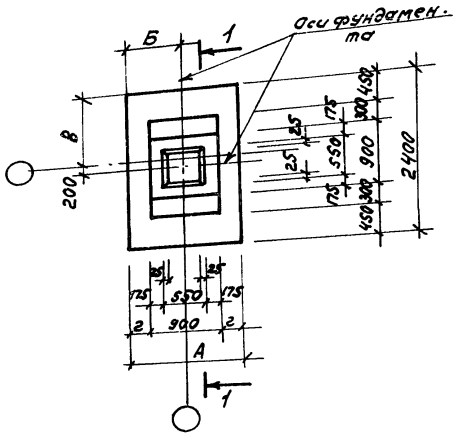

Фм 2; Фм 3; Фм 3-1 (зеркально)

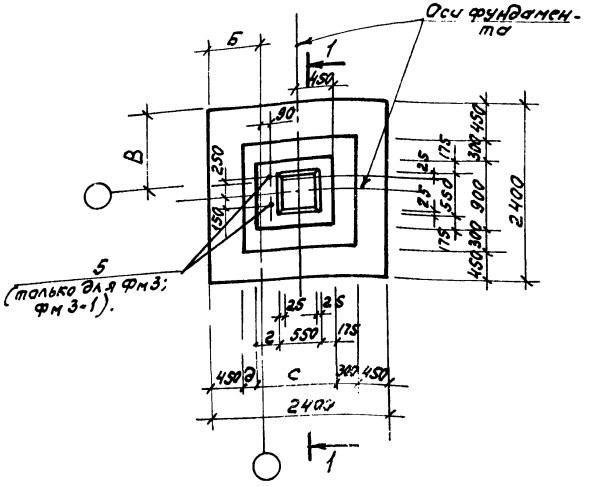

1-1

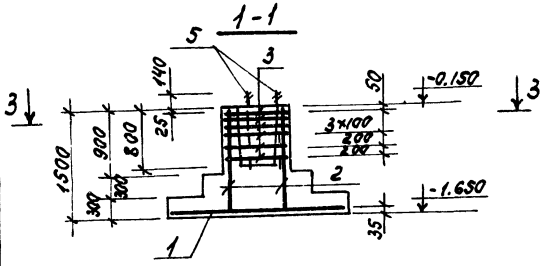

Фм 5; Фм 5-1 (зеркально)

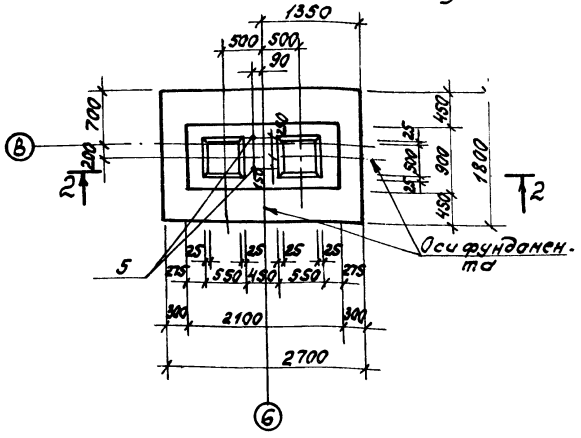

3-3

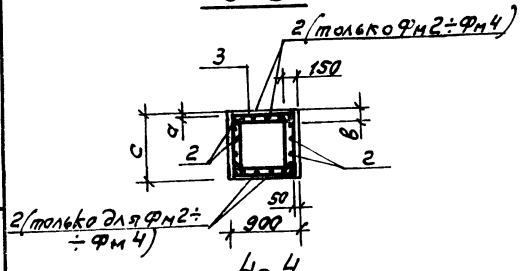

2-2

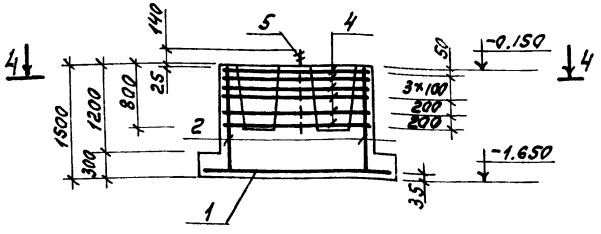

4-4

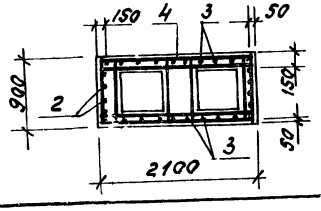

Формат	Зона	Поз.	Обозначение	Наименование	Кол. на испол. Фм 1	Фм 2	Фм 3 Фм 3-1	Фм 4	Фм 5 Фм 5-1		Примечан.
				Сборочные единицы							
				Сетки арматурные							
		1	2ост 23279-85	Ис $\frac{10AIII-200}{10AIII-200}$ 1450×2350 $\frac{2S}{7S}$	1						22.74 кг
			2ост 23279-85	Ис $\frac{10AIII-200}{10AIII-200}$ 2350×2350 $\frac{7S}{7S}$		1	1				34.8 кг
			2ост 23279-85	Ис $\frac{10AIII-200}{10AIII-200}$ 1750×2350 $\frac{7S}{7S}$				1			26.01 кг
			2ост 23279-85	Ис $\frac{10AIII-200}{10AIII-200}$ 1750×2650 $\frac{2S}{7S}$					1		30.0 кг
		2	1.412-1/77-в.3-100	СН 12АII-6×15	2	4	4	4			
			-100-02	СН 16АIII-6×15					2		
		3	-120	СН 12АII-18×15					2		
			1.412-1/77-в.3-020	СА-8АI	6	6	6	6			
		4	-070	САТ-8АI					6		
		5		Болт 1.1М24х1000 Вст3кп2			2		2		4.13 кг
				2ост 24379.1-80							
				Материал							
				Бетон кл. В15, F50	1.98	2.67	2.75	2.2	3.25		м³

Ведомость расхода стали на элемент, кг.

Марка элемента	Изделия арматурные										Изделия закладные			Общий расход
	Арматура класса									Всего	Прокат марки Вст3кп2		Всего	
	А-I			А-II		А-III					2ост 24379.1-80			
	2ост 5781-82*			2ост 5781-82*		2ост 5781-82*					Болт М24			
	ф8	ф10	Итого	ф12	Итого	ф10	ф12	ф16	Итого			Итого		
Фм1	17.8		17.8	10.4	10.4	22.74			22.74	50.94				50.94
Фм2	19.4		19.4	20.8	20.8	34.8			34.8	75.0				75.0
Фм3; Фм3-1	19.4		19.4	20.8	20.8	34.8			34.8	75.0	8.26	8.26	8.26	83.26
Фм4	19.4		19.4	20.8	20.8	26.01			26.01	66.21				66.21
Фм5; Фм5-1	35.6	2.4	38.0	25.8	25.8	30.0		18.4	48.4	112.2	8.26	8.26	8.26	120.46

Таблица обозначений.

Марка фундамента	А	Б	В	С	а	б	г	д	Прим.
Фм 1	1500	750	1000	900	50	150	300	—	
Фм 2 по оси А'	—	1200	1000	900	50	150	175	300	
Фм 2 по оси Б'	—	1200	1200	900	50	150	175	300	
Фм 3; Фм 3-1	—	700	1000	1000	150	250	275	200	
Фм 4	1800	900	1000	900	50	150	450	—	

ТП 903-1-213.89-КЖ

Нач.отд.	Ежелевский		
Н.контр.	Марунов		
Гл.спец.	Марков		
Нач.гр.	Котлева		
Инж.ТК	Сенягина		
Техн.	Соборилова		

Котельная с 4 котлоагрегатами, г. Братск-М, Ангарский спецхозяйственный стр-во

Стадия	Лист	Листов
Р.П	8	

Фундаменты здания Фм 1÷Фм 5; Фм 3-1; Фм 5-1

ГПИ Горьковский САНТЕХПРОЕКТ

Инв.№подл. | Подпись и дата | Взам.инв.№

Схема расположения колонн.

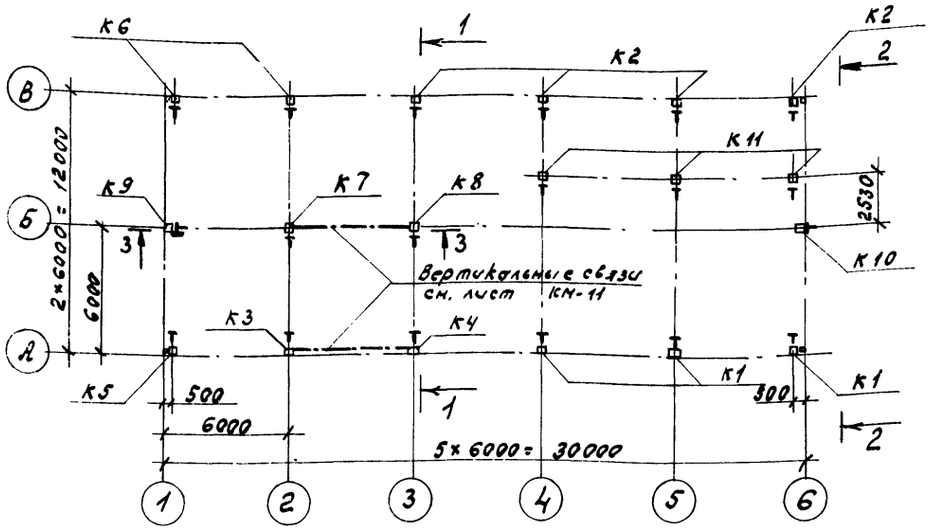

1-1.

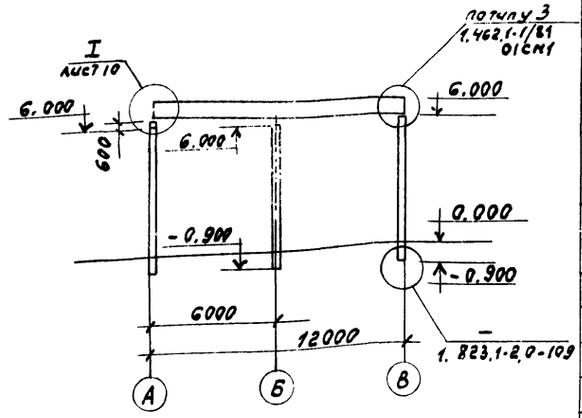

Схема расположения балок покрытия.

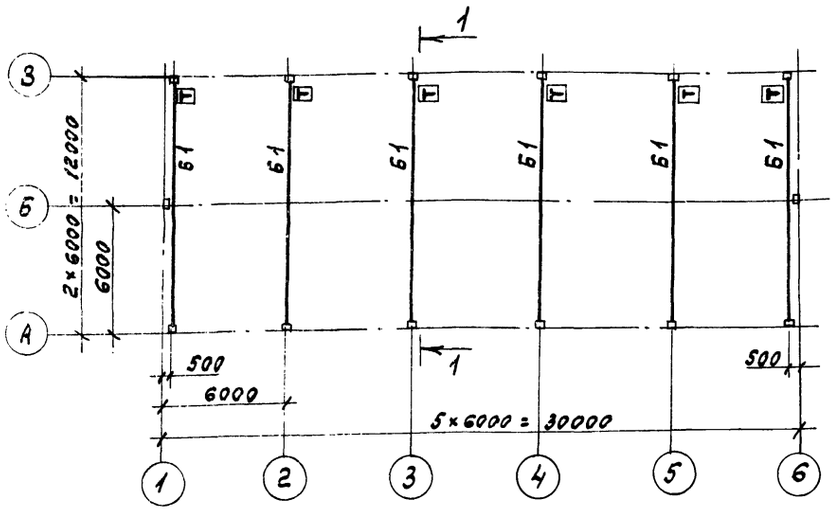

2-2

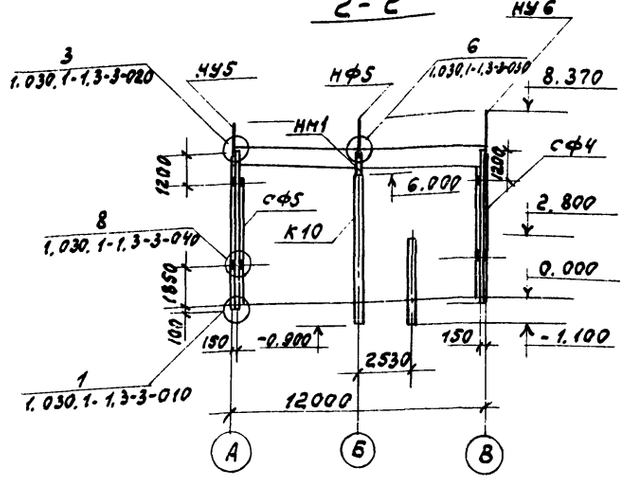

3-3

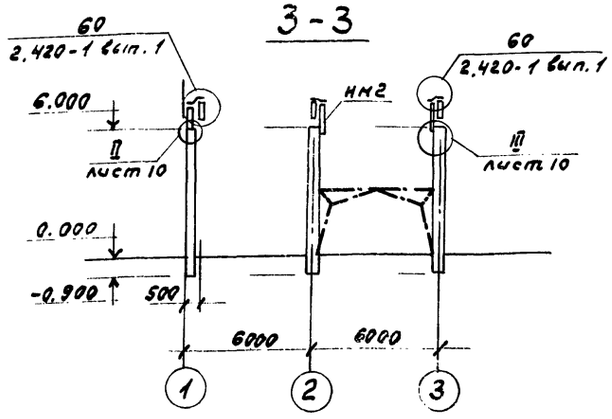

1. Общие указания см. лист 1.
2. При монтаже колонн и балок обратить внимание на знак ориентации Т

Спецификация к схемам расположения колонн и балок покрытия.

Марка, поз.	Обозначение	Наименование		Кол.	Масса ед, кг	Примечание
		Ветровые районы I:II	III:IV			
		Колонны				
К1	т.п 903-1-273.89 -КЖ.И.003	1К69.4-2-1		3	2750	
	-01		1К69.4-3-1			
К2	-02	1К69.4-2-2		4	2750	
	-03		1К69.4-3-2			
К3	-04	1К69.4-2-3		1	2750	
	-05		1К69.4-3-3			
К4	-06	1К69.4-2-4		1	2750	
	-07		1К69.4-3-4			
К5	-08	1К69.4-2-5		1	2750	
	-09		1К69.4-3-5			
К6	-10	1К69.4-2-6		2	2750	
	-11		1К69.4-3-6			
К7	-12	1К69.4-2-7		1	2750	
	-13		1К69.4-3-7			
К8	-14	1К69.4-2-8		1	2750	
	-15		1К69.4-3-8			
К9	-16	1К69.4-2-9		1	2750	
	-17		1К69.4-3-9			
К10	-18	1К69.4-2-10		1	2750	
	-19		1К69.4-3-10			
К11	-КЖ.И.005	1К39.3-2-1		3	880	
		Снеговые районы I:II	III:IV			
		Балки покрытия				
Б1	т.п 903-1-273.89-КЖ.И.006	3Б С012-4 Вр II-а		6	4500	
	-01		3Б С012-5 Вр II-а			
		Стойки фахверка				
СФ4	1.030.1-1.4-2-10-03	СФ4		2	359.1	
СФ5	-04	СФ5		2	373.8	
		Насадки				
НУ5	1.030.1-1.4-1-020-04	НУ5		2	37.2	
НУ6	-05	НУ6		2	37.2	
НФ5	010-04	НФ5		2	46.3	
НМ1	т.п 903-1-273.89-КЖ.И.054	НМ1		2	38.3	
НМ2	-01	НМ2		2	46.8	
СМ1	КЖ.И.053	Опорный столик СМ1		6	50.2	
		Изделия соединительные				
ММ-7	1.400-7	ММ-7		4	1.9	
ММ-20	1.400-7	ММ-20		4	6.3	
Т24	1.030.1-1.4-1-240	Т24		16	1.1	
		Болт М12-8д×40.5в ГОСТ 7798-70*		8		
		Гайка М12-7Н.5 ГОСТ 5915-70*		8		
		Шайба 12.01.019 ГОСТ 11371-78		8		

Гип	Гусева		
Нач.отд	Ехилевский		
Н.контр	Морунов		
Гл.спец	Марков		
Нач.гр	Катаева		
Инж.I к	Семягина		
Техн.II к	Гаврилова		

ТП903-1-273.89 - КЖ

Котельная с 4 котлоагрегатами „Братск М" для сельскохозяйственного строительства

Стадия	Лист	Листов
Р.П	9	

Схемы расположения колонн и балок покрытия

ГПИ Горьковский САНТЕХПРОЕКТ

23945-09 10

Альбом 7 часть 2

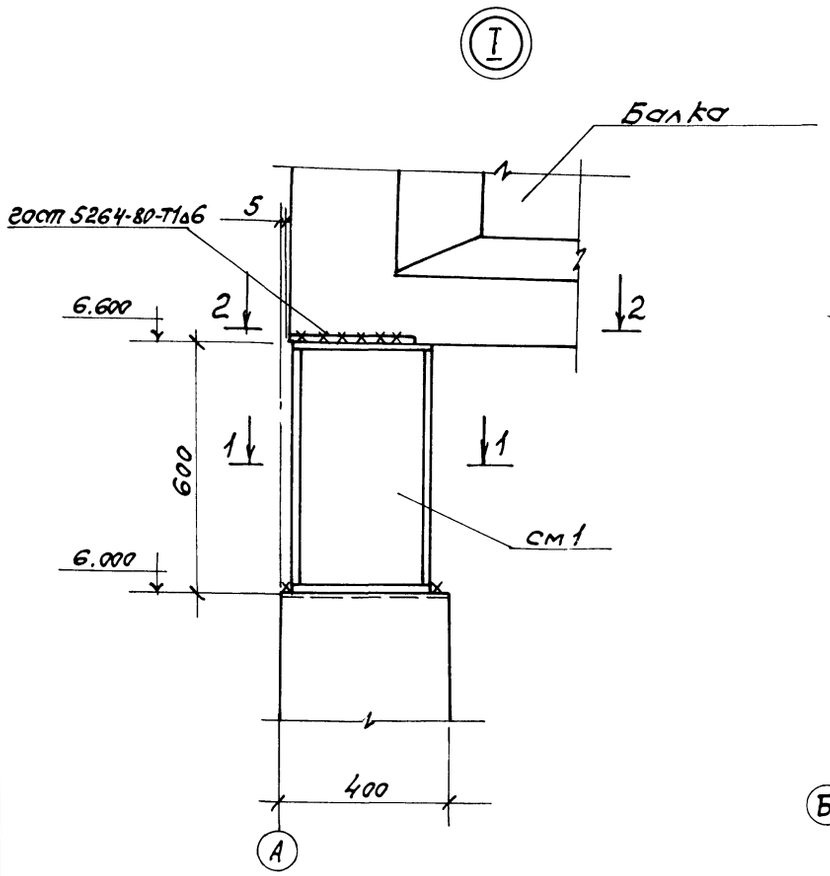

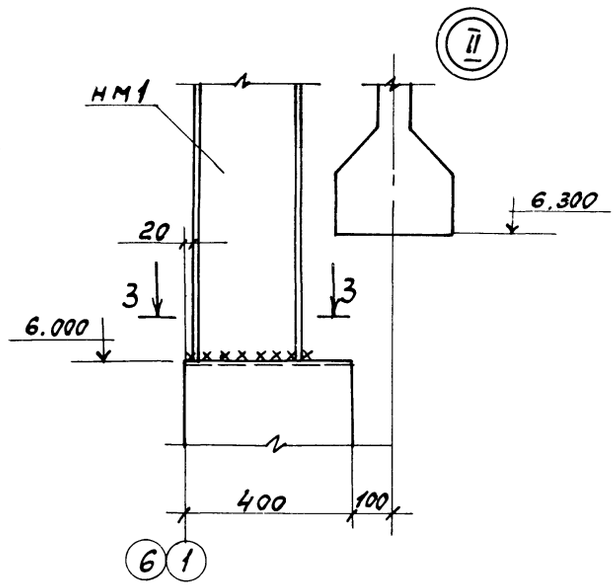

3-3

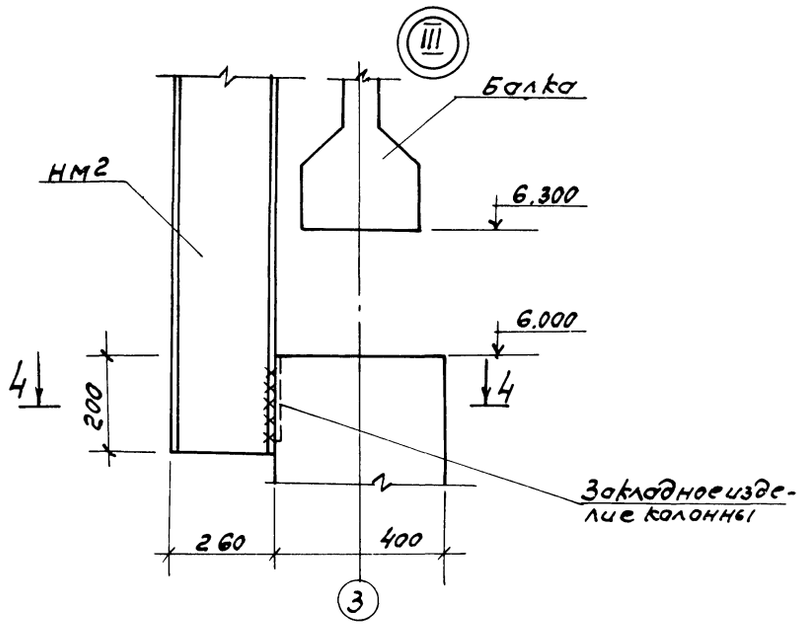

4-4

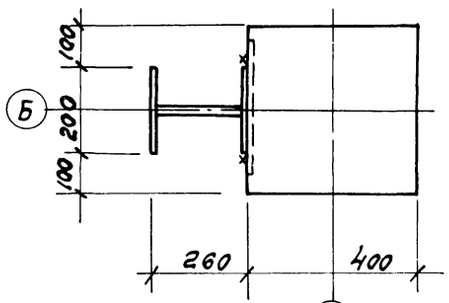

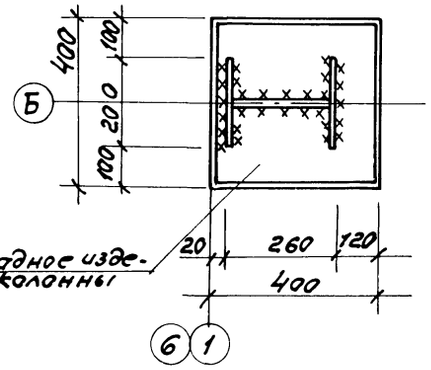

1-1

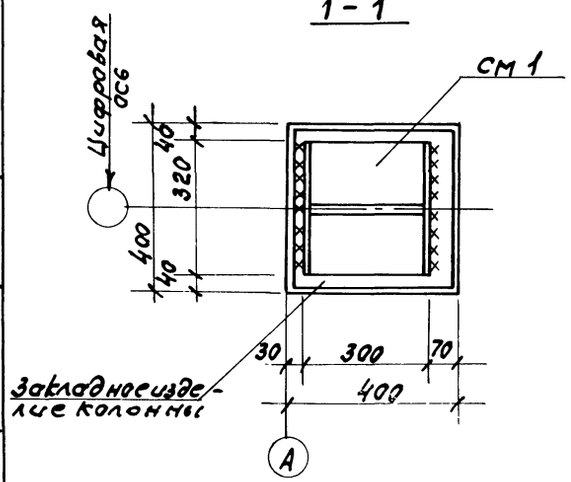

2-2

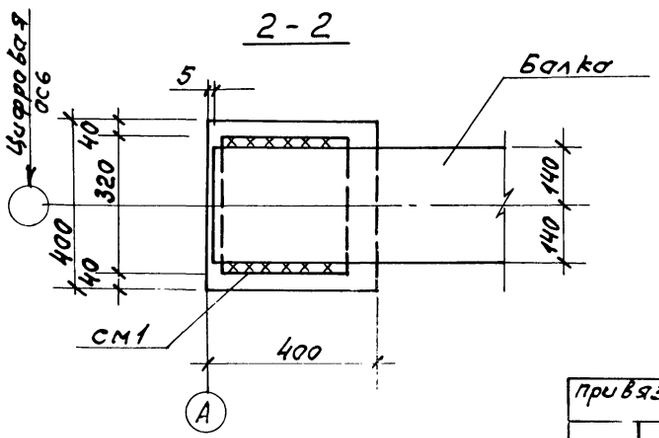

1. Общие указания см. лист 1.
2. Сварку производить электродами типа Э42 по ГОСТ 9467-75.

				ГП 903-1-273.89-КЖ		
Привязан:	ГИП	Гусева		Котельная с 4 котлоагрегатами, "братск Мебельсельхозтехснаб" стр-ва	Стадия	Лист	Листов
	Нач. отд	Ехчлевский			Р.П	10	
	Н. контр	Морунов		Узлы I ÷ III.	ГПИ Горьковский САНТЕХПРОЕКТ		
	Гл. спец	Марков					
	Нач. гр	Катаева					
Инв. №	Инж. Т.	Сенягина					

Инв. № подл. | Подпись и дата | Взам. инв. №

Схема расположения плит покрытия.

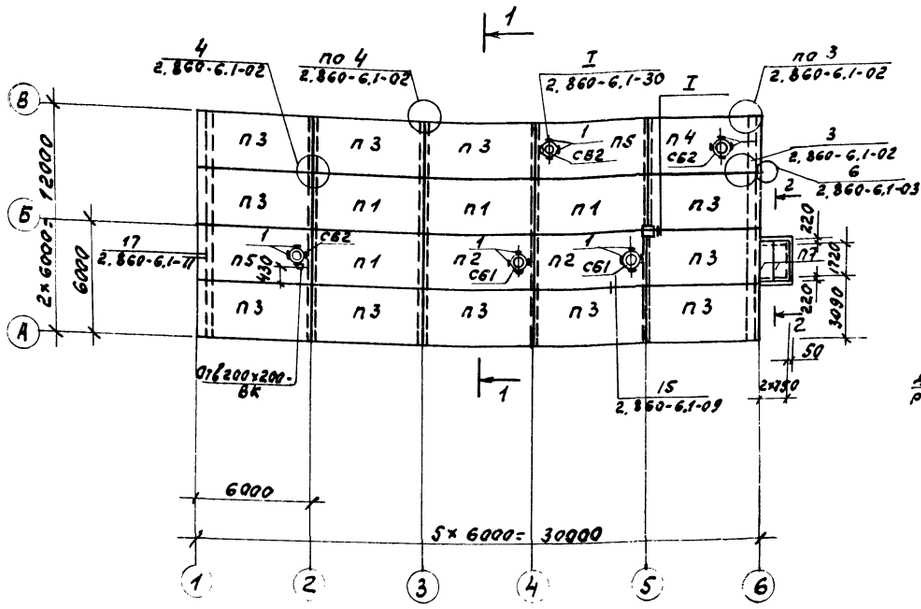

2-2

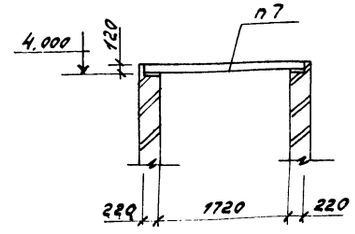

3-3

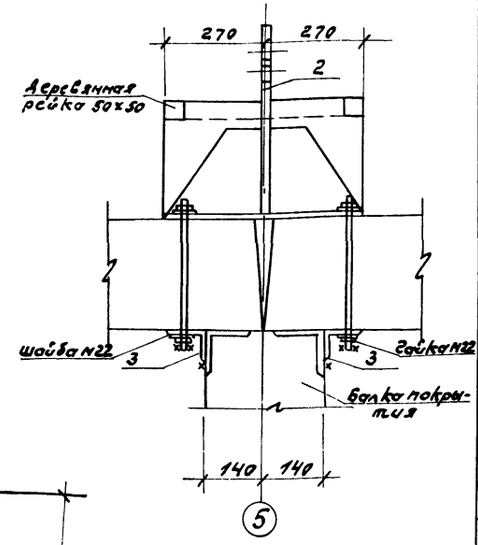

1-1

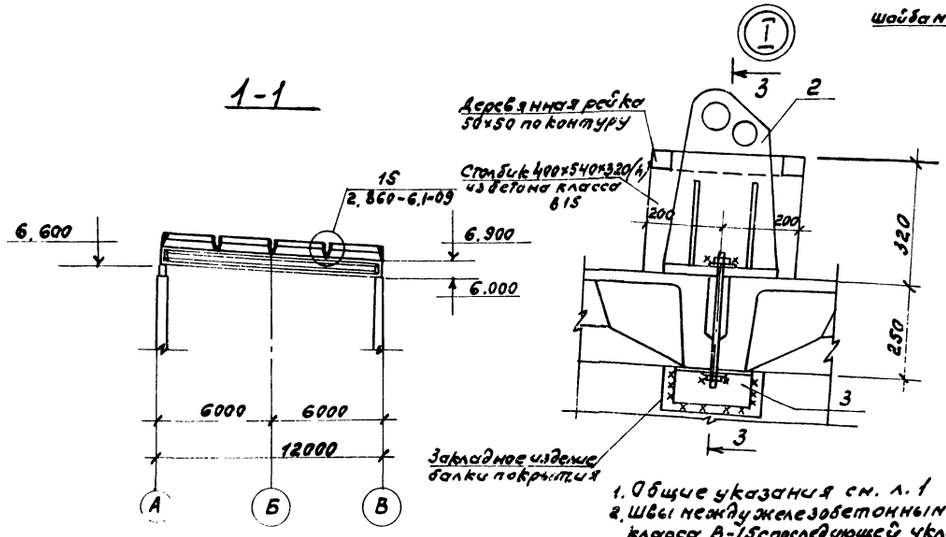

Спецификация к схеме расположения плит покрытия.

Марка, поз.	Обозначение	Наименование	Кол.	Масса ед, кг	Примечание
		Снеговые районы I и II			
		Плиты покрытия			
П1	1.865.1-11.1-1	1ПГ-2АIVТ-80Л2В-2-400Н	4	3270	
П2	1.865.1-11.1-7	1ПВ7-3АIVТ-80Л2В-2-400Н	2	3800	
П3	Т.П 903-1-273.89-КЖ.ч.007	1ПГ-2АIVТ-о-80Л2В-2-400Н	11	3270	
П4	-КЖ.ч.008	1ПГ-3АIVТ-б-80Л2В-2-400Н	1	3700	
П5	-КЖ.ч.007-03	1ПВ4-3АIVТ-о-80Л-2В-2-400Н	2	3700	
		Снеговой район III			
		Плиты покрытия			
П1	1.865.1-11.1-1	1ПГ-3АIVТ-80Л-2В-2-400Н	4	3270	
П2	1.865.1-11.1-7	1ПВ7-4АIVТ-80Л2В-2-400Н	2	3800	
П3	Т.П 903-1-273.89-КЖ.ч.007-01	1ПГ-3АIVТ-о-80Л2В-2-400Н	11	3270	
П4	-КЖ.ч.008-01	1ПГ-4АIVТ-б-80Л2В-2-400Н	1	3700	
П5	-КЖ.ч.007-04	1ПВ4-4АIVТ-о-80Л2В-2-400Н	2	3700	
		Снеговой район IV			
		Плиты покрытия			
П1	1.865.1-11.1-1	1ПГ-4АIVТ-80Л2В-2-400Н	4	3270	
П2	1.865.1-11.1-7	1ПВ7-5АIVТ-80Л2В-2-400Н	2	3800	
П3	Т.П 903-1-273.89-КЖ.ч.007-02	1ПГ-4АIVТ-о-80Л2В-2-400Н	11	3270	
П4	-КЖ.ч.008-02	1ПГ-5АIVТ-б-80Л2В-2-400Н	1	3700	
П5	-КЖ.ч.007-05	1ПВ4-5АIVТ-о-80Л2В-2-400Н	2	3700	
		Снеговые районы I÷IV			
П7	3.006.1-2.87.2-17	Плита П17Д-3	2	480	
		Стаканы			
СБ1	1.494-24 Вып.1	СБ7Б-1	2	320	
СБ2		СБ4Б-1	3	160	
		Изделия соединительные			
1		Полоса 4-60х5 ГОСТ103-76* Ст3кп2 ГОСТ535-79* $C_{э}$=80	20	0.23	
2	Т.П. 903-1-273.89-КЖ.ч.037	МС1	1		
3	-КЖ.ч.038-03	МС7	2		

1. Общие указания см. л. 1
2. Швы между железобетонными плитами заделать бетоном класса В-15 с последующей укладкой теплоизоляции по стыкам.
3. Отверстия в плитах по месту сверлить с особой осторожностью, стремясь придерживаться указанных размеров.
4. Сварку выполнять электродами типа Э42 ГОСТ 9467-75
5. При монтаже плит заложить элементы по деталям по чертежу КМ11.
6. Утеплитель в плитах покрытия принят для $t_н$=-30°С; $t_в$=12°С; φ=60%; $\delta_{t_н}$=7

Привязан:

инв. №

Нач.отд	Ежлевский		
Н.контр	Моруков		
Гл.спец	Марков		
Нач.гр	Котлова		
Инж.тк	Семёнина		
Инж.тк	Ведехина		

ТП 903-1-273.89КЖ

Котельная с 4 котлоагрегатами, 4 братск № 2 Ленинского районного строительства

Стадия	Лист	Листов
Р.П	11	

Схема расположения плит покрытия.

ГПИ Горьковский САНТЕХПРОЕКТ

23945-09 12

Альбом / часть 2

Инв.№ подл. | Подпись и дата | Взам.инв.№ | Инв.№ дубл. | Подпись и дата

Альбом 7 часть 2.

Схема расположения плит перекрытия на отм. 3.000; 3.600; 4.200.

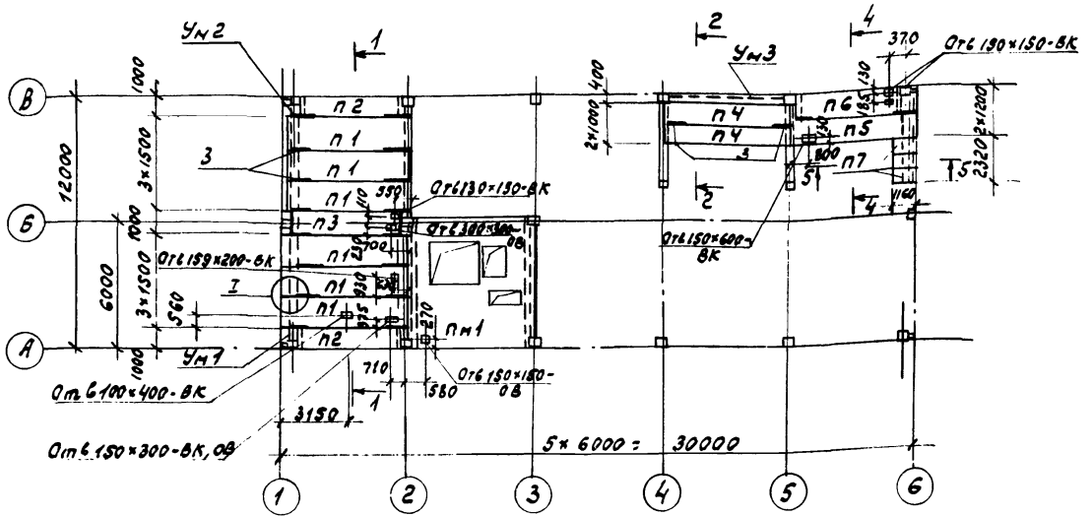

Схема расположения закладных изделий на отм. 3.000; 3.600.

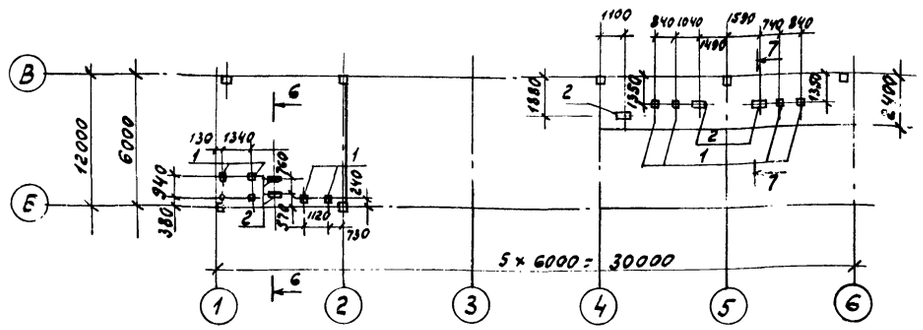

1-1

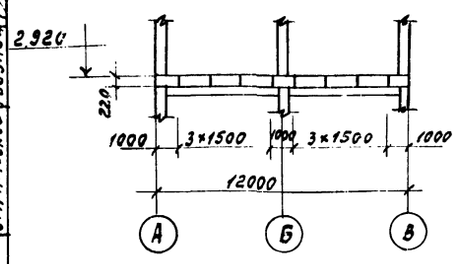

2-2

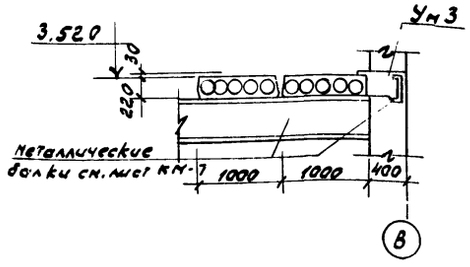

4-4

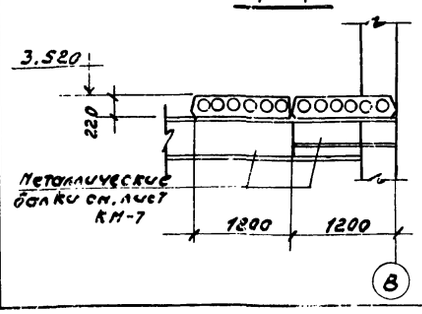

5-5

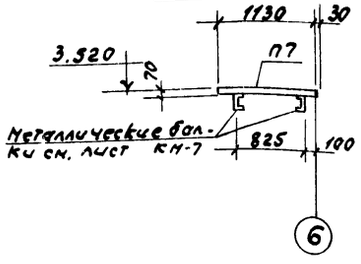

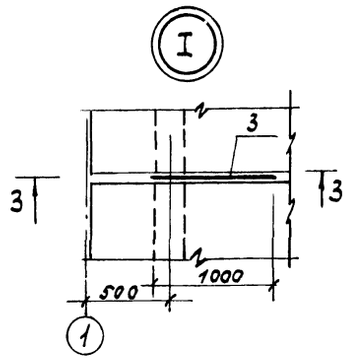

3-3

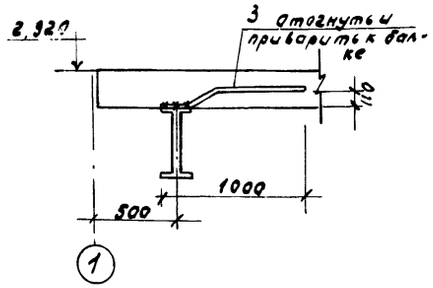

6-6

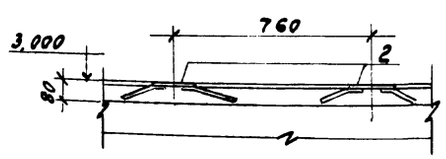

7-7

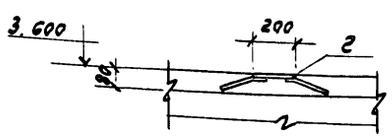

Спецификация к схемам расположения плит перекрытия закладных изделий на отм. 3.000; 3.600; 4.200.

Марка, поз.	Обозначение	Наименование	Кол.	Масса ед., кг	Примечание
		Панели перекрытий			
П1	1.141-1.63 200-01	ПК 60.15-8АтVт	6	2800	
П2	1.141-1.63 400-04	ПК 51.10-8АтVт	2	1475	
П3	1.141-1.63 400-03	ПК 54.10-8АтVт	1	1575	
П4	1.141-1.63 400-01	ПК 60.10-8АтVт	2	1725	
П5	1.141-1.63 300-01	ПК 60.12-8АтVт	1	2100	
П6	1.141-1.63 300-04	ПК 51.12-8АтVт	1	1800	
П7	т.п. 903-1-273.89-КЖ.Ч.009-03	П7Д-3-1	3	150	
ПМ1	т.п. 903-1-273.89-КЖ-14, 15	Плита монолитная ПМ1	1		
		Участки монолитные			
Ум1	т.п 903-1-273.89-КЖ-13	Ум1	1		
Ум2	КЖ-13	Ум2	1		
Ум3	КЖ-13	Ум3	1		
		Изделия закладные			
1	1.400-15.81.420-03	МН406-2	10	2.4	
2	-13	МН411-2	5	3.5	
		Изделия соединительные			
3		А-Т-10 ГОСТ 5781-82* Ст 1150	20	0.7	

1. Общие указания см. лист 1.
2. Швы между плитами заполнить бетоном класса В15 на мелком заполнителе.
3. Отверстия в плитах по месту высверлить с особой осторожностью, строго придерживаясь указанных размеров.
4. Плиты перекрытия П7 приварить к металлическим балкам не менее чем в 2 точках.

Согласовано:

Нач. отд ВК-1	Жукрин	
Нач. отд ОВ-2	Конкин	
СТП г. Москва	Розинов	

Инв. № подл. | Подпись и дата | Взам. инв. №

Привязан:

Инв. №

ГИП	Гусева		
Нач. отд	Ежелевский		
Н. контр	Маринов		
Рд. спец	Марков		
Нач. гр	Катаева		
Инж. ТК	Семягина		
Инж. ВК	Бедехина		

ТП 903-1-273.89-КЖ

Котельная с 4 котлоагрегатами «Братск М» для сельскохозяйственного строительства.

Стадия	Лист	Листов
Р.П.	12	

Схемы расположения плит перекрытия и закладных изделий на отм. 3.000; 3.600; 4.200.

ГПИ Горьковский САНТЕХПРОЕКТ

Альбом / часть с

Спецификация монолитных участков Ум1; Ум2; Ум3

Марка поз.	Поз.	Обозначение	Наименование	Кол. на элемент Ум1	Ум2	Ум3			Примечание
			Сварные единицы						
	1	т.п 903-1-273.89-КЖ.4.025-07	Каркас КР6		1				
			Сетки сварные ГОСТ 8478-81*						
	2		5Вр1-100 1040×730 15/15	1	1				2 шт. на 1 м²
	3		5Вр1-100 1050×5550 25/25			1			2 шт. на 1 м²
	4		Уголок 100×100×7-Б ГОСТ 8509-86 L=100 Ст3пс6-1 ГОСТ 535-79*			2			
	5		Уголок 100×100×7-Б ГОСТ 8509-86 L=500 Ст3пс6-1 ГОСТ 535-79*			2			
			Материал:						
			Бетон класса В15	0,11	0,18	0,45			м³

Ум1

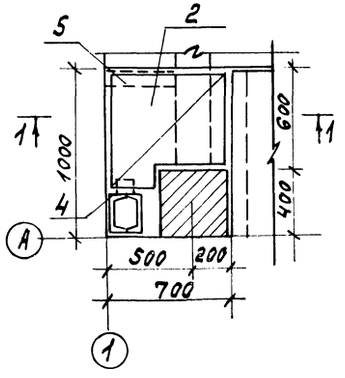

Ум2

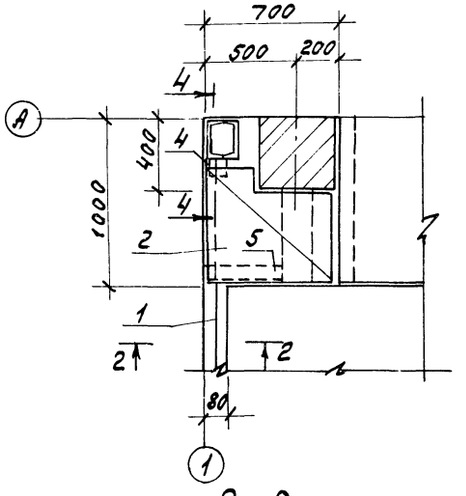

1 - 1

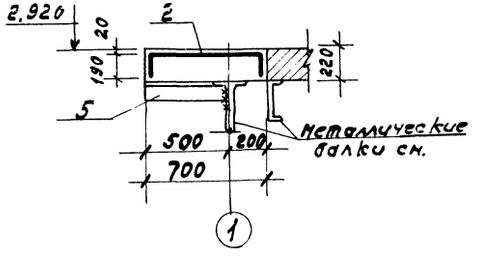

2 - 2

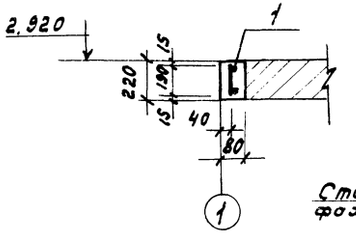

4 - 4

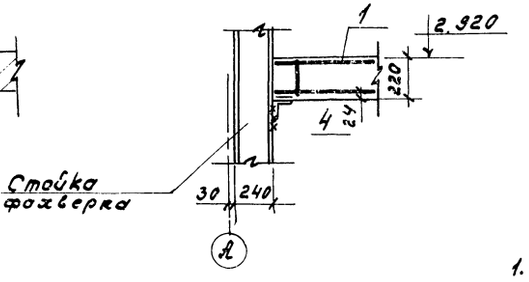

Ум3

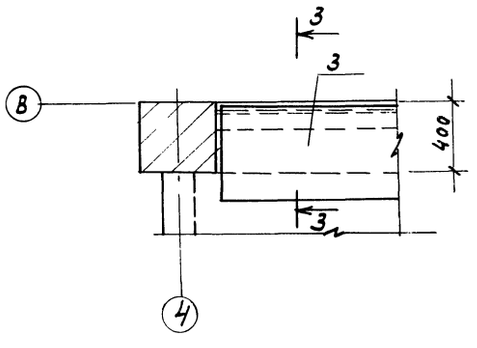

3 - 3

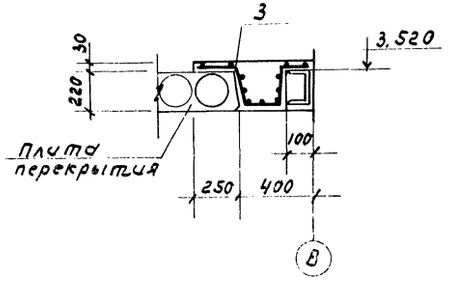

Ведомость расхода стали на элемент, кг

Марка элемента	Изделия арматурные							Общий расход
	Арматура класса							
	AIII			AI		5Вр1		
	ГОСТ 5781-82*			ГОСТ 5781-82*		ГОСТ 6727-80		
	ф10	ф16		ф6		ф5		
Ум1						2.5		2.5
Ум2	3.4	8.9		1.2		2.5		16.0
Ум3						18.5		18.5

1. Общие указания см. л. 1
2. Монолитные участки замаркированы на листе 12.
3. Каркас КР6 приварить к поз. 4 швом 6-80

Инв.№ подл. | Подпись и дата | Взам. инв.№

Привязан:

Инв.№

Нач.отд.	Ехилевский	
Н.контр.	Моруков	
Гл.спец.	Марков	
Нач.гр.	Катаева	
Инж.ТК	Семягина	
Инж.ПК	Федехина	

ТП 903-1-273.89 – КЖ

Котельная с 4 котлоагрегатами "Братск М" Дальневосточного завода энергетического строительства

Стадия: Р.П | Лист: 13 | Листов:

Перекрытие на отм. 3,000; 3,600; 5,200. Монолитные участки Ум1 ÷ Ум3.

ГПИ Горьковский САНТЕХПРОЕКТ

Альбом 7 часть 2

Схема расположения плит перекрытия на отм. 4.800

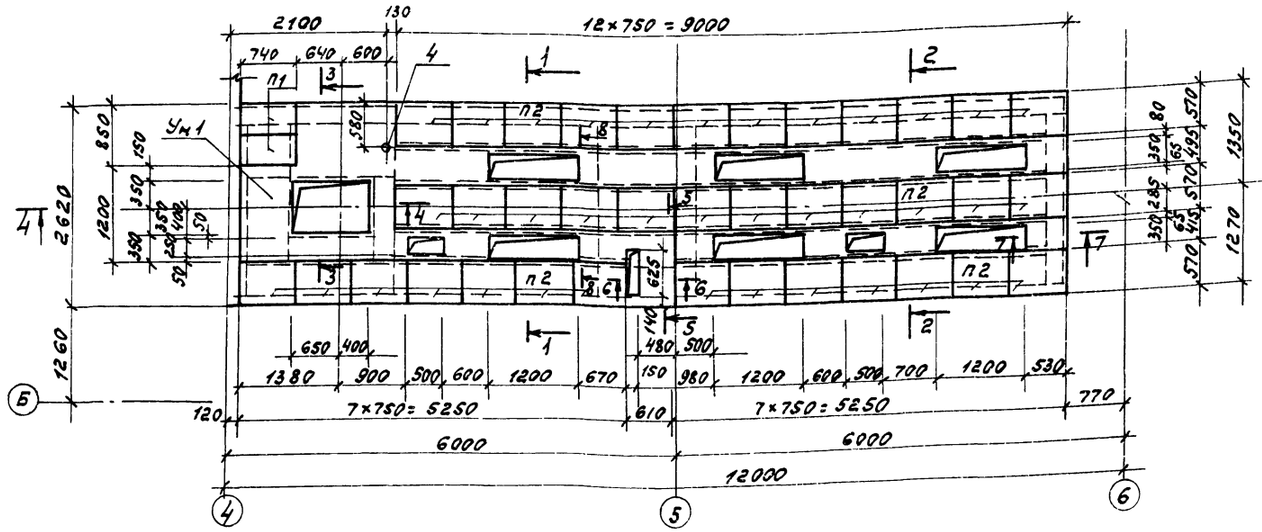

Схема расположения закладных изделий на отм 4.800

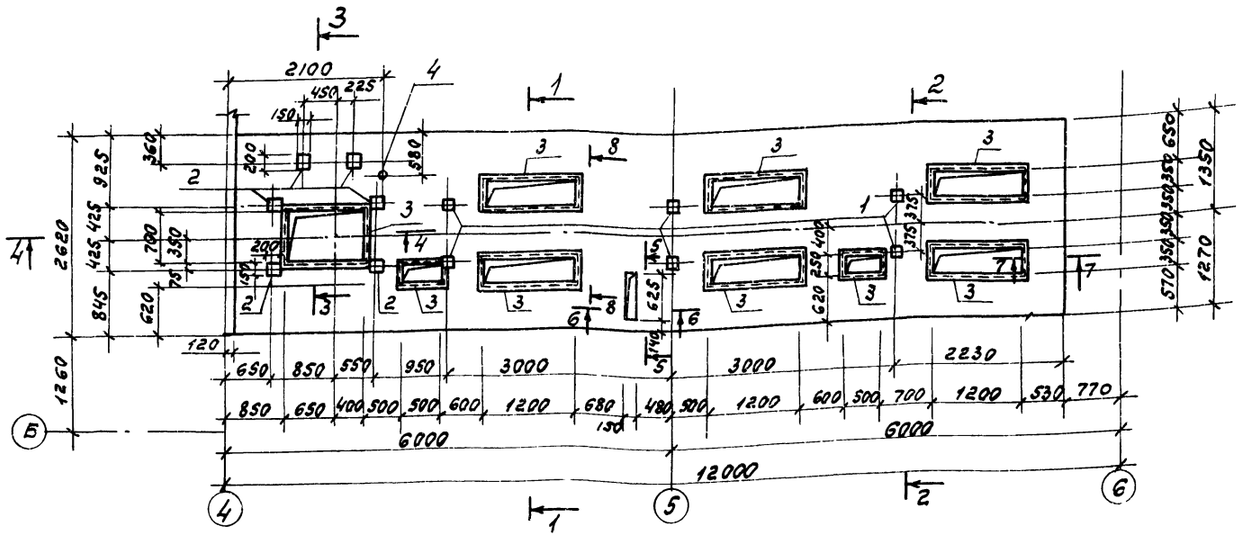

Спецификация к схемам расположения плит перекрытия и закладных изделий на отм. 4.800

Марка поз.	Обозначение	Наименование	Кол.	Масса ед, кг	Примечание
		Плиты перекрытия			
п1	ТП 903-1-273.89-К.Ж.И.009	п1-5-1	2	40.0	
п2	-01	п3-5-1	38	50.0	
		Участок монолитный			
Ум1	ТП 903-1-273.89-КЖ 15	Ум1	1		
		Изделия закладные			
1	1.400-15.81.410-03	МН 402-2	6	1.5	
2	-05	МН 403-2	6	1.8	
3	540-09	МН 548	25.8	4.2	п.м
4	810-10	МН 811	1	1.24	

1. Плиты перекрытия приварить к металлическим балкам не менее чем в 3х местах.
2. Спецификацию элементов см. лист 15.
3. Сечения 1-1 ÷ 8-8 см. лист 15.
4. При монтаже плиты перекрытия укладывать знаком ориентации вверх.

Привязан:

Инв N

ТП 903-1-273.89 -КЖ

Гип	Гусева	
Нач.отд	Ехилевский	
Н.контр	Марунов	
Гл.спец	Марков	
Нач.гр	Катаева	
Инж.1к	Огаркова	
Техн.1к	Гаврилова	

Котельная с 4 котлоагрегатами, Братск М" для сельскохозяйственного строительства

Схемы расположения плит перекрытия и закладных изделий на отм 4.800

Стадия	Лист	Листов
Р П	14	

ГПИ Горьковский САНТЕХПРОЕКТ

23945-09 15

Инв N подл. | Подпись и дата | Взам.инв. | Нач.отдел 1 Акчурин | Нач.отдел 2 Чонкин | СТП Москва Ройзман

Альбом 7 часть 2

1-1

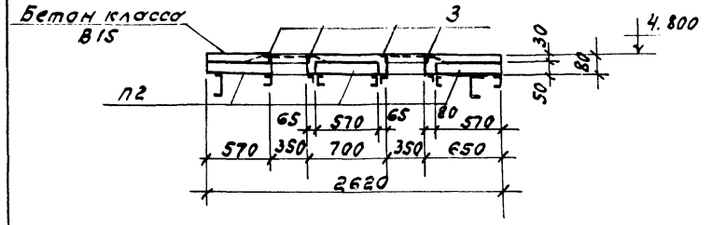

2-2

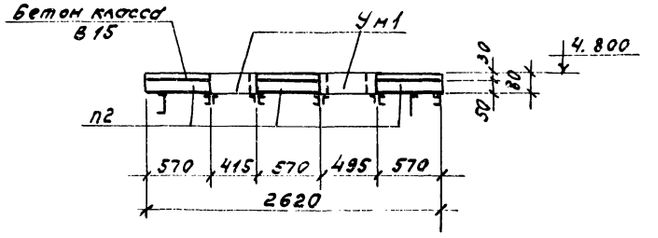

3-3

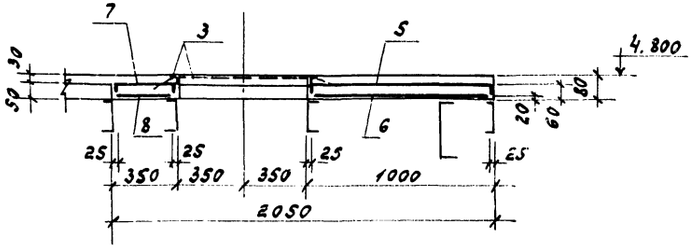

4-4

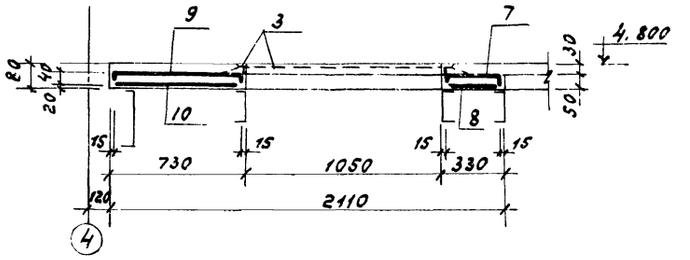

5-5

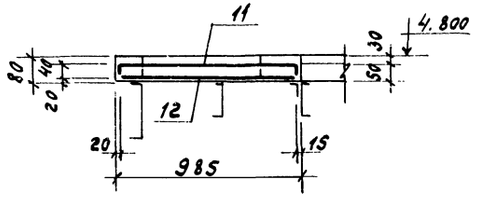

6-6

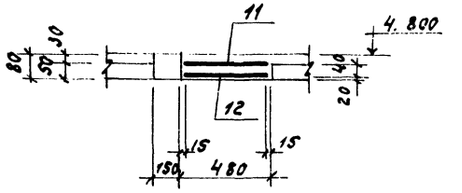

7-7

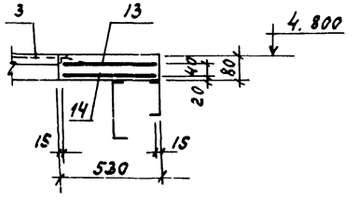

8-8

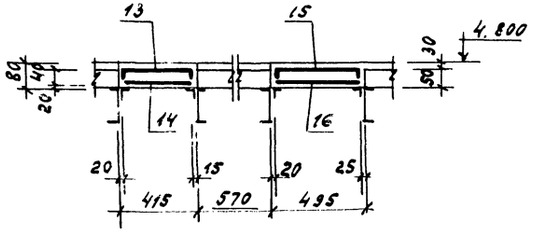

Спецификация Ум1.

Формат	Зона	Поз.	Обозначение	Наименование	Кол.	Примечание
				Сборочные единицы		
				Сетки арматурные		
				ГОСТ 23279-85		
		5		4С $\frac{5Вр1-100}{5Вр1-100}$ 100×135 $\frac{25}{30}$	1	гнуть по месту
		6		4С $\frac{5Вр1-100}{5Вр1-100}$ 95×135	1	
		7		4С $\frac{5Вр1-100}{5Вр1-100}$ 35×110 $\frac{50}{25}$	2	гнуть по месту
		8		4С $\frac{5Вр1-100}{5Вр1-100}$ 30×110 $\frac{50}{50}$	2	
		9		4С $\frac{5Вр1-100}{5Вр1-100}$ 75×115	1	гнуть по месту
		10		4С $\frac{5Вр1-100}{5Вр1-100}$ 70×115 $\frac{25}{50}$	1	
		11		4С $\frac{5Вр1-100}{5Вр1-100}$ 45×100 $\frac{50}{25}$	1	гнуть по месту
		12		4С $\frac{5Вр1-100}{5Вр1-100}$ 45×95	1	
		13		4С $\frac{5Вр1-100}{5Вр1-100}$ 43×425 $\frac{25}{15}$	1	гнуть по месту
		14		4С $\frac{5Вр1-100}{5Вр1-100}$ 38×425 $\frac{25}{40}$	1	
		15		4С $\frac{5Вр1-100}{5Вр1-100}$ 50×535 $\frac{25}{50}$	1	гнуть по месту
		16		4С $\frac{5Вр1-100}{5Вр1-100}$ 45×535	1	
				Материал		
				Бетон класса В15 на	1.5	м³
				мелком заполнителе		

Ведомость расхода стали на элемент, кг

Марка элемента	Изделия арматурные			Изделия закладные								Всего	Общий расход
	Арматура класса			Арматура класса		Прокат марки							
	Вр1			А III		ВСт3кп2							
	ГОСТ 6727-80			ГОСТ 5781-82*		ГОСТ 19903-74*		ГОСТ 8509-86		ГОСТ 10704-76*			
	ф5		Итого	ф8		-δ=6		L50×5		Труба Ду100			
Ум1	48.6		48.6	22.0		19.4		148.2		1.24		190.84	239.44

Сечения 1-1÷8-8 замаркированы на листе 14.

Привязан:

Инв №

Гип	Гусева	
Нач. отд.	Ехилевский	
Н. контр	Морунов	
Гл. спец.	Марков	
Нач. гр.	Катаева	
Инж. I к	Огаркова	
Техн. II к	Гаврилова	

ТП 903-1-273.89 -КЖ

Котельная с 4 котлоагрегатами „Братск М" для сельскохозяйственного строительства

Стадия	Лист	Листов
Р.П	15	

Перекрытие на отм. 4.800
Сечения 1-1÷8-8, Ум1

ГПИ Горьковский ГАНТЕХПРОЕКТ

Инв. № подл. | Подпись и дата | Взам. инв. №

Альбом 7 часть 2

Схема расположения плит перекрытия на отм. 3.900.

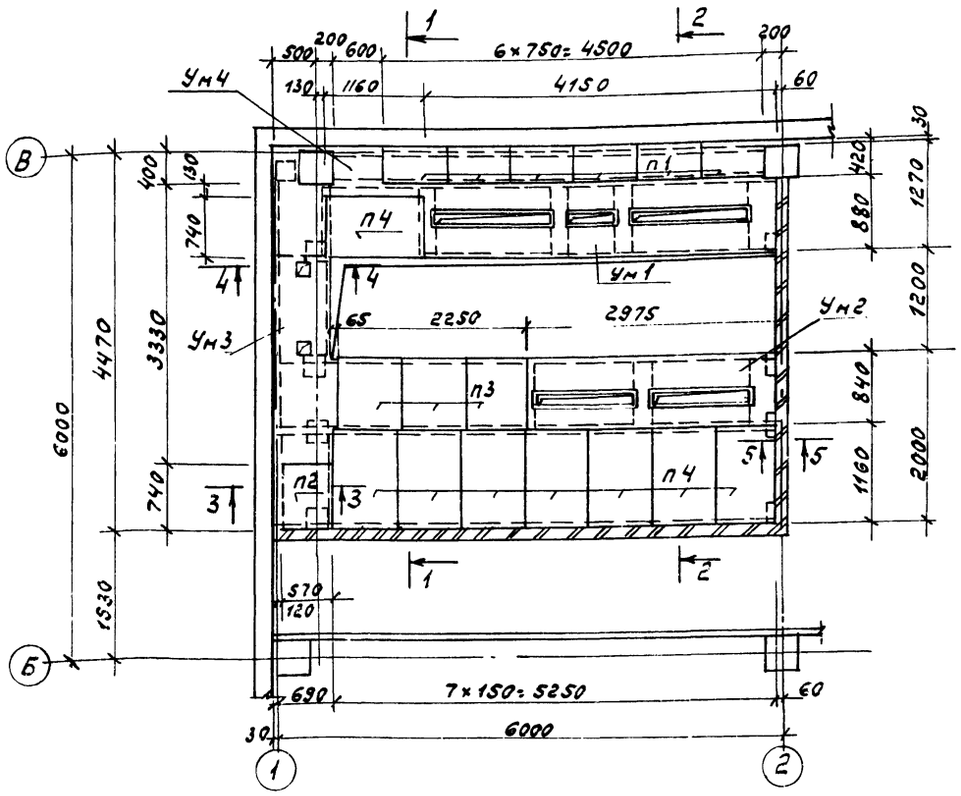

Схема расположения закладных изделий на отм. 3.900.

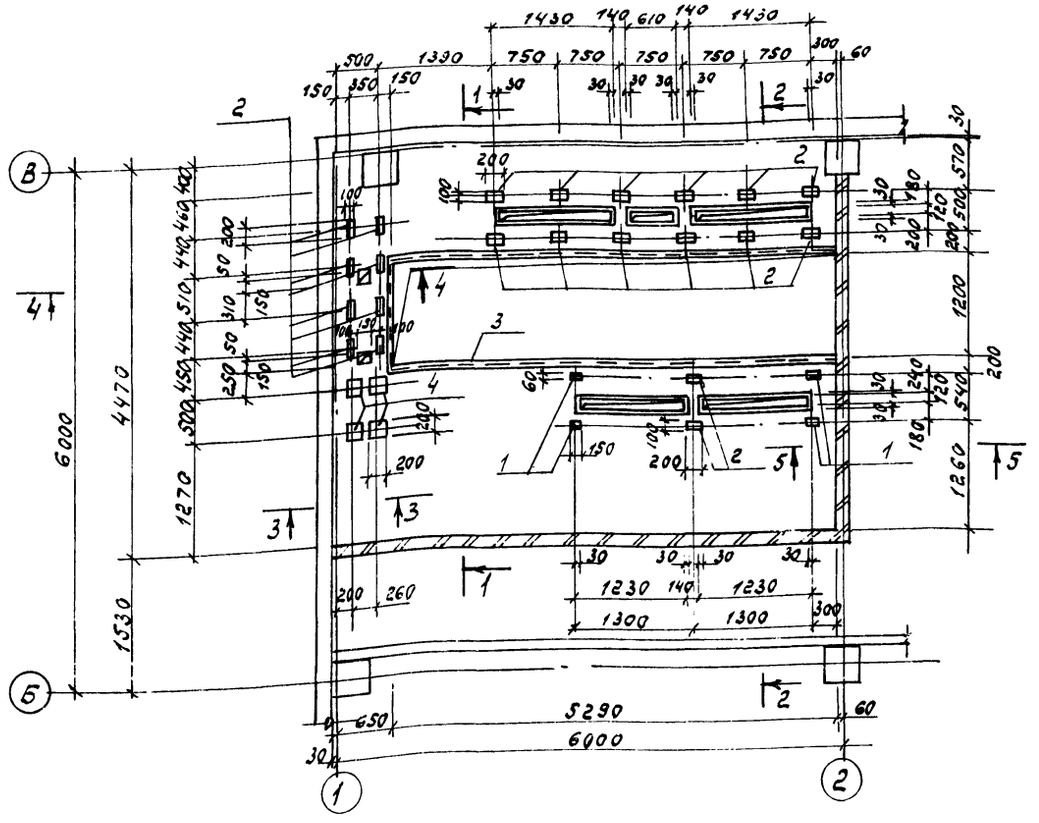

Схема расположения опорных подушек на отм. 3.900.

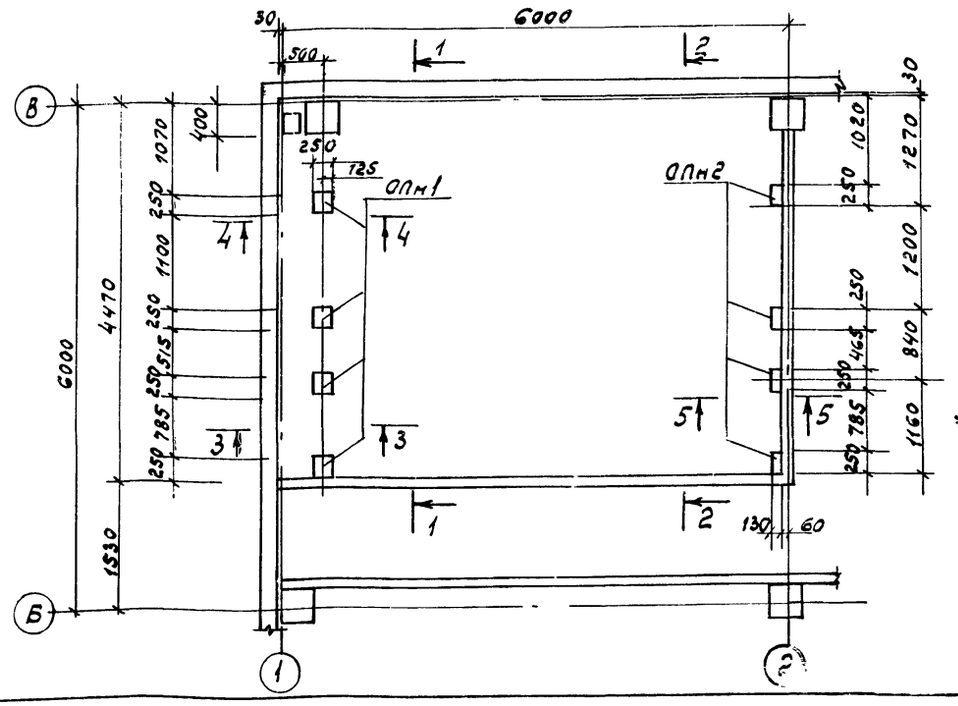

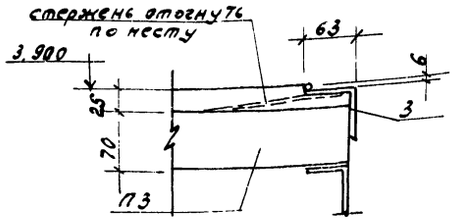

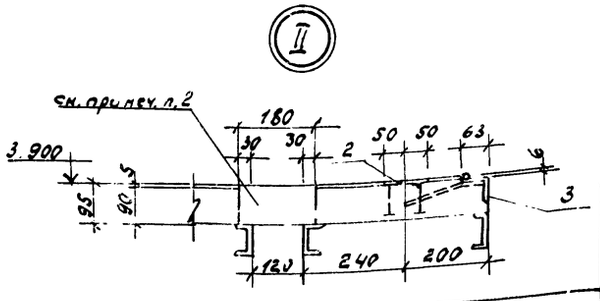

1. Общие указания см. лист 1.
2. После установки электромонтажниками блоков из патрубков строительная организация заполняет верхнюю часть проема монолитным бетоном. Поверхность должна быть выполнена заподлицо с чистым полом.
3. Кирпичные столбики выполнить из керамического кирпича КР25/1650/15 ГОСТ 530-80 на цементном растворе марки 25.
4. Плиты перекрытия приварить к металлическим балкам не менее, чем в 3 местах.
5. Покрытие поверхностей закладных изделий - лак БТ-577, черный ГОСТ 5631-70.
6. Сечения 1-1÷5-5 см. на листе 17.
7. Узлы I; II замаркированы на листе 17.

				ТП 903-1-273.89-КЖ			
Гип	Гусева		Котельная с 4 котлоагрегатами „Братск М" для сельскохозяйственного строительства.	Стадия	Лист	Листов	
Нач. отд.	Ехилевский			Р.П.	16		
Н. контр.	Морунов						
Гл. спец.	Марков		Канал в помещении ПСУ. Узлы I; II.	ГПИ Горьковский САНТЕХПРОЕКТ			
Нач. гр.	Катаева						
Инж. 1 кат.	Огаркова						

Привязан:

Инв. №

Согласовано:

Нач. отд. ДТ Коновалов

Взам. инв. №

Подпись и дата

Инв. № подл.

23945-09 17

Альбом 7 часть 2

1-1

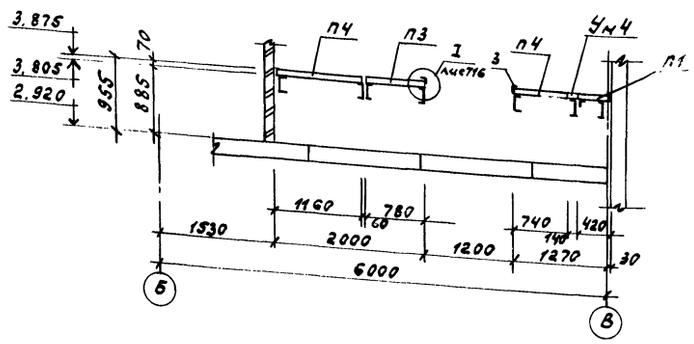

4-4

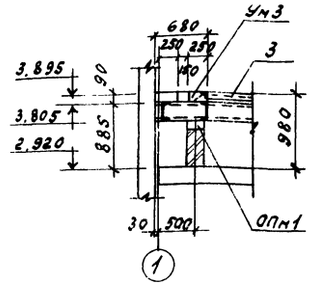

5-5

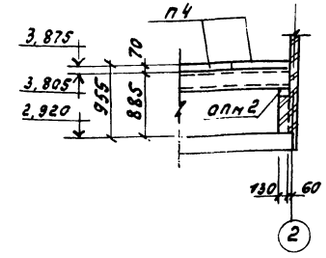

2-2

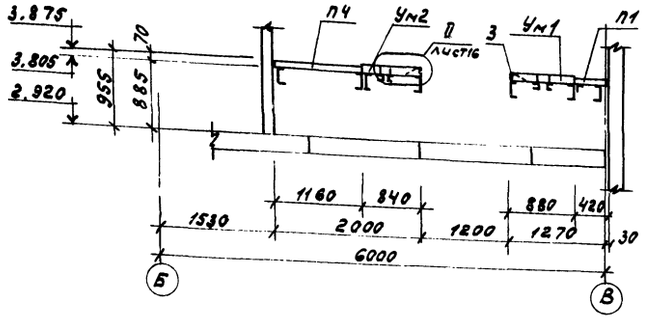

Ум 4

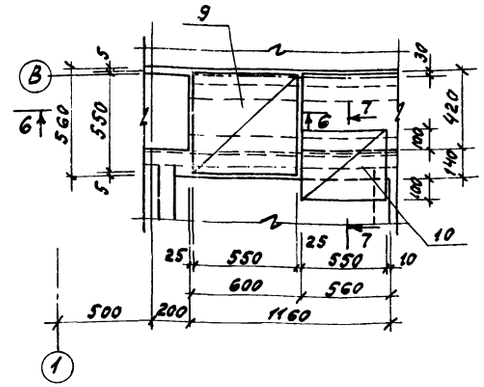

3-3

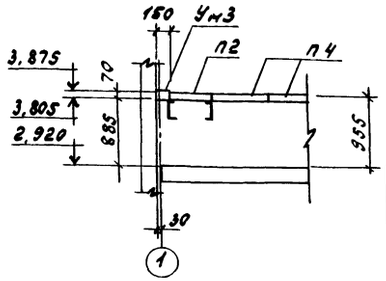

6-6

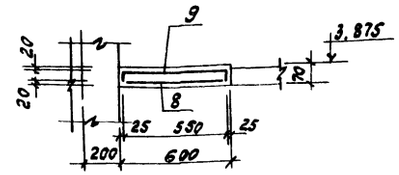

7-7

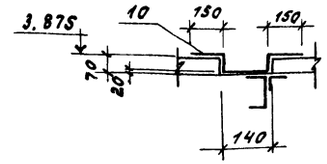

Спецификация к схемам расположения плит перекрытия опорных подушек и закладных изделий.

Марка, поз.	Обозначение	Наименование	Кол.	Масса ед, кг	Примечание
		Плиты перекрытия			
П1	т.п. 903-1-273.89-КЖ.И.009	П1-5-1	6	40	
П2	-01	П3-5-1	1	50	
П3	-02	П5д-5-1	3	100	
П4	-03	П7д-3-1	8	150	
		Опорные подушки			
ОПм1	т.п. 903-1-273.89-КЖ.И.019	ОПм1	4		
ОПм2	-01	ОПм2	4		
		Участки монолитные			
Ум1	т.п. 903-1-273.89-КЖ-15	Ум1	1		
Ум2	-КЖ-15	Ум2	1		
Ум3	-КЖ-15	Ум3	1		
Ум4	-КЖ-14	Ум4	1		
		Изделия закладные			
1	1.400-15.В1.110-05	МН 102-6	4	0.7	
2	120-17	МН 107-6	22	1.4	
3	550-07	МН 556	11.8	5.4	п.м
4	130-05	МН 117-6	4	2.4	

1. Общие указания см. лист 1.
2. Сечения 1-1÷5-5 замаркированы на листе 16.
3. При монтаже плит перекрытия укладывать их знаком ориентации вверх.
4. Спецификацию на Ум4 см. лист 18.

Ведомость расхода стали на элемент, кг

Марка элемента	Изделия арматурные							Изделия закладные										Общий расход
	Арматура класса						Всего	Арматура класса			Прокат марки						Всего	
	Вр1		АI		АIII			АI	АIII		Вст3кп2							
	2ост 6727-80		2ост 5781-82*					2ост 5781-82*			2ост 19903-74*				2ост 8509-86			
	ф5		ф8		ф8			ф6	ф8		-δ=6	-δ=8		Итого	L63x5			
Ум1	23.3						23.3	1.1	3.3		10.8	4.8		15.6	25.5		45.5	68.8
Ум2	16.6						16.6	1.1	2.7		3.4	1.6		5.0	25.5		34.3	50.9
Ум3	15.3		0.7		1.8		17.8	0.3	1.7		14.3	4.8		19.6	5.8		27.4	45.2
Ум4	3.1						3.1											3.1

Привязан:

Инв №

ТП 903-1-273.89-КЖ

ГИП	Гусева		Котельная с 4 котлоагрегатами „Братск М" для сельскохозяйственного строительства	Стадия	Лист	Листов
Нач отд	Ехилевский			Р.П.	17	
Н.контр	Марунов					
Гл.спец	Марков		Канал в помещении ПСУ. Сечения 1-1÷5-5, Ум4.	ГПИ Горьковский САНТЕХПРОЕКТ		
Рук.гр	Катаева					
Инж.Тк	Огаркова					

Инв № подл. | Подпись и дата | Взам. инв №

23945-09 18

Альбом 7 часть 2

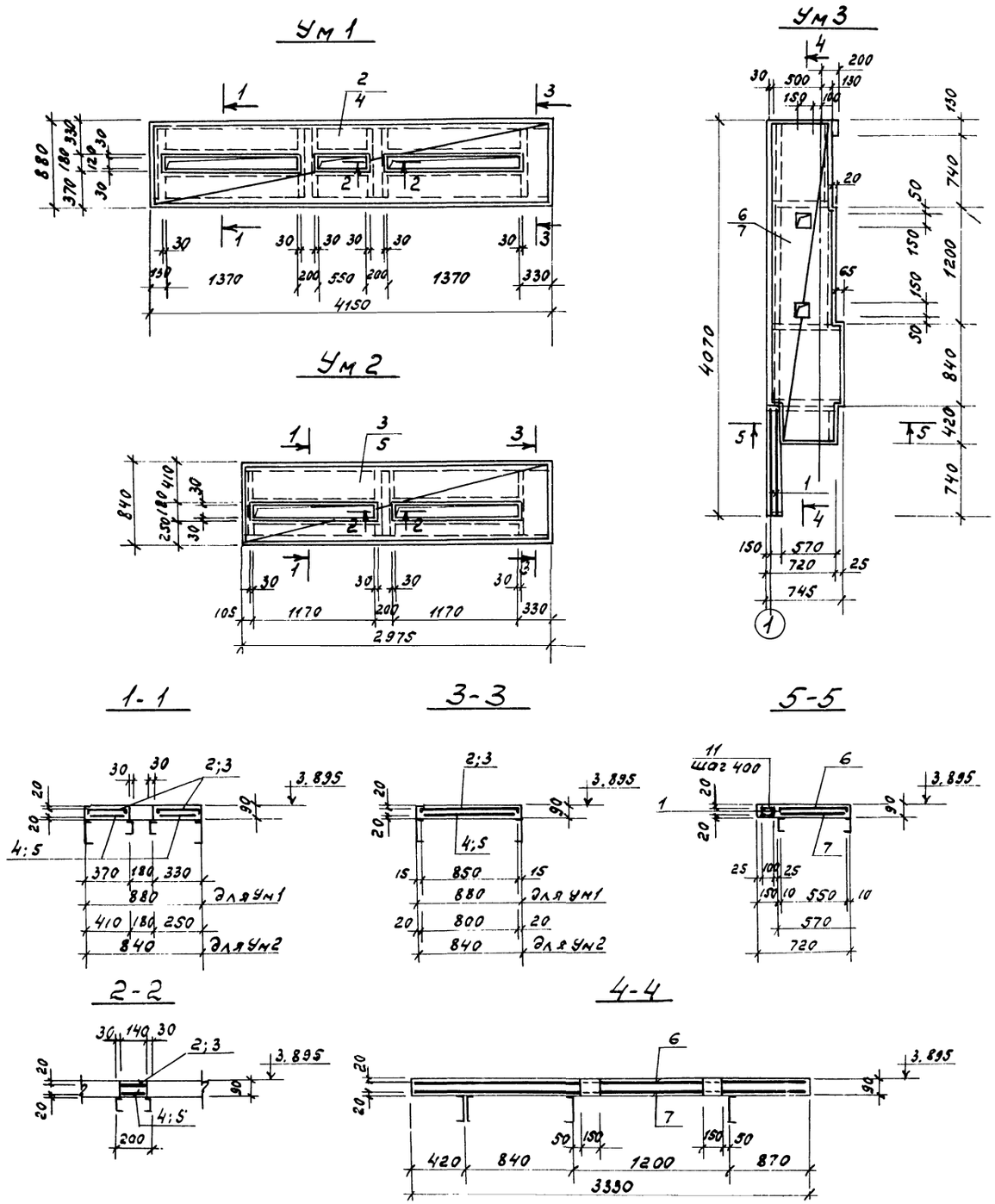

Спецификация Ум1÷Ум4.

Формат	Зона	Поз.	Обозначение	Наименование	Кол. на эл-т Ум1	Ум2	Ум3	Ум4	Примечан.
				Сборочные единицы					
		1	т.п 903-1-273.89-КЖ.ч.024-01	Каркас плоский КР7			2		
				Сетки арматурные					
				20ст 23279-85*					
		2		4с $\frac{5Вр1-100}{5Вр1-100}$ 95×410 $\frac{50}{25}$	1				гнуть по месту
		3		4с $\frac{5Вр1-100}{5Вр1-100}$ 90×295 $\frac{25}{50}$		1			гнуть по месту
		4		4с $\frac{5Вр1-100}{5Вр1-100}$ 85×410 $\frac{50}{25}$	1				
		5		4с $\frac{5Вр1-100}{5Вр1-100}$ 80×295 $\frac{25}{50}$		1			
		6		4с $\frac{5Вр1-100}{5Вр1-100}$ 80×33 $\frac{50}{50}$			1		гнуть по месту
		7		4с $\frac{5Вр1-100}{5Вр1-100}$ 70×33 $\frac{50}{50}$			1		
		8		4с $\frac{5Вр1-100}{5Вр1-100}$ 55×55				1	
		9		4с $\frac{5Вр1-100}{5Вр1-100}$ 55×65				1	гнуть по месту
		10		4с $\frac{5Вр1-100}{5Вр1-100}$ 50×55 $\frac{25}{50}$				1	гнуть по месту
				Детали					
		11		8-А-I 20ст 5781-82* ℓ=130			6		0.05 кг
				Материал					
				Бетон класса В15	0,31	0,22	0,33	0,03	м³

1. Общие указания см. лист 1.
2. Монолитные участки замаркированы на листе 16.
3. Закладные изделия в монолитных участках условно не показаны.
4. Ведомость расхода стали на элемент см. лист 17.
4. Все сетки в местах отверстий разрезать и отогнуть по месту.

Привязан:				ТП 903-1-273.89-КЖ			
				Гип	Гусева	Котельная с 4 котлоагрегатами, Братск м "для сельскохозяйственного строительства"	Стадия: Р.П; Лист: 18; Листов:
				Нач.отд	Ехилевский		
				Н.контр	Марунов		
				Гл.спец	Марков	Канал в помещении ПСУ. Монолитные участки Ум1÷Ум3	ГПИ Горьковский СЛАТЕХПРОЕКТ
				Рук.гр	Катаева		
Инв №				Инж.I к	Огаркова		

23945-09 13

Плита перекрытия Пм1 на отм. 4.200

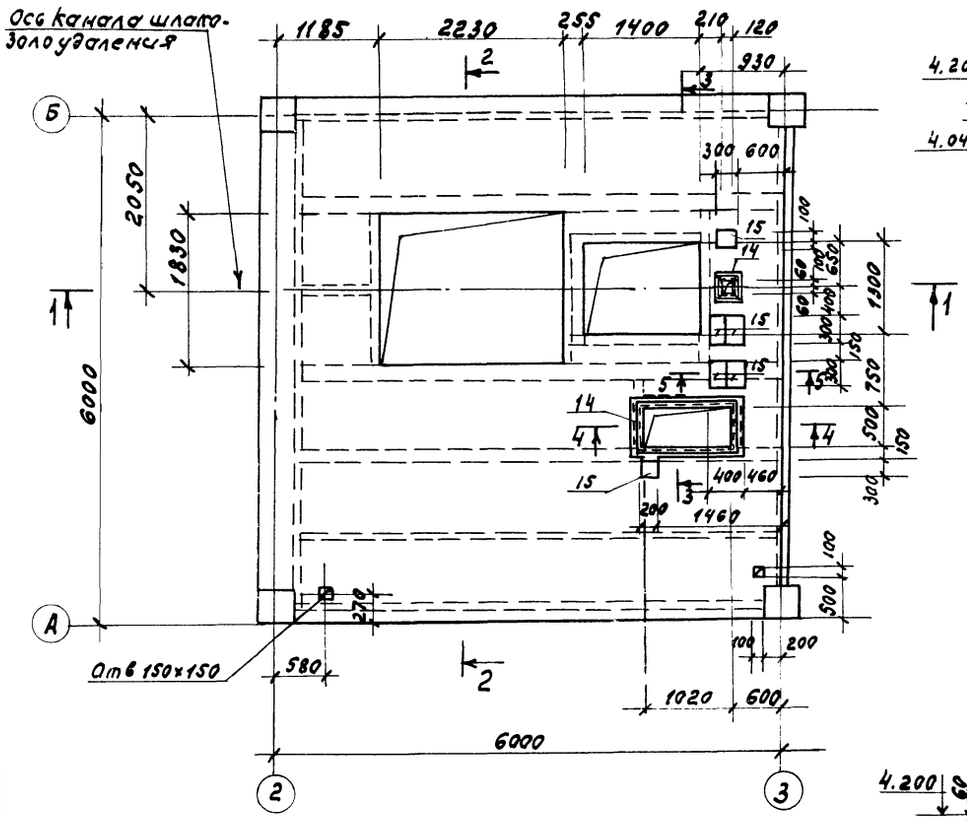

2-2

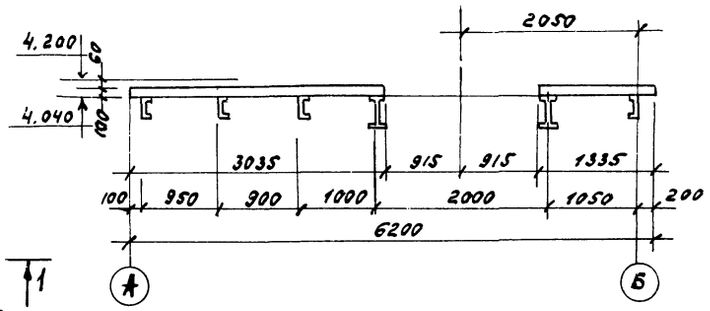

3-3

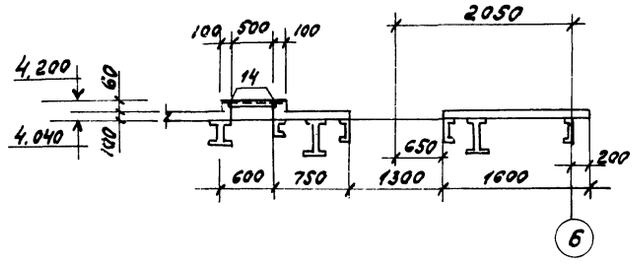

5-5

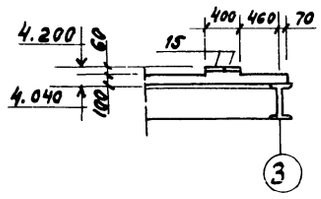

4-4

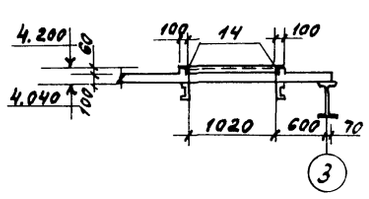

1-1

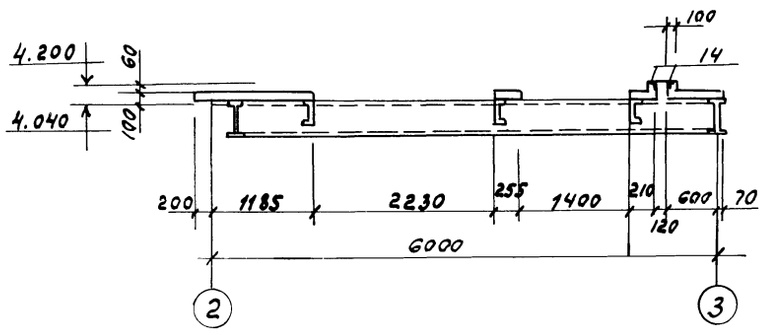

Расчетная схема Пм1.

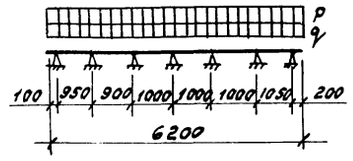

Расчетные нагрузки

$q = 0{,}0042$ мпа; $P = 0{,}006$ мпа.

Формат	Зона	Поз.	Обозначение	Наименование	Кол.	Примечание
				Сборочные единицы		
				Сетки сварные ГОСТ 23279-85		
		1		4с $\frac{5Вр1-100}{5Вр1-100}$ 145×614 $\frac{20}{25}$	1	гнуть по месту
		2		4с $\frac{5Вр1-100}{5Вр1-100}$ 142×495 $\frac{25}{10}$	1	то же
		3		4с $\frac{5Вр1-100}{5Вр1-100}$ 174×312 $\frac{10}{20}$	2	то же
		4		4с $\frac{5Вр1-100}{5Вр1-100}$ 174×215 $\frac{25}{20}$	1	то же
		5		4с $\frac{5Вр1-100}{5Вр1-100}$ 105×264 $\frac{20}{25}$	1	то же
		6		4с $\frac{5Вр1-100}{5Вр1-100}$ 75×175 $\frac{25}{25}$	1	то же
		7		4с $\frac{5Вр1-100}{5Вр1-100}$ 85×175 $\frac{25}{25}$	1	
		8		4с $\frac{5Вр1-100}{5Вр1-100}$ 118×615 $\frac{25}{40}$	1	
		9		4с $\frac{5Вр1-100}{5Вр1-100}$ 92×455 $\frac{25}{10}$	1	
		10		4с $\frac{5Вр1-100}{5Вр1-100}$ 195×615 $\frac{25}{25}$	1	
		11		4с $\frac{5Вр1-100}{5Вр1-100}$ 128×195 $\frac{25}{40}$	1	
		12		4с $\frac{5Вр1-100}{5Вр1-100}$ 88×195 $\frac{25}{40}$	1	
		13		4с $\frac{5Вр1-100}{5Вр1-100}$ 55×92 $\frac{10}{25}$	1	
		19		4с $\frac{5Вр1-100}{5Вр1-100}$ 70×205 $\frac{25}{50}$	2	
				Изделия закладные		
		14	1.400-15. В1. 520-07	МН 536	4.2	п. 1
		15	1.400-15 В1. 130-29	МН 121-6	6	
				Детали:		
		16		А-III-8 ГОСТ 5781-82* ℓ=2210	2	0.9 кг
		17*		А-III-8 ГОСТ 5781-82* ℓ=370	13	0.14 кг
		18*		А-I-6 ГОСТ 5781-82* ℓ=600	82	0.13 кг
				Материал:		
				Бетон класса В15	3,8	м³

* Поз. 17; 18 см. ведомость деталей на листе 20

1. Общие указания см. лист 1.
2. Армирование плиты и ведомость расхода стали см. лист 20

Привязан:			
Инв №			

ГИП	Гусева	
Нач.отд	Ехилевский	
Н.контр	Марунов	
Гл.спец	Марков	
Нач.гр	Китаева	
Инж.I к	Сенягина	
Инж.III к	Ведехина	

ТП 903-1-273.89-КЖ

Котельная с 4 котлоагрегатами, братск М" для сельскохозяйственного строительства

Стадия	Лист	Листов
Р.п	19	

Плита Пм1 перекрытия на отм 4.200

ГПИ Горьковский САНТЕХПРОЕКТ

Альбом 7 часть 2

Плита Пм 1.

Схема расположения нижних сеток

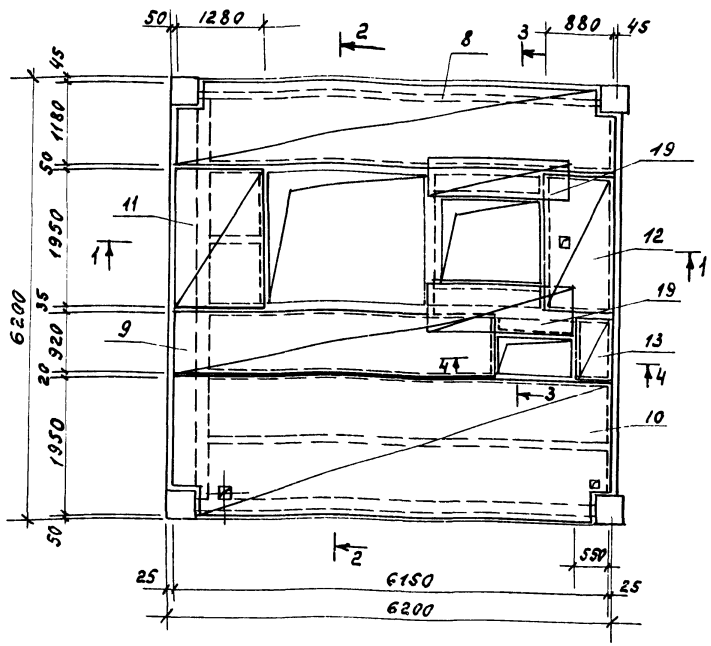

Схема расположения верхних сеток.

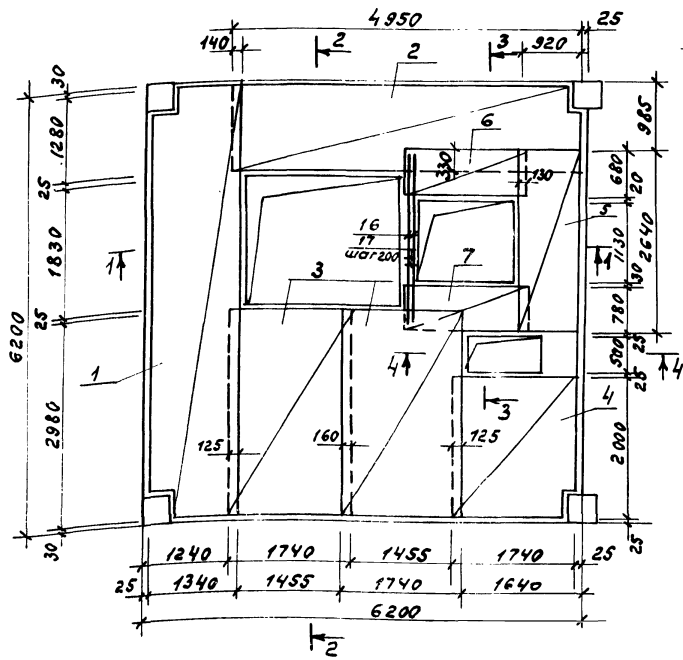

3-3

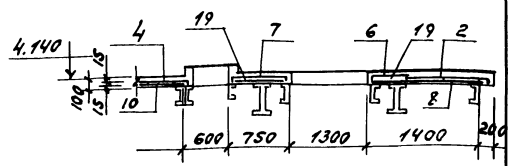

4-4

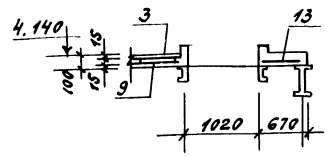

Ведомость деталей.

Поз.	Эскиз
18	120 250 120 55
17	80 210 80

1-1.

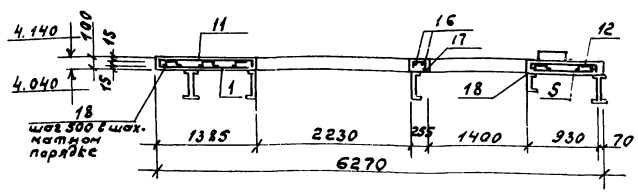

2-2

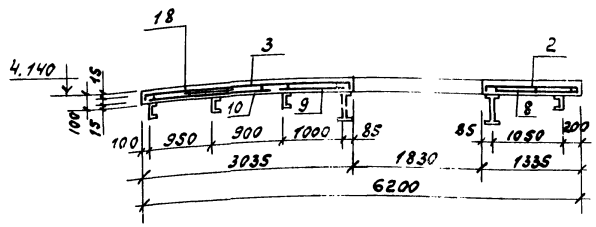

1. Данный лист читать совместно с листом 19.

Ведомость расхода стали на элемент, кг

Марка элемента	Изделия арматурные					Изделия закладные									Общий расход
	Арматура класса				Всего	Арматура кл.			Прокат марки					Всего	
	А III		А I	Вр 1		А III			Вст 3 кп 2			Вст 3 кп 2			
	2ост 5781-82*			2ост 6727-80		2ост 5781-82*			2ост 19903-74*			2ост 8509-86			
	ф 8		ф 6	ф 5		ф 8	ф 10		δ = 8			L 75×6			
Пм 1	3.7		10.7	190.0	204.4	5.9	1.8		25.2			28.9		61.8	266.2

Привязан:

Инв. №

ГИП	Гусева	
Нач. отд.	Ехилевский	
Н. контр.	Морунов	
Гл. спец.	Марков	
Нач. гр.	Катаева	
Инж. I к.	Сенягина	
Инж. II к.	Ведехина	

ТП 903-1-273.89-КЖ

Котельная с 4 котлоагрегатами, Братск "М" для сельскохозяйственного строительства

Плита перекрытия Пм 1 на отм. 4.200. Армирование.

Стадия	Лист	Листов
Р.П	20	

ГПИ Горьковский ГАНТЕХПРОЕКТ

Инв. № подл. | Подпись и дата | Взам. инв. №

23945-09 21

Схемы расположения стеновых панелей.

По оси А.

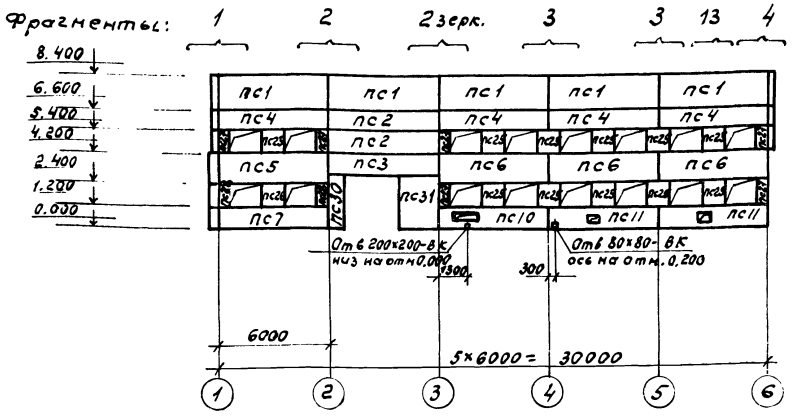

По оси 6

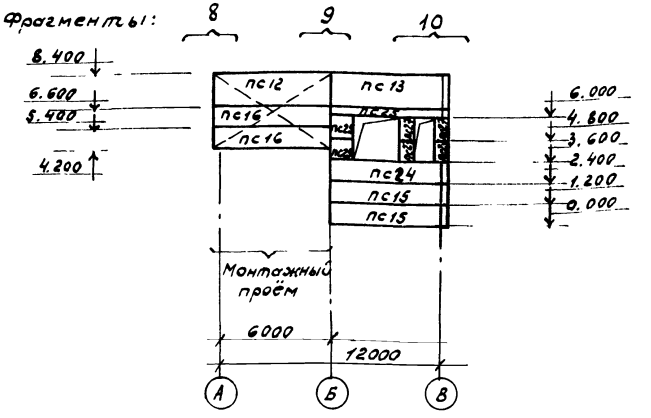

По оси В.

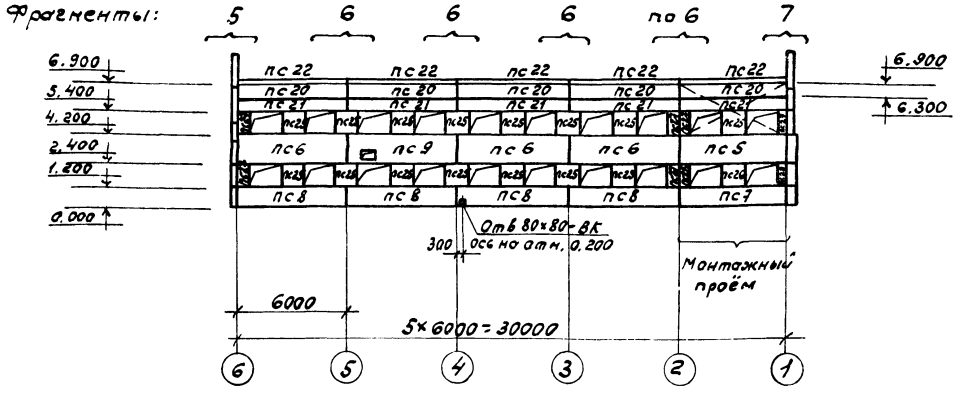

По оси 1.

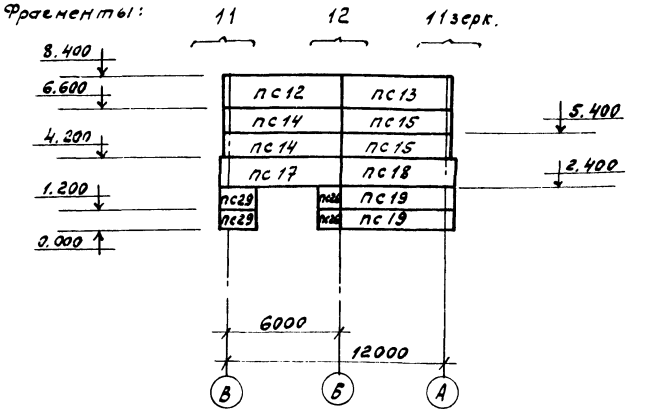

1. Общие указания см. лист 1.
2. Фрагменты см. лист 22
3. Спецификацию см. лист 23.
4. Элементы крепления стеновых панелей и опорные консоли защитить методом горячего цинкования. Толщина цинкового покрытия 60 мкм.
5. Металлические покрытия, повреждённые при сварке в процессе монтажа конструкций, должны восстанавливаться методом металлизации.
6. После монтажа газоходов пространство между металлической частью газохода и стеновой панелью заделать теплоизоляцией, предусмотренной в чертежах марки ТМ.
7. Сварку выполнять электродами типа Э42 по ГОСТ 9467-75
8. Отверстия размером 80×80, 200×200 высверлить в панели по месту.
9. Стойки фахверка оштукатурить по сетке Р10-1.2 ГОСТ 5336-80 (толщина штукатурки 30мм) с внутренней стороны помещения. Соединительные изделия и опорные консолы покрыть огнезащитным покрытием толщиной 10мм по ГОСТ 25665-83.

Привязан:

Инв N

ТП 903-1-273.89-КЖ

Гип	Гусева	
Нач.отд	Ехилевский	
Н.контр	Морунов	
Гл.спец	Марков	
Нач.гр	Катаева	
Инж.Тк	Сенягина	
Инж.Тк	Моренова	

Котельная с 4 котлоагрегатами „Братск М" для сельскохозяйственного стр-ва

Схемы расположения стеновых панелей.

Стадия	Лист	Листов
РП	21	

ГПИ Горьковский САНТЕХПРОЕКТ

23945-09 22

Альбом 1 часть 6.

Инв.№подл. | Подпись и дата | Взам.инв.№ | Нач.отд ВК-1 | Акчурин

Альбом 7 часть 2

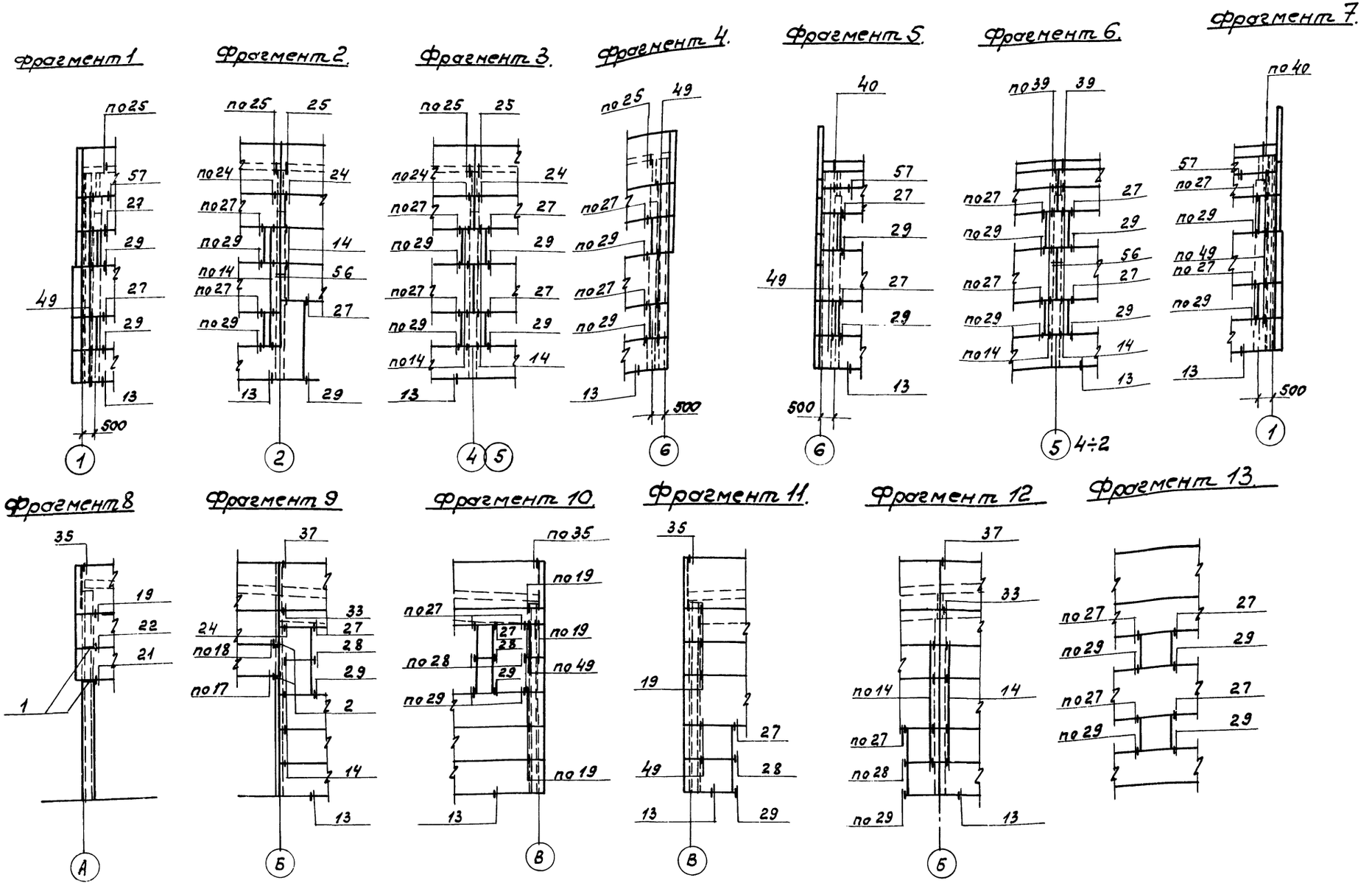

1. Монтажные узлы панельных стен приведены в серии 1.030.1-1 вып. 3-3.
2. Спецификацию см. лист 24.
3. Крепление опорных консолей выполнять по узлам 9,10 серии 1.030.1-1 вып. 3-3.

Привязан:

Инв. №

Гип	Гусева	
Нач. отд	Ежлевский	
Н. контр.	Марунов	
Гл. спец	Марков	
Нач. гр	Катаева	
Инж. I к	Сенягина	
Инж. II к	Маренова	

ТП 903-1-273.89-КЖ

Котельная с 4 котлоагрегатами „Братск-М" для сельскохозяйственного стр-ва

Схемы расположения стеновых панелей. Фрагменты 1÷13.

Стадия	Лист	Листов
Р.П	22	

ГПИ Горьковский САНТЕХПРОЕКТ

23945-09 23

Инв. № подл. | Подпись и дата | Взам. инв. №

Марка, поз.	Обозначение	Наименование	Кол.	Масса ед., кг	Примечание
		Для $t_{н.в}$ = -20°			
		Стеновые панели.			
пс1	т.п. 903-1-273.89-кж.и. 010	ПСД 60.18.20-п-1	5	3100	
пс2	-01	ПСД 60.12.20-п-1	2	2000	
пс3	-02	ПСД 60.12.20-п-2	1	2000	
пс4	-03	ПСД 60.12.20-п-3	4	2000	
пс5	-04	ПСД 60.18.25-п-1	2	3600	
пс6	-07	ПСД 60.18.20-п-2	6	3100	
пс7	-08	ПСД 60.12.25-п-1	2	2400	
пс8	-11	ПСД 60.12.20-п-4	4	2000	
пс9	-12	ПСД 60.18.20-п-3	1	3100	
пс10	-13	ПСД 60.12.20-п-5	1	2000	
пс11	-14	ПСД 60.12.20-п-6	2	2000	
пс12	1.832.1-9.1.0020000-06	ПСД 60.18.20-п-у	2	3200	
пс13	-07	ПСД 60.18.20-п-уп	2	3200	
пс14	т.п.903-1-273.89-кж.и. 017	ПСД 60.12.20-п-у-1	2	2100	
пс15	-01	ПСД 60.12.20-п-уп-1	4	2100	
пс16	кж.и. 015	ПСД 60.12.20-п-у-2	2	2100	
пс17	кж.и. 017-05	ПСД 60.18.25-п-у-1	1	3800	
пс18	-08	ПСД 60.18.25-п-уп-1	1	3800	
пс19	-02	ПСД 60.12.25-п-уп-1	2	2500	
пс20	кж.и. 016	ПСД 60.9.20-п-1	5	1500	
пс21	кж.и. 010-15	ПСД 60.6.20-п-1	5	1000	
пс22	1.030.1-1.2-1 6.00.0	ПК 60.6.5-л	5	1200	
пс23	т.п.903-1-273.89-кж.и. 017-11	ПСД 60.6.20-п-уп-1	1	1000	
пс24	-12	ПСД 60.12.20-п-уп-2	1	2100	
пс25	кж.и. 011	ПСД 12.12.20-п-1	28	400	
пс26	-01	ПСД 12.12.25-п-1	4	480	
пс27	кж.и. 012	ПСД 6.12.20-п-1	16	200	
пс28	-01	ПСД 6.12.25-п-1	4	230	
пс29	кж.и. 014	ПСД 15.12.25-п-у-1	2	700	
пс30	кж.и. 013	ПСД 9.30.20-п-1	1	500	
пс31	-01	ПСД 21.30.20-п-1	1	1800	
		Для $t_{н.в}$ = -30°			
		Стеновые панели			
пс1	т.п.903-1-273.89-кж.и. 010	ПСД 60.18.20-п-1	5	3100	
пс2	-01	ПСД 60.12.20-п-1	2	2000	
пс3	-02	ПСД 60.12.20-п-2	1	2000	
пс4	-03	ПСД 60.12.20-п-3	4	2000	
пс5	-05	ПСД 60.18.30-п-1	2	4500	
пс6	-07	ПСД 60.18.20-п-2	6	3100	
пс7	-09	ПСД 60.12.30-п-1	2	3000	
пс8	-11	ПСД 60.12.20-п-4	4	2000	
пс9	-12	ПСД 60.18.20-п-3	1	3100	

Марка, поз.	Обозначение	Наименование	Кол.	Масса ед., кг	Примечание
пс10	тп903-1-273.89-кж.и.010-13	ПСД 60.12.20-п-5	1	2000	
пс11	-14	ПСД 60.12.20-п-6	2	2000	
пс12	1.832.1-9.1.0020000-06	ПСД 60.18.20-п-у	2	3200	
пс13	-07	ПСД 60.18.20-п-уп	2	3200	
пс14	тп903-1-273.89-кж.и. 017	ПСД 60.12.20-п-у-1	2	2100	
пс15	-01	ПСД 60.12.20-п-уп-1	4	2100	
пс16	кж.и. 015	ПСД 60.12.20-п-у-2	2	2100	
пс17	кж.и. 017-06	ПСД 60.18.30-п-у-1	1	4700	
пс18	-09	ПСД 60.18.30-п-уп-1	1	4700	
пс19	-03	ПСД 60.12.30-п-уп-1	2	3100	
пс20	кж.и. 016	ПСД 60.9.20-п-1	5	1500	
пс21	кж.и. 010-15	ПСД 60.6.20-п-1	5	1000	
пс22	1.030.1-1.2-1 6.00.0	ПК 60.6.5-л	5	1200	
пс23	тп903-1-273.89-кж.и.017-11	ПСД 60.6.20-п-уп-1	1	1000	
пс24	-12	ПСД 60.12.20-п-уп-2	1	2100	
пс25	кж.и. 011	ПСД 12.12.20-п-1	28	400	
пс26	-02	ПСД 12.12.30-п-1	4	580	
пс27	кж.и. 012	ПСД 6.12.20-п-1	16	200	
пс28	-02	ПСД 6.12.30-п-1	4	290	
пс29	кж.и. 014-01	ПСД 15.12.30-п-у-1	2	890	
пс30	кж.и. 013	ПСД 9.30.20-п-1	1	500	
пс31	-01	ПСД 21.30.20-п-1	1	1800	
		Для $t_{н.в}$ = -40°			
		Стеновые панели			
пс1	т.п.903-1-273.89-кж.и 010	ПСД 60.18.20-п-1	5	3100	
пс2	-01	ПСД 60.12.20-п-1	2	2000	
пс3	-02	ПСД 60.12.20-п-2	1	2000	
пс4	-03	ПСД 60.12.20-п-3	4	2000	
пс5	-06	ПСД 60.18.20-п-1	2	5700	
пс6	-07	ПСД 60.18.20-п-2	6	3100	
пс7	-10	ПСД 60.12.40-п-1	2	3800	
пс8	-11	ПСД 60.12.20-п-4	4	2000	
пс9	-12	ПСД 60.18.20-п-3	1	3100	
пс10	-13	ПСД 60.12.20-п-5	1	2000	
пс11	-14	ПСД 60.12.20-п-6	2	2000	
пс12	1.832.1-9.1.0020000-06	ПСД 60.18.20-п-у	2	3200	
пс13	-07	ПСД 60.18.20-уп	2	3200	
пс14	тп903-1-273.89-кж.и. 017	ПСД 60.12.20-п-у-1	2	2100	
пс15	-01	ПСД 60.12.20-п-уп1	4	2100	
пс16	кж.и. 015	ПСД 60.12.20-п-у-2	2	2100	
пс17	кж.и. 017-07	ПСД 60.18.40-п-у-1	1	6100	

Марка, поз.	Обозначение	Наименование	Кол.	Масса ед., кг	Примечание
пс18	тп903-1-273.89-кж.и. 017-10	ПСД 60.18.40-п-уп-1	1	6100	
пс19	-04	ПСД 60.12.40-п-уп-1	2	4000	
пс20	кж.и. 016	ПСД 60.9.20-п-1	5	1500	
пс21	кж.и. 010-15	ПСД 60.6.20-п-1	5	1000	
пс22	1.030.1-1.2-1 6.00.0	ПК 60.6.5-л	5	1200	
пс23	тп903-1-273.89-кж.и. 017-11	ПСД 60.6.20-п-уп-1	1	1000	
пс24	-12	ПСД 60.12.20-п-уп-2	1	2100	
пс25	кж.и. 011	ПСД 12.12.20-п-1	28	400	
пс26	-03	ПСД 12.12.40-п-1	4	740	
пс27	кж.и. 12	ПСД 6.12.20-п-1	16	200	
пс28	-03	ПСД 6.12.40-п-1	4	370	
пс29	кж.и. 14-02	ПСД 15.12.40-п-у-1	2	1200	
пс30	кж.и. 013	ПСД 9.30.20-п-1	1	500	
пс31	-01	ПСД 21.30.20-п-1	1	1800	
		Для любой $t_{н.в}$			
		Изделия соединительные			
	1.030.1-1.4-1-120	Т3	102	0.4	
	130	Т5	26	0.5	
	140	Т8	16	0.5	
	150	Т9	2	0.4	
	150-01	Т10	8	1.3	
	220	Т17	4	0.3	
	220-02	Т19	10	0.5	
		Детали			
		Уголок $\frac{160\times100\times10-6\ ГОСТ\ 8509-72}{8\ ст\ 3\ кп\ 2\ ГОСТ\ 535-79^{*}}$	9	4.0	
		Полоса $\frac{6-28\times80\ ГОСТ\ 103-76^{*}}{8\ ст\ 3\ кп\ 2\ ГОСТ\ 535-79^{*}}$	162	0.7	
		Полоса $\frac{6-2\ 8\times140\ ГОСТ\ 103-76^{*}}{8\ ст\ 3\ кп\ 2\ ГОСТ\ 535-79^{*}}$	7	1.2	
		Полоса $\frac{6-2\ 6\times60\ ГОСТ\ 103-76^{*}}{8\ ст\ 3\ кп\ 2\ ГОСТ\ 535-79^{*}}$	2	0.7	
		Полоса $\frac{6-2\ 10\times20\ ГОСТ\ 103-76^{*}}{8\ ст\ 3\ кп\ 2\ ГОСТ\ 535-79^{*}}$	2	0.1	
	1.030.1-1.0-3-2401	А-1	10	0.7	
	-2402	А-2	10	1.2	
	-2403	А-3	15	0.4	
		Опорные консоли			
1	1.030.1-1.4-1-110-01	ТКУ	2	12.2	
2	т.п.903-1-273.89-кж.и. 052	РКУ-1	2		
		Сетка Р10-1.2 ГОСТ 5336-80	9.0	2.2	м²

Привязан:

Инв. №

ТП 903-1-273.89 - КЖ

ГИП	Гусева	
Нач. отд.	Ехилевский	
Н. контр.	Морунов	
Гл. спец.	Марков	
Нач. гр.	Котаева	
Инж. хр.	Сенягина	
Инж. вк.	Моренова	

Котельная с 4 котлоагрегатами „братск-м" для сельскохозяйственного строительства.

Спецификация к схемам расположения стеновых панелей.

Стадия	Лист	Листов
Р.П.	23	

ГПИ Горьковский Сантехпроект

Копир. А. Иванов 23945-09 24

Альбом 7 часть 2

Схема расположения панелей перегородок.

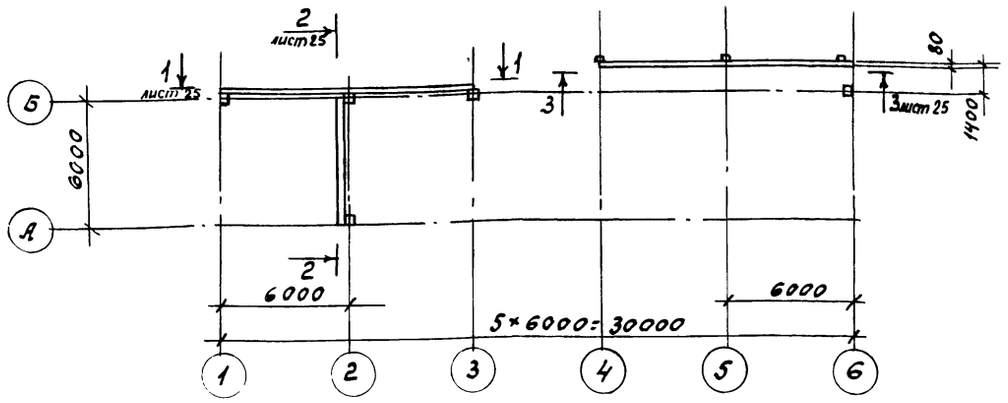

1. Общие указания см. лист 1.
2. Монтаж панелей перегородок вести в соответствии с указаниями серии 1.030.9-2 вып. 0
3. Заполнение швов между панелями перегородок осуществлять цементным раствором и гернитом или паразолом в соответствии с серией 1.030.9-2 вып 6 л. 10
4. Зазоры между панелями перегородок и плитами перекрытия и покрытия проконопатить просмоленным шнуром и промазать герметизирующей мастикой с двух сторон.
5. В продольных перегородках участки примыкания к стропильным конструкциям выполнить из керамического эффективного кирпича М75 (ГОСТ 530-80) „на ребро" с применением свежеприготовленного раствора М75 с осадкой конуса 8-10 см.
Поверхность торца нижележащей панели перед кладкой очистить и смочить.
6. Закладные и соединительные изделия панелей перегородок покрыть фосфатным огнезащитным покрытием толщиной 10 мм по ГОСТ 25665-83.
7. Отверстия, указанные на чертеже, вырезать в панелях по месту.
8. После прокладки труб отверстия заделать бетоном класса В15.

Продолжение.

Марка, поз	Обозначение	Наименование	Кол.	Масса ед. кг	Примечание
1	т.п 903-1-273.89 КЖ.И.046	МС18	2	0.7	
2	КЖ.И.046-01	МС18а	2	0.7	
3	КЖ.И.042	МС13	3	4.7	
4	КЖ.И 043	МС14	2	6.5	
		100×100×8-Б ГОСТ 8509-86 Уголок Вст3пс6-1-I ГОСТ 535-79*			
5		ℓ=100	3	1.2	
6		ℓ=320	1	3.9	
7		10 ГОСТ 8239-72* Двутавр Вст3пс6-1 ГОСТ 535-79* ℓ=60	2	0.6	
	ГОСТ 27320-87	Дюбель ДВ-М10	68	0.03	
		Волт М10×30 58 ГОСТ 7798-70* шайбой 10.01 ГОСТ 11371-78	68	0.03	

Спецификация к схеме расположения панелей перегородок.

Марка, поз.	Обозначение	Наименование	Кол.	Масса ед. кг	Примечание
		Панель стеновая			
ПС1	т.п 903-1-273.89 КЖ.И.010-16	ПСД 60.18.25-П-2	1	3600	
		Панели перегородок			
ПГ1	т.п 903-1-273.89 КЖ.И.018	ПГ60.30-1-Т-Д1-1	1	2960	
ПГ2	1.030.9-2.1-03.0-28	ПГ60.30-1-Т-Д1	2	2960	
ПГ3	01.0-28	ПГ60.30-1-Т	1	3430	
ПГ4	05.0-108	ПГ60.12-1-Т	2	1370	
ПГ5	05.0-112	ПГ50.12-1-Т	1	1150	
ПГ6	05.0-131	ПГ60.15-1-Т-В14	1	1630	
ПГ7	05.0-132	ПГ60.15-1-Т-В14т	1	1540	
ПГ8	06.0-22	ПГ60.9-1-Т	2	1010	
ОП2	1.030.9-2.1-11.0-01	Опорная подушка ОП2	2	27	
Т3	1.030.1-1.4-1-120	Элемент крепления Т3	2	0.4	
		Изделия соединительные			
МС2	1.030.9-2.7-2-016.0-01	МС2	20	0.7	
МС3	017.0	МС3	3	1.7	
МС5	0.16.0-02	МС5	2	0.3	
МС6	0.16.0-03	МС6	8	0.2	
МС9	0.19.0	МС9	3	0.5	
МС9а	0.19.0-01	МС9а	3	0.5	
МС14	0.16.0-07	МС14	12	0.2	
МС15	0.19.0-02	МС15	2	0.5	
МС15а	0.19.0-03	МС15а	2	0.5	
МС53	0.22.0-07	МС53	10	0.6	
МС68	0.22.0-08	МС68	8	0.5	

Инв № подл. | Подпись и дата | Взам. инв №

Привязан:

Инв №

ГИП	Гусева	
Нач.отд	Екилевский	
Н.контр	Морунов	
Гл.спец	Марков	
Нач.гр	Катаева	
Инж I к	Сенягина	
Инж II к	Моренова	

ТП 903-1-273.89 -КЖ

Котельная с 4 котлоагрегатами „Братск М" для сельскохозяйственного строительства

Стадия	Лист	Листов
Р.П	24	

Схема расположения панелей перегородок.

ГПИ Горьковский САНТЕХПРОЕКТ

Альбом 7 часть 2.

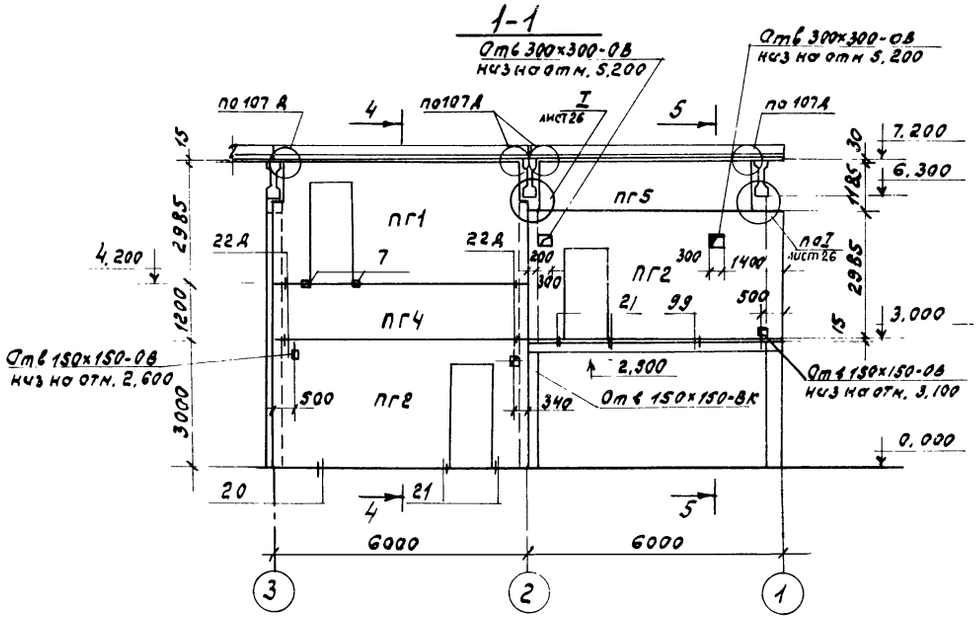

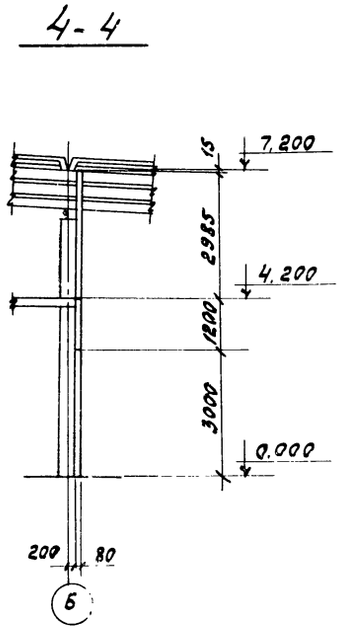

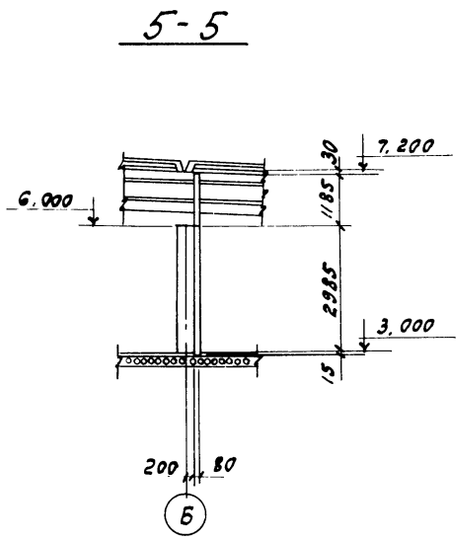

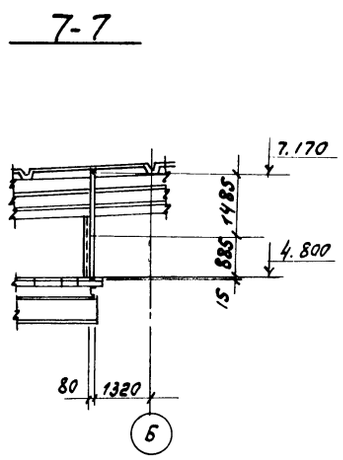

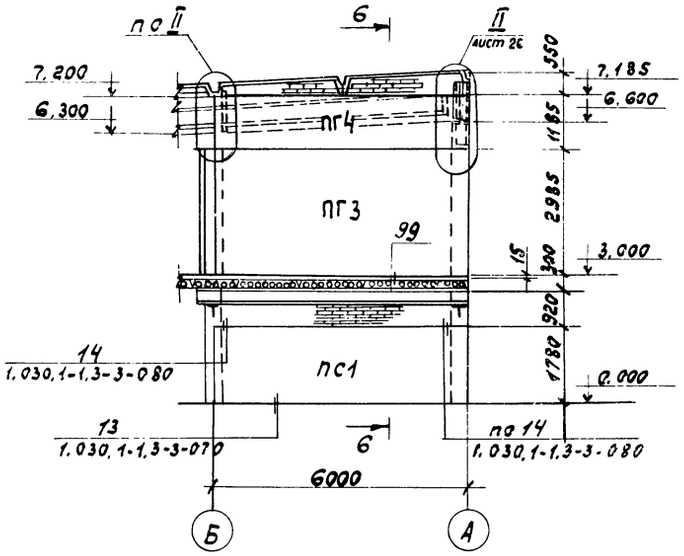

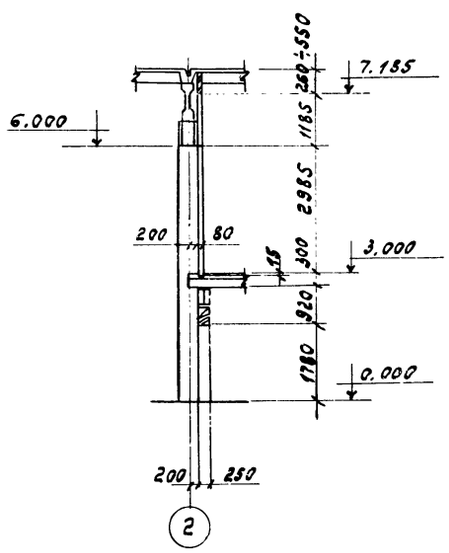

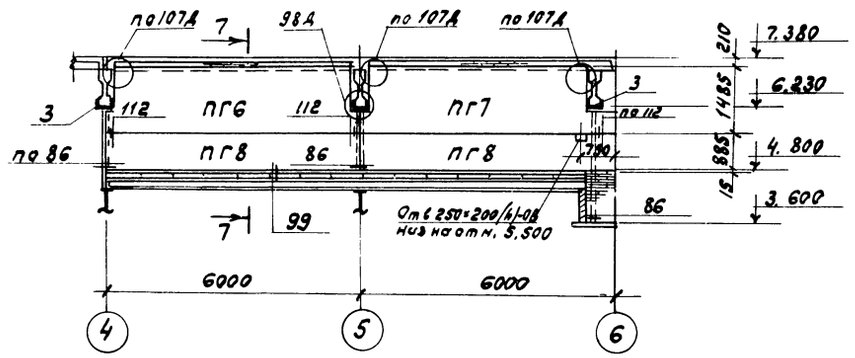

1. Общие указания см. лист 1.
2. Основные примечания и спецификацию см. лист 24.
3. Неоговоренные монтажные узлы приняты по серии 1.030.9-2 вып. 6

Привязан:	Гип	Гусева		ТП 903-1-273.89-КЖ	
	Нач. отд	Ехилевский			
	Н. контр	Марунов		Котельная с 4 котлоагрегатами „Братск М" для сельскохозяйственного строительства	Стадия: Р.П; Лист: 25; Листов:
	Гл. спец	Марков			
	Нач. гр	Катаева		Схема расположения панелей перегородок. Сечения 1-1÷7-7.	ГПИ Горьковский САНТЕХПРОЕКТ
	Инж. I к	Сенягина			
Инв N	Инж. III к	Моренова			

23945-09 26

Инв N | Подпись и дата | Взам. инв N | Нач. отд ОВ-2 Чонкин | Нач. отд ВК-1 Акчурин

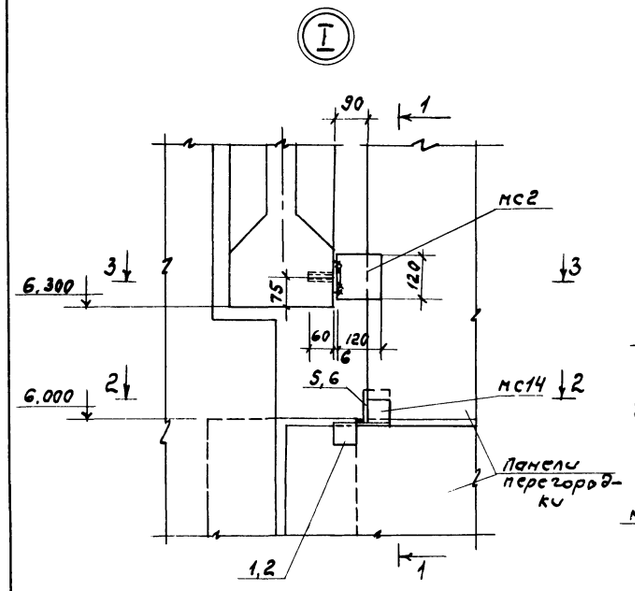

1. Общие указания см. лист 1.
2. Сварку выполнять электродами типа Э42 ГОСТ 9467-75. Высота сварных швов 6 мм.

Инв.№ подл.	Подпись и дата	Взам.инв.№				

					ТП 903-1-273.89-КЖ		
Привязан:		Зип	Гусева				
		Нач.отд	Ехилевский		Котельная с 4 котлоагрегатами „Братск М" для сельскохозяйственного строительства	Стадия	Лист	Листов
		Н.контр	Марунов			Р.П	26	
		Гл.спец	Марков					
		Нач.гр	Катаева		Схема расположения панелей перегородок. Узлы I; II.	ГПИ Горьковский САНТЕХПРОЕКТ		
Инв.№		Инж.ТК	Сенягина					
		Инж.ПК	Меренова					

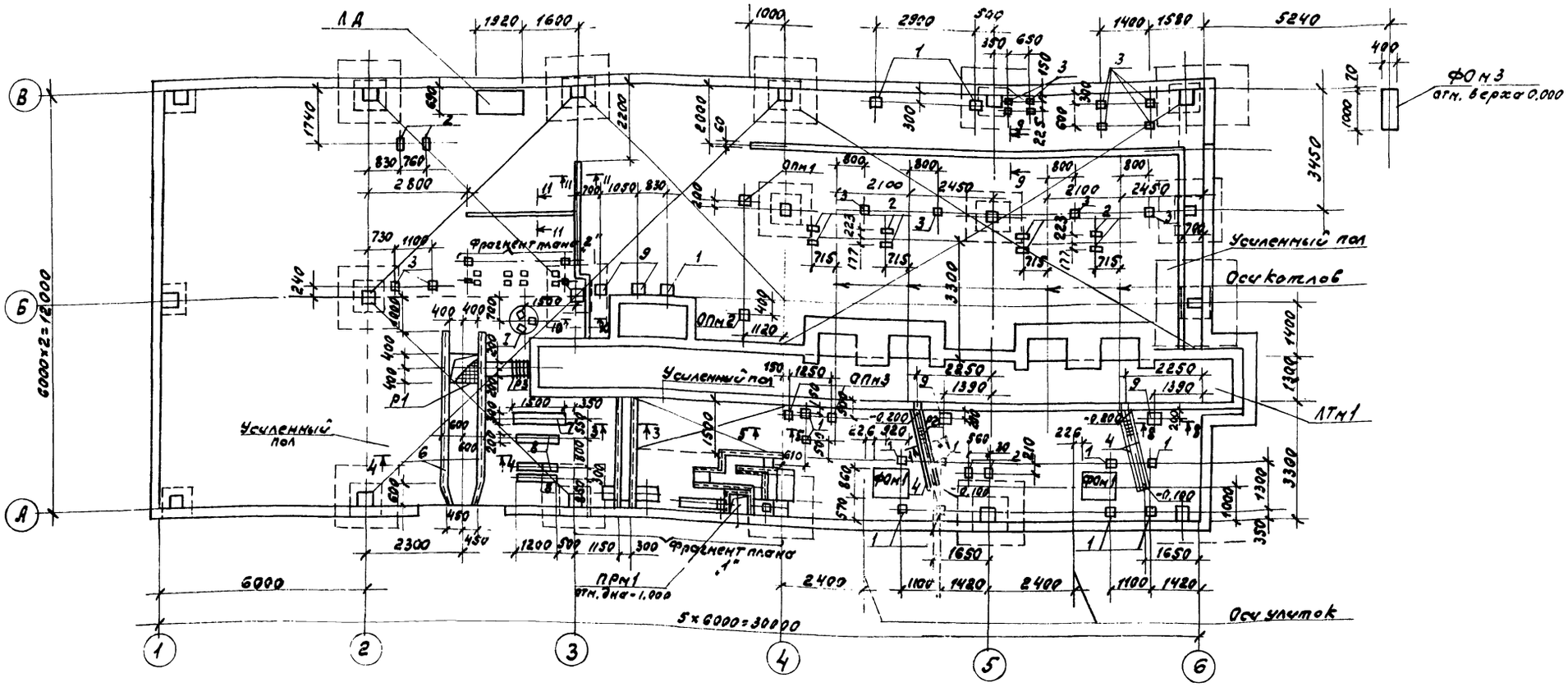

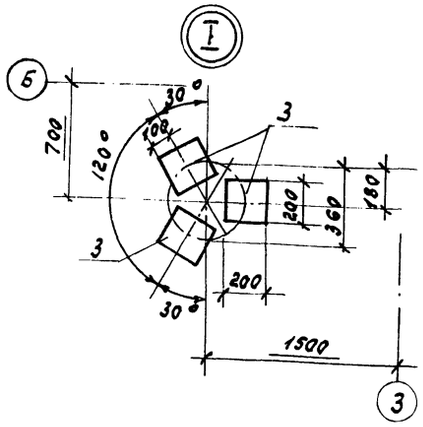

Фрагмент плана „1"

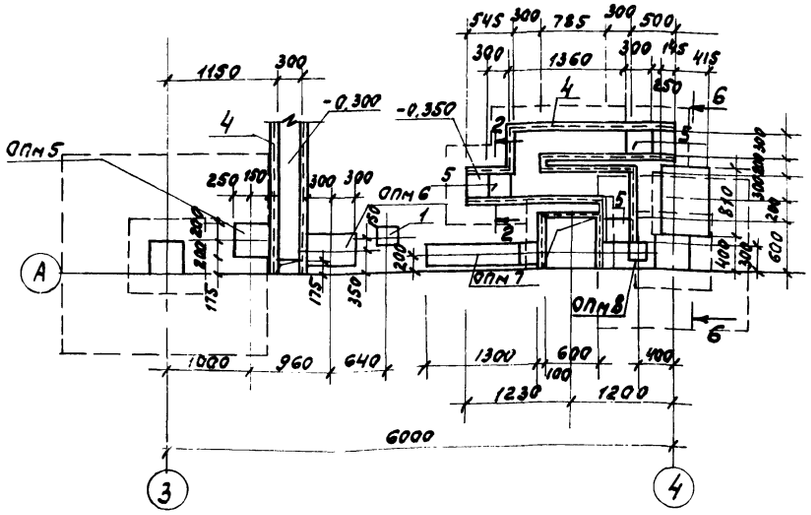

Фрагмент плана „2"

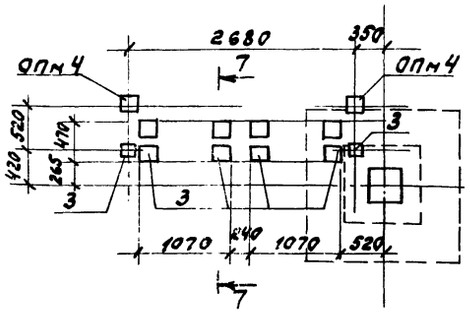

1. Общие указания см. лист 1.
2. Сечения 1-1 ÷ 11-11 и спецификацию см. лист 28.
3. Обратную засыпку производить грунтом без включения строительного мусора и растительного грунта согласно СН 536-81.

Гип	Гусева		ТП 903-1-273.89-КЖ	
Нач. отд.	Ехилевский			
Н. конт.	Марунов		Котельная с 4 котлоагрегатами „Братск М" для сельскохозяйственного строительства.	Стадия: Р.П; Лист: 27; Листов:
Гл. спец.	Марков			
Нач. гр.	Катаева		Схема расположения фундаментов под оборудование каналов, приямков и закладных изделий.	ГПИ Горьковский САНТЕХПРОЕКТ
Инж.	Семягина			
Инж.	Ведехина			

Привязан:

Инв. №

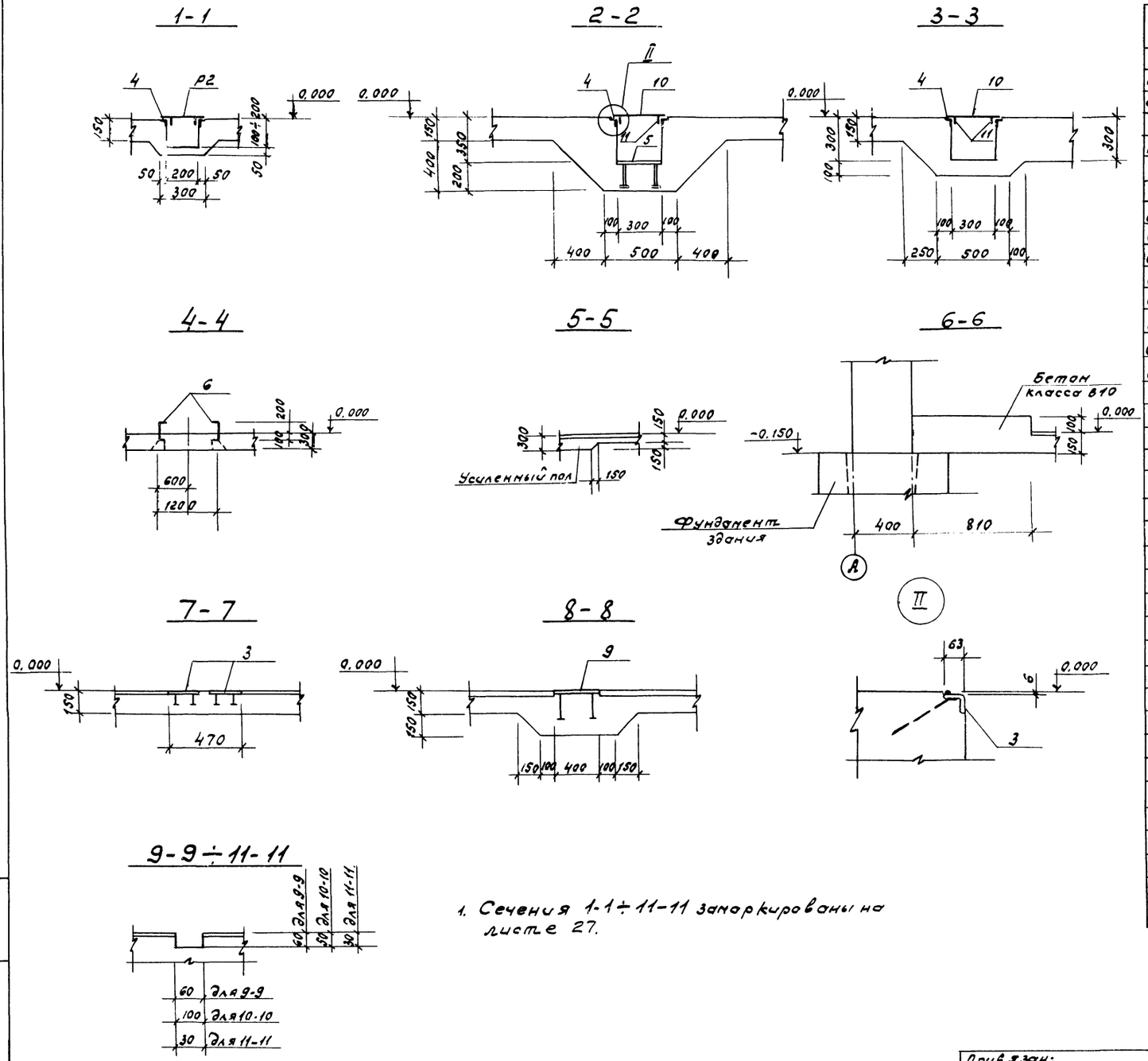

1. Сечения 1-1÷11-11 замаркированы на листе 27.

Спецификация к схеме расположения фундаментов под оборудование каналов, приямков и закладных изделий.

Марка, поз.	Обозначение	Наименование	Кол.	Масса ед. кг	Примечание
		Фундамент под оборудование			
ФОм1	тп 903-1-273.89 - КЖ-29	ФОм1	3		
ФОм3	КЖ-35	ФОм3	1		
		Приямки			
ПРм1	тп 903-1-273.89 - КЖ-29	ПРм1	1		
		Опорные подушки			
ОПм1	т.п. 903-1-273.89 - КЖ-29	ОПм1	1		
ОПм2	- КЖ-29	ОПм2	1		
ОПм3	- КЖ-29	ОПм3	3		
ОПм4	- КЖ-29	ОПм4	2		
ОПм5	- КЖ-29	ОПм5	1		
ОПм6	- КЖ-29	ОПм6	1		
ОПм7	- КЖ-29	ОПм7	1		
ОПм8	- КЖ-29	ОПм8	1		
		Канал шлакозолоудаления			
ЛТм1	тп 903-1-273.89 - КЖ-30÷32	ЛТм1	1		
ЛА	т.п 903-1-273.89-КА-11	Ларь деревянный ЛА	1		
		Изделия закладные			
1	1.400-15 В1. 130-35	МН 122-6	14	4.6	
2	1.400-15 В1. 130-29	МН 121-6	12	4.5	
3	1.400-15 В1. 130-05	МН 117-6	27	2.4	
4	1.400-15 В1. 550-07	МН 556	17.6	5.4	п.м
5	1.400-15 В1. 130-59	МН 126-6	3	7.1	
6	т.п. 903-1-273.89-КЖ.ч. 034	МН 11	8.8	32.5	п.м
7	032	МН 8	1	39.3	
8	-01	МН 9	3	21.8	
9	1.400-15 В1. 170-41	МН 158-6	4	21.2	
		Съемные решетки			
Р1	т.п. 903-1-273.89-КЖ.ч. 057	Р1	1	19.0	
Р2	-01	Р2	2	17.8	
Р3	-02	Р3	1	24.4	
10		Лист ромб. К-ПУ-6×400×7100 Вст3сп ГОСТ 8568-77*	3.1	155.3	м²
11		Полоса Б-2-6×40 ГОСТ 103-76 / Вст3кп2 ГОСТ 535-79 С=14800	1	28.3	

Гл.п	Гусева		
Нач.отд	Ехилевский		
Н.контр	Морунов		
Гл.спец	Марков		
Нач.гр	Катаева		
Инж I к	Сенягина		
Инж III к	Ведехина		

Привязан:

Инв N

ТП 903-1-273.89-КЖ

Котельная с 4 котлоагрегатами „Братск м" для сельскохозяйственного строительства

Подземное хозяйство котельной. Сечения 1-1÷11-11.

Стадия	Лист	Листов
Р.П	28	

ГПИ Горьковский САНТЕХПРОЕКТ

Инв N подл. | Подпись и дата | Взам. инв. N

Альбом 7 часть 2

ФОм 1

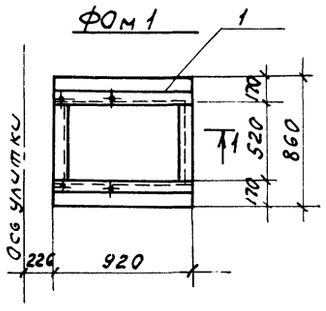

ПРм 1

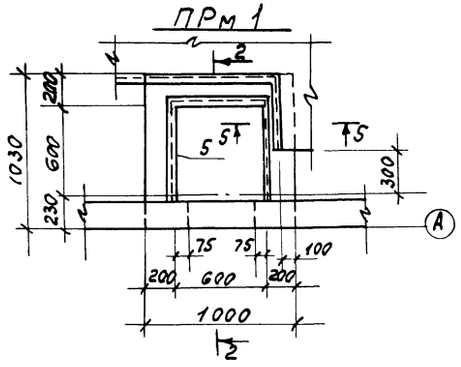

Спецификация ФОм1; ОПм1÷ОПм8; ПРм1

Формат	Зона	Поз.	Обозначение	Наименование	Кол. на элемент: ФОм1	ОПм1	ОПм2	ОПм3	ОПм4	ОПм5	ОПм6	ОПм7	ОПм8	ПРм1	Примечан.
				Сборочные единицы											
				Изделия закладные											
		1	т.п 903-1-273.89-КЖИ.031-03	МН16	1										
		2	1.400-15, В1. 130-11	МН118-6		1	1	1	1			1	1		
		3	1.400-15. В1. 130-44	МН124-3						1	2				
		4	1.400-15. В1. 140-14	МН129-3								1.1			п.м
		5	1.400-15, В1. 550-07	МН556										3.5	п.м
				Материал:											
				Бетон класса В12.5	1.1	0.015	0.027	0.003	0.01	0.09	0.14	0.06	0.02	0.87	м³

1—1

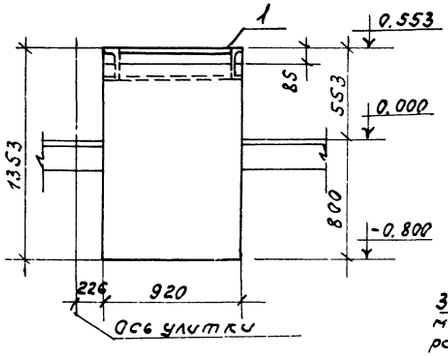

2—2

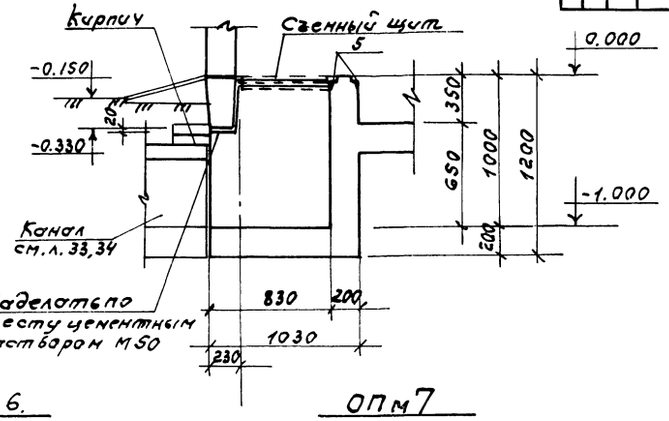

Ведомость расхода стали на элемент, кг.

Марка элемента	Изделия закладные: Арматура класса AI ГОСТ 5781-82* ф6		AIII ГОСТ 5781-82* ф8	ф10	ф12	Прокат марки: Вст3кп2 ГОСТ 103-76* δ=6	δ=8	δ=10	Вст3кп2 ГОСТ 8509-86 L63×5	Вст3пс6-1 ГОСТ 8240-72* [20		Всего	Общий расход
ФОм1										53.2		53.2	53.2
ОПм1÷ОПм4; ОПм8					0.6		2.5	0.8				3.9	3.9
ОПм5				0.6			4.7						5.3
ОПм6				1.2			9.4						10.6
ОПм7			0.9		0.6	10.3	2.5	0.8					15.1
ПРм1	0.7		1.4						16.8				18.9

ОПм1÷ОПм5, ОПм8

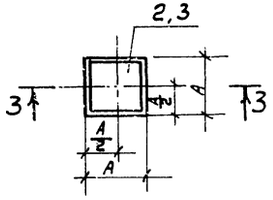

ОПм6.

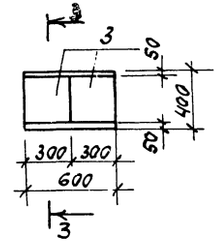

ОПм7

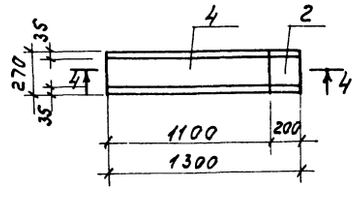

Таблица обозначений опор.

Обозначение	Опорные подушки: ОПм1	ОПм2	ОПм3	ОПм4	ОПм5	ОПм8	ОПм6
Отм. верха опор	0.250	0.456	0.072	0.240	0.590	0.372	0.590
A	250	250	200	200	400	200	—
H	260	456	72	240	590	372	590

3—3

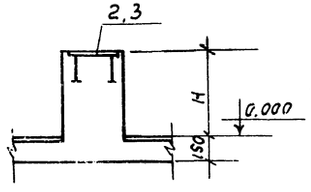

4—4

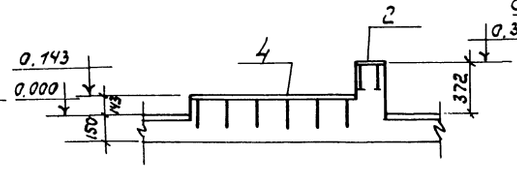

5—5

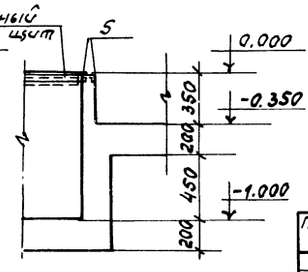

1. Фундамент ФОм 1, приямок ПРм1, опорные подушки ОПм 1÷ОПм 8 замаркированы на листе 27.

Привязан:			
ГИП	Гусева		
Нач. отд.	Ехлевский		
Н. контр.	Марунов		
Гл. спец.	Марков		
Нач. гр.	Катоева		
Инж. Т.	Сенявина		
Инж. ТГ	Ведехина		

ТП 903-1-273.89-КЖ

Котельная с 4 котлоагрегатами "Братск-М" для сельскохозяйственного строительства

Стадия	Лист	Листов
Р.П	29	

Подземное 3-33-60 котельной. Фундамент ФОм1; приямок ПРм1, опорные подушки ОПм1÷ОПм8.

ГПИ Горьковский САНТЕХПРОЕКТ

Альбом 7 часть 2

ЛТм 1. План.

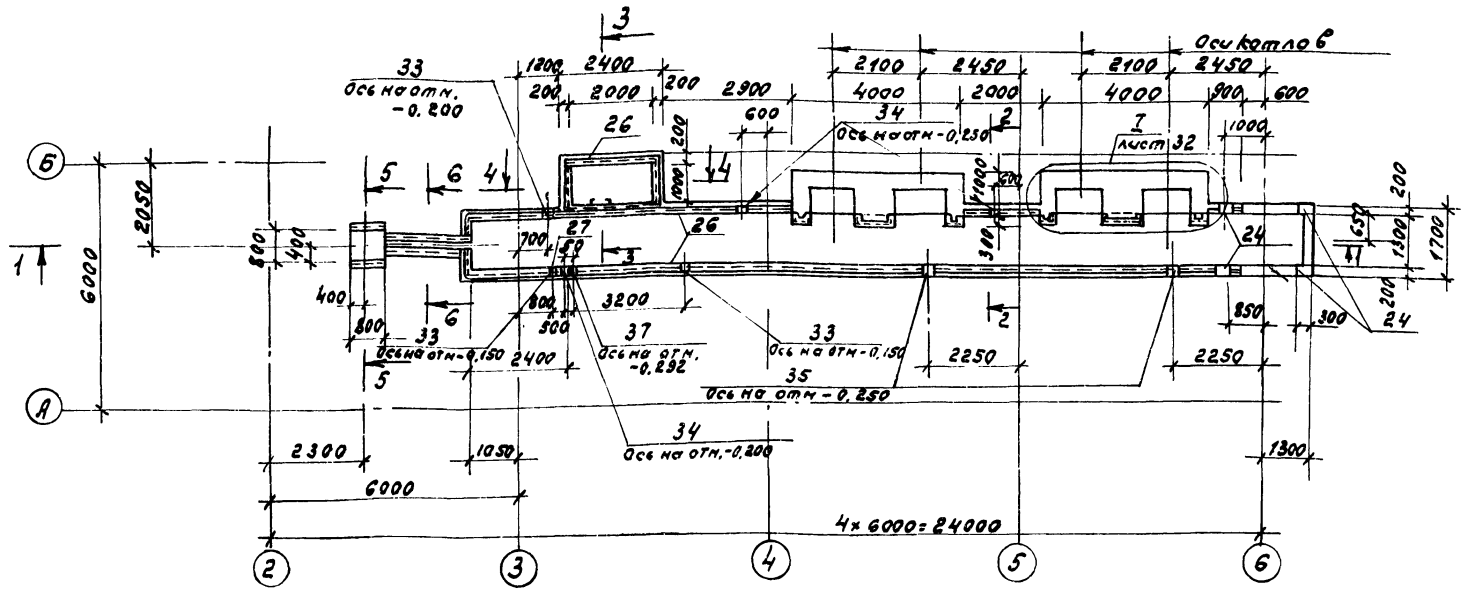

2-2

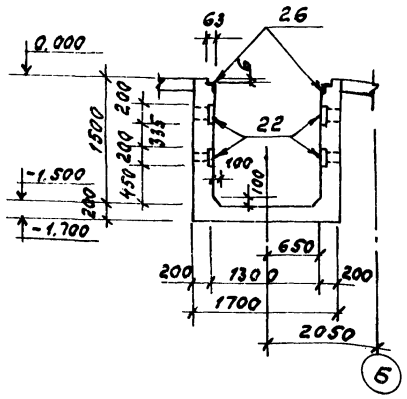

3-3

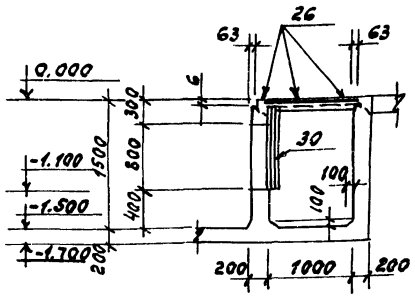

4-4

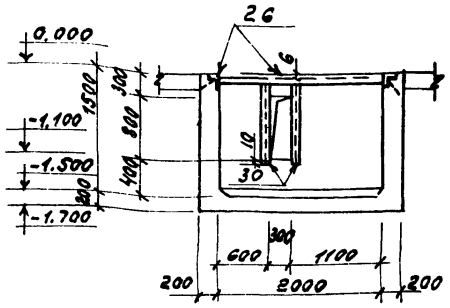

1-1

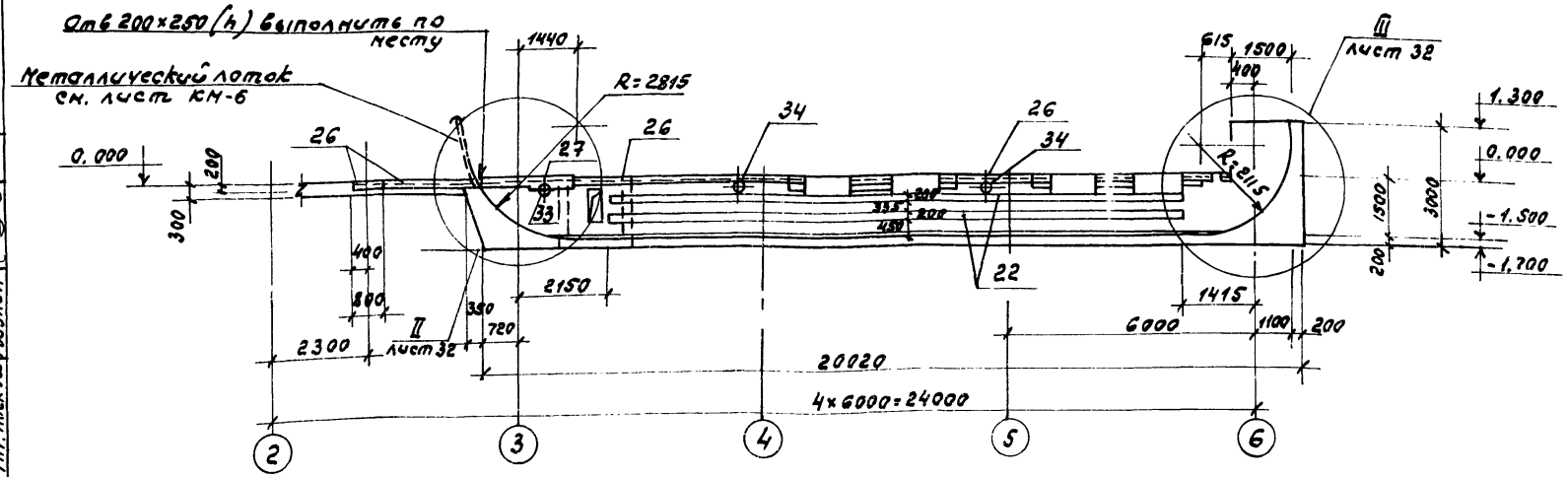

1. Общие указания см. лист 1.
2. Спецификацию см. лист 32.
3. Внутренние поверхности канала зажелезнить цементным раствором состава 1:2.
4. Армирование канала см. лист 31.
5. Съемные решетки Р1 и Р2 включены в спецификацию на листе 28.

5-5

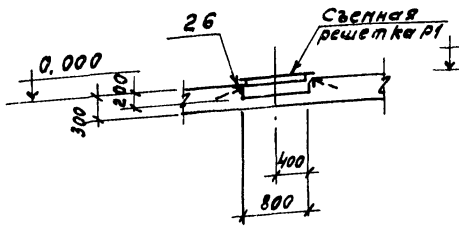

6-6

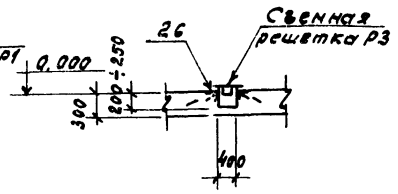

Согласовано:

Нач. отд КУ-1	Лепендин	
Нач. отд ВК-1	Акчурин	
Стпр. Москва	Рабзман	

Взам. инв. №

Подпись и дата

Инв. № подл.

Привязан:

Инв. №

Гип	Гусева	
Нач. отд	Ехилевский	
Н. контр	Морунов	
Гл. спец	Марков	
Нач. гр	Катаева	
Инж. I к	Семягина	
Инж. II к	Ведехина	

ІП 903-1-273.89-КЖ

Котельная с 4 котлоагрегатами „Братск-М" для сельскохозяйственного строительства

Стадия	Лист	Листов
Р.П	30	

Канал шлакозолоудаления ЛТм 1. План. Сечения 1-1÷÷6-6

ГПИ Горьковский САНГЕХПРОЕКТ

23945-09 31

Альбом 7 часть 2.

ЛТм1. Схема армирования.

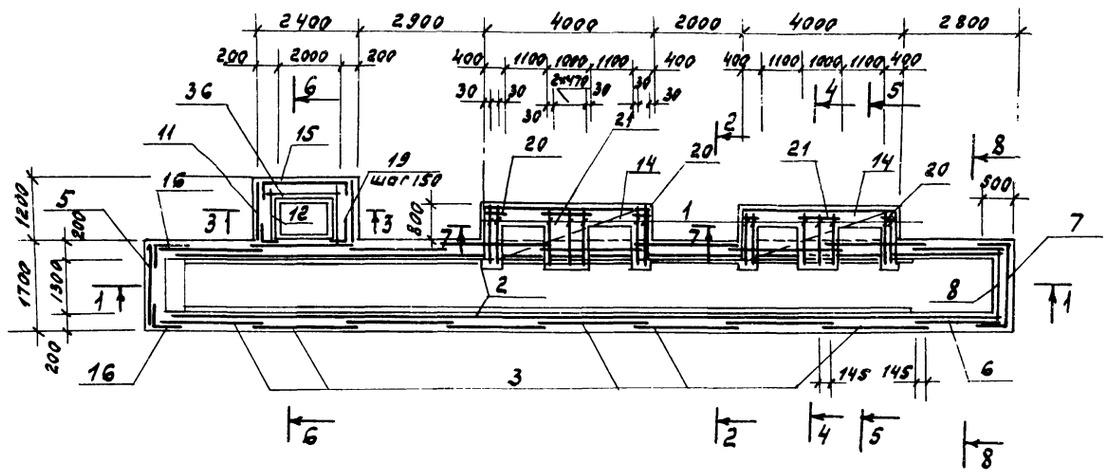

6-6

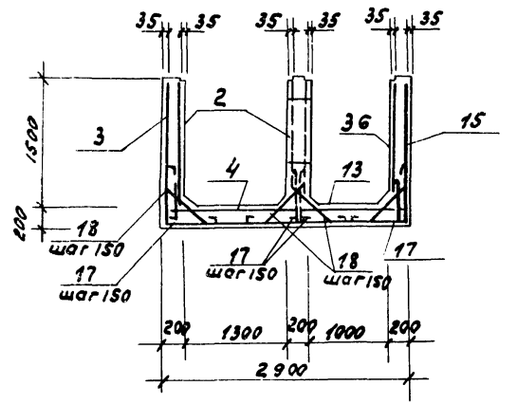

8-8

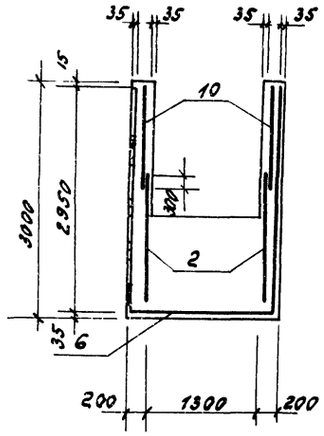

1-1.

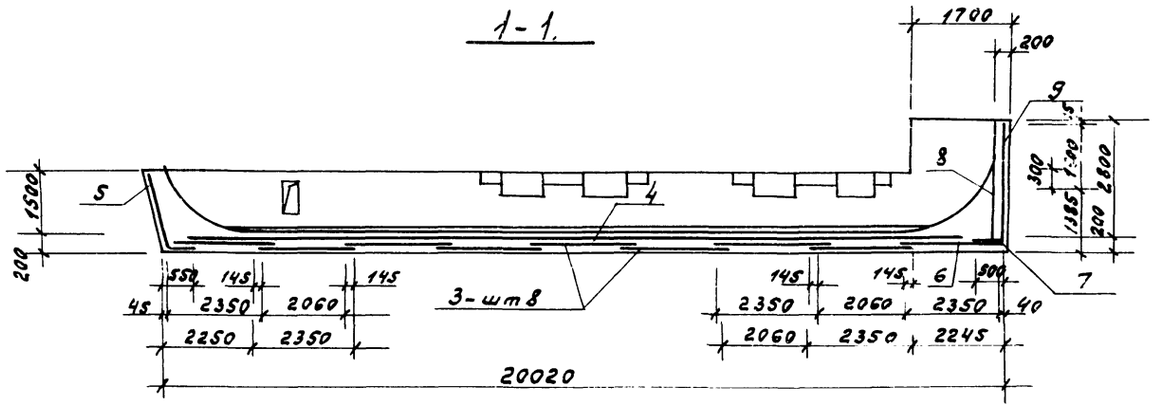

7-7

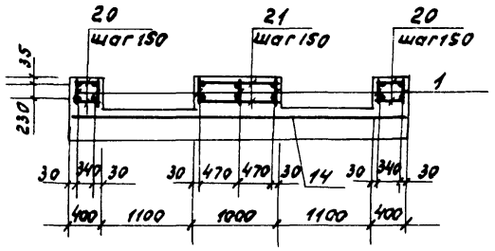

Ведомость деталей.

Поз.	Эскиз
17	500 / 100
18	90 / 40 / 510 / 40 / 90 / 430
19	400 / 400

2-2; 3-3

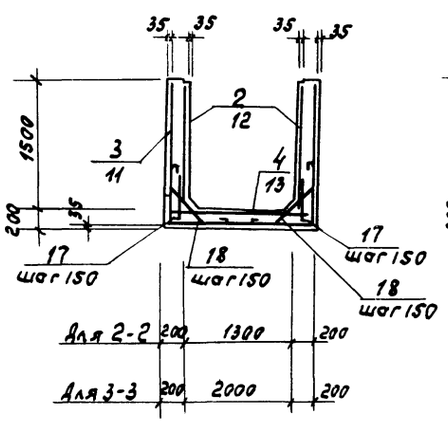

4-4

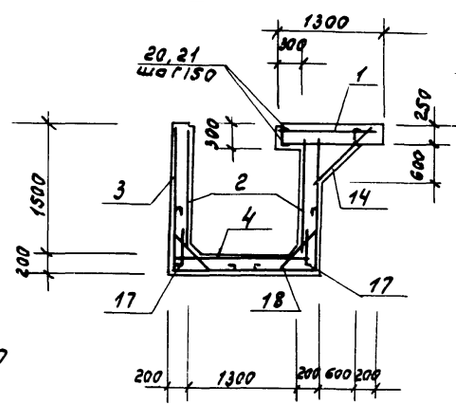

5-5

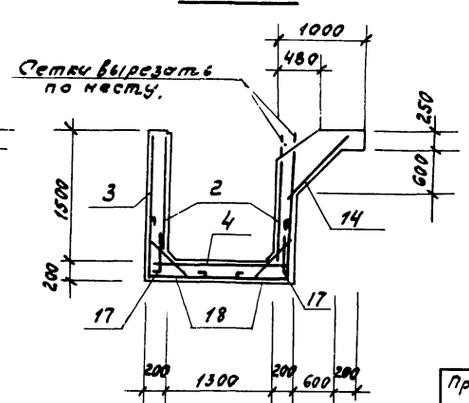

1. Опалубочный чертеж см. лист 30.
2. Спецификацию см. лист 32.
3. В местах устройства отверстий сетки вырезать по месту.

Гип	Гусева		ТП 903-1-273.89-КЖ	
Нач. отд	Ехилевский			
Н. контр	Марунов		Котельная с 4 котлоагрегатами „Братск М" для сельскохозяйственного строительства	Стадия: РП; Лист: 31; Листов:
Гл. спец	Марков			
Нач. гр	Катаева		Канал шлакозолоудаления ЛТм1. Схема армирования.	ГПИ Горьковский САНТЕХПРОЕКТ
Инж I к	Сенягина			
Инж II к	Ведехина			

Привязан:

Инв. №

23945-09 32

Альбом 7 часть 2

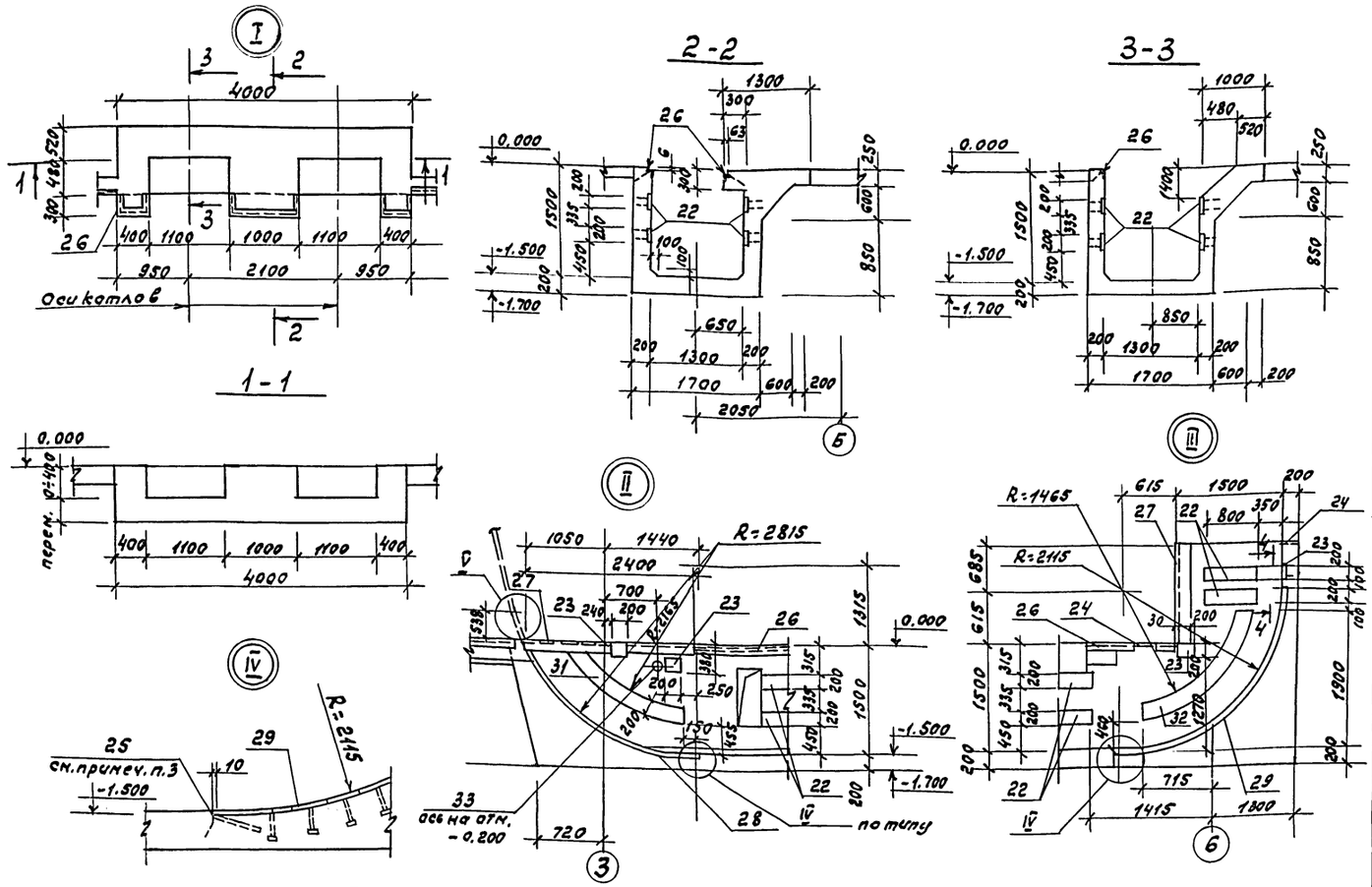

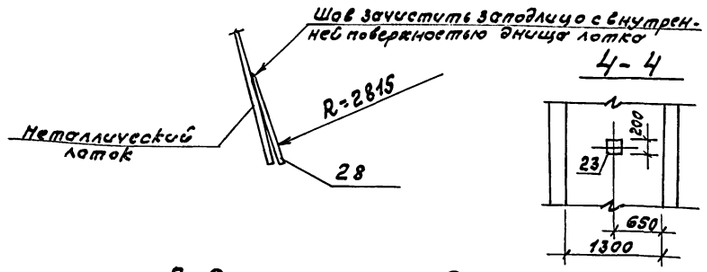

1. Узлы замаркированы на листе 30
2. Сетки поз 2-16 вырезать из рулонной сетки $C\frac{5Вр1-100}{5Вр1-100}$ 2350.
3. Закладное изделие поз. 25 приварить к закладным поз. 28 и 29 сплошным швом. Высота шва $h_ш$ = 4мм.
4. Расход стали на сальники не включен в ведомость расхода стали.

* Позиции 17, 18, 19 см. ведомость деталей на листе.

Формат	Зона	Поз.	Обозначение	Наименование	Кол.	Примечание
				Сборочные единицы		
		1	т.п 903-1-273.89 - кж.и.025-08	Каркас плоский кр 22	14	
				Сетки сварные ГОСТ 8478-81		
		2		$C\frac{5Вр1-100}{5Вр1-100}$ 1460×20120 $\frac{10}{30}$	2	
		3		$C\frac{5Вр1-100}{5Вр1-100}$ 2350×4830 $\frac{15}{25}$	8	гнуть по месту
		4		$C\frac{5Вр1-100}{5Вр1-100}$ 1540×20120 $\frac{35}{20}$	1	
		5		$C\frac{5Вр1-100}{5Вр1-100}$ 1630×2400 $\frac{50}{15}$	1	тоже
		6		$C\frac{5Вр1-100}{5Вр1-100}$ 1650×7530 $\frac{15}{25}$	1	—"—
		7		$C\frac{5Вр1-100}{5Вр1-100}$ 2110×2600 $\frac{50}{55}$	1	
		8		$C\frac{5Вр1-100}{5Вр1-100}$ 1650×2950 $\frac{25}{25}$	1	
		9		$C\frac{5Вр1-100}{5Вр1-100}$ 1600×2600 $\frac{50}{50}$	1	гнуть по месту
		10		$C\frac{5Вр1-100}{5Вр1-100}$ 1600×1650 $\frac{25}{50}$	2	
		11		$C\frac{5Вр1-100}{5Вр1-100}$ 1250×5650 $\frac{25}{25}$	1	тоже
		12		$C\frac{5Вр1-100}{5Вр1-100}$ 1050×1460 $\frac{30}{25}$	2	
		13		$C\frac{5Вр1-100}{5Вр1-100}$ 1360×2360 $\frac{30}{30}$	1	
		14		$C\frac{5Вр1-100}{5Вр1-100}$ 1150×3950 $\frac{25}{25}$	2	
		15		$C\frac{5Вр1-100}{5Вр1-100}$ 2750×2250 $\frac{25}{25}$	1	гнуть по месту
		16		$C\frac{5Вр1-100}{5Вр1-100}$ 960×1850 $\frac{25}{30}$	2	
		36		$C\frac{5Вр1-100}{5Вр1-100}$ 1460×2360	1	
				Изделия закладные		
		22	1.400-15 В1. 140-23	МН 130-6	58.0	п.м
		23	1.400-15 В1. 130-11	МН 118-6	7	
		24	1.400-15 В1. 130-29	МН 121-6	4	
		25	1.400-15 В1. 540-09	МН 548	3.9	п.м
		26	1.400-15 В1. 550-07	МН 556	38.9	п.м
		27	1.400-15. В1. 520-02	МН 519	8.7	п.м
		28	т.п. 903-1-273.89 - кж.и.029	МН1	1	
		29	- кж.и.029-01	МН2	1	
		30	- кж.и.034-01	МН12	2	
		31	- кж.и.030	МН3	1	
		32	- кж.и.030-01	МН4	1	
				Сальники набивные		
		33	5.900-2 ТМ 89.00	Ду50 L=200	3	
		34	-02	Ду100 L=200	2	
		35	-04	Ду150 L=200	2	
		37		Труба 15×2.8 ГОСТ 3262-75	1	
		17*		А-III-8 ГОСТ 5781-82* ℓ=600	290	0.24кг
		19*		ℓ=800	20	0.32кг
		18*		А-I-6 ГОСТ 5781-82* ℓ=770	290	0.17кг
		20		ℓ=370	64	0.08кг
		21		ℓ=970	32	0.22кг
				Материал		
				Бетон класса В25 марки W6	23.0	м³
				на сульфатостойком цементе		

Ведомость расхода стали на элемент, кг

Марка элемента	Изделия арматурные							Изделия закладные														Общий расход
	Арматура класса							Арматура класса					Прокат марки									
	А-I		А-III		Вр-1		Всего	А-I	А-III			Итого	Вст 3кп 2								Всего	
	ГОСТ 5781-82*				ГОСТ 6727-80			ГОСТ 5781-82*					ГОСТ 8240-72*		ГОСТ 8509-72*			ГОСТ 19903-74*				
	ф6	ф8	ф8	ф10	ф5			ф6	ф8	ф10	ф12		С10		L50×5	L63×5	L90×7	-δ8	-δ10			
ЛТМ1	61.5	8.4	76.0	19.7	794.5		960.5	17.8	22.6	14.0	123.0	177.4	13.9		14.8	186.7	85.0	765.8	921.7	2170.6		3131.1

Привязан:

Инв. N

ГИП	Гусева	
Нач.отд	Ехилевский	
Н.контр	Морунов	
Гл.спец	Марков	
Нач.гр	Катаева	
Инж.I к	Сенягина	
Инж.III к.	Ведехина	

ТП 903-1-273.89 - КЖ

Котельная с 4 котлоагрегатами „Братск М" для сельскохозяйственного строительства

Канал шлакозолоудаления ЛТМ1; Узлы I÷V.

Стадия	Лист	Листов
Р.П	32	

ГПИ Горьковский САНТЕХПРОЕКТ

23945-09 33

Инв. N подл. | Подпись и дата | Взам. инв. N

Альбом 7 часть 2

Схема расположения каналов и фундаментов под оборудование.

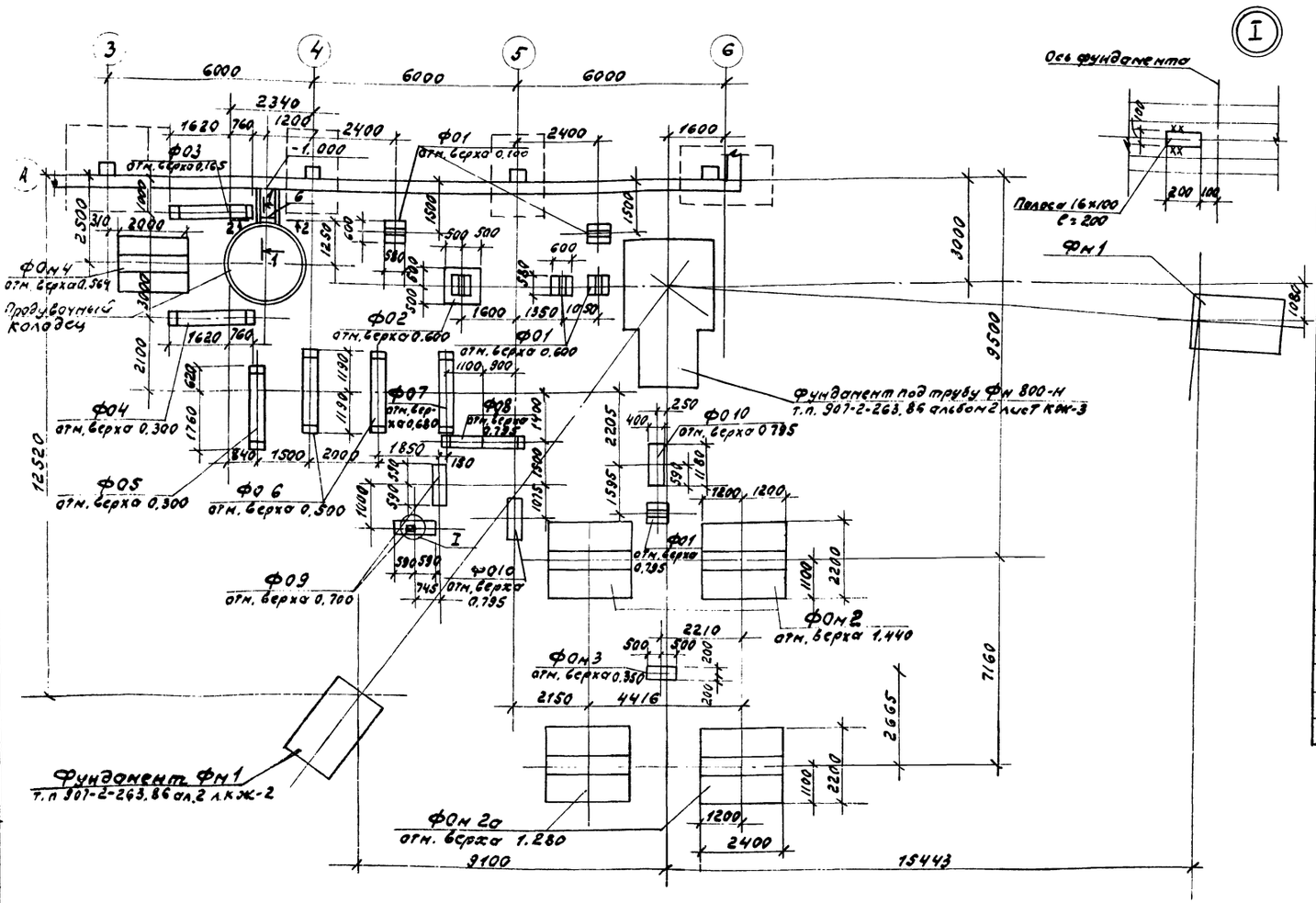

1-1

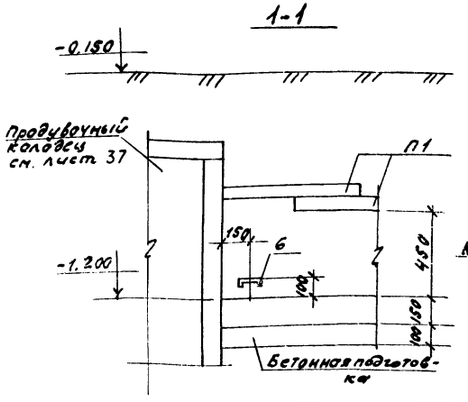

2-2

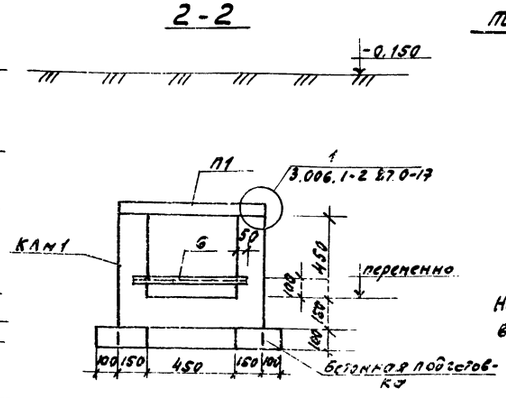

Таблица нагрузок на фундаменты.

Марка фундамента	Схема загружения	Расчетные нагрузки N (кН)	Qx (кН)	Qy (кН)
Фн2	N, Mx, отм. верха фунд., x, y, y, x, 0	450	45	—
Фн2а		450	45	—
Фн4		29	30	7.0

Направление оси х соответствует цифровым осям.

Спецификация к схеме расположения каналов и фундаментов под оборудование.

Марка, поз	Обозначение	Наименование	Кол.	Масса ед, кг	Примечание
		Плиты перекрытия			
П1	3.006.1-2.87.2-5	П5д-5	2	100	
		Фундаменты под оборудование			
Ф01	т.п. 903-1-273.89-КЖ-35	Ф01	5		
Ф02	КЖ-35	Ф02	1		
Ф03	КЖ-36	Ф03	1		
Ф04	КЖ-36	Ф04	1		
Ф05	КЖ-36	Ф05	1		
Ф06	КЖ-36	Ф06	2		
Ф07	КЖ-36	Ф07	1		
Ф08	КЖ-36	Ф08	1		
Ф09	КЖ-36	Ф09	2		
Ф010	КЖ-36	Ф010	2		
Фн2	КЖ-35	Фн2	2		
Фн2а	КЖ-35	Фн2а	2		
Фн3	КЖ-35	Фн3	1		
Фн4	КЖ-35	Фн4	1		
		Канал монолитный			
КЛн1	КЖ-33.35	КЛн1	1		
	КЖ-37	Продувочный колодец ГОСТ 8Б-16 ГОСТ 8Б-7К* Полоса 8 ГОСТ 3Сп6-1 ГОСТ 535-73* l=200	1	2.51	

1. Общие указания см. лист 1.
2. Под канал КЛн1 и монолитные фундаменты выполнить бетонную подготовку толщиной 100мм из бетона кл В5, под сборные фундаменты выполнить песчаную подготовку толщиной 100мм.
3. Фундаменты под дымовую трубу и оттяжки учесть при привязке соответствующих типовых проектов.
4. Примыкание канала к продувочному колодцу выполнить по серии 3.006.1-2.87.5-86
5. Обратную засыпку производить грунтом без включения строительного мусора и растительного грунта согласно СНиП 3.02.01-87

Привязан:

Инв. N

ГИП	Гуреева		
Нач. отд	Ехилевский		
Н. контр	Нарунов		
Гл. спец	Марков		
Нач. гр	Катрич		
Инж. т/к	Сенягина		
Инж. т/к	Ведехина		

ТП 903-1-273.89 -КЖ

Котельная с 4 котлоагрегатами „Братск М" для сельскохозяйственного строительства	Стадия	Лист	Листов
	Р.П	33	
Подземное хоз-во (наружное) Схема расположения каналов и фундаментов под оборудование для котлов с конечные углы	ГПИ Горьковский САНТЕХПРОЕКТ		

Альбом 7 часть 2

Согласовано:
Нач. отд. КЭ-1 Гетманцев
Нач. отд. Газификации
Инв. № подл. | Подпись и дата | Взам. инв. №

Схема расположения каналов и фундаментов под оборудование.

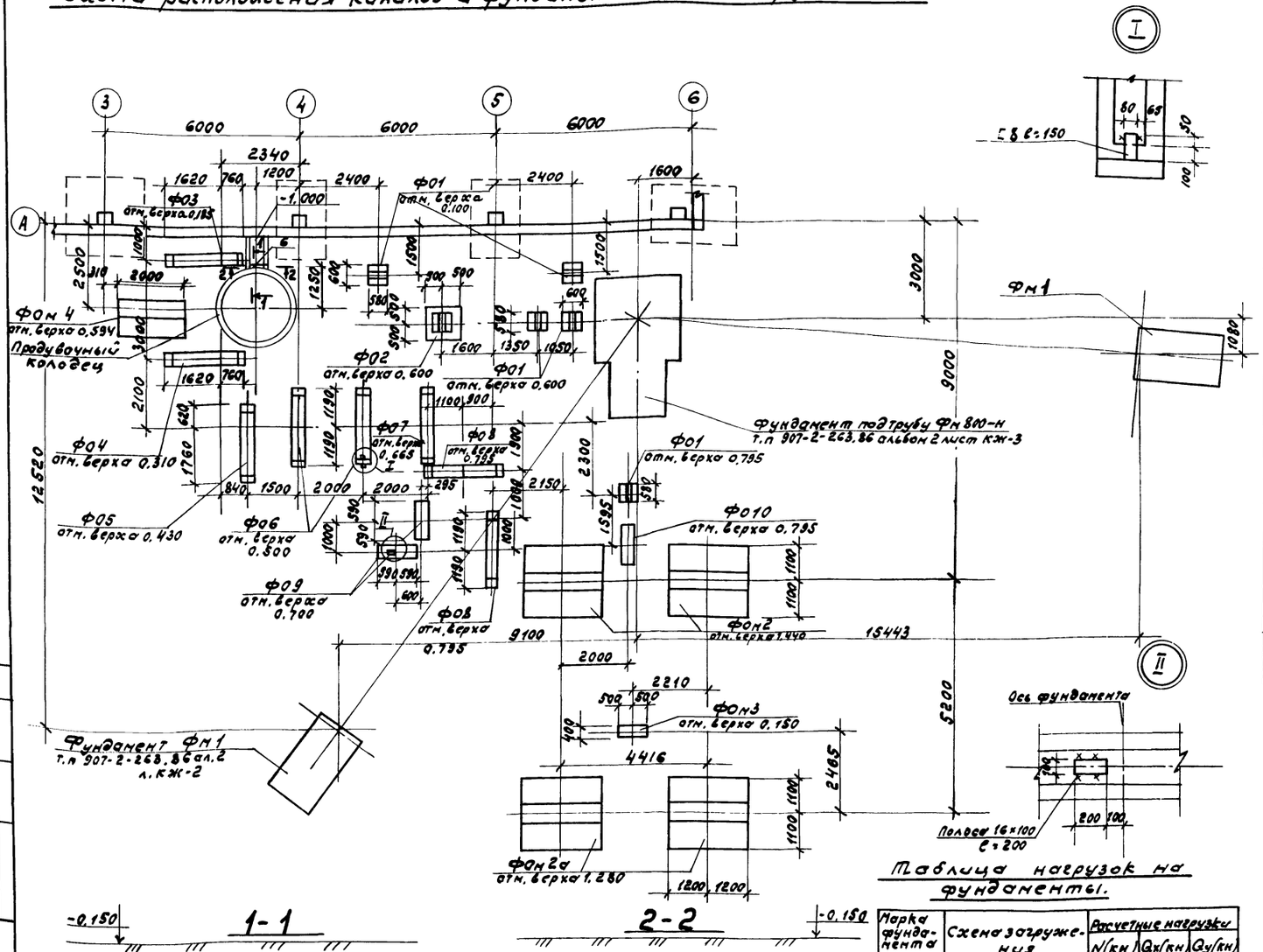

Таблица нагрузок на фундаменты.

Марка фундамента	Схема загружения	Расчетные нагрузки N(кН)	Qx(кН)	Qy(кН)
Ф0м2	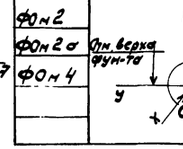	310	31	—
Ф0м2а		310	31	—
Ф0м4		29	30	7.0

Спецификация к схеме расположения каналов и фундаментов под оборудование.

Марка, поз.	Обозначение	Наименование	Кол.	Масса ед., кг	Примечание
		Плиты перекрытия			
П1	3.006.1-2.87.2-5	ПТД-5	2	100	
		Фундаменты под оборудование			
Ф01	т.п. 903-1-273.89-КЖ-35	Ф01	5		
Ф02	-КЖ-35	Ф02	1		
Ф03	-КЖ-36	Ф03	1		
Ф04	-КЖ-36	Ф04	1		
Ф05	-КЖ-36	Ф05	1		
Ф06	-КЖ-36	Ф06	2		
Ф07	-КЖ-36	Ф07	1		
Ф08	-КЖ-36	Ф08	2		
Ф09	-КЖ-36	Ф09	2		
Ф010	-КЖ-36	Ф010	1		
Ф0м2	-КЖ-35	Ф0м2	2		
Ф0м2а	-КЖ-35	Ф0м2а	2		
Ф0м3	-КЖ-35	Ф0м3	1		
Ф0м4	-КЖ-35	Ф0м4	1		
		Канал монолитный			
КЛМ1	КЖ-34.35	КЛМ1	1		
	КЖ-37	Продувочный колодец	1		
		Швеллер 8 ГОСТ 8240-72* ℓ=180 Ст3кп2 ГОСТ 535-79*	1	1.05	
		Полоса 6-2 (бетон ГОСТ 10922* Ст3пс6-1 ГОСТ 535-79* ℓ=200	1	2.51	

1. Общие указания см. лист 1.
2. Под канал КЛМ1 и монолитные фундаменты выполнить бетонную подготовку толщиной 100мм из бетона класса В5, под сборные фундаменты выполнить песчаную подготовку толщиной 100 мм.
3. Фундаменты под дымовую трубу и оттяжки учесть при привязке соответствующих типовых проектов.
4. Примыкание канала к продувочному колодцу выполнить по серии 3.006.1-2.87.5-86
5. Обратную засыпку производить грунтом без включения строительного мусора и растительного грунта согласно СН 536-81.

ТП 903-1-273.89-КЖ

ГИП	Гусева		
Нач. отд	Ехилевский		
Н. контр	Жорунов		
Гл. спец	Марков		
Рук. гр	Катаева		
Ст. техн	Семакина		
Рук. пр.	Федюкина		

Котельная с 4 котлоагрегатами, Братск м-р Лесозаводской
Стадия: Р.П | Лист: 34 | Листов:
Подземное хозяйство (наружное). Схема расположения каналов и фундаментов под оборудование для топлива бурые угли.
ГПИ Горьковский САНТЕХПРОЕКТ

Привязан:
Инв. №

Ф01

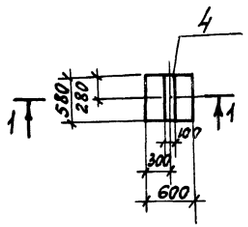

Ф02

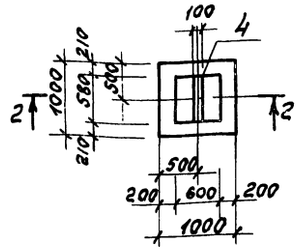

Ф0м3

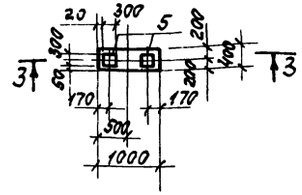

1 – 1

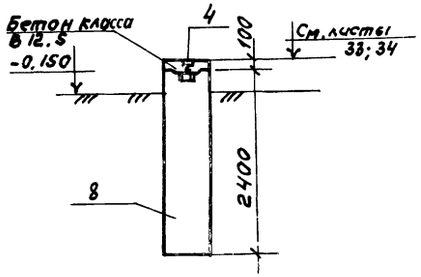

2 – 2

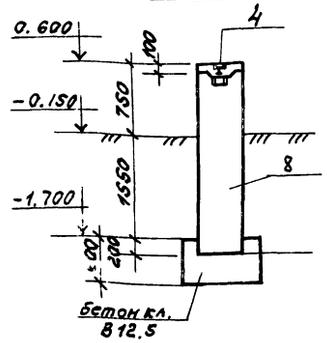

3 – 3

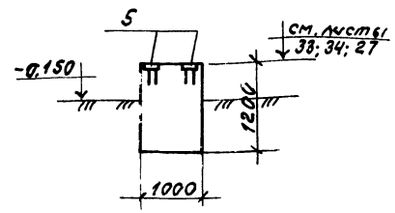

Формат	Зона	Поз	Обозначение	Наименование	Кол. на элемент Ф01	Ф02	Ф0м2	Ф0м2а	Ф0м3	Ф0м4	КЛИ	Примеч.
				Сборочные единицы								
				Сетка арматурная по ГОСТ 23279-85								
		1		2с 12АIII-200 / 12АIII-200 205×225			1	1				44.4кг
				2с 12АIII-200 / 12АIII-200 165×185						1		29.8
		2		4с 8АIII-200 / 8АIII-200 225×305			2	2				29.0кг
				4с 8АIII-200 / 8АIII-200 185×285						2		22.5
		3		4с 6АIII-100 / 6АIII-100 45×235			2	2				5.0кг
				4с 6АIII-100 / 6АIII-100 45×195						2		4.1
				Блоки для стен подвалов								
		8		ФБС24.6.6-Т ГОСТ 13579-78	1	1						
				Изделия закладные								
		4	1.400-15.В1.140-05	МН 127-6	0.58	0.58	2.4			2.0		п.м
		5	1.400-15 В1.130-56	МН 126-3					2			
				Детали								
		6		Шеллер 12 ГОСТ 8568-72 / Вст3кп2 ГОСТ 535-79* ℓ=550							1	5.7кг
		7		А-Т-8 ГОСТ 5781-82* ℓ=460			42	42		35		0.18кг
				Материал:								
				Бетон класса В12.5	0.04	0.62			0.5			м³
				Бетон класса В15			6.2	6.2		4.4	0.3	м³

Ведомость расхода стали на элемент, кг.

Марка элемента	Изделия арматурные: Арматура класса AI ГОСТ 5781-82* ф8		AIII ГОСТ 5781-82* ф6	ф8	ф12	Всего	Изделия закладные: Арматура класса AIII ГОСТ 5781-82* ф8		Прокат марки Вст3кп2 ГОСТ 19903-74 δ=6	δ=8		Всего	Общий расход
Ф01, Ф02							0.17		2.7	0.58		3.46	3.46
Ф0м2	7.6		10.0	58.0	44.4	120.0	0.72		11.3	2.4		14.42	134.42
Ф0м2а	7.6		10.0	58.0	44.4	120.0							120.0
Ф0м3							0.6		3.8			1.22	4.4
Ф0м4	6.3		8.2	45.0	29.8	89.3	0.6		9.4	2.0		1.2	90.5

1. Общие примечания см. на листе 1.
2. Фундаменты заморкированы на листе 33,34.

Ф0м2; Ф0м2а; Ф0м4

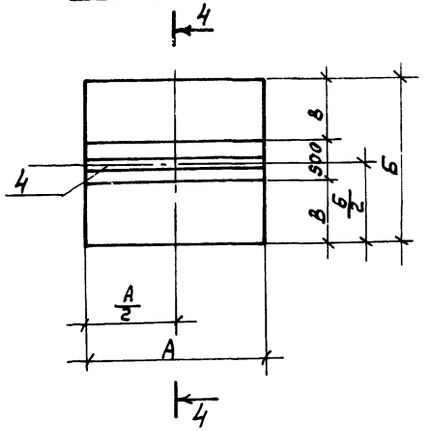

4 – 4

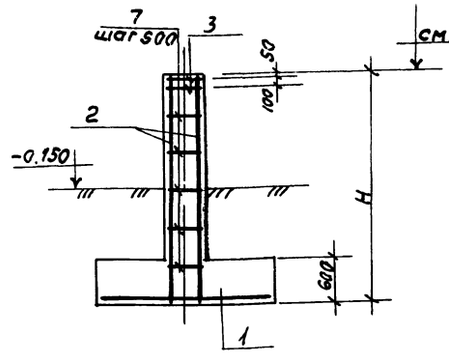

Таблица обозначений.

Марка фундамента	Размеры, мм А	Б	В	Н
Ф0м2; Ф0м2а	2400	2200	850	3100
Ф0м4	2000	1700	600	3000

Привязан:

Инв №

Гип	Гусева	
Нач.отд	Ежелевская	
Н.контр	Марунов	
Гл.спец	Марков	
Нач.сф	Катаева	
Инж.тех	Семенчина	
Инж.пр	Ведежкин	

ТП 903-1-273.89-КЖ

Котельная с 4 каталожрегистами, братск М "Заслон" хозяйственного ст-ва. Подземное хоз-во/наружное. Фундаменты Ф01; Ф02; Ф0м2; Ф0м2а, Ф0м3, Ф0м4.

Стадия	Лист	Листов
Р.П.	35	

ГПИ Горьковский САНТЕХПРОЕКТ

Альбом 7 часть 2.

Ф03 ÷ Ф08

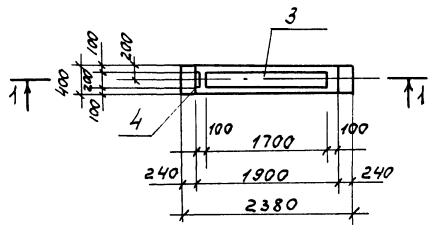

Ф09; Ф010.

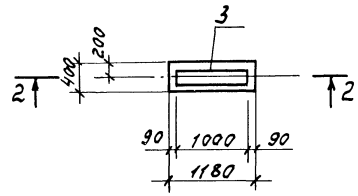

1 — 1

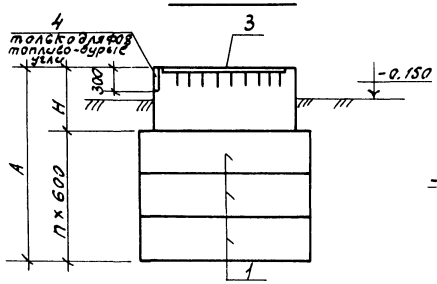

2 — 2

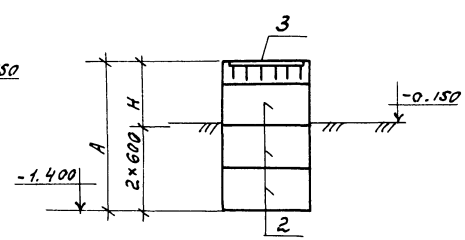

Форма	Зона	Поз.	Обозначение	Наименование	Кол. на элемент Ф03	Ф04	Ф05	Ф06	Ф07	Ф08	Ф09	Ф010				Примеч.
				Сборочные единицы												
				Блоки для стен подвалов												
		1		ФБС 24.4.6-Т ГОСТ 13579-78	3	3	2	2	2	3						
		2		ФБС 12.4.6-Т ГОСТ 13579-78							2	3				
				Изделия закладные												
		3	1.400-15.81.140-20	МН 130-3	1.9	1.9	1.9	1.9	1.9	1.9	1.0	1.0				п.м
		4	1.400-15.81.130-26	МН 121-3						1						
				Материал:												
				Бетон класса В12.5												
				Топливо-бурые угли	0.6	0.7	0.48	0.5	0.65	0.3	0.36	0.16				$м^3$
				Топливо-каменные угли	0.6	0.7	0.4	0.5	0.67	0.3	0.36	0.16				$м^3$

Таблица обозначений фундаментов.

Обозначение	Топливо: Бурые угли — Фундаменты Ф03	Ф04	Ф05	Ф06	Ф07	Ф08	Ф09	Ф010	Каменные угли — Фундаменты Ф03	Ф04	Ф05	Ф06	Ф07	Ф08	Ф09	Ф010
Отн. верха фундамента	0.185	0.310	0.430	0.500	0.660	0.795	0.700	0.795	0.165	0.300	0.300	0.500	0.680	0.795	0.700	0.795
A	2585	2710	1830	1900	2060	2195	2100	2195	2565	2700	1700	1.900	2080	2195	2100	2195
H	785	910	630	700	860	395	900	395	765	900	500	700	880	395	900	395
n	3	3	2	2	2	3	2	3	3	3	2	2	2	3	2	3

1. Общие примечания см. на листе 1.
2. Блоки стен подвалов укладывать на цементном растворе марки 50.

Инв. № подл. | Подпись и дата | Взам. инв. №

Привязан:

Инв. №

Гип	Гусева	
Нач. отд.	Ехилевский	
Н. контр.	Морунов	
Гл. спец.	Марков	
Нач. гр.	Катаева	
Инж. I к.	Сенягина	
Инж. II к.	Ведехина	

ТП 903-1-273.89-КЖ

Котельная с 4 котлоагрегатами „Братск М" для сельскохозяйственного стр-ва

Подземное хоз-во (наружное) Фундаменты Ф03÷Ф010.

Стадия	Лист	Листов
Р.п	36	

ГПИ Горьковский САНТЕХПРОЕКТ

23945-09 37

Альбом 1 часть 2

План.

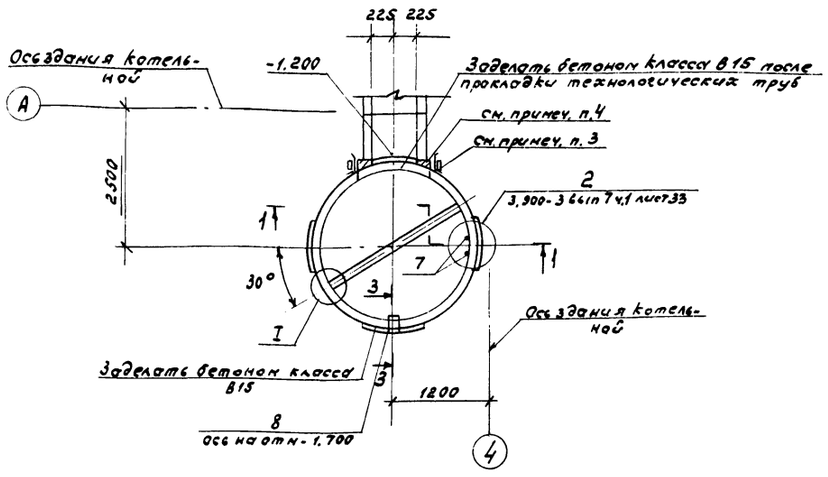

2-2

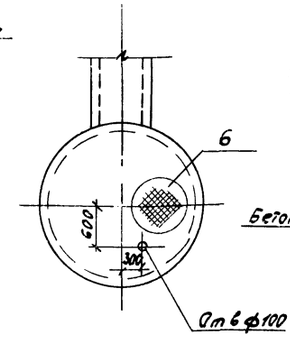

3-3

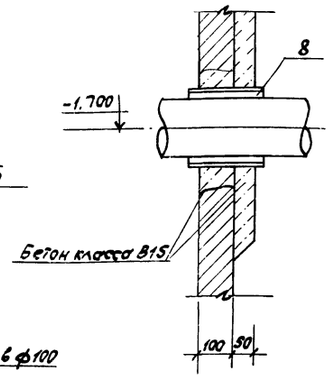

Спецификация на продувочный колодец.

Марка, поз.	Обозначение	Наименование	Кол.	Масса ед, кг	Примечание
1	3.900-3 вып 7 ч.1	Плита днища КЦ Д 20	1	1500	
		Кольцо стеновое			
2	3.900-3 вып 7 ч.1	КЦ 20-9а	1	1120	
3	3.900-3 вып 7 ч.1	КЦ 20-9	1	1470	
4	3.900-3 вып 7 ч.1	Плита перекрытия КЦП1-20-1	1	1300	
5	3.900-3 вып 7 ч.1	Кольцо опорное КЦО-1	1	50	
6	ГОСТ 3634-79	Люк чугунный „Л"	1	65	
7	3.900-3 вып 7 ч.2	Изделие закладное МН1	6	0.8	
8	5.900-2	Сальник dy=150 l=200	1	20.3	
		Материалы			
		Бетон класса В15 марки W6	0.3		м³
		Доска 200×50 ГОСТ 24454-80 Е	0.07		м³
		Брус 50×70 ГОСТ 24454-80 Е	0.014		м³

1-1.

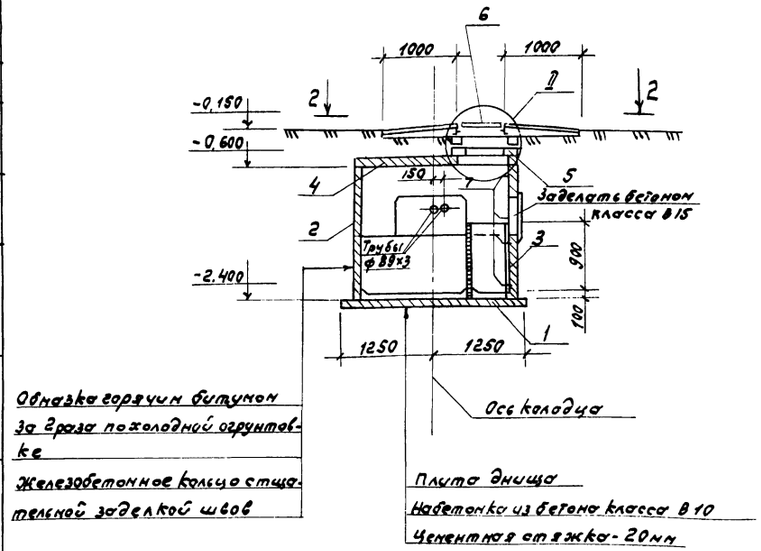

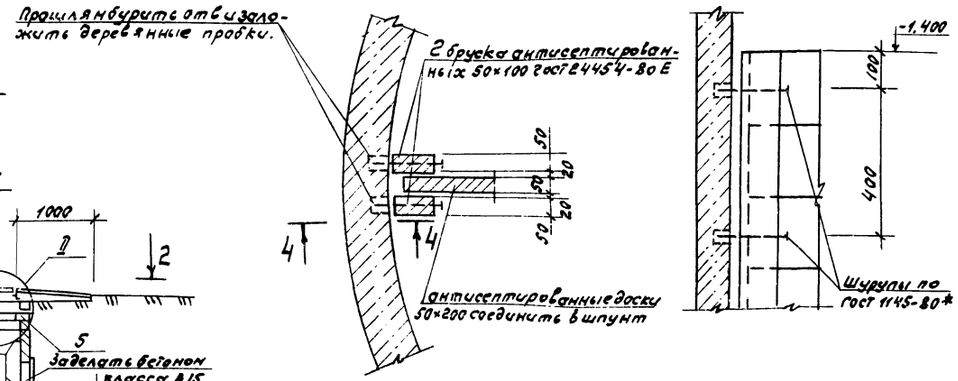

4-4

1. За относительную отметку 0.000 принята отметка чистого пола котельной.
2. Сборные железобетонные элементы устанавливать на р-р М50
3. Примыкание канала к продувочному колодцу выполнять по серии 3.006.1-2.87 вып. 0
4. Узлы примыкания выполнить из бетона класса В15 по месту.
5. В месте установки сальника поз. 8 просверлить отверстие ф 350. Установку сальника выполнять в соответствии с указаниями серии 5.900-2.

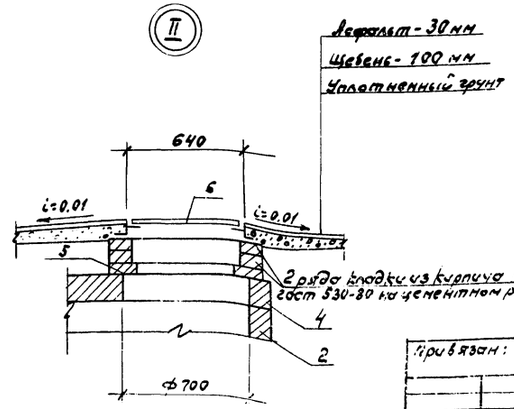

ГИП	Гусева		
Нач. отд.	Ехилевский		
Н. контр.	Морунов		
Гл. спец.	Марков		
Нач. гр.	Катаева		
Инж. I к.	Семягина		
Техн. II к.	Гаврилова		

Привязан:

Инв. №

ТП 903-1-273.89 - КЖ

Котельная с 4 котла агрегатами „Братск М" для сельскохозяйственного строительства.

Стадия	Лист	Листов
Р	37	

Продувочный колодец.

ГПИ Горьковский САНТЕХПРОЕКТ

23 945-09 38

Альбом 7 часть 2

Схема расположения элементов фундаментов галереи

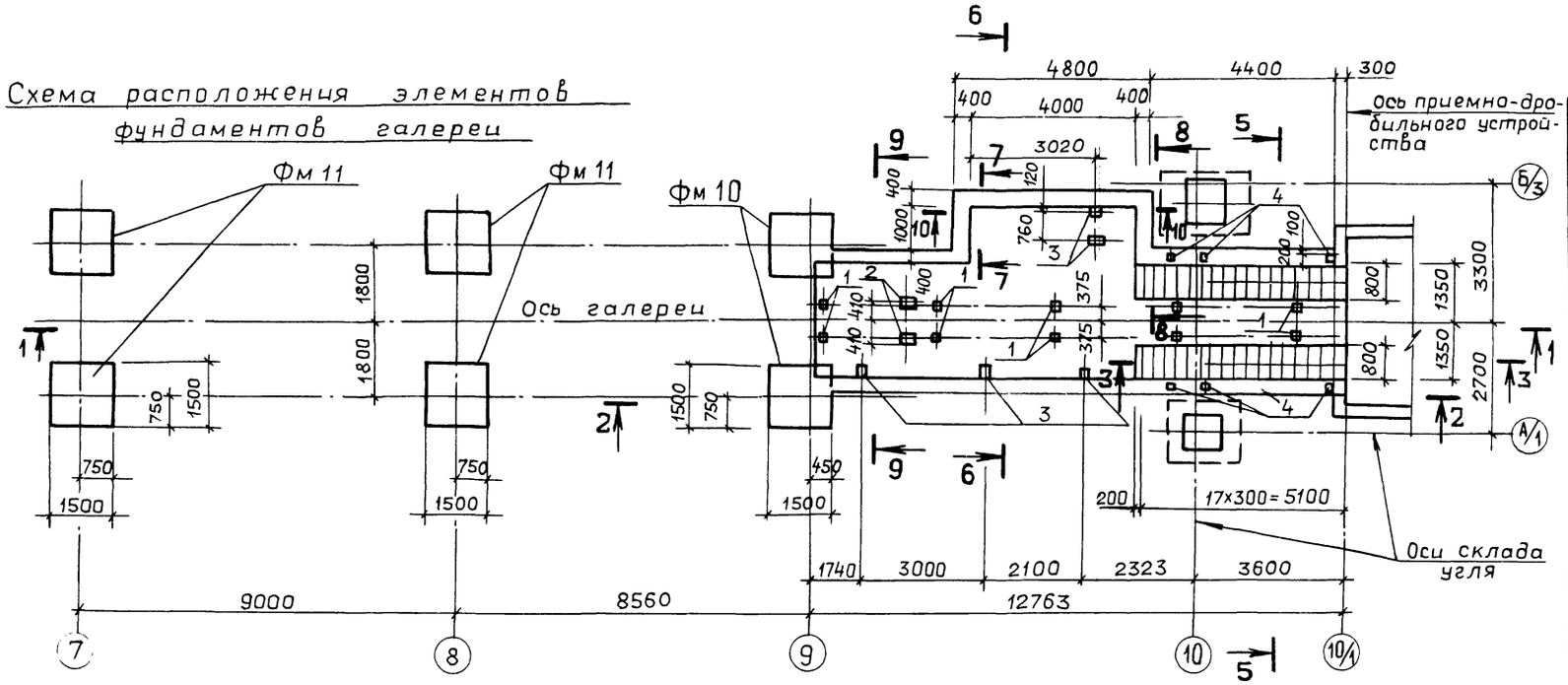

1—1

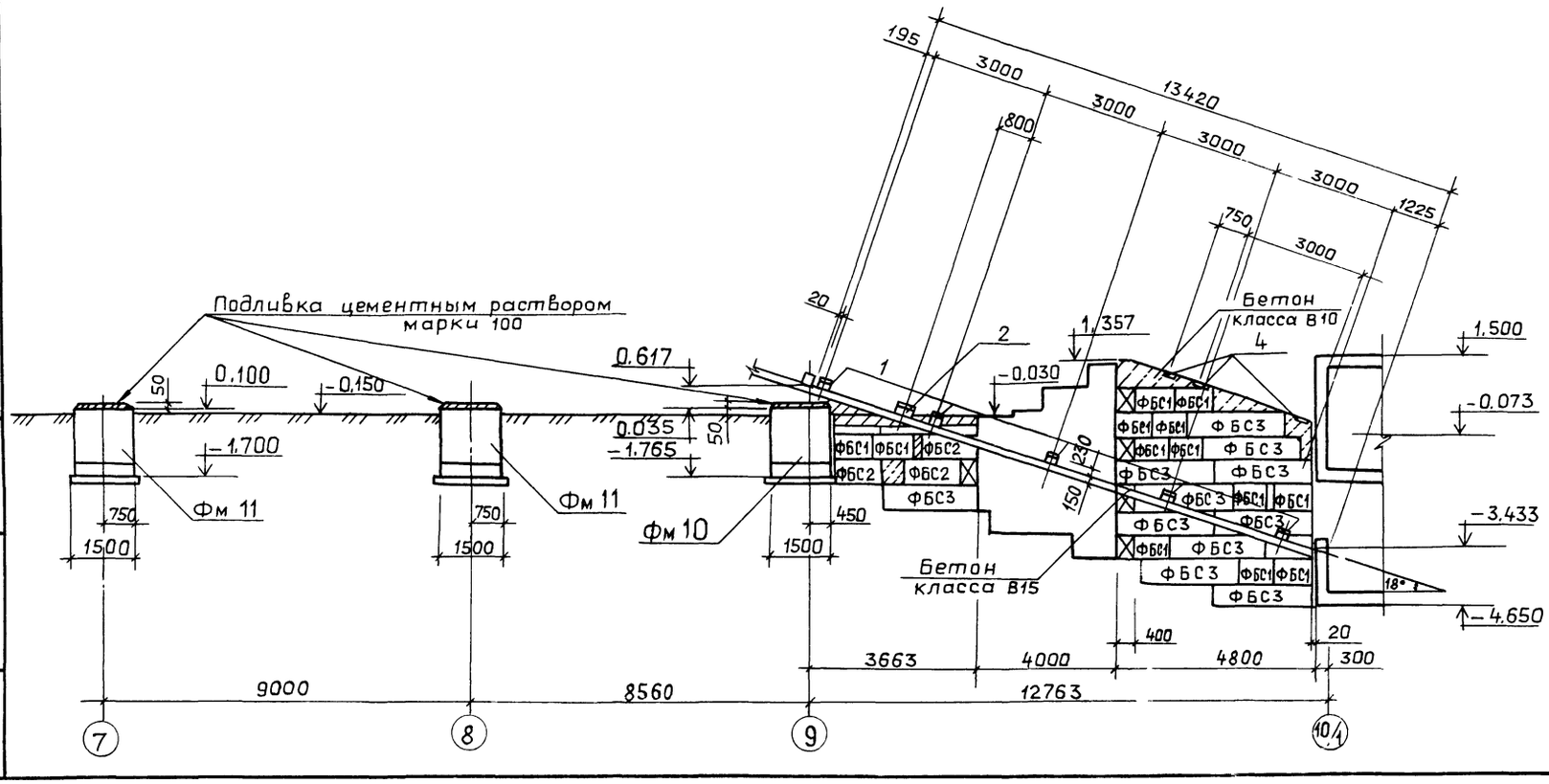

Спецификация к схеме расположения элементов фундаментов галереи

Марка, поз.	Обозначение	Наименование	Кол	Масса ед. кг	Примечание
		Фундаменты			
Фм 10	тп903-1-273.89-КЖ-40	Фм 10	2		
Фм 11	КЖ-40	Фм 11	4		
		Блоки стен подвалов			
ФБС1	ГОСТ 13579-78	ФБС9.4.6-т	43	470	
ФБС2	ГОСТ 13579-78	ФБС12.4.6-т	13	640	
ФБС3	ГОСТ 13579-78	ФБС24.4.6-т	39	1300	
ФБС4	ГОСТ 13579-78	ФБС12.4.3-т	9	310	
		Изделия закладные			
1	3.016-3, Вып. 4	М-1	10	4,9	
2	1.400-15, В1.140-20	МН130-3, l=400	2	6.0	
3	420-08	МН409-1	5	3,2	
4	120-53	МН113-6	6	1,9	
		Материалы			
		Бетон класса В15	11,3		м³
		Бетон класса В10	5,2		м³

1. Общие указания см. лист 1.
2. Грунтовые условия и общие примечания см. лист 3.
3. Под ленточные фундаменты выполнить песчаную подготовку толщиной 100мм, под монолитные фундаменты выполнить бетонную подготовку толщиной 100мм из бетона класса В5.
4. Блоки стен подвалов укладывать на цементном растворе марки 50 с обязательной перевязкой швов.
5. Боковые поверхности фундаментов и блоков, соприкасающихся с грунтом, обмазать за 2 раза горячей битумной мастикой по холодной битумной огрунтовке
6. Сечения 2-2÷10-10 см. лист 39

Привязан:

Инв. №

ТП 903-1-273.89-КЖ			
ГИП	Гусева		
Нач.отд	Ехилевский		
Н.контр.	Марунов		
Гл.спец.	Марков		
Нач.гр.	Катаева		
Инж.Тк.	Сенягина		
Котельная с 4 котлоагрегатами «Братск-М» для сельскохозяйственного строительства	Стадия: РП	Лист: 38	Листов:
Галерея. Подземная часть. Схема расположения элементов фундаментов галереи.	ГПИ ГОРЬКОВСКИЙ САНТЕХПРОЕКТ		

Копир. Ганькова

23345-09 39

СТП г. Москва Райзман | Взам.инв.№ | Подп. и дата | Инв.№подл.

Альбом 7 часть 2

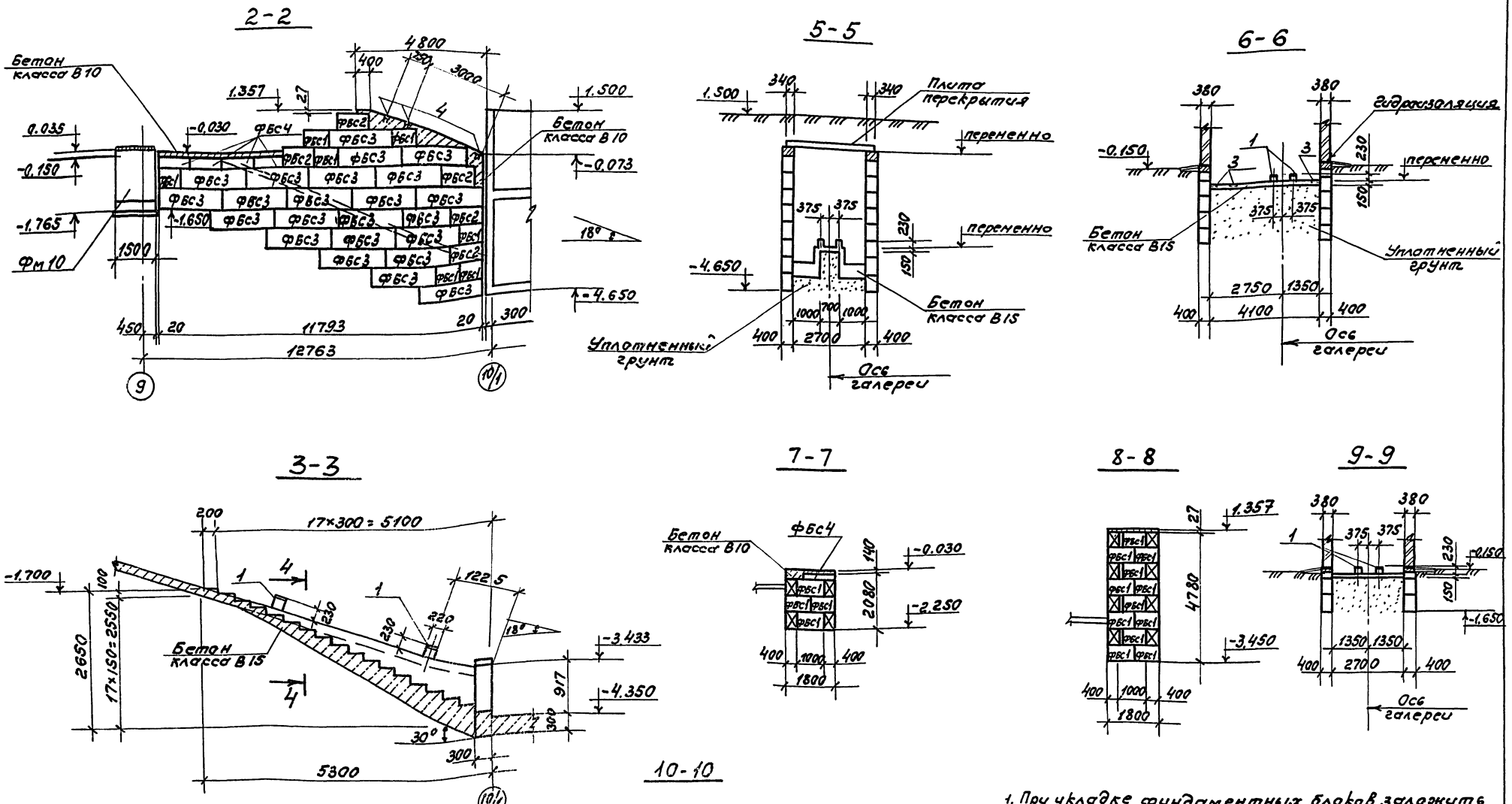

1. При укладке фундаментных блоков заложить консоли под площадку по листу КМ 1-6.

Привязан:				ТП 903-1-273.89-КЖ			
				Гип	Гусева		Кательная с 4 котлоагрегатами, братск М° для сельскохозяйственного стр-ва	Стадия	Лист	Листов
				Нач.отд	Ехилевский			Р.П.	39	
				Н.контр	Марунов					
				Гл.спец	Марков		Галерея. Подземная часть. Сечения 2-2÷10-10.	ГПИ Горьковский САНТЕХПРОЕКТ		
				Нач.гр	Катаева					
Инв.№				Инж.тк	Сенягина					

23945-09 40

Инв.№ подл. | Подпись и дата | Взам.инв.№

Фм 10

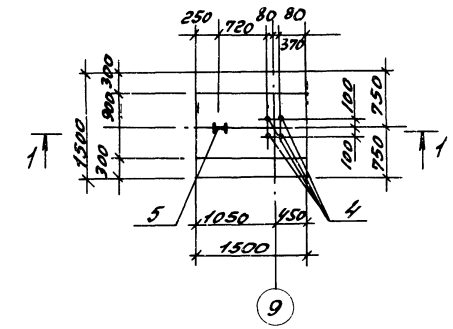

Фм 11

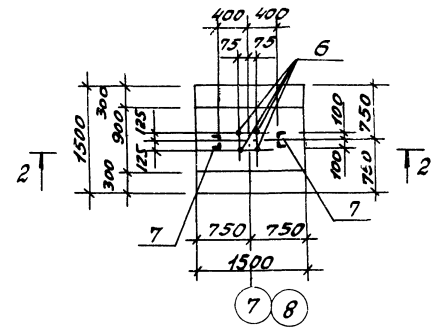

1-1

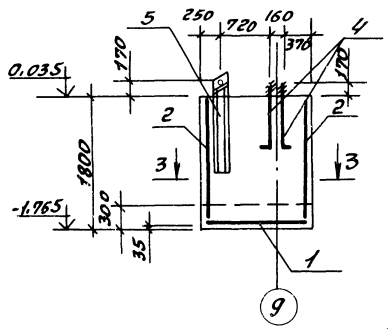

2-2

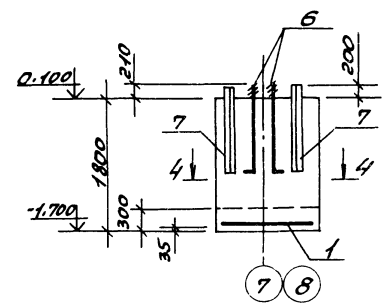

Расчетные схемы фундаментов.

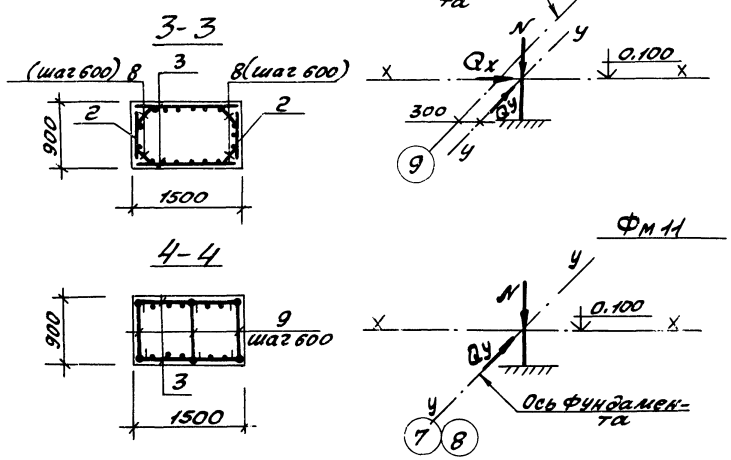

Формат	Зона	Поз.	Обозначение	Наименование	Кол. на эл. Фм10	Кол. на эл. Фм11	Примечание
				Сборочные единицы			
				Сетки арматурные			
		1	ГОСТ 23279-85	1С $\frac{10AIII-200}{10AIII-200}$ 145х145 $\frac{25}{25}$	1	1	14.32кг
		2	1.410-3.1-01	1С $\frac{10AIII}{8AIII}$ 85х175	2		6.0кг
		3	1.410-3.1-01	1С $\frac{10AIII}{8AIII}$ 145х175	2	2	9.6кг
		4		Болт 1.1 М24х1 960 Вст3пс2 ГОСТ 24379.1-80	4		3.77кг
		5	ТП 903-1-273.89-КЖ.И.033	Изделие закладное МК10	1		52.3кг
		6		Болт 1.1 М36х1 250 Вст3пс2 ГОСТ 24379.1-80		4	11.88кг
		7		Уголок Б-100х100х10 ГОСТ 8509-72* Ст3сп2 ОСТ 538-79* ℓ=1200		4	18.12кг
				Детали			
		8		Б-А-I ГОСТ 5781-82* ℓ=620	16		0.14кг
		9		Б-А-I ГОСТ 5781-82* ℓ=930		12	0.21кг
				Материалы			
				Бетон кл. В15 марки F75	2.7	2.7	м³

Ведомость расхода стали на элемент, кг

Марка элемента	Изделия арматурные							Изделия закладные						Общий расход
	Арматура класса						Всего	Болты			Прокат марки		Всего	
	A-III				A-I			Вст3пс2			Вст3кп2			
	ГОСТ 5781-82*				ГОСТ 5781-82*			ГОСТ 24379.1-80			ГОСТ 19903	ГОСТ 8510-72	ГОСТ 8509-72	
	ф6	ф10		Итого	ф6	Итого		2У	36	Итого	-5=10	С16	Итого	
Фм 10	3.2	42.32		45.52	2.24	2.24	47.76	15.1		15.1	9.7	42.6		57.7	105.46
Фм 11	2.0	31.52		33.52	2.48	2.48	36.0		47.52	47.52			72.48	120.0	156.0

1. Поз. 7 выполнить из 2 L 100х100х10 на сварке. Сварку выполнять электродами типа Э42 ГОСТ 9467-75 $h_{шв}$ = 8 мм.

				ТП 903-1-273.89-КЖ			
	ГИП	Всева					
Привязан:	Нач. отд.	Еналеевский		Котельная с 4 котлоагрегатами „Братск М" для сельскохозяйственного строительства	Стадия	Лист	Листов
	Н. контр.	Моргунов			Р.П.	40	
	Гл. спец.	Марков		Галерея. Подземная часть. Фундаменты Фм 10; Фм 11	ГПИ Горьковский САНТЕХПРОЕКТ		
	Нач. гр.	Катаева					
	Инженер	Сенягина					
Инв. №	Техн.	Лаврилова					

Копир. Красов

Инв. № подл. | Подп. и дата | Взам. инв. №

Альбом 7 часть 2

Схема расположения плит покрытия

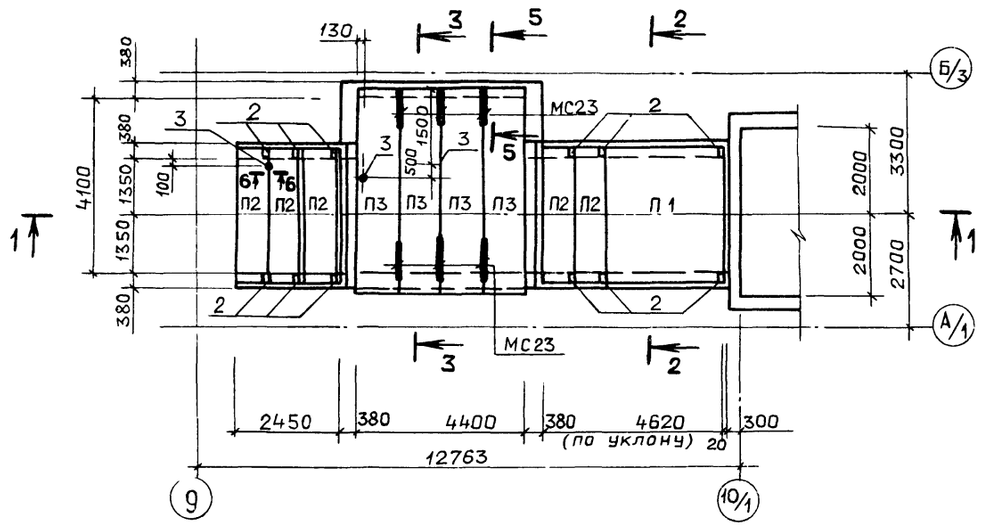

2 — 2

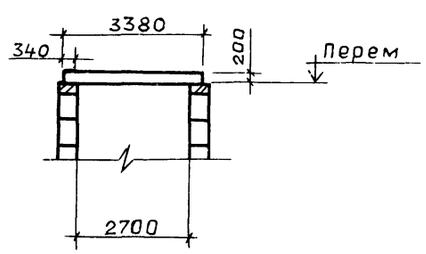

3 — 3

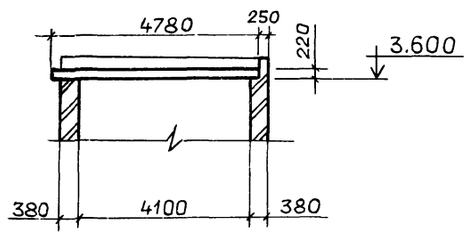

1 — 1

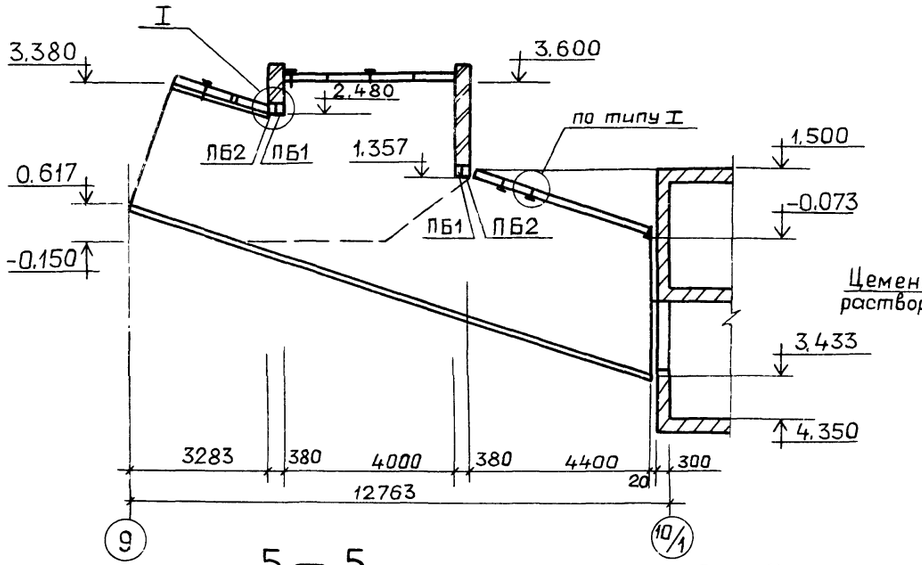

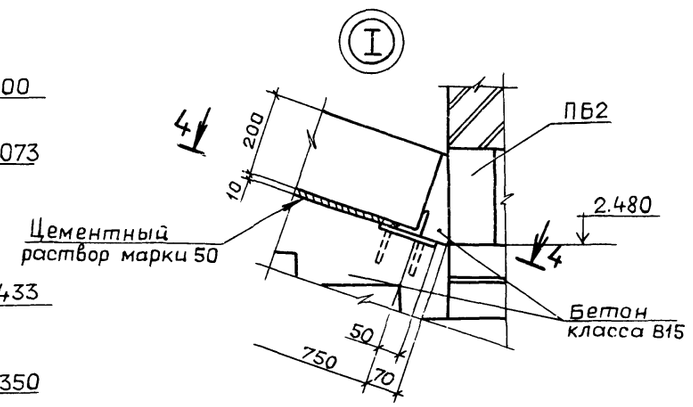

4 — 4

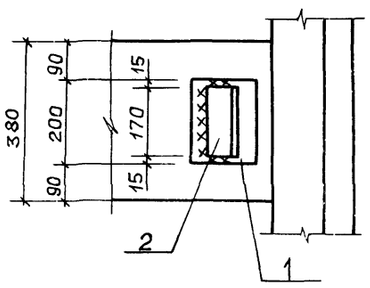

5 — 5

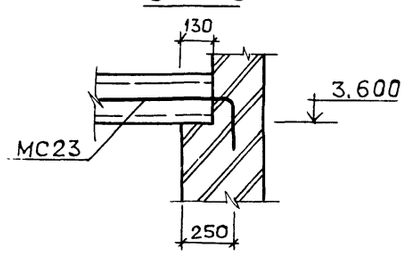

6 — 6

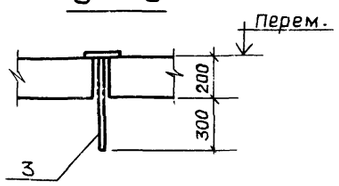

Спецификация к схеме расположения плит покрытия

Марка, поз.	Обозначение	Наименование	Кол.	Масса ед. кг	Примечание
		Плиты			
П1	3.006.1-2.87.2-51	П27-8	1	5050	
П2	-26	П26д-3	5	1250	
П3	1.141-1.63.400-05	ПК48.10-8АтVт-а	4	1425	
		Перемычка			
ПБ1	1.038.1-1.1 160000-02	5ПБ34-20	2	463	
ПБ2	1.038.1-1.1 080000	3ПБ34-4	2	222	
		Изделия соединительные			
МС23	2.430-20.4 090	МС23	6		
1	1.400-15 В1. 120-53	МН113-6	6	1,9	
2		Уголок $\frac{Б-63\times63\times5\ ГОСТ8509-72}{Вст3кп2\ ГОСТ380-71^{*}}$ $l=170$	12	0,9	
3	ТП903-1-273.89-КЖ.И.045-01	МС17	3	0,8	
		Материалы			
		Бетон класса В15	0,4		м³

1. Общие указания см. лист 1.
2. Швы между плитами заполнить бетоном класса В15 на мелком заполнителя.
3. Плиты покрытия П1; П2 связать между собой за монтажные петли скруткой из арматуры 6-А-I.
4. В плите П3 отверстие d=20 мм для подвески (поз. 3) высверлить по месту.

ПРИВЯЗАН:

Инв №

ТП 903-1-273.89-КЖ

ГИП	Гусева		Котельная с 4 котлоагрегатами „Братск-М" для сельскохозяйственного строительства	Стадия	Лист	Листов
Нач отд	Ехилевский			РП	41	
Н.контр	Морунов					
Гл.спец	Марков		Галерея. Подземная часть Схема расположения плит покрытия	ГПИ ГОРЬКОВСКИЙ САНТЕХПРОЕКТ		
Нач гр	Катаева					
Инж I к	Сенягина					

Копир Ганкова

23945-09 42

Инв № подл | Подп и дата | Взам инв №

Альбом 7 часть 2

Схема расположения плит перекрытия и опорных подушек.

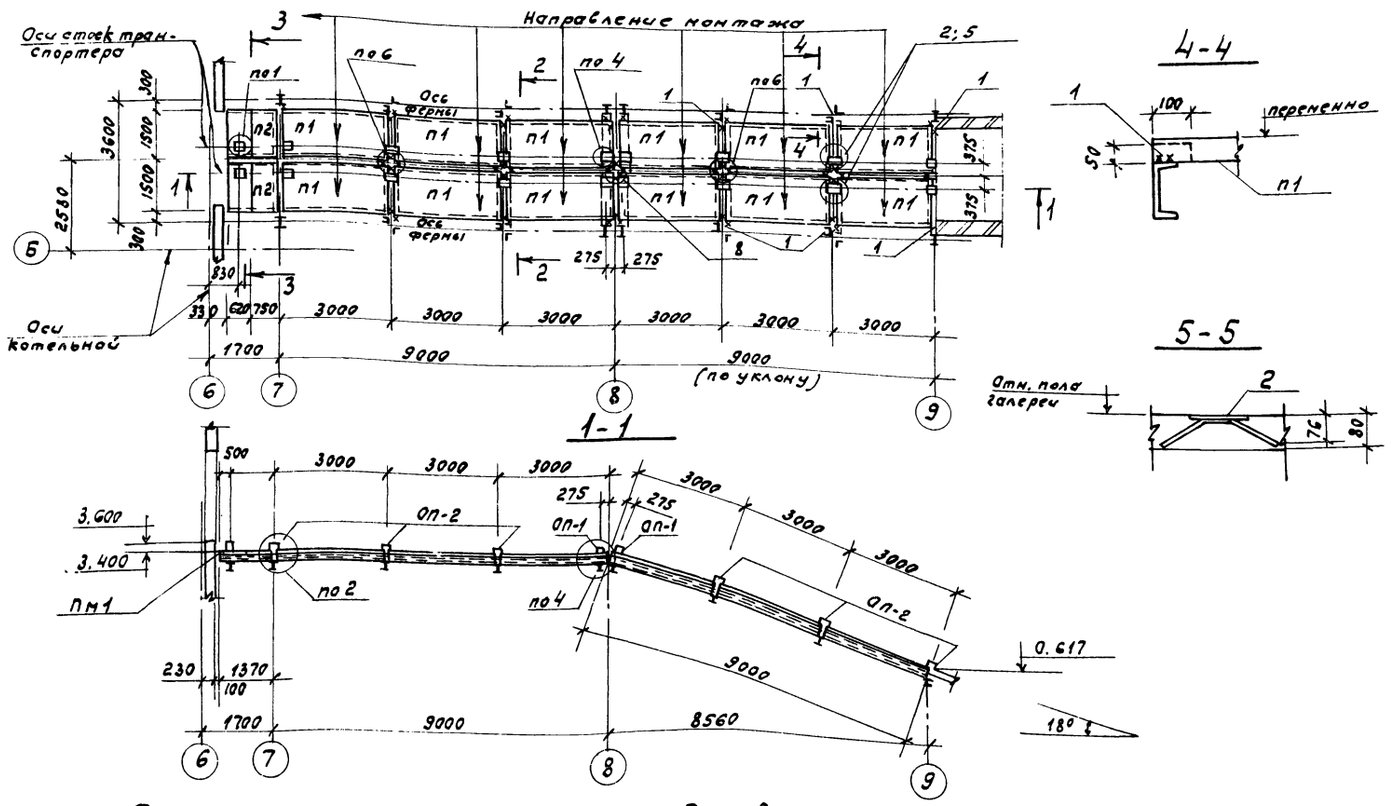

Схема расположения закладных изделий.

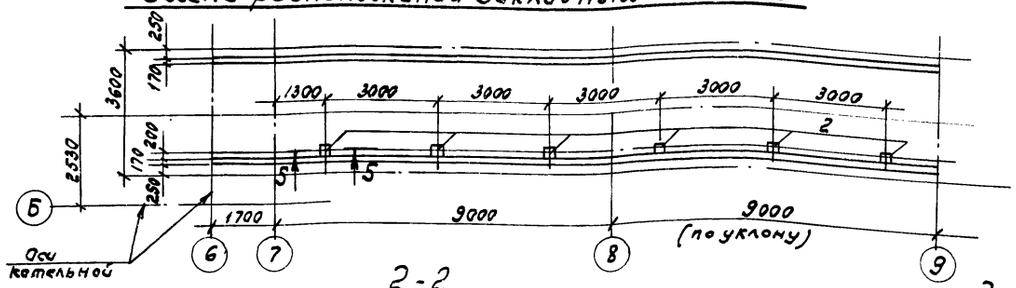

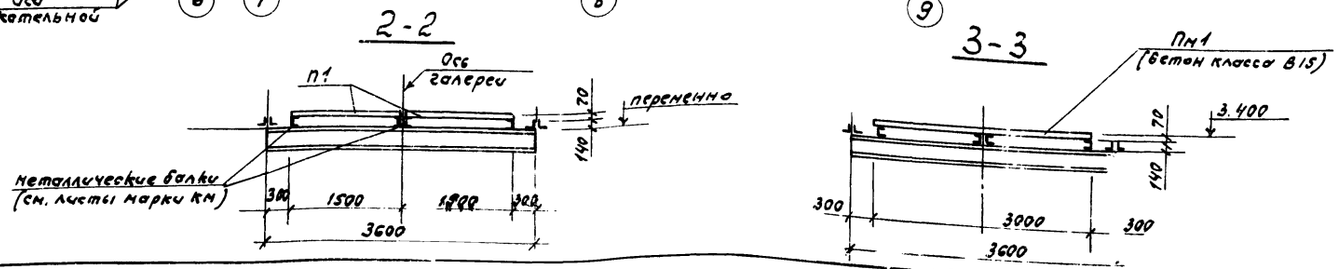

Спецификация к схеме расположения плит и опорных подушек.

Марка, поз.	Обозначение	Наименование	Кол.	Масса ед. кг	Примечание
		Плиты			
П1	т.п 903-1-273.89-КЖ И009-04	П10-3-1	12	770	
П2	-05	П10д-3-1	2	610	
ПМ1	3.016-3 вып. 0	Монолитный участок ПМ1	0.62		п.м
		Опоры			
Оп-1	3.016-3 вып. 4	Оп-1	4	8.5	
Оп-2	3.016-3 вып. 4	Оп-2	12	30.8	
		Изделия соединительные			
М-1	3.016-3 вып. 4	М-1	2	4.9	
МС-2	3.016-3 вып. 4	МС-2	8	3.3	
МС-3	3.016-3 вып. 4	МС-3	24	0.6	
МС-5	3.016-3 вып. 4	МС-5	6	4.5	
МБ-2	3.016-3 вып. 4	МБ-2	4	31.8	
1		Полоса $\frac{Б-2\ 8\times100\ ГОСТ\ 103-76^{*}}{Вст3кп2\ ГОСТ\ 535-79}$ l=50	6	0.32	
2	1.400-15 В 1.410-03	Изделие закладное МН 402-2	6	1.5	
		Материалы:			
		Бетон класса В15; F75	0.15		м³

1. Общие указания см. лист 1.
2. Монтаж плит вести с одновременной установкой соединительных изделий для крепления опор под стойки ленточного конвейера.
3. Плиты перекрытия приварить к металлическим балкам не менее, чем в трёх местах.
4. После монтажа плит перекрытия швы заделать бетоном класса В15 на мелком заполнителе
5. Монтажные узлы приняты по серии 3.016-3 вып. 4

Привязан:

Инв №

ТП903-1-273.89-КЖ

Гип	Гусева	
Нач. отд	Ехилевский	
Н. контр.	Морунов	
Гл. спец	Марков	
Нач. гр	Катаева	
Инж. I к.	Сенягина	

Котельная с 4 котлоагрегатами „Братск М" для сельскохозяйственного строительства

Стадия	Лист	Листов
Р.П	42	

Галерея. Схема расположения плит перекрытия, опорных подушек и закладных изделий.

ГПИ Горьковский САНТЕХПРОЕКТ

Инв № подл. | Подпись и дата | Взам. инв №

23945-09 43

Схема расположения асбестоцементных панелей.

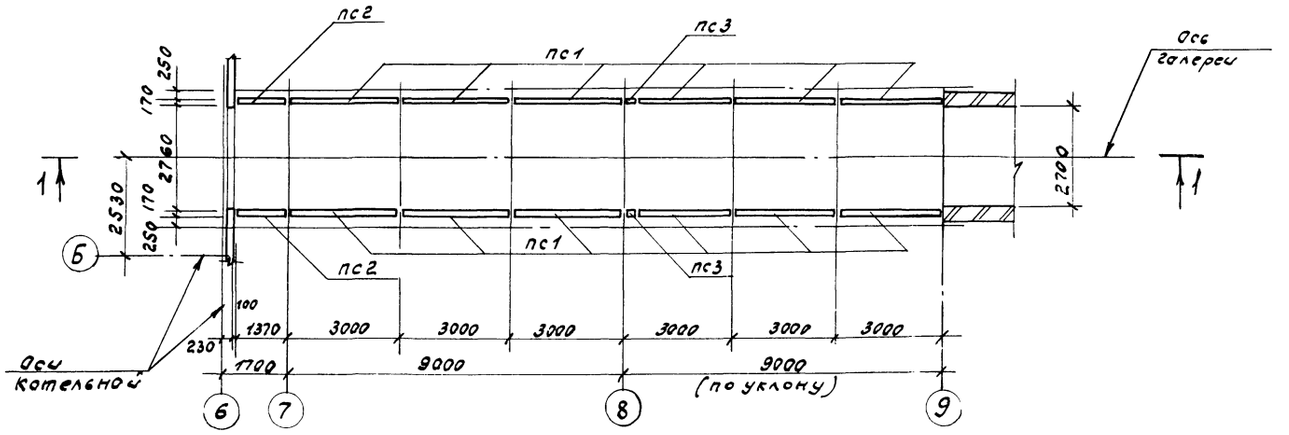

1-1

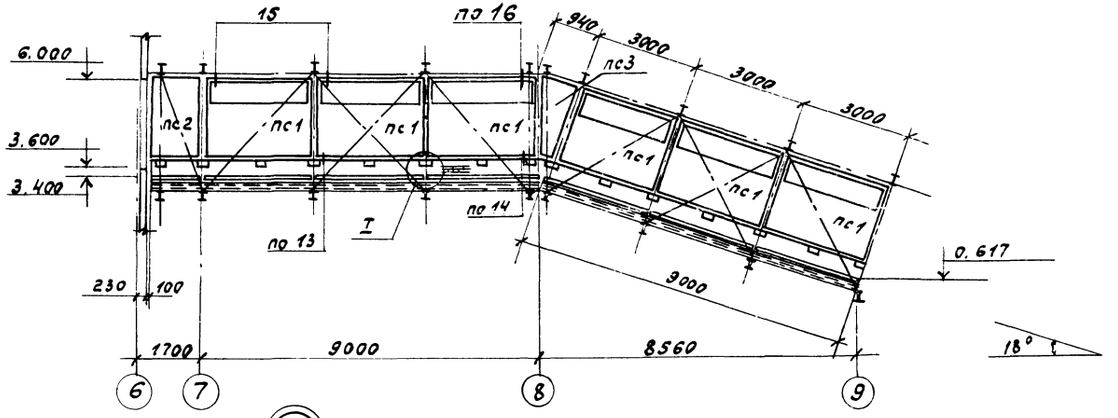

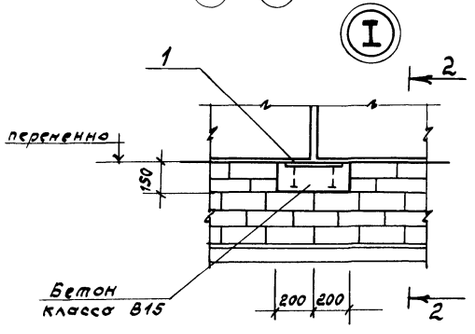

2-2

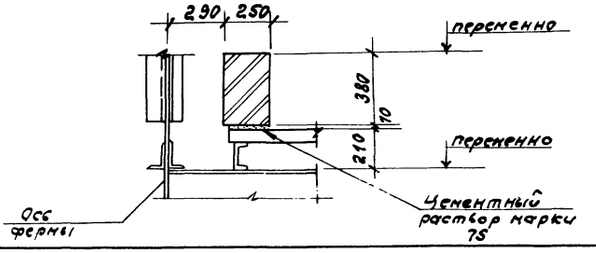

Спецификация к схеме расположения асбестоцементных панелей.

Марка, поз.	Обозначение	Наименование	Кол.	Масса, ед. кг	Примечание
		Стеновые панели			
пс1	3.016-3 вып. 2	$\frac{АСД0-4}{3.0\times2.4}$	12	348.3	
пс2	3.016-3 вып. 2	$\frac{АСД-4}{3.0\times2.4}$	1	426.2	
пс3	3.016-3 вып. 2	$\frac{АСД-4}{3.0\times2.4}$	1	426.2	
1	1.400-15 В1. 130-47	Изделие закладное МН124-6	30	5.4	
		Изделия соединительные			
мс12	3.016-3 вып. 4	мс12	40	0.2	
мс13	3.016-3 вып. 4	мс13	44	1.1	
мс14	3.016-3 вып. 4	мс14	4	0.3	
мс15	3.016-3 вып. 4	мс15	40	0.4	
мс16	3.016-3 вып. 4	мс16	40	0.5	
мс17^{т}	3.016-3 вып. 4	мс17^{т}	4	1.4	
мс17^{н}	3.016-3 вып. 4	мс17^{н}	2	1.4	
мс18	3.016-3 вып. 4	мс18	2	1.7	
		Материалы			
		Бетон класса В15	0.5		$м^3$

1. Общие указания см. лист 1.
2. Монтажные узлы приняты по серии 3.016-3 вып. 4
3. Стеновые панели ПС2, ПС3 выполнить по месту из стеновой панели $\frac{АСД-4}{3.0\times2.4}$ серии 3.016-3 вып. 2

Привязан:	Гип	Гусева		ІП903-1-273.89-КЖ	
	Нач. отд	Ехилевский		Котельная с 4 котлоагрегатами „Братск М" для сельскохозяйственного строительства	Стадия: Р.п; Лист: 43; Листов:
	Н. контр	Морунов			
	Гл. спец	Марков		Галерея. Схема расположения асбестоцементных панелей.	ГПИ Горьковский САНТЕХПРОЕКТ
Инв. №	Нач. гр	Катаева			
	Инж. Тк	Сенягина			

Альбом 7 часть 2

РКм1 перекрытия на отм -1,250

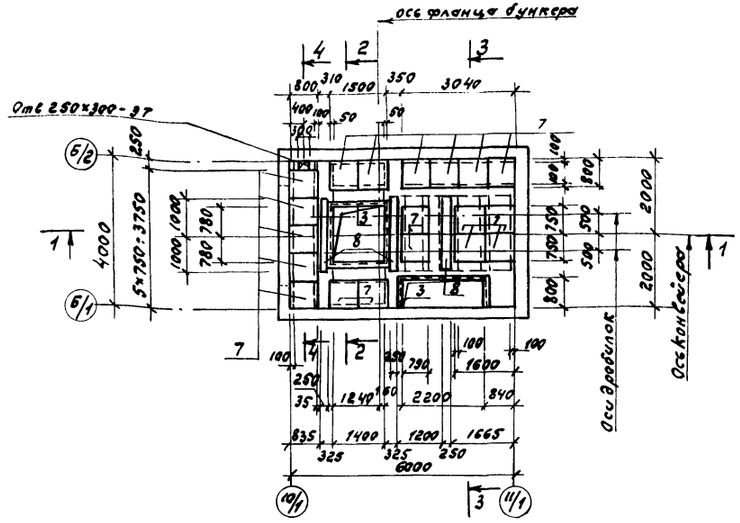

РКм2 перекрытия на отм 1.500

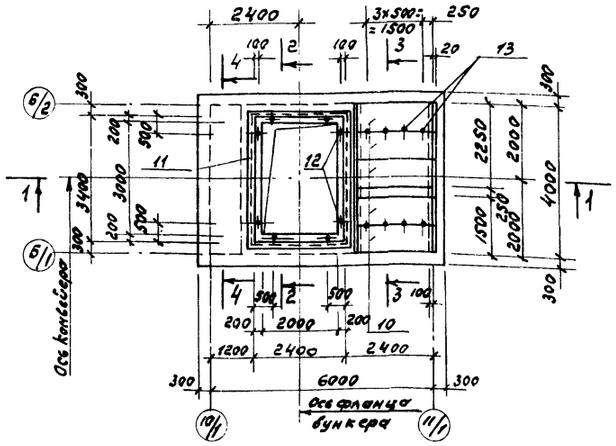

РЕм1

План на отм - 4,200

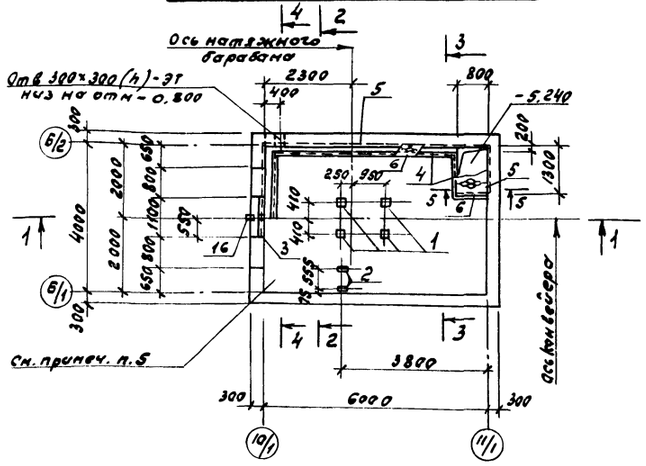

1-1

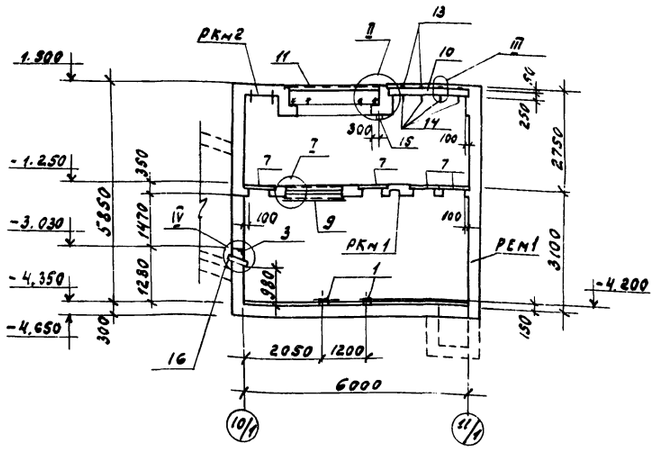

1. Сечения 2-2÷5-5 и узлы I÷IV см. лист 45
2. Под днищем выполнить бетонную подготовку толщиной 100 мм из бетона класса В5.
3. Наружные поверхности стен подземной части обмазать горячей битумной мастикой за 2 раза по холодной битумной огрунтовке.
4. Внутренние поверхности стен затереть цементным раствором.
5. Конструкцию пола и отметки дна канала см. листы марки АР.

Позиция	Зона	Поз.	Обозначение	Наименование	Кол.	Примечание
				РЕм1		
				Сборочные единицы		
				Изделия закладные		
		1	1.400-15 В1. 120-44	МН 112-3	4	2.4 кг
		2	120-26	МН 109-3	2	1.5 кг
		3	520-07	МН 536	1.1	п.м 8.3 кг
		4	550-07	МН 556	8.7	п.м 5.4 кг
		5	550-05	МН 554	9.3	п.м 4.2 кг
		16	810-13	МН 814	1	2.54 кг
		6		Лист Пв508 2 ост 8706-78	2,9	$м^2$ 20.9 кг
				Материал		
				Бетон класса В15 F50	48,2	$м^3$
				РКм1		
				Сборочные единицы		
		7	3.006.1-2.87.2-5	П5Д-5	19	100 кг
				Изделия закладные		
		3	1.400-15.В1. 520-07	МН 536	9.75	п.м. 8.3 кг
		8	140-35	МН 132-6	6.0	п.м 19.2 кг
		9	т.п. 903-1-273.89 - КЖ.и. 035	МН 13	1	123.3 кг
				Материал		
				Бетон класса В15 F50	4.0	$м^3$
				РКм2		
				Сборочные единицы		
		10	3.006.1-2.87.2-19	П19Д-11	5	1000 кг
				Изделия закладные		
		11	1.400-15 В1. 550-08	МН 557	11.9	п.м 8.1 кг
		12	т.п. 903-1-273.89 - КЖ.и. 036	МН 14	8	1.3 кг
		15	-01	МН 15	2	1.5 кг
				Изделия соединительные		
		13	т.п 903-1-273.89 - КЖ.и 045	МС 16	8	0.7 кг
		14	044	МС 15	4	1.34 кг
				Материал		
				Бетон класса В15 F50	5.2	$м^3$

Согласовано:

Инв.№ подл.	Подпись и дата	Взам. инв.№	Инв.№ дубл.	Подпись и дата
			Нач. отд 81-1	Ахунян
			Нач. отд 81	Колобов
			ЗТП-Москва	Резунин

Привязан:

Инв. №

ГИП	Гусева	
Нач. отд	Емилевский	
Н. контр	Нарунов	
Гл. спец	Марков	
Нач. гр	Катаева	
Инж. Т.к	Огаркова	

ТП 903-1-273.89 - КЖ

Котельная с 4 котлоагрегатами, 1 блок № 4 для сельскохозяйственного строительства

Стадия	Лист	Листов
Р.П	44	

Приемно-дробильное устройство. Планы. Сечение 1-1.

ГПИ Гомельский Сантехпроект

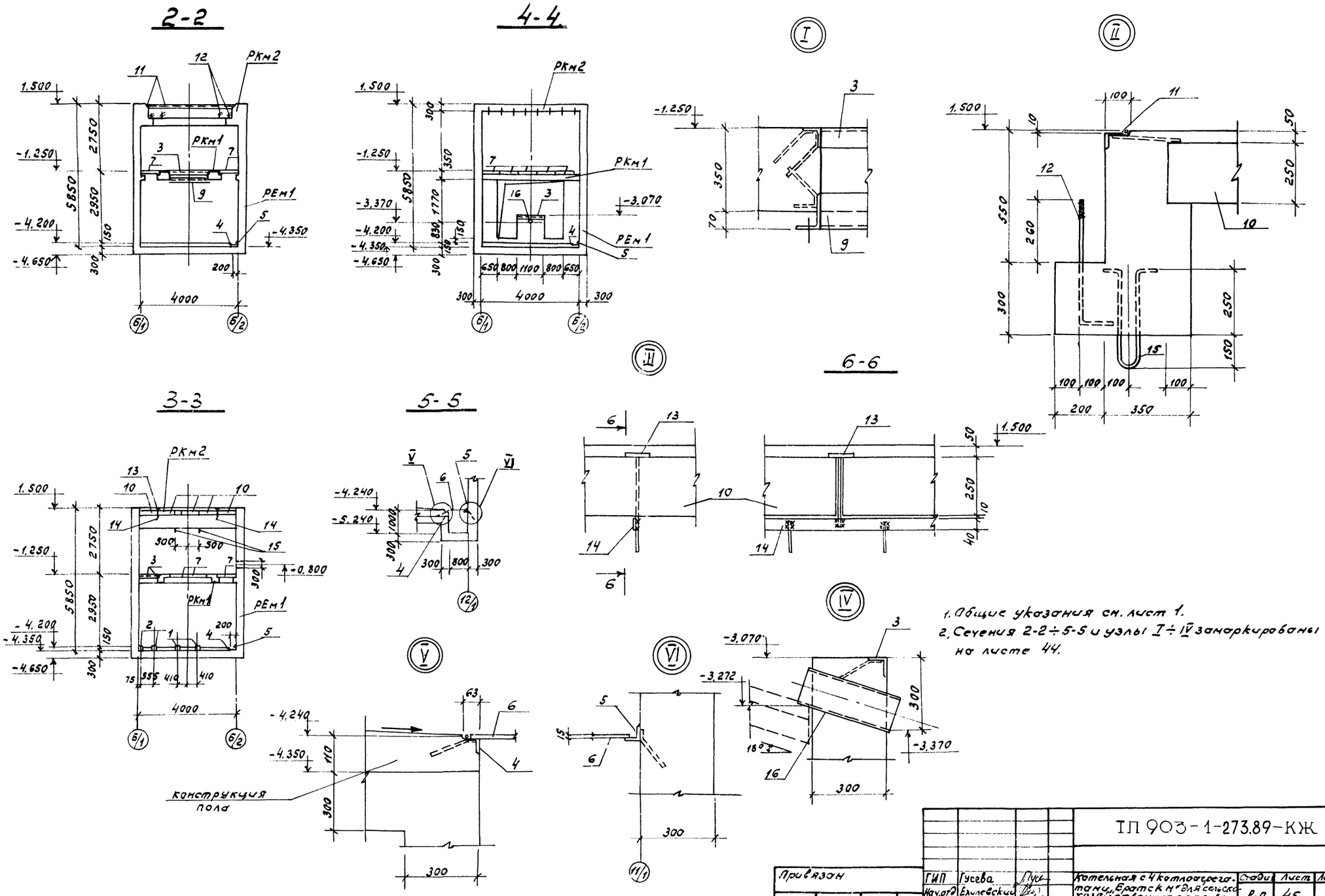

1. Общие указания см. лист 1.
2. Сечения 2-2÷5-5 и узлы I÷IV замаркированы на листе 44.

Привязан	ГИП	Гусева		ТП 903-1-273.89-КЖ	
	Нач.отд	Елилевский		Котельная с 4 котлоагрегатами „Братск М" для сельскохозяйственного стр-ва	Стадия: Р.П; Лист: 45; Листов:
	Н.контр	Морунов			
	Вл.спец	Марков		Приемно-дробильное устройство. Сечения 2-2÷6-6. Узлы I-IV	ГПИ Горьковский САНТЕХПРОЕКТ
Инв №	Нач.гр	Катаева			
	Инж.I к	Огаркова			

23945-09 46

РЕм1. Расчетная схема.

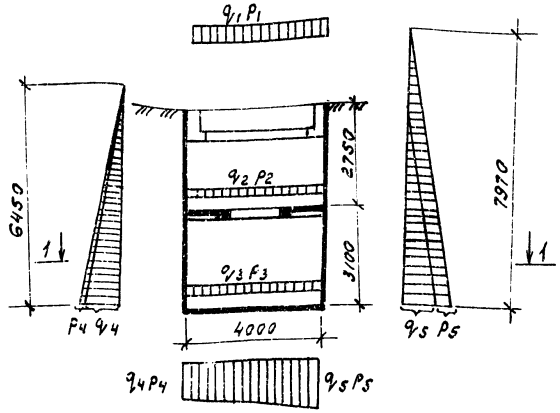

1-1

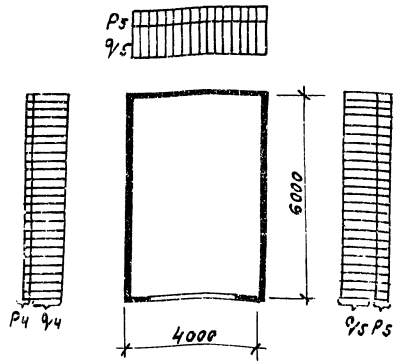

Расчетные нагрузки.

Постоянные	Временные
$q_1 = 0.009$ мпа	$P_1 = 0.045$ мпа
$q_2 = 0.004$ мпа	$P_2 = 0.009$ мпа
$q_3 = 0.008$ мпа	$P_3 = 0.009$ мпа
$q_4 = 0.025$ мпа	$P_4 = 0.003$ мпа
$q_5 = 0.025$ мпа	$P_5 = 0.011$ мпа

Бм1

Расчетная схема.

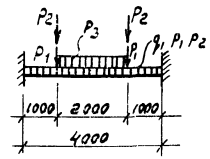

Расчетные нагрузки.

Постоянные	Временные
$q_1 = 4.8$ кн/м	$P_1 = 1.2$ кн/м
$P_1 = 3.85$ кн	$P_2 = 2.4$ кн/м
	$P_3 = 6.0$ кн/м
	$P_2 = 2.52$ кн

Бм2

Расчетная схема.

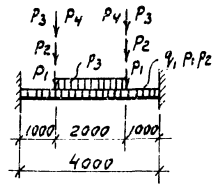

Расчетные нагрузки.

Постоянные	Временные
$q_1 = 4.8$ кн/м	$P_1 = 1.2$ кн/м
$P_1 = 3.85$ кн	$P_2 = 2.4$ кн/м
$P_3 = 9.3$ кн	$P_3 = 6.0$ кн/м
	$P_2 = 2.52$ кн
	$P_4 = 19.3$ кн

Бм3

Расчетная схема.

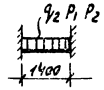

Расчетные нагрузки.

Постоянные	Временные
$q_2 = 5.5$ кн/м	$P_1 = 1.2$ кн/м
	$P_2 = 2.4$ кн/м

Бм4. Бм5

Расчетная схема

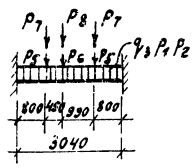

Расчетные нагрузки.

Постоянные	Временные
$q_3 = 3.15$ кн/м	$P_1 = 1.2$ кн/м
$P_7 = 1.5$ кн	$P_2 = 2.4$ кн/м
$P_8 = 4.7$ кн	$P_5 = 7.2$ кн
	$P_6 = 10.5$ кн

Бм6

Расчетная схема.

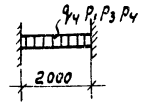

Расчетные нагрузки.

Постоянные	Временные
$q_4 = 4.7$ кн/м	$P_1 = 1.2$ кн/м
	$P_3 = 12.0$ кн/м
	$P_4 = 3.3$ кн/м

Бм7; Бм8

Расчетная схема

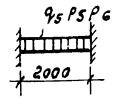

Расчетные нагрузки.

Постоянные	Временные
$q_5 = 1.5$ кн/м	$P_5 = 2.4$ кн/м
	$P_6 = 4.8$ кн/м

Бм9

Расчетная схема

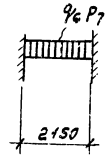

Расчетные нагрузки.

Постоянные	Временные
$q_6 = 2.0$ кн/м	$P_7 = 12.6$ кн/м

Бм10.

Расчетная схема

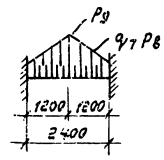

Расчетные нагрузки.

Постоянные	Временные
$q_7 = 22.3$ кн/м	$P_8 = 6.0$ кн/м
	$P_9 = 60.5$ кн/м

Бм11

Расчетная схема.

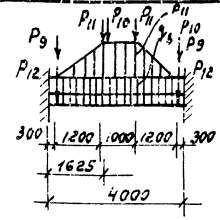

Расчетные нагрузки.

Постоянные	Временные
$q_8 = 19.6$ кн/м	$P_{10} = 61.1$ кн/м
$P_{12} = 26.7$ кн	$P_{11} = 60.5$ кн/м
	$P_9 = 43.5$ кн
	$P_{10} = 15.9$ кн
	$P_{11} = 12.0$ кн

Бм12

Расчетная схема.

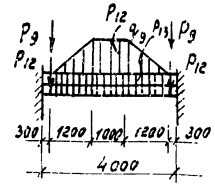

Расчетные нагрузки.

Постоянные	Временные
$q_9 = 14.0$ кн/м	$P_{12} = 60.5$ кн/м
$P_{12} = 26.7$ кн	$P_{13} = 27.0$ кн/м
	$P_9 = 43.5$ кн

Привязан:

Инв. №

ГИП	Гусева		ТП 903-1-273.89 — КЖ		
Нач. отд.	Емлевский				
Н. контр.	Моруной				
Вл. спец.	Марков				
Инж. гр.	Катаева		Котельная с 4 котлоагрегатами "Братск М" для сельской-ской застройки. Приемно-дробильное устройство. Схемы расчетных нагрузок.	Стадия: Р.П; Лист: 46; Листов:	
Инж. т.	Огаркова				ГПИ Горьковский Сантехпроект

Инв. № подл. | Подпись и дата | Взам. инв. №

Альбом 7 часть 2

РЕМ1 Схема армирования.

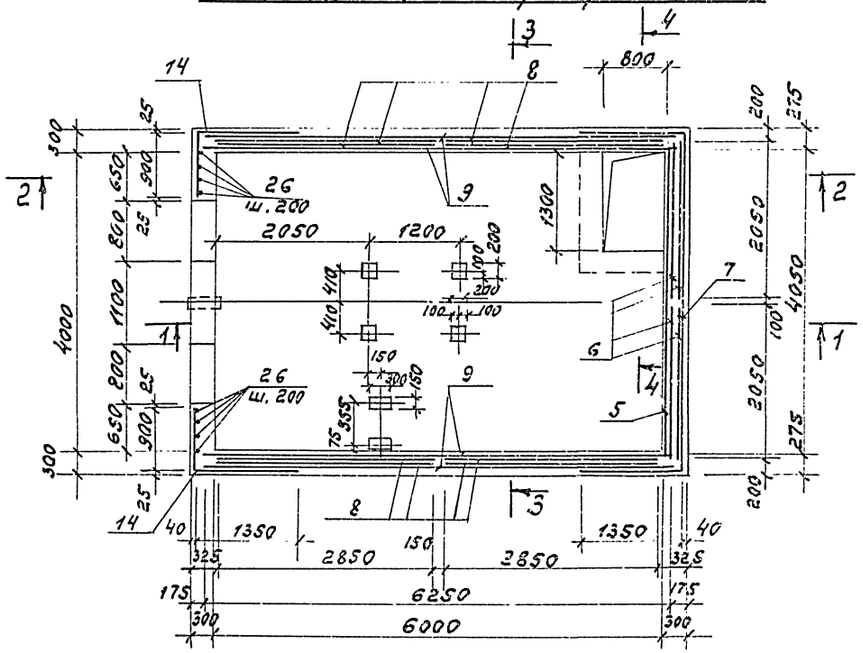

2-2

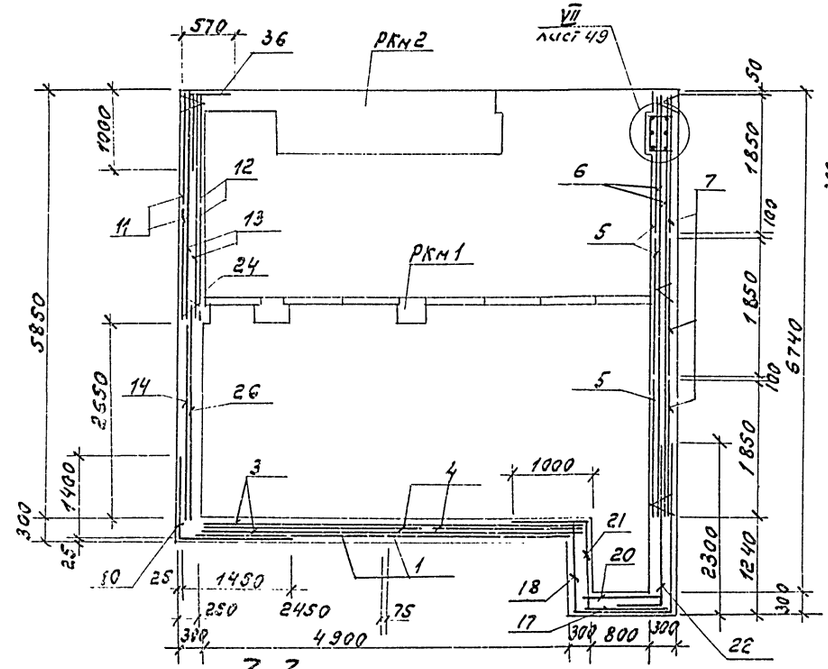

4-4

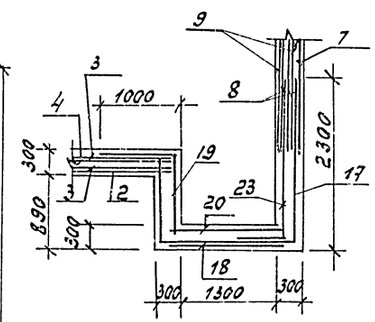

1-1

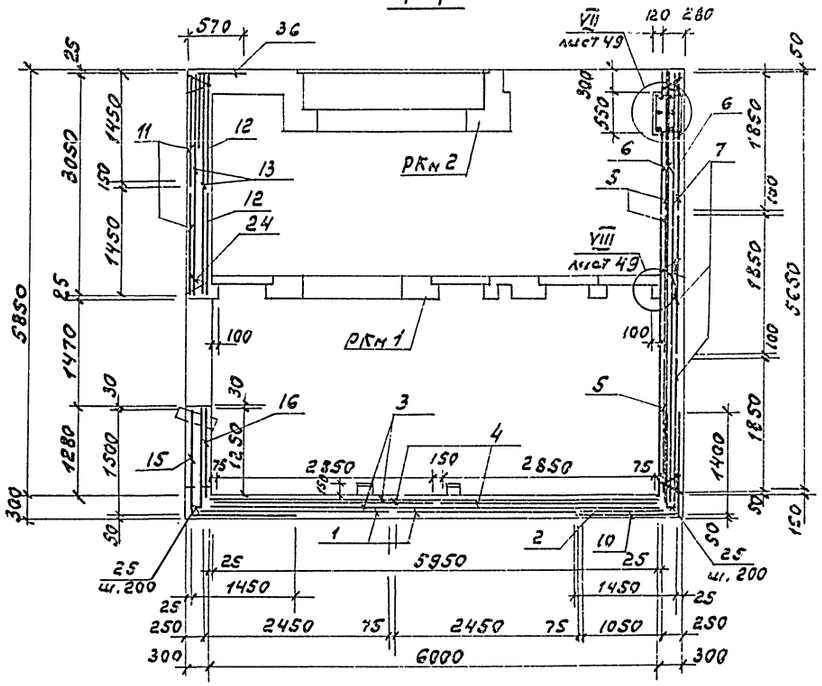

3-3

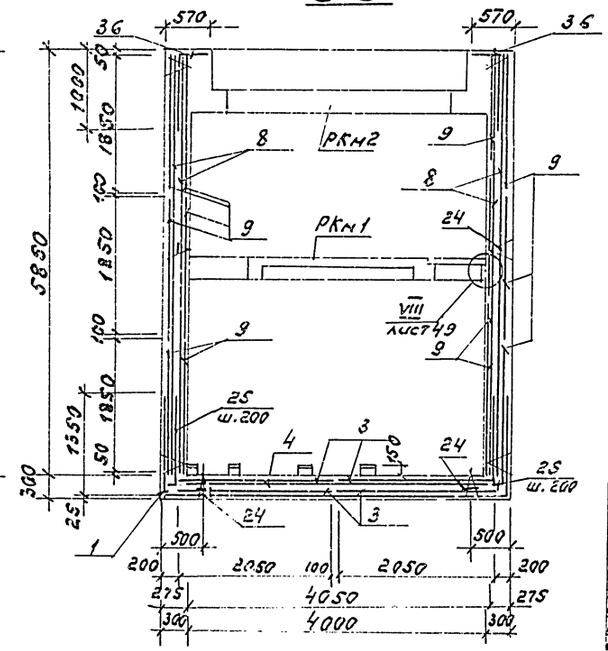

1. Аполубочные чертежи см. листы 44.
2. Спецификацию см. на листе 49.
3. При бетонировании РЕМ1 заложить выпуски по листу 48.

привязан

Инв. N

ТП 903-1-273.89-КЖ

ГИП	Гусева		Котельная с 4 котлами ДКВР-6,5-13 ГМ, Братск N "Дальсельхозстроя"	Стадия	Лист	Листов
Нач.отд	Ежелевский			Р.П	47	
Н.контр.	Мозжухина		Пресно-дробильное устройство РЕМ1. Схема армирования.	ГПИ Горьковский ГАНТЕХПРОЕКТ		
Гл.спец.	Кострова					
Нач.сект.	Ерофеева					
Инж.тех.	Осипова					

Инв. N подл. | Подпись и дата | Взам. инв. N

Альбом 7 часть 2.

Схема расположения выпусков из стен на отм. 1.500

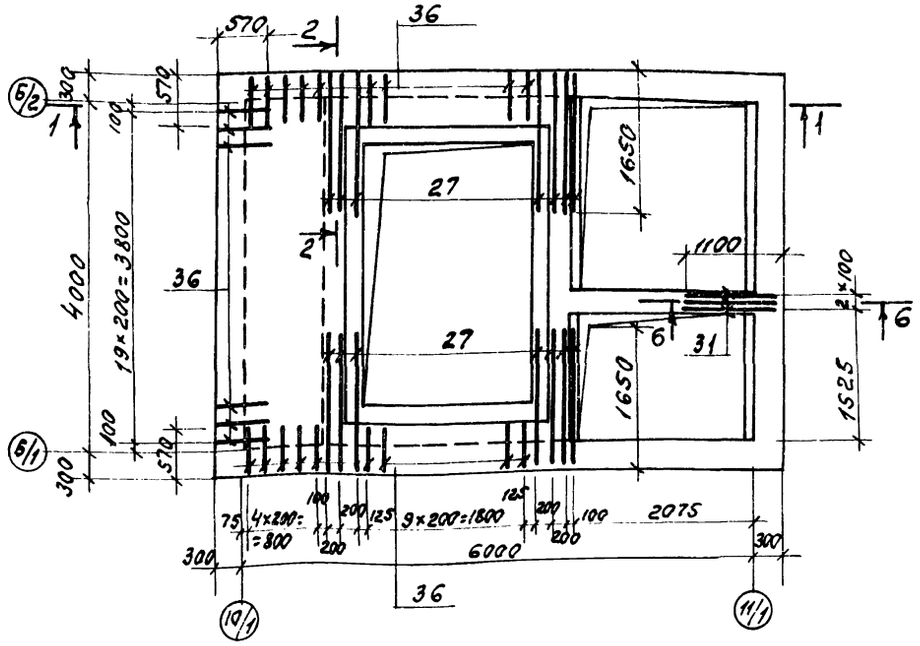

Схема расположения выпусков из стен на отм. -1.250

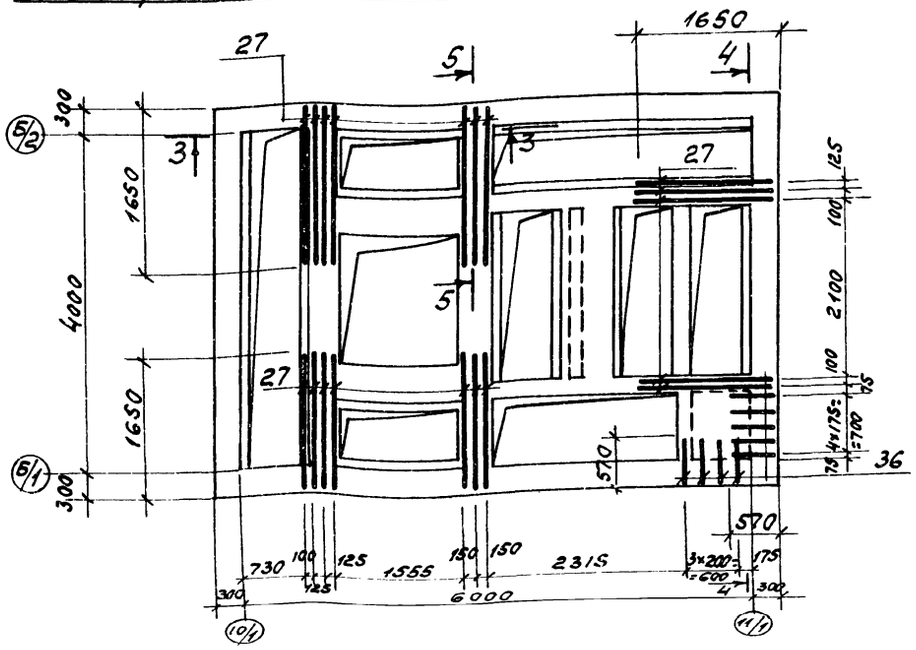

1-1

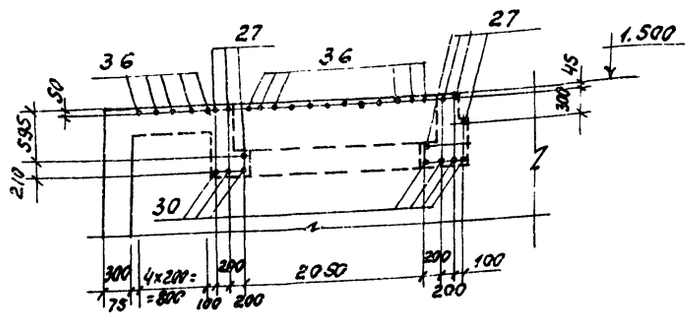

2-2

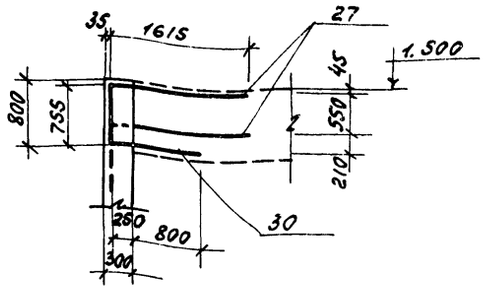

3-3

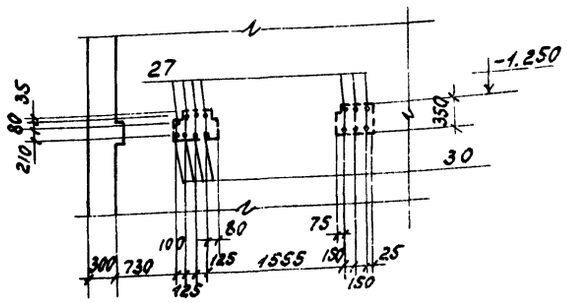

4-4.

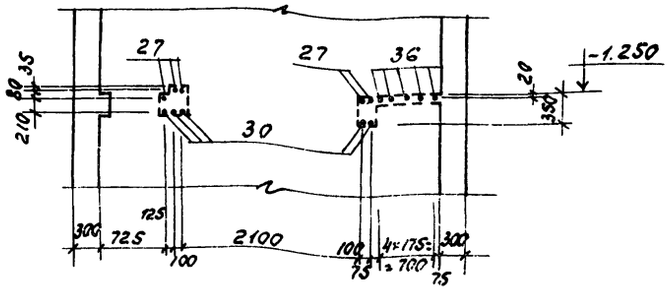

5-5

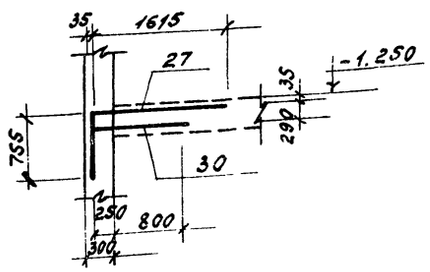

6-6

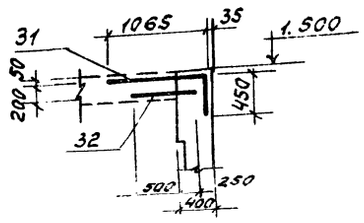

1. Армирование РЕм 1 см. лист 47.
2. Спецификацию см на листе 49.

Привязан:

Инв. №

ТП 903-1-273.89-КЖ

ГИП	Гусева		Котельная с 4 котлоагрегатами, братск м"для сельского зяйственного строительства	Радия	Лист	Листов
Нач.отд	Ехилевский			р п	48	
Н.контр	Марунов		Приемно-дробильное устройство РЕм 1 Схема расположения выпусков из стен	ГПИ Горьковский ... ХПРОЕКТ		
Гл.спец	Марков					
Нач.гр	Катаева					
Инж.гр	Огаркова					

Инв.№ подл. | Подпись и дата | Взам. инв.№

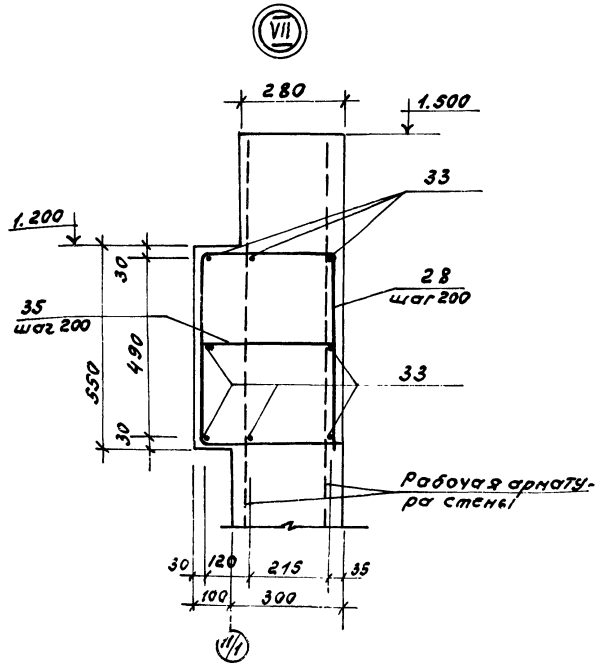

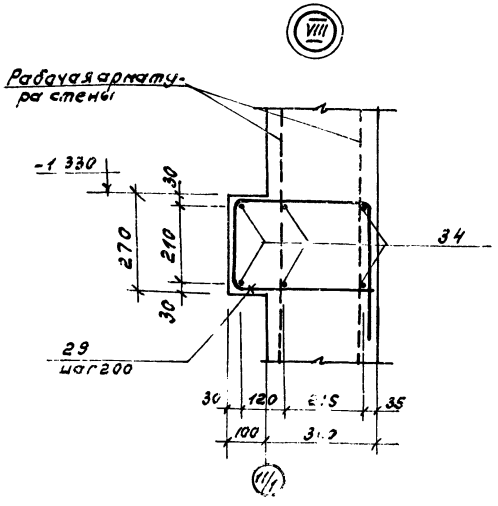

продолжение спецификации.

Формат	Зона	Поз.	Обозначение	Наименование	Кол.	Примечание
				12-А-III ГОСТ 5781-82*		
		30		ℓ=1050	33	0.9 кг
		31*		ℓ=1515	3	1.35 кг
		32		ℓ=750	3	0.67 кг
		33		ℓ=4500	8	4.0 кг
		34			83.4	п.м 0.888 кг
		35		ℓ=350	20	0.31 кг
		36*		10-А-III ГОСТ 5781-82* ℓ=1470	59	0.91 кг

* поз. 1; 2; 7; 10; 11; 14; 15; 17÷19; 21÷23; 25; 26-29; 31; 36 - см. ведомость деталей

Ведомость гнутых сеток и деталей.

Поз.	Эскиз
1	1350 4550 1350
2	1350 3500
7	1350 1350 4550
10	1450 1400
11	4550 1350 1350
14	900 1350
15	1500 1450
17	1150 1350 2250
18	1150 1350 2250
19	950 1100

Поз.	Эскиз
21	950 1100
22	600 2250
23	600 2250
25	150 1350
27	755 1615
28	505 350 360 520
29	245 350 360 520
31	1065 450
36	520 950

Спецификация РЕМ1.

Формат	Зона	Поз.	Обозначение	Наименование	Кол.	Примечание
				Сборочные единицы		
		24	т.п 903-1-273.89 - КЖ.И. 021	Каркас пространственный КП3	72.0	п.м 4.5 кг
				Сетки арматурные		
				ГОСТ 23279-85		
		1*		1С $\frac{20АIII}{10АIII}$ 245×725	2	252.5 кг
		2*		1С $\frac{20АIII}{10АIII}$ 105×485	1	76.4 кг
		3		1С $\frac{20АIII}{10АIII}$ 205×595 $\frac{275}{25}$	4	174.3 кг
		4		1С $\frac{20АIII}{10АIII}$ 285×405 $\frac{225}{25}$	2	162.3 кг
		5		1С $\frac{20АIII}{10АIII}$ 185×405 $\frac{225}{25}$	3	108.0 кг
		6		1С $\frac{20АIII}{10АIII}$ 205×565 $\frac{125}{25}$	4	166.1 кг
		7*		1С $\frac{20АIII}{10АIII}$ 185×725	3	193.9 кг
		8		1С $\frac{20АIII}{10АIII}$ 285×565 $\frac{125}{25}$	8	227.0 кг
		9		1С $\frac{20АIII}{10АIII}$ 185×625 $\frac{125}{25}$	12	167.0 кг
		10*		1С $\frac{20АIII}{10АIII}$ 205×285 $\frac{225}{25}$	2	83.7 кг
		11*		1С $\frac{20АIII}{10АIII}$ 145×725	2	154.9 кг
		12		1С $\frac{20АIII}{10АIII}$ 145×405 $\frac{225}{25}$	2	86.3 кг
		13		1С $\frac{20АIII}{10АIII}$ 205×305	4	90.5 кг
		14*		1С $\frac{20АIII}{10АIII}$ 225×265 $\frac{125}{25}$	2	85.55 кг
		15*		1С $\frac{20АIII}{10АIII}$ 205×295 $\frac{275}{25}$	2	86.5 кг
		16		2С $\frac{16АIII}{16АIII}$ 105×125	1	23.5 кг
		17*		2С $\frac{16АIII}{16АIII}$ 125×525	1	111.4 кг
		18*		2С $\frac{16АIII}{16АIII}$ 185×475 $\frac{75}{25}$	1	145.2 кг
		19*		2С $\frac{16АIII}{16АIII}$ 105×205	1	37.7 кг
		20		2С $\frac{16АIII}{16АIII}$ 105×185 $\frac{125}{125}$	1	34.1 кг
		21*		2С $\frac{16АIII}{16АIII}$ 145×205	1	51.1 кг
		22*		2С $\frac{20АIII}{16АIII}$ 185×285	1	114.2 кг
		23*		2С $\frac{20АIII}{16АIII}$ 125×285	1	78.9 кг
				Детали		
				20-А-III ГОСТ 5781-82*		
		25*		ℓ=1500	71	3.7 кг
		26		ℓ=3050	8	7.53 кг
		27*		ℓ=2370	33	5.85 кг
		28*		ℓ=1735	20	4.29 кг
		29*		ℓ=1475	59	3.64 кг

1. Опалубочные чертежи см. листы 44.
2. Армирование РЕМ1 см. листы 47.

Ведомость расхода стали на один элемент, кг

Марка элемента	Изделия арматурные								Изделия закладные						
	Арматура класса							Всего	Арматура класса			Всего	Прокат марки		
	А-I		А-III						А-I	А-III			ВСт3 кп2		
	ГОСТ 5781-82*								ГОСТ 5781-82*				ГОСТ 103-76*		
	ф10	Итого	ф10	ф12	ф16	ф20	Итого		ф6	ф8	ф12		-δ=6	-δ=8	Итого
РЕМ1	324.0	324.0	688.8	148.0	476.4	8650.4	9963.6	10287.6	1.7	9.3	4.0	15.0	2.4	5.6	8.0

продолжение ведомости

Изделия закладные							
Прокат марки							Общий расход
ВСт3 кп2				ВСт3 кп2		Всего	
ГОСТ 8509-86				ГОСТ 10704-76*			
L50×5	L63×5	L75×6	Итого	Труба Ду 100			
35.3	41.8	7.6	84.7	2.54		110.24	10397.84

Привязан:

Инв N

ГИП	Гусева	
Нач.отд	Ехиевский	
Н.контр	Марунов	
Гл.спец	Марков	
Нач.гр	Катаева	
Инж I к	Огаркова	

ТП 903-1-273.89 - КЖ

Котельная с 4 котлоагрегатами «Братск М» для сельскохозяйственного строительства

Приемно-дробильное устройство РЕМ1. Узлы VII; VIII

Стадия	Лист	Листов
Р.П	49	

ГПИ Горьковский САНТЕХПРОЕКТ

Альбом 7 часть 2.

РКм 1.

Схема расположения верхних сеток Пм 1

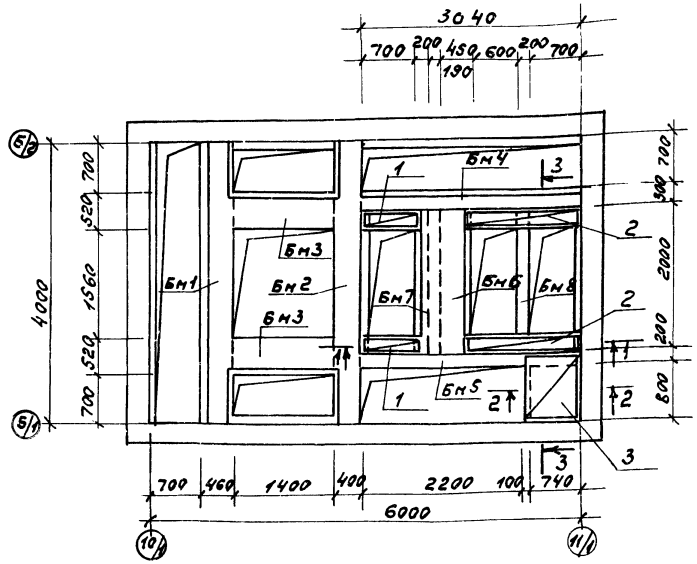

Схема расположения нижних сеток Пм 1

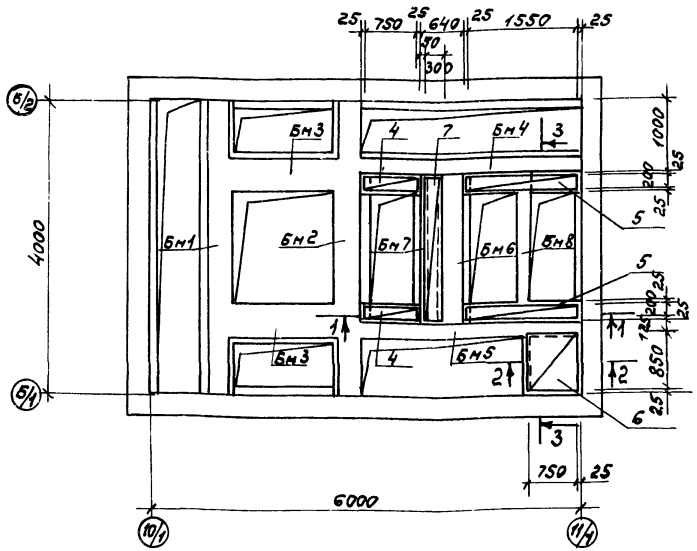

1-1

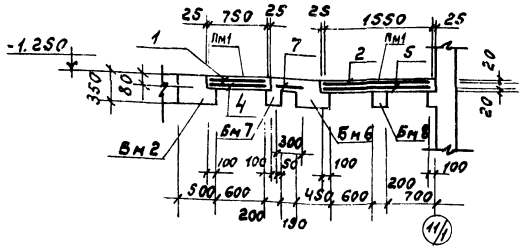

2-2.

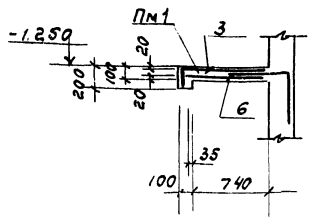

3-3

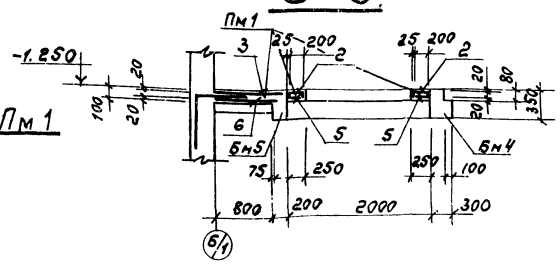

Спецификация элементов РКм 1.

Марка, поз.	Обозначение	Наименование	Кол.	Масса, ед. кг	Примечание
		Балки монолитные			
Бм 1	т.п. 903-1-273.89-КЖ-51	Бм 1	1		
Бм 2	- КЖ-51	Бм 2	1		
Бм 3	- КЖ-51	Бм 3	2		
Бм 4	- КЖ-52	Бм 4	1		
Бм 5	- КЖ-52	Бм 5	1		
Бм 6	- КЖ-52	Бм 6	1		
Бм 7	- КЖ-52	Бм 7	1		
Бм 8	- КЖ-52	Бм 8	1		
Пм 1	т.п 903-1-273.89-КЖ-50	Плита Пм 1	1		

Спецификация плиты Пм 1.

Формат	Зона	Поз.	Обозначение	Наименование	Кол.	Примечание
				Сборочные единицы		
				Сетки арматурные		
				ГОСТ 23279-85		
		1		4с $\frac{5Вр1-100}{5Вр1-100}$ 320×750 $\frac{25}{60}$	2	Гнуть по месту
		2		4с $\frac{5Вр1-100}{5Вр1-100}$ 320×1550 $\frac{25}{60}$	2	Гнуть по месту
		3		4с $\frac{5Вр1-100}{5Вр1-100}$ 950×850	1	Гнуть по месту
		4		4с $\frac{5Вр1-100}{5Вр1-100}$ 200×750 $\frac{25}{50}$	2	
		5		4с $\frac{5Вр1-100}{5Вр1-100}$ 200×1550 $\frac{25}{50}$	2	
		6		4с $\frac{5Вр1-100}{5Вр1-100}$ 750×850	1	
		7		4с $\frac{5Вр1-100}{5Вр1-100}$ 300×1950 $\frac{25}{50}$	1	

Сетки вырезать из сетки 4с $\frac{5Вр1-100}{5Вр1-100}$ 285×195 ГОСТ 23279-85

Ведомость расхода стали на один элемент, кг.

Марка элемента	Изделия арматурные									Изделия закладные												Общий расход
	Арматура класса								Всего	Арматура класса			Прокат марки								Всего	
	Вр 1			А I			А III			А III			В ст 3 кп 2									
	ГОСТ 6727-80			ГОСТ 5781-82*						ГОСТ 5781-82*			ГОСТ 8509-80		ГОСТ 8510-72		ГОСТ 103-76; ГОСТ 82-70*					
	ф5		Итого	ф8		Итого	ф10	ф16	Итого	ф8	ф12	Итого	L 75×6		L 160×100×10		δ=8	δ=10		Итого		
РКм 1	14.0		14.0	111.7		111.7	92.5	185.2	277.7	403.4	18.1	9.0	27.1	67.3		118.8		94.2	12.0		106.2	319.4	722.8

Опалубочный чертёж см. лист 44.

Привязан:	ГИП	Гусева		Котельная с 4 котлоагрегатами „Братск М" для сельскохозяйственного строительства.	Стадия	Лист	Листов
	Нач.отд	Екилевский			Р.П	50	
	Н.контр	Морунов					
	Вх.спец	Марков		Приемно-дробильное устройство. РКм 1 перекрытия на отм-1.250. Схема армиров. плиты Пм 1.	ГПИ Горьковский ГАНТЕХПРОЕКТ		
Инв №	Нач.гр	Катаева					
	Инж.ст	Огаркова					

ТП 903-1-273.89 - КЖ

23945-09 51

Инв № подл. | Подпись и дата | Взам. инв №

Альбом 1 часть 2.

Бм1; Бм2

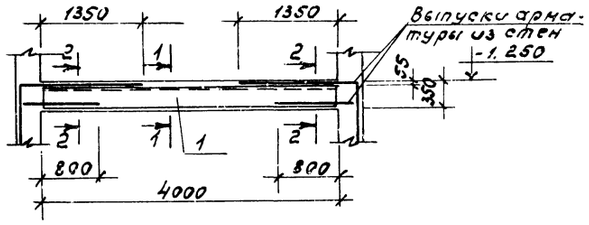

Бм3

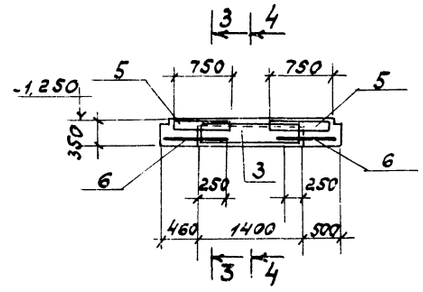

1-1 для Бм1

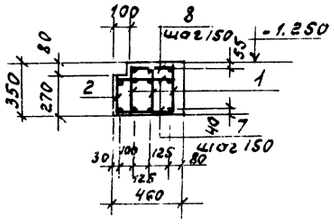

1-1 для Бм2

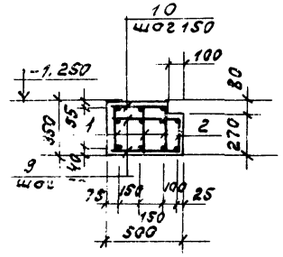

3-3

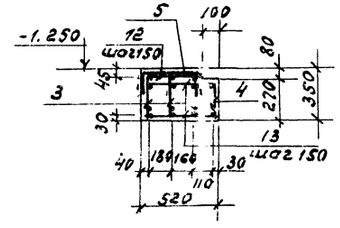

2-2 для Бм1

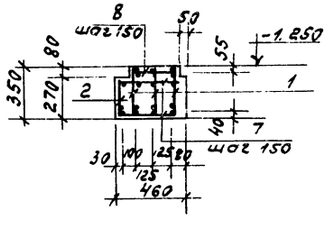

2-2 для Бм2

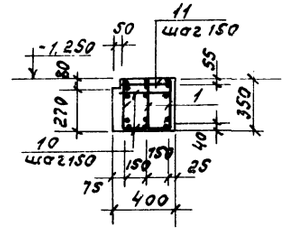

4-4

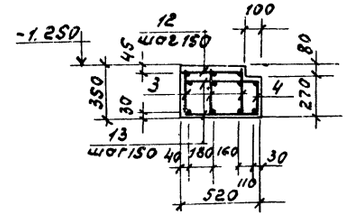

Спецификация Бм1÷Бм3.

Формат	Зона	Поз.	Обозначение	Наименование	Кол. на эл-т Бм1	Бм2	Бм3		Примечание
				Сборочные единицы					
				Каркасы плоские					
		1	т.п 903-1-273.89-КЖ.И. 024	КР 7	3	3			18.1 кг
		2	025	КР 8	1	1			7.4 кг
		3	024-01	КР 9			3		6.1 кг
		4	025-01	КР 10			1		2.4 кг
				Сетка арматурная					
		5	т.п. 903-1-273.89-КЖ.И. 028	С 1			2		5.3 кг
				Детали					
		6		10-А-III ГОСТ 5781-82* ℓ=650			8		0.4 кг
				8-А-I ГОСТ 5781-82*					
		7		ℓ=440	54				0.174 кг
		8		ℓ=340	27				0.134 кг
		9		ℓ=480		28			0.19 кг
		10		ℓ=380		40			0.15 кг
		11		ℓ=330		13			0.13 кг
		12		ℓ=400			10		0.16 кг
		13		ℓ=500			20		0.2 кг

1. Балки Бм1÷Бм3 замаркированы на листе 50.
2. Объём бетона на балки учтен в РКМ1 на листе 44; ведомость расхода стали - на листе 50.

Привязан:	ГИП	Гусева		ТП 903-1-273.89-КЖ
	Нач.отд.	Ехилевский		
	Н.контр.	Морунов		
	Вл.спец.	Марков		Котельная с 4 котлоагрегатами, Братск М "для сельскохозяйственного строительства"
	Нач.гр.	Катаева		Приемно-дробильное устройство РКМ1 перекрытия на отм-1.250. Балки Бм1÷Бм3.
Инв N	Инж.I к.	Огаркова		

Стадия	Лист	Листов
Р.п	51	

ГПИ Горьковский САНТЕХПРОЕКТ

23945-09 52

БМ 4; БМ 5.

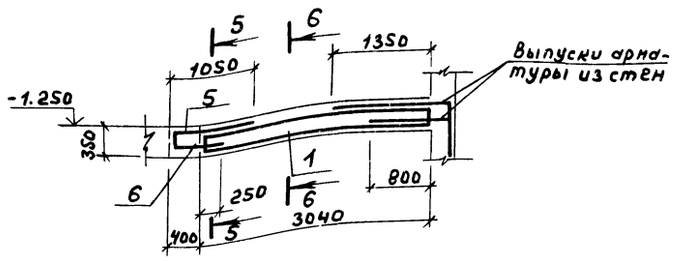

БМ 6; БМ 7.

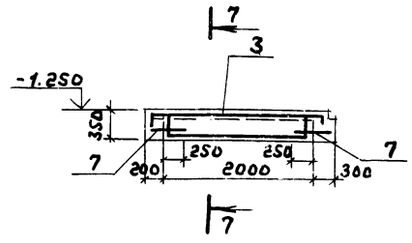

БМ 8.

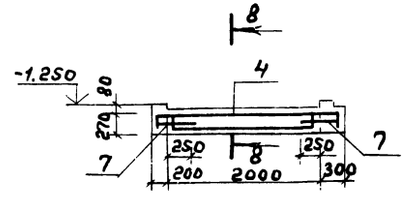

8-8

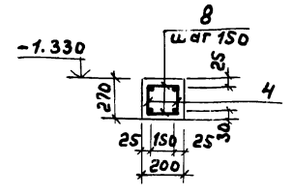

5-5 для БМ 4

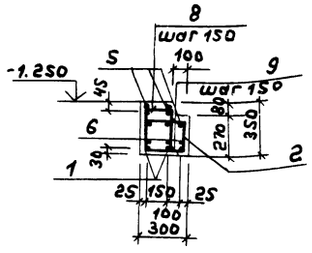

5-5 для БМ 5

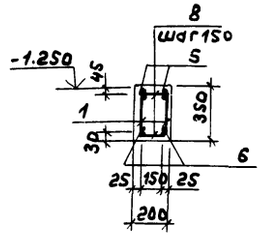

7-7 для БМ 6

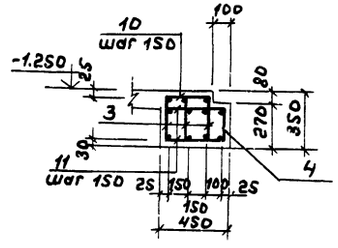

6-6 для БМ 4.

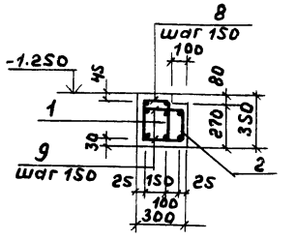

6-6 для БМ-5.

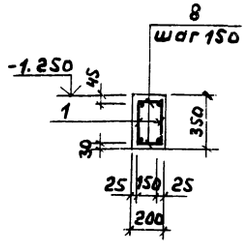

7-7 для БМ 7.

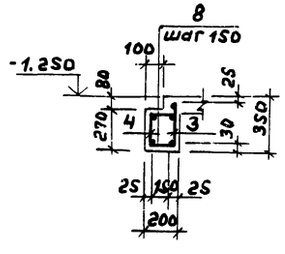

Спецификация БМ 4 ÷ БМ 8.

Формат	Зона	Поз.	Обозначение	Наименование	Кол. на элемент БМ4	БМ5	БМ6	БМ7	БМ8		Примечание
				Сборочные единицы.							
				Каркасы плоские							
		1	т.п. 903-1-273.89-КЖ.И.024	КР11	2	2					13.75кг
		2	025-02	КР12	1						5.5кг
		3	026	КР13			3	1			10.9кг
		4	026-01	КР14			1	1	2		4.4кг
				Детали							
		5*		16-А-III ГОСТ 5781-82* ℓ=1300	3	2					2.0кг
		6		ℓ=600	3	2					0.95кг
		7		10-А-III ГОСТ 5781-82* ℓ=400			8	4	4		0.25кг
				8-А-I ГОСТ 5781-82*							
		8		ℓ=180	21	42		28	28		0.07кг
		9		ℓ=280	42						0.11кг
		10		ℓ=330			14				0.13кг
		11		ℓ=430			28				0.17кг

*Поз. 5 - см. ведомость деталей.

Ведомость деталей.

Поз	Эскиз
5	300 1000

1. Балки БМ 4 ÷ БМ 8 замаркированы на листе 50.
2. Объем бетона на балки учтен в РКЖ1 на листе 44.
   Ведомость расхода стали - на листе 50.

Инв.№ подл. | Подп. и дата | Взам. инв.№

			ТП 903-1-273.89-КЖ
Привязан:	ГИП	Гусева	Котельная с 4 котлоагрегатами "Братск М" для сельскохозяйственного строительства. Приемно-дробильное устройство РКЖ перекрытия на отм. -1.250 Балки БМ 4 ÷ БМ 8.
	Нач. отд.	Ехилевский	Стадия: Р.П; Лист: 52; Листов:
	Н. контр.	Норунов	ГПИ Горьковский САНТЕХПРОЕКТ
	Гл. спец.	Марков	
Инв.№	Нач. гр.	Котаева	
	Инж. Ск.	Огаркова	

Копир

Альбом 7 часть 2

РКм 2

Схема расположения верхних сеток Пм2 и сеток армированной набетонки.

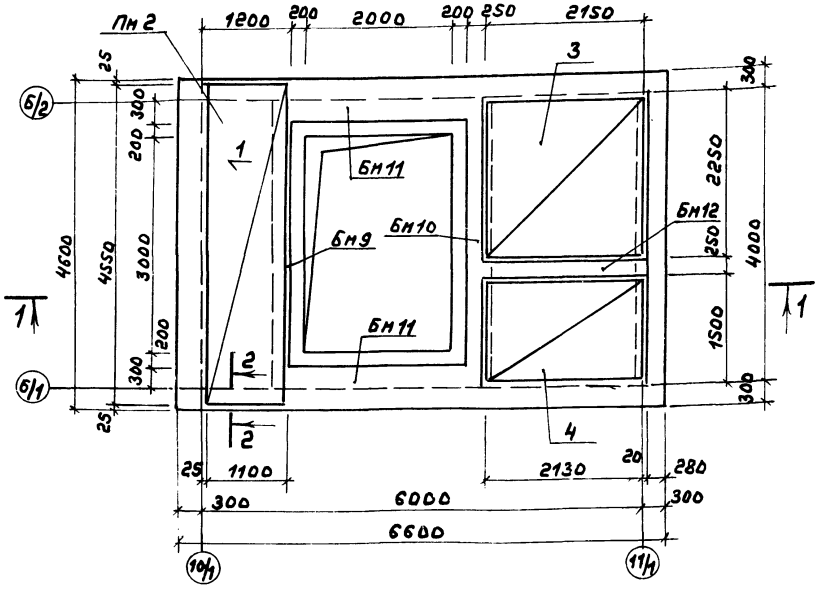

Схема расположения нижней сетки Пм 2.

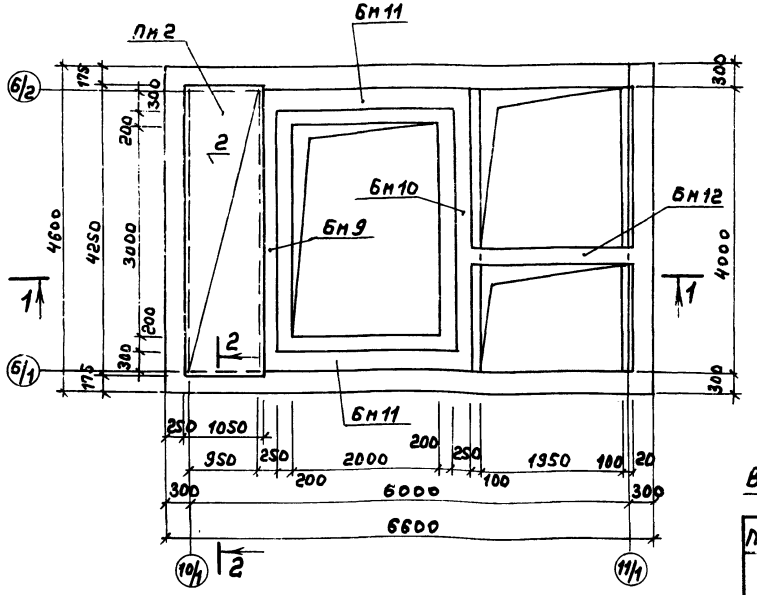

1-1

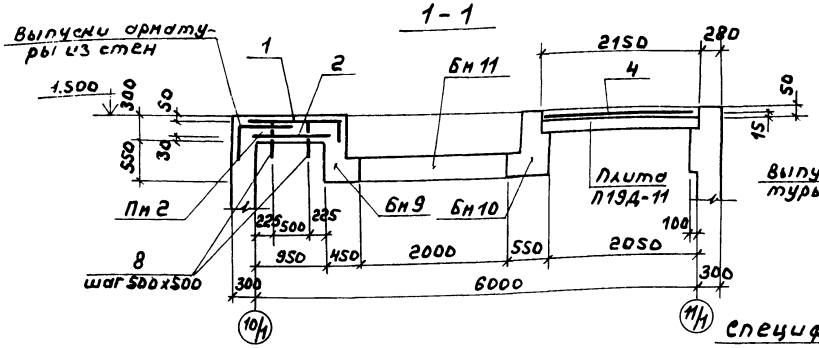

2-2

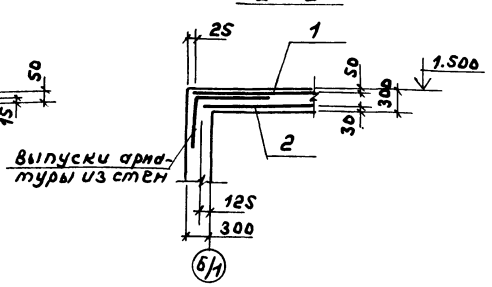

Бм 12

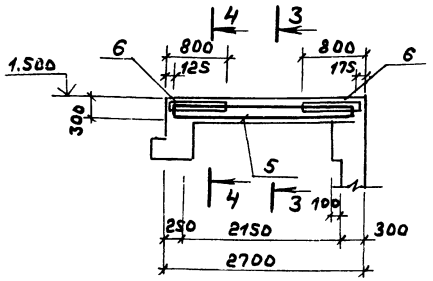

3-3

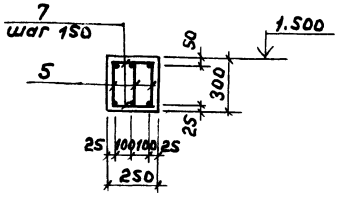

4-4

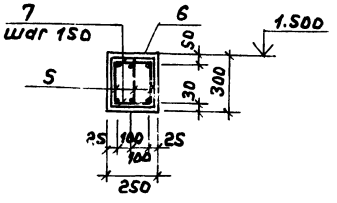

Спецификация элементов РКм 2.

Марка, поз.	Обозначение	Наименование	Кол.	Масса ед. кг	Примечание
		Балки монолитные			
Бм 9	т.п. 903-1-273.89-КЖ-54	Бм 9	1		
Бм 10	-КЖ-54	Бм 10	1		
Бм 11	-КЖ-54	Бм 11	2		
Бм 12	-КЖ-53	Бм 12	1		
Пм 2	-КЖ-53	Плита Пм 2	1		

Спецификация Пм2; Бм12.

Формат	Зона	Поз.	Обозначение	Наименование	Кол. на эл-т Пм2	Кол. на эл-т Бм12	Примечание.
				Сборочные единицы			
		5	т.п. 903-1-273.89-КЖ.И.0.25-03	Каркас плоский КР15		3	9,1кг
				Сетки арматурные			
				ГОСТ 23279-85			
		1		3с $\frac{10АIII-200}{18АIII-200}$ 125х455 $\frac{175}{25}$	1		74,7кг
		2		3с $\frac{10АIII-200}{18АIII-200}$ 105х425 $\frac{125}{25}$	1		59,8кг
		3		4с $\frac{5Вр1-100}{5Вр1-100}$ 213х220 $\frac{50}{15}$	1		14,7кг
		4		4с $\frac{5Вр1-100}{5Вр1-100}$ 213х145 $\frac{25}{15}$	1		9,8кг
		6	т.п. 903-1-273.89 КЖ.И.028-01	С2		2	12,8кг
				Детали			
		7		8-А-I ГОСТ 5781-82* ℓ=230		30	0.09кг
		8*		5Вр1 ГОСТ 6727-80 ℓ=400		16	0.06кг

* поз. 8 - см. ведомость деталей.

Ведомость расхода стали на элемент см. на листе 54.

Ведомость деталей.

Поз	Эскиз
8	50 / 350

Привязан:

Инв. №

ГИП	Гусева	
Нач.отд	Ехилевский	
Н.контр	Морунов	
Гл.спец	Марков	
Нач.гр.	Катаева	
Инж.I к	Огаркова	

Копир.

ТП 903-1-273.89-КЖ

Котельная с 4 котлоагрегатами "Братск М" для сельскохозяйственного строительства

Приемно-дробильное устройство РКм 2 перекрытия на отм. 1.500. Плита Пм2. Балка Бм12.

Стадия	Лист	Листов
Р.П	63	

ГПИ Горьковский САНТЕХПРОЕКТ

Инв. № подл. | Подп. и дата | Взам. инв. №

23945-09 54

Альбом 7 часть 2

Бм 9; Бм 10

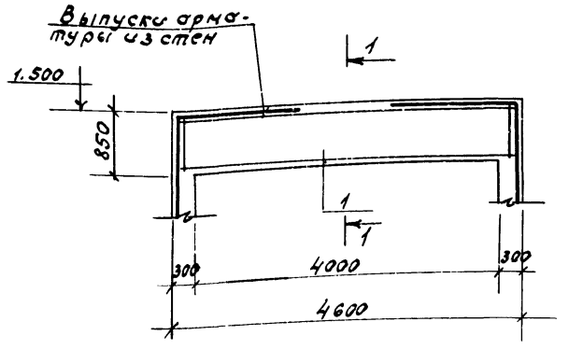

Бм 11

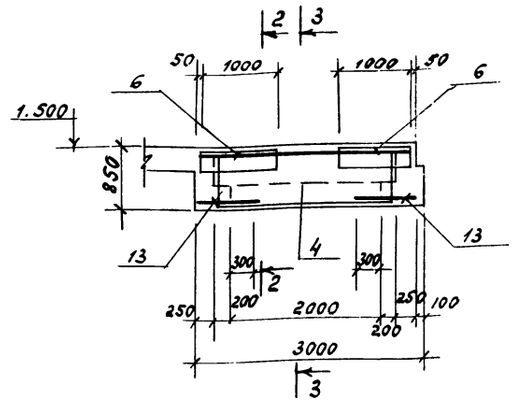

1-1 для Бм 9

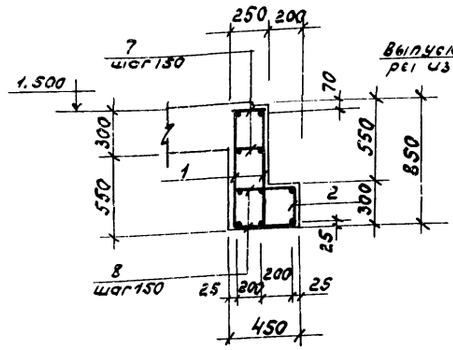

2-2

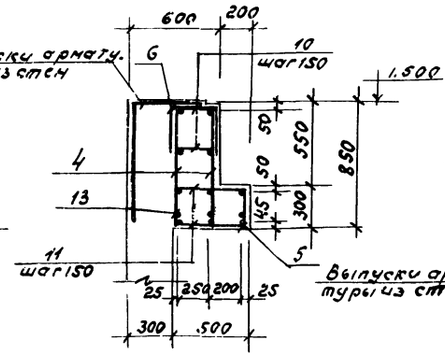

3-3

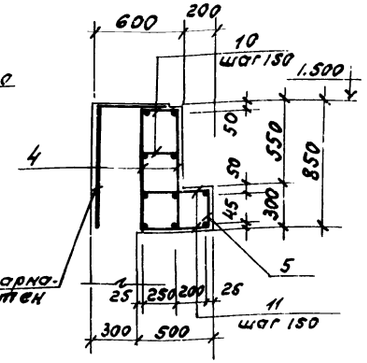

1-1 для Бм 10

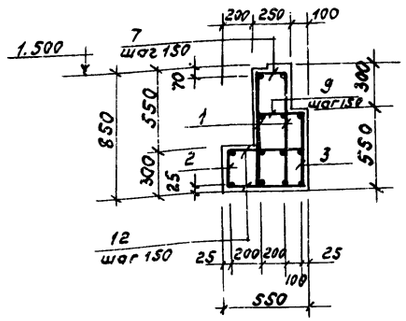

Ведомость расхода стали на один элемент, кг

Марка элемента	Изделия арматурные												Всего
	Арматура класса												
	Вр 1			AI			AIII						
	ГОСТ 6727-80			ГОСТ 5781-82*									
	Ф5		Итого	Ф8		Итого	Ф10	Ф16	Ф18		Итого		
РКМ 2	25.5		25.5	119.4		119.4	61.8	282.6	99.1		443.5		588.4

продолжение ведомости.

Изделия закладные												Общий расход
Арматура класса							Прокат марки					
AI				AIII			ВСт3 кп2					
ГОСТ 5781-82*							ГОСТ 8510-72*			Всего		
Ф6	Ф14	Ф16	Итого	Ф8		Итого	полосы		Итого			
2.4	3.0	10.4	15.8	4.8		4.8	59.3		85.3	109.9	698.3	

| Спецификация элементов | | | | | | | | | | | |

Альбом 7 часть 2

Схемы расположения фундаментов и фундаментных балок.

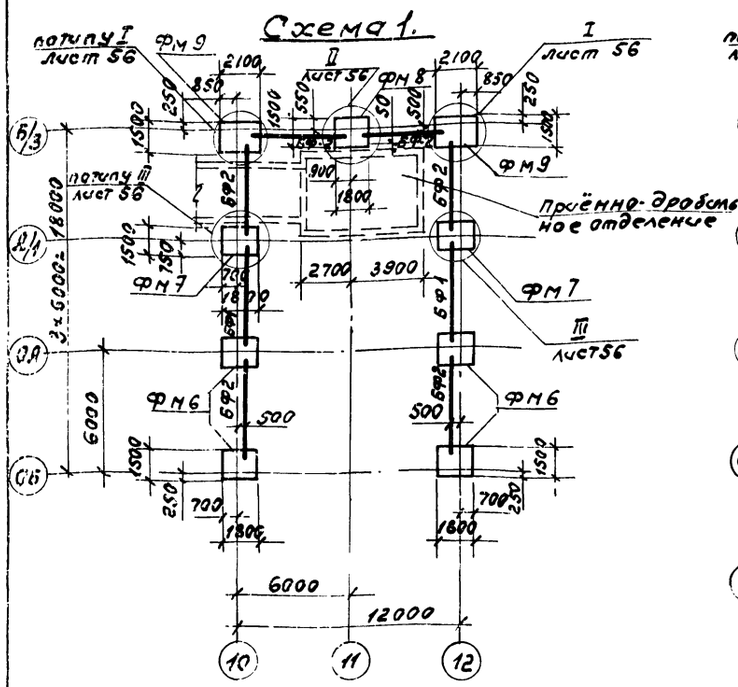

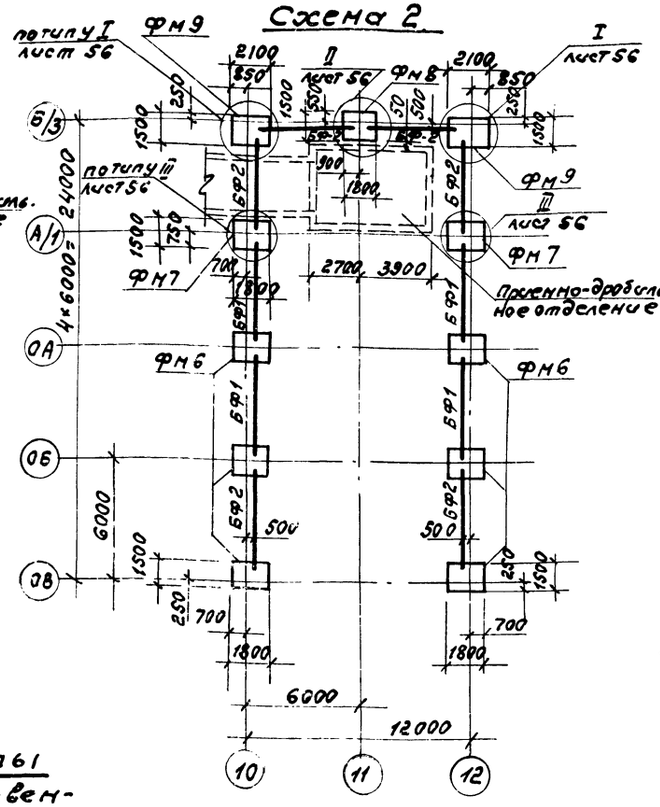

Спецификация к схемам расположения фундаментов и фундаментных балок.

Марка поз.	Обозначение	Наименование	Кол. на схему 1	Кол. на схему 2	Масса ед. кг	Примечание
		Балки фундаментные				
БФ1	1.415.1-2.1-1-03	1БФ6-4	2	4	750	
БФ2	-05	1БФ6-6	6	6	680	
		Фундаменты				
ФМ6	т.п 903-1-273.89-КЖ-57	ФМ6	4	6		
ФМ7	КЖ-57	ФМ7	2	2		
ФМ8	КЖ-57	ФМ8	1	1		
ФМ9	КЖ-57	ФМ9	2	2		

1. Общие указания см. лист 1.
2. Грунтовые условия и основные примечания см. лист 3.
3. Нагрузки от веса снегового покрова приведены для III района, для I района их следует уменьшить в 2 раза, для II района - 1.4 раза, для IV района - увеличить в 1.5 раза.
4. Нагрузки от ветра приведены для I района местности типа „А", для II района их следует увеличить в 1.3 раза, для III района - в 1.65 раза, для IV района - в 2.1 раза.
5. Нагрузки от ветра, указанные дробью, приняты: в числителе - для ветра слева направо; в знаменателе - для ветра справа налево.
6. Фундаменты ФМ9 рассчитаны на действие ветра вдоль или поперёк здания.
7. Схема 1 разработана для топлива каменные угли, схема 2 - для топлива бурые угли.

Схема нагрузок на фундаменты

(направление оси „X" соответствует буквенным осям).

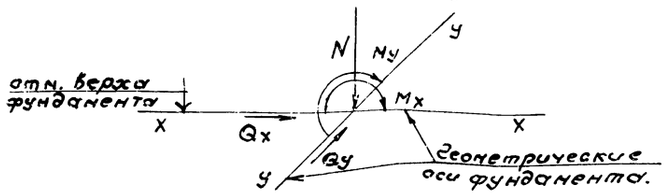

Таблица расчетных нагрузок на фундаменты.

Марка фундамента	Постоянные нагрузки N(кн)	Mx(кнм)	Qx(кн)	My(кнм)	Qy(кн)	Временные нагрузки N(кн)	Mx(кнм)	Qx(кн)	My(кнм)	Qy(кн)	Нагрузки от снегового покрова N(кн)	Ветровые нагрузки Mx(кнм)	Qx(кн)	My(кнм)	Qy(кн)
ФМ6	63.00	5.3					-14.6	-0.6			55.0	40.9/-29.8	4.5/-2.1		
ФМ7	63.00	5.3					-14.6	-0.6			55.0	40.5/-29.8	4.5/-2.1		
ФМ8	52.5			-5.3					9.9	17.3				16.1/-16.1	6.0/-6.0
ФМ9	58.0	2.7		-2.7			-7.5	-3.3	5.0	20.3	30.3	22.3/-16.4	2.5/-1.2	9.7/-9.7	3.6/-3.6

Привязан:

Инв N

ТП 903-1-273.89-КЖ

Нач. отд.	Ехилевский	
Н. контр.	Морунов	
Гл. спец.	Марков	
Нач. гр.	Катаева	
Инж. 7 к.	Сенягина	
Техн. II к.	Гаврилова	

Котельная с 4 котлоагрегатами „Братск-М" для сельскохозяйствен. стр-ва

Фундаменты склада угля. Схемы расположения фундаментов и фундам. балок

Стадия	Лист	Листов
Р.П	55	

ГПИ Горьковский САНТЕХПРОЕКТ

23945-09 56

Инв N подл. | Подпись и дата | Взам. инв N

Альбом 7 часть 2

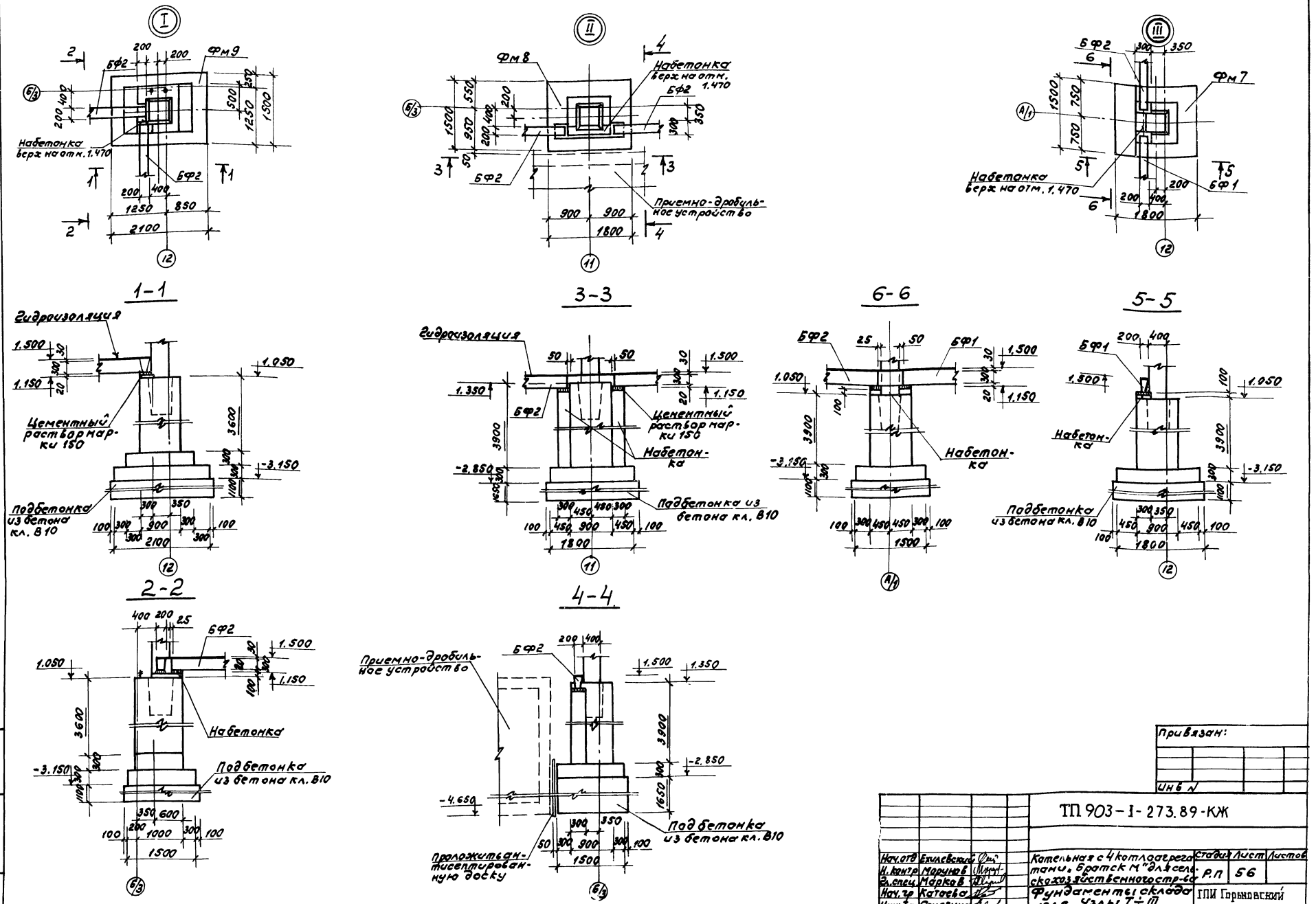

Привязан:

Инв №

ТП 903-1-273.89-КЖ

Нач. отд.	Ехилевский		
Н. контр.	Маруновъ		
Гл. спец.	Марковъ		
Нач. гр.	Катаева		
Инж. I к.	Сенягина		
Техн. II к.	Гаврилова		

Котельная с 4 котлоагрегатами, Братск М "для сельскохозяйственного стр-ва"

Фундаменты склада угля. Узлы I÷III.

Стадия	Лист	Листов
Р.П	56	

ГПИ Горьковский ГАНТЕХПРОЕКТ

23945-09 57

Инв № подл. | Подпись и дата | Взам. инв №

Фм 6; Фм 7; Фм 8.

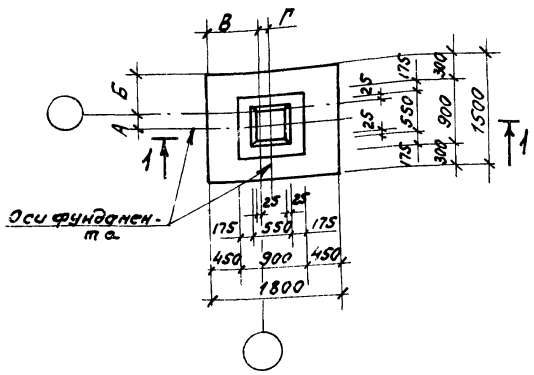

1-1

Фм 9

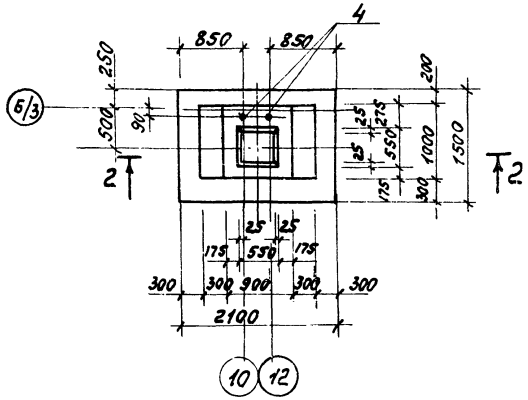

2-2

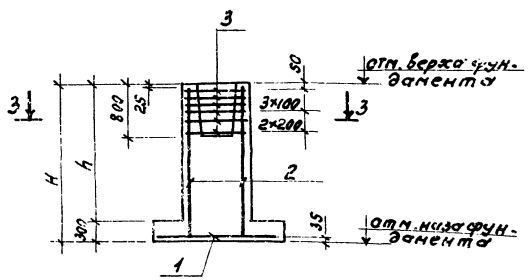

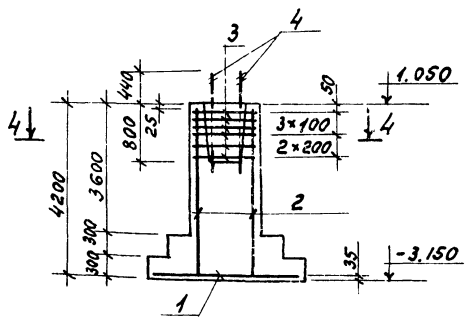

Формат	Зона	Поз.	Обозначение	Наименование	Кол на испол н. Фм6	Фм7	Фм8	Фм9		Примечан
				Сборочные единицы						
				Сетки арматурные						
		1	гост 23279-85	4с $\frac{10АIII-200}{10АIII-200}$ 175×145 $\frac{75}{25}$	1	1	1			16.7кг
			гост 23279-85	4с $\frac{10АIII-200}{10АIII-200}$ 205×145 $\frac{25}{25}$				1		20.0кг
		2	1.410-3.1-01	1с $\frac{12АIII}{6АIII}$ 85×235	2					
			-01	1с $\frac{18АIII}{6АIII}$ 85×415		2	2	4		
		3	1.412-1/77-6.3-020	СА-8АI	6	6	6	6		
		4		Болт 1.1 М24×1250 Вст3кп2				2		5.03кг
				гост 24379.1-80						
				Материал						
				Бетон кл. В15·F=50	2.27	3.73	3.73	4.54		м³

Ведомость расхода стали на элемент, кг

Марка элемента	Изделия арматурные: Арматура класса А-I, гост 5781-82* ф8		Итого	А-III, гост 5781-82* ф6	ф10	ф12	ф18	Итого	Всего	Изделия закладные: Прокат марки Вст3кп2, гост 24379.1-80 Болт М24		Итого	Всего	Общий расход
Фм 6;	16.2		16.2	1.6	16.7	20.8		39.1	55.3					55.3
Фм 7; Фм 8	16.2		16.2	2.6	16.7		83.0	102.3	118.5					118.5
Фм 9	16.2		16.2	5.2	20.0		166.0	191.2	207.4	10.06		10.06	10.06	217.46

3-3 (для Фм6; Фм7)

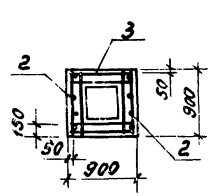

3-3 (для Фм8)

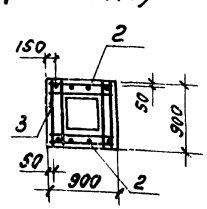

4-4

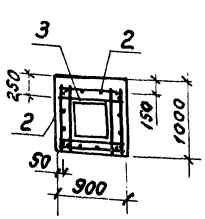

Таблица обозначений.

Марка элемента	А	Б	В	Г	Н	h	отм. верха ф-та	отм. низа ф-та	Прим.
Фм 6 (по средней оси)	0	750	700	200	2400	2100	1.050	-1.350	
Фм 6 (по крайним осям)	500	250	700	200	2400	2100	1.050	-1.350	
Фм 7	0	750	700	200	4200	3900	1.050	-3.150	
Фм 8	200	550	900	0	4200	3900	1.350	-2.850	

ГИП	Гусева	
Нач. отд.	Ехилевский	
Н. конт.	Морунов	
Гл. спец.	Марков	
Нач. гр.	Катаева	
Инж. I к.	Семягина	
Техн. II к.	Гаврилова	

ТП 903-1-273.89 — КЖ

Котельная с 4 котлоагрегатами „Братск М" для сельскохозяйственного строительства.

Стадия	Лист	Листов
Р.П	57	

Фундаменты склада угля Фм 6 ÷ Фм 9.

ГПИ Горьковский САНТЕХПРОЕКТ

Схемы расположения колонн.

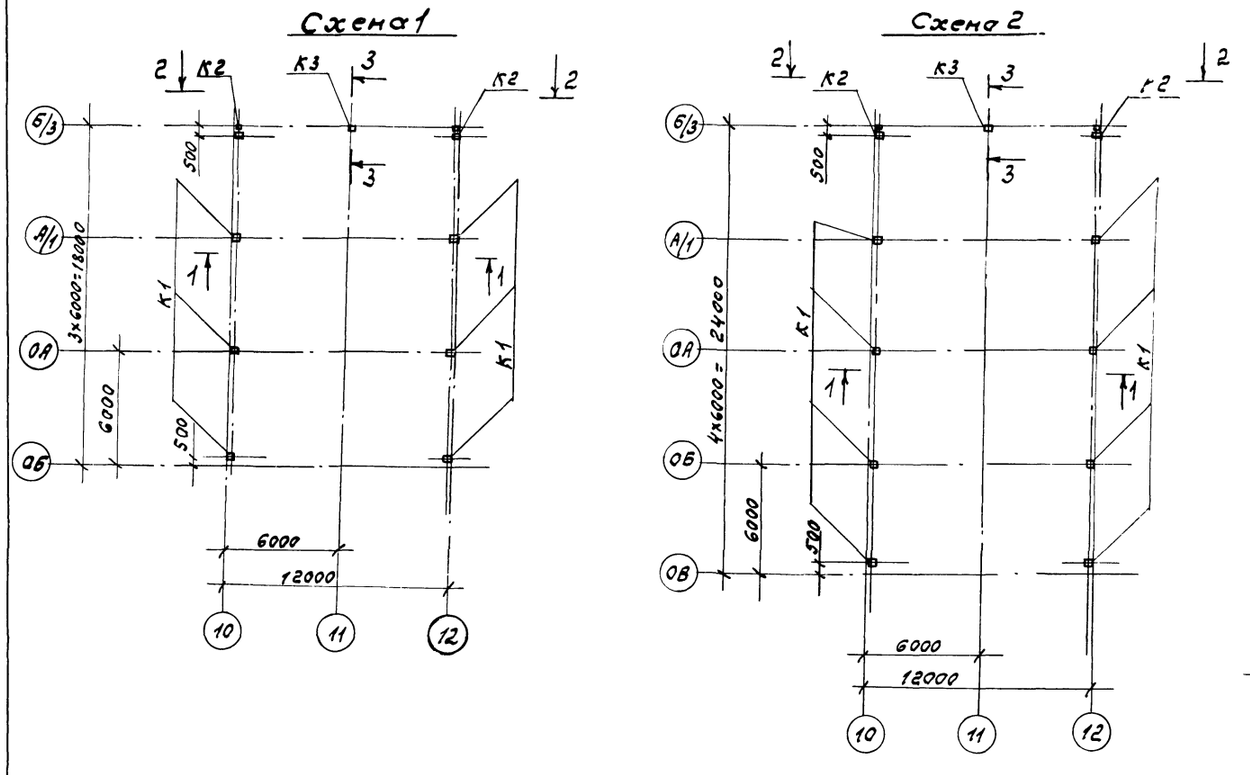

Спецификация к схеме расположения колонн.

Марка, поз.	Обозначение	Наименование	Кол. на схему 1	2	Всего	Масса ед. кг	Примечание
		Колонны					
К1	Т.п. 903-1-273.89-КЖ.И.002	1К69.4-3-1	6	8			
К2	-01	1К69.4-3-2	2	2			
К3	КЖ.И004	1К81.4-2.1	1	1			
		Стойка фахверка					
СФ21*	1.030.1-1.4-2-03	СФ21	2	2		325,5	l=5800
		Изделия соединительное					
1	Т.п. 903-1-273.89-КЖ.И.047	МС19	1	1			4.5 кг
2	КЖ.И055	НМ3	1	1			7.0 кг
3	1.030.1-1.4-1-240	Элемент крепления Т24	8	8			

* Стойку СФ21 укоротить по месту.

3-3

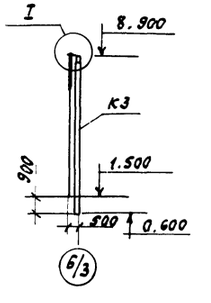

1. Общие указания см. лист 1.
2. Сварку выполнять электродами типа Э42 ГОСТ 9467-75
3. Швы между плитами заполнить цементным раствором марки 100.
4. Схема 1 разработана для топлива каменные угли
Схема 2 - для топлива бурые угли.

1-1

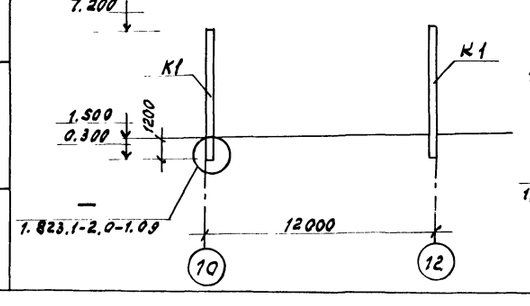

2-2

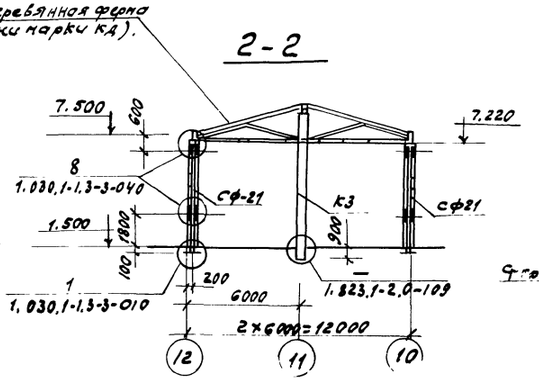

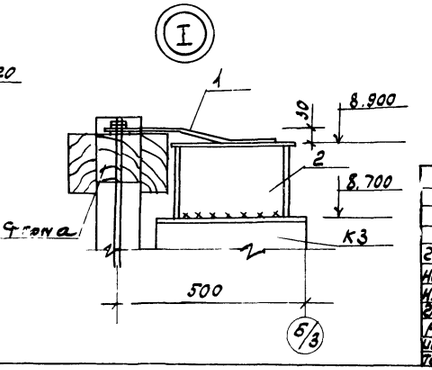

Альбом 7 часть 2

Инв. № подл.	Подпись и дата	Взам. инв. №

Привязан

Инв. №

ТП 903-1-273.89-КЖ

Гип	Гусева	
Нач. отд.	Ехилевский	
Н. контр.	Марунов	
Гл. спец.	Марков	
Рук. гр.	Катаева	
Инж. I к.	Сенягина	
Техн. II к.	Гаврилова	

Котельная с 4 котлоагрегатами „Братск М" для сельскохозяйственного строительства

Склад угля. Схемы расположения колонн.

Стадия	Лист	Листов
Р.П	58	

ГПИ Горьковский САНТЕХПРОЕКТ

Альбом 7 часть 2

Схемы расположения плит ограждения.

Схема 1.

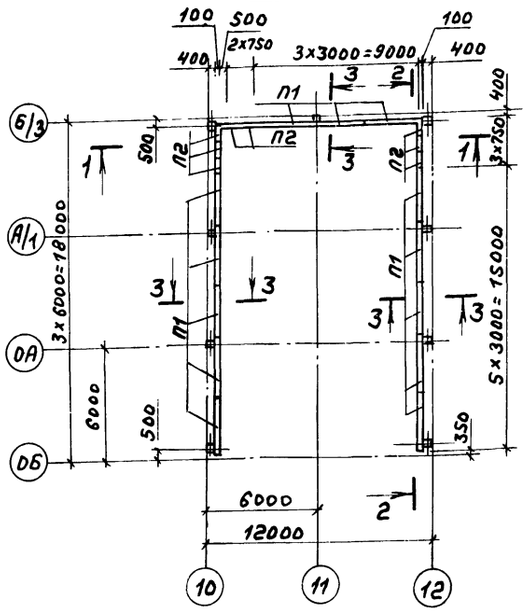

Схема 2

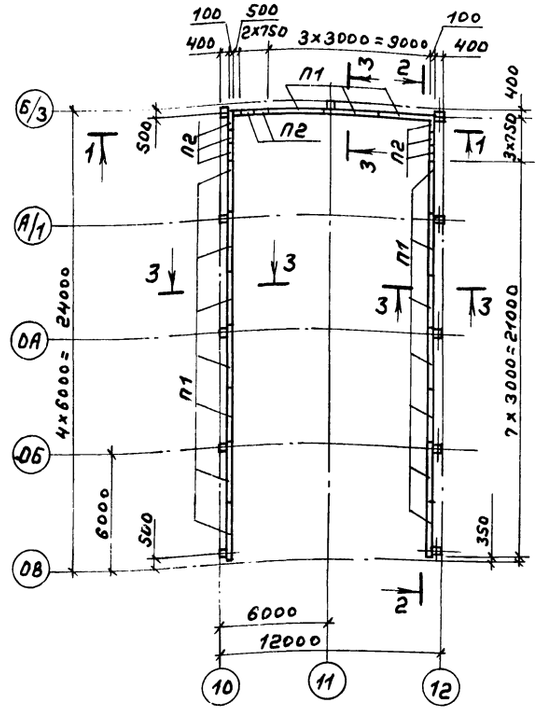

1-1

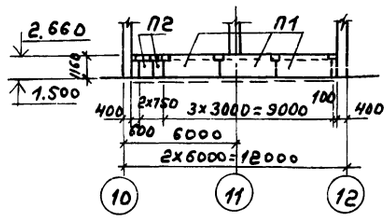

2-2

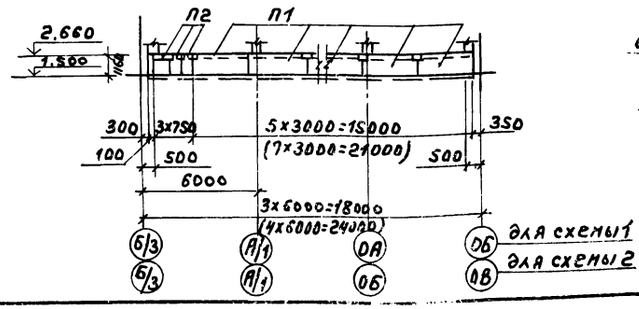

3-3

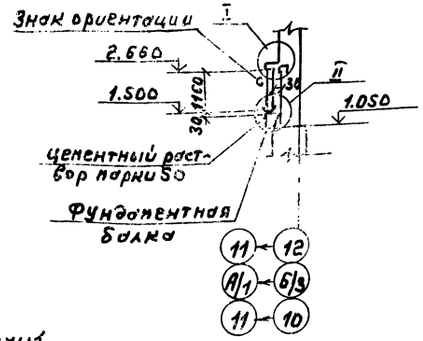

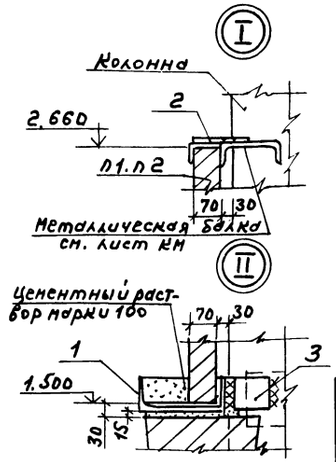

Спецификация к схемам расположения плит ограждения.

Марка поз.	Обозначение	Наименование	Кол. на схему 1	Кол. на схему 2	Масса ед.кг	Примечание
		Плиты канальные				
П1	3.006.1-2.87.2-31	П7-3а	13	17	610	
П2	3.006.1-2.87.2-7	П7.Д-3а	8	8	150	
1		Швеллер 24ГОСТ8240-72* / Вст3пс6ГОСТ535-79	45.7	57.7	24.0	п.м.
2	т.п.903-1-273.89-КЖ.И.041	МС 12	42	50	0.88	
3		Уголок 140х140х9-6-ГОСТ8509-72* / Вст3пс6ГОСТ535-79* е=90	16	20	1.9	

1. Общие указания см. лист 1.
2. Сварку выполнять электродами типа Э42ГОСТ9467-75.
3. Швы между плитами заполнить цементным раствором марки 100.
4. Схема 1 разработана для топлива каменные угли, схема 2 - для топлива бурые угли.

Привязан:

Инв. №

ГИП	Гусева	
Нач.отд.	Ехилевский	
Н.контр.	Морунов	
Гл.спец.	Марков	
Нач.гр.	Катаева	
Инж.Iк.	Сенягина	
Т.°хн.IIк.	Гаврилова	

Копир.

ТП 903-1-273.89-КЖ

Котельная с 4 котлоагрегатами „Братск М" для сельскохозяйственного строительства

Стадия	Лист	Листов
Р.П	59	

Склад угля. Схемы расположения плит ограждения.

ГПИ Горьковский САНТЕХПРОЕКТ

23945-09 60

Инв.№ подл. | Подп. и дата | Взам.инв.№

Альбом 7 часть 2

Схема расположения асбестоцементных листов покрытия. Схема 1. Схема 2.

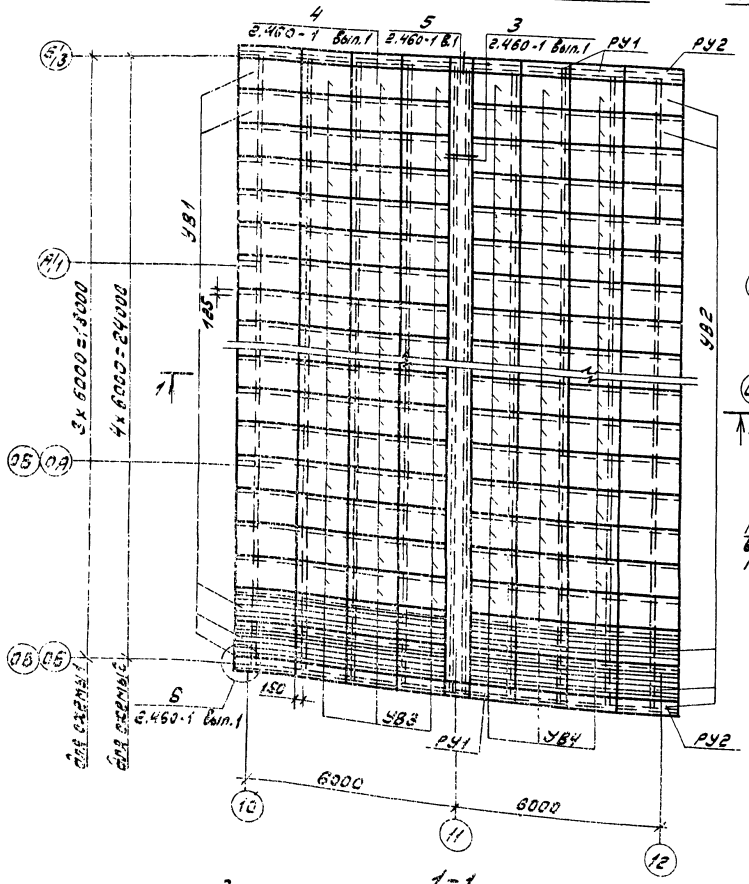

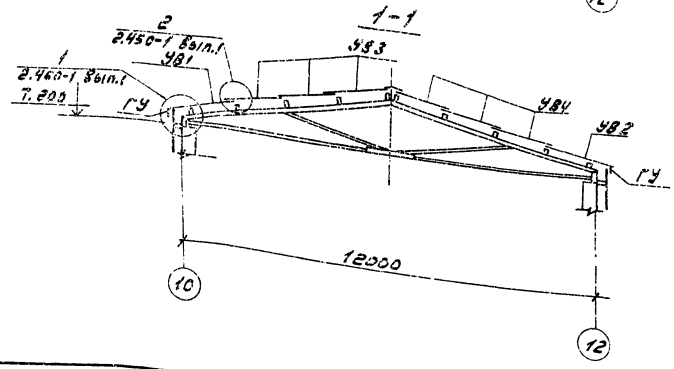

Схема расположения рабочих ходов по покрытию (схема 1, 2).

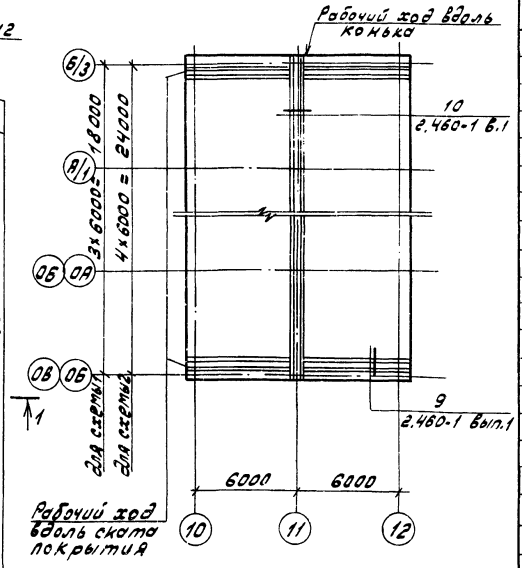

Таблица марок листов.

Марка	Эскиз	m мм	n мм
54/200-7.5-2000 левые 1	Перекрываемая кромка	125	210
54/200-7.5-2000 правые 1	Перекрываемая кромка	125	210
54/200-7.5-1750 левые 2	Перекрываемая кромка	125	210
54/200-7.5-1750 правые 2	Перекрываемая кромка	125	210

Спецификация к схемам расположения а/цем. листов покрытия и рабочих ходов по покрытию.

Марка поз.	Обозначение	Наименование	Кол. на схему 1	Кол. на схему 2		Масса ед., кг	Примечание
		Листы асбестоцементные ГОСТ 16233-77					
УВ1		54/200-7.5-2000 левые 1	18	24		40	
УВ2		54/200-7.5-2000 правые 1	18	24		40	
УВ3		54/200-7.5-1750 левые 2	54	72		35	
УВ4		54/200-7.5-1750 правые 2	54	72		35	
		Коньковые детали					
КУ-1	ГОСТ 16233-77	КУ-1	18	24		8.0	
КУ-2	ГОСТ 16233-77	КУ-2	18	24		8.0	
		Угловые детали					
РУ-1	ГОСТ 16233-77	РУ-1	12	12		16.8	
РУ-2	ГОСТ 16233-77	РУ-2	4	4		14,7	
		Лист Б 07×510×700 ГОСТ 19903-74* / СТ К-1 ОСТ 14-11-196-87	2	2		2.0	
		Крепления					
МШ1	2.460-1 В.1 л.48	МШ1	360	482		52.5	
МШ2	2.460-1 В.1 л.48	МШ2	20	20		43.7	
МВ2	2.460-1 В.1 л.48	МВ2	6	6		27.2	
МВ	2.460-1 В.1 л.48	МВ	74	100		57.4	
М9	2.460-1 В.1 л.48	М9	48	48		87.2	
		Пиломатериалы ГОСТ 24454-80Б	1.12	1.57			м³

1. Общие указания см. лист 1.
2. Все крепежные элементы покрыть двумя слоями эмали ПФ-115 по грунтовке ГФ-021.
3. Деревянные элементы подвергнуть глубокой пропитке антисептиками.
4. Отверстия в асбестоцементных листах для постановки креплений просверлить.
5. Диаметр отверстий должен быть на 2мм больше диаметра, проходящего через них стержня крепежного прибора.
6. Схемы 1 разработаны для топлива каменный уголь, схемы 2 - для топлива бурый уголь.
7. Все узлы на схемах указаны для покрытия по деревянным прогонам.

Привязан:

Инв. №

ГИП	Гусева	
Нач.отд.	Ехилевский	
Н.контр.	Морунов	
Гл.спец.	Марков	
Нач.гр.	Катаева	
Инж.I к.	Сенягина	
Инж.II к.	Ведехина	

ТП 903-1-273.89-КЖ

Котельная с 4 котлоагрегатами „Братск М" для сельскохозяйственного строительства

Склад угля. Схема расположения асбестоцементных листов покрытия и рабочих ходов.

Стадия	Лист	Листов
Р.П.	60	

ГПИ Горьковский Сантехпроект

Копир. [signature]

23945-09 61

Схемы расположения асбестоцементных листов стен по оси 12 (по оси 10 зеркально)

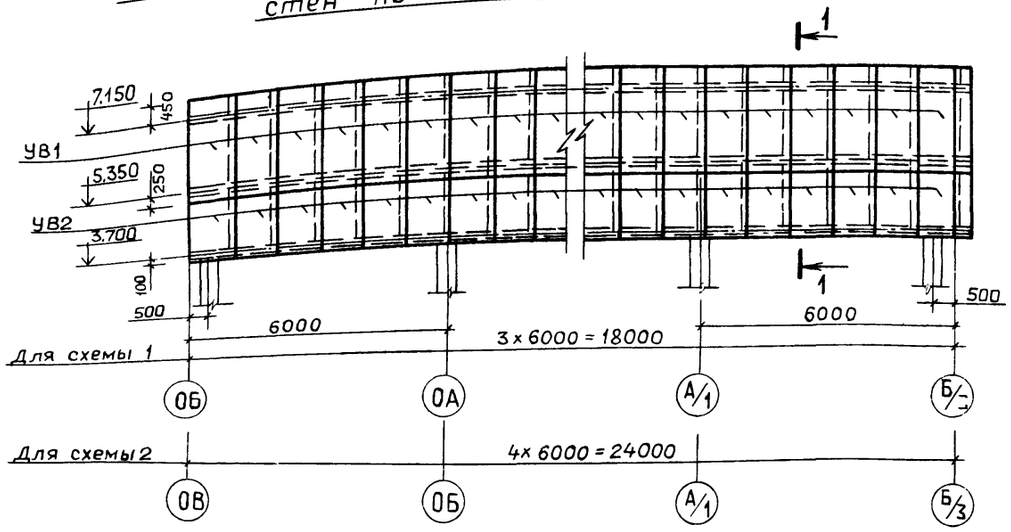

1 – 1

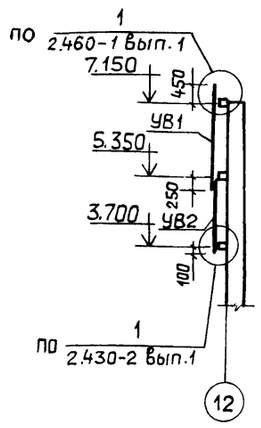

По оси ОБ (ОВ)

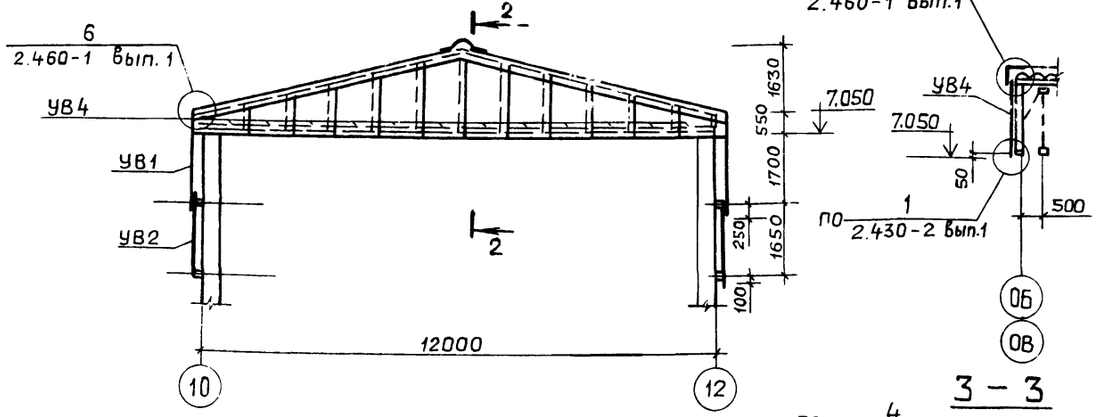

2 – 2

По оси Б/3

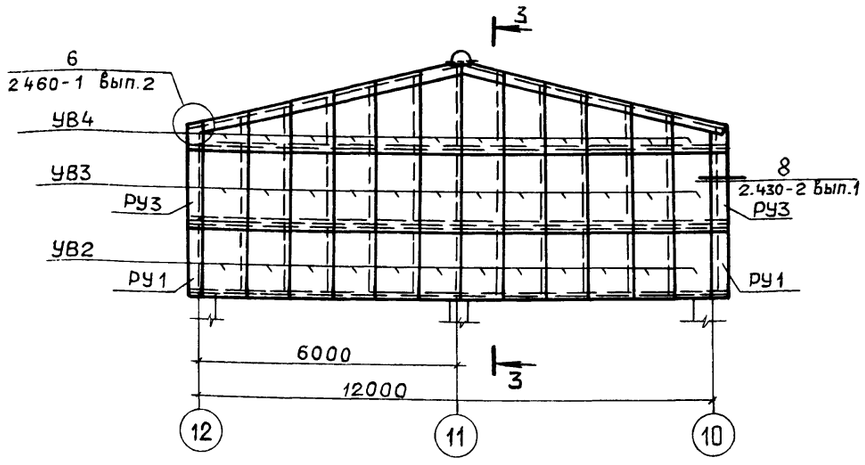

3 – 3

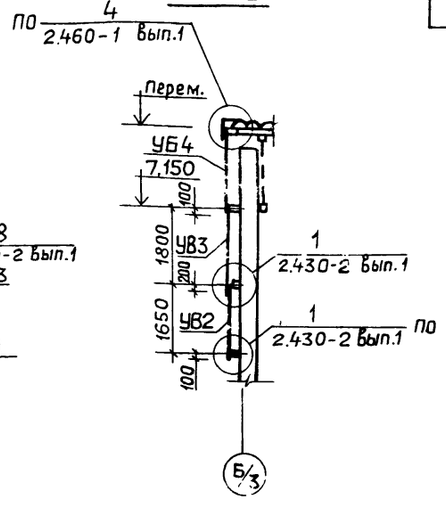

Таблица марок листов

Марка	Эскиз
54/200-6-1750 54/200-6-2000 54/200-6-2500 правые -1	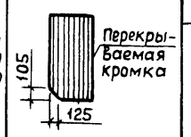
54/200-6-2000 54/200-6-2500 правые -2	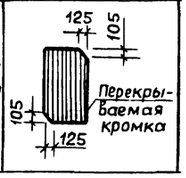

Спецификация к схеме расположения асбестоцементных листов стен

Марка, поз.	Обозначение	Наименование	Кол. на схему 1	2		Масса ед. кг	Примечание
		Листы асбестоцементные					
		ГОСТ 16233-77					
УВ1		54/200-6-2500 правые 1	36	48		39	
УВ2		54/200-6-1750 правые 1	48	60		26	
УВ3		54/200-6-2000 правые 2	12	12		32	
УВ4		54/200-6-2500 правые 1	24	24		39	резать по месту
		Угловые детали					
РУ-1	ГОСТ 16233-77	РУ-1	2	2		14.7	
РУ-3	ГОСТ 16233-77	РУ-3	2	2		21.2	
ГУ	ГОСТ 16233-77	Гребенка ГУ	36	48		3.1	
		Крепления					
МШ4	2.430-2 в.1 л.30	МШ4	360	432		0.05	
МВ1	2.430-2 в.1 л.30	МВ1	48	60		0.04	
		Пиломатериалы					
		ГОСТ 24454-80Е	0.08	0.08			м³

1. Общие указания см. лист 1
2. Схема 1 разработана для топлива каменный уголь, схема 2 – для топлива бурый уголь.
3. Все узлы на схемах указаны для стен из асбестоцементных волнистых листов по деревянным прогонам.
4. Деревянные элементы подвергнуть глубокой пропитке антисептиками.
5. Все крепежные элементы покрыть двумя слоями эмали ПФ-115 по грунтовке ГФ-021.
6. Отверстия в асбестоцементных листах для постановки креплений просверлить. Диаметр отверстий должен быть на 2мм больше диаметра проходящего через них стержня крепежного прибора

ТП 903-1-273.89 – КЖ

ГИП	Гусева		
Нач.отд	Ехилевский		
Н.контр	Морунов		
Гл.спец.	Марков		
Нач.гр	Катаева		

Котельная с 4 котлоагрегатами «Братск-М» для сельскохозяйственного строительства

Стадия	Лист	Листов
РП	61	

Склад угля. Схемы расположения асбестоцементных листов стен.

ГПИ ГОРЬКОВСКИЙ САНТЕХПРОЕКТ

ПРИВЯЗАН:

Инв. №

Копир. Ганкова

23945-09 62

Инв.№подл. | Подп. и дата | Взам. инв.№

Альбом 7 часть 2

Схема молниезащиты (схемы 1; 2)

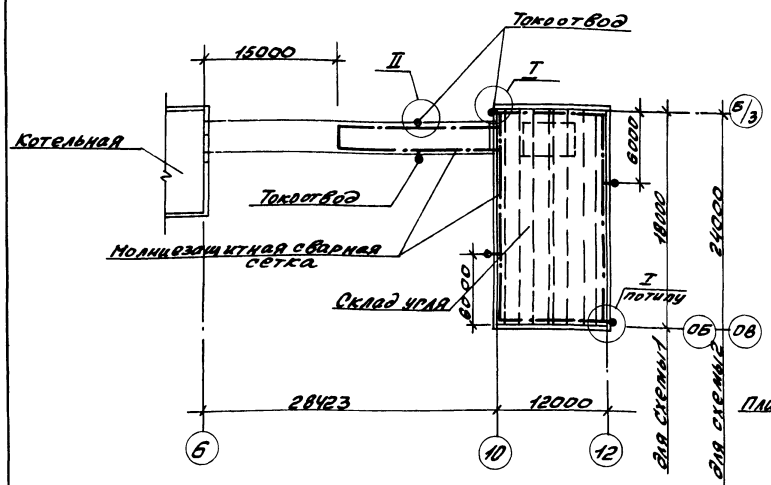

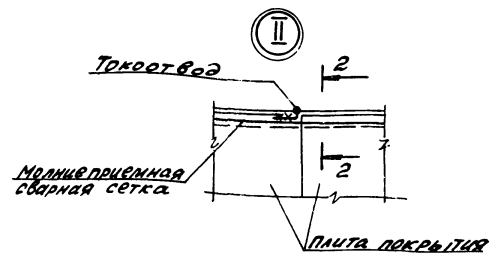

2 - 2

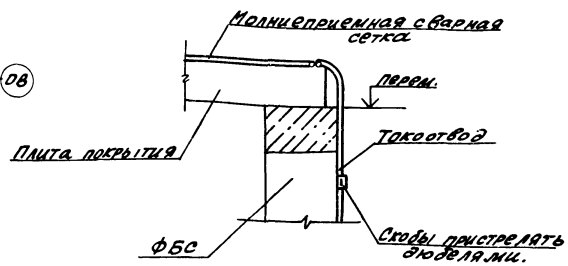

1 - 1

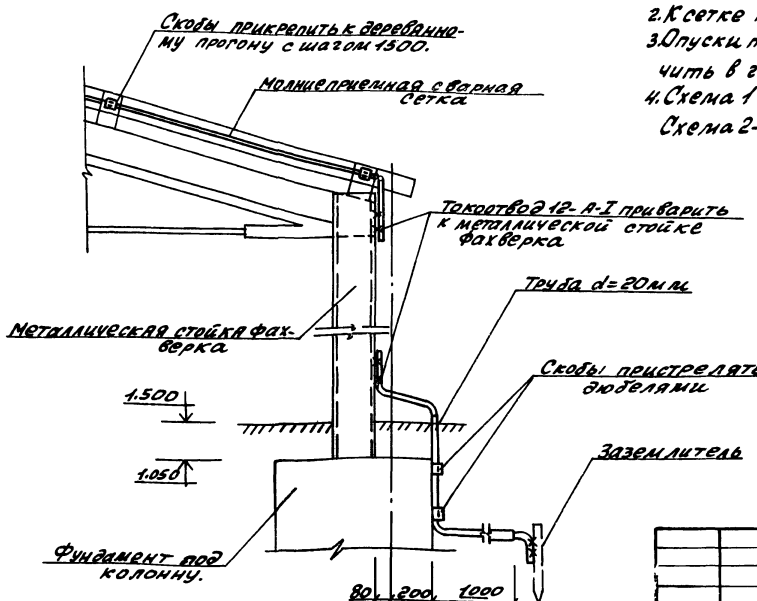

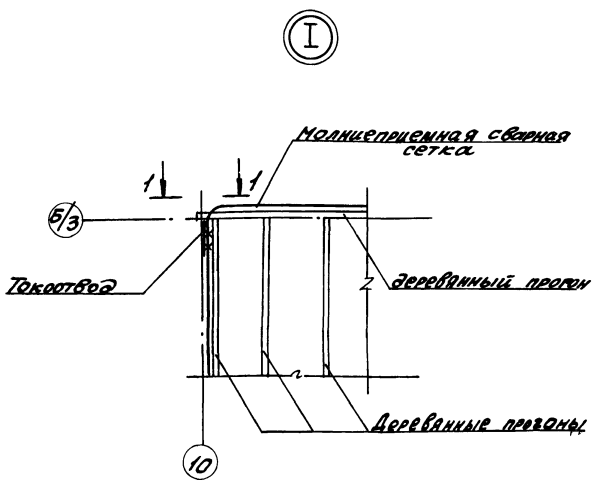

Спецификация элементов на молниезащиту.

Марка, поз.	Обозначение	Наименование	Кол. на схему 1	Кол. на схему 2	Масса ед.кг	Примечание
		Молниеприемная				
		сварная сетка				
		Б-А-I ГОСТ 5781-82*	91.5	102.5	0,222	п. м
		Токоотвод				
		12-А-I ГОСТ 5781-82*	30.5	30.5	0,888	п. м
		Труба 20х2.8 ГОСТ 3262-75*	21.0	21.0	1.66	п. м

1. Перед укладкой гидроизоляционного ковра по стяжке в кровле галереи проложить молниеприемную сварную сетку из горячекатанной стали Б-А-I с размерами по чертежу.
2. К сетке приварить токоотводы из арматуры 12-А-I.
3. Опуски токоотводов на 2м выше уровня земли заключить в газопроводную трубу d=20мм ГОСТ 3262-75*.
4. Схема 1 разработана для топлива каменные угли. Схема 2 - для топлива бурые угли.

Инв. № подл. | Подп. и дата | Взам. инв. № | Инв. № дубл. | Подп. и дата | Нач. отд. Эт. Кинзбал

				7П903-1-273.89-КМ	
ГИП	Гусева				
Нач. отд.	Ехилевский		Котельная с 4 котлоагрегатами МЗ Братск-М для сельскохозяйственного строительства	Стадия: Р.П.	Лист: 62	Листов:
Н. контр.	Морунов					
Гл. спец.	Марков					
Нач. гр.	Катаева					
Инж. Тк	Серегина		Схема молниезащиты.	ГПИ Горьковский САНТЕХПРОЕКТ		
Техн. Тк	Гаврилова					
Привязан:						
Инв. №						

Копир. Краса

Альбом 7 часть 2

Ведомость рабочих чертежей основного комплекта тп903-1-273.89-КД

Лист	Наименование	Примечание
1	Общие данные	
2	Схемы расположения ферм и связей	
3	Схемы расположения прогонов кровли	
4	Схемы расположения прогонов стен	
5	Узлы I – V	
6	Узлы VI – VII	
7	Узлы VIII – X	
8	Прогоны кровли. Марки МПК-1-1 ÷ МПК-1-3	
9	Прогоны кровли. Марки МПК-2-1 ÷ МПК-2-3	
10	Прогоны ПС1 ÷ ПС12, ПК4; ПК5. Связь СВ1.	
11	Ларь деревянный ЛД	

Ведомость ссылочных и прилагаемых документов

Обозначение	Наименование	Примечание
	Ссылочные документы	
1.063.9-2	Фермы металлодеревянные треугольные пролетом 9 и 12 м для покрытий одноэтажных зданий межвидового назначения.	
ГОСТ 7798-70*	Болты с шестигранной головкой	
ГОСТ 5915-70*	Гайки шестигранные	
ГОСТ 11371-78*	Шайбы	
	Прилагаемые документы	
ТП 903-1-273.89-КЖ.И. Альбом 8	Строительные изделия	
ТП 903-1-273.89-АР.ВМ Альбом 14	Ведомости потребности в материалах	

Общие указания

1. За отм. 0.000 принята отметка пола котельной, соответствующая абсолютной отметке
2. Строительно-монтажные работы выполнять с соблюдением требований СНиП III-4-80 „Техники безопасности в строительстве".
3. Сверление отверстий под болты в деревянных элементах ферм и установка крепежных элементов связей и прогонов должны выполняться до монтажа ферм.
4. Монтаж конструкций выполнять согласно СНиП 3.03.01-87 глава 5. „Несущие и ограждающие конструкции."
5. Требования к исходным материалам ферм и связей приведены в документе 1.063.9-2-0000ТУ листы 2, 3.
   Для изготовления деревянных элементов прогонов кровли и стен применяются пиломатериалы 2 сорта из сосны или ели по ГОСТ 8486-66 с размерами по ГОСТ 24454-80Е.
   Влажность древесных пиломатериалов не должна превышать 20%.
6. Болты, гайки, шайбы и гвозди для соединения прогонов с фермами, колоннами и связями должны отвечать требованиям соответствующих ГОСТ. Класс прочности болтов должен быть не ниже 5.6, гаек-5 по ГОСТ 1759.4-87.
7. Все деревянные элементы защищаются от биоразрушения путем пропитки водным раствором антисептического препарата ХМФ (ГОСТ 23787.9-84) 5-8% концентрации.
8. Для защиты деревянных элементов ферм, связей и прогонов от агрессии применять пентафталевые эмали ПФ-115 ГОСТ 6465-76 слоем толщиной 90-120 мм.
   Защиту металлических элементов связей, соединительных элементов выполнять эмалями ПФ-115 ГОСТ 6465-76 по грунтовке ГФ-021 ГОСТ 25129-82 общей толщиной 60 мм.
9. Прогоны стен подвергнуть глубокой пропитке антипиренами.

Ведомость спецификации

Лист	Наименование	Примечание
2	Спецификация к схемам расположения ферм и связей	
3	Спецификация к схемам расположения прогонов кровли	
4	Спецификация к схемам расположения прогонов стен	

Рабочие чертежи марки КД выполнены в соответствии с действующими строительными нормами и правилами проектирования предусматривают мероприятия в строительной части, обеспечивающие взрывную, взрывопожарную и пожарную безопасность при соблюдении установленных правил безопасности при эксплуатации здания.

Главный инженер проекта Гусева

Инв.№ подл. | Подп. и дата | Взам.инв.№

ПРИВЯЗАН:

Инв.№

ТП 903-1-273.89-КД

ГИП	Гусева		Котельная с 4 котлоагрегатами „Братск-м" для сельскохозяйственного строительства	Стадия	Лист	Листов
Нач.отд	Ехилевский			РП	1	11
Н.контр.	Марунов					
Гл.спец.	Марков		Общие данные	ГПИ ГОРЬКОВСКИЙ САНТЕХПРОЕКТ		
Нач.гр.	Катаева					

Копир. Ганкова

Альбом 7 часть 2

Схемы расположения ферм и связей

Схема 1

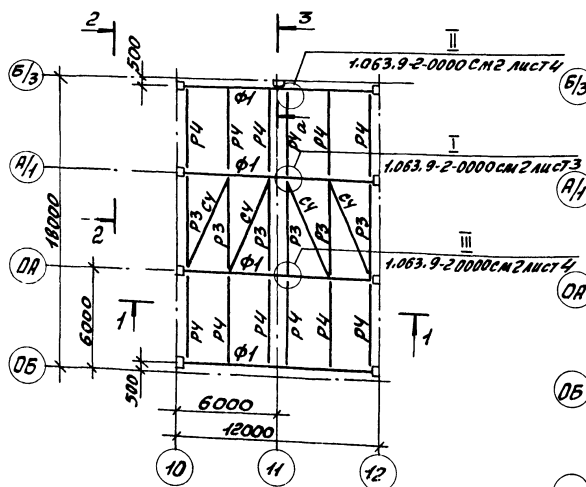

Схема 2

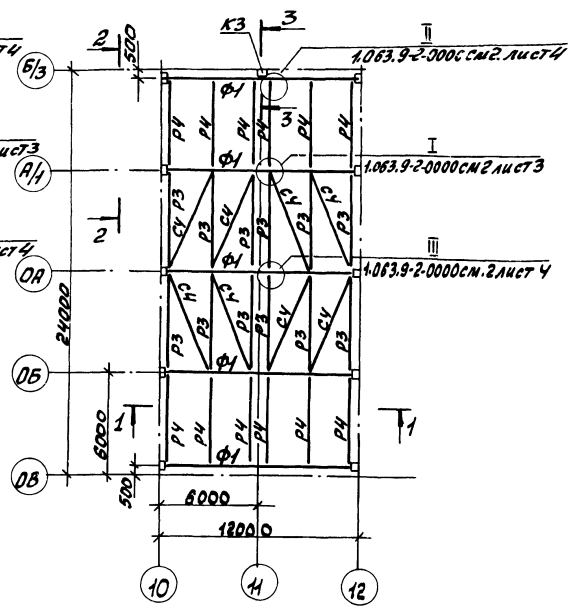

1–1

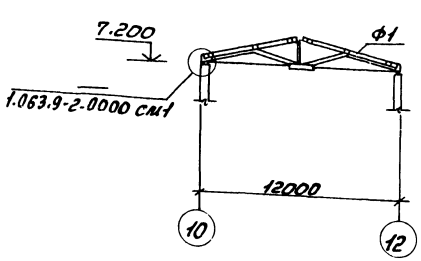

2–2

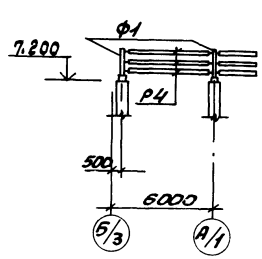

Спецификация к схемам расположения ферм и связей

Марка поз.	Обозначение	Наименование	Кол. на схему 1	Кол. на схему 2	Кол. на одно изд.	Масса 1 изд.	Примечание
Ф1	1.063.9-2-2000	Фермы ФМД 12-600	4	5		308	
Р3	1.063.9-2-3000-06	Распорки Р3-1	6	12		48.8	
Р4	-09	Р4-2	12	12		44.8	
СЧ	-21	Связи СЧ-1	4	8		52.3	
		Детали *					
		Изделие соединительное					
МС1	1.063.9-2-4000	МС1	32	56		0,87	
МС2-У	-04	МС2-4	8	16		0,87	
МС3	-05	МС3	12	12		0,10	
		Стандартные изделия *					
		Болт М12х40 ГОСТ 7798-70*	44	72		52.87	кг/1000шт
		Болт М16х180 ГОСТ 7798-70*	24	34		0.32	кг
		Гайка М12 ГОСТ 5915-70*	44	72		15.4	кг/1000шт
		Гайка М16 ГОСТ 5915-70*	34	34		33.17	кг/1000шт
		Шайба 12 ГОСТ 11371-78*	88	144		6.27	кг/1000шт
		Шайба 16 ГОСТ 11371-78*	12	22		11.3	кг/1000шт

* Детали и стандартные изделия выбраны по узлам I ÷ III (см. 1.063.9-2-0000 см. 2 лист 3).

1. Схема 1 разработана для топлива каменные угли. Схема 2 – для топлива бурые угли.
2. Защиту металлических и деревянных элементов ферм и связей см. на листе 1.

Инв.№ подл. | Подп. и дата | Взам.инв.№

Привязан:

Инв.№

ГИП	Гусева		
Нач.отд.	Екимовский		
Н.контр.	Морунов		
Гл.спец.	Маркова		
Нач.гр.	Катаева		
Техн.	Гаврилова		

Копир: Краш

ТП 903-1-273.89.-КД

Потребная с Укотальпрепаратами и Бактерием "А" для сельскохозяйственного строительства

Стадия	Лист	Листов
РП	2	

Схемы расположения ферм и связей

ГПИ Горьковский САНТЕХПРОЕКТ

23945-09 65

Формат А2

Альбом 7 часть 2

СХЕМА 1

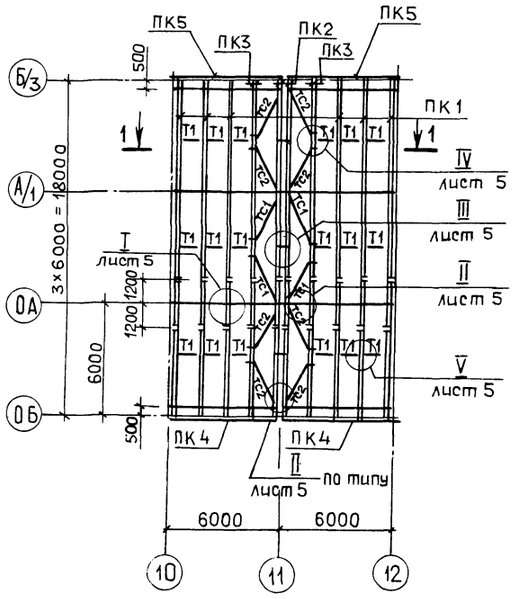

СХЕМА 2

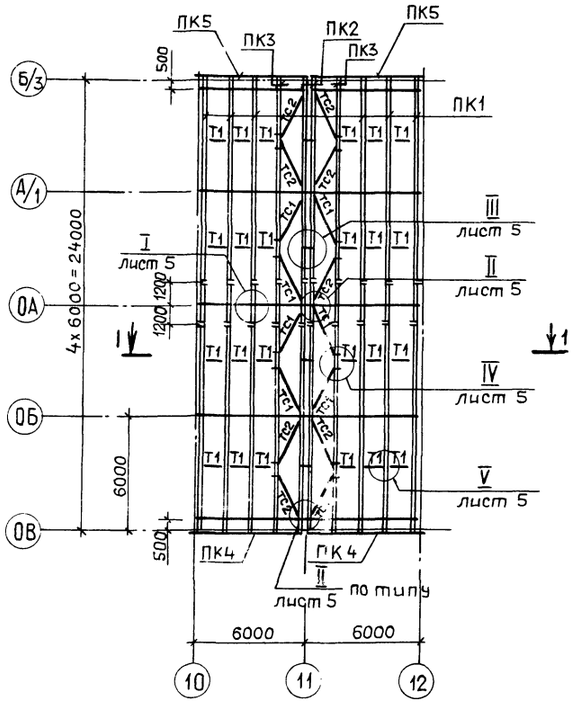

1—1

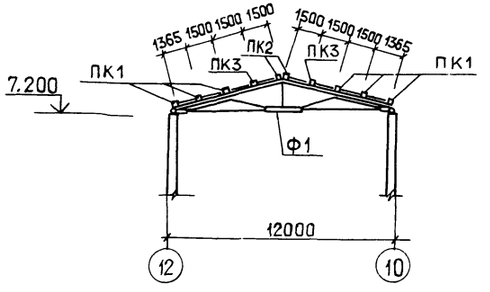

Спецификация к схемам расположения прогонов кровли

Марка поз	Обозначение	Наименование	Кол. на схему 1	Кол. на схему 2		Масса ед. кг	Примечание
		Прогоны кровли					
ПК 1	ТП 903-1-273.89-КД-8	ПК-1	6	6			
ПК 2	-КД-8	ПК-2	2	2			
ПК 3	-КД-8	ПК-3	2	2			
ПК 4	-КД-10	ПК-4	2	2			
ПК 5	-КД-10	ПК-5	2	2			
ТС 1	ТП903-1-273.89-КЖ.И-048	Связи ТС1	4	8			
ТС 2	-01	ТС2	8	8			
Т 1	-КЖ.И.049	Т 1	18	24			
		Детали					
		Изделия соединительные					
3	ТП903-1-273.89-КЖ.И.040	МС 11	32	40			
4	-КЖ.И.038-04	МС 4	8	10			
5	-КЖ.И.039-01	МС 8	12	16			
6		Полоса $\frac{Б\text{-}2\ 6\times100\ ГОСТ103\text{-}76^*}{Вст3кп2\ ГОСТ535\text{-}79^*}$ l=550	3	4			
10	-КЖ.И.038	МС 6	36	36			
		Стандартные изделия					
13		Болт М12×180 ГОСТ7798-70	168	214		177.3	кг/1000шт
14		Болт М16×240 ГОСТ7798-70*	16	20		413.8	кг/1000шт
18		Болт М12×40 ГОСТ7798-70*	12	16		52.87	кг/1000шт
19		Гайка М12 ГОСТ5915-70*	232	294		15.4	кг/1000шт
20		Шайба 12 ГОСТ11371-78*	232	294		6.27	кг/1000шт
21		Гайка М16 ГОСТ5915-70*	16	20		33.17	кг/1000шт
22		Шайба 16 ГОСТ11371-78*	16	20		11.3	кг/1000шт
23		Гвозди П4×100 ГОСТ4028-63	24	32		9.8	кг/1000кг
15		Болт М16×260 ГОСТ7798-70*	36	36		445.4	кг/1000шт

1. Схема 1 разработана для топлива каменный уголь схема 2 - для топлива бурый уголь.
2. Защиту деревянных и металлических элементов кровли см. на листе 1.
3. Отверстия в фермах для крепления прогонов сверлить по месту по узлам I, II, IV.

ПРИВЯЗАН:	ГИП	Гусева	ТП 903-1-273.89-КД	
	Нач.отд.	Ехилевский		
	Н.контр.	Морунов	Котельная с 4 котлоагрегатами „Братск-М" для сельскохозяйственного строительства	Стадия: РП; Лист: 3; Листов:
	Гл.спец.	Марков		
	Нач.гр.	Катаева	Схемы расположения прогонов кровли	ГПИ ГОРЬКОВСКИЙ САНТЕХПРОЕКТ
Инв.№	Техн.II к.	Гаврилова		

Копир. Ганкова 23945-09 66

Альбом 7 часть 2

Схемы расположения прогонов стен

Схема 1

по осям 12;10 (зеркально)

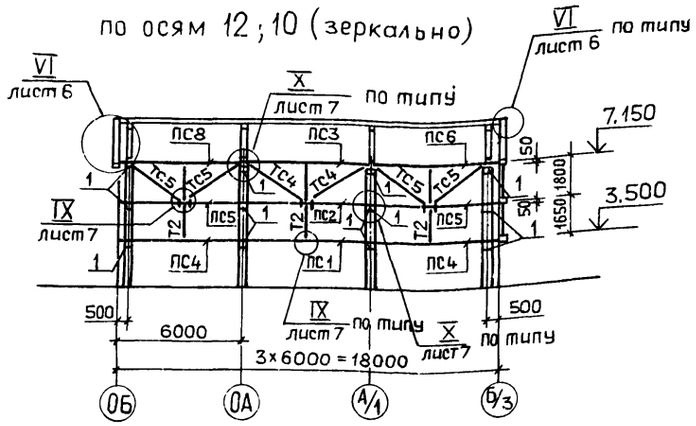

Схема 2

по осям 1;1 (зеркально)

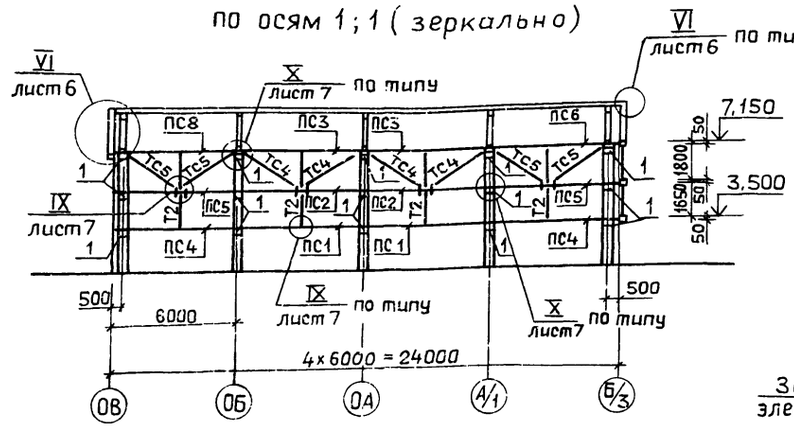

Схема 1;2

по осям ОБ (ОВ)

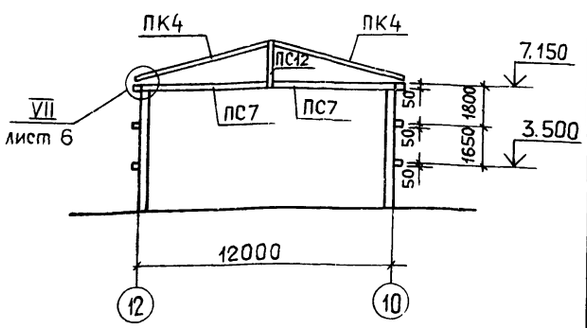

Схема 2

по оси Б/3

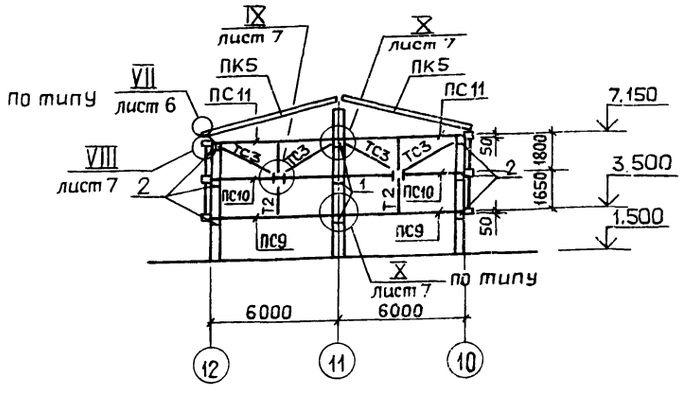

Узел установки опорного столика (поз. 1)

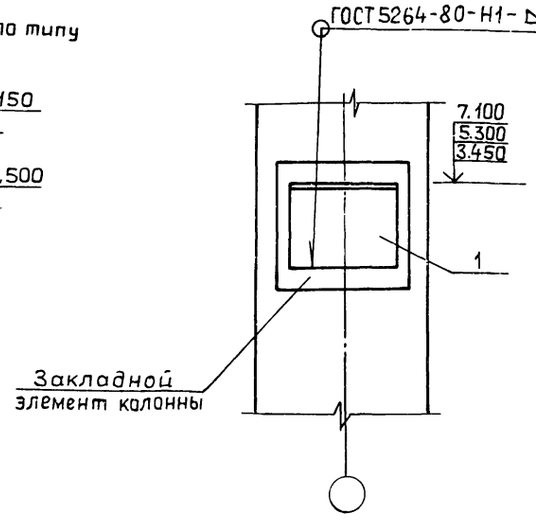

1. Схема 1 разработана для топлива каменный уголь, схема 2 – для топлива бурый уголь.
2. Защиту деревянных и металлических элементов стен см. на л.1.

Спецификация к схемам расположения прогонов стен

Марка, поз.	Обозначение	Наименование	Кол. на схему 1	2		Масса ед. кг	Примечание
		Прогоны стен					
ПС1	ТП903-1-273.89-КД-10	ПС1	2	4			
ПС2	-КД-10	ПС2	2	4			
ПС3	-КД-10	ПС3	2	4			
ПС4	-КД-10	ПС4	4	4			
ПС5	-КД-10	ПС5	4	4			
ПС6	-КД-10	ПС6	2	2			
ПС7	-КД-10	ПС7	2	2			
ПС8	-КД-10	ПС8	2	2			
ПС9	-КД-10	ПС9	2	2			
ПС10	-КД-10	ПС10	2	2			
ПС11	-КД-10	ПС11	2	2			
ПС12	-КД-10	ПС12	1	1			
		Связи					
ТС3	ТП903-1-273.89-КЖ.И.048-02	ТС3	4	4			
ТС4	-03	ТС4	4	8			
ТС5	-04	ТС5	8	8			
Т2	-КЖ.И.049-01	Т2	16	20			
СВ1	ТП903-1-273.89-КД-10	СВ1	1	1			
		Детали					
		Изделия соединительные					
1	ТП903-1-273.89-КЖ.И.038-02	МС2	27	33			
2	-03	МС3	6	6			
7	-КЖИ.050	МС20	2	2			
8	-КЖИ.051	МС21	1	1			
9	-КЖИ.038-01	МС5	2	2			
11	-КЖИ.039	МС9	16	20			
12	-02	МС10	1	1			
		Стандартные изделия					
15		Болт М16х260 ГОСТ7798-70*	8	8		177.3	кг/1000шт
16	1.063.9-2-0.400-01	Болт стяжной	2	2		0.59	
17		Болт М12х140 ГОСТ7798-70*	124	154		141.7	кг/1000шт
18		Болт М12х40 ГОСТ7798-70*	16	20		52.87	кг/1000шт
19		Гайка М12 ГОСТ5915-70*	188	234		15.4	кг/1000шт
20		Шайба 12 ГОСТ11371-78*	188	234		6.27	кг/1000шт
21		Гайка М16 ГОСТ 5915-70*	8	8		33.17	кг/1000шт
22		Шайба 16 ГОСТ 11371-78*	8	8		11.3	кг/1000шт

Взам.инв.№ | Подп. и дата | Инв.№подл.

Привязан:

Инв.№

ГИП	Гусева	
Нач.отд	Е... евский	
Н.контр	Мсоунов	
Гл.спец.	Ма...ков	
Нач.гр.	К... лева	
Техн.тк.	Габ...илова	
Копир. Ганькова		

ТП 903-1-273.89 – КД

Котельная с 4 котлоагрегатами «Братск-2М» для сельскохозяйственного строительства

Стадия	Лист	Листов
РП	4	

Схемы расположения прогонов стен.

ГПИ горьковский САНТЕХПРОЕКТ

Альбом 7 часть 2

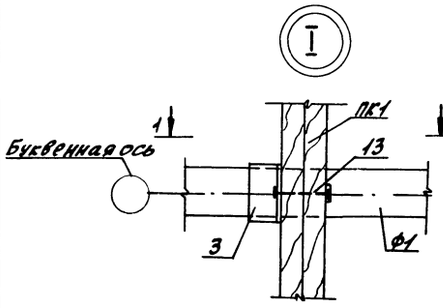

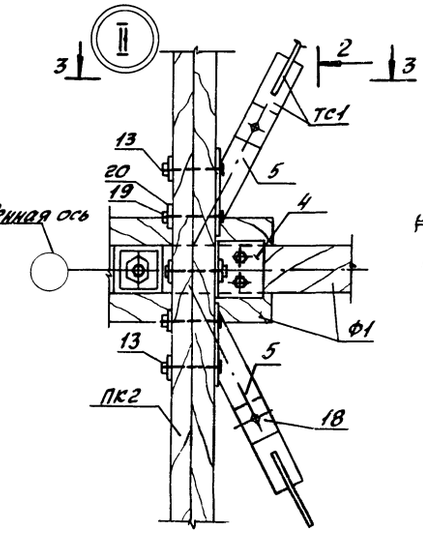

2-2

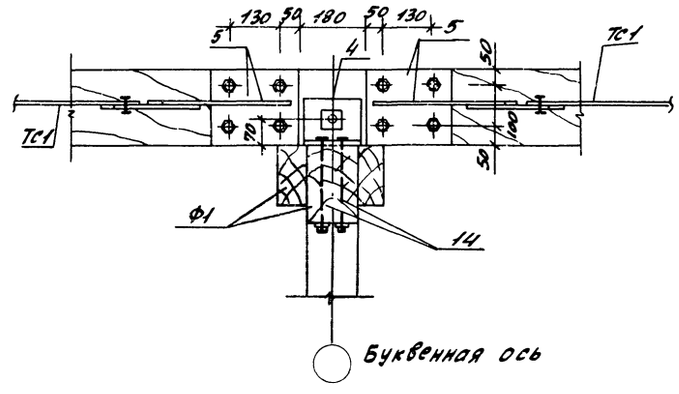

3-3

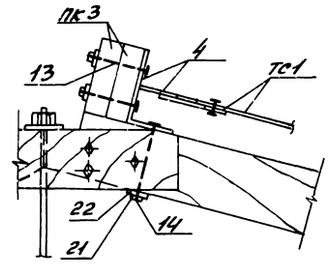

1-1

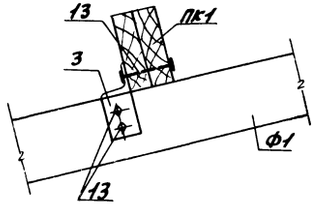

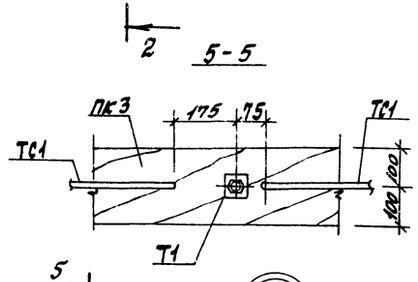

6-6

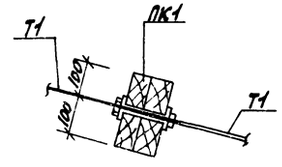

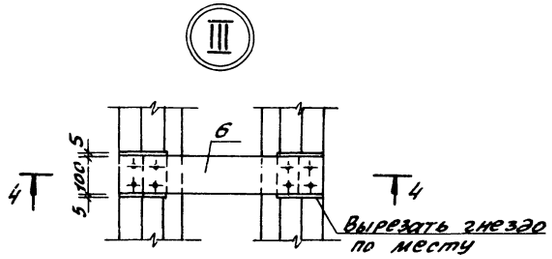

4-4

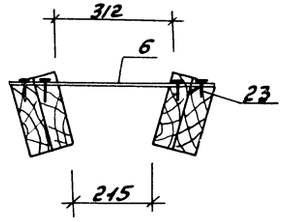

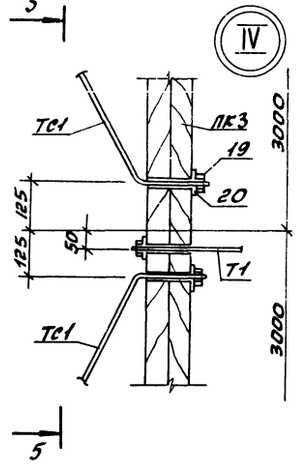

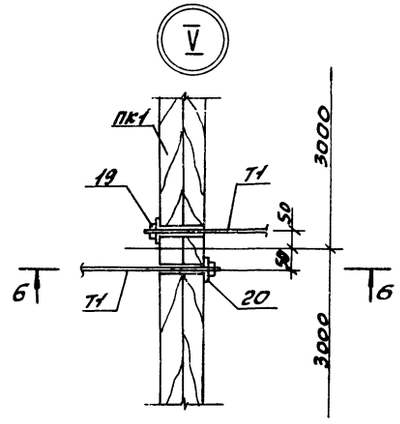

1. Общие указания см. лист 1.

						ТП 903-1-273.89-КД	
Привязан:					Кутельная с участками горелых глин „Братск-N" для сельскохозяйственного строительства	Стадия: Р.П.	Лист: 5	Листов:
			ГИП	Гусева				
			Нач.отд.	Ехилевский				
			Н.контр.	Морунова	Узлы I-V	ГПИ Горьковский САНТЕХПРОЕКТ		
Инв.№			Гл.спец.	Марков				
			Нач.пр.	Катаева				

Копир. Краск 23945-09 68 Формат А2

Инв.№ подл. | Подп. и дата | Взам.инв.№

Альбом 7 часть 2

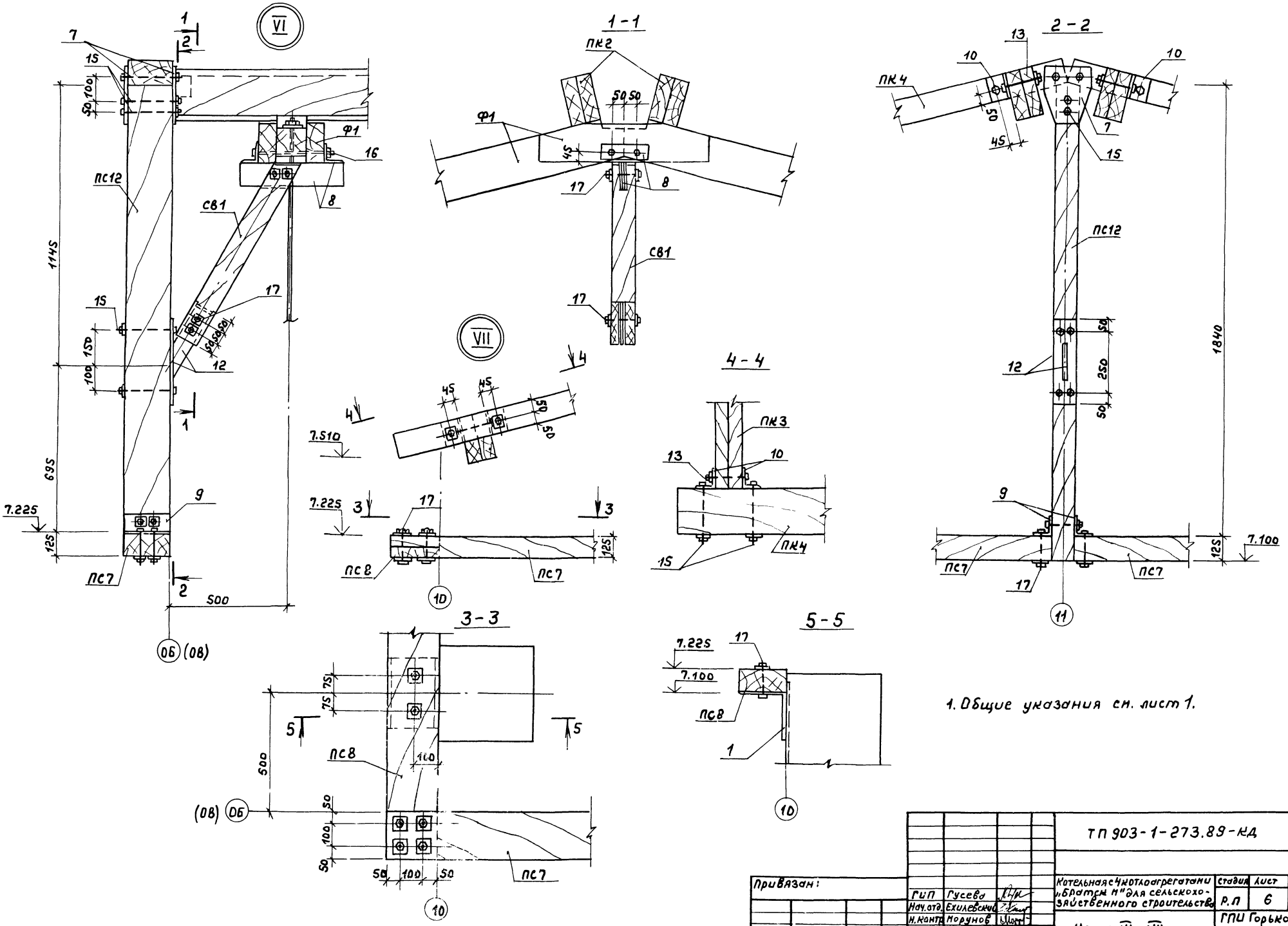

1. Общие указания см. лист 1.

Привязан:				ТП 903-1-273.89-КД		
	ГИП	Гусева		Котельная с 4 котлоагрегатами „Братск М" для сельскохозяйственного строительства	Стадия	Лист	Листов
	Нач.отд.	Ехилевский			Р.П	6	
	Н.контр.	Морунов		Узлы VI - VII	ГПИ Горьковский САНТЕХПРОЕКТ		
	Гл.спец.	Марков					
Инв. №	Нач.гр.	Катаева					

Копир

23945-09 69

Инв. № подл. | Подп. и дата | Взам. инв. №

Альбом 7 часть 2

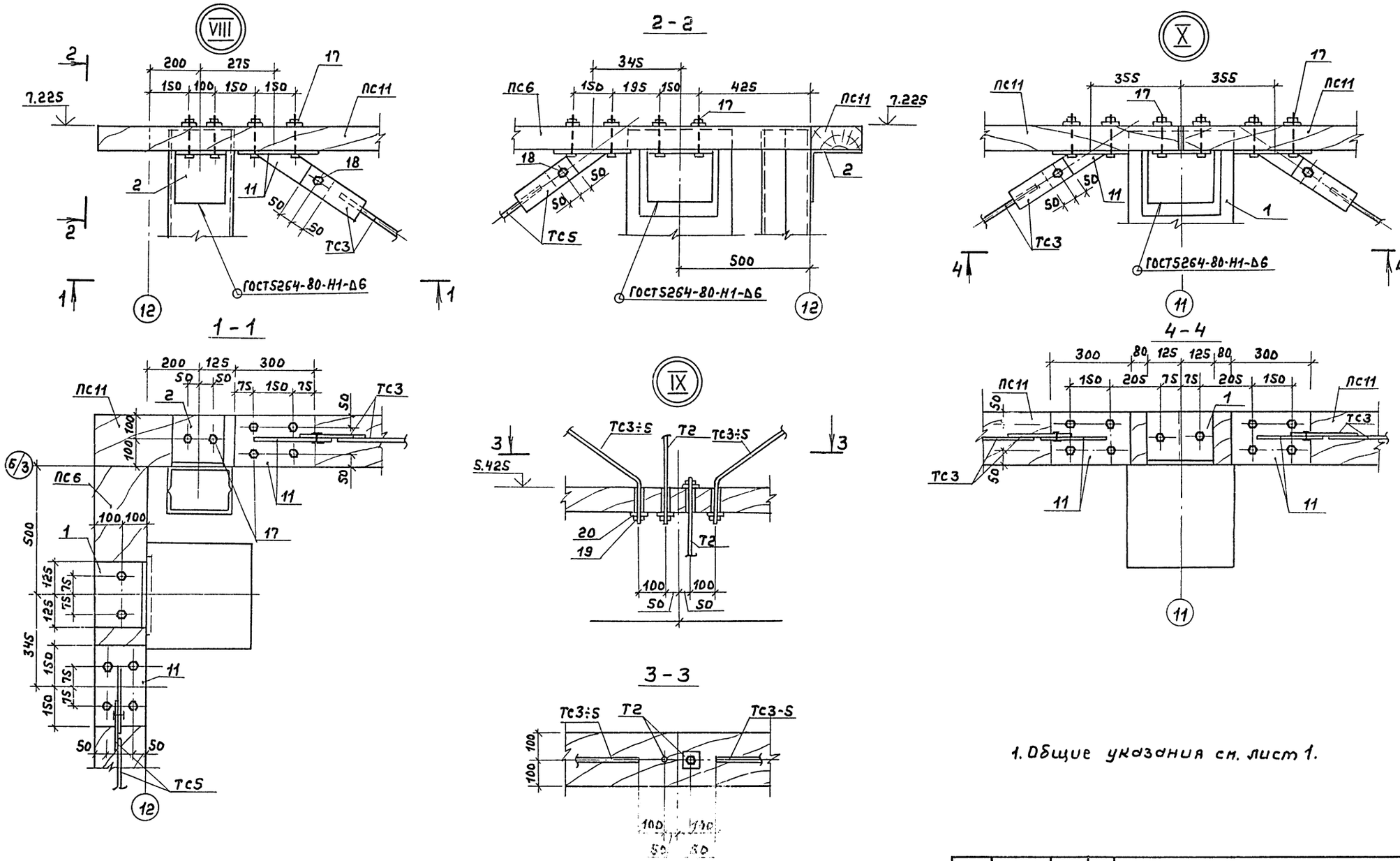

1. Общие указания см. лист 1.

Привязан:	ГИП	Гусева	ТП 903-1-273.89-КД		
	Нач.отд	Ехилевский	Котельная с 4 котлоагрегатами „Братск М" для сельскохозяйственного строительства	Стадия	Лист	Листов
	Н.контр	Морунов		РП	7	
	Гл.спец	Марков	Узлы VIII – X.	ГПИ Горьковский САНТЕХПРОЕКТ		
Инв. №	Нач.г	Катаева				

23945-09 75

Схема прогонов ПК1÷ПК3 (для топлива каменный уголь).

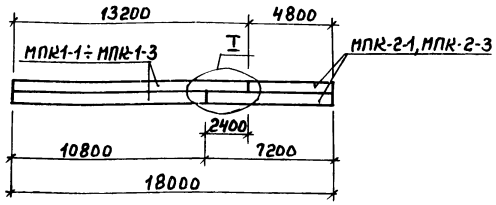

Схема прогонов ПК1÷ПК3 (для топлива бурый уголь).

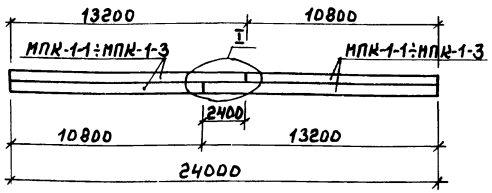

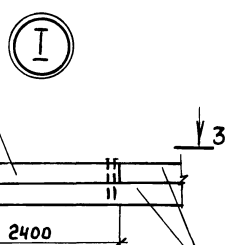

3 - 3

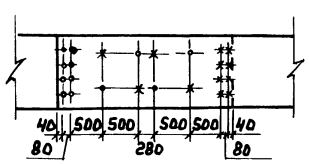

2 - 2

(для МПК-1-2; МПК-2-2)

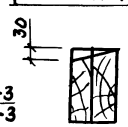

1 - 1

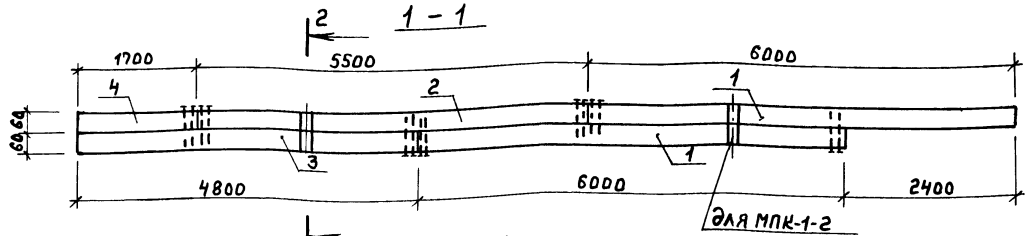

МПК-1-1

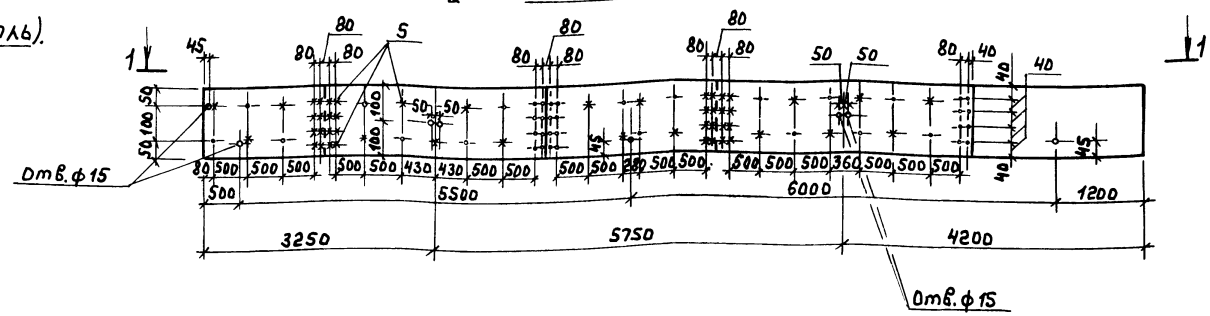

МПК-1-2

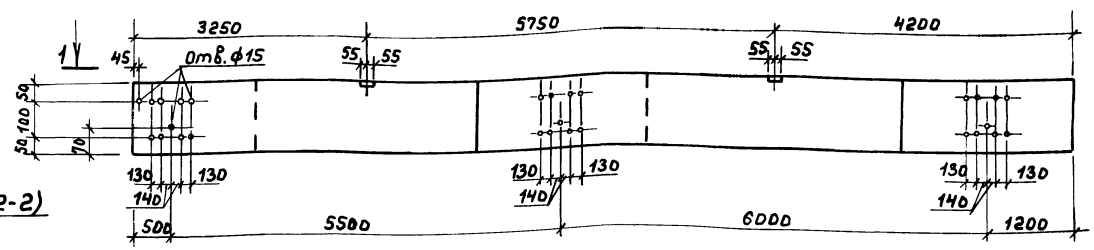

МПК-1-3

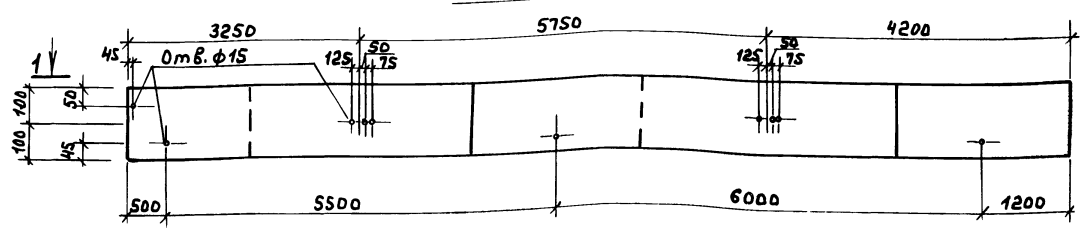

Таблица сборки прогонов

Марка прогона	Топливо каменный уголь						Топливо бурый уголь			Примечание
	Количество марок									
	МПК-1-1	МПК-1-2	МПК-1-3	МПК-2-1	МПК-2-2	МПК-2-3	МПК-1-1	МПК-1-2	МПК-1-3	
ПК1	1			1			2			
ПК2		1			1			2		
ПК3			1			1			2	

1. Марки МПК-2 разработаны на л. 9
2. Разбивку гвоздей в МПК-1-2; МПК-1-3 см. по марке МПК-1-1.
3. Спецификацию см. лист 9.

Привязан:

Инв. №

ГИП	Гусева	
Начатд	Ехилевский	
Н.контр	Морунов	
Гл.спец	Марков	
Нач.гр	Катаева	

Копир.

ТП 903-1-273.89-КД

Котельная с 4 котлоагрегатами „братскими" для сельскохозяйственного строительства.

Стадия	Лист	Листов
Р.П	8	

Прогоны кровли ПК1÷ПК3 Марки МПК-1-1÷МПК-1-3

ГПИ Горьковский САНТЕХПРОЕКТ

Инв. № подл. | Подп. и дата | Взам. инв. №

Альбом 7 часть 2

1-1

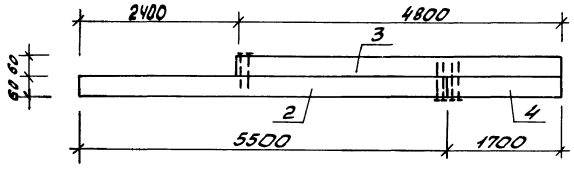

МПК-2-1

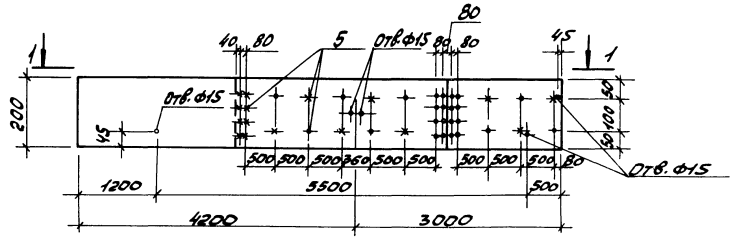

МПК-2-2

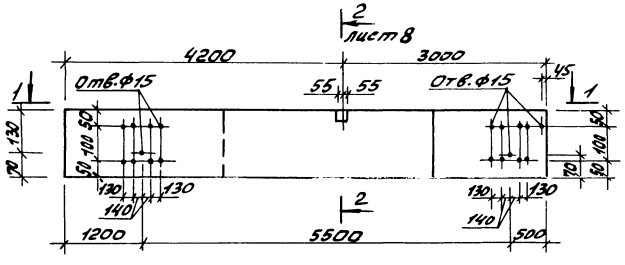

МПК-2-3

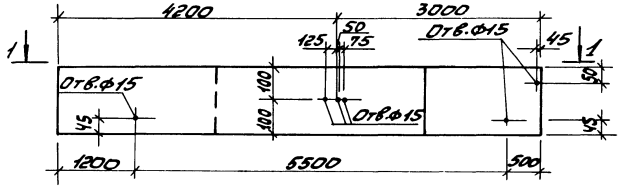

Спецификация прогонов кровли

Формат	Зона	Поз.	Обозначение	Наименование	Код на марку МПК-1-1	МПК-1-2	МПК-1-3	МПК-2-1	МПК-2-2	МПК-2-3	Примечание
				Детали							
		1	ГОСТ 24454-80Е	Брус 60х200 ℓ=6000	2	2	2				0,072 м³
		2		ℓ=5500	1	1	1	1	1	1	0,066 м³
		3		ℓ=4800	1	1	1	1	1	1	0,058 м³
		4		ℓ=1700	1	1	1	1	1	1	0,021 м³
				Стандартные изделия							
		5		Гвозди К4х120 ГОСТ 4028-63	88	88	88	40	40	40	

1. Схему сборки прогонов см. на л. 8
2. Разбивку гвоздей в МПК-2-2; МПК-2-3 см. по марке МПК-2-1.

Инв. № подл. | Подп. и дата | Взам. инв. №

Привязан:

Инв. №

Гип	Гусева	
Нач. отд.	Ехилевский	
Н. контр.	Морунов	
Гл. спец.	Марков	
Нач. гр.	Катаева	

ТП903-1-273.89-КД

Котельная с 4 котлоапрегатами „Братск-М" для сельскохозяйственного строительства

Прогоны кровли ПК1÷ПК3
Марки МПК-2-1÷МПК-2-3

Стадия	Лист	Листов
Р.П.	9	

ГПИ Горьковский
САНТЕХПРОЕКТ

Копир.: Красов

23945-09 72

Формат А2

ПС1; ПС2; ПС3

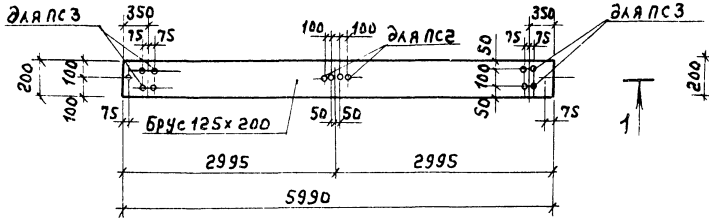

ПС7

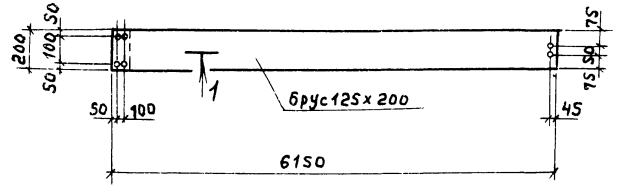

ПК4; ПК5

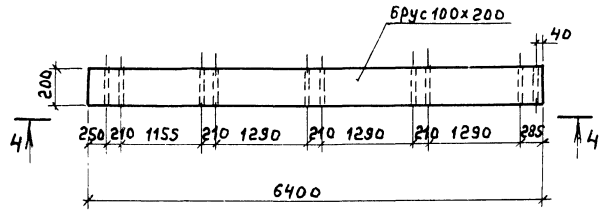

4 - 4

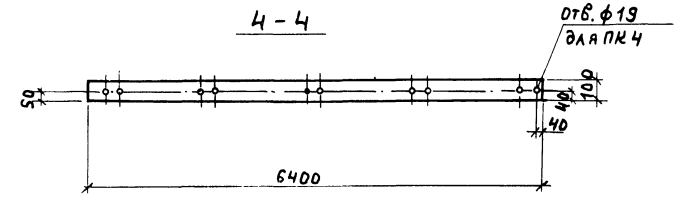

ПС4; ПС5; ПС6

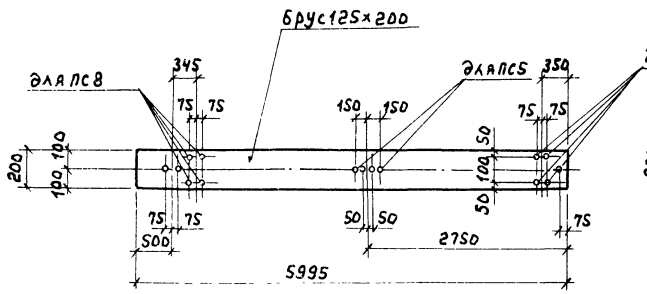

ПС8

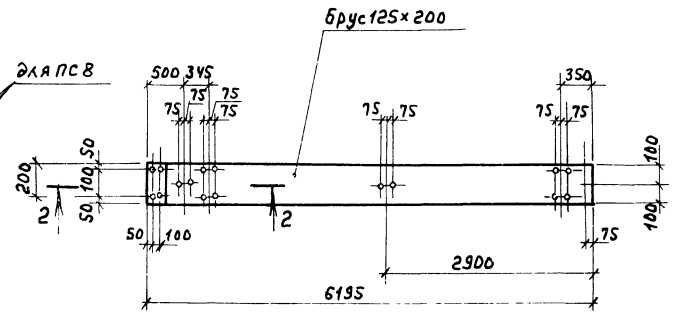

1 - 1

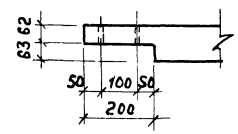

2 - 2

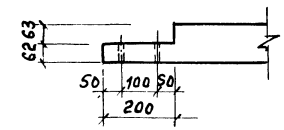

СВ1

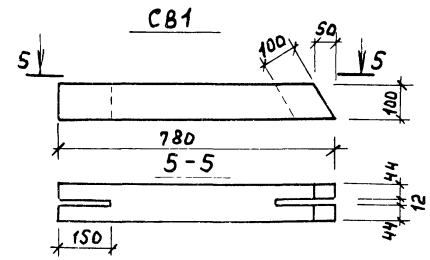

ПС-12

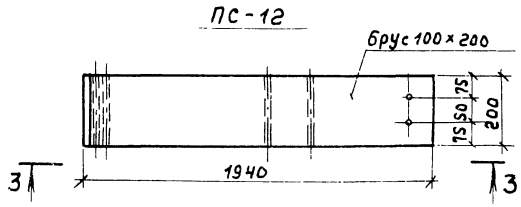

ПС9; ПС10; ПС11

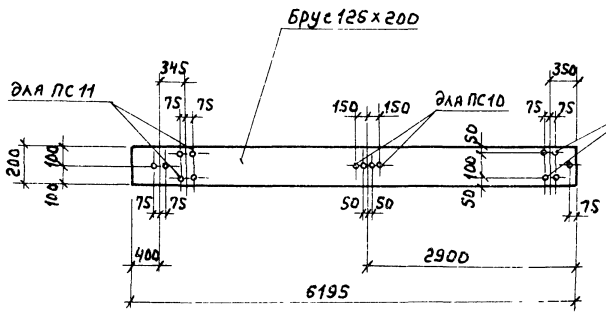

3 - 3

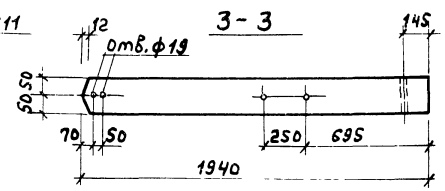

1. Все отверстия, кроме оговоренных ф15.
2. Указания о материале элементов см. на л. 1.
3. Элементы замаркированы на листах 3, 4.

ТП 903-1-273.89-КД.			
Котельная с 4 котлоагрегатами „Братск М" для сельскохозяйственного строительства.	стадия	лист	листов
	РП	10	
Прогоны ПС1÷ПС12; ПК4; ПК5 Связь СВ1.	ГПИ Горьковский САНТЕХПРОЕКТ		
ГИП Гусева; Нач.отд. Ехилевский; Н.контр. Морунов; Гл.спец. Марков; Нач.гр. Катаева			

Привязан:

Инв. №

Копир.

Инв. № подл. | Подп. и дата | Взам. инв. №

Альбом 7 часть 2

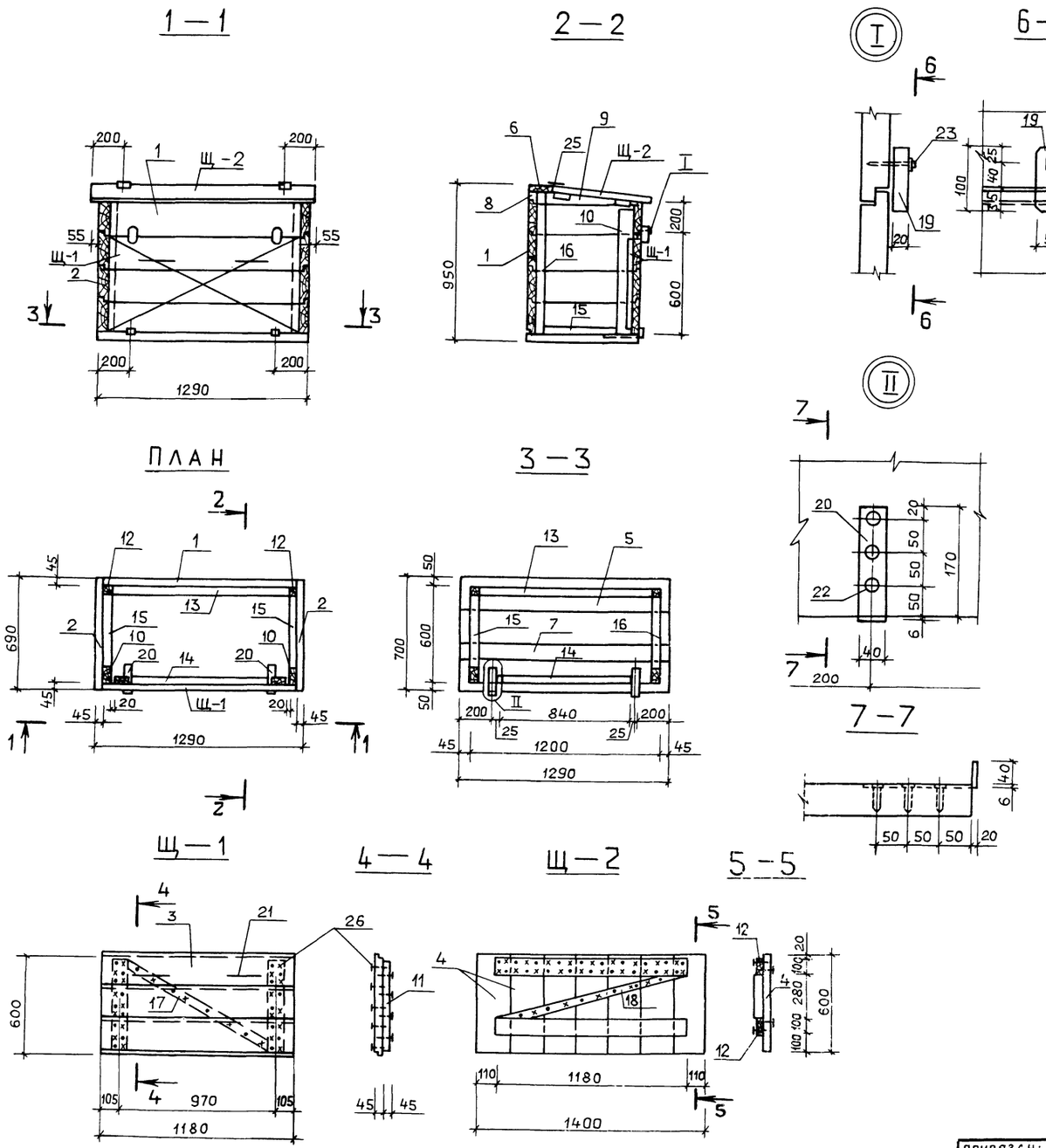

Формат	Зона	Поз.	Обозначение	Наименование	Кол.	Примечание
				Сборочные единицы		
			ГОСТ 24454-80Е	Доска 45×200		
		1		ℓ=1200	5	
		2		ℓ=690	4	
		3		ℓ=1180	3	
		4		ℓ=600	7	
		5		ℓ=1290	3	
		6	ГОСТ 24454-80Е	Доска 45×150 ℓ=1400	1	
		7	ГОСТ 24454-80Е	Доска 45×100 ℓ=1290	1	
		8		ℓ=1200	1	
		9		ℓ=690	2	Обрезать по месту
		10		ℓ=750	2	
		11		ℓ=550	2	
		12		ℓ=1180	2	
		13	ГОСТ 24454-80Е	Брус 50×50 ℓ=1100	1	
		14		ℓ=840	1	
		15		ℓ=450	2	
		16		ℓ=900	1	
		17		ℓ=1000	1	
		18		ℓ=1200	1	
		19	ГОСТ 24454-80Е	Брус 25×50 ℓ=100	2	
		20		Полоса Б-2 6×40 ГОСТ 103-76* / ВСт3кп2 ГОСТ 535-70*	2	
				Стандартные изделия		
		21		РС80-1 ГОСТ 5087-80	2	
		22		Шуруп 1-4×40 ГОСТ 1145-80	6	
		23		Шуруп 1-25×80 ГОСТ 1145-80	2	
		24		Шайба 2,5 ГОСТ 11371-80	2	
		25		ПН1-110П ГОСТ 5088-78*	2	
		26		Гвозди К3×80 ГОСТ 4028-63*	300	

ТП 903-1-273.89-КД

Котельная с 4 котлоагрегатами „Братск-М" для сельскохозяйственного строительства

Ларь деревянный ЛД

Стадия	Лист	Листов
РП	11	

ГПИ ГОРЬКОВСКИЙ САНТЕХПРОЕКТ

ПРИВЯЗАН:

Инв №

ГИП	Гусева	
Нач.отд	Ехилевский	
Н.контр	Морунов	
Гл.спец.	Марков	
Нач.гр.	Катаева	

Подп. и дата | Взам. инв. №

23945-09 (74)

gost.e-ecolog.ru