ТИПОВОЙ ПРОЕКТ

903-1-273.89

КОТЕЛЬНАЯ

С 4 КОТЛОАГРЕГАТАМИ „БРАТСК – М"

ДЛЯ СЕЛЬСКОХОЗЯЙСТВЕННОГО СТРОИТЕЛЬСТВА.

ТОПЛИВОПОДАЧА С ПРИМЕНЕНИЕМ

ЛЕНТОЧНОГО КОНВЕЙЕРА

ТОПЛИВО – КАМЕННЫЙ И БУРЫЙ УГЛИ.

СИСТЕМА ТЕПЛОСНАБЖЕНИЯ – ЗАКРЫТАЯ.

АЛЬБОМ 7

Ч.1 СТР. 1÷49

23945-02

ЦЕНА 7-75

gost.e-ecolog.ru

ЦЕНТРАЛЬНЫЙ ИНСТИТУТ ТИПОВОГО ПРОЕКТИРОВАНИЯ
ГОССТРОЯ СССР

Москва, А-445, Смольная ул., 22

Сдано в печать V 1990 года

Заказ № 4776 Тираж 800 экз.

ТИПОВОЙ ПРОЕКТ
903-1-273.89

КОТЕЛЬНАЯ С 4 КОТЛОАГРЕГАТАМИ „БРАТСК-М"
ДЛЯ СЕЛЬСКОХОЗЯЙСТВЕННОГО СТРОИТЕЛЬСТВА.
ТОПЛИВОПОДАЧА С ПРИМЕНЕНИЕМ ЛЕНТОЧНОГО КОНВЕЙЕРА.
ТОПЛИВО-КАМЕННЫЙ И БУРЫЙ УГЛИ. СИСТЕМА ТЕПЛОСНАБЖЕНИЯ-ЗАКРЫТАЯ.
АЛЬБОМ 7

ПЕРЕЧЕНЬ АЛЬБОМОВ:

Альбом 1		Пояснительная записка.
Альбом 2	ТМ	Тепломеханические решения. Вариант топлива - каменный уголь
Альбом 3	ТМ	Тепломеханические решения. Вариант топлива - бурый уголь.
Альбом 4	ТП	Топливоподача и
	ШЗ	Шлакозолоудаление.
Альбом 5 ч.1,2		Металлоконструкции технологические. Рабочие чертежи.
Альбом 6		Оборудование технологическое. Рабочие чертежи.
Альбом 7 ч.1,2	ГТ	Генеральный план.
	АР	Архитектурные решения.
	КЖ	Конструкции железобетонные.
	КМ	Конструкции металлические.
	КД	Конструкции деревянные.
Альбом 8		Строительные изделия.
Альбом 9	ЭМ	Силовое электрооборудование.
	ЭО	Электрическое освещение.
	СС	Связь и сигнализация.
	АПС	Пожарная сигнализация.
Альбом 10		Задание заводу-изготовителю НКУ.
Альбом 11	АТМ	Автоматизация.
Альбом 12	ОВ	Отопление и вентиляция.
	ВК	Внутренний водопровод и канализация.
Альбом 13 ч.1,2		Спецификации оборудования.
Альбом 14		Ведомости потребности в материалах.
Альбом 15		Щиты автоматизации.
Альбом 16		Сметы. Сводки затрат. Объектные сметы.
Альбом 17		Сметы локальные. Архитектурно-строительная часть.
Альбом 18		Сметы локальные. Тепломеханические решения.
Альбом 19 ч.1,2,3		Сметы локальные. Топливоподача. Шлакозолоудаление. Внутренний водопровод и канализация. Электротехническая часть. Отопление и вентиляция.
Альбом 20		Сметы локальные. Автоматизация.

ПРИМЕНЁННЫЕ МАТЕРИАЛЫ:

Типовой проект 907-2-263.86	Металлические трубы для отвода дымовых газов с температурой до +350°С. Трубы Н=31,815м. Поставщик: ЦИТП г. Москва.
Типовой проект 704-1-162.83 ал. I, IV, VI, VII, VIII	Резервуар стальной горизонтальный цилиндрический для хранения нефтепродуктов емкостью 50м³. Поставщик: Казахский филиал ЦИТП г. Алма-Ата
Типовой проект 901-4-58.83	Резервуары для воды прямоугольные железобетонные сборные емкостью от 100 до 250 м³ (с применением изделий промзданий) Поставщик: Тбилисский филиал ЦИТП.

РАЗРАБОТАН:
ГПИ Горьковский Сантехпроект

УТВЕРЖДЕН и введён
в действие ГПК НИИ Сантехпроект,
протокол № 11 от 27.09.89г.

© ЦИТП Госстроя СССР, 1989

Главный инженер института Ю.П. Фалалеев
Главный инженер проекта Т.Г. Гусева

Привязан:

Инв. №

23945-08 2

СОДЕРЖАНИЕ АЛЬБОМА (НАЧАЛО)

Лист	Наименование	Примечание
	Содержание альбома (начало)	2
	Содержание альбома (окончание)	3
	Чертежи марки ГП	
	Схема генплана. Топливо-каменный уголь М1:500	4
	Схема генплана. Топливо-бурый уголь М1:500	5
	Чертежи марки АР	
1	Общие данные (начало)	6
2	Общие данные (окончание)	7
3	План на отм. 0.000: Фрагмент 1	8
4	План на отм. 3.000; 3.600; 4.800	9
5	Разрезы. Фрагмент 2	10
6	Фасады	11
7	Планы расположения отверстий в стенах и перегород.	12
8	Планы кровли и полов	13
9	Узлы I-VIII	14
10	Топливоподача. Планы галереи и крытого склада	15
11	Топливоподача. Разрезы.	16
12	Топливоподача. Фасады.	17
13	Двери индивидуальные ДИ1; ДИ2	18
14	Узлы А-Е	19
15	Шкаф ПК1	20
	Чертежи марки КМ	
1	Общие данные (начало)	21
2	Общие данные (окончание). Ведомость металлоконструкций по видам профилей	22
3	Техническая спецификация металла (начало)	23
4	Техническая спецификация металла (окончание)	24
5	Схемы расположения балок перекрытия на отм. 3.000; 4.200; 4.800. Разрез 1-1	25
6	Разрезы 2-2; 11-11	26
7	Схемы расположения балок перекрытия на отм. 3.600 балок площадок на отм. 3.600	27
8	Схема расположения балок перекрытия на отм. 3.900 площадок на отм. 3.000; 3.900; 4.200	28
9	Схема расположения монорельса и балок площадок на отм. 3.000.	29
10	Схемы расположения подвесных путей, стоек перегородок на отм. 3.650; 4.850; опоры на отм. 3.900	30
11	Схемы расположения связей, подвесок и балок для крепления трубопроводов	31
	Схема расположения опор на отм. 0.000	32
	Схема расположения наружного хозяйства	33
	Схема расположения перекрытия канала	34
	Узлы 1÷3	35
	Узлы 4÷7	36
	Узлы 8-14	37
	Узлы 15-24	38
	Узлы 25-36	39
	Чертежи марки КМ1	
1	Топливоподача. Общие данные (начало).	40
2	Топливоподача. Общие данные (окончание) Ведомость металлоконструкций по видам профилей	41
3	Топливоподача. Техническая спецификация металла (начало)	42
4	Топливоподача. Техническая спецификация металла (окончание)	43
5	Топливоподача Схемы расположения балок кровли и связей по верхним поясам ферм; балок пола и связей по нижним поясам ферм Схема ОП-1	44
6	Топливоподача Схемы Ф1, Ф2. Схемы расположения монорельса; площадки.	45
7	Топливоподача Схемы расположения бункера решетки бункера. Схема Р1. Узел 1.	46
8	Топливоподача. Схемы расположения опор, ригелей, наружной лестницы.	47
9	Топливоподача. Узлы 2÷4	48
10	Топливоподача Узлы 5-10.	49
1	Общие данные (начало).	50
2	Общие данные (окончание)	51
3	Фундаменты здания. Схема расположения фундаментов и фундаментных балок.	52
4	Фундаменты здания. Таблица нагрузок	53
5	Фундаменты здания. Узлы I÷III	54
6	Фундаменты здания. Узлы IV÷VI	55
7	Фундаменты здания. Узлы VII÷IX	56
8	Фундаменты здания Фм1÷Фм5; Фм3-1; Фм5-1	57
9	Схемы расположения колонн и балок покрытия.	58
10	Узлы I÷III	59
11	Схема расположения плит покрытия	60
12	Схемы расположения плит перекрытия и закладных изделий на отм. 3.000; 3.600; 4.200	61
13	Перекрытие на отм 3.000; 3.600; 4.200. Монолитные участки Ум1÷Ум3	62
14	Схемы расположения плит перекрытия и закладных изделий на отм. 4.800	63
15	Перекрытие на отм. 4.800. Сечения 1-1÷8-8. Ум1.	64
16	Канал в помещении ПСУ. Узлы I; II.	65
17	Канал в помещении ПСУ. Сечения 1-1÷5-5. Ум4	66
18	Канал в помещении ПСУ монолитные участки Ум1÷Ум3	67
19	Плита Пм1 перекрытия на отм. 4.200.	68
20	Плита перекрытия Пм1 на отм. 4.200. Армирование	69
21	Схемы расположения стеновых панелей	70
22	Схемы расположения стеновых панелей. Фрагменты 1-3	71
23	Спецификация к схемам расположения стеновых панелей	72
24	Схема расположения панелей перегородок	73
25	Схемы расположения панелей перегородок. Сечения 1-1÷7-7	74
26	Схемы расположения панелей перегородок. Узлы I; II	75
27	Схема расположения фундаментов под оборудование каналов, приямков и закладных изделий.	76
28	Подземное хозяйство котельной. Сечения 1-1÷11-11	77
29	Подземное хозяйство котельной. Фундамент Фом1, Приямок Пм1. Опорные подушки Опм1÷Опм8.	78
30	Канал шлакоудаления АТм1. План. Сечения 1-1÷6-6.	79
31	Канал шлакоудаления АТм1. Схема армирования	80
32	Канал шлакозолоудаления АТм1. Узлы I÷V	81
33	Подземное хозяйство (наружное). Схемы расположения каналов и фундаментов под оборудование для топлива каменные угли.	82
34	Подземное хозяйство (наружное). Схема расположения каналов и фундаментов под оборудование для топлива бурые угли	83
35	Подземное хозяйство (наружное). Фундаменты Ф01; Ф02; Ф0м2; Ф0м2а; Ф0м3; Ф0м4	84

Инв. № подл. | Подпись и дата | Взам. инв. №

СОДЕРЖАНИЕ АЛЬБОМА (ОКОНЧАНИЕ)

Лист	Наименование	Примечан. стр.
	Чертежи марки КН	
36	Подземное хозяйство (наружное) Фундаменты ф03 ÷ ф0 10	85
37	Продувочный колодец	86
38	Галерея. Подземная часть. Схема расположения элементов фундаментов элементов	87
39	Галерея. Подземная часть. Разрезы 2-2 ÷ 10-10	88
40	Галерея. Подземная часть. Фундаменты Фм10, Фм11	89
41	Галерея. Подземная часть. Схема расположения плит покрытия.	90
42	Галерея. Схема расположения плит перекрытия опорных подушек и закладных изделий.	91
43	Галерея. Схема расположения асбоцементных панелей.	92
44	Приемно-дробильное устройство. Планы. Сечение 1-1	93
45	Приемно-дробильное устройство. Сечения 2-2 ÷ 6-6. Узлы I ÷ IV	94
46	Приемно-дробильное устройство. Схемы расчетных нагрузок.	95
47	Приемно-дробильное устройство РЕн1. Схема армирования	96
48	Приемно-дробильное устройство РЕн1. Схема расположения выпусков из стен.	97
49	Приемно-дробильное устройство РЕн1. Узлы VII, VIII.	98
50	Приемно-дробильное устройство РКн1 перекрытия на отм. -1.250. Схема армирования плиты ПН1.	99
51	Приемно-дробильное устройство РКн1 перекрытия на отм. -1.250. Балки Бн1 ÷ Бн3.	100
52	Приемно-дробильное устройство РКм1 перекрытия на отм. -1.250. Балки Бм4 ÷ Бм8	101
53	Приемно-дробильное устройство РКн2 перекрытия на отм. 1.500. Плита ПН2. Балка Бн12.	102
54	Приемно-дробильное устройство РКн2 перекрытия на отм. 1.500. Балки Бн9 ÷ Бн11.	103
55	Фундаменты склада угля. Схема расположения фундаментов и фундаментных балок	104
56	Фундаменты склада угля. Узлы I ÷ III	105
57	Фундаменты склада угля Фн6 ÷ Фн9	106
58	Склад угля. Схемы расположения колонн	107
59	Склад угля. Схемы расположения плит ограждения	108
60	Склад угля. Схемы расположения асбоцементных листов покрытия рабочих ходов	109
61	Склад угля. Схемы расположения асбоцементных листов стен.	110
62	Схема молниезащиты.	111
	Чертежи марки КД	
1	Общие данные	112
2	Схемы расположения ферм и связей	113
3	Схемы расположения прогонов кровли	114
4	Схемы расположения прогонов стен	115
5	Узлы I - V	116
6	Узлы VI - VII	117
7	Узлы VIII - X	118
8	Прогоны кровли. Марки ПМК-1-1 ÷ ПМК1-3	119
9	Прогоны кровли. Марки МПК 2-1 ÷ МПК 2-3	120
10	Прогоны ПС1 ÷ ПС12; ПК4; ПК5. Связь СВ1	121
11	Ларь деревянный ЛД	122

Инв. № подл. | Подпись и дата | Взам. инв. №

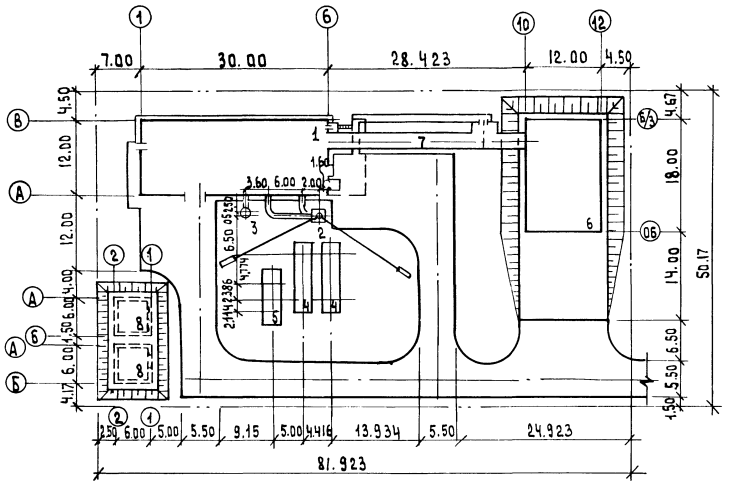

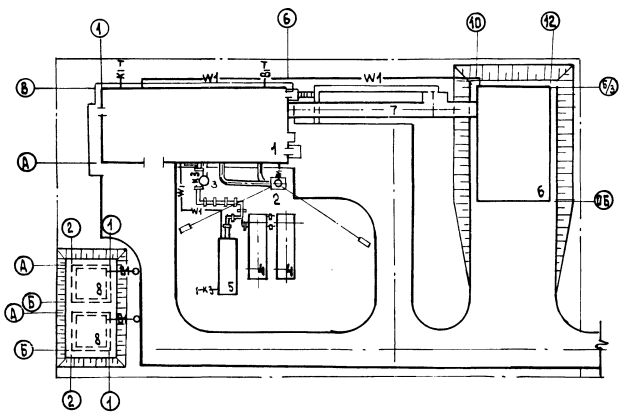

Экспликация зданий и сооружений

N по ген. плану	Наименование здания (сооружения)	Примечание
1	Котельная	т.п. 903-1-273.89
2	Дымовая труба Д=0.8м, Н=31.815м	т.п.907-2-263.86
3	Продувочный колодец	т.п. 903-1-273.89
4	Бак-аккумулятор	ост 34-42-561-82
5	Приемный резервуар производственных	
	сточных вод V=50 м³	т.п.704-1-162.83
6	Склад угля	т.п. 903-1-273.89
7	Галерея	т.п. 903-1-273.89
8	Резервуар противопожарного запаса	
	воды.	т.п.901-4-58.83

Условные обозначения

Условные обозначен.	Наименование
—В1—	Хозяйственно-питьевой противопожарный водопровод
—К1—	Бытовая канализация
—К3—	Производственная канализация
—▫—▫—	Эстакада
—W1—	Электрокабель

Технико-экономические показатели

1. Площадь территории — 4110 м²
2. Площадь застройки — 1356 м²
3. Коэффициент застройки — 33%

Привязан			903-1-273.89-		-ГТ	
	ГИП	Гусева	Котельная с 4 котлоагрегатами "Братск М" для сельскохозяйственного строительства	Стадия	Лист	Листов
	Нач.отд.	Ехилевский		р.п	1	1
	Н.контр.	Краснолобова	Схема генплана	ГПИ Горьковский САНТЕХПРОЕКТ		
Инв.№	Гл.спец.	Краснолобова	Вариант топливо-каменные угли М 1:500			
	Ст.техн	Амитриева				

Альбом 7 часть 1

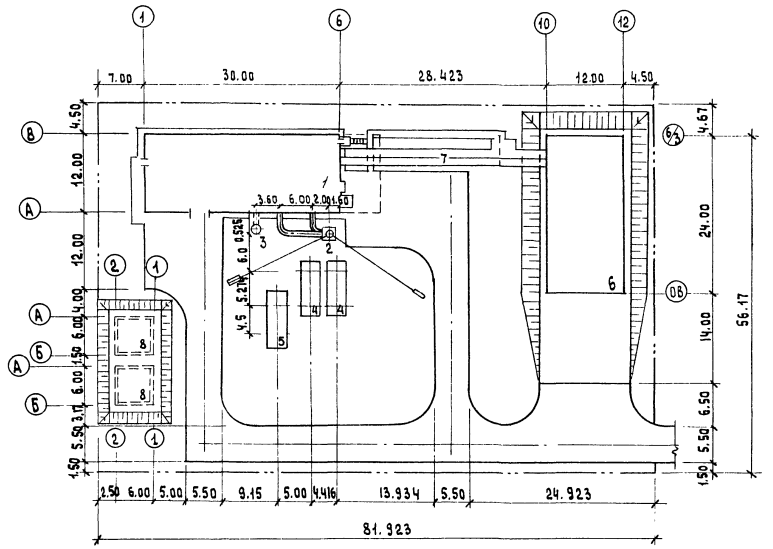

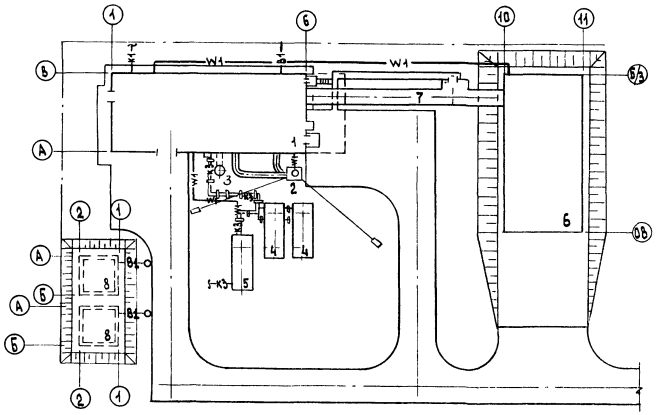

Экспликация зданий и сооружений

N по ген. плану	Наименование здания (сооружения)	Примечание
1	Котельная	т.п 903-1-273.89
2	Дымовая труба Д=0.8м, н=31.815м	т.п 907-2-263.86
3	Продувочный колодец	т.п 903-1-273.89
4	Бак-аккумулятор	ост 34-42-561-82
5	Приемный резервуар производственных сточных вод V=50м³	т.п.704-1-162.83
6	Склад угля	т.п. 903-1-273.89
7	Галерея	т.п. 903-1-273.89
8	Резервуар противопожарного запаса воды.	т.п. 901-4-58-83

Условные обозначения

Условные обозначения	Наименование
—В1—	Хозяйственно-питьевой противопожарный водопровод
—К1—	Бытовая канализация
—К3—	Производственная канализация
—□—□—	Эстакада
—W1—	Электрокабель

Технико-экономические показатели

1. Площадь территории — 4602 м²
2. Площадь застройки — 1458 м²
3. Коэффициент застройки — 31.68 %

Гип	Гусева		903-1-273.89-	-ГТ
Нач.отд	Ехилевский		Котельная с 4 котлоагрегатами „Братск М" для сельскохозяйственного строительства	Стадия: Р.П; Лист: 1; Листов: 1
Н.контр	Краснолобова			
Гл.спец	Краснолобова		Схема генплана. Вариант топлива - бурые угли М1:500	ГПИ Горьковский САНТЕХПРОЕКТ
Ст.техн	Дмитриева			

Согласовано: Гл.спец. АС Марков; Вед.инж. ТО Смирнова

Согласовано: Лепендин; Акчурин; Коновалов

Инв. № подл. | Подпись и дата | Взам. инв. N: ХЧ-1, ВК-1, ЗТ

23945-08 6

Ведомость рабочих чертежей основного комплекта ТП 903-1-273.89-АР

Лист	Наименование	Примечание
1	Общие данные (начало)	
2	Общие данные (окончание)	
3	План на отм. 0.000. Фрагмент 1	
4	План на отм. 3.000; 3.600; 4.800	
5	Разрезы. Фрагмент 2	
6	Фасады	
7	Планы расположения отверстий в стенах и перегородках	
8	Планы кровли и полов	
9	Узлы I - VIII	
10	Топливоподача. Планы галереи и крытого склада	
11	Топливоподача. Разрезы.	
12	Топливоподача. Фасады.	
13	Двери индивидуальные ДИ1, ДИ2	
14	Узлы А - Е	
15	Шкаф ПК1	

Ведомость спецификаций

Лист	Наименование	Примечание
4	Спецификация элементов заполнения дверных проемов	
4	Спецификация перемычек	
6	Спецификация элементов заполнения оконных проемов	
5	Спецификация элементов замаркированных в узлах на месте	
9	Спецификация элементов, замаркированных в узлах	
15	Спецификация материалов на шкаф ПК-1	
2	Спецификация на шкафы ПК1	
14	Спецификация материалов на двери индивидуальные ДИ1, ДИ2	

Ведомость ссылочных и прилагаемых документов

Обозначение	Наименование	Примечание
	Ссылочные документы	
ГОСТ 14624-84	Двери деревянные для производственных зданий	
ГОСТ 6629-88	Двери деревянные внутренние для жилых и общественных зданий	
ГОСТ 12506-81	Окна деревянные для производственных зданий.	
ГОСТ 16289-86	Окна и балконные двери деревянные с тройным остеклением для жилых и общественных зданий.	
2.435-6, вып. 5	Противопожарные двери и ворота промышленных зданий.	
1.038.1-1, вып. 1	Перемычки железобетонные для зданий с кирпичными стенами	
1.431.6-28, вып 0,1,2	Кирпичные перегородки для одноэтажных и многоэтажных производственных зданий.	
2.430-20, вып. 1;3;4	Узлы стен из кирпича одноэтажных зданий промышленных предприятий	
1.435.9-17, вып. 0;3	Ворота распашные	
ГОСТ 11214-86	Окна и балконные двери деревянные с двойным остеклением для жилых и общественных зданий.	
ГОСТ 26919-86	Плиты подоконные железобетонные для жилых, общественных и вспомогательных зданий.	
1.865.1-11, вып. 1	Плиты комплексные железобетонные для покрытий сельскохозяйственных зданий с рулонной кровлей.	
3.016-3, вып. 5	Отапливаемые транспортные галереи пролетами 18; 24 и 30 м с облегченными ограждающими конструкциями.	
2.460-18 вып 1, 3	Узлы покрытий одноэтажных производственных зданий с рулонными кровлями и железобетонными плитами.	
2.460-14, вып. 0,1	Типовые узлы покрытий промышленных зданий в местах пропуска вентиляционных шахт.	
2.436-17, вып. 1	Узлы окон с деревянными переплетами по ГОСТ 12506-81.	
ГОСТ 8242-88	Детали деревянные фрезерованные для строительства	
ГОСТ 8478-81	Сетки сварные для железобетонных конструкций.	
	Прилагаемые документы	
903-1-273.89-АР.СО	Спецификация оборудования	Альбом 13
903-1-273.89-АР.ВМ	Ведомость потребности в материалах	Альбом 14

1. За относительную отметку 0.000 принят уровень чистого пола первого этажа, соответствующий абсолютной отметке.
2. Вокруг здания выполнить асфальтовую отмостку шириной 1000 мм, толщиной 30 мм на уплотненном щебеночном основании. Планировочная отметка уровня земли за пределами отмостки -0.150
3. Материал стен и перегородок:
   а) для наружных стен котельной приняты стеновые панели по серии 1.030.1-1 керамзитобетонные, $\rho = 900$ кг/м^3;
   б) кирпичные участки стен выполнить из керамического эффективного кирпича М75 (ГОСТ 530-80) на растворе М25; $\rho = 1400$ кг/м^3;
   в) перегородки:
   - сборные железобетонные по серии 1.030.9-2.
   - Кирпичные из силикатного кирпича М75 (ГОСТ 379-79) на растворе М50 в сухих помещениях, из керамического кирпича М100 (ГОСТ 530-80) на растворе М50) душевых и уборных
4. Кирпичные перегородки толщиной 120 мм армировать по всей длине 2ф 4 мм через 5 рядов кладки по высоте.
5. Гидроизоляция стен на отм. -0.030 из цементно-песчаного раствора состава 1:2 толщиной 30 мм.
6. При кладке стен и перегородок в откосах оконных и дверных проемов для крепления коробок заложить деревянные антисептированные пробки не менее 2^х с каждой стороны.
7. Над технологическими отверстиями шириной 600 мм и менее в кирпичных стенах и перегородках положить сварные сетки из арматуры 4В1 (ГОСТ 6727-80*) с ячейками 50х50 и опиранием на кладку не менее 250 мм.
8. Деревянные изделия окрасить по огрунтованной поверхности масляной краской за 2 раза.
9. Окраску металлических изделий и конструкций см. листы КМ.
10. Швы между панелями с наружной стороны тщательно расшить цементным раствором со строгим соблюдением горизонтальных и вертикальных линий, заполнить гидроизолирующей мастикой с внутренней стороны швы затереть.
11. Наружную отделку см. лист 6.

Типовой проект разработан в соответствии с действующими нормами и правилами и предусматривает мероприятия, обеспечивающие взрывную, взрывопожарную безопасность при эксплуатации здания (сооружения)

Главный инженер проекта /Гусева Т.Г./

Нач. отд. ВК-1 Акчурин

			Привязан:	
Инв. №				
			ТП 903-1-273.89-АР	
ГИП	Гусева		Котельная с 4 котлоагрегатами „Братск М" для сельскохозяйственного строительства	Стадия: РП; Лист: 1; Листов: 15
Нач. отд.	Ехилевский			
Н. конт.	Морунов			
Гл. спец.	Погорельский			
Нач. гр.	Сакулинская		Общие данные (начало).	ГПИ Горьковский Сантехпроект
Арх. I к.	Черепнова			

23945-08 7

Ведомость отделки помещений

Площадь м²

Наименование или номер помещений	Потолок		Стены или перегородки		Низ стен перегородок (панель)			Примечание
	Площадь	Вид отделки	Площадь	Вид отделки	Площадь	Вид отделки	высота, мм	
Котельный зал, тамбур шлакозолоудаления, помещение шлакоудаления, венткамера, приемно-дробильное устройство	437.9	Затирка швов известковая побелка	792.4	Расшивка швов панельных стен кладка кирпичных участков с подрезкой швов известковая окраска		—	—	
ПСУ	27.0	Затирка швов клеевая побелка	61.0	Расшивка швов панельных стен штукатурка кирпичных перегородок клеевая окраска		—	—	
Лаборатория ВП, кладовая уборочного инвентаря, коридоры, комната отдыха, входной тамбур	40.8	Затирка швов клеевая побелка	156.9	Расшивка швов панельных стен и сборных перегородок штукатурка кирпичных перегородок	74.0	Масляная окраска	1500	
			82.9	Клеевая окраска				
Гардероб	20.2	Затирка швов дисперсионная окраска	46.8	Расшивка швов панельных стен и перегородок сборных штукатурка кирпичных стен и кирпичных перегородок	32.9	Масляная окраска	2000	
			13.9	Водно-дисперсионная окраска ВД-ВА-27А				
Уборная	3.0	Затирка швов водно-дисперсионная окраска	25.5	Расшивка швов панельных перегородок штукатурка кирпичных стен и перегородок	15.8	Глазурованная плитка	2000	
			9.7	Водно-дисперсионная окраска ВД-ВА-27А				
Душевая	1.8	Затирка швов Масляная окраска	15.9	Штукатурка кирпичных стен	10.2	Глазурованная плитка	2000	
			5.7	Масляная окраска				
Надбункерная галерея, Галерея с ленточным конвейером	145.1	Затирка швов Окраска силикатными красками светлых тонов	286.2	Затирка швов панельных стен кладка кирпичных участков с подрезкой швов. Окраска силикатными красками светлых тонов	—	—	—	

Ведомость толщин стен и утеплителя

Расчетная наружная температура	Стены, мм				Утеплитель кровли, мм керамзитобетон ρ=400 кг/м³
	Производственных помещений		Административно-бытовых помещений		
	панельные а	кирпичные б	панельные в	кирпичные г	
до -20°С	200	250	250	250	60
от -21°С до -30°С	200	250	300	380	80
от -31°С до -40°С	200	250	400	510	110

Марки мастик для кровли

Районы строительства	Марки мастик, ГОСТ 2889 - 80	
	Устройство кровли	Устройство мест примыкания
Севернее географической широты 50° для Европейской части и 53° для Азиатской части СССР	МБК-Г- 55 МБК-Х- 65	МБК-Г- 85
Южнее указанных выше районов	МБК-Г - 65 МБК-Х - 75	МБК-Г - 100

Спецификация на шкафы ПК1

Марка поз.	Обозначение	Наименование	Кол	Масса ед., кг	Примечания
—	ТП 903-1-273.89-АР, лист 15	Шкаф ПК-1	1 шт	—	

Условные обозначения

п.а. - по аналогии

Привязан:

Инв.№

ГИП	Гусева	
Нач.отд	Ехилевский	
Н.контр	Морунов	
Гл.спец	Погорельский	
Нач.гр.	Сакулинская	
Арх.Ік	Черепнова	

ТП 903-1-273.89-АР

Котельная с 4 котлоагрегатами „Братск М" для сельскохозяйственного строительства

Общие данные (окончание)

Стадия	Лист	Листов
РП	2	

ГПИ Горьковский САНТЕХПРОЕКТ

Инв.№ подл. | Подпись и дата | Взам.инв.№

План на отм. 0.000

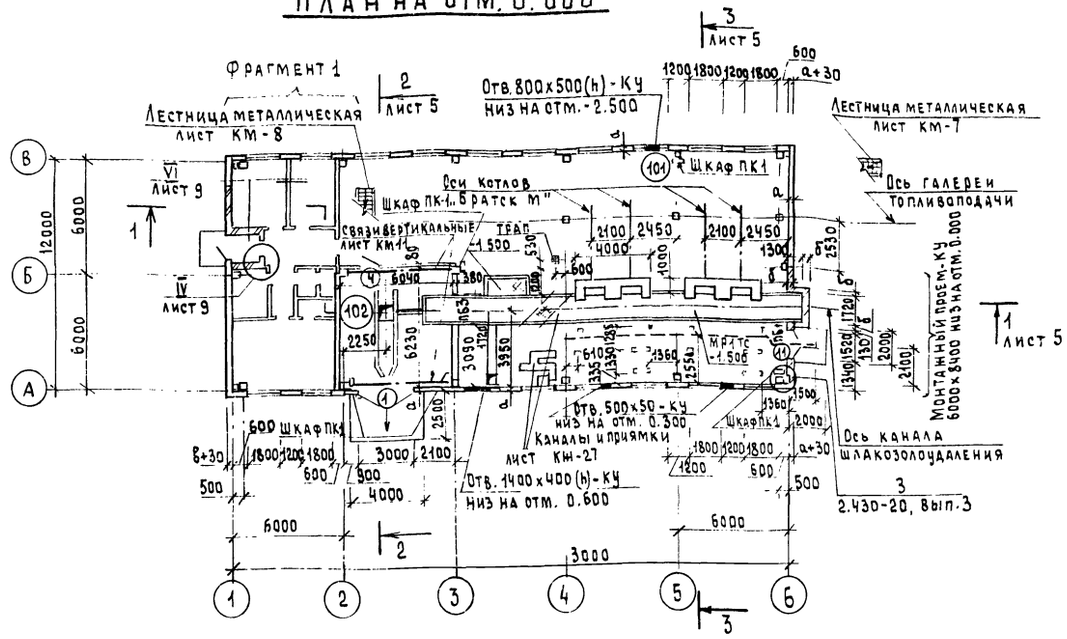

Фрагмент 1

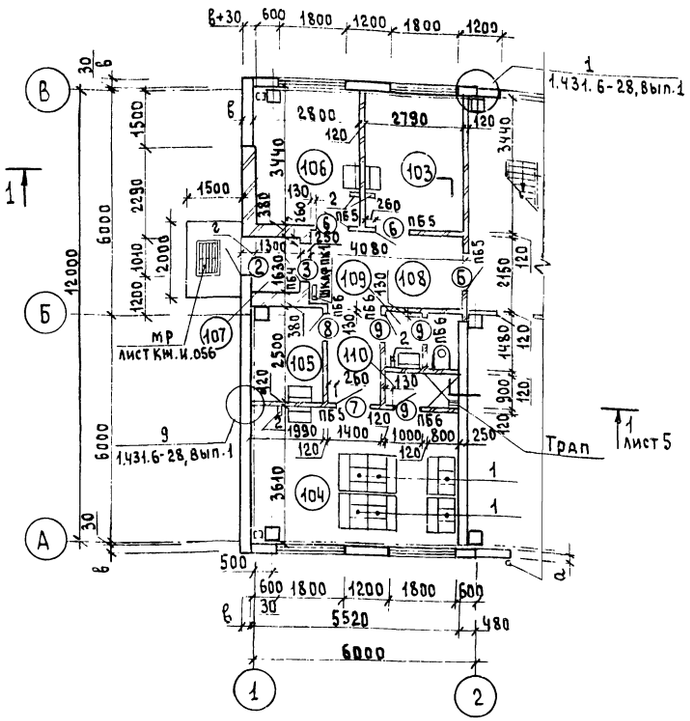

Экспликация помещений

Номер по плану	Наименование	Площадь м²	Категория производства по взрывной взрыво-пожарной и пожарной опасности
101	Котельный зал	290.0	Г
102	Тамбур шлакозолоудаления	37.6	Д
103	Лаборатория ВП	9.6	Д
104	Гардероб на 18 шк, кат $I^{в}$ $II^{б}$, $II^{г}$	20.0	—
105	Кладовая уборочного инвентаря	5.0	—
106	Комната отдыха (предназначена для обогревания или охлаждения рабочих)	9.5	—
107	Входной тамбур	2.0	—
108	Коридор	12.8	—
109	Уборная	2.7	—
110	Душевая	1.7	—

Ведомость проемов воротидверей

Марка, поз.	Размер проема в кладке, мм
1	3000 х 3000
2;3;4	1010 х 2370
5	1020 х 2070
6,7	910 х 2070
8;9	710 х 2070
11	1520 х 2700

Ведомость перемычек

Марка, поз.	Схема сечения
Для t°= - 40°	
ПБ2	1
Для t°= - 20°С; -30°С; -40°С	
ПБ3	2, 3
ПБ1, ПБ4	4, 1, ПБ1, ПБ4
ПБ5, ПБ6	1, ПБ5, 5, ПБ6

Вариант решения входа в здание котельной для t=-40°С

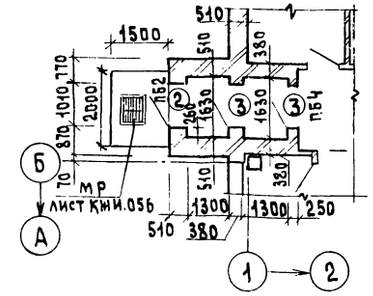

1. Спецификацию оборудования бытовых помещений см. т.п 903-1-273.89-АР. СО.
2. Спецификация элементов заполнения дверных проемов и перемычек см. на листе Ч.

Привязан:	ГИП	Гусева	
	Нач. отд	Ехилевский	
	Н. контр	Морчунов	
	Гл. спец	Погорельский	
	Нач. гр	Сакулинская	
Инв№	Арх. Гк.	Черепнова	

ТП 903-1-273.89 -АР

Котельная с 4 котлоагрегатами "Братск М" для сельскохозяйственного строительства	Стадия	Лист	Листов
	Р.П	3	
План на отм. 0.000 Фрагмент.	ГПИ Горьковский САНТЕХПРОЕКТ		

Альбом 7 часть 1

План на отм. 3.000; 3.600; 4.200

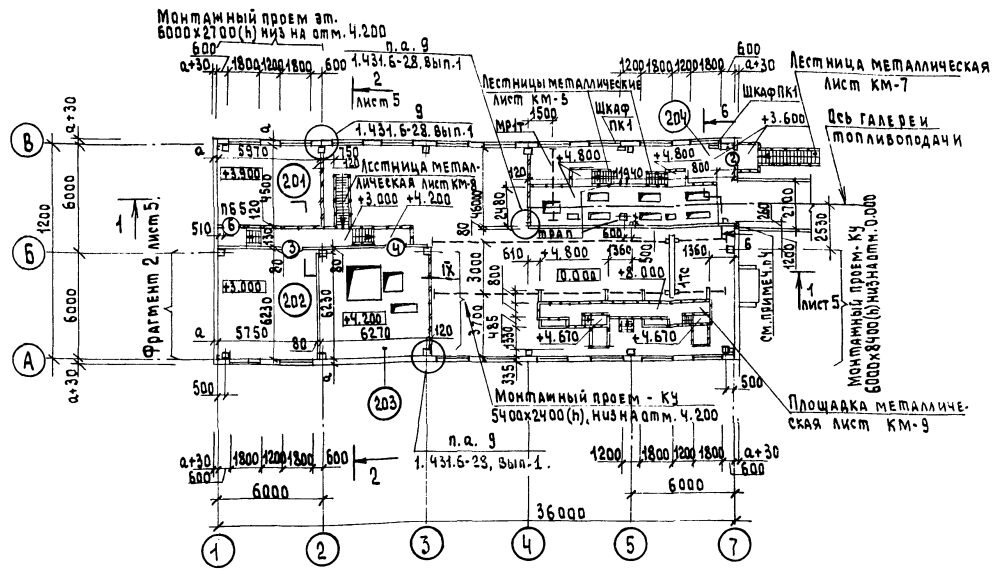

Спецификация элементов заполнения дверных проемов

Марка, поз	Обозначение	Наименование	Кол. шт	Масса Ед. кг	Примечание
1	1.435.9-17.3-4000-01	ВР 30х30-К	1	—	см. прим. п.1
2	ГОСТ 14624-84	Дверной блок ДНГ 24-10П	2	—	
3	ГОСТ 6629-88	Дверной блок ДГ 24-10	2/3	—	см. прим. п.2
4	ГОСТ 6629-88	Дверной блок ДГ 24-10Л	2	—	
5	2.435-6, вып. 5	Дверной блок ПД-5	1	—	
6	ГОСТ 6629-88	Дверной блок ДГ 21-9Л	3	—	
7	ГОСТ 6629-88	Дверной блок ДГ 21-9	1	—	
8	ГОСТ 6629-88	Дверной блок ДГ 21-7Л	1	—	
9	ГОСТ 6629-88	Дверной блок ДГ 21-7	3	—	
10	т.п. 903-1-273.89АР, лист 13	Дверной блок ДИ-1	1	—	
11	т.п. 903-1-273.89-АР, лист 13	Дверной блок ДИ-2	1	—	

Спецификация перемычек

Марка поз.	Обозначение	Наименование	Кол. шт	Масса ед. кг	Примечание
1	1.038.1-1, вып.1	2 ПБ 13-1	7	54	для t^0=-20°С -30°С -40°С
2	1.038.1-1, вып.1	5 ПБ 21-27	1	285	
3	1.038.1-1, вып.1	2 ПБ 19-3	2	81	
4	1.038.1-1, вып.1	3 ПБ 18-8	2	119	
5	1.038.1-1, вып.1	1 ПБ 10-1	6	20	
1	1.038.1-1, вып.1	2 ПБ 13-1	4	54	Для t^0=-40°С (газобет.)

Экспликация помещений

Номер по плану	Наименование	Площадь м²	Категория производства по взрывной, взрывопожарной и пожарной опасности
201	ПСУ	25.7	Г
202	Венткамера	35.8	Д
203	Помещение шлакозолоудаления	39.1	Д
204	Надбункерная галерея	82.4	В

Ведомость проемов ворот и дверей

Марка поз	Размер проема в кладке, мм
2; 3; 4	1010 х 2370
6	910 х 2070

Ведомость перемычек

Марка поз	Схема сечения
для t^0=-20°С; -30°С; -40°С	
ПБ 5	1

6 - 6

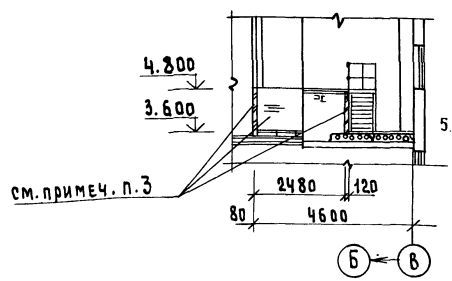

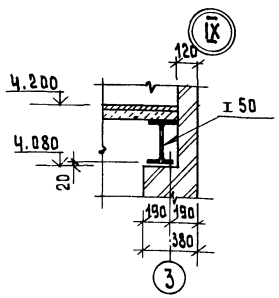

1. При монтаже ворот поз.1 руководствоваться указаниями серии 1.435.9-17, вып. 0.
2. В знаменателе учтено количество дверных блоков для t^0= -40°С
3. По периметру металлической площадки выполнить перегородку из керамического кирпича М100 (ГОСТ 530-80) на растворе М-50.
4. Кирпичный участок выполнить из эффективного кирпича (ГОСТ 530-80) ρ=1400 кг/м³ δ= 250 мм на растворе М 25, закрепив кладку анкерами, приваренными к закладным деталям в панелях.
5. Значения толщин стен см. в ведомости на л. 2.

Привязан:

Инв.№

ГИП	Гусева	
Нач.отд	Ехилевский	
Н.констр	Морчунов	
Гл.спец.	Погорельский	
Нач.гр.	Сакунинская	
Арх.-Т к	Черепнова	

ТП 903-1-273.89 -АР

Котельная с 4 котлоагрегатами "Братск М" для сельскохозяйственного строительства

План на отм. 3.000; 3.600 Ч.800.

Стадия	Лист	Листов
Р.П	4	

ГПИ Горьковский САНТЕХПРОЕКТ

Инв.№ подл. | Подпись и дата | Взам.инв.№

Альбом I часть 7

Разрез 1-1

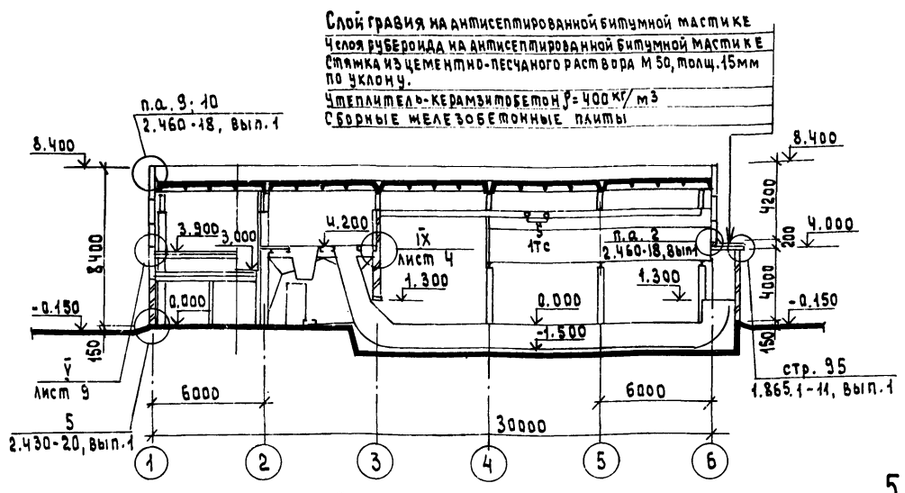

Разрез 2-2

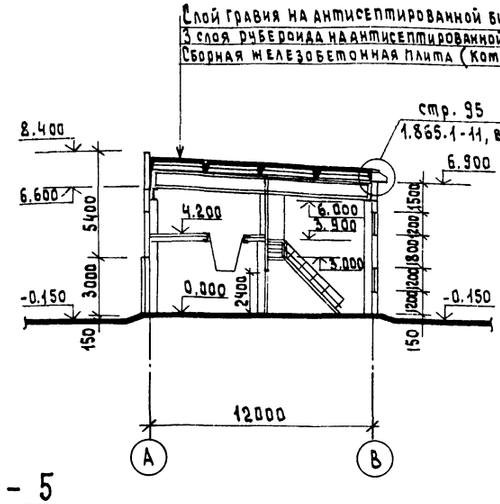

Разрез 3-3

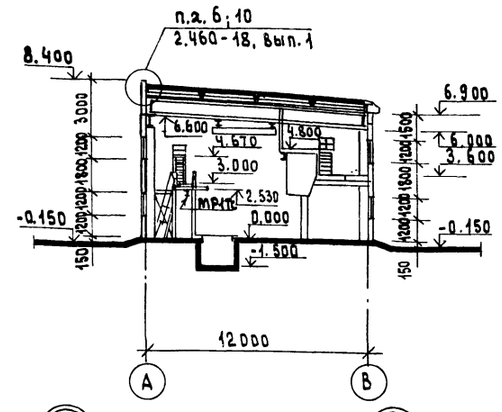

Фрагмент 2

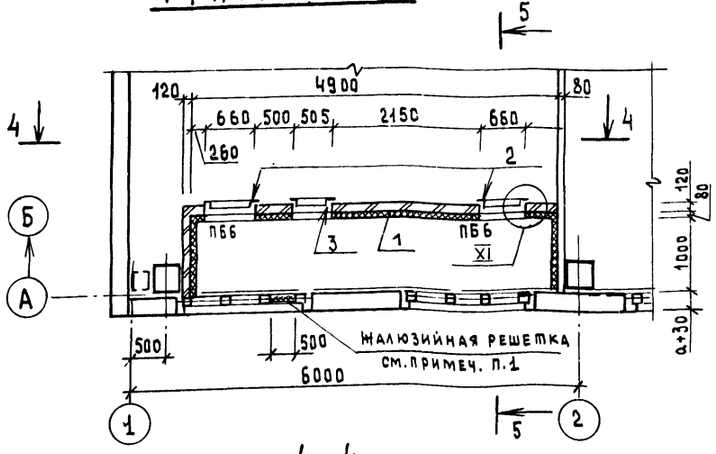

4-4

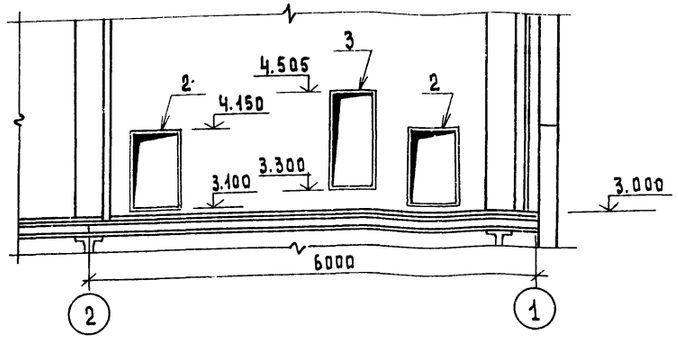

5-5

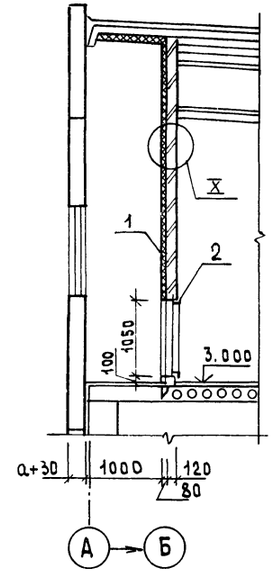

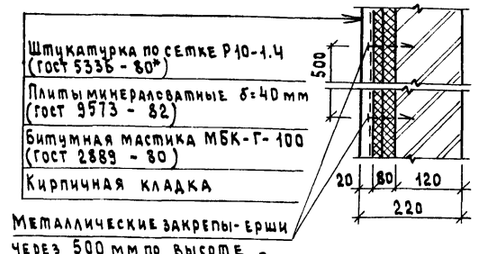

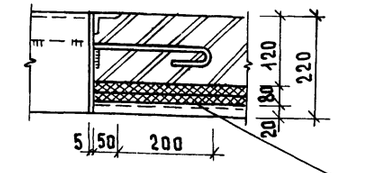

Спецификация элементов, замаркированных в узлах на листе

Марка, поз.	Обозначение	Наименование	Кол.	Масса ед., кг	Примечание
1	ГОСТ 9573-82	Минераловатные плиты п 200-1000, 1000, 40	98 шт	—	
2	ТП 903-1-273.89-КМ.И.058	Металлическая рамка РМ-1	2шт	15.04	
3	-01	Металлическая рамка РМ-2	1шт	15.02	

1. Жалюзийная решетка замаркирована и учтена в чертежах марки ОВ.
2. Спецификацию перемычек см. на листе 4.

Ведомость перемычек

Марка поз.	Схема сечения
Для t=-20°С; -30°С; -40°С	
ПБ6	5

Привязан:	ГИП	Гусева	
	Нач.отд	Ехилевский	
	Н. контр	Морунов	
	Гл.спец	Погорельский	
	Рук.гр.	Сакулинская	
Инв. №	Арх.Тк	Черепнова	

ТП 903-1-273.89 - АР

Котельная с 4 котлоагрегатами «Братск М» для сельскохозяйственного строительства

Стадия	Лист	Листов
Р П	5	

Разрезы. Фрагмент 2

ГПИ Горьковский САНТЕХПРОЕКТ

23945-08 11

Альбом 7, часть 1.

Фасад 1-6

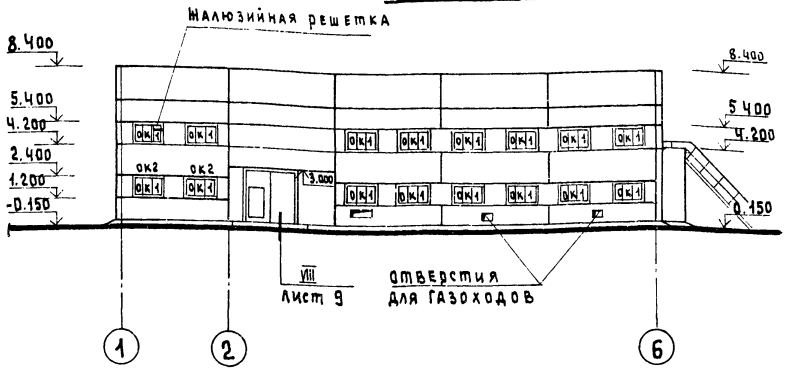

Фасад А - В

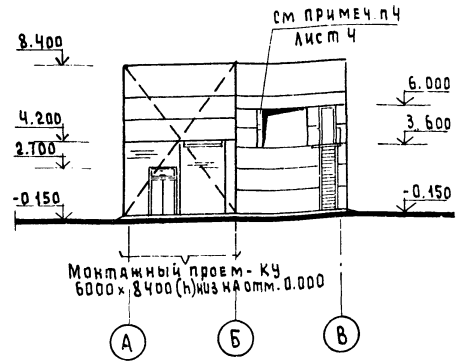

Схемы заполнения оконных проемов

ОК1; ОК3

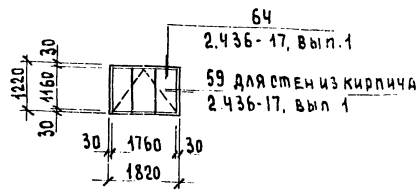

ОК2

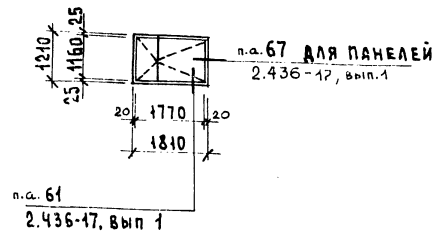

Фасад 6-1

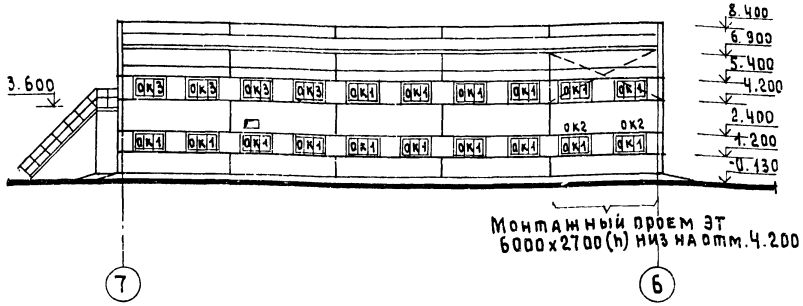

Фасад В-А

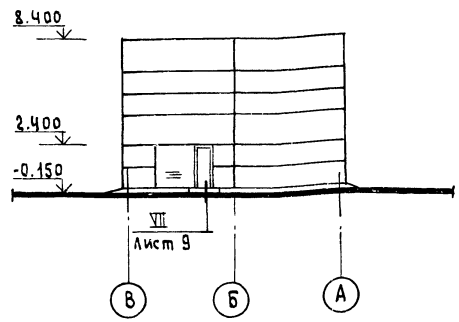

Спецификация элементов заполнения оконных проемов

Марка поз	Обозначение	Наименование	Кол.	Масса ед. кг	Примечание
для t^0=-20°С; t^0=-30°С					
ОК-1	ГОСТ 12506-81	Окно СВД 12-18	32шт	—	—
	ГОСТ 26919-86	Подоконная плита П0019.35-С-1	4шт	56кг	см. примеч п.1
для t^0=-40°С					
ОК 1	ГОСТ 12506-81	Окно СВД 12-18	28шт	—	—
ОК 2	ГОСТ 16289-86	Окно ОРС 12-18	4шт	—	—
	ГОСТ 26919-86	Подоконная плита П0019.45-С-1	4шт	73кг	см. прим. п.4
для t^0=-20°С; t^0=-30°С; t^0=-40°С					
ОК 3	ГОСТ 12506-81	Окно СВО 12-18	4шт	—	см. прим. п.2
ОК 4	ГОСТ 11214-86	Окно ОС 6-9	36шт	—	см. прим. п.3
	ГОСТ 24454-80Е	Брус 94-90-564	24шт	—	
	ГОСТ 24454-80Е	Нащельник из досок 160x15	48шт	—	
	ГОСТ 24454-80Е	Доска 94x20x2980	24шт	—	
	ГОСТ 24454-80Е	Доска 94x50x564	24шт		

Наружная отделка

Наружные стеновые панели окрасить перхлорвиниловыми цементно-перхлорвиниловыми красочными составами. Для северных районов применить краски теплых тонов, для южных районов - холодных тонов.

Кирпичные участки наружных стен - оштукатурить.

Откосы оконных и дверных проемов оштукатурить и окрасить цементными красками в белый цвет.

Деревянные полотна ворот, входных дверей и оконные переплеты окрасить масляной краской за 2 раза по огрунтованной поверхности.

Указания по окраске наружных металлических лестниц см. на листах КМ.

1. Подоконные железобетонные плиты предусмотрены только для окон в бытовых помещениях, помещении щитов управления и лаборатории, для окон в производственной части котельной выполнить откосы из цементно-песчаного раствора М150с последующим железнением поверхности.
2. Оконные блоки ОК3 в надбункерной галерее установить в одной плоскости с внутренней поверхностью стены
3. Схему заполнения оконных проемов для ОК4 см. на листе 12.

Привязан	ГИП	Гусева	
	Нач.отд	Ехилевский	
	Н.контр	Морунов	
	Гл.спец	Погорельский	
Инв.№	Нач.гр	Сакулинская	
	Арх.Iк.	Черепнова	

ТП 903-1-273.89 - АР

Котельная с 4 котлоагрегатами „Братск М" для сельскохозяйственного строительства

Стадия	Лист	Листов
Р.П	6	

Фасады

ГПИ Горьковский САНТЕХПРОЕКТ

Инв.№ подл. | Подпись и дата | Взам.инв.№

23945-08 12

План расположения отверстий в стенах и перегородках на отм. 3.000; 3.600; 4.200

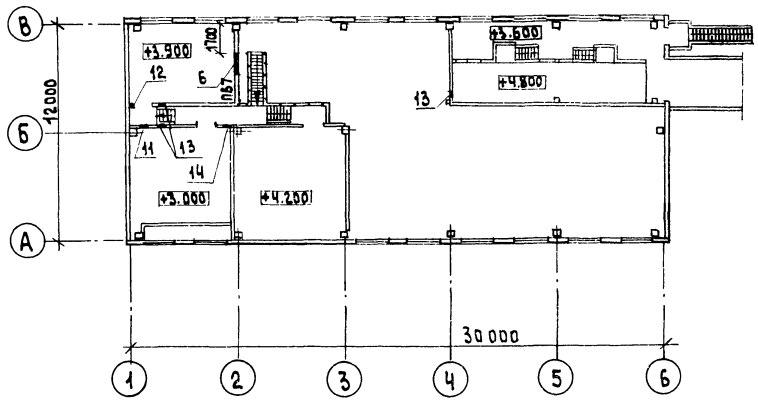

План расположения отверстий в стенах и перегородках на отм. 0.000

Фрагмент 1.

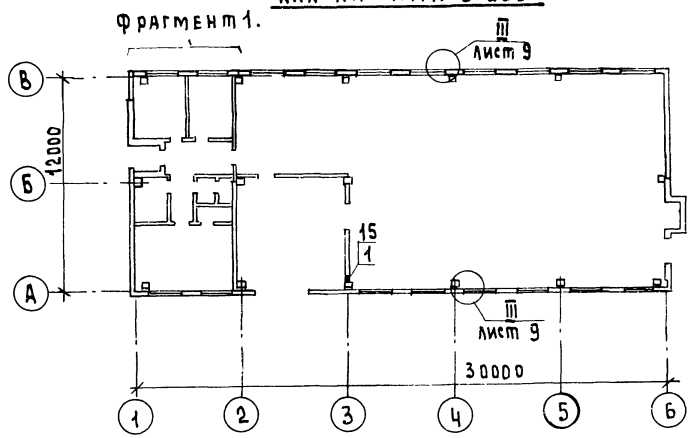

Фрагмент 1

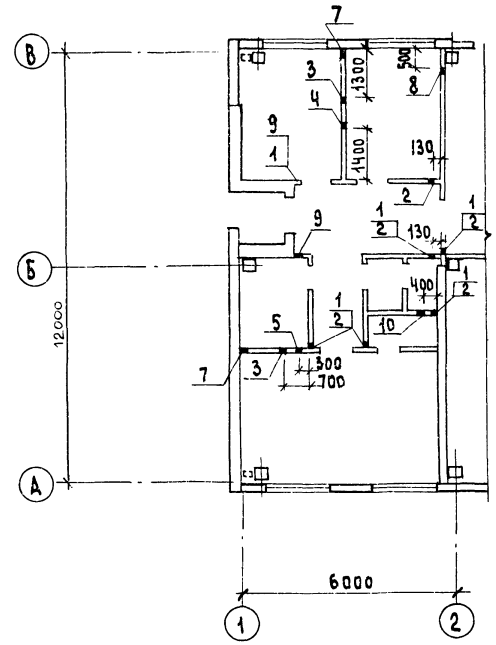

Таблица размеров и отметок отверстий

NN п/п	Сечение отверстий в x h, мм	Отм. низа отв.	Назначение отверстия
1	80 x 80	2.460	ВК
2	80 x 80	2.660	То же
3	100 x 100	0.050	—"—
4	80 x 80	0.360	—"—
5	80 x 200	0.250	—"—
6	1200 x 900	3.000	ЭТ
7	150 x 150	0.100	ОВ
8	150 x 150	0.500	То же
9	150 x 150	2.600	—"—
10	300 x 250	2.800	—"—
11	150 x 150	3.100	—"—
12	150 x 150	4.000	—"—
13	300 x 300	5.200	—"—
14	350 x 350	5.200	—"—
15	100 x 100	2.100	ЭГ

Ведомость перемычек

Марка поз	Схема сечения
П67	3

Спецификацию перемычек см. на листе 4.

Привязан	ГИП	Гусева		ТП 903-1-273.89 -АР
	Нач.отд.	Ехилевский		
	Н.контр.	Морунов		Котельная с 4 котлоагрегатами „Братск. М" для сельскохозяйственного строительства
	Гл.спец.	Погорельский		Стадия: РП; Лист: 7; Листов:
	Нач.гр.	Сакулинская		Планы расположения отверстий в стенах и перегородках
Инв.№	Арх. I к.	Черепнова		ГПИ Горьковский САНТЕХПРОЕКТ

23945-08 13

Альбом 7, часть 1

План кровли

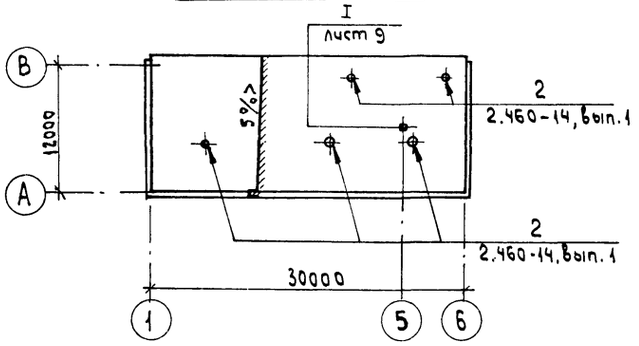

План полов на отм. 3.000; 3.600; 4.200

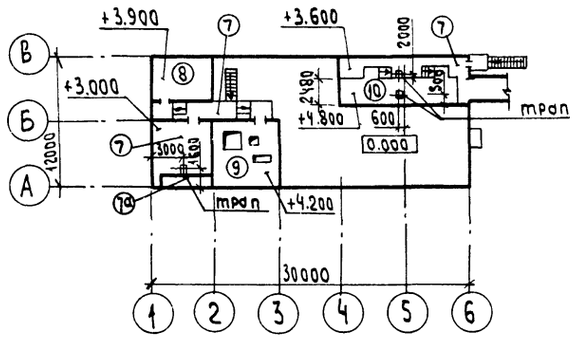

План полов на отм. 0.000

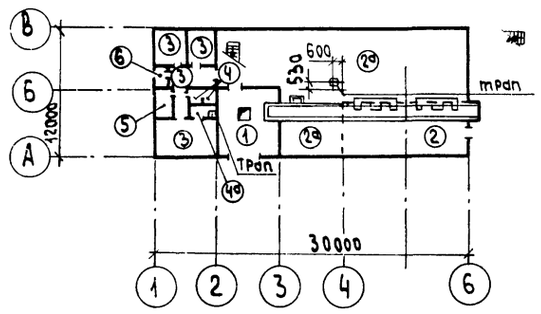

Экспликация полов

Наименование или номер помещения	Тип пола	Схема пола или номер узла по серии	Элементы пола и их толщина	Площадь пола, м²
102	1		покрытие-бетон В22,5 с шлифованием поверхности - 25мм подстилающий слой-бетон В7,5-275мм основание-уплотненный грунт с плотностью скелета до 1,6т/м3 с втрамбованным в него слоем щебня - 100мм	32,0
101	2		покрытие - бетон В15 - 25мм подстилающий слой - бетон В7,5 для пола типа ② - 125мм для пола типа ②а - 275мм основание - см. тип пола ①	27,0
101	2а			223,4
103; 104; 106; 108	3		покрытие - линолеум на теплозвукоизолирующей основе ГОСТ 18108-80 - 4мм прослойка - холодная мастика на водостойких вяжущих - 1мм стяжка - цементно-песчаный раствор М150 - 20мм подстилающий слой - бетон В7,5 - 125мм Основание - см. тип пола ①	51,6
109	4		покрытие - керамическая плитка ГОСТ 6787-80 с красителем - 13мм. заполнение швов битумная мастика прослойка - битумная мастика - 2мм гидроизоляция - гидроизол на битумной мастике - 2слоя - для пола типа ④ 4слоя - для пола типа ④а Подстилающий слой - бетон В7,5 - 135мм основание - см. тип пола ①	3,0
110	4а			1,8
105	5		покрытие - керамическая плитка ГОСТ 6787-80 - 10мм заполнение швов - цементно-песчаный раствор М150 прослойка - цементно-песчаный раствор М150 - 10мм подстилающий слой - бетон В7,5 - 130мм основание - см. тип пола ①	5,0
107	6		покрытие - цементно-песчаный раствор М200 с железнением - 20мм подстилающий слой - бетон В7,5 - 130мм основание - см. тип пола ①	2,1
202; 204	7		покрытие - цементно-песчаный раствор М200 с железнением - 30мм стяжка - легкий бетон ρ=1100 кг/м3 В3,5 - 50мм - для пола типа ⑦ -70мм - для пола типа ⑦а плита перекрытия	68,8
202	7а			6,0
201	8		покрытие - линолеум резиновый многослойный - релин типа А (ГОСТ 16914-71) - 3мм прослойка - холодная мастика на водостойких вяжущих - 1мм стяжка - цементно-песчаный раствор М150 - 20мм плита перекрытия	19,5

Экспликация полов

Наименование или номер помещения	Тип пола	Схема пола или номер узла по серии	Элементы пола и их толщина	Площадь пола, м²
203	9		покрытие - бетон В15 - 20мм стяжка - легкий бетон ρ=1100 кг/м3 - В3,5 - 40мм плита перекрытия	39,6
204	10		покрытие - бетон В15 - 30мм плита перекрытия	25,9

1. Устройство кровли и полов выполнить в соответствии со СНиП 3.04.01-87 „Изоляционные и отделочные покрытия".
2. Конструкции полов разработаны на основании СНиП 2.03.13-88 „Полы."
3. Полы выполнить после прокладки труб и других подпольных коммуникаций.
4. Полы в помещениях 101; 110; 202; 204 выполнить с уклоном 1% к трапам (трапы установить по ГОСТ 1811-81*)
5. Уровень пола в душевой и уборной выполнить ниже на 20мм уровня чистого пола смежных помещений.
6. До устройства полов на отм. 0.000 выполнить лотки, каналы и приямки по листам КЖ.

Привязан:	ГИП	Гусева		ТП903-1-	-АР
	Нач.отд	Ехилевский		Котельная с 4 котлоагрегатами „Братск-М" для сельскохозяйственного строительства	Стадия: РП; Лист: 8; Листов:
	Н.контр.	Морунов			
	Гл.спец.	Погорельский		Планы кровли и полов	ГПИ Горьковский САНТЕХПРОЕКТ
Инв. №	Нач.гр.	Сакулинская			
	Арх.I к.	Черепанова			

Инв. № подл. | Подпись и дата | Взам. инв. №

23945-08 14 Формат А2

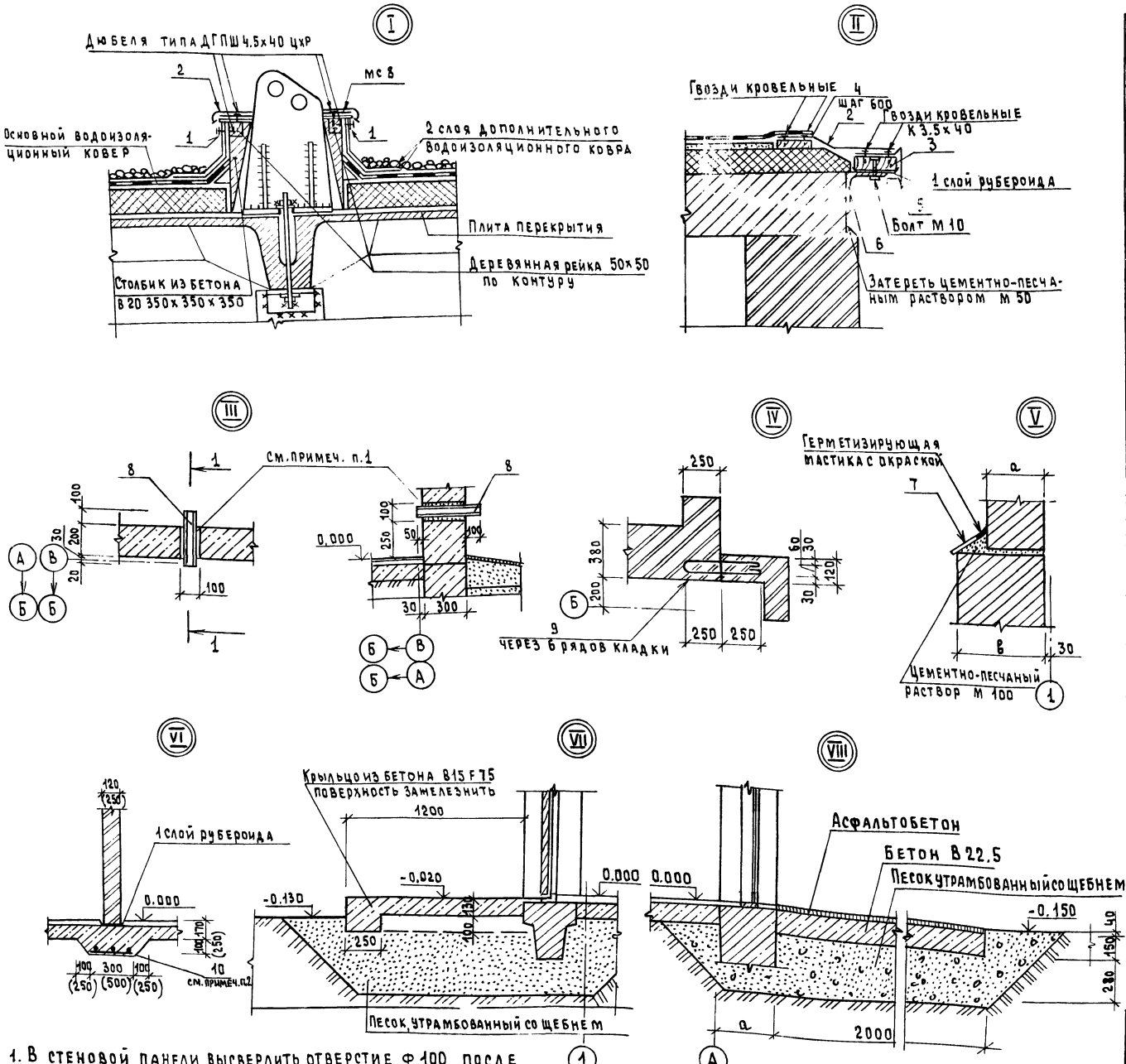

1. В стеновой панели высверлить отверстие Ф 100, после установки трубы зачеканить цементно-песчаным раствором М 150
2. Сетку разрезать по ширине на 3 части для перегородки 120 мм на 2 части для перегородки 250 мм

Спецификация элементов, замаркированных узлах.

Марка, поз.	Обозначение	Наименование	Кол.	Масса ед., кг	Примечание
Элементы, замаркированные в узлах на листе					
1	ГОСТ 103-76*	Полоса $\frac{Б-4х40}{Ст3.КПТУ14-1-3023}$	1.5 м.пог.	1.26	
2	ГОСТ 14918-80*	Стальной лист 0.8х750	20 м.пог.	4.8	Согнуть по месту
3	ГОСТ 24454-80*Е	Антисептированная доска 50х150х6000	4шт	—	
4	ГОСТ 24454-80*Е	Деревянная пробка 1000х120х25	40 шт	—	
5	3.016-3, вып. 5	Фасонный элемент 9	24 м.пог.	6.3	Масса 1 м²
6	ГОСТ 8509-86	Уголок $\frac{140х140х9}{Ст3КП ГОСТ 535-79*}$	16 м.пог.	19.4	
7	ГОСТ 6787-80*	Плитка керамическая	180 шт.	—	
8	ГОСТ 8732-78*	Труба $\frac{50х2.5\ \ell=350\ мм}{ДГОСТ 8731-74}$	2шт	1.1	
9	ГОСТ 5781-82*	6А-I, ℓ=1350 мм	25 шт	1.26	
10	ГОСТ 8478-81	Сетка $\frac{5Вр1-100}{5Вр1-100}$ 1040	12 м.пог.	—	См. прим. п.2
мс 8	2.460-18, вып.3	Костыль	2шт	0.45	
Элементы, замаркированные в типовых узлах					
мс 2	2.460-18, вып. 3	Фартук	38 шт	3.7	
мс 6	2.460-18, вып. 3	Костыль	90 шт.	0.52	
мс 33	2.460-18, вып.3	Фартук	38 шт	2.8	
—	ГОСТ 103-76*	Полоса $\frac{Б-4х40}{Ст3.КПТУ14-1-3023}$	54 м.пог.	1.26	
мс 1	2.430-20, вып. 4	Изделие соединительное	4шт	0.52	
мс 2	2.430-20, вып. 4	Изделие соединительное	8шт	0.52	
мс 10	2.436-17, вып.1	Изделие крепежное	264 шт	0.54	
мс 1	2.436-17, вып.1	Костыль	528 шт	0.13	
мс 3	2.436-17, вып.1	Костыль	528 шт	0.23	
фс 1.48	2.436-17, вып.1	Фасонное изделие	44 шт	5.18	
фс 3.48	2.436-17, вып.1	Фасонное изделие	44 шт	3.22	
мс 9	2.436-17, вып.1	Изделие крепежное	88 шт	0.17	
—	ГОСТ 8242-88	Наличник тип 1 сеч. 44х13	265 шт	—	
—	ГОСТ 8242-88	Наличник тип 1, сеч. 54х13	53 шт	—	
—	ГОСТ 8242-88	Наличник тип 1, сеч. 74х13	212 шт	—	
мс 54-1	1.431.6-28, вып.2	Изделие соединительное	4шт	0.34	
мс 64-1	1.431.6-28, вып.2	Изделие соединительное	4шт	0.25	
мс 74-1	1.431.6-28, вып.2	Изделие соединительное	30 шт	0.07	
мс 65-1	1.431.6-28, вып.2	Изделие соединительное	30 шт	0.22	

Альбом I часть 1

Инв. № подл. | Подпись и дата | Взам. инв. №

Привязан

Инв. №

ГИП	Гусева	
Нач. отд.	Ехилевский	
Н. контр.	Морунов	
Гл. спец.	Погорельский	
Нач. гр.	Сакульская	
Арх. I к.	Черепнова	

ТП 903-1-273.89-АР

Котельная с 4 котлоагрегатами „Братск М" для сельскохозяйственного строительства

Стадия	Лист	Листов
РП	9	

Узлы I-VIII

ГПИ Горьковский Сантехпроект

23945-08 15

План крытого склада

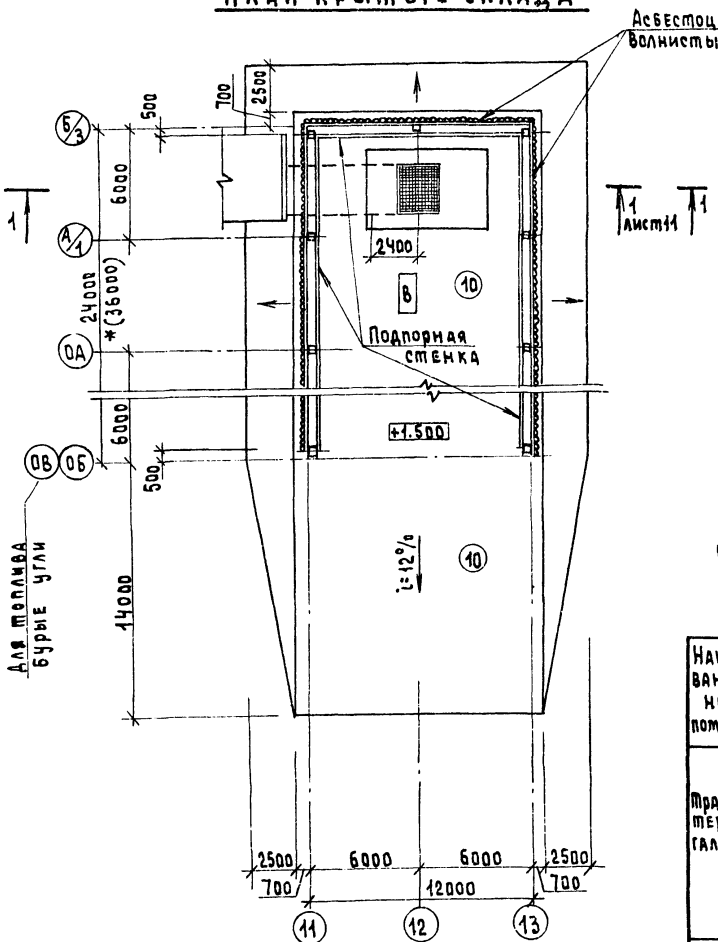

План галереи

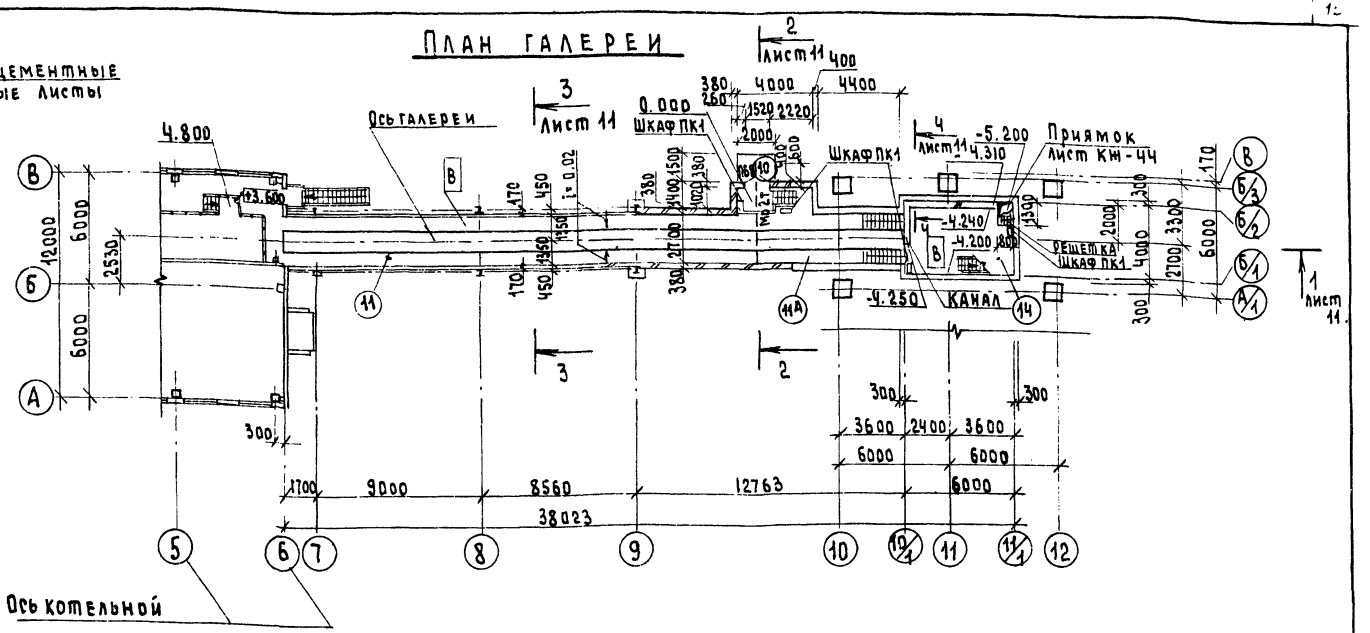

План на отм. -1.200

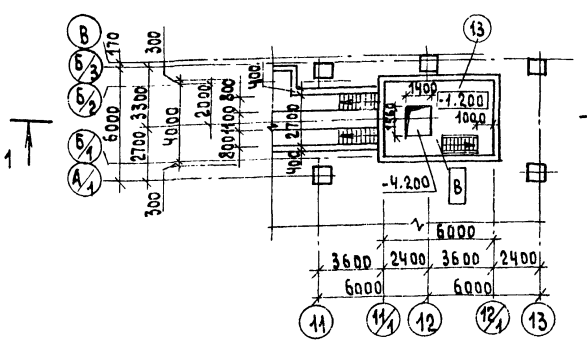

Экспликация полов

Наименование или номер помещения	Тип пола	Схема пола или номер узла по серии	Элементы пола и их толщина	Площадь пола м²
Транспортерная галерея	11 11А		Покрытие-бетон класса В 15 по уклону 30÷85 мм Гидроизоляция-2 слоя горячей асфальтовой мастики - 10 мм Прослойка-цементно-песчаный раствор М-150 - 20 мм Утеплитель-керамзит ρ=500 кг/м³ - 100 мм Основание-сборная железобетонная плита-для пола типа (11); -монолитный железобетон для пола типа-(11А)	90.6
Пандус крытый склад	12		Покрытие-мелкозернистый асфальтобетон -50 мм Прослойка-щебень, пропитанный битумом - 60 мм Подстилающий слой-уплотненный щебень - 140 мм Основание-засыпка песчаным грунтом уплотненный грунт.	428.8 *509.2
Приемно-дробильное устройство на отм.-1.200	13		Покрытие-цементно-песчаный раствор М 150 - 30 мм Основание-монолитный железобетон	21.8
Приемно-дробильное устройство на отм.-4.200	14		Покрытие-бетон класса В15 по уклону - 110÷150 мм Основание-монолитный железобетон	23.0

Ведомость проемов ворот и дверей

Марка, поз.	Размер проема в кладке, мм
10	1520 х 3100

Ведомость перемычек

Марка поз.	Схема сечения
ПБ8	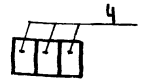

Спецификации элементов заполнения дверных проемов и перемычек см. на листе Ч, шкафов ПК1 - на л. 2.

* Для топлива бурые угли.

Привязан:

Инв.№

Инв.№ подл. | Подпись и дата | Взам. инв.№

ГИП	Гусева		
Нач.отд	Ехилевский		
Н.контр	Морунов		
Гл.спец	Погорельский		
Нач.гр.	Сакулинская		
Арх.Ік.	Черепнова		

ТП 903-1-273.89 -АР

Котельная с Ч котлоагрегатами "Братск М" для сельскохозяйственного строительства

Стадия	Лист	Листов
Р П	10	

Топливоподача
Планы галереи и крытого склада

ГПИ Горьковский САНТЕХПРОЕКТ

23945-08 16

Альбом 1 чм101

Разрез 1-1

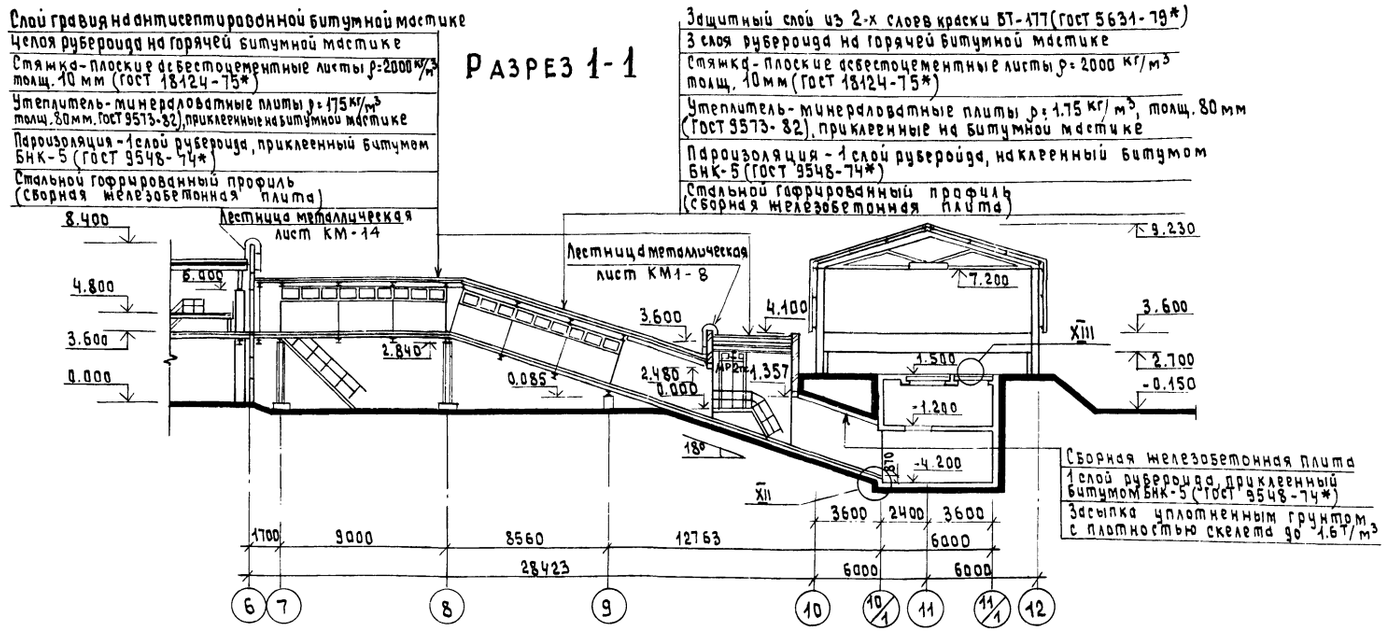

Разрез 2-2

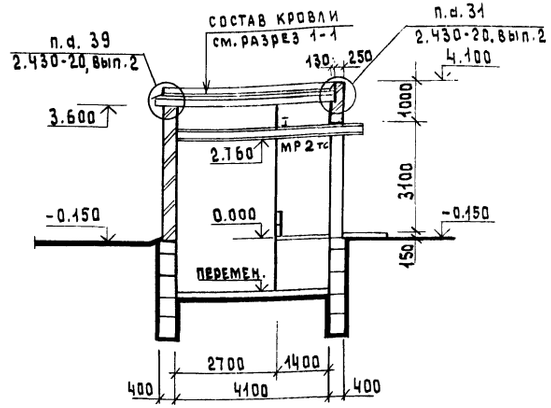

Разрез 3-3

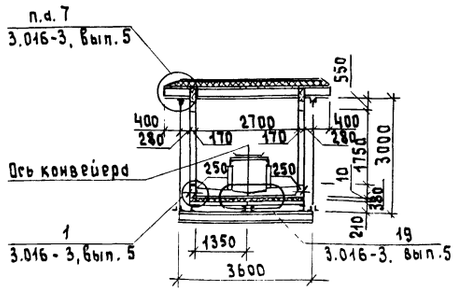

4 - 4

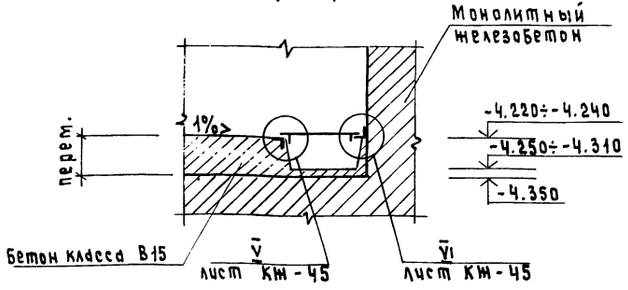

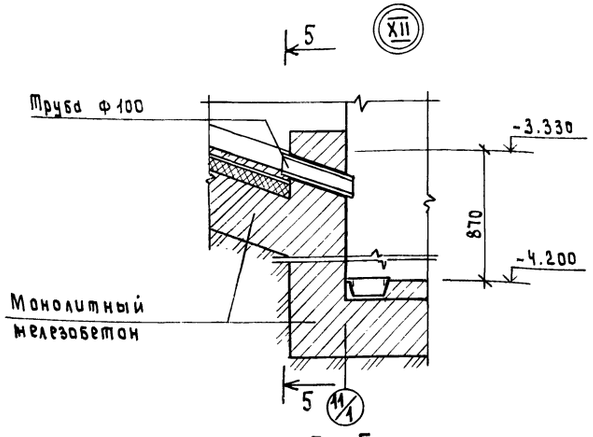

5 - 5

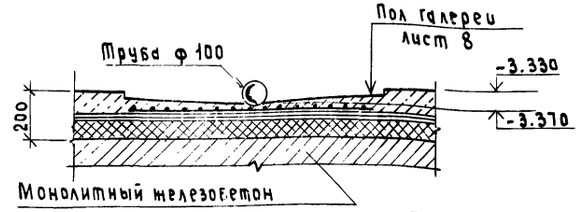

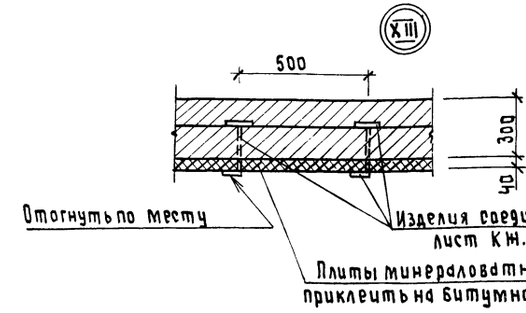

				ТП 903-1-273.89-АР	
Привязан		ГИП	Гусева		
		Нач.отд	Ехилевский		
		Н.контр	Марчнов	Котельная с 4 котлоагрегатами. „Братск М" сельскохозяйственного строительства	Стадия: Р.П; Лист: 11; Листов:
		Гл.спец.	Погорельский		
		Нач. гр.	Сакулинская	Топливоподача Разрезы.	ГПИ Горьковский САНТЕХПРОЕКТ
Инв. №		Архитект	Черепнова		

23945-08 17

Альбом 7 часть 1

Фасад галереи и крытого клада в осях 6-12

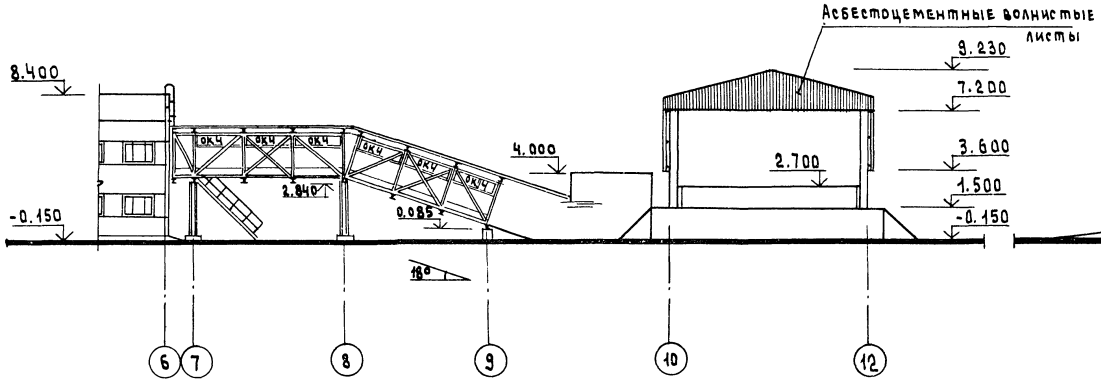

Фасад крытого склада в осях ОБ(ОВ) - Б/3

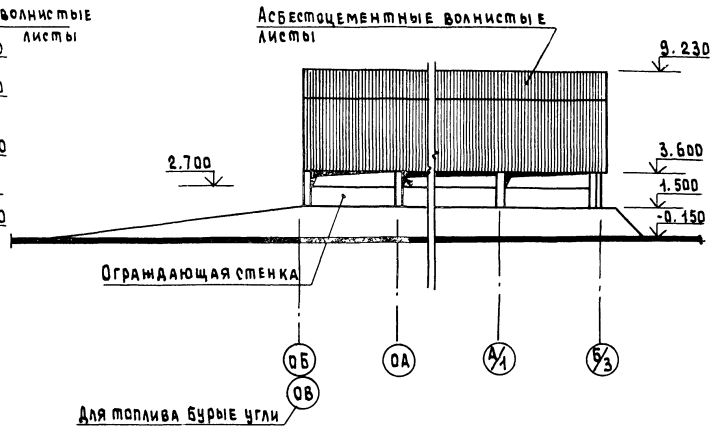

Фасад галереи и крытого склада в осях 12-6

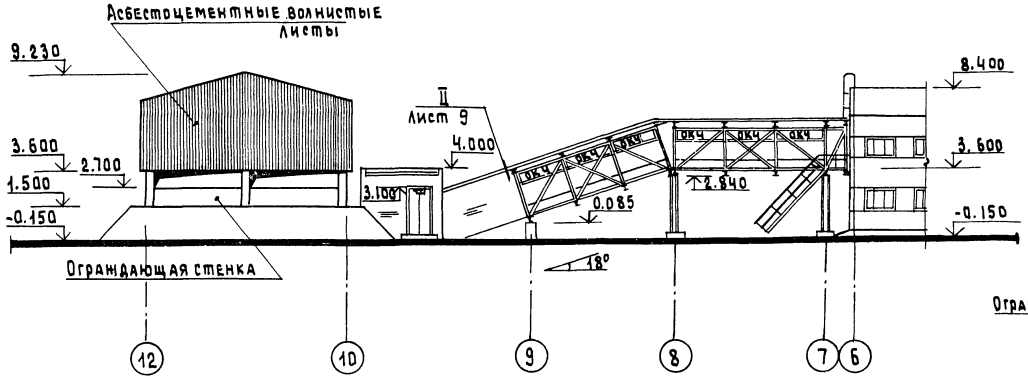

Фасад крытого склада в осях Б/3 - ОБ (ОВ)

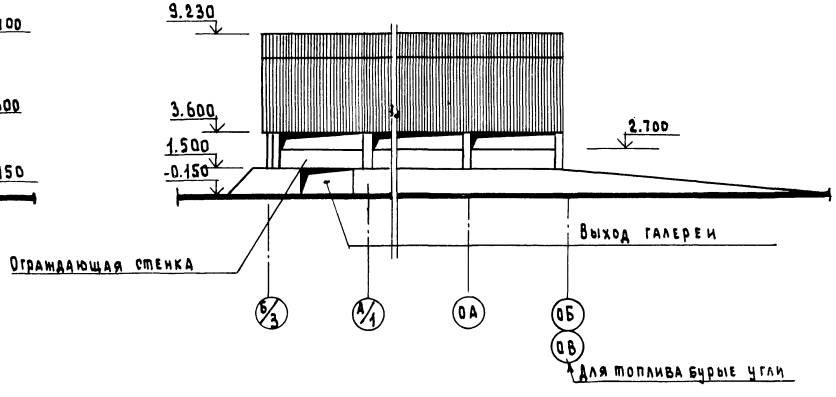

Схема заполнения оконных проемов

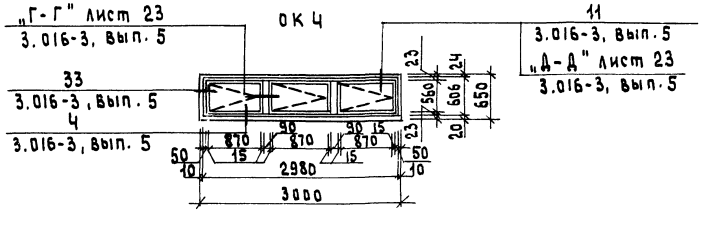

1. Спецификацию заполнения оконных проемов см. на листе 6.

Привязан:	ГИП	Гусева	ТП 903-1-273.89-АР		
	Нач.отд.	Ехилевский	Котельная с 4 котлоагрегатами „Братск.М" для сельскохозяйственного строительства	Стадия	Лист	Листов
	Н.контр.	Морунов		РП	12	
	Гл.спец.	Погорельский	Топливоподача фасады	ГПИ Горьковский Сантехпроект		
Инв. №	Нач.гр.	Сакулинская				
	Арх.I к.	Черепнова				

23945-08 18

Инв. № подл. | Подпись и дата | Взам. инв. №

Дверь индивидуальная ДИ1

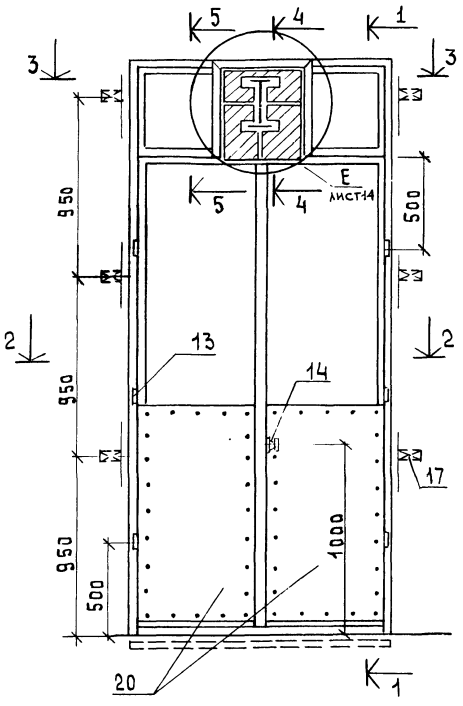

1 - 1

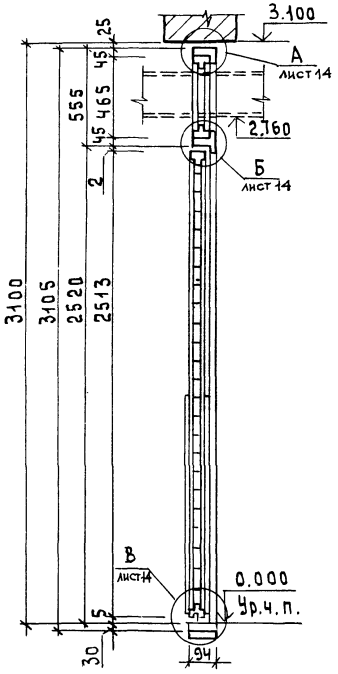

2 - 2

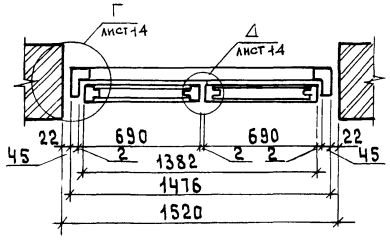

3 - 3

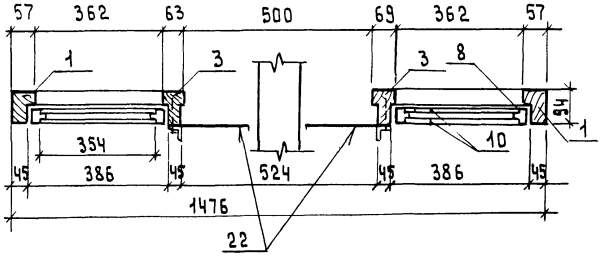

4 - 4

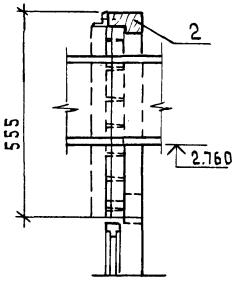

5 - 5

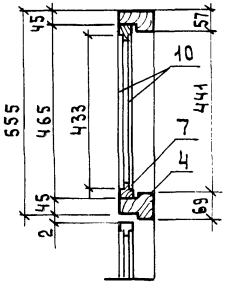

Дверь индивидуальная ДИ2

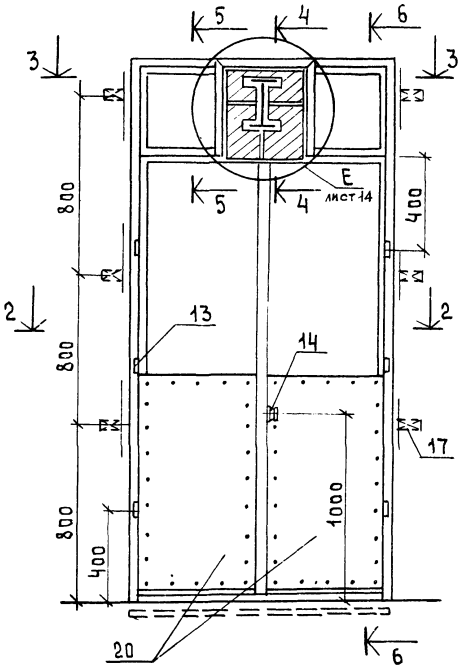

6 - 6

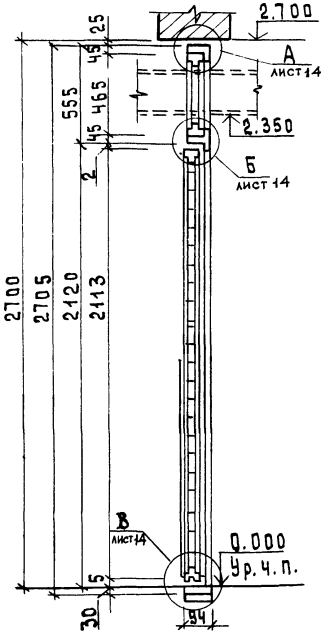

1. Дверные блоки изготовить из древесины хвойных пород. Полотна изготовить из щитов со со сплошным заполнением деревянными рейками облицованными фанерой марки ФСФ δ = 5 мм (ГОСТ 3916 - 69*) на клее повышенной влагостойкости.
2. На строительную площадку двери поставить собранными в комплекты блоков, огрунтованными и окрашенными за один раз с навеской полотен и установкой всех приборов, кроме ручек.
3. Коробки в стенах крепить металлическими штырями или шурупами к деревянным антисептированным пробкам заложенным при кладке стен. Зазоры между кирпичной кладкой и коробкой законопатить просмоленой паклей. Коробку внизу расшить монтажной доской, прибив ее гвоздями к торцам коробки.
4. После монтажа монорельса фрамуги жестко закрепить по месту уголками L40×3. Металлические детали и шурупы покрыть антикоррозийным лаком.
5. Куски пористой резины δ=15 мм разрезать на 2 части, крепить к дверной коробке уголками на шурупах. По контуру монорельса выполнить фигурный вырез.
6. Элементы, замаркированные на сечениях 1-1 ÷ 5-5 учтены в спецификации материалов на двери индивидуальные на листе 14.

				ТП 903-1-273-89 -АР	
Привязан	ГИП	Гусева		Котельная с 4 котлоагрегатами "Братск М" для сельскохозяйственного строительства	Стадия: Р.П; Лист: 13; Листов:
	Нач.отд	Ехилевский			
	Н.контр.	Марчков			
	Гл.спец.	Погорельский			
	Нач.гр.	Сакулинская		Двери индивидуальные ДИ1; ДИ2	ГПИ Горьковский САНТЕХПРОЕКТ
Инв. №	Арх.Ік	Черепнова			

Альбом 7, часть 1

Спецификация материалов надверий индивидуальные ДИ1; ДИ2

Марка поз	Обозначение	Наименование	Кол на ДИ1	Кол на ДИ2	Кол всего	Масса ед., кг	Примечание
1	ГОСТ 24454-80*Е	Коробка ℓ=3105 мм	2шт	—	2шт	—	
1	ГОСТ 24454-80*Е	Коробка ℓ=2705 мм	—	2шт	2шт	—	
2	ГОСТ 24454-80*Е	Коробка ℓ=1476 мм	1шт	1шт	2шт	—	
3	ГОСТ 24454-80*Е	Импост ℓ=465 мм	2шт	2шт	4шт	—	
4	ГОСТ 24454-80*Е	Импост ℓ=386 мм	2шт	2шт	4шт	—	
5	ГОСТ 24454-80*Е	Обкладка дверей ℓ=690мм	4шт	4шт	8шт	—	
6	ГОСТ 24454-80*Е	Обкладка дверей ℓ=2513мм	4шт	—	4шт	—	
6	ГОСТ 24454-80*Е	Обкладка дверей ℓ=2113мм	—	4шт	4шт	—	
7	ГОСТ 24454-80*Е	Обкладка фрамуги ℓ=354мм	4шт	4шт	8шт	—	
8	ГОСТ 24454-80*Е	Обкладка фрамуги ℓ=465мм	4шт	4шт	8шт	—	
9	ГОСТ 3916-69*	Фанера ФСФ 2481х658(h)	2шт	—	2шт	—	
9	ГОСТ 3916-69*	Фанера ФСФ 2081х658(h)	—	2шт	2шт	—	
10	ГОСТ 3916-69*	Фанера ФСФ 354х433(h)	2шт	2шт	4шт	—	
11	ГОСТ 24454-80*Е	Нащельник 34х13(h) ℓ=2513мм	2шт	—	2шт	—	
11	ГОСТ 24454-80*Е	Нащельник 34х13(h) ℓ=2113мм	—	2шт	2шт	—	
12	ГОСТ 24454-80*Е	Монтажная доска 1476х94х19	1шт	4шт	2шт	—	
13	ГОСТ 5088-78*	Петли дверные полушарнирные	6шт	6шт	12шт	—	
14	ГОСТ 5088-78*	Ручки фалевые Г-образные	2шт	2шт	4шт	—	
15	ГОСТ 8509-86	L 40х40х3	1.80 м.пог	1.80 м.пог	3.60 м.пог	1.85	
16	ГОСТ 1145-80*	Шурупы ф 5х60	17шт	17шт	34 шт	—	
17	ГОСТ 24454-80*Е	Антисептированные деревянные пробки	6шт	6шт	12шт	—	
18	ГОСТ 6051-76*	Уплотняющая прокладка резиновая δ=5мм	1.7 м.пог	1.7 м.пог	3.4 м.пог	—	
19	ГОСТ 6051-76*	Уплотняющая прокладка резиновая δ=2мм	1.2 м.пог	1.2 м.пог	2.4 м.пог	—	
20	ГОСТ 14918-80*	Сталь толстолистовая кровельная 1200х670х1.1	4шт	4шт	8шт	—	
21	ГОСТ 1145-80*	Шурупы 1-3х16	96 шт	96 шт	192 шт	—	
22	—	Пористая резина 3000х510	2шт	2шт	4шт	—	разрезать на 2 части
—	ГОСТ 5089-80*	Замок фалевый цилиндровый 45мм	1шт	1шт	2шт	—	
—	ГОСТ 5090-86	Шпингалет врезной	1шт	1шт	2шт	—	

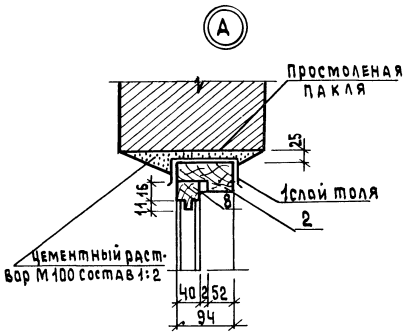

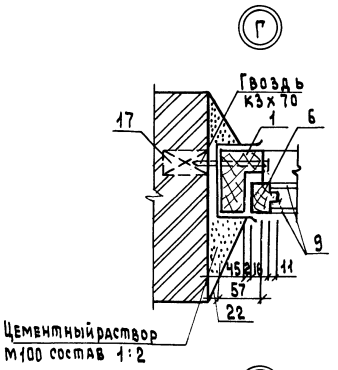

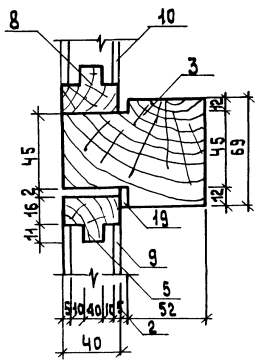

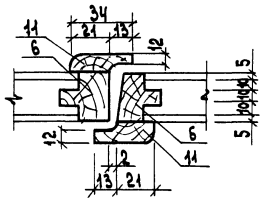

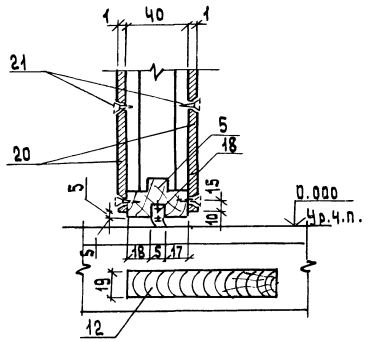

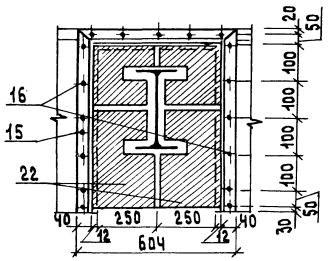

Привязан	ГИП	Гусева		ТП 903-1-273.89-АР
	Нач.отд.	Ехилевский		
	Н.контр.	Морунов		
	Гл.спец.	Погорельский		Котельная с 4 котлоагрегатами «Братск М» для сельскохозяйственного строительства
	Нач.гр.	Сакунинская		Стадия: — Лист: 14 Листов:
Инв.№	Арх.Тк	Черепнова		Узлы А-Е
				ГПИ Горьковский САНТЕХПРОЕКТ

Инв.№ подл. | Подпись и дата | Взам.инв.№

Шкаф ПК1

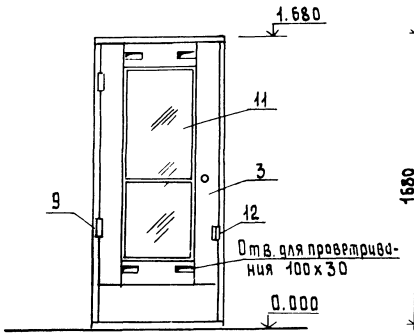

1 - 1

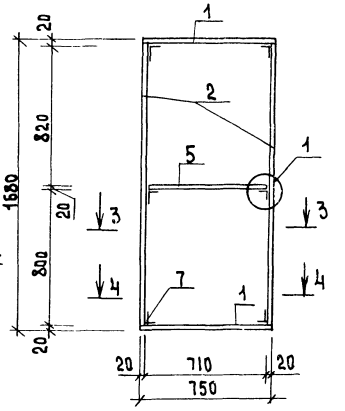

2 - 2

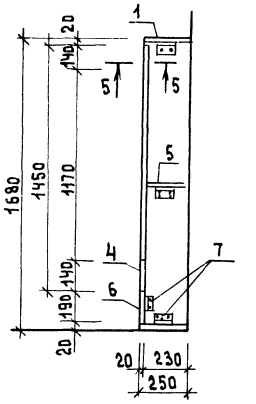

3 - 3

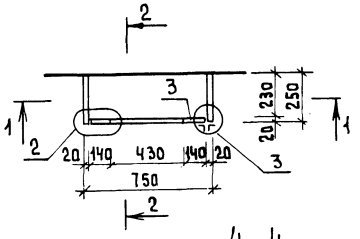

4 - 4

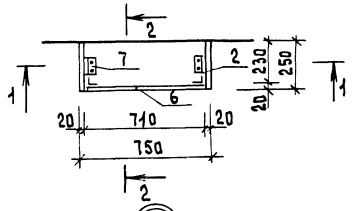

5 - 5

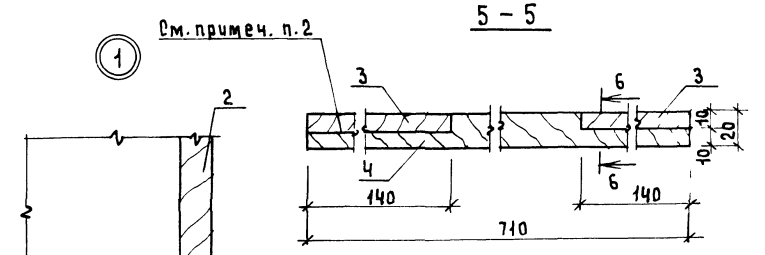

6 - 6

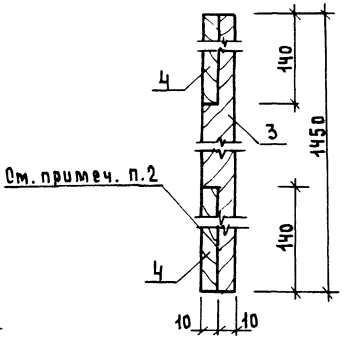

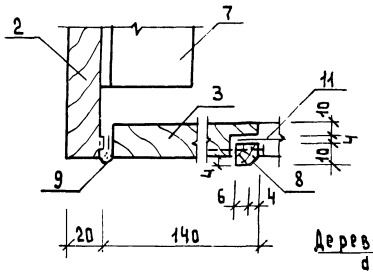

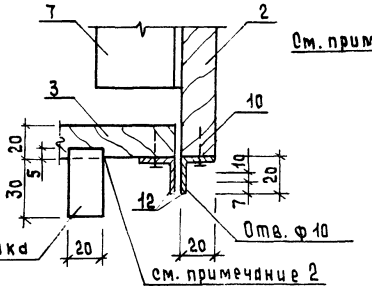

Спецификация материалов на шкаф ПК1

Марка поз.	Обозначение	Наименование	Кол.	Масса ед, кг	Примечание
1	ГОСТ 10632-77*	Древесностружечная плита П-3Т 750х250х20	2 шт	—	
2	ГОСТ 10632-77*	Древесностружечная плита П-3Т 1640х250х20	2 шт	—	
3	ГОСТ 10632-77*	Древесностружечная плита П-3Т 1450х140х20	2 шт	—	
4	ГОСТ 10632-77*	Древесностружечная плита П-3Т 750х140х20	2 шт	—	
5	ГОСТ 10632-77*	Древесностружечная плита П-3Т 710х230х20	1 шт	—	
6	ГОСТ 10632-77*	Древесностружечная плита П-3Т 710х190х20	1 шт	—	
7	ГОСТ 8509-86	L 50х5 Р-100 Вст3кп2 ГОСТ 380-71	8 шт	—	
8	—	Штапик 10х10	3,2 м.пог.	—	
9	ГОСТ 5088-78	Дверная петля ПН1-70	2 шт	—	
10	ГОСТ 11473-75	Шуруп 6х20	40 шт.	—	
11	ГОСТ 111-78*	Оконное стекло 1170х430 δ=4мм	1 шт.	—	
12	ГОСТ 19903-74*	-40х20х3 Вст3кп2 ГОСТ 380-71	2 шт.	—	

1. Шкафы окрасить масляной краской за 2 раза красного цвета.
2. Соединения выполнить на столярном клее.
3. Отверстие для трубы ф 60 мм в крышке шкафа высверлить по месту.

Привязан:	ГИП	Гусева		ТП 903-1-273.89 -АР	
	Нач.отд	Ехилевский			
	Н.контр.	Морунов			
	Гл.спец	Погодельский			
Инв.№	Нач.гр.	Сакунинская			
	Арх.Гк	Червлнова			

Котельная с 4 котлоагрегатами „Братск М" для сельскохозяйственного строительства	Стадия	Лист	Листов
	Р П	15	
Шкаф ПК1	ГПИ Горьковский САНТЕХПРОЕКТ		

Ведомость рабочих чертежей основного комплекта марки КМ

Лист	Наименование	Примечан.
1	Общие данные (начало)	
2	Общие данные (окончание) Ведомость металлоконструкций по видам профилей	
3	Техническая спецификация металла (начало)	
4	Техническая спецификация металла (окончание)	
5	Схемы расположения балок перекрытия на отм. 3.000; 4.200; 4.800. Разрез I-I	
6	Разрезы 2-2÷11-11	
7	Схемы расположения балок перекрытия на отм. 3.600, балок площадок на отм. 3.600	
8	Схема расположения балок перекрытия на отм. 3.900; площадок на отм. 3.000; 3.900; 4.200	
9	Схема расположения монорельса и балок площадок на отм. 3.000	
10	Схемы расположения подвесных путей, перегородок на отм. 3.650; 4.850; опоры на отм. 3.900	
11	Схемы расположения связей, подвесок и балок для крепления трубопроводов	
12	Схема расположения опор на отм. 0.000	
13	Схема расположения опор наружного хозяйства	
14	Схема расположения перекрытия канала	
15	Узлы 1÷3	
16	Узлы 4÷7	
17	Узлы 8-14	
18	Узлы 15-24	
19	Узлы 25-36	

Ведомость ссылочных и прилагаемых документов

Обозначение	Наименование	Примечан.
	Ссылочные документы	
1.426.2-3 выпуск 2	Стальные подкрановые балки Пути подвесного транспорта пролетом 3; 4 и 6 м Чертежи КМ.	
1.450.3-3 выпуск 0 выпуск 1 часть 1 часть 2	Стальные лестницы, площадки, стремянки и ограждения. Материалы для проектирования. Конструкции из холодногнутых профилей. Чертежи КМД	
1.030.9-2 вып. 6	Перегородки панельных зданий промышленных и сельскохозяйственных предприятий. Узлы. Рабочие чертежи.	

Общие указания

1. Стальные конструкции разработаны на стадии КМ в соответствии с главами СНиП II-23-81* СНиП 2.01.07-85 и являются исходным материалом для разработки рабочих чертежей на стадии КМД.
2. За относительную отметку 0.000 принят уровень чистого пола котельной соответствующий абсолютной отметке ☐
3. Изготовление и монтаж конструкций производить в соответствии с главой СНиП 3.03.01-87, СНиП III-18-75.
4. Заводские соединения приняты сварными.
5. Монтажные соединения приняты на болтах нормальной точности класса прочности 5.8 по ГОСТ 7798-70* и монтажной электросварке согласно ГОСТ 5264-80.
6. Монтажные работы должны производиться по заранее разработанному и утвержденному проекту производства работ выполненному в соответствии с требованиями СНиП 3.01.01-85 и СНиП III-4-80.
7. Сварку производить электродами типа Э42 ГОСТ 9467-75.
8. Все металлоконструкции окрасить двумя слоями эмали ПФ-115 по одному слою грунта ГФ-021 в соответствии с главой СНиП 3.04.03-85, кроме конструкций, оговоренных на листе 5; 10.
9. Крепление элементов производить по расчетным усилиям указанным в ведомостях элементов. Минимальное усилие для крепления 5 т.
10. Металлопрокат, примененный в проекте, соответствует „Сокращенному сортаменту металлопроката для применения в строительных стальных конструкциях", утвержденному постановлением Госстроя СССР от 21.11-86г № 28.

Типовой проект разработан в соответствии с действующими нормами и правилами и предусматривает в части металлических конструкций мероприятия обеспечивающие взрывную, взрывопожарную и пожарную безопасность при эксплуатации здания.

Главный инженер проекта Гусева

Начало ИК-2 Тонкий
Начало 31 Конобалов

Привязан:

Инв. №

ТП 903-1-273.89 - КМ

Гип	Гусева	
Нач. отд	Ехилевский	
Н. конт.	Марков	
Гл. спец	Марков	
Вед. инж	Киреева	
Инж-		

Котельная с 4 котлоагрегатами „Братск М" для сельскохозяйственного строительства

Стадия	Лист	Листов
РП	1	19

Общие данные (начало)

ГПИ Горьковский Сантехпроект

Альбом 7 ч.1

Наименование конструкций по номенклатуре Прейскуранта № 01-22	Позиция по прейскуранту № 01-22		Код конструкции	Масса конструкций, т												Количество, шт	Серия типовых конструкций
				Всего стали повышенной и высокой прочности	По видам профилей стали										Всего		
					Балки и швеллеры	Крупносортная сталь	Среднесортная сталь	Мелкосортная сталь	Толстолистовая сталь	Универсальная сталь	Тонколистовая сталь	Гнутые и гнутосварные	Трубы	Прочие			
1	2	3	4	5	6	7	8	9	10	11	12	13	14	15	16	17	18
Нетиповые конструкции каркаса здания																	
Балки перекрытии	309-24		526182		3.61	0.32			0.62						4.60		
	309-28		526182		6.16				0.28						6.50		
Связи колонн	307-3		526161			0.67			0.13						0.81		
Ограждающие и встраиваемые конструкции зданий																	
Стойки перегородок	302-4		526112						0.03			0.12			0.15		
Балки подвесных путей	303-29		526235		1.92	0.10			0.36						2.40		
Поддерживающие балки	303-33		526235		0.85				0.14						1.00		
Площадки	310-3		526233		2.53	1.52			2.05			0.10		0.38	6.34		
Бункера	313-6		526394		0.30	1.26			5.79			0.22			7.64		
Короб золошлакоудаления	313-5		526393			0.54			1.49						2.05		
Балки для крепления трубопровода	308-1		526171		1.62	0.02			0.13					0.05	1.84		
Опора для крепления трубопровода			526395		0.29	0.11			0.47			0.66			1.55		
Лестницы	312-1		526242			0.04			0.03		0.18	0.29			0.55		1.450.3-80:1
Ограждения	312-7		526244					0.10				0.87			0.98		1.450.3-80:1
Пожарная лестница	312-2		526242			0.19		0.09							0.28		
Итого					17.28	4.77		0.19	11.52		0.18	2.26		0.13	36.69		
Контрольная сумма																	

Инв.№ подл. | Подпись и дата | Взам.инв.№

Привязан

Инв.№

ГИП	Гусева	
Нач.отд	Ехилевский	
Н.контр.	Марков	
Гл.спец.	Марков	
Ведущ.	Киреева	
Исп.	Хамашина	

ТП 903-1-273.89 - КМ

Котельная с 4 котлоагрегатами "Братск М" для сельскохозяйственного строительства

Стадия	Лист	Листов
РП	2	

Общие данные (окончание) Ведомость металлоконструкций по видам профилей

ГПИ Горьковский САНТЕХПРОЕКТ

Вид профиля и ГОСТ, ТУ	Марка металла и ГОСТ	Обозначение и размер профиля мм	№ пп	Код: Марки металла	Код: Вида профиля	Код: Размера профиля	Количество, шт	Длина, мм	Масса металла по элементам конструкций, т: Балки перекрытия	Связи колонн	Стойки перегородок	Балки подвесных путей	Площадки	Бункера	Короб шлакозолоудаления	Балки для крепления трубопроводов	Опоры для крепления трубопроводов	Пожарная лестница	Общая масса т	Развернутая площадь поверхности, м²	Масса потребности в металле по кварталам (заполняется изготовителем): I	II	III	IV	Заполняется ВЦ
									Код элементов конструкций: 5261182	5261161	5261112	5262352	5262332	5263942	5263932	5261712	5263952	5262422						
1	2	3	4	5	6	7	8	9																	
Двутавры с параллельными гранями полок ГОСТ 26020-83	Вст3Сп5-1 ТУ-14-1-3023-80	I 40 Б1			2828				1.45										1.45	44.66					
		I 50 Б1			2832				2.05										2.05	50.84					
	Итого			1446					3.50										3.50						
Балки двутавровые для подвесных путей ГОСТ 19425-74*	Вст3Гпс5 ГОСТ 380-71*	I 24М		1236	3912							1.45							1.45	34.80					
Балки двутавровые ГОСТ 8239-72*	Вст3сп5-1 ТУ14-1-3023-80	I 20		1446	2407							1.03							1.03	39.24					
Швеллеры ГОСТ 8240-72*	Вст3кп2 ГОСТ 380-71*	[10		1124	2614				0.18				1.82			0.22	0.20		2.42	108.17					
	Вст3пс6-1 ТУ14-1-3023-80	[10			2614							0.21							0.21	9.39					
		[16			2618				0.82							0.80	0.08		1.70	68.85					
		[18			2621				1.47				0.20			0.40			2.07	81.35					
		[20			2623				0.10				0.42	0.29					0.81	31.04					
	Итого			1230					2.39			0.21	0.62	0.29		1.20	0.08		4.79						
	Вст3пс6 ГОСТ 380-71*	[24			2627				1.30				0.02			0.15			1.47	51.45					
		[40			2634				2.11										2.11	55.07					
	Итого			1230					3.41				0.02			0.15			3.58						
Всего профиля									5.98			0.21	2.46	0.29		1.57	0.28		10.79						
Сталь угловая равнополочная ГОСТ 8509-86	Вст3кп2 ГОСТ 380-71*	L 50×5							0.20			0.03	0.44		0.12				0.79	41.08					
		L 63×5							0.01			0.06	1.04			0.02	0.04	0.18	1.35	70.20					
	Итого			1124					0.21			0.09	1.48		0.12	0.02	0.04	0.18	2.14						
	Вст3пс6 ГОСТ 380-71*	L 80×6		1230											0.40				0.40	17.60					
	Вст3пс6-1 ТУ14-1-3023-80	L 90×7								0.65				1.10			0.07		1.82	68.00					
		L 100×7							0.10			0.01		0.12					0.23	8.51					
	Итого			1230					0.10	0.65		0.01		1.22			0.07		2.05						
Всего профиля					2120				0.31	0.65		0.10	1.48	1.22	0.52	0.02	0.11	0.18	4.59						
Профили гнутые замкнутые квадратные ТУ 36-2287-80	Вст3сп2 ГОСТ 380-71*	гн □ 100×4									0.11		0.10				0.46		0.67	22.04					
		гн □ 160×4												0.21			0.18		0.39	12.83					
	Итого			1443							0.11		0.10	0.21			0.64		1.06						

Альбом Ч.1

Инв.№подл. | Подпись и дата | Взам.инв.№

Привязан:

Инв. №

ГИП	ГУСЕВА	
Нач.отд	СИЛЕВЕКИЙ	
Н.контр	МАРКОВ	
Гл.спец	МАРКОВ	
Вед.инж	КИРЕЕВА	
Инж.	ХАЙДШИНА	

ТП 903-1-273.89 -КМ

Котельная 4 котлоагрегатами «Братск М» для сельскохозяйственного строительства

Стадия	Лист	Листов
Р.П	3	

Техническая спецификация металла (начало)

ГПИ Горьковский САНТЕХПРОЕКТ

23945-08 24

Альбом 7 ч. 1

Вид профиля и ГОСТ, ТУ	Марка металла и ГОСТ	Обозначение и размер профиля мм	№ пп	Код: Марки металла	Код: Вида профиля	Код: Размера профиля	Количество, шт	Длина, мм	Масса металла по элементам конструкций, т: Балки перекрытий	Связи колонн	Стойки перегородок	Балки подвесных путей	Площадки	Бункера	Короб шлакозолоудаления	Балки для крепления трубопроводов	Опора для крепления трубопроводов	Пожарная лестница	Общая масса, т	Развернутая площадь поверхности, м²	Масса потребности в металле по кварталам (заполняется изготовителем): I	II	III	IV	Заполняется ВЦ
									Код элементов конструкций: 526182	526161	526112	526235	526233	526394	526393	526171	526395	526242							
1	2	3	4	5	6	7	8	9																		
Сталь листовая ГОСТ 19903-74*	Вст3 кп2 ГОСТ 380-71*	-δ=6		1124								0.02	0.24	0.10	1.45		0.10		1.91	81.56					
		-δ=4															0.13		0.13	8.31					
		Итого										0.02	0.24	0.10	1.45		0.23		2.04						
	Вст3пс6-1 ТУ14-1-3023-80	-δ=8							0.40		0.01	0.12	0.04	5.47		0.10			6.14	197.07					
		-δ=10							0.17	0.13		0.35	0.09	0.05		0.03	0.20		1.02	26.72					
		-δ=16							0.12										0.12	1.94					
		-δ=20									0.02		0.01				0.03		0.06	0.78					
	Итого			1230					0.69	0.13	0.03	0.47	0.14	5.52		0.13	0.23		7.34						
Всего профиля					7111				0.69	0.13	0.03	0.49	0.38	5.62	1.45	0.13	0.46		9.38						
Сталь круглая ГОСТ 2590-71*	Вст3 кп2 ГОСТ 380-71*	•ф 18		1124	1111											0.05		0.06	0.11						
Сталь листовая просечно-вытяжная ГОСТ 8706-78*	Вст3 кп2 ГОСТ 380-71*	ПВ-506		1124	7156								0.08						0.08						
Сталь листовая рифленая ГОСТ 8568-77*	Вст3 кп2 ГОСТ 380-71*	риф δ=5		1124	7152				0.18				1.61						1.79						
Итого масса металла									10.66	0.78	0.14	3.28	6.11	7.34	1.97	1.77	1.49	0.24	33.78						
Лестницы и ограждения																			1.51						
Всего масса металла																			35.29						
В том числе по маркам	Вст3 сп5-1 ТУ14-1-3023-80			1446					3.50			1.03							4.53						
	Вст3 пс6-1 ТУ14-1-3023-80			1230					3.18	0.78	0.03	0.69	0.76	7.03		1.33	0.38		14.18						
	Вст3 гпс5 ГОСТ 380-71*			1236								1.45							1.45						
	Вст3 пс6 ГОСТ 380-71*			1230					3.41				0.02		0.40	0.15			3.98						
	Вст3 сп2 ГОСТ 380-71*			1443							0.11		0.10	0.21			0.64		1.06						
	Вст3 кп2 ГОСТ 380-71*			1124					0.57			0.11	5.23	0.10	1.57	0.29	0.47	0.24	8.58						
Масса поставки элементов по кварталам (заполняется заказчиком)																									

Инв. № подл. | Подпись и дата | Взам. инв. №

Привязан:

Инв. №

ГИП	Гусева	
Нач. отд.	Ехилевский	
Н. контр.	Марков	
Гл. спец.	Марков	
Вед. инж.	Киреева	
Инж.	Камашина	

тп 903-1-273.89 - КМ

Котельная с 4 котлоагрегатами „Братск М" для сельскохозяйственного строительства

Стадия	Лист	Листов
РП	4	

Техническая спецификация металла (окончание)

ГПИ Горьковский САНТЕХПРОЕКТ

Схема расположения балок перекрытия на отм. 3.000; 4.200; 4.800

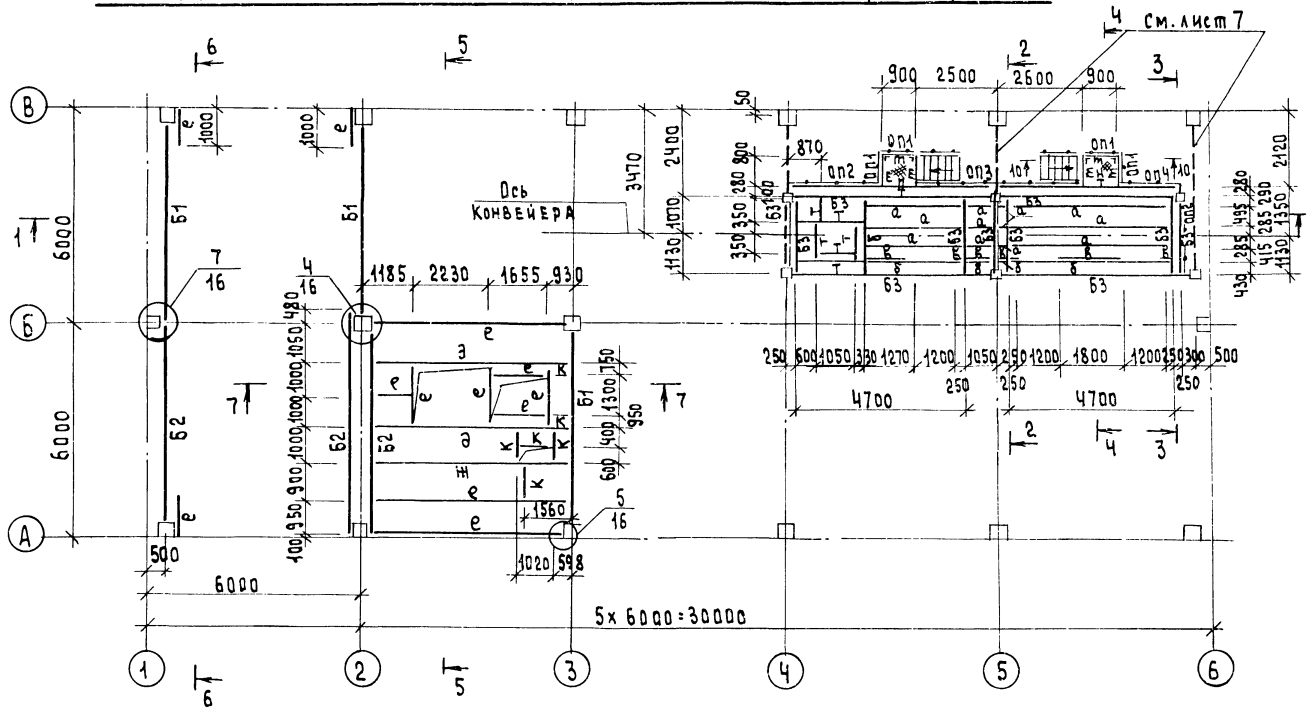

Схема расположения бункера на отм. 4.500

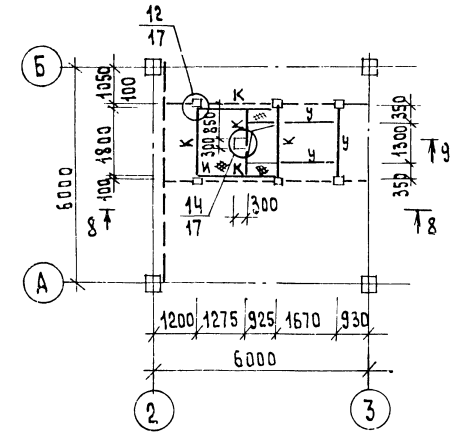

1 - 1

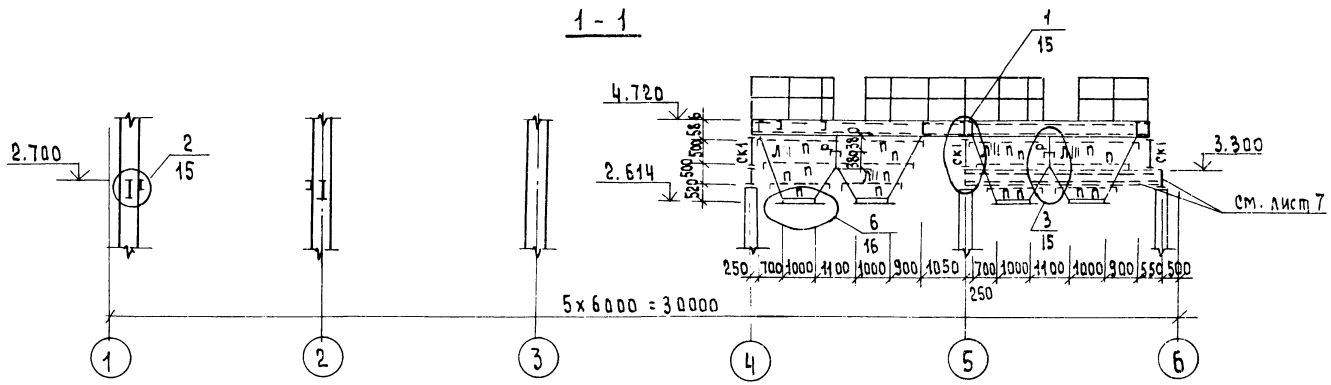

1 Общие указания. см. лист 1
2 Ведомость элементов и разрезы 2-2÷10-10 см. лист 6
3 Балки перекрытия Б1, Б2, е в осях А-В/1-2 покрыть огнезащитным покрытием по ГОСТ 25665-83 толщиной 10мм.

				ТП 903-1-273.89 - КМ	
Привязан	ГИП	Гусева		Котельная с 4 котлоагрегатами "Братск М" для сельскохозяйственного строительства	Стадия: Р П; Лист: 5; Листов:
	Нач.от	Ехилевский			
	Н.Конт.	Марков			
	Гл.спец.	Марков		Схема расположения балок перекрытия на отм. 3.000; 4.200; 4.800. Разрез 1-1	ГПИ Горьковский САНТЕХПРОЕКТ
Инв№	Ведущ.	Киреева			
	Инж.	Хамашина			

Альбом 7 часть 1

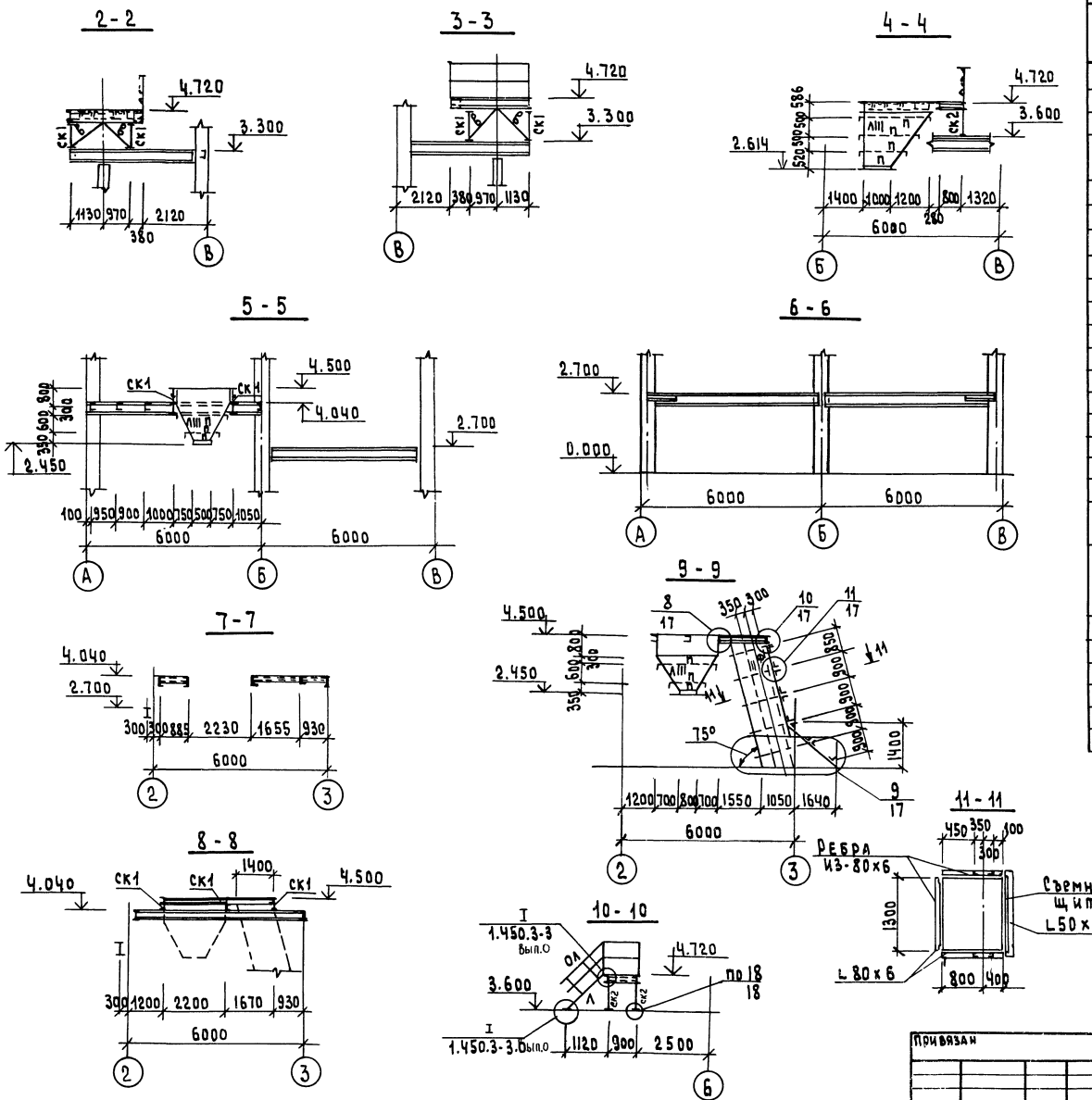

Ведомость элементов

Марка	Сечение: Эскиз	Поз.	Состав	Опорные усилия: M, кН,N	N, кН	Q, кН	Группа констр.	Марка металла	Примечание
Б1	I		I 50 Б1			127.0	1	Вст3сп5-1	
Б2	I		I 40 Б1			80.0	1	Вст3сп5-1	
Б3	[		[40			56.0	1	Вст3пс6	
а	2 ⊓[1	1	[18			10.0	2	Вст3пс6-1	
		2	L 50×5				2	Вст3кп2	
б	[		[18				2	Вст3пс6-1	констр.
в	L		L 50×5				2	Вст3кп2	констр.
д	I		I 40 Б1			105.0	2	Вст3сп5-1	
е	[		[24			25.5	2	Вст3пс6	
ж	][		2[24			51.5	2	Вст3пс6	
к	[		[20			27.3	1	Вст3пс6-1	
л	—		-δ=8				3	Вст3пс6-1	
м	[		[10				3	Вст3кп2	констр.
п	L		L 90×7				3	Вст3пс6-1	
т	[		[16			6.0	2	Вст3пс6-1	
и	—		сталь рифл -δ=5				3	Вст3кп2	
ф	—		-δ=6				3	Вст3кп2	
ск1	□		Гн.□160×4		60.0		2	Вст3сп2	
ск2	L		L 63×5				4	Вст3кп2	погибкости
у	⊓[		[20				1	Вст3пс6-1	констр.
			L 90×7				1	Вст3пс6-1	
р	900 520 3 2 1	1	-900×8					Вст3пс6-1	констр.
		2	-150×8					Вст3пс6-1	
		3	L 90×7					Вст3пс6-1	
л			Лестница				4	Вст3кп2	вып. по серии 1.450.3-3.0
ол	Серия 1.450.3-3 вып. 0 ОГпЛХ45-10.12						4	Вст3кп2	
оп1	—"— ОГПМХзб-12.9						4	Вст3кп2	
оп2	—"— ОГПМХзб-12.24						4	Вст3кп2	
оп3	—"— ОГПМХзб-12.48						4	Вст3кп2	
оп4	—"— ОГПМХзб-12.18						4	Вст3кп2	

1. Общие указания см. лист 1.
2. Лист смотреть совместно с листом 5

Привязан	ИП	Гусева	
	Нач.отд.	Ехилевский	
	Н.контр.	Марков	
	Гл.спец.	Марков	
	Вед.инж.	Киреева	
Инв.№	Инж.	Хамашина	

ТП 903-1-273.89 -КМ

Котельная с 4 котлоагрегатами „Братск М" для сельскохозяйственного строительства

Разрез 2-2; 11-11

Стадия	Лист	Листов
РП	6	

ГПИ Горьковский САНТЕХПРОЕКТ

Инв.№ подл. | Подписи дата | Взам.инв.№

23945-08 27

Схема расположения балок перекрытия на отм. 3.600

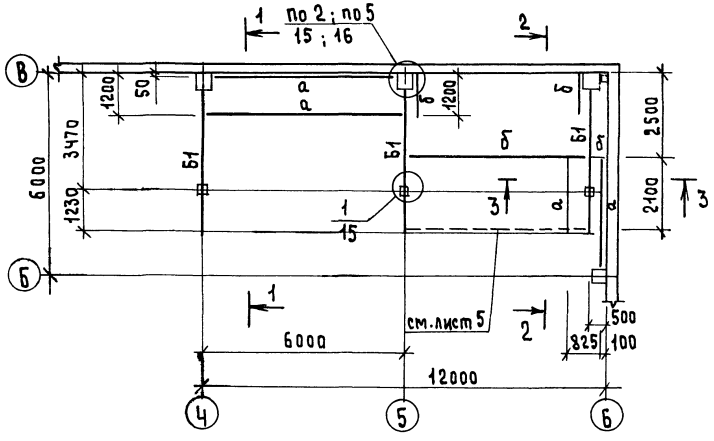

Схема расположения балок площадок на отм 3.600

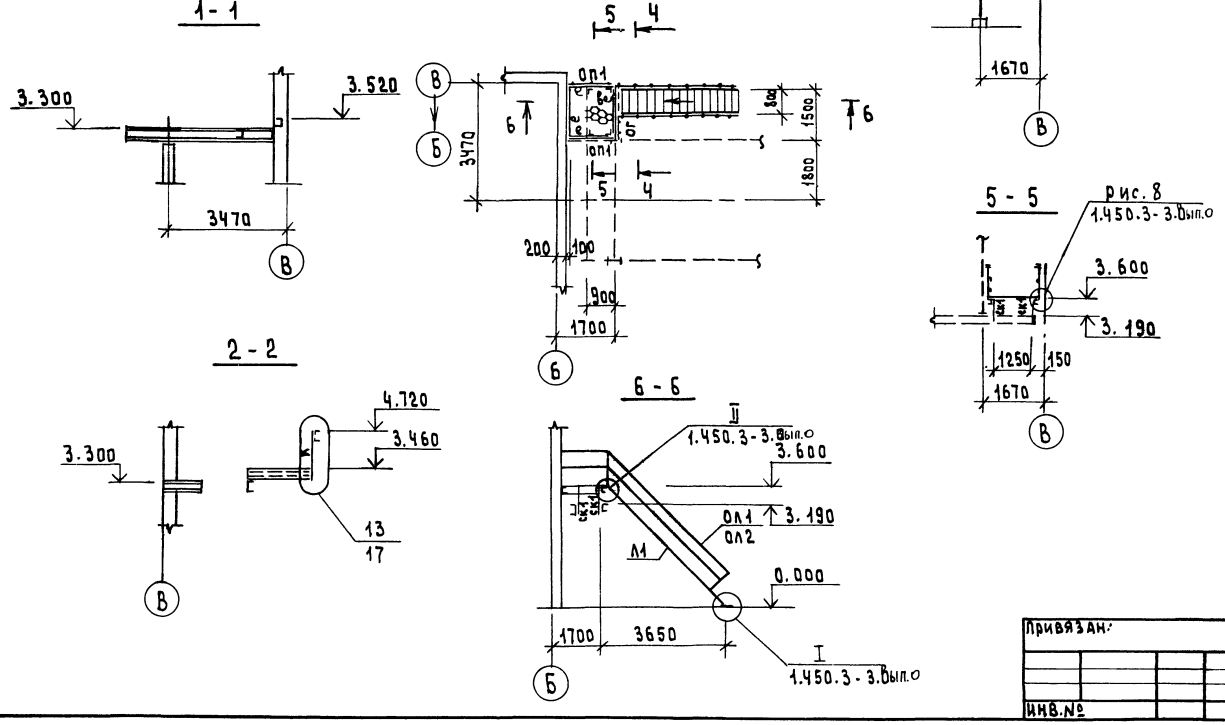

Ведомость элементов

Марка	Сечение: Эскиз	Поз.	Состав	Опорные усилия: M, кнм	N, кн	Q, кн	Группа констр.	Марка металла	Примечание
Б1	I		I 50Б1			127.0	1	Вст3сп5-1	
а	[		[16			6.0	2	Вст3пс6-1	
б	[		[24			54.5	2	Вст3пс6	констр.
в	—		— пв-50б				3	Вст3кп2	
д	L		L 90×7				3	Вст3пс6-1	по гибкое
е	[		[10				3	Вст3кп2	конср
ск1	L		L 63×5				3	Вст3кп2	по гибк
к	L		L 63×5				3	Вст3кп2	по гибк
л1	1.450.3-3 вып.0, МЛХШ 45-36.8						4	Вст3кп2	
ол1	1.450.3-3 вып.0; ОГл МЛХ 45-10.36						4	Вст3кп2	
ол2	1.450.3-3 вып.0; ОГп МЛХ 45-10, 36						4	Вст3кп2	
оп1	1.450.3-3 вып.0 ОГП МХЭБ-10, 15						4	Вст3кп2	
ог	Ограждение						4	Вст3кп2	выполнить по серии 1.450.3-3.0

1. Общие указания см. лист 1.
2. Просечно-вытяжной настил приварить к металлическим балкам площадок швом h=4 мм

Привязан:	ГИП	Гусева		ТП 903-1-273.89 - КМ
	Нач.отд.	Ехилевский		
	Н.контр.	Марков		
	Гл.спец.	Марков		
ИНВ.№	Ведин.	Киреева		

Котельная с 4 котлоагрегатами "Братск М" для сельскохозяйственного строительства

Схемы расположения балок перекрытия на отм. 3.600; б-д,) площадок на отм. 3.600

Стадия	Лист	Листов
РП	7	

ГПИ Горьковский Сантехпроект

Схема расположения балок перекрытия на отм. 3.900; площадок на отм. 3.000; 3.900; 4.200

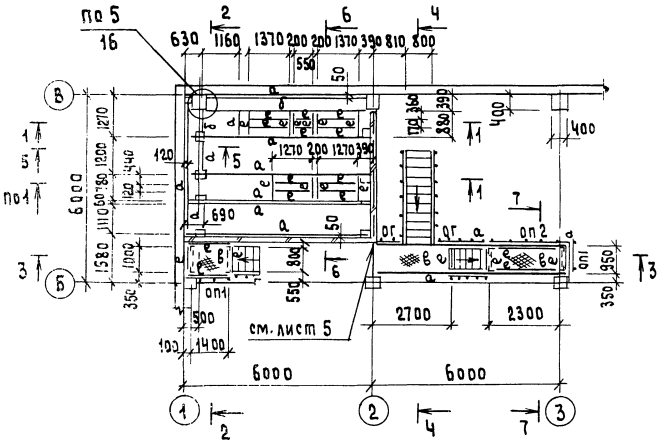

1 - 1

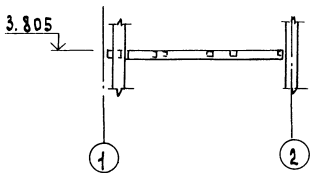

2 - 2

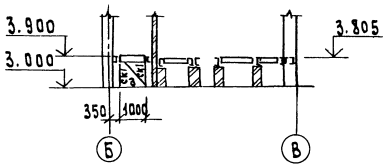

3 - 3

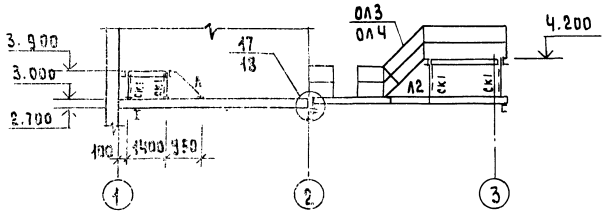

6 - 6

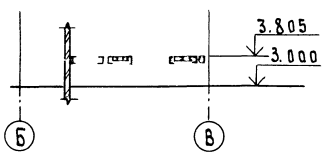

7 - 7

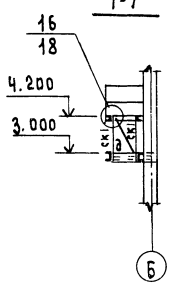

4 - 4

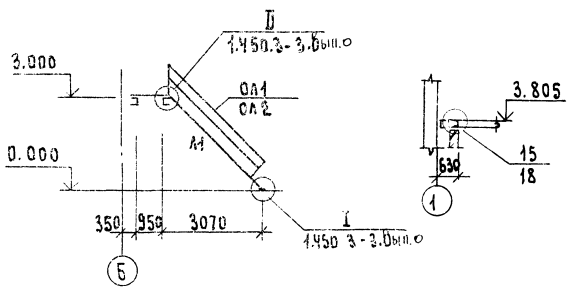

5 - 5

Ведомость элементов

Марка	Сечение Эскиз	Поз.	Состав	Опорные усилия M кнм	N кн	Q кн	Группа констр.	Марка металла	Примечание
а			С 18			13.4	2	Вст3пс6-1	
б	2 1	1	С 18			14.0	2	Вст3пс6-1	
		2	L 63 х 5				2	Вст3кп 2	
в	—		рифл. δ=5				4	Вст3кп2	
д	L		L 63 х 5				4	Вст3кп2	погибкое
е	С		С 10			2.5	3	Вст3кп2	
ск1	L		L 63 х 5				4	Вст3кп2	погибкое
Л1	1.450.3-3 вып.0 МЛХш 45-30.8						4	Вст3кп2	
Л2	1.450.3-3 вып.0 МЛХш 45-12.8						4	Вст3кп2	
ОЛ1	1.450.3-3 вып.0 ОГлМЛХ 45-10.30						4	Вст3кп2	
ОЛ2	1.450.3-3 вып.0 ОГлМЛХ 45-10.30						4	Вст3кп2	
ОЛ3	1.450.3-3 вып.0 ОГлМЛХ 45-10.12						4	Вст3кп2	
ОЛ4	1.450.3-3 вып.0 ОГлМЛХ 45-10.12						4	Вст3кп2	
ОП1	1.450.3-3 вып.0 ОГПМХЭБ-10.9						4	Вст3кп2	
ОП2	1.450.3-3 вып.0 ОГПМХЭБ-10.24						4	Вст3кп2	
Л	Лестница						4	Вст3кп2	Выполнить по серии 1.450.3-3 В.0
ОГ	Ограждение						4	Вст3кп2	

1. Общие указания см. лист 1.
2. Рифленый настил приварить к металлическим балкам площадок прерывистым швом.

Альбом 7 ч. 1

Инв.№подл. | Подпись и дата | Взам.инв.№

Привязан

Инв.№

ГИП	Гусева	
Нач.отд.	Ежиевский	
Н.контр.	Марков	
Гл.спец.	Марков	
Вед.инж.	Киреева	

ТП 903-1-273.89 -КМ

Котельная с 4 котлоагрегатами „Братск М" для сельскохозяйственного строительства

Схема расположения балок перекрытия на отм. 3.900; площадок на отм. 3.000; 3.900; 4.200.

Стадия	Лист	Листов
РП	8	

ГПИ Горьковский САНТЕХПРОЕКТ

Схема расположения монорельса и балок площадок

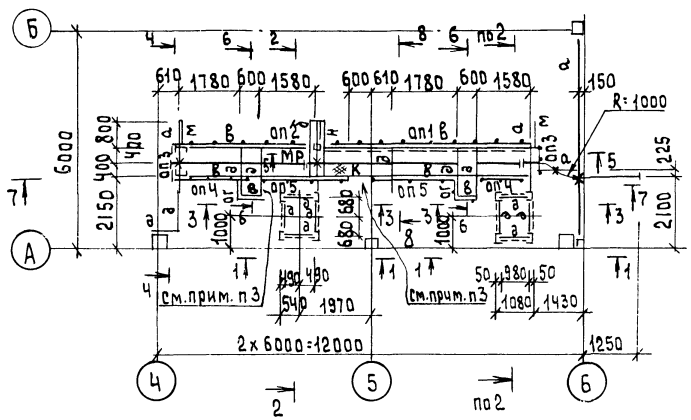

1-1

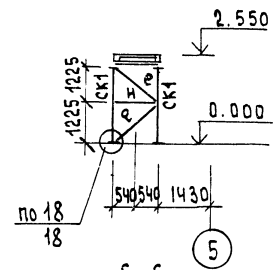

6-6

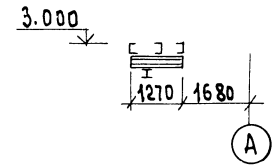

2-2

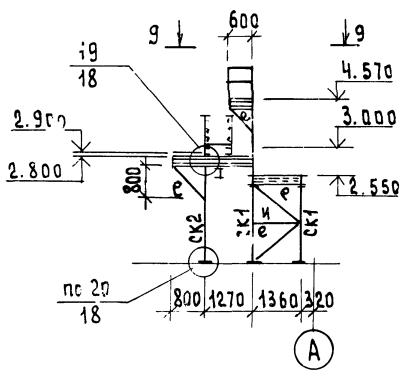

3-3

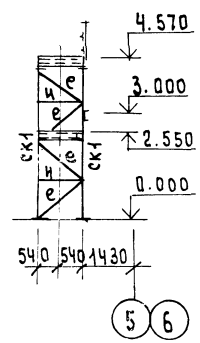

4-4

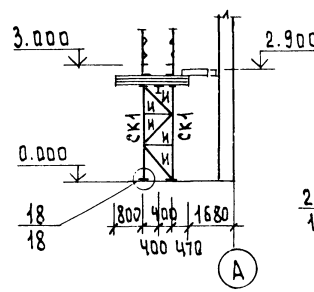

5-5

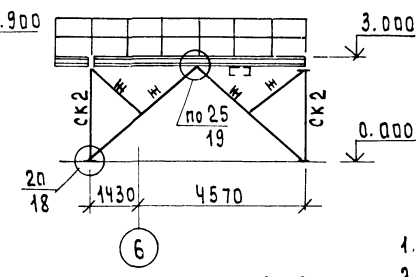

7-7

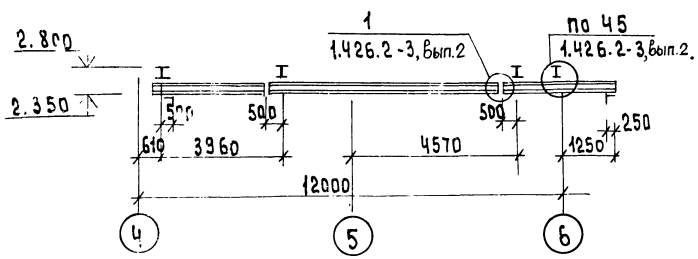

8-8

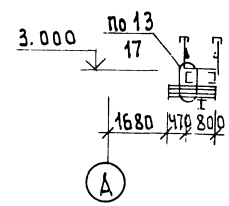

9-9

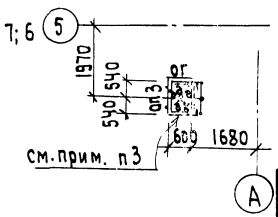

Ведомость элементов

Марка	Сечение: Эскиз	Сечение: Поз.	Сечение: Состав	Опорные усилия: M кН.м	Опорные усилия: N, кН	Опорные усилия: e, кН	Группа конструк.	Марка металла	Примечание
МР	I		I 20			18	2	Вст3сп5-1	
а	I		I 20			30.8	3	Вст3сп5-1	
б	2 I 1	1	I 20			30.8	3	Вст3сп5-1	
		2	-300х10				3	Вст3пс6-1	
в	⊏		⊏ 20			18.7	3	Вст3пс6-1	
д	⊏		⊏ 10			2.5	3	Вст3кп2	
е	⊤⊤		2 ∟63х5				3	Вст3кп2	погибкости
ж	⊤⊤		2 ∟90 х7				3	Вст3пс6-1	погибкости
и	∟		∟63х5				3	Вст3кп2	погибкости
к	—		риф б=5				4	Вст3кп2	
м	100		из I 20				3	Вст3сп5-1	Конструк.
н	⌐		⊏ 24				3	Вст3пс6	Конструк
СК1	⊏		⊏ 10		5.0		3	Вст3кп2	погибк.
СК2	□		гн□100х4		40.0		3	Вст3сп2	погибк
ОГ	Ограждение						4	Вст3кп2	Выполнить по 1.450.3-3.80.1
оп1	1.450.3-3 вып.0;1; ОГПмхзб-10.60						4	Вст3кп2	
оп2	1.450.3-3 вып. 0;1 ОГПмхзб-10. 48						4	Вст3кп2	
оп3	1.450.3-3 вып. 0;1 ОГПмхзб-10.9						4	Вст3кп2	
оп4	1.450.3-3 вып. 0;1 ОГПмхзб-10-18						4	Вст3кп2	
оп5	1.450.3-3 вып. 0.1 ОГПмхзб-10.24						4	Вст3кп2	

1. Общие указания см. лист 1.
2. Рифленый настил приварить к металлическим балкам площадок прерывистым швом Ч-150.
3. На данных участках ограждения не устанавливаются.

Привязан:

Инв.№

ГИП	Гусева	
Нач.отд	Ехилевский	
Н.контр	Марков	
Гл.спец.	Марков	
Ведущий	Киреева	
Инж.-пр.к.	Хамашина	

ТП 903-1-273.89 -КМ

Котельная с 4 котлоагрегатами "Братск М" для сельскохозяйственного строительства

Схема расположения монорельса и балок площадок на отм. 3.000.

Стадия	Лист	Листов
Р.П	9	

ГПИ Горьковский САНТЕХПРОЕКТ

Альбом 7 ч.1

Схема расположения подвесных путей

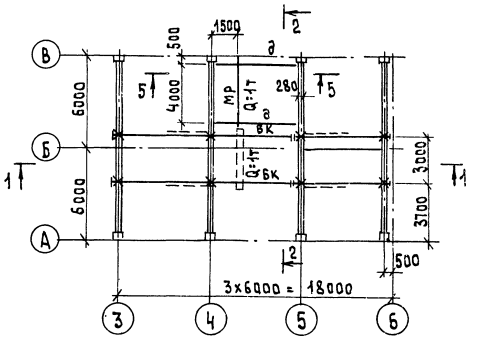

Схема расположения стоек перегородок на отм. 3.650; 4.850

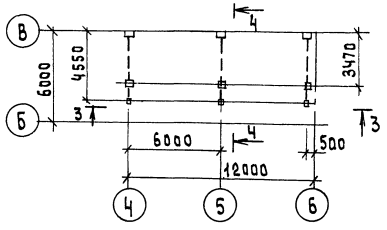

3 - 3

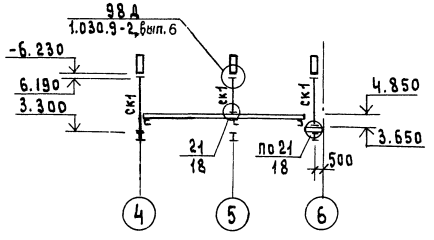

1 - 1

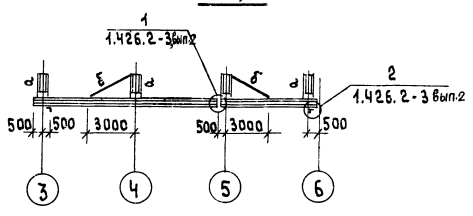

6 - 6

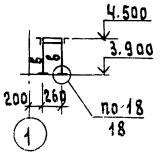

2 - 2

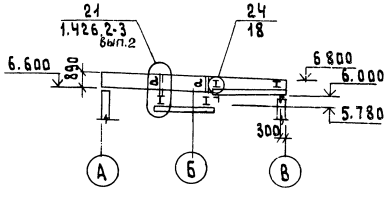

Схема расположения опоры на отм. 3.900

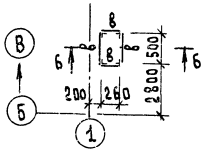

4 - 4

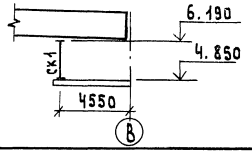

5 - 5

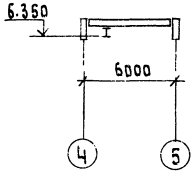

Ведомость элементов

Марка	Сечение: Эскиз	Поз	Состав	Опорные усилия: M_1 кн м	N_1 кн	Q_1 кн	Группа констр.	Марка металла	Примечание
Бк	I		I 24 м			25	2	Вст3Гпс5	
а	][296		2 [10		25		3	Вст3пс6-1	
б	L		L 63x5				4	Вст3 кп2	погипкости
СК1	□		Гн□ 100x4				4	Вст3сп2	погипкости
в	L		L 63x5				3	Вст3кп2	
Мр	I		I 20			18	2	Вст3сп5-1	
д	I		I 20			13.5	3	Вст3сп5-1	

1. Общие указания см. лист 1
2. Изготовление и монтаж балок подвесных путей производить в соответствии с серией 1.426.2-3 вып. 2
3. Стойки перегородок СК1 покрыть огнезащитным покрытием по ГОСТ 25665 - 83 толщиной 10 мм.

Привязан	ГИП	Гусева	ТП 903-1-273.89 -КМ	
	Нач.отд.	Ехилевский	Котельная с 4 котлоагрегатами „Братск М" для сельскохозяйственного строительства	Стадия: РП; Лист: 10; Листов:
	Н.контр.	Марков		
	Гл.спец.	Марков	Схемы расположения подвесных путей; стоек перегородок на отм. 3.650; 4.850; Опоры на отм. 3.900	ГПИ Горьковский САНТЕХПРОЕКТ
Инв.№	Вед.ин.	Киреева		
	Инж.	Хамашина		

Инв.№ подл. | Подпись и дата | Взам.инв.№

23945-08 31

Схема расположения связей

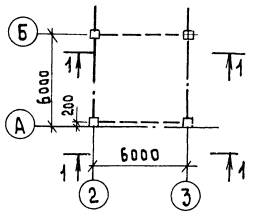

1-1

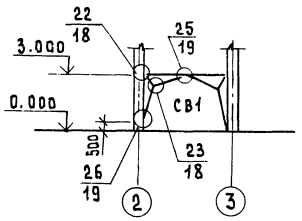

Схема СВ1 (Усилия в КН)

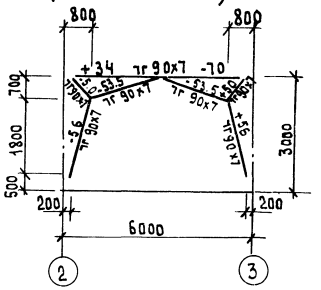

Схема расположения подвесок и балок для крепления трубопроводов

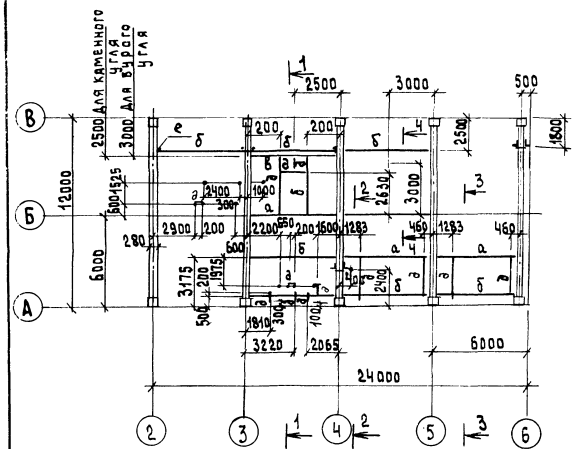

1-1

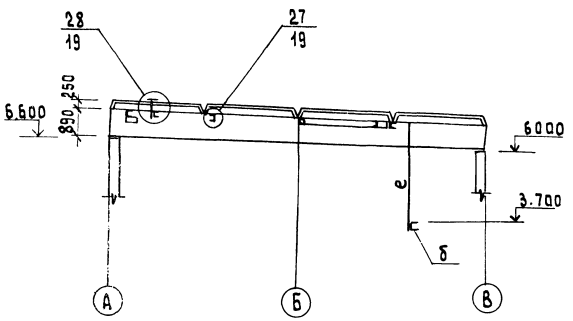

1. Общие указания см. лист 1.

2-2

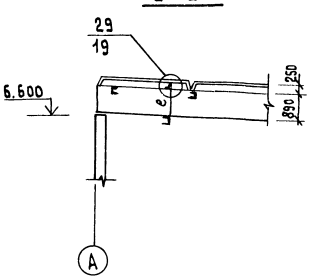

3-3

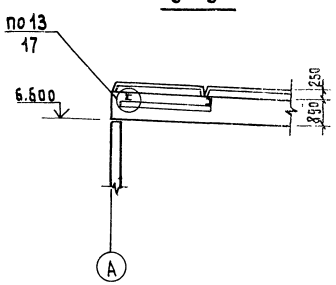

4-4

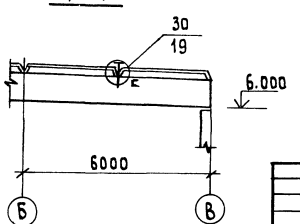

Ведомость элементов

Марка	Сечение: Эскиз	Поз.	Состав	Опорные усилия: M, кнм	N, кн	Q кн	Группа констр.	Марка металла	Примечание
а	⊏		⊏18			8.5	3	Вст3пс6-1	
б	⊏		⊏16			7.0	3	Вст3пс6-1	
в	⊏		⊏24			15	3	Вст3пс6	
д	⊏		⊏10			1.0	3	Вст3кп2	
е	•		•ф18				3	Вст3кп2	
СВ1	См. схему						4	Вст3пс6-1	

Привязан:	ГИП	Гусева		тп 903-1-273.89 - КМ
	Нач. отд.	Ехилевский		
	Н. контр.	Марков		Котельная с 4 котлоагрегатами „Братск М" для сельскохозяйственного строительства
	Гл. спец.	Марков		Схема расположения связей подвесок и балок для крепления трубопроводов.
	Вед. ин.	Киреева		
Инв. №	Инж.	Бударагина		

Стадия	Лист	Листов
рп	11	

ГПИ Горьковский САНТЕХПРОЕКТ

Альбом 7 ч.1

Схема расположения опор на отм. 0.000

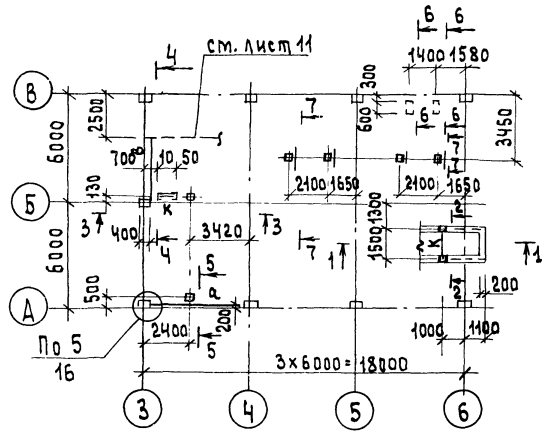

1-1

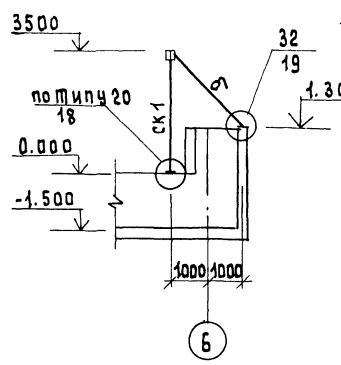

2-2

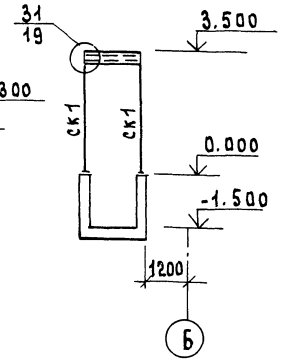

3-3

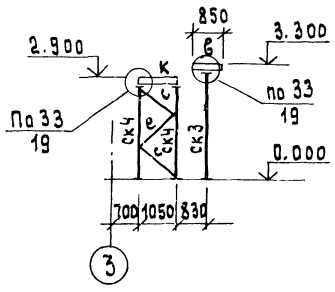

4-4

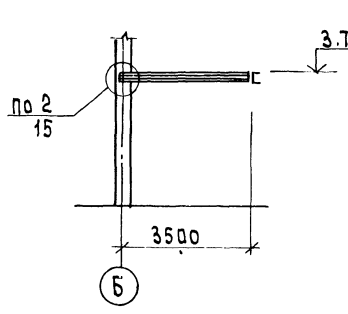

5-5

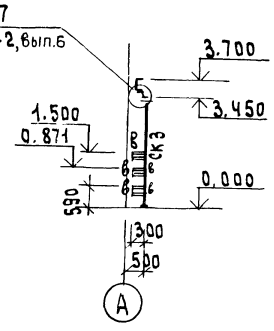

6-6

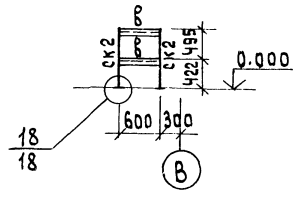

7-7

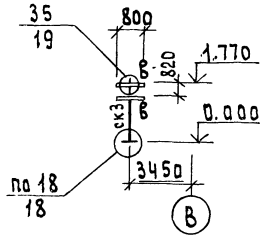

Ведомость элементов

Марка	Сечение			Опорные усилия			Группа констр.	Марка металла	Примечание
	Эскиз	Поз	Состав	M, кН·м	N, кН	Q, кН			
ск1	□		гн□160х4		55		3	Вст3сп2	
ск2	⊏		⊏ 10		3.0		3	Вст3кп2	
ск3	□		гн□100х4		6.0		3	Вст3сп2	
ск4	⊏		⊏ 16		18.0		3	Вст3пс6-1	
а	⊏		⊏ 16			5.0	3	Вст3пс6-1	
б	∟		∟ 90х7		30.5		3	Вст3пс6-1	погибкост
в	⊏		⊏ 10				3	Вст3кп2	конер
е	∟		∟ 63х5				3	Вст3кп2	погибкост
К	□		гн□160х4			55	3	Вст3сп2	

1. Общие указания см. лист 1.

Привязан:

Инв. №

Инв. № подл. | Подпись и дата | Взам. инв. №

ГИП	Гусева	
Нач. отд.	Едилевский	
Н. контр.	Марков	
Гл. спец.	Марков	
Вед. инж.	Киреева	
Инж. ПК	Хамашина	

ТП 903-1-273.89 - КМ

Котельная с 4 котлоагрегатами „Братск М" для сельскохозяйственного строительства	Стадия	Лист	Листов
	РП	12	
Схема расположения опор на отм. 0.000	ГПИ Горьковский САНТЕХПРОЕКТ		

Схема расположения опор для крепления трубопроводов для топлива каменные угли

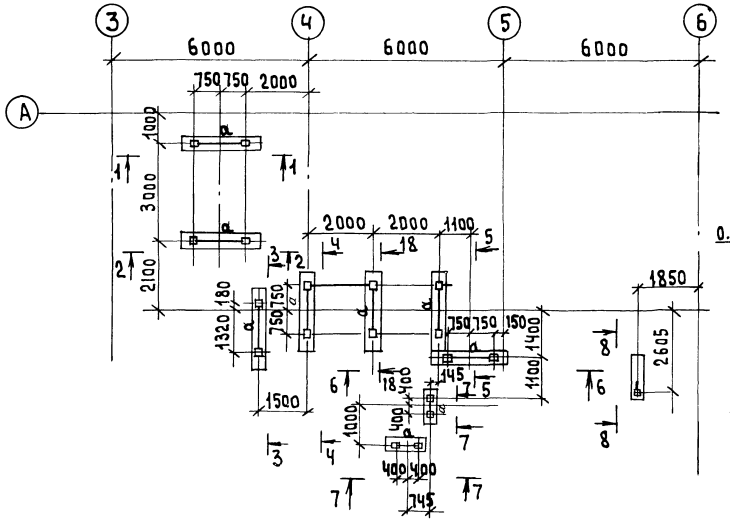

Схема расположения опор для крепления трубопроводов для топлива бурые угли

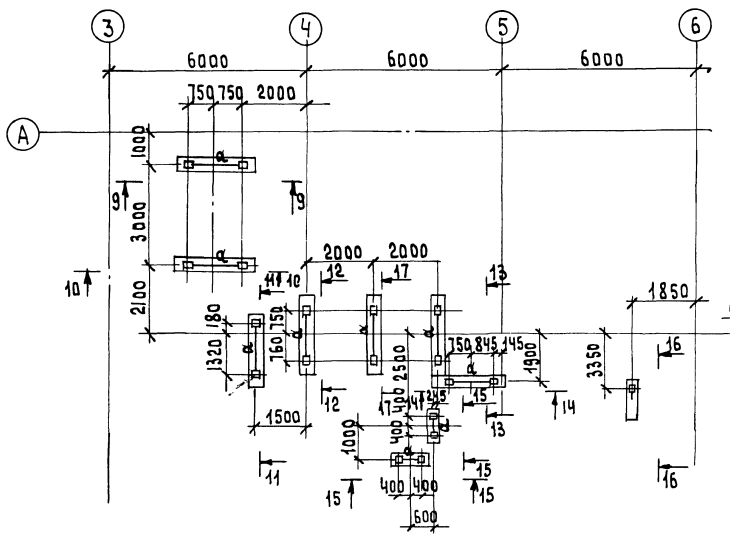

1-1

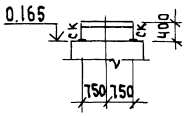

2-2

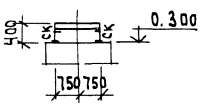

3-3

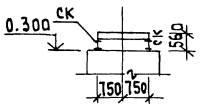

4-4, 18-18

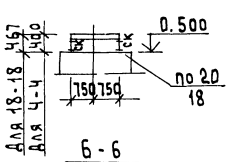

5-5

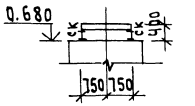

6-6

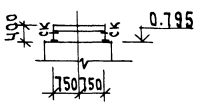

7-7

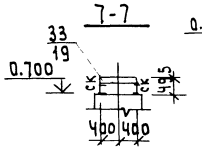

8-8

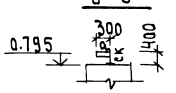

9-9

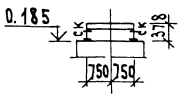

10-10

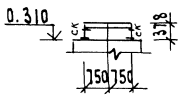

11-11

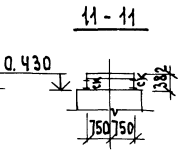

12-12; 17-17

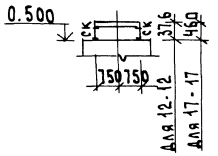

13-13

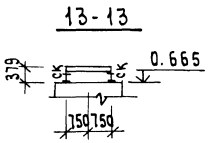

14-14

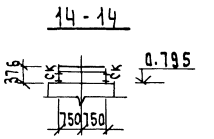

15-15

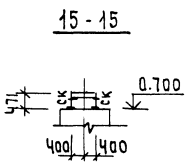

16-16

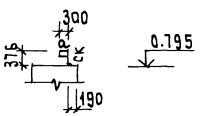

Ведомость элементов

Марка	Сечение: Эскиз	Поз.	Состав	Опорные усилия: M, кН·м	N, кН	Q, кН	Группа конструк.	Марка металла	Примечание
а	□		2 н.о 100х4				3	Вст3сп2	конструк.
ск	□		2 н.о 100х4				3	—"—	конструк.

1. Общие указания см. лист КМ-1.

Привязан:			
Инв. №			

ГИП	Гусева	
Нач.от.	Скилевский	
Н.конт.	Марков	
Гл.спец.	Марков	
Вед.ин.	Киреева	
Инж. Цк	Хамашина	

ТП 903-1-273.89 -КМ

Котельная с 4 котлоагрегатами для „Братск М" для сельскохозяйственного строительства

Схемы расположения опор наружного хозяйства

Стадия	Лист	Листов
РП	13	

ГПИ Горьковский САНТЕХПРОЕКТ

Альбом 7 ч.1

Схема расположения перекрытия канала

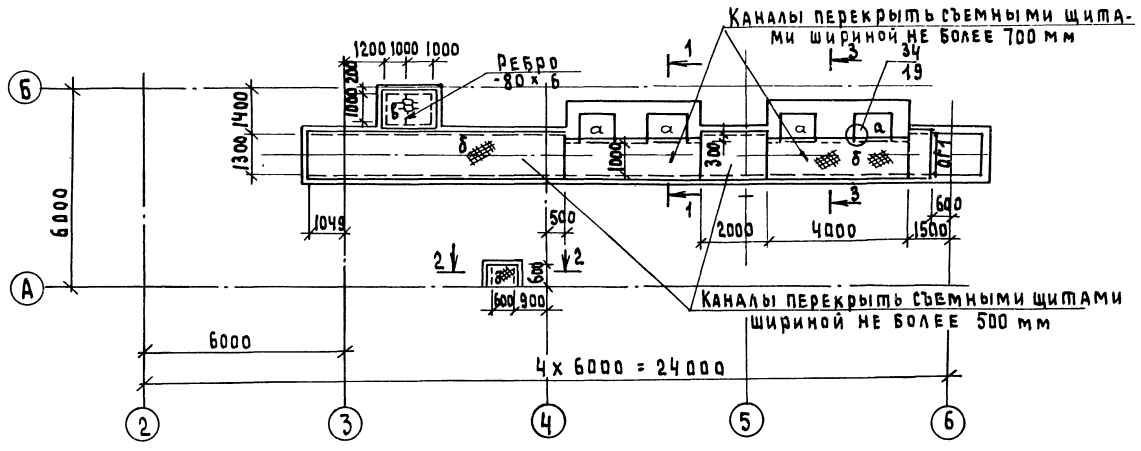

Ведомость элементов

Марка	Сечение: Эскиз	Поз.	Состав	Опорные усилия: M, кНм	N, кН	Q, кН	Группа констр.	Марка металла	Примечание
а			С 10				Ч	Вст3кл2	Констр.
б			сталь рифл. δ=5				Ч	—"—	
в			ПВ 506				Ч	—"—	
ОГ1	Серия 1.450.3-3, Вып. 0.1, ОГЛМХ3Б-12,12						Ч	—"—	
м		1	L 63х5				Ч	—"—	
		2	⌀ 18				Ч	—"—	через 300

Схема расположения наружной лестницы

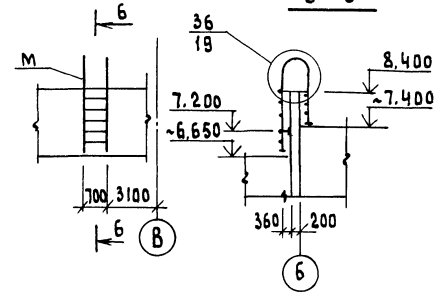

Общие указания см. лист 1.

1-1

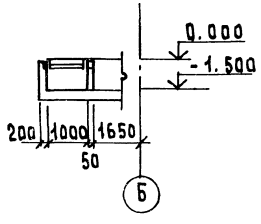

2-2

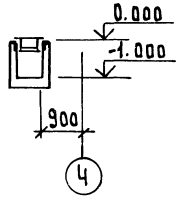

3-3

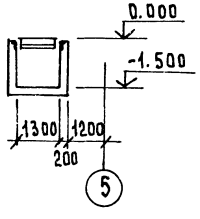

Схема щита

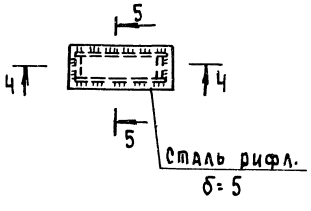

4-4

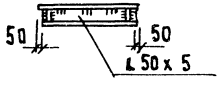

5-5

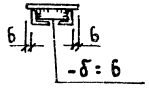

Привязан

Инв.№

ГИП	Гусева		
Нач.отд	Ехилевский		
Н.контр	Марков		
Гл.спец	Марков		
Вед.инж	Киреева		
Инж.	Кудрагина		

ТП 903-1-273.89 -КМ

Котельная с 4 котлоагрегатами "Братск М" для сельскохозяйственного строительства

Стадия: РП | Лист: 14 | Листов:

Схема расположения перекрытия канала.

ГПИ Горьковский САНТЕХПРОЕКТ

Инв.№ подл. | Подпись и дата | Взам.инв.№

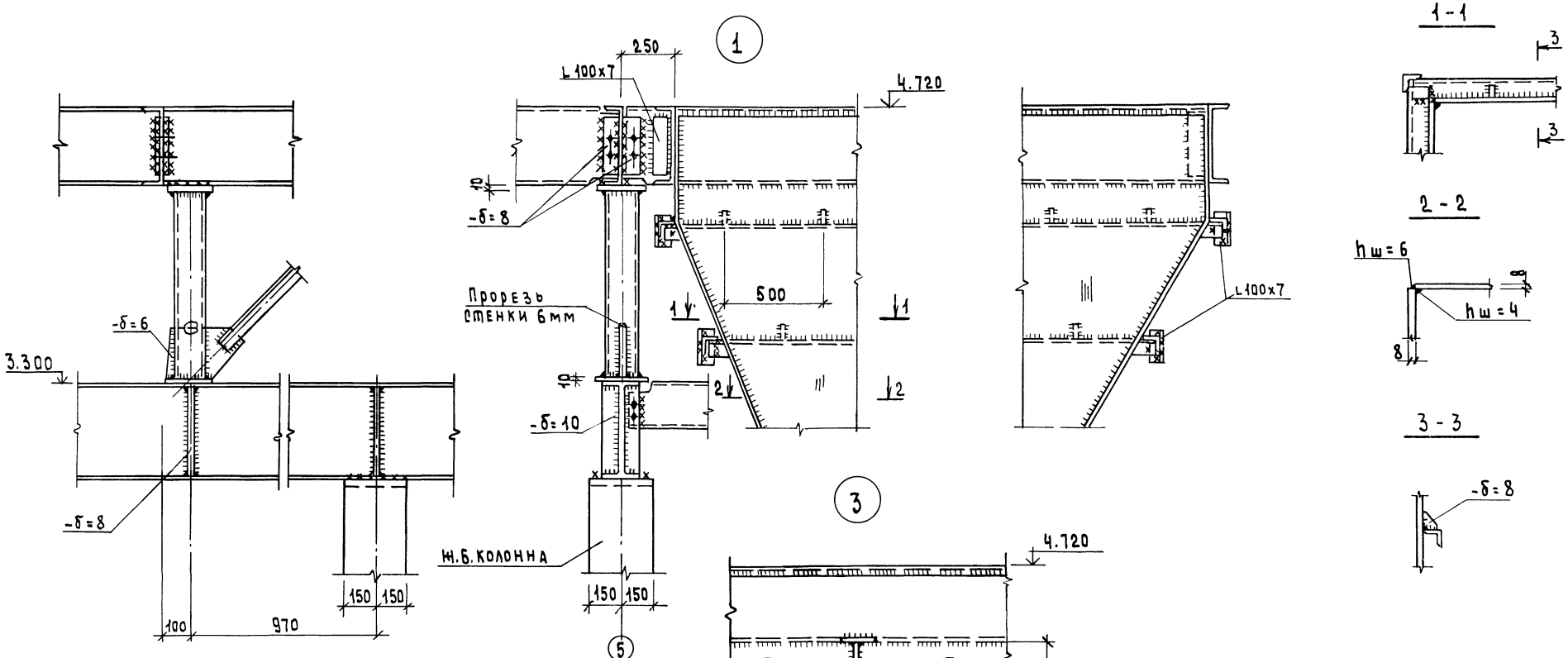

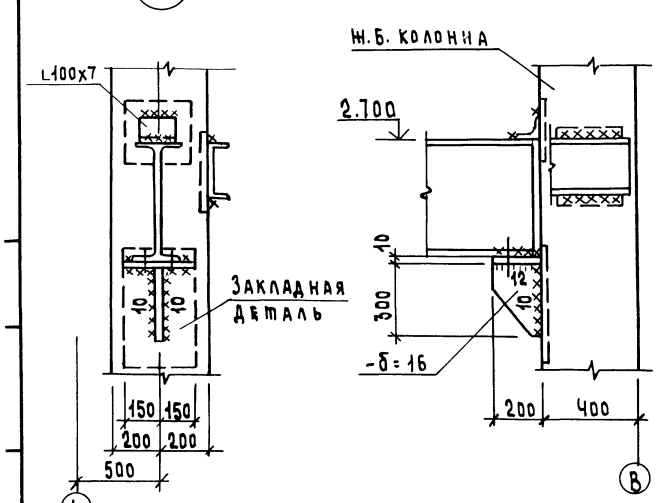

1. Сварку производить электродами типа Э42.
2. Все конструктивные сварные швы принимать по наименьшей толщине свариваемых элементов, но не более hш=6мм, кроме оговоренных.

				ТП 903-1-273.89 -КМ			
Привязан:		ГИП	Гусева	Котельная с 4 котлоагрегатами "Братск М" для сельскохозяйственного строительства	Стадия	Лист	Листов
		Нач.отд	Хилевский		РП	15	
		Н.контр	Марков	Узлы 1÷3	ГПИ Горьковский САНТЕХПРОЕКТ		
		Гл.спец	Марков				
		Вед.ин.	Киреева				
Инв.№		Инж.	Хамашина				

Альбом 7 ч.1

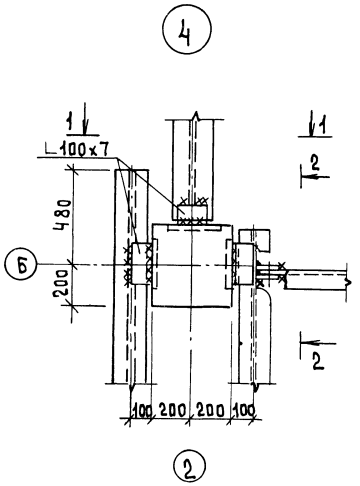

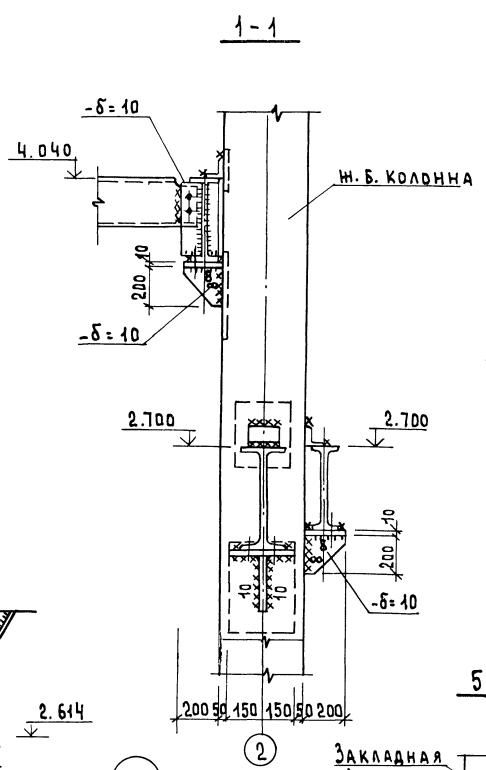

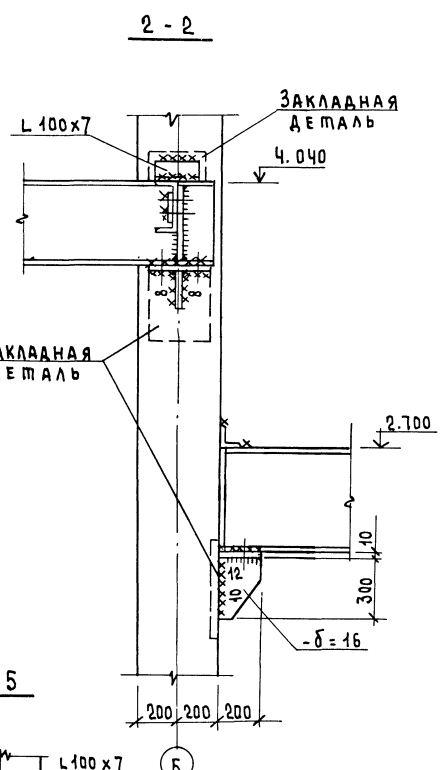

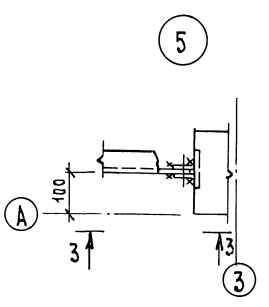

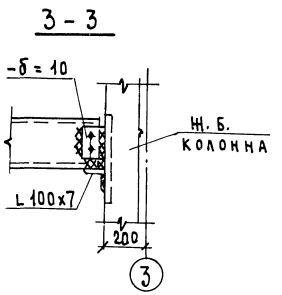

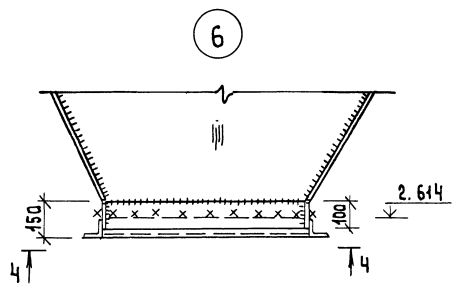

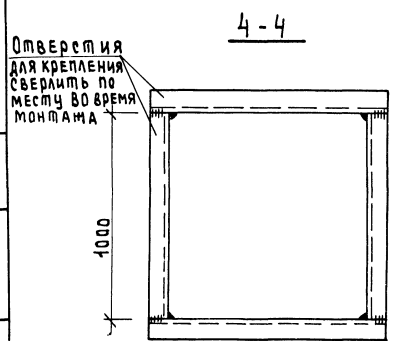

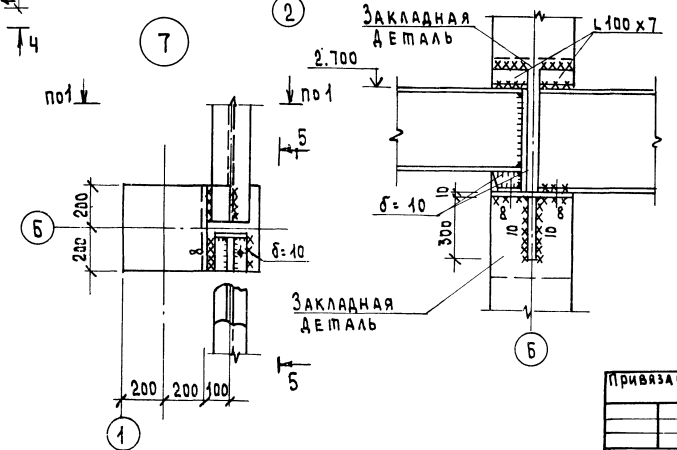

1. Сварку производить электродами типа Э42
2. Все конструктивные сварные швы принимать по наименьшей толщине свариваемых элементов, но не более $h_ш$ = 6 мм, кроме оговоренных.

				ТП 903-1-27389 - КМ		
Привязан	ГИП	Гусева		Котельная с 4 котлоагрегатами Братск М" для сельскохозяйственного строительства	Стадия	Лист	Листов
	Нач.отд.	Ехилевский			РП	16	
	Н.контр.	Марков					
	Гл.спец.	Марков		Узлы 4÷7	ГПИ Горьковский САНТЕХПРОЕКТ		
Инв.№	Вед.ин.	Киреева					
	Инж.	Хамашина					

Инв.№ подл. | Подпись и дата | Взам.инв.№

23945-08 37

Альбом 7 Часть 1

8

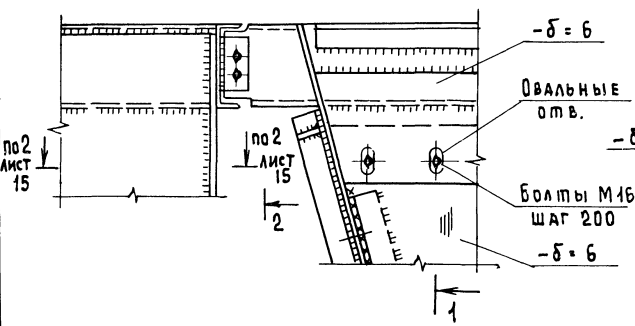

1 - 1

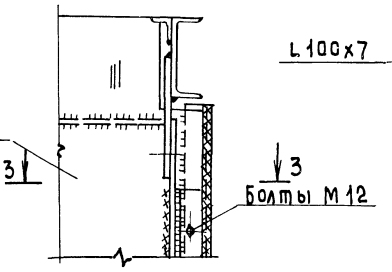

2 - 2

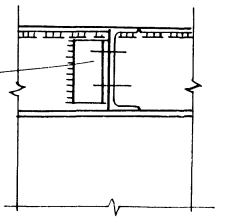

3 - 3

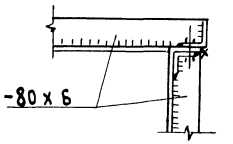

12

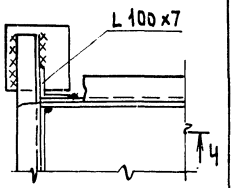

4 - 4

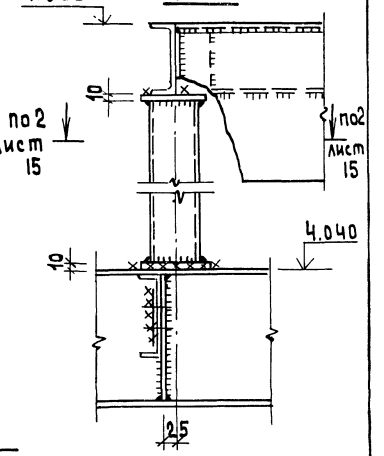

10

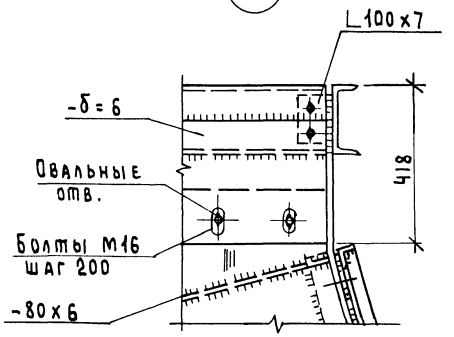

5 - 5

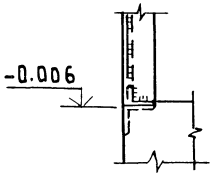

9

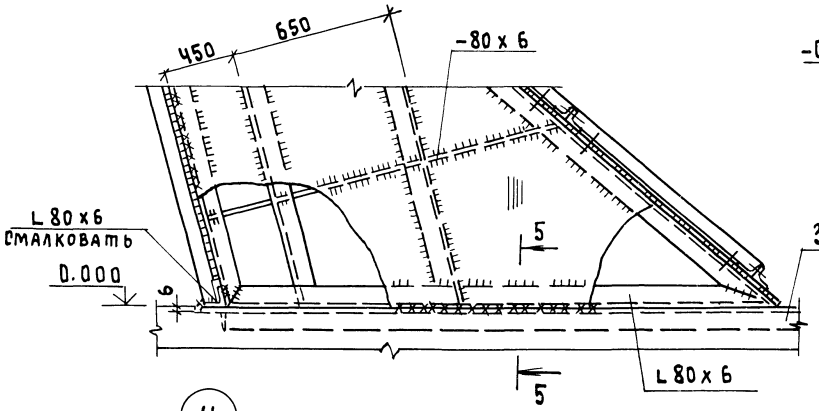

7 - 7

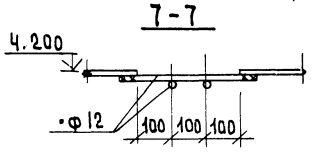

11

6 - 6

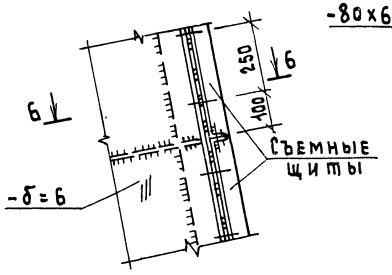

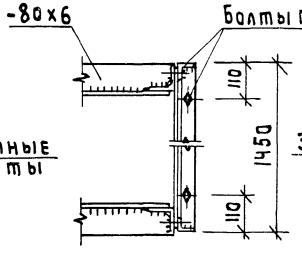

13

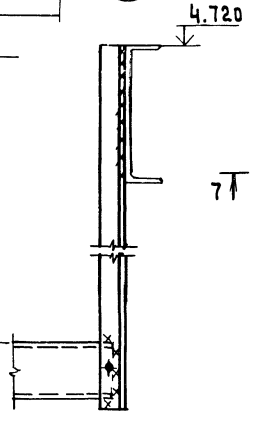

14

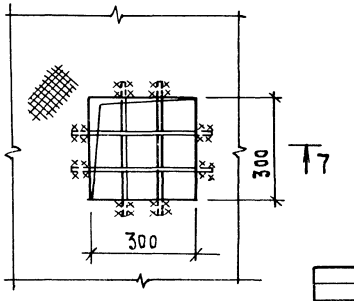

1. Сварку производить электродами типа Э42.
2. Все конструктивные сварные швы принимать по наименьшей толщине свариваемых элементов, но не более hш = 6 мм.

Привязан			ТП 903-1-273.89 - КМ		
	ГИП	Гусева			
	Нач.отд.	Екилевский	Котельная с 4 котлоагрегатами "Братск М" для сельскохозяйственного строительства	Стадия	Лист	Листов
	Н.контр.	Марков		Р П	17	
	Гл.спец.	Марков	Узлы 8-14	ГПИ Горьковский САНТЕХПРОЕКТ		
	Вед.инж.	Киреева				
Инв.№	Инж.Т.к.	Хамашина				

Инв.№ подл. | Подпись и дата | Взам.инв.№

Альбом 7 ч.1

15

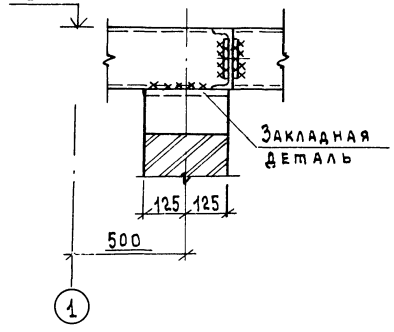

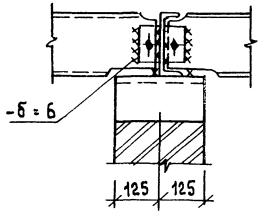

16 (ограждение и рифленый настил условно не показаны)

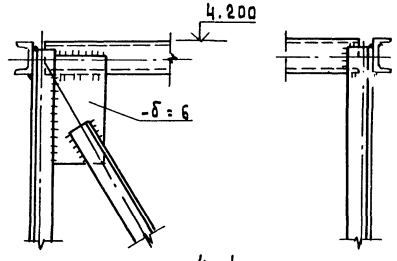

17

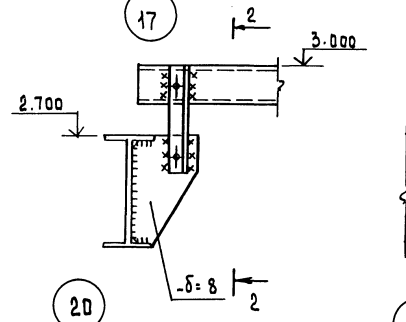

2-2

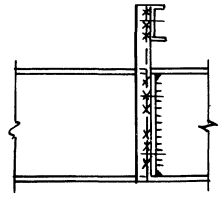

18

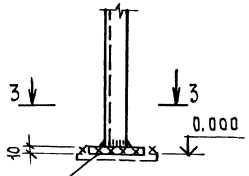

3-3

19

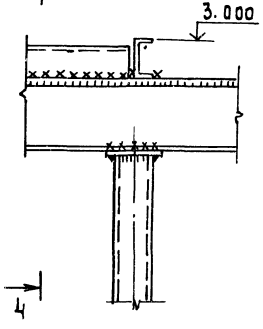

4-4

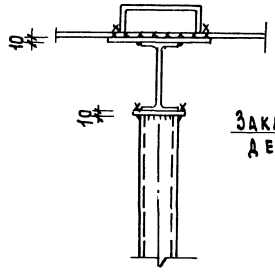

20

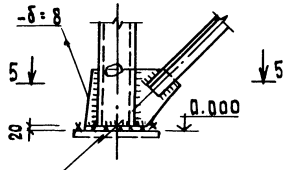

5-5

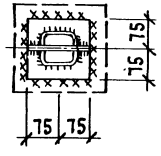

24

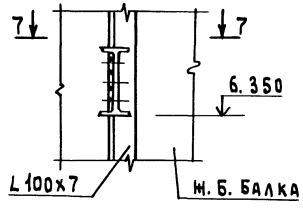

7-7

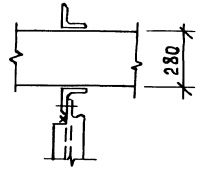

21

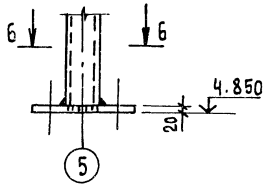

23

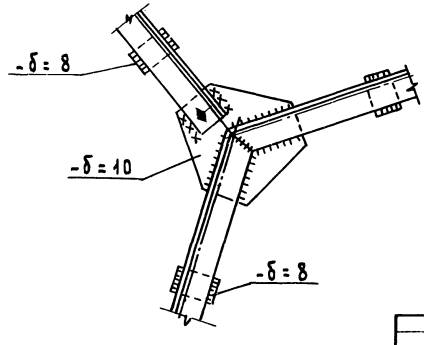

22

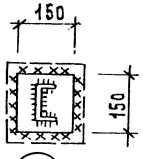

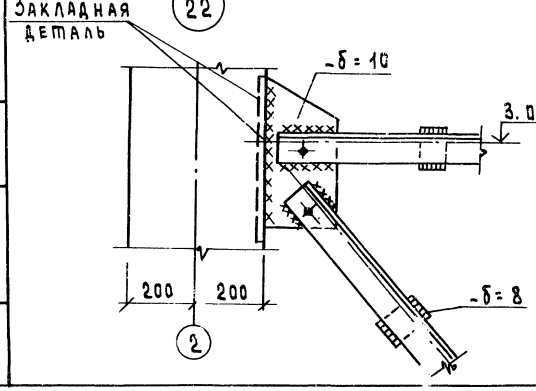

б-б

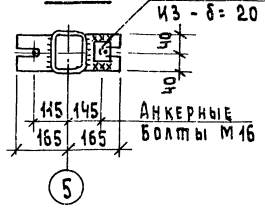

1. Сварку производить электродами типа Э42.
2. Все конструктивные сварные швы принимать по наименьшей толщине свариваемых элементов, но не более $h_ш$ = 6мм.

Привязан			ТП 903-1-273.89 - КМ		
	ГИП	Гусева	Котельная с 4 котлоагрегатами „Братск М" для сельскохозяйственного строительства	Стадия	Лист	Листов
	Нач.отд	Екилевский		Р.П	18	
	Н.контр	Марков				
	Гл.спец	Марков	Узлы 15÷24	ГПИ Горьковский САНТЕХПРОЕКТ		
	Вед.инж	Киреева				
Инв.№	Инж.	Камашина				

Инв.№ подл. | Подпись и дата | Взам.инв.№

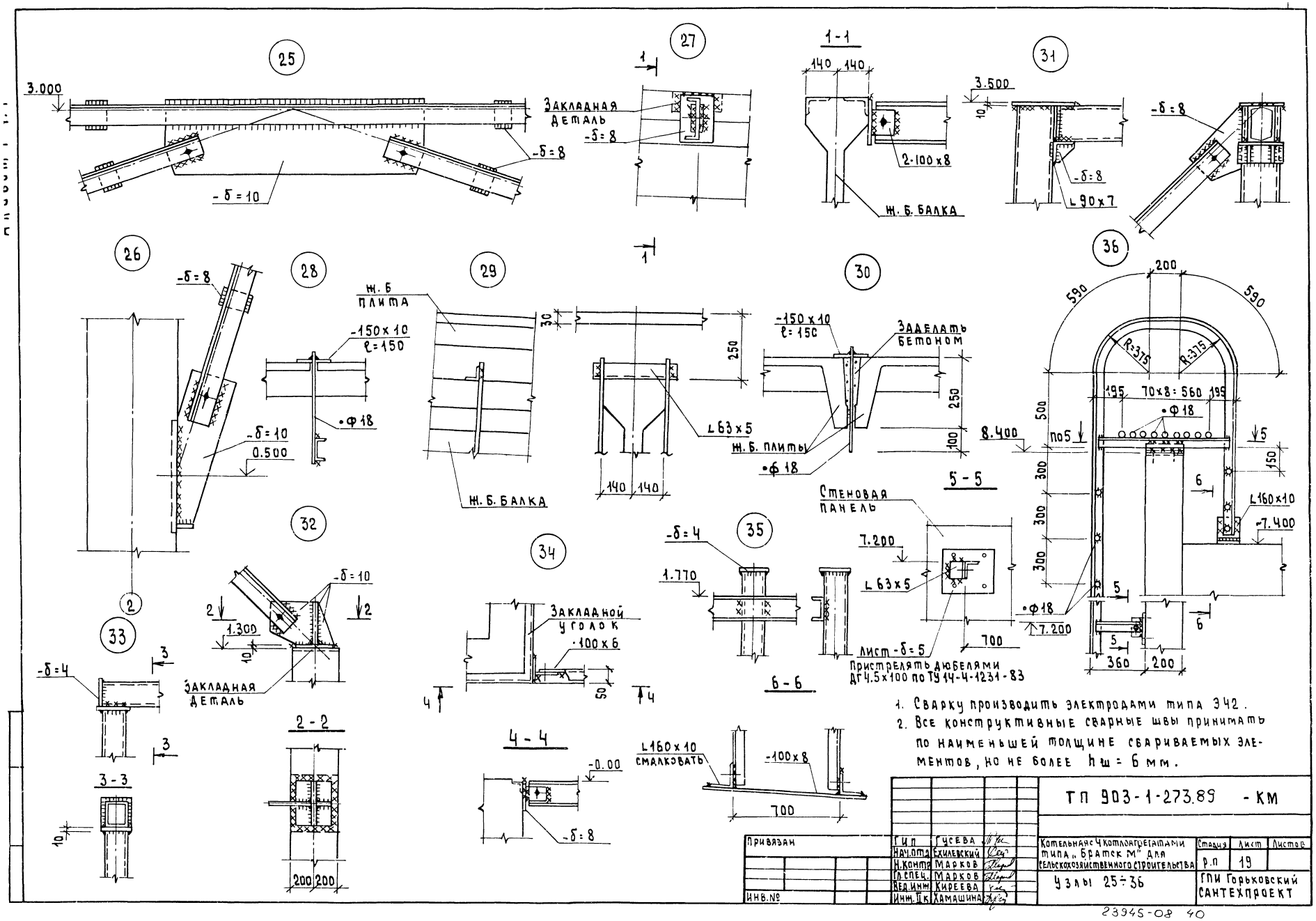

1. Сварку производить электродами типа Э42.
2. Все конструктивные сварные швы принимать по наименьшей толщине свариваемых элементов, но не более $h_ш = 6$ мм.

Привязан	Гип	Гусева		ТП 903-1-273.89 - КМ	
	Нач.отд	Ехилевский		Котельная с 4 котлоагрегатами типа „Братск М" для сельскохозяйственного строительства	Стадия: Р.П; Лист: 19; Листов:
	Н.контр	Марков			
	Гл.спец.	Марков		Узлы 25÷36	ГПИ Горьковский САНТЕХПРОЕКТ
	Вед.инж	Киреева			
Инв.№	Инж.II к	Хамашина			

23945-08 40

Альбом I ч. 1

Ведомость рабочих чертежей основного комплекта марки КМ1

Лист	Наименование	Примечан.
1	Топливоподача. Общие данные (начало)	
2	Топливоподача Общие данные (окончание) Ведомость металлоконструкций по видам профилей.	
3	Топливоподача. Техническая спецификация металла (начало)	
4	Топливоподача. Техническая спецификация металла (окончание)	
5	Топливоподача. Схемы расположения балок кровли и связей по верхним поясам ферм; балок пола и связей по нижним поясам ферм. Схема ОП1	
6	Топливоподача. Схемы Ф1, Ф2. Схемы расположения монорельса площадки.	
7	Топливоподача. Схемы расположения бункера, решетки бункера. Схема Р1. Узел 1.	
8	Топливоподача. Схемы расположения опор, ригелей, наружной лестницы	
9	Топливоподача. Узлы 2÷4	
10	Топливоподача. Узлы 5-10	

Ведомость ссылочных и прилагаемых документов

Обозначение	Наименование	Примечание
	Ссылочные документы	
1.426.2-3 Выпуск 2	Стальные подкрановые балки Пути подвесного транспорта пролетом 3; 4 и 6 м Чертежи КМ	
1.450.3-3 Выпуск 0 Выпуск 1 часть 1 часть 2	Стальные лестницы площадки стремянки и ограждения Материалы для проектирования. Конструкции из холодногнутых профилей Чертежи КМД.	
3.016-3 Выпуск 0 Выпуск 1	Отапливаемые транспортерные галереи пролетами 18, 24 и 30 м с облегченными ограждающими конструкциями. Материалы для проектирования. Стальные конструкции. Чертежи КМ.	

Общие указания

1 Стальные конструкции разработаны на стадии КМ в соответствии с главами СНиП II-23-81*; СНиП 2.01.07-85 и являются исходным материалом для разработки рабочих чертежей на стадии КМД.

2 За относительную отметку 0.000 принят уровень чистого пола котельной соответствующий абсолютной отметке ____

3 Изготовление и монтаж конструкций производить в соответствии с главой СНиП 3.03-01-87; СНиП III-18-75

4 Заводские соединения приняты сварными.

5 Монтажные соединения приняты на болтах нормальной точности класса прочности 5.8 по ГОСТ 7798-70* и монтажной электросварке согласно ГОСТ 5264-80.

6 Монтажные работы должны производиться по заранее разработанному и утвержденному проекту производства работ выполненному в соответствии с требованиями СНиП 3.01.01-85 и СНиП III-4-80.

7 Сварку производить электродами типа Э42 ГОСТ 9467-75.

8 Все металлоконструкции окрасить двумя слоями эмали ПФ-115 по одному слою грунта ГФ-021 в соответствии с главой СНиП 3.04.03-85.

9 Крепление элементов производить по расчетным усилиям, указанным в ведомостях элементов. Минимальное усилие для крепления 5 т.

10 Металлопрокат, примененный в проекте, соответствует „Сокращенному сортаменту металлопроката для применения в строительных стальных конструкциях", утвержденному постановлением Госстроя СССР от 21.11.86 г. № 28.

11 Пример решения галереи при расширении котельной на 6 м. см. лист 8.

Типовой проект разработан в соответствии с действующими нормами и правилами и предусматривает в части металлических конструкций мероприятия, обеспечивающие взрывную, взрывопожарную и пожарную безопасность при эксплуатации здания.

Главный инженер проекта _____ Гусева

Инв. №

Привязан:

ТП 903-1-273.89-КМ1

ГИП	Гусева		
Нач. от	Ехилевский		
Н. конт.	Марков		
Гл. спец.	Марков		
Вед. инж.	Киреева		

Котельная с 4 котлоагрегатами „Братск М" сельскохозяйственного строительства

Стадия	Лист	Листов
РП	1	10

Топливоподача. Общие данные. (начало)

ГПИ Горьковский САНТЕХПРОЕКТ

Альбом 7 ч.1

Наименование конструкций по номенклатуре прейскуранта № 01-22	Позиция по прейскуранту № 01-22	№ п.п	Код конструкции	Масса конструкций, т											Количество шт	Серия типовых конструкций
				Всего стали повышенной и высокой прочности	по видам профилей стали											
					Балки и шаблемеры	Крупносортная сталь	Среднесортная сталь	Мелкосортная сталь	Толстолистовая сталь	Универсальная сталь	Тонколистовая сталь	Гнутые и гнутосварные	Трубы	Прочие	Всего	
1	2	3	4	5	6	7	8	9	10	11	12	13	14	15	16	17	18
Галерея: Фермы	314-3		526326	0.15		3.63			2.60						6.30		
Опора	314-8			0.16	0.63	0.36			0.66						1.67		
Связи по верхним и нижним поясам ферм	314-3					0.76			0.31						1.08		
Балки кровли	314-3				3.35	0.04			1.25			1.08			5.77		
Балки пола	314-3				1.36				0.70						2.08		
Монорельс	303-29		526235		0.36				0.06						0.43		
Площадка	310-1		526233		0.06	0.03			0.01					0.03	0.13		
Бункер	313-6		526394			0.27			1.66						1.95		
Решетка бункера						0.11	0.37		3.39						3.91		
Ригели	302-9		526112		1.48/1.18	0.06									1.56/1.25		
Лестницы	312-1		526242			0.01			0.01		0.06	0.11			0.19		1.450.3-3.8.0;1
Ограждение	312-7		526243					0.01				0.05			0.06		1.450.3-38 0.1
Опоры трубопроводов			526315						0.03			0.09			0.12		
Итого				0.31	7.24/6.94	5.27	0.37	0.01	10.68		0.06	1.33		0.03	25.25/24.94		
Контрольная сумма												0.09					

Масса конструкций в числителе для варианта - топливо бурые угли, в знаменателе - топливо каменные угли.

Инв. № подл. | Подпись и дата | Взам. инв. №

Привязан:

Инв. №

ГИП	Гусева	
Нач. отд.	Хилевский	
Н. контр.	Марков	
Гл. спец.	Марков	
Ведущий инж.	Киреева	

ТП 903-1-273.89 -КМ1

Котельная с 4 котлоагрегатами „Братск М" для сельскохозяйственного строительства

Стадия	Лист	Листов
РП	2	

Топливоподача. Общие данные (окончание). Ведомость металлоконструкций по видам профилей.

ГПИ Горьковский САНТЕХПРОЕКТ

23945-08

Вид профиля и ГОСТ, ТУ	Марка металла и ГОСТ	Обозначение и размер профиля мм	№ пп	Код: Марки металла	Код: Вида профиля	Код: Размера профиля	Количество, шт	Длина, мм	Масса металла по элементам конструкций, т: Фермы	Опора	Связи по нижним поясам ферм	Балки кровли	Балки пола	Монорелс	Площадка	Бункер	Решетка бункера	Ригели	Опоры трубопроводов	Общая масса, т	Развернутая площадь поверхности, м²	Масса потребности в металле по кварталам (заполняется изготовителем) I	II	III	IV	Заполняется ВЦ
									Код элементов конструкций																
1	2	3	4	5	6	7	8	9	526326	526326	526326	526326	526326	526235	526233	526394		526112	526315						
Балки двутавровые для подвесных путей ГОСТ 19425-74*	Вст3 Гпс5 ГОСТ 380-71*	I 24 М		1236	3912									0.20						0.20	4.80					
Двутавры с параллельными гранями полок ГОСТ 26020-83	Вст3 сп5-1 ТУ14-1-3023-80	I 30 Ш1			2855					0.60			0.40							1.00	26.0					
		I 30 Б1			2824								0.44	0.15						0.59	20.89					
	Итого			1446						0.60			0.84	0.15						1.59						
	Вст3 сп5 ГОСТ 380-71*	I 30 К1		1446	2888							3.00								3.0	64.20					
Всего профиля										0.60		3.00	0.84	0.15						4.59						
Швеллеры ГОСТ 8240-72*	Вст3 кп2 ГОСТ 380-71*	[10		1124	2614										0.06					0.06	2.68					
	Вст3 пс6-1 ТУ14-1-3023-80	[14			2616								0.48							0.48	19.97					
		[20			2623							0.25								0.25	9.58					
	Итого			1230								0.25	0.48							0.73						
	Вст3 пс6 ГОСТ 380-71*	[24		1230	2627													1.44 / 1.15		1.44 / 1.15	5.04 / 10.25					
Всего профиля												0.25	0.48		0.06			1.44 / 1.15		2.23 / 1.94						
Сталь угловая равнополочная ГОСТ 8509-86	Вст3 пс6 ГОСТ 380-71*	L 63×5		1230							0.34				0.02			0.02		0.38	19.76					
	Вст3 сп5 ГОСТ 380-71*	L 75×6		1446					1.10											1.10	48.40					
	Вст3 пс6-1 ТУ14-1-3023-80	L 90×7													0.01	0.10	0.11			0.22	8.14					
		L 110×8								0.35	0.40	0.04						0.04		0.83	27.39					
		L 140×9														0.16				0.16	4.72					
	Итого			1230						0.35	0.40	0.04			0.01	0.26	0.11	0.04		1.21						
	Вст3 сп5-1 ТУ14-1-3023-80	L 90×7							1.47											1.47	54.39					
		L 110×8							0.95											0.95	31.35					
	Итого			1446					2.42											2.42						
Всего профиля					2120				3.52	0.35	0.74	0.04			0.03	0.26	0.11	0.06		5.11						
Сталь круглая ГОСТ 2590-71*	Вст3 кп2 ГОСТ 380-71*	·ф 30		1124	1111												0.36			0.36						
Профили гнутые замкнутые квадратные ТУ 36-2287-80	Вст3 сп ГОСТ 16523-70*	2н. □80×3		1442	7888														0.09	0.09	7.65					
Сталь листовая просечно-вытяжная ГОСТ 8706-78*	Вст3 кп2 ГОСТ 380-71*	ПВ-506		1124	7156										0.03					0.03						

Масса конструкций в числителе для варианта-топлива бурые угли: в знаменателе - топлива каменные угли.

Привязан:

Инв. №

ГИП	Гусева	
Нач.отд	Ехилевский	
Н.контр	Марков	
Гл.спец.	Марков	
Рец.инж	Киреева	
Инж.ТК	Хамашина	

ТП 903-1-273.89 - КМ1

Котельная с 4 котлоагрегатами „Братск М" для сельскохозяйственного строительства

Топливоподача

Техническая спецификация металла (начало)

Стадия	Лист	Листов
РП	3	

ГПИ Горьковский САНТЕХПРОЕКТ

Вид профиля и ГОСТ, ТУ	Марка металла и ГОСТ	Обозначение и размер профиля мм	№ п.п	Код: Марки металла	Код: Вида профиля	Код: Размера профиля	Количество, шт	Длина, мм	Масса металла по элементам конструкций, т: Галерея: Фермы	Галерея: Опора	Галерея: Связи по верхним линиям профиля	Галерея: Балки кровли	Галерея: Балки пола	Монорельс	Площадка	Бункер	Решетка бункера	Ригели	Опоры трубопров.	Общая масса, т	Развернутая площадь поверхности, м²	Масса потребности в металле по кварталам (Заполняется Изготовителем): I	II	III	IV	Заполняется ВЦ
									Код элементов конструкций: 526326	526326	526326	526326	526326	526235	526233	526394		526112	526315						
1	2	3	4	5	6	7	8	9																		
Сталь листовая ГОСТ 19903-74*	Вст3 КП2 ГОСТ 380-71*	- δ = 1		1124	7210							0.71							0.71	9 0.2					
	Вст3пс6-1 ТУ14-1-3023-80	- δ = 8								0.05	0.30				0.01	0.78	0.23			1.37	43.98					
		- δ = 10															3.06		0.03	3.09	79.41					
		- δ = 12														0.83				0.83	17.85					
		Итого		1230	7110					0.05	0.30				0.01	1.61	3.29		0.03	5.29						
	Вст3сп5-1 ТУ14-1-3023-80	- δ = 6											0.15							0.15	6.40					
		- δ = 8							1.22			0.50	0.45							2.17	69.66					
		- δ = 10							0.86	0.09			0.04	0.04						1.03	26.47					
		- δ = 12							0.30				0.04	0.02						0.36	7.74					
		- δ = 20								0.35										0.35	4.55					
		Итого		1446	7110				2.38	0.44		0.50	0.68	0.06						4.06						
	09Г2С-12 ГОСТ 19282-73	- δ = 32		2314	7110				0.14	0.15										0.29						
Всего профиля									2.52	0.64	0.30	1.21	0.68	0.06	0.01	1.61	3.29		0.03	10.35						
Профили стальные листовые гнутые с трапециевидными гофрами для строительства ГОСТ 24045-86	Вст3 кп 2 ГОСТ 380-71*	Н60-845-0.9		1124								1.05								1.05						
Итого масса металла									6.04	1.59	1.04	5.55	2.00	0.41	0.13	1.87	3.76	1.50 / 1.21	0.12	24.01 / 23.72						
Лестницы и ограждения																				0.25						
Всего масса металла																				24.26 / 23.97						
В том числе по маркам	09Г2С-12			2314					0.14	0.15										0.29						
	Вст3Гпс5			1236										0.20						0.20						
	Вст3Сп5-1			1446					4.80	1.04		0.50	1.52	0.21						8.07						
	Вст3пс6-1			1230						0.40	0.70	0.29	0.48		0.02	1.87	3.40	0.04	0.03	7.23						
	Вст3сп5			1446					1.1			3.00								4.10						
	Вст3пс6			1230							0.34				0.02			1.46 / 1.17		1.82 / 1.53						
	Вст3сп			1442															0.09	0.09						
	Вст3кп2			1124								1.76			0.09		0.36			2.21						
Масса поставки элементов по кварталам (Заполняется Заказчиком)	I																									
	II																									
	III																									
	IV																									

Масса конструкций в числителе для варианта топливо бурые угли, в знаменателе топливо каменные угли.

Привязан:

Инв. №

ГИП	Гусева	
Нач. отд	Ехилевский	
Н. контр	Марков	
Гл. спец	Марков	
Вед. инж	Киреева	
Инж. II к	Камашина	

ТП 903-1-27389-км 1

Котельная с 4 котлоагрегатами „Братек М" для сельскохозяйственного строительства

Топливоподача
Техническая спецификация металла (окончание)

Стадия	Лист	Листов
РП	4	

ГПИ Горьковский САНТЕХПРОЕКТ

Инв. № подл. | Подпись и дата | Взам. инв. №

Альбом I ч. 1

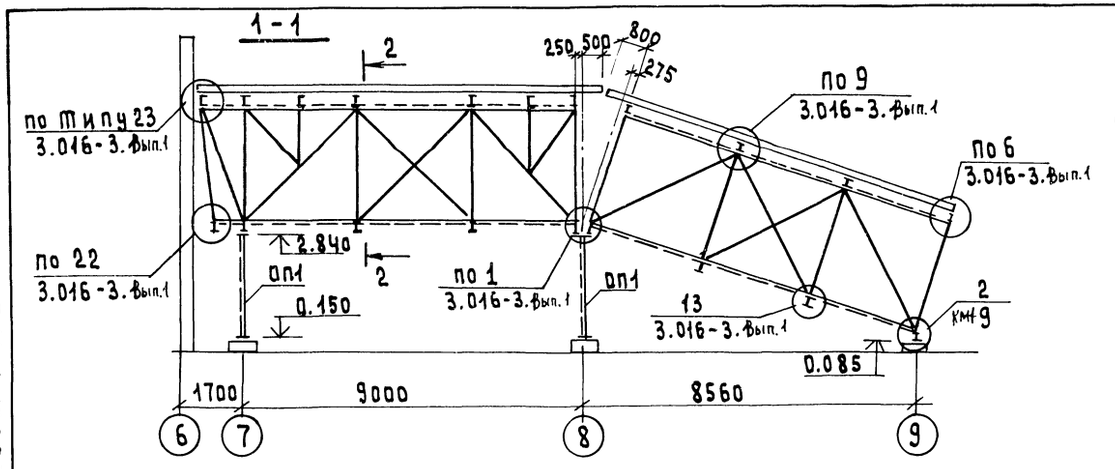

Схема расположения балок кровли и связей по верхним поясам ферм

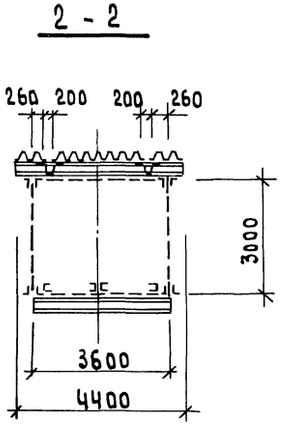

Схема оп1

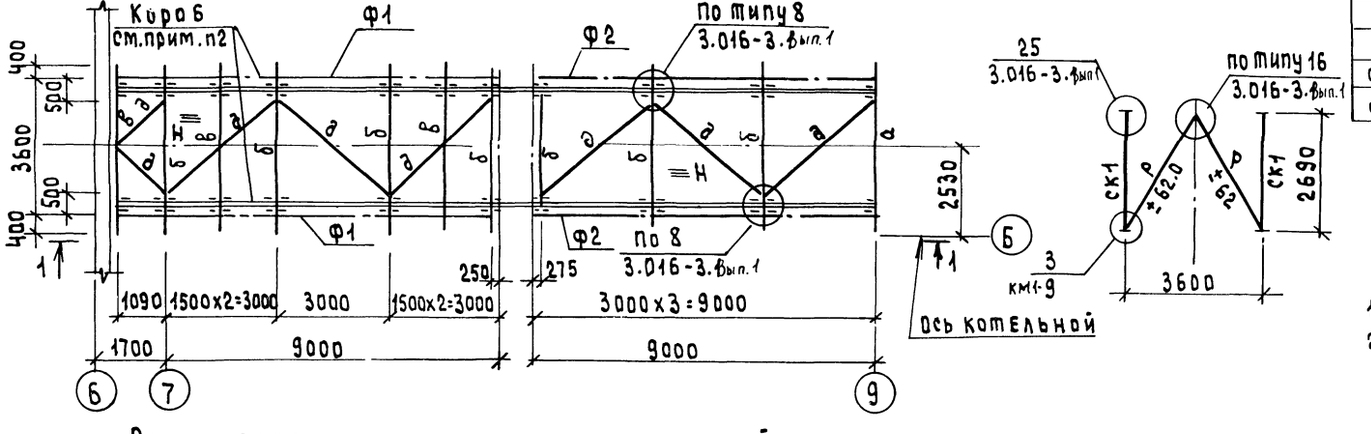

Схема расположения балок пола и связей по нижним поясам ферм

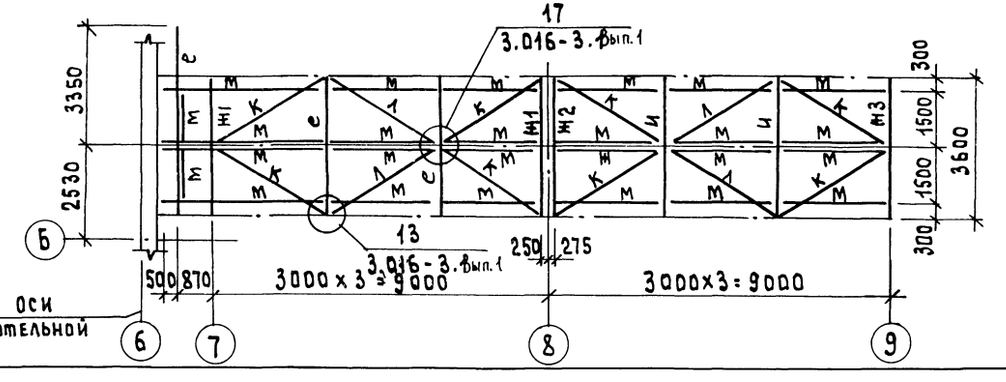

Ведомость элементов

Марка	Сечение: Эскиз	Поз.	Состав	Опорные усилия: M кн.м	N, кн	Q, кн	Группа констр.	Марка металла	Примечание
а	I		I 30 к1			98.0	1	Вст3сп5	
б	I		I 30 к1			34.0	1	Вст3сп5	
в	[		[20			220	2	Вст3пс6-1	
д	⌐L		2L 63x5		-57.0		4	Вст3пс6	
ж1	I		2-150x8 / -200x6		24	16	1	Вст3сп5-1	
ж2	180° I		2-150x8 / -200x6		24	16	1	Вст3сп5-1	
ж3	180° I		2-200x8 / -330x8		34	75	1	Вст3сп5-1	
и	I		I 30 ш1			75	1	Вст3сп5-1	
е	I		I 30 б1			75	1	Вст3сп5-1	
к	L		L 110x8		-24		1	Вст3пс6-1	
л	L		L 63x5		51		1	Вст3пс6	
м	[		[14			15	1	Вст3пс6-1	
ск1	I		I 30 ш1		300		1	Вст3сп5-1	
р			2L 110x8				1	Вст3пс6-1	по гибкости
н	~~~		Н 60-845-0.9				4	Вст3кп2	
ф1	см. схему лист 6								см. прим. п.3.
ф2	см. схему лист 6								

1. Общие указания см. лист 1.
2. Крепление стального гофрированного профиля и коробов покрытия к балкам кровли выполнить в соответствии с серией 3.016-3 вып. 0 лист 18.
3. Марки стали элементов конструкции ферм см. листы 6.

Привязан	ГИП	Гусева	
	Нач.отд.	Ехилевский	
	Н.контр.	Марков	
	Гл.спец.	Марков	
	Вед.инж.	Киреева	
Инв.№	Инж.II к.	Хамашина	

ТП 903-1-273.89 - КМ1

Котельная с 4 котлоагрегатами „Братск М" для сельскохозяйственного строительства

Топливоподача. Схемы расположения балок кровли по верхним поясам ферм балок пола и связей по нижним поясам ферм. Схема оп-1.

Стадия	Лист	Листов
р.п.	5	

ГПИ Горьковский Сантехпроект

Инв.№ подл. | Подпись и дата | Взам.инв.№

Схема Ф1.

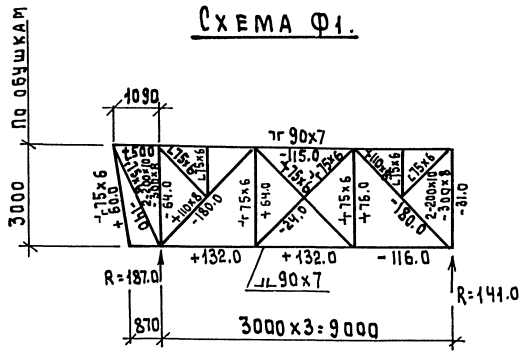

Схема Ф-2

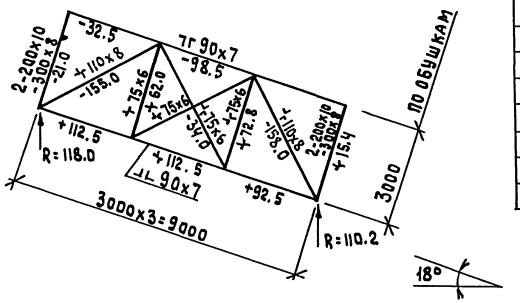

Ведомость элементов

Марка	Сечение: Эскиз	Поз.	Состав	Опорные усилия: M кНм	N кН	Q, кН	Группа конструкции	Марка металла	Примечание
МР	I		I24М			31.0	2	Вст3Гпс5	
БМ	I		I30Б1			20.0	3	Вст3гп51	
а	[		[10				4	Вст3кп2	Констр.
б	—		ПВ506				4	Вст3кп2	
в	L		L63х5				4	Вст2пс6	Констр.
Л	Лестница						4	Вст3кп2	Выполнить по серии 1.450-3.3 вып. 0.1.
ОГ	Ограждение						4	Вст3кп2	

Схема расположения монорельса

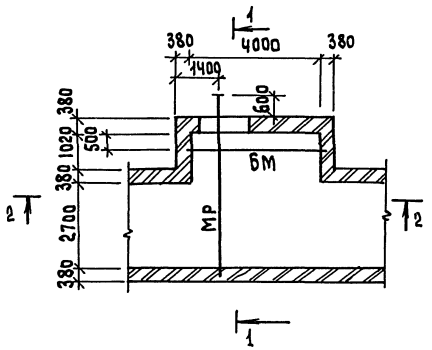

Схема расположения площадки

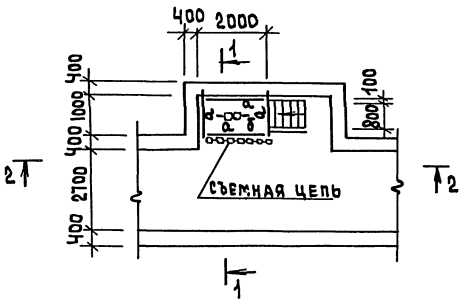

1 - 1

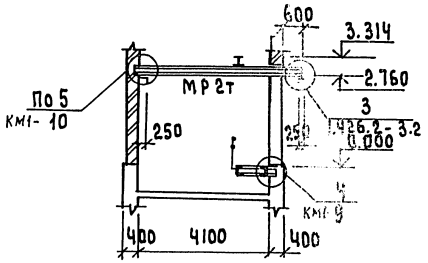

2 - 2

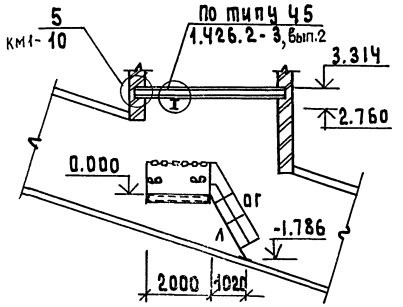

1. Общие указания см. лист КМ1-1
2. Просечно-вытяжной настил приварить к металлическим балкам площадок швом h=4мм
3. Изготовление и монтаж подвесных путей производить в соответствии с серией 1.426.2-3, Вып. 2.

Привязан

Инв.№

Инв.№ подл. | Подпись и дата | Взам.инв.№

ГИП	Гусева		
Нач.отд.	Екилевский		
Н.контр.	Марков		
Гл.спец.	Марков		
Вед.инж.	Киреева		
Инж.	Хамашина		

ТП 903-1-273.89 -КМ1

Котельная с котлоагрегатами „Братск М" для сельскохозяйственного строительства

Топливоподача. Схемы Ф1, Ф2. Схемы расположения монорельса, площадки.

Стадия	Лист	Листов
РП	6	

ГПИ Горьковский САНТЕХПРОЕКТ

Альбом I ч.1

Схема расположения бункера

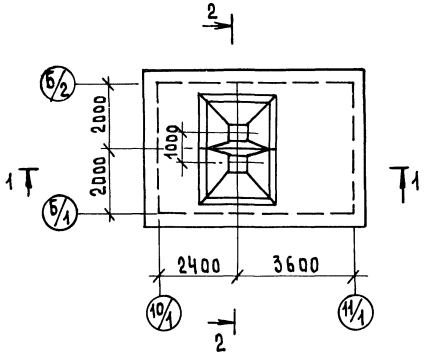

Схема расположения решетки бункера

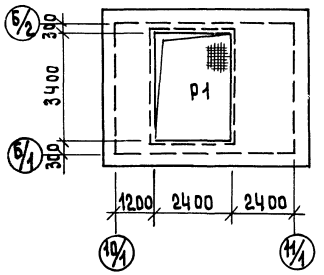

Схема Р1

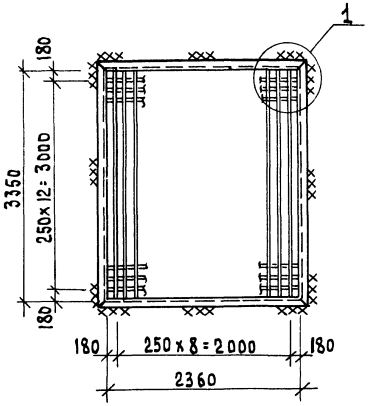

1-1

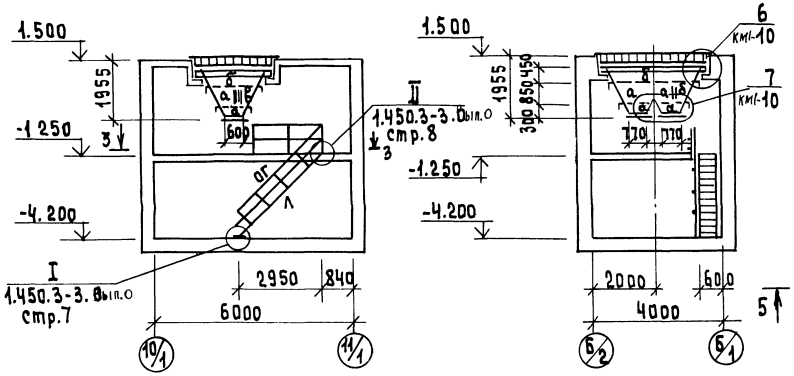

2-2

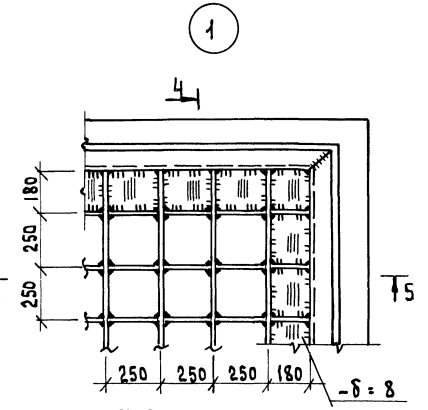

3-3

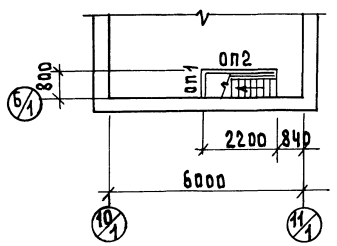

4-4

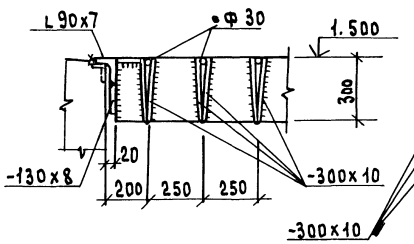

5-5

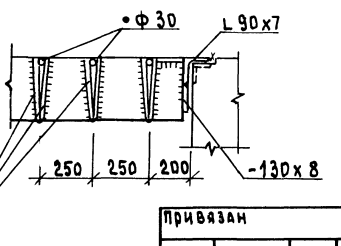

Ведомость элементов

Марка	Сечение: Эскиз	Поз	Состав	Опорные усилия: M кНм	N кН	Q кН	Группа Конст.	Марка металла	Примечание
а	L		L 90х7				3	ВСт3пс6	
б	L		L 140х9				3	ВСт3пс6-1	
в	—		— δ = 8				3	ВСт3пс6-1	
ОП1	Серия 1.450.3-3 вып.0.1; ОГПМХЭБ-10.9						Ч	ВСт3Кп2	
ОП2	— " — ОГПМХЭБ-10.22						Ч	ВСт3Кп2	
Л	Лестница						Ч	ВСт3Кп2	Выполнить по серии 1.450.3-3 вып.0.1
ОГ	Ограждение						Ч	ВСт3Кп2	
Р1	См. схему						1	ВСт3пс6	

1. Общие указания см. лист КМ1-1.
2. Сварку производить электродами типа Э42.
3. Все конструктивные сварные швы принимать по наименьшей толщине свариваемых элементов, но не более $h_ш = 6$ мм, кроме оговоренных.

Привязан

Инв. №

ГИП	Гусева	
Нач.от.	Килевский	
Н.контр.	Марков	
Гл.спец.	Марков	
Ведущ.	Киреева	
Инж.-т.к.	Хамашина	

ТП 903-1-273.89 -КМ1

Котельная с 4 котлоагрегатами „Братск М" для сельскохозяйственного строительства

Топливоподача. Схемы расположения бункера, решетки бункера. Схема Р1. Узел 1

Стадия	Лист	Листов
Р.П	7	

ГПИ Горьковский Сантехпроект

Альбом 7 ч.1

Схема расположения опор для крепления трубопроводов

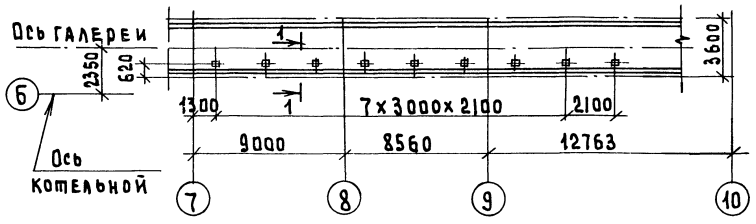

1-1

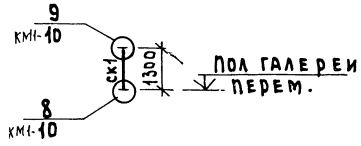

Схема расположения наружной лестницы

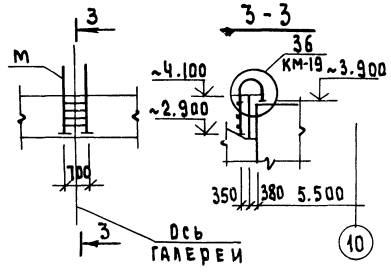

Схема расположения ригелей

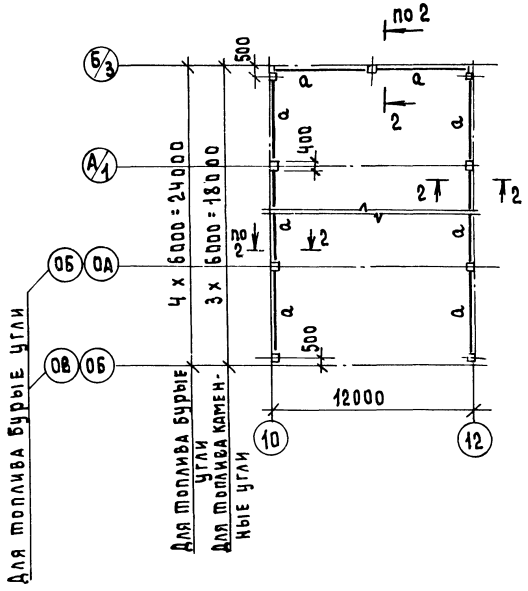

2-2

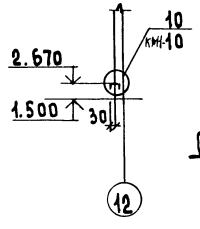

Схема галереи при расширении котельной на 6.0 м.

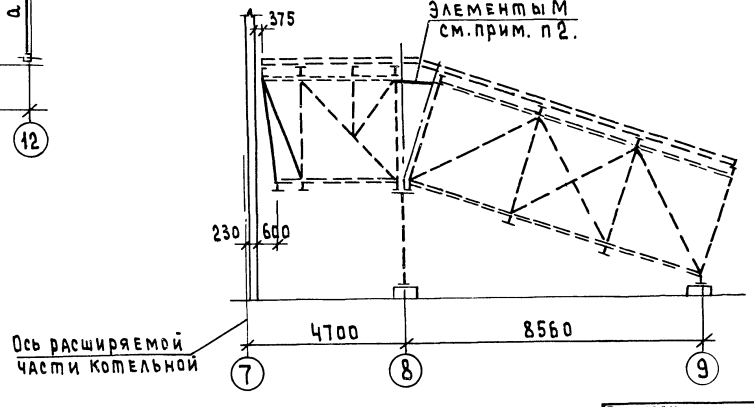

1. Общие указания см. лист 1
2. До укорочения фермы Ф1 установить элементы „М" по сечению верхнего пояса.

Ведомость элементов

Марка	Сечение: Эскиз	Поз	Состав	Опорные усилия: M, кн.N	N, кн	Q, кн	Группа констр.	Марка металла	Примечание
а	[		[24			22	3	Вст.3пс6	
СК1	□		2н.о80×3				3	Вст3сп	
М	2 1 700	1	L63×5				4	Вст3кп2	
		2	•ф 18				4	Вст3кп2	через 300

Привязан	ГИП	Гусева		ТП 903-1-273.89	КМ 1
	Нач.отд.	Ехилевский		Котельная с 4 котлоагрегатами „Братск М" для сельскохозяйственного строительства	Стадия: Р.П; Лист: 8; Листов:
	Н.контр.	Марков			
	Гл.спец.	Марков		Топливоподача. Схемы расположения опор, ригелей наружной лестницы.	ГПИ Горьковский САНТЕХПРОЕКТ
Инв.№	Вед.инж.	Киреева			
	Инж.II к.	Хамашина			

Инв.№ подл. | Подпись и дата | Взам.инв.№

23945-08 48

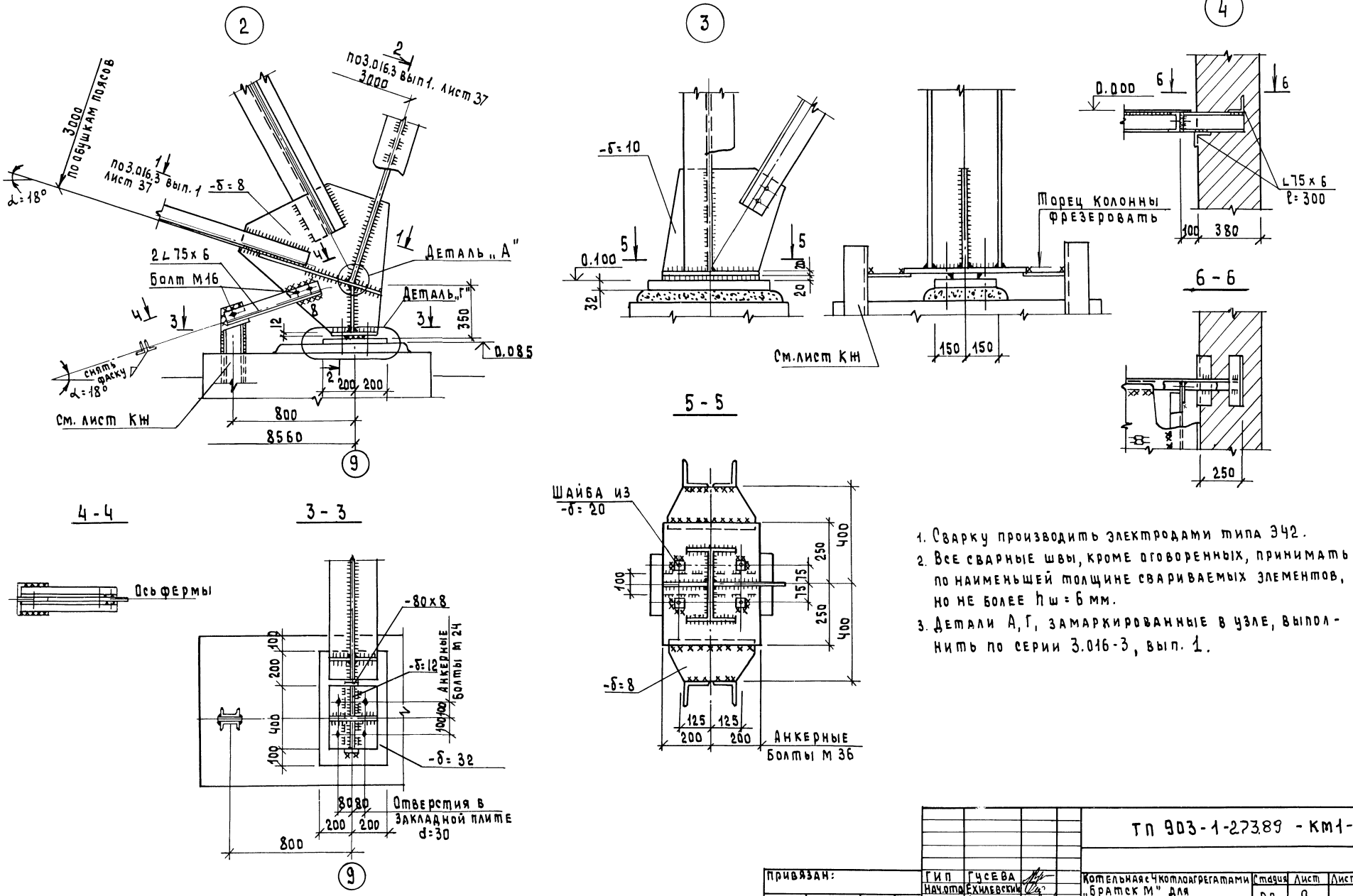

1. Сварку производить электродами типа Э42.
2. Все сварные швы, кроме оговоренных, принимать по наименьшей толщине свариваемых элементов, но не более $h_ш = 6$ мм.
3. Детали А, Г, замаркированные в узле, выполнить по серии 3.016-3, вып. 1.

ТП 903-1-273.89 -КМ1-				
Привязан:	ГИП	Гусева	Котельная с 4 котлоагрегатами „Братск М" для сельскохозяйственного строительства	Стадия: РП; Лист: 9; Листов:
	Нач.отд.	Ехилевский		
	Наконтр.	Марков		
	Гл.спец.	Марков	Топливоподача Узлы 2÷4	ГПИ Горьковский САНТЕХПРОЕКТ
	Вед.инж.	Киреева		
Инв. №	Инж.			

23945-08 49

АЛЬБОМ Г 4.1

Альбом 7 ч.1

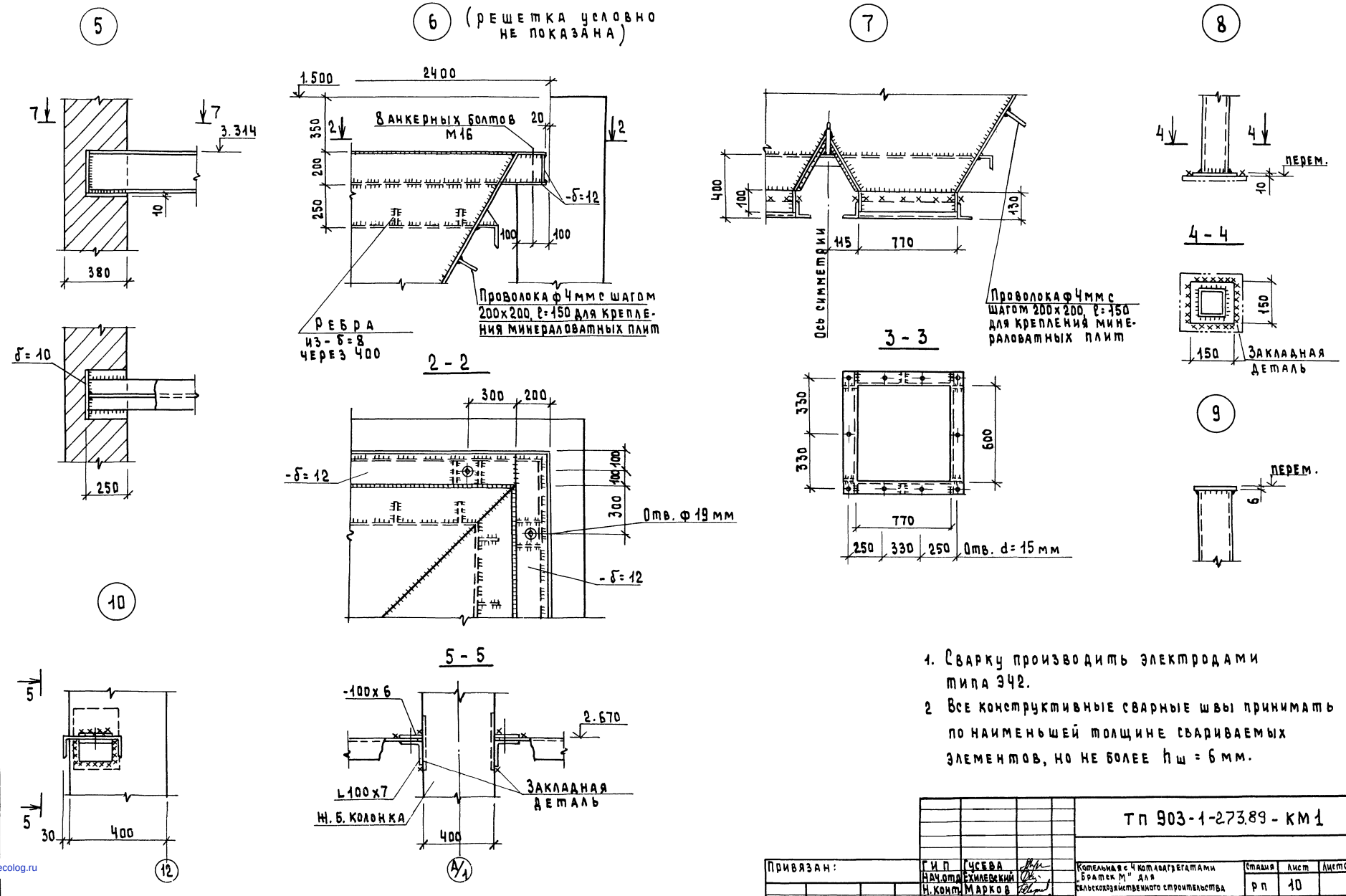

1. Сварку производить электродами типа Э42.
2. Все конструктивные сварные швы принимать по наименьшей толщине свариваемых элементов, но не более $h_ш$ = 6 мм.

Привязан:	ГИП	Гусева		ТП 903-1-273.89 - КМ1			
	Нач.отд.	Ехилевский		Котельная с 4 котлоагрегатами „Братск М" для сельскохозяйственного строительства	Стадия	Лист	Листов
	Н.конт.	Марков			РП	10	
	Гл.спец.	Марков		Топливоподача Узлы 5÷10	ГПИ Горьковский САНТЕХПРОЕКТ		
	Вед.ин.	Киреева					
Инв.№	Инж.	Бударагина					

23945-08

50

gost.e-ecolog.ru