ТИПОВОЙ ПРОЕКТ

903-1-273.89

КОТЕЛЬНАЯ

С 4 КОТЛОАГРЕГАТАМИ „БРАТСК – М"

ДЛЯ СЕЛЬСКОХОЗЯЙСТВЕННОГО СТРОИТЕЛЬСТВА.

ТОПЛИВОПОДАЧА С ПРИМЕНЕНИЕМ

ЛЕНТОЧНОГО КОНВЕЙЕРА.

ТОПЛИВО – КАМЕННЫЙ И БУРЫЙ УГЛИ.

СИСТЕМА ТЕПЛОСНАБЖЕНИЯ – ЗАКРЫТАЯ.

АЛЬБОМ 6

23945-07
ЦЕНА 8-06

gost.e-ecolog.ru

ЦЕНТРАЛЬНЫЙ ИНСТИТУТ ТИПОВОГО ПРОЕКТИРОВАНИЯ
ГОССТРОЯ СССР

Москва, А-445, Смольная ул., 22

Сдано в печать V 1990 года

Заказ № 4775 Тираж 800 экз

ТИПОВОЙ ПРОЕКТ
903-1-273.89

КОТЕЛЬНАЯ С 4 КОТЛОАГРЕГАТАМИ „БРАТСК-М" ДЛЯ СЕЛЬСКОХОЗЯЙСТВЕННОГО СТРОИТЕЛЬСТВА. ТОПЛИВОПОДАЧА С ПРИМЕНЕНИЕМ ЛЕНТОЧНОГО КОНВЕЙЕРА. ТОПЛИВО-КАМЕННЫЙ И БУРЫЙ УГОЛЬ. СИСТЕМА ТЕПЛОСНАБЖЕНИЯ ЗАКРЫТАЯ

АЛЬБОМ Б

Оборудование технологическое.
Рабочие чертежи.

РАЗРАБОТАН:
„Сантехниипроект" г. Москва

УТВЕРЖДЕН:
и ВВЕДЕН В ДЕЙСТВИЕ
ГПКНИИ САНТЕХНИИПРОЕКТ
ПРОТОКОЛ №11 ОТ 27.09.89г.

Главный инженер института А. Я. Шарипов
Главный инженер проекта Б. М. Ройзман

© ЦИТП Госстроя СССР, 1989

Обозначение	Наименование	Стр.
5Т2.00.00.000 5Т2.01.00.000	Конвейер ленточный Установка роликоопор	3
5Т2.00.00.000СБ	Конвейер ленточный	4,5
5Т2.01.00.000СБ	Установка роликоопор	6
5Т2.02.00.000 5Т1.02.01.000 5Т1.02.02.000	Металлоконструкция средней части конвейера Секция загрузочная ℓ=6000 Секция средней части ℓ=6000	7
5Т2.02.00.000СБ	Металлоконструкция средней части конвейера	8,9
5Т1.02.01.000СБ	Секция загрузочная ℓ=6000	10
5Т1.02.02.000СБ	Секция средней части ℓ=6000	11
5Т1.02.04.000 5Т1.02.05.000 5Т1.02.06.000	Секция разгрузочная ℓ=6000 Секция разгрузочная ℓ=2750 Секция гнутая α=18°	12
5Т1.02.04.000СБ	Секция разгрузочная ℓ=6000	13
5Т1.02.05.000СБ	Секция разгрузочная ℓ=2750	14
5Т1.02.06.000СБ	Секция гнутая α=18°	15
5Т1.02.10.000 5Т1.02.09.000 5Т1.02.11.000	Стойка Н=395 Стойка Н=545 Стойка специальная	16
5Т1.02.09.000СБ 5Т1.02.10.000СБ	Стойка Н=545 Стойка Н=395	17
5Т1.02.11.000СБ 5Т1.02.12.000СБ	Стойка специальная Стойка Н=1745	18
5Т1.02.12.000 5Т1.02.13.000 5Т1.03.00.000	Стойка Н=1745 Секция укороченная Устройство приводное	19
5Т1.02.13.000СБ	Секция укороченная	20
5Т1.03.00.000СБ	Устройство приводное	21,22
5Т1.03.01.000 5Т1.03.01.100	Привод Рама привода	23
5Т1.03.01.000СБ	Привод	24
5Т1.03.01.100СБ	Рама привода	25
5Т1.03.01.200 5Т1.03.01.300	Ограждение муфты КДН Ограждение муфты МУВП	26
5Т1.03.01.300СБ 5Т1.03.01.200СБ	Ограждение муфты МУВП Ограждение муфты КДН	27
5Т1.03.03.000 5Т1.03.02.000 5Т1.03.03.020	Воронка головная Опора приводного барабана. Дверца	28
5Т1.03.02.000СБ	Опора приводного барабана	29
5Т1.03.03.000СБ	Воронка головная	30
5Т1.03.03.020СБ 5Т1.03.03.021 5Т1.03.03.022	Дверца Крышка Петля	31
5Т1.03.03.023 5Т1.03.03.024 5Т1.03.03.025 5Т1.03.03.026	Петля Задвижка Скоба Ручка	32
5Т1.03.03.001 5Т1.03.03.002 5Т1.03.03.003 5Т1.03.03.004	Скоба правая Лапка Подвеска Прижим	33
5Т1.03.03.005 5Т1.03.03.006 5Т1.03.03.007	Бокавина Крышка Щиток	34
5Т1.03.03.008 5Т1.03.03.009 5Т1.03.05.000	Связь Завеса Ограничитель хода скребка	35
5Т1.03.05.000СБ	Ограничитель хода скребка	36
5Т1.04.00.000 5Т1.04.01.000 5Т1.04.03.000	Устройство натяжное винтовое Опора натяжки Ограждение натяжки	37
5Т1.04.00.000СБ	Устройство натяжное винтовое	38
5Т1.04.01.000СБ	Опора натяжки	39
5Т1.04.03.000СБ 5Т1.04.03.001 5Т1.04.03.002	Ограждение натяжки Крышка Стенка	40
5Т1.04.03.003 5Т1.04.03.004 5Т2.05.00.000	Кронштейн Кронштейн Установка ограждений и аварийных выключателей	41
5Т2.05.00.000СБ	Установка ограждений и аварийных выключателей	42,43
5Т1.05.01.000 5Т1.08.00.000	Панель ограждения ℓ=3000 Лоток направляющий	44
5Т1.05.01.000СБ	Панель ограждения ℓ=3000	45
5Т1.08.00.000СБ	Лоток направляющий	46,47
5Т3.00.00.000	Воронка типа I	48
5Т3.00.00.000СБ	Воронка типа I	49
5Т8.00.00.000СБ 5Т8.00.00.000 5Т8.00.00.000	Рама типа I Рама типа I Рама опорная	50
5Т7.00.00.000СБ	Рама опорная	51

Формат	Зона	Поз.	Обозначение	Наименование	Кол.	Примечание
				Документация		
А2			5Т2.00.00.000 СБ	Сборочный чертеж		
				Сборочные единицы		
А4		1	5Т2.01.00.000	Установка роликоопор	1	
А4		2	5Т2.02.00.000	Металлоконструкция средней части	1	
А4		3	5Т2.03.00.000	Устройство приводное	1	
А4		4	5Т1.04.00.000	Устройство натяжное винтовое.	1	
А4		5	5Т2.05.00.000	Установка ограждений и аварийных выключателей.	1	
А4		8	5Т1.08.00.000	Лоток направляющий	1	
				Стандартные изделия		
		9		Болт М12×30.Ч6 ГОСТ 7798-70	4	
		10		Гайка М12.5 ГОСТ 5915-70	4	

Подп. и дата | Инв.№ подл. | Взам. инв.№ | Инв.№ дубл. | Подп. и дата

Изм.	Лист	№ докум.	Подп.	Дата
Разраб.	Редкоречев			VI-89
Пров.	Зайцева			VI-89
Рук.гр.	Зайцева			VI-89
Н.контр.	Гордеева			VI-89
Утв.	Ройзман			VI-89

5Т2.00.00.000

Конвейер ленточный.

Лит.	Лист	Листов
И	1	2

САНТЕХНИИПРОЕКТ

Формат А4

Формат	Зона	Поз.	Обозначение	Наименование	Кол.	Примечание
		11		Шайба 12.65Г ГОСТ 6402-70	4	
				Прочие изделия		
		12		Устройство очистное плужковое	1	
		13		Лента транспортерная 2-500-3-БКНЛ-100-3-16	п.м.	93
		14		Сбрасыватель двойной двухсторонний В=500	3	

Подп. и дата | Инв.№ подл. | Взам. инв.№ | Инв.№ дубл. | Подп. и дата

Изм.	Лист	№ докум.	Подп.	Дата

5Т2.00.00.000

Лист 2

Формат А4

Формат	Зона	Поз.	Обозначение	Наименование	Кол.	Примечание
				Документация		
А2			5Т2.01.00.000 СБ	Сборочный чертеж		
				Стандартные изделия		
		1		Болт М12×30.Ч6 ГОСТ 7798-70	270	
		2		Гайка М12.5 ГОСТ 5915-70	320	
		3		Шайба 12.65Г ГОСТ 6402-70	320	
		4		Шайба 12.01 ГОСТ 11371-78	320	
				Прочие изделия		
		9		Роликоопора ЖГ50-102-30	40	
		10		Роликоопора НГ50-102	19	
		11		Роликоопора ПГ50-102	6	

Подп. и дата | Инв.№ подл. | Взам. инв.№ | Инв.№ дубл. | Подп. и дата

Изм.	Лист	№ докум.	Подп.	Дата
Разраб.	Редкоречев			VI-89
Пров.	Зайцева			VI-89
Рук.гр.	Зайцева			VI-89
Н.контр.	Гордеева			VI-89
Утв.	Ройзман			VI-89

5Т2.01.00.000

Установка роликоопор

Лит.	Лист	Листов
И	1	2

САНТЕХНИИПРОЕКТ

Формат А4

Формат	Зона	Поз.	Обозначение	Наименование	Кол.	Примечание
		12		Роликоопора ДН50-102-30	4	
		13		Ролик дефлекторный ДП-102	4	
		14		Ролик дефлекторный ДН-102	8	

Подп. и дата | Инв.№ подл. | Взам. инв.№ | Инв.№ дубл. | Подп. и дата

Изм.	Лист	№ докум.	Подп.	Дата

5Т2.01.00.000

Лист 2

Формат А4

5Т2.00.00.000.СБ

Типовой проект 903-1-273.89. Альбом 6

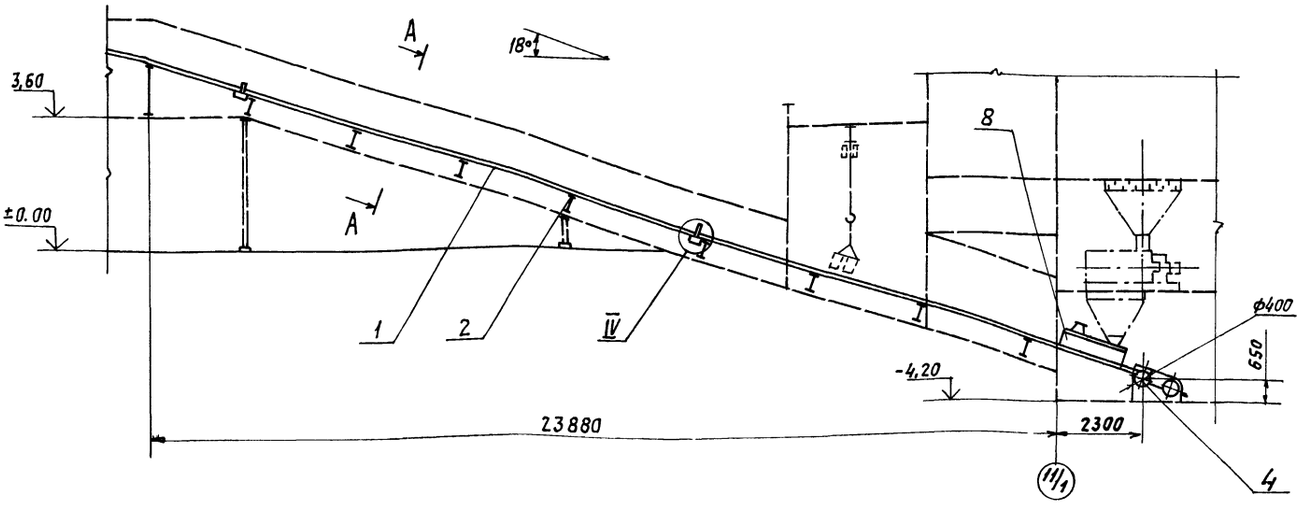

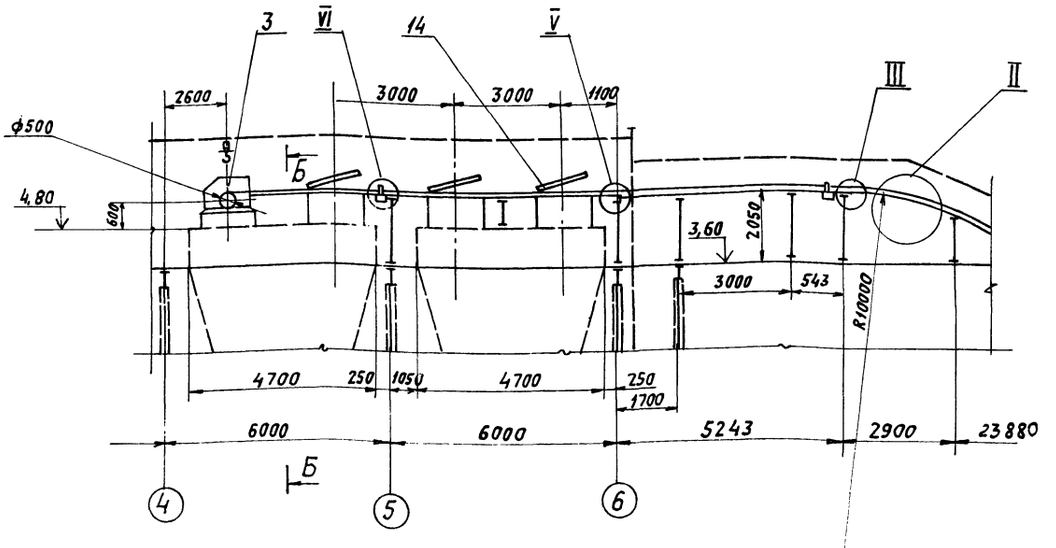

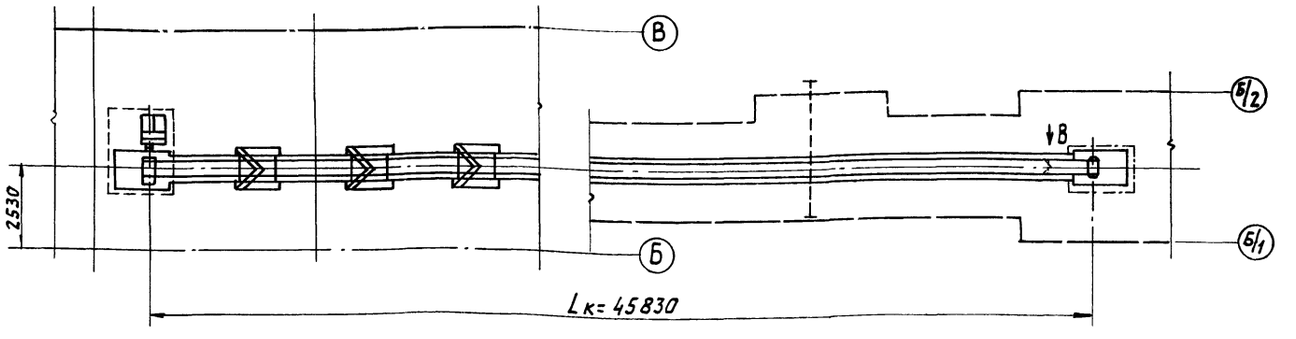

Техническая характеристика		
1.	Ширина ленты	B=500 мм
2.	Длина конвейера (по горизонтали)	Lк=45830мм
3.	Высота подъема	H=9,5м
4.	Скорость движения ленты.	V=1м/с
5.	Транспортируемый материал	Уголь, γ=0,85т/м3
6.	Производительность	Q=30т/ч
7.	Мощность электродвигателя	N=7,5 кВт.

1. Щиты сетчатые для ограждения устройств приводного и натяжного выполнить по месту из проволочной сетки с ячейкой 20х20 и уголка 32х32х3.
2. Стыковку ленты производить методом вулканизации.
3. Против оси плужка устройства очистного (поз. 12) установить упоры по месту.
4. Опорные элементы металлоконструкции приварить к закладным деталям строительной части.

Изм	Лист	№ докум.	Подп.	Дата
Разраб.		Редкоречев		VI-89
Пров.		Зайцева		VI-89
Т.контр.		Романян		VI-89
Рук. гр.		Зайцева		VI-89
Н.контр.		Гордеева		VI-89
Утв.		Романян		VI-89

5Т2.00.00.000.СБ

Конвейер ленточный. Сборочный чертеж.

Литера	Масса	Масштаб
И	5800	1:100

Лист 1 | Листов 2

САНТЕХНИИПРОЕКТ

Инв.№подл. | Подпись и дата | Взам.инв.№ | Инв.№дубл. | Подпись и дата

Копировал: Рябых 23945-07 А3 формат А2

II
М1:20

Ограждение конвейера и канат аварийного отключения условно не показаны.

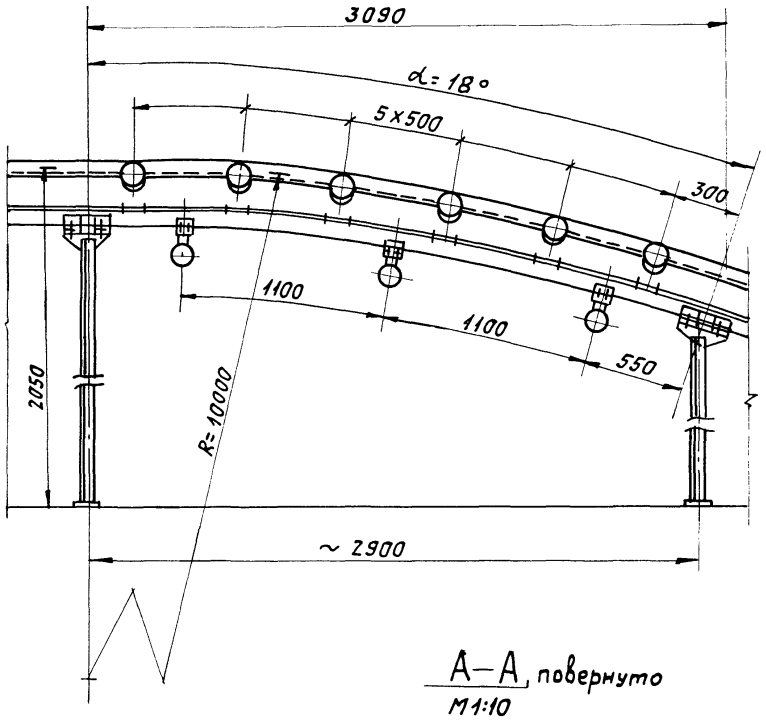

Вид В
М1:20

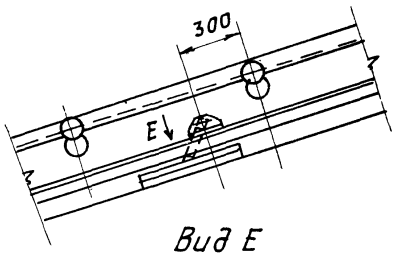

Вид Е
М1:20

Направление движения нижней ветви ленты

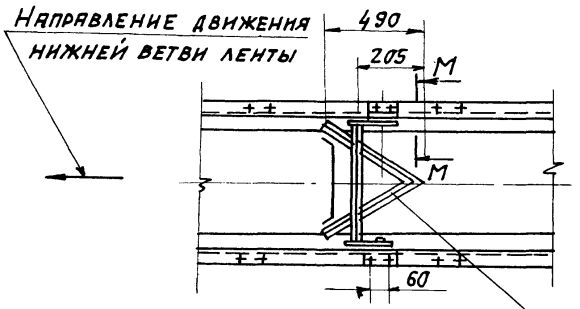

А–А, повернуто
М1:10

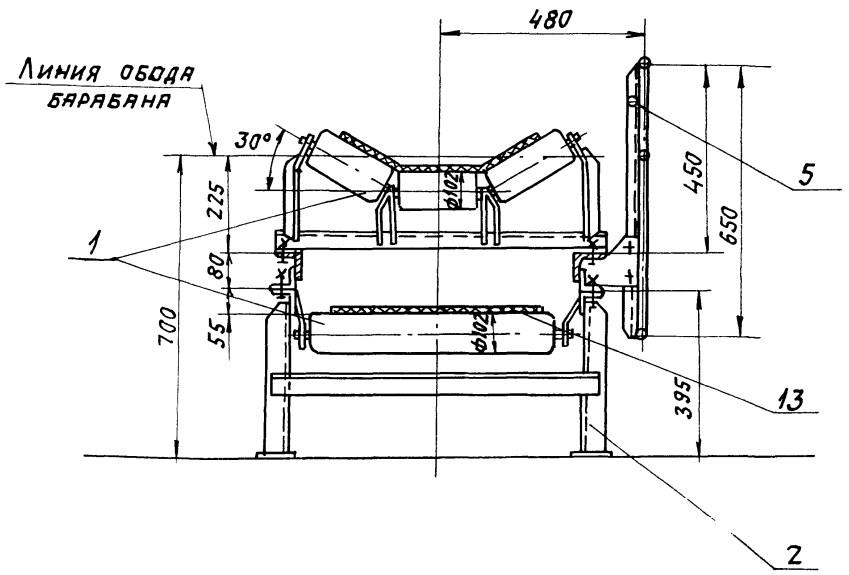

М–М повернуто
М1:5

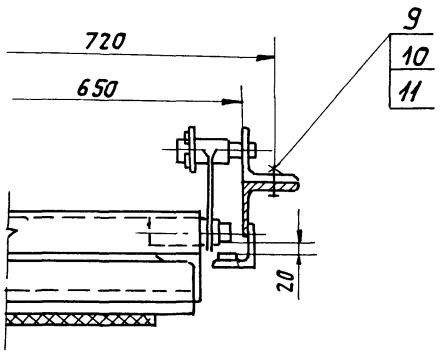

III
М1:10

V
М1:10

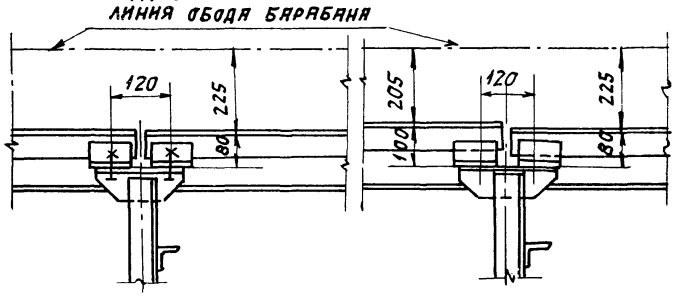

IV повернуто
М1:10

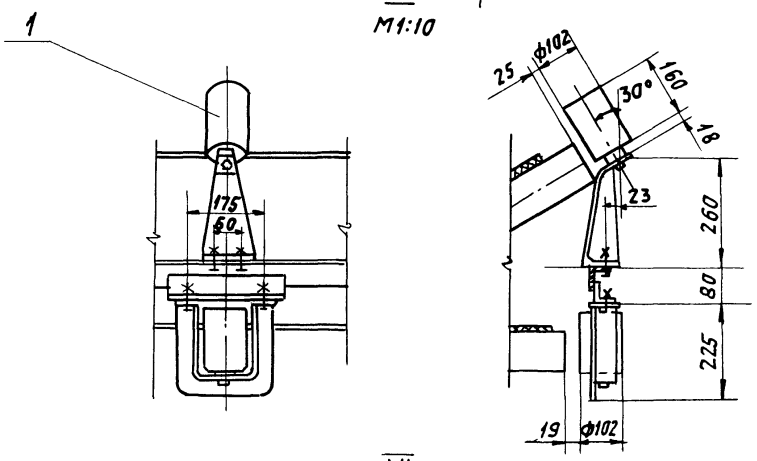

VI
М1:10

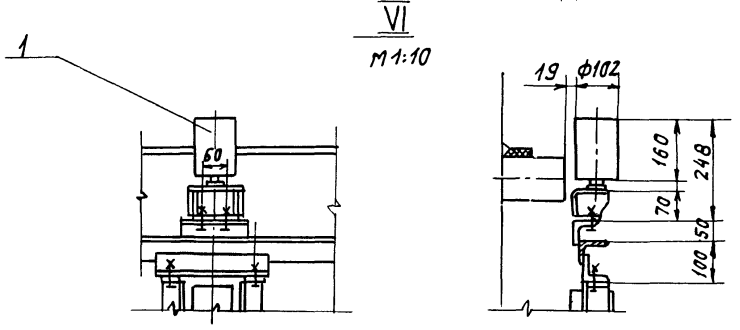

Б–Б
М1:10

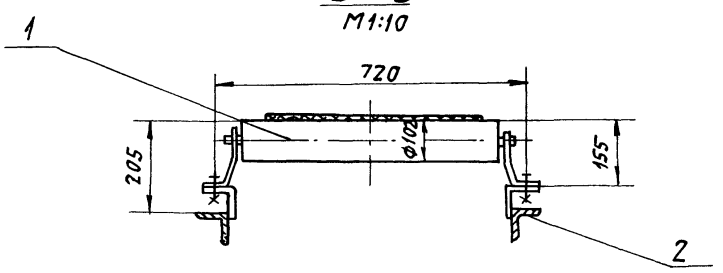

Изм.	Лист	№ докум.	Подп.	Дата	5Т2.00.00.000СБ	Лист 2

Копировал: Асбин 23945-07 6 Формат А2

5Т2.01.00.000СБ

Типовой проект 903-1-273.89. Альбом 6

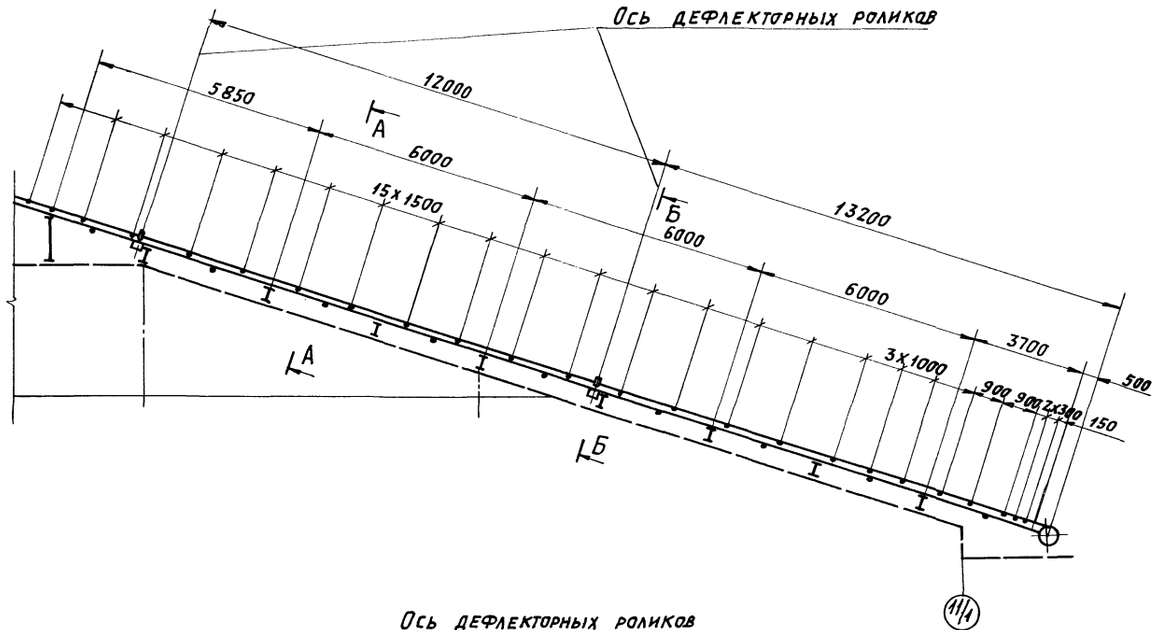

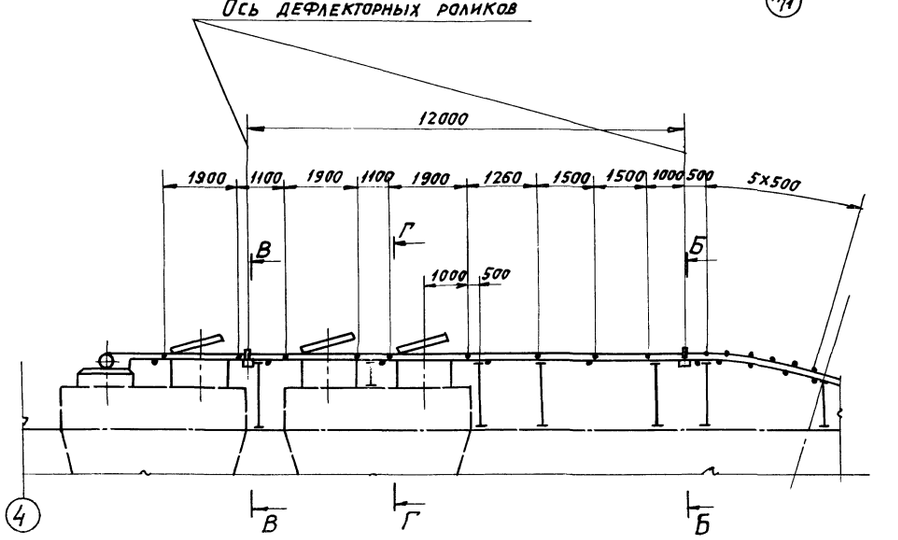

Б–Б
М1:10

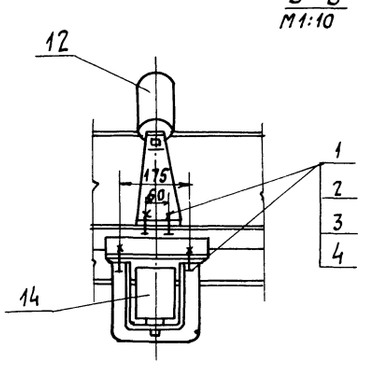

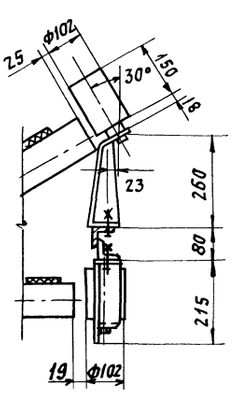

А–А повернуто
М1:10

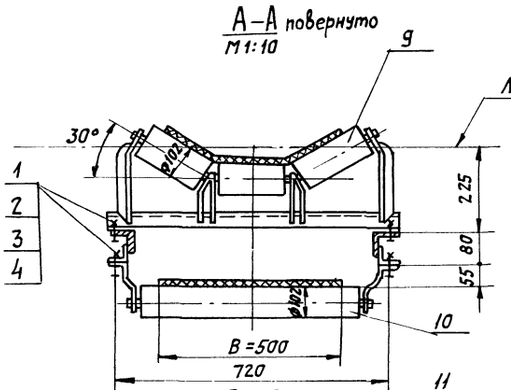

Г–Г
720

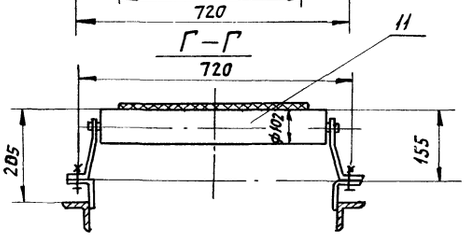

В–В
М1:10

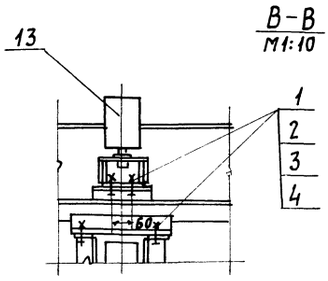

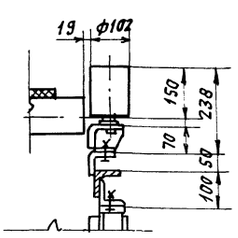

					5Т2.01.00.000 СБ		
Изм.	Лист	№ докум.	Подп.	Дата	Установка роликоопор. Сборочный чертеж.	Литера	Масса	Масштаб
Разраб.		Редкоречев		6.88		И	1300	1:100
Пров.		Зайцева		VI-89		Лист	Листов 1
Т.контр.		Ройзман		VI-89			
Рук. гр.		Зайцева		VI-89		САНТЕХНИИПРОЕКТ	
Н.контр.		Гордеева		VI-89			
Утв.		Ройзман		VI-89			

Инв.№ подл. | Подпись и дата | Взам.инв.№ | Инв.№дубл. | Подпись и дата

Копировал: Павил. 23945 07 7 Формат А2

Типовой проект 903-1-273.89 Альбом 6

Формат	Зона	Поз.	Обозначение	Наименование	Кол.	Примечание
				Документация		
А2			5Т2.02.00.000. СБ	Сборочный чертеж		
				Сборочные единицы		
А4		1	5Т1.02.01.000	Секция загрузочная		
				ℓ = 6000	1	
А4		2	5Т1.02.02.000	Секция средней		
				части ℓ = 6000	4	
А4		4	5Т1.02.04.000	Секция разгрузочная		
				ℓ = 6000	1	
А4		5	5Т1.02.05.000	Секция разгрузочная		
				ℓ = 2750	1	
А4		6	5Т1.02.06.000	Секция гнутая ∠ = 18°	1	
А4		9	5Т1.02.09.000	Стойка		
				Н = 545	1	
А4		10	5Т1.02.10.000	Стойка		
				Н = 395	8	
А4		11	5Т1.02.11.000	Стойка специальная	1	

Изм.	Лист	№ докум.	Подп.	Дата	5Т2.02.00.000			
Разраб.		Редкоречев		11-89	Металлоконструкция средней части конвейера.	Лит.	Лист	Листов
Пров.		Зайцева		VI-89		У	1	2
Рук. гр.		Зайцева		VI-89		САНТЕХНИИПРОЕКТ		
Н. контр.		Гордеева		VI-89				
Утв.		Ройзман		VI-89				

Формат А4

Формат	Зона	Поз.	Обозначение	Наименование	Кол.	Примечание
А4		12	5Т1.02.12.000	Стойка		
				Н = 1745	1	
А4		13	5Т1.02.13.000	Секция укороченная	1	
				Стандартные изделия		
		14		Болт М12х30.46	100	
				ГОСТ 7798-70		
		15		Гайка М12.5		
				ГОСТ 5915-70	100	
		16		Шайба 12.65Г		
				ГОСТ 6402-70	100	
		17		Шайба 12.36		
				ГОСТ 11371-78	100	

Инв. № подл. | Подп. и дата | Взам. инв. № | Инв. № дубл. | Подп. и дата

Изм.	Лист	№ докум.	Подп.	Дата	5Т2.02.00.000	Лист 2

Формат А4

Формат	Зона	Поз.	Обозначение	Наименование	Кол.	Примечание
				Документация		
А2			5Т1.02.01.000 СБ	Сборочный чертеж		
				Детали		
Б4		1	5Т1.02.01.001	Прогон ℓ = 5995 h14		
				Уголок Б-63х63х6 ГОСТ 8509-86 / ВСт3-I ГОСТ 535-79	2	34,4 кг
Б4		2	5Т1.02.01.002	Кронштейн ℓ = 180 h14		
				Уголок Б-63х63х6 ГОСТ 8509-86 / ВСт3-I ГОСТ 535-79	2	1,0 кг
Б4		3	5Т1.02.01.003	Кронштейн ℓ = 120 h14		
				Уголок Б-63х63х6 ГОСТ 8509-86 / ВСт3-I ГОСТ 535-79	6	0,7 кг
Б4		4	5Т1.02.01.004	Кронштейн ℓ = 100 h14		
				Уголок Б-63х63х6 ГОСТ 8509-86 / ВСт3-I ГОСТ 535-79	2	0,6 кг
Б4		5	5Т1.02.01.005	Связь ℓ = 650 h14		
				Уголок Б-63х63х6 ГОСТ 8509-86 / ВСт3-I ГОСТ 535-79	3	3,7 кг

Изм.	Лист	№ докум.	Подп.	Дата	5Т1.02.01.000			
Разраб.		Вишневский		VI-89	Секция загрузочная ℓ = 6000	Лит.	Лист	Листов
Пров.		Строганов		VI-89		Ч		1
Рук. гр.		Зайцева		VI-89		САНТЕХНИИПРОЕКТ		
Н. контр.		Гордеева		VI-89				
Утв.		Ройзман		VI-89				

Формат А4

Формат	Зона	Поз.	Обозначение	Наименование	Кол.	Примечание
				Документация		
А2			5Т1.02.02.000. СБ	Сборочный чертеж		
				Детали		
Б4		1	5Т1.02.02.001	Прогон ℓ = 5990 h14		
				Уголок Б-63х63х6 ГОСТ 8509-86 / ВСт3-I ГОСТ 535-79	2	34,2 кг
Б4		2	5Т1.02.02.002	Кронштейн ℓ = 160 h14		
				Уголок Б-63х63х6 ГОСТ 8509-86 / ВСт3-I ГОСТ 535-79	1	2,5 кг
Б4		3	5Т1.02.02.002 —01	Кронштейн ℓ = 160 h14		
				Уголок Б-63х63х6 ГОСТ 8509-86 / ВСт3-I ГОСТ 535-79	1	2,5 кг
Б4		4	5Т1.02.02.003	Кронштейн ℓ = 100 h14		
				Уголок Б-63х63х6 ГОСТ 8509-86 / ВСт3-I ГОСТ 535-79	4	0,6 кг
Б4		5	5Т1.02.02.004	Кронштейн ℓ = 120 h14		
				Уголок Б-63х63х6 ГОСТ 8509-86 / ВСт3-I ГОСТ 535-79	4	0,5 кг
Б4		6	5Т1.02.02.005	Связь		
				Уголок Б-50х50х3 ГОСТ 8509-86 / ВСт3-I ГОСТ 535-79	3	2,5 кг

Подп. и дата | Инв. № дубл. | Взам. инв. № | Подп. и дата | Инв. № подл.

Изм.	Лист	№ докум.	Подп.	Дата	5Т1.02.02.000			
Разраб.		Вишневский		VI-89	Секция средней части ℓ = 6000	Лит.	Лист	Листов
Пров.		Строганов		VI-89		Ч		1
Рук. гр.		Зайцева		VI-89		САНТЕХНИИПРОЕКТ		
Н. контр.		Гордеева		VI-89				
Утв.		Ройзман		VI-89				

Формат А4

Типовой проект 903-1-273.89. Альбом 6

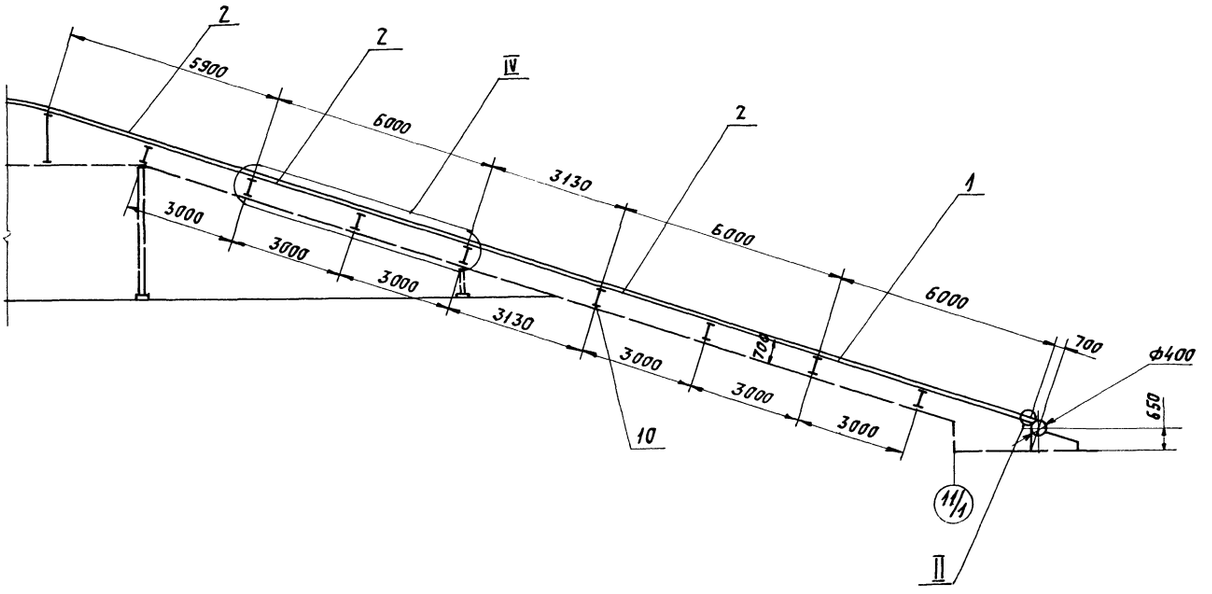

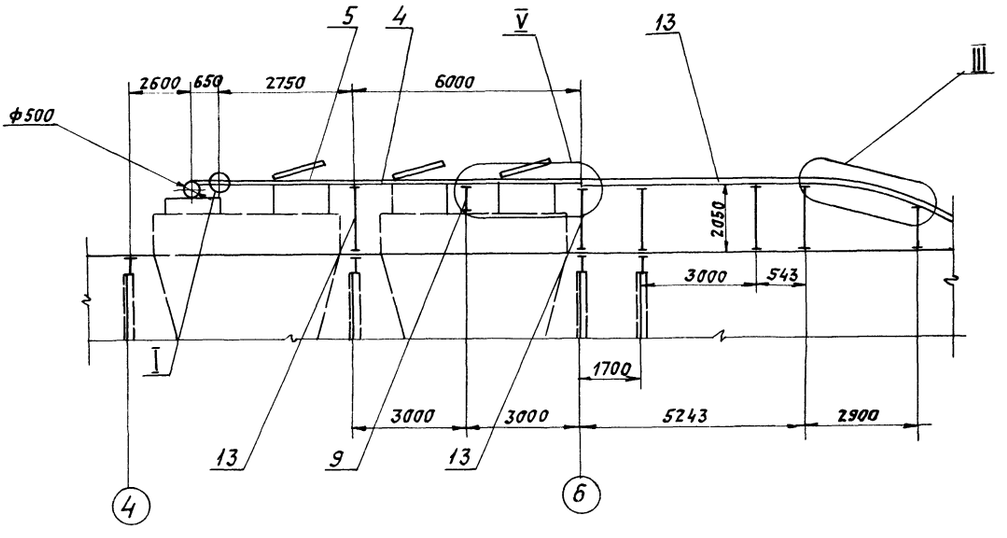

III
М1:20

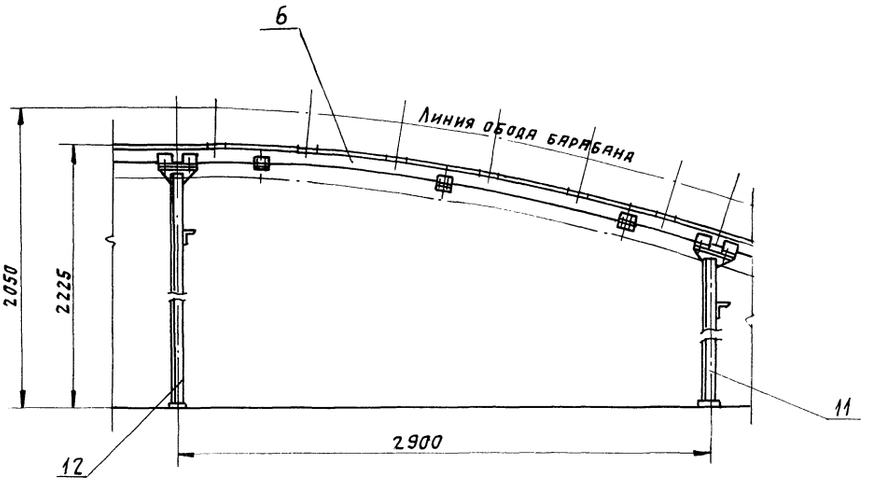

Укороченные секции ℓ=5900 и ℓ=3130 изготовить из секций средней части конвейера.

					5Т2.02.00.000 СБ		
Изм.	Лист	№докум.	Подп.	Дата	Металлоконструкция средней части конвейера. Сборочный чертеж.	Литера	Масса / Масштаб
Разраб.		Редкоречев		VI-89		И	1170 / 1:100
Пров.		Зайцева		VI-89		Лист 1	Листов 2
Т. контр.		Ройзман		VI-89			
Рук. гр.		Зайцева		VI-89			
Н. контр.		Гордеева		VI-89			САНТЕХНИИПРОЕКТ
Утв.		Ройзман		VI-89			

Инв.№ подл. | Подпись и дата | Взам.инв.№ | Инв.№ дубл. | Подпись и дата

5Т2.02.00.000.СБ

Типовой проект УОЗ-1-273.89. Альбом 6

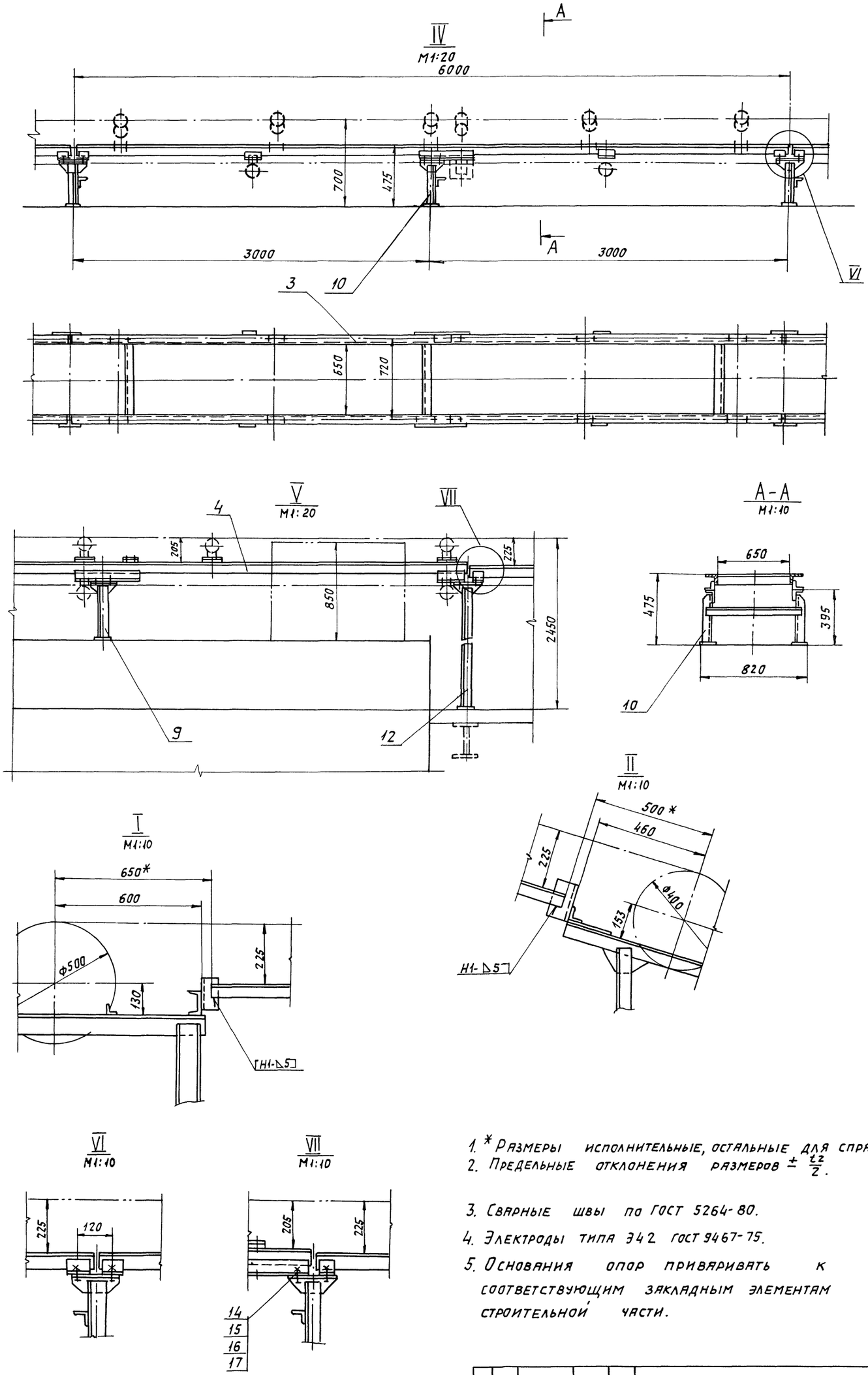

1. * Размеры исполнительные, остальные для справок.
2. Предельные отклонения размеров $\pm \frac{t2}{2}$.
3. Сварные швы по ГОСТ 5264-80.
4. Электроды типа Э42 ГОСТ 9467-75.
5. Основания опор приваривать к соответствующим закладным элементам строительной части.

Изм	Лист	№ докум.	Подп.	Дата	5Т2.02.00.000 СБ	Лист 2

Копировал Тсв... 23945-07 10 Формат А2

5Т1.02.01.000СБ

Типовой проект 903-1-273.89. Альбом 6

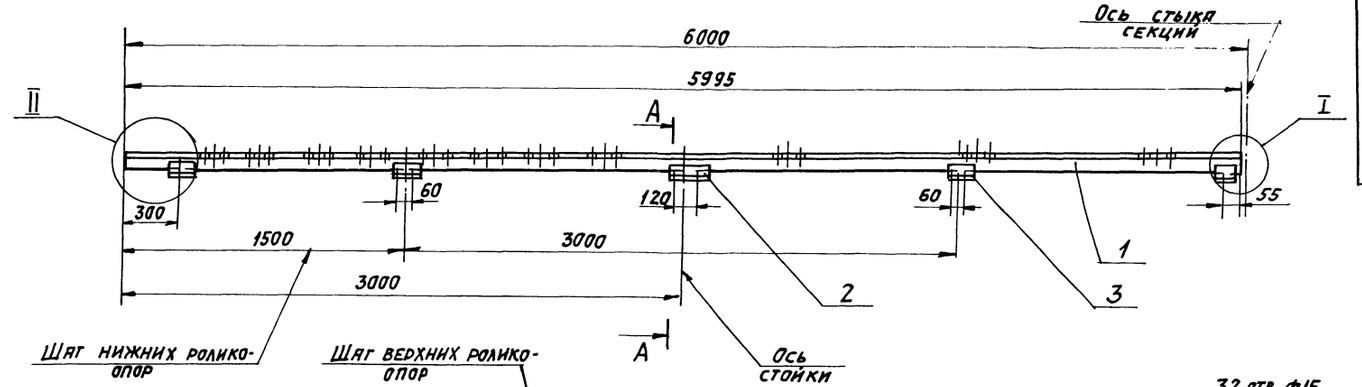

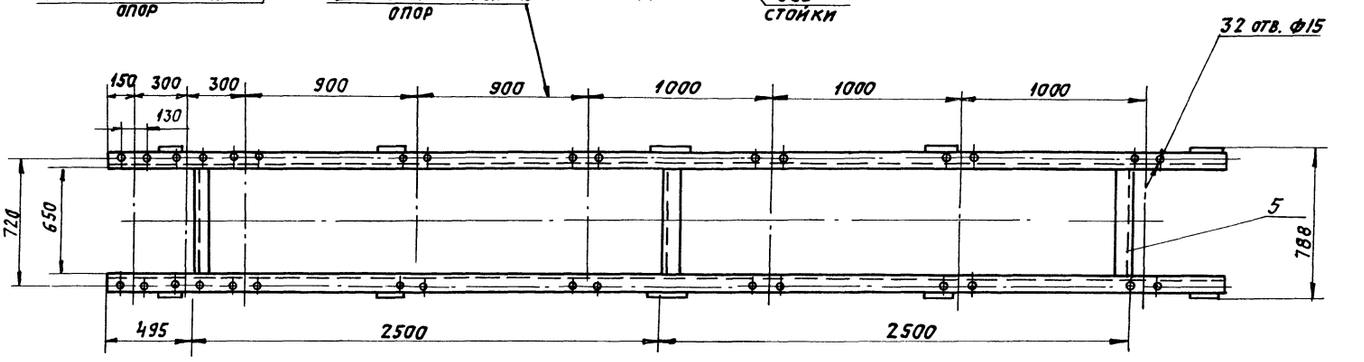

II
М1:5

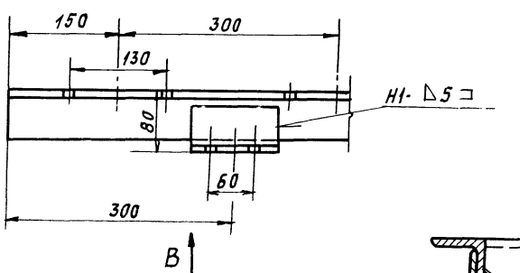

I
М1:5

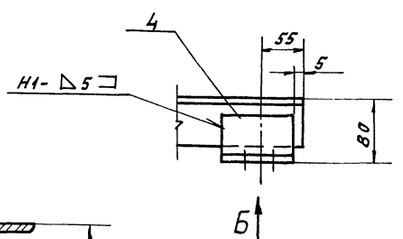

А-А
М1:5

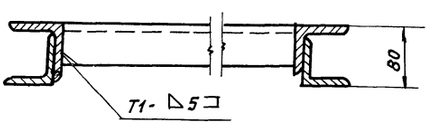

Вид В
М1:5

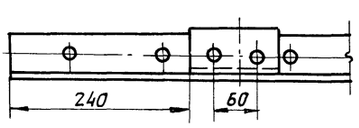

Вид Б
М1:5

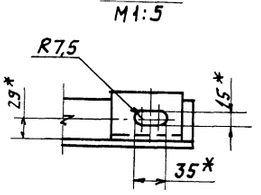

Поз.3 Кронштейн
М1:5

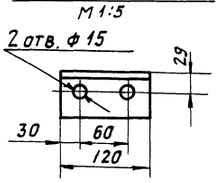

Поз. 2 Кронштейн
М1:5

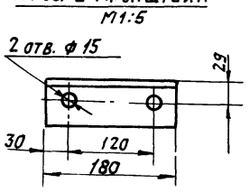

1. * Размеры для справок.
2. Предельные отклонения размеров $\pm \frac{t_2}{2}$.
3. Кромки реза – $R_z 160$, отверстия – $R_z 80$, остальное – ▽.
4. Электроды типа Э42 ГОСТ 9467-75.
5. Сварные швы по ГОСТ 5264-80.

Поз.4
М1:5

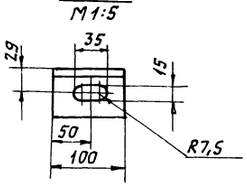

Изм.	Лист	№ докум.	Подп.	Дата	5Т1.02.01.000СБ		
Разраб.		Вишневский		11-89	Секция загрузочная ℓ=6000. Сборочный чертеж.	Литер: И	Масса: 88	Масштаб: 1:20
Пров.		Строганов		11-89		Лист	Листов 1
Т.контр.		Райзман		11-89			
Рук. гр.		Зайцева		11-89		САНТЕХНИИПРОЕКТ	
Н.контр.		Гордеева		11-89			
Утв.		Райзман		11-89			

23945-07 11 Копировал: Яковлева Формат А2

Инв.№ подл. | Подпись и дата | Взам. инв.№ | Инв.№ дубл. | Подпись и дата

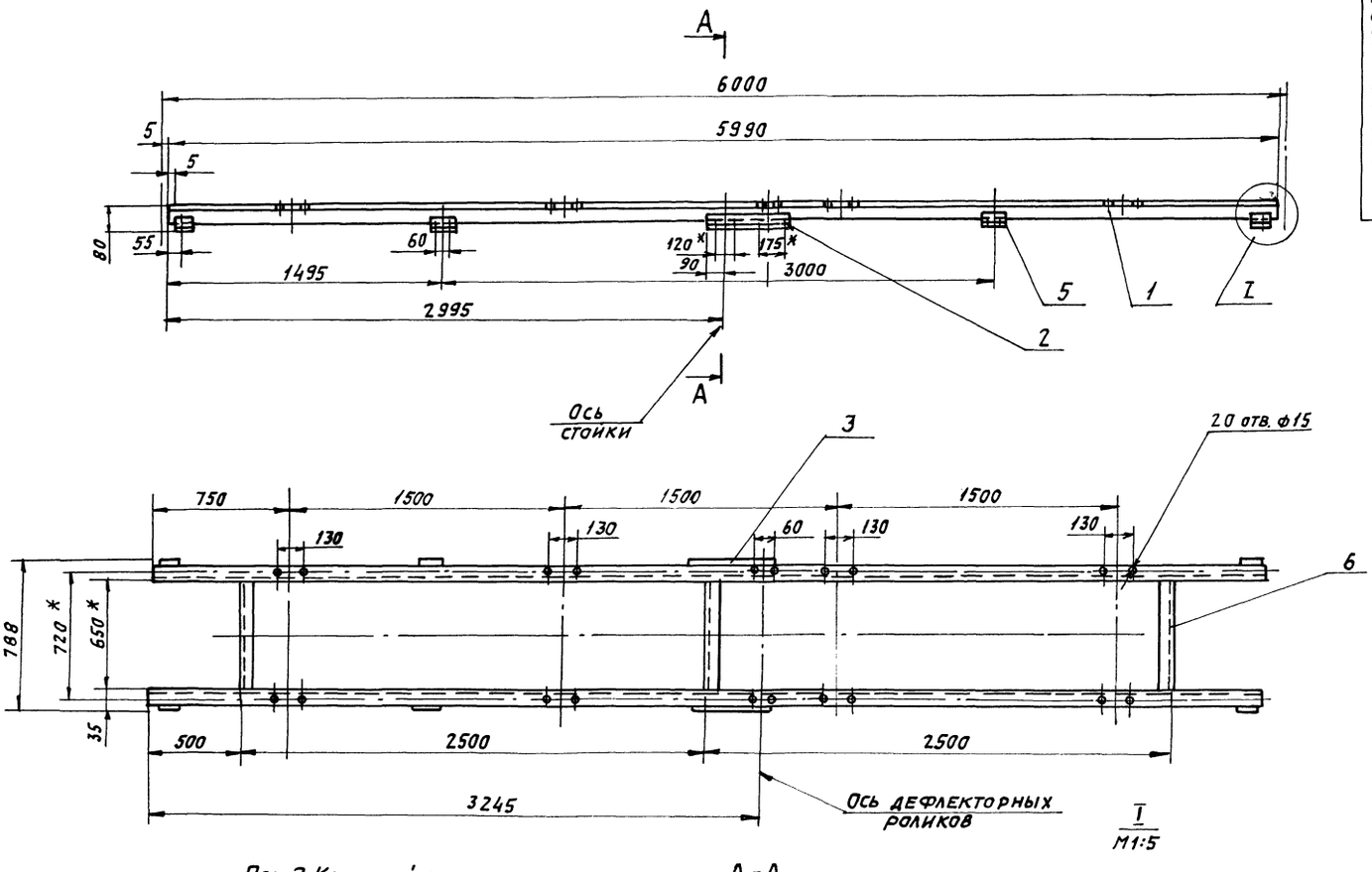

Поз. 2 Кронштейн
М1:5

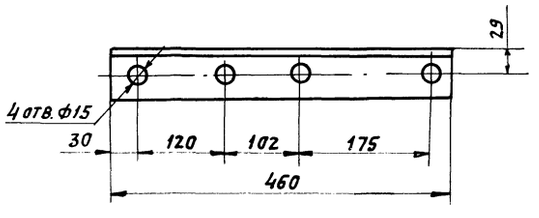

А-А
М1:5

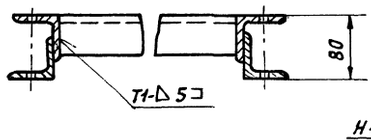

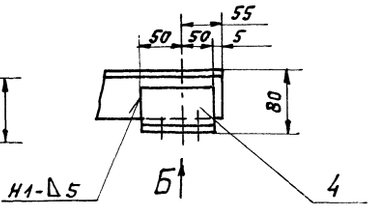

Поз. 5. Кронштейн
М1:5

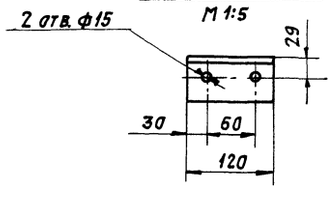

Поз. 3. Кронштейн
М1:10
(остальное см. поз. 2)

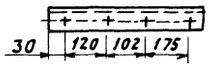

Вид Б
М1:5

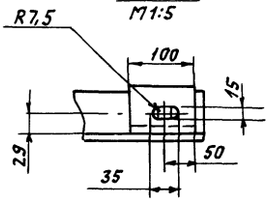

1. * Размеры для справок.
2. Предельные отклонения размеров $\pm \frac{t_2}{2}$.
3. Кромки реза – Rz160, отверстия – Rz80, остальное – ✓
4. Электроды типа Э42 ГОСТ 9467-75.
5. Сварные швы по ГОСТ 5264-80.

					5Т1.02.02.000 СБ			
Изм.	Лист	N докум.	Подп.	Дата	Секция средней части l=6000. Сборочный чертеж.	Литера	Масса	Масштаб
Разраб.		Вишневский		VI-89		И	85	1:20
Пров.		Строганов		VI-89		Лист	Листов 1	
Т.контр.		Ройзман		VI-89				
Рук.гр.		Зайцева		VI-89		САНТЕХНИИПРОЕКТ		
Н.контр.		Гордеева		VI-89				
Утв.		Ройзман		VI-89				

Типовой проект 903-1-273.89 Альбом 6

Формат	Зона	Поз.	Обозначение	Наименование	Кол.	Примечание
				Документация		
А2			5Т1.02.04.000 СБ	Сборочный чертеж		
				Детали		
Б4		1	5Т1.02.04.001.	Прогон ℓ=5990 h 14		
				Уголок Б-63×63×6 ГОСТ8509-86 / ВСт3-I ГОСТ 535-79	2	34,2 кг
Б4		2	5Т1.02.04.002	Кронштейн правый		
				Уголок Б-63×63×6 ГОСТ8509-86 / ВСт3-I ГОСТ 535-79	1	3,2 кг
Б4		3	5Т1.02.04.003	Кронштейн левый		
				Уголок Б-63×63×6 ГОСТ8509-86 / ВСт3-I ГОСТ 535-79	1	3,2 кг
Б4		4	5Т1.02.04.004	Кронштейн правый		
				Уголок Б-63×63×6 ГОСТ8509-86 / ВСт3-I ГОСТ 535-79	1	1,1 кг
Б4		5	5Т1.02.04.005	Кронштейн левый		
				Уголок Б-63×63×6 ГОСТ8509-86 / ВСт3-I ГОСТ 535-79	1	1,1 кг
Б4		6	5Т1.02.04.006	Связь ℓ=650 h 14		

Инв.№подл. | Подп. и дата | Взам.инв.№ | Инв.№дубл. | Подп. и дата

Изм.	Лист	№ докум.	Подп.	Дата
Разраб.	Вишневский			VI-89
Пров.	Строганов			VI-89
Рук. гр.	Зайцева			VI-89
Н.контр.	Гордеева			VI-89
Утв.	Ройзман			VI-89

5Т1.02.04.000

Секция разгрузочная ℓ=6000

Лит.	Лист	Листов
И	1	2

САНТЕХНИИПРОЕКТ

Формат А4

Формат	Зона	Поз.	Обозначение	Наименование	Кол.	Примечание
				Уголок Б-50×50×5 ГОСТ8509-86 / ВСт3-I ГОСТ 535-79	3	2,5 кг
Б4		7	5Т1.02.04.007	Кронштейн		
				Уголок Б-63×63×6 ГОСТ8509-86 / ВСт3-I ГОСТ 535-79	10	0,7 кг
Б4		8	5Т1.02.04.008	Кронштейн		
				Уголок Б-63×63×6 ГОСТ8509-86 / ВСт3-I ГОСТ 535-79	2	0,6 кг

Инв.№подл. | Подп. и дата | Взам.инв.№ | Инв.№дубл. | Подп. и дата

Изм.	Лист	№ докум.	Подп.	Дата

5Т1.02.04.000

Лист 2

Формат А4

Формат	Зона	Поз.	Обозначение	Наименование	Кол.	Примечание
				Документация		
А2			5Т1.02.05.000 СБ	Сборочный чертеж		
				Детали		
Б4		1	5Т1.02.05.001	Прогон ℓ=2745 h 14		
				Уголок Б-63×63×6 ГОСТ8509-86 / ВСт3-I ГОСТ 535-79	2	15,6 кг
Б4		2	5Т1.02.05.002	Кронштейн		
				Уголок Б-63×63×6 ГОСТ8509-86 / ВСт3-I ГОСТ 535-79	2	0,7 кг
Б4		3	5Т1.02.05.003	Кронштейн		
				Уголок Б-63×63×6 ГОСТ8509-86 / ВСт3-I ГОСТ 535-79	4	0,7 кг
Б4		4	5Т1.02.05.004	Кронштейн правый		
				Уголок Б-63×63×6 ГОСТ8509-86 / ВСт3-I ГОСТ 535-79	2	1,2 кг
Б4		5	5Т1.02.05.005	Кронштейн левый		
				Уголок Б-63×63×6 ГОСТ8509-86 / ВСт3-I ГОСТ 535-79	2	1,2 кг
Б4		6	5Т1.02.05.006	Связь ℓ=650 h 14		
				Уголок Б-63×63×6 ГОСТ8509-86 / ВСт3-I ГОСТ 535-79	2	2,5 кг

Инв.№подл. | Подп. и дата | Взам.инв.№ | Инв.№дубл. | Подп. и дата

Изм.	Лист	№ докум.	Подп.	Дата
Разраб.	Редкоречев			VI-89
Пров.	Зайцева			VI-89
Рук. гр.	Зайцева			VI-89
Н.контр.	Гордеева			VI-89
Утв.	Ройзман			VI-89

5Т1.02.05.000

Секция разгрузочная ℓ=2750

Лит.	Лист	Листов
И		1

САНТЕХНИИПРОЕКТ

Формат А4

Формат	Зона	Поз.	Обозначение	Наименование	Кол.	Примечание
				Документация		
А2			5Т1.02.06.000 СБ	Сборочный чертеж		
				Детали		
Б4		1	5Т1.02.06.001	Прогон ℓ=3060 h 14		
				Уголок Б-63×63×6 ГОСТ8509-86 / ВСт3-I ГОСТ 535-79	2	17,5 кг
Б4		2	5Т1.02.06.002	Кронштейн		
				Уголок Б-63×63×6 ГОСТ8509-86 / ВСт3-I ГОСТ 535-79	6	0,7 кг
Б4		3	5Т1.02.06.003	Кронштейн ℓ=100 h14		
				Уголок Б-63×63×6 ГОСТ8509-86 / ВСт3-I ГОСТ 535-79	4	0,4 кг
Б4		4	5Т1.02.06.004	Связь ℓ=650 h 14		
				Уголок Б-63×63×6 ГОСТ8509-86 / ВСт3-I ГОСТ 535-79	2	2,5 кг

Инв.№подл. | Подп. и дата | Взам.инв.№ | Инв.№дубл. | Подп. и дата

Изм.	Лист	№ докум.	Подп.	Дата
Разраб.	Редкоречев			VI-89
Пров.	Зайцева			VI-89
Рук. гр.	Зайцева			VI-89
Н.контр.	Гордеева			VI-89
Утв.	Ройзман			VI-89

5Т1.02.06.000

Секция гнутая $\alpha = 18°$

Лит.	Лист	Листов
И		1

САНТЕХНИИПРОЕКТ

Формат А4

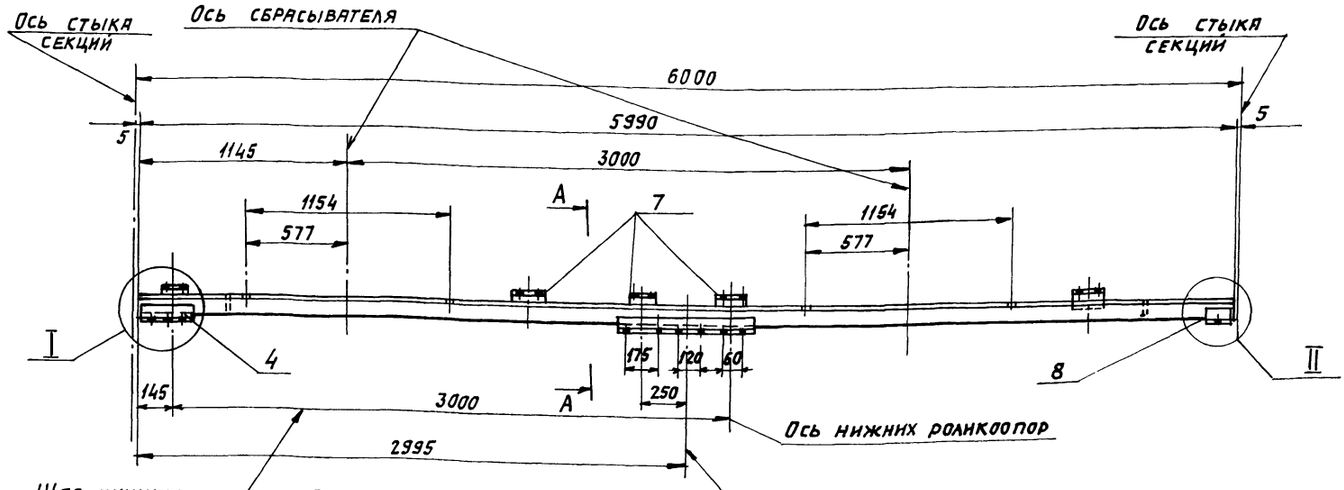

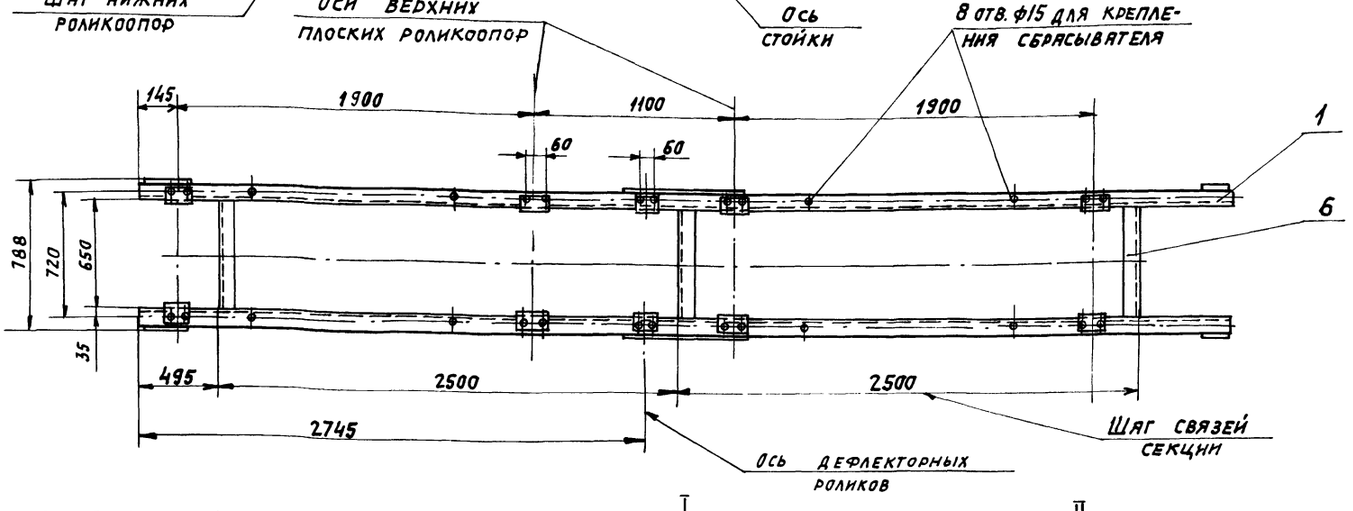

Поз. 7 Кронштейн
М1:5

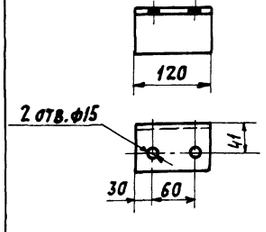

Поз. 8. Кронштейн
М1:5

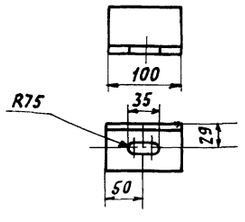

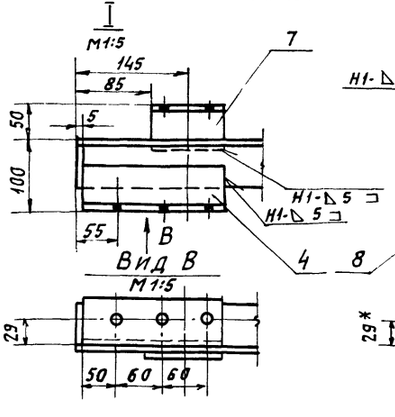

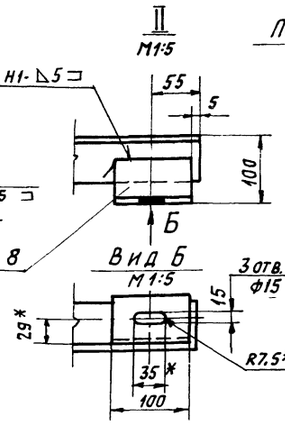

Поз. 4. Кронштейн правый
М1:5

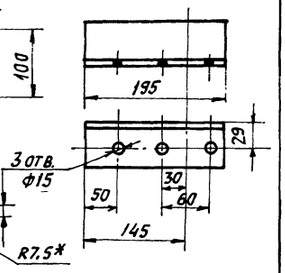

Поз. 2. Кронштейн правый
М1:5

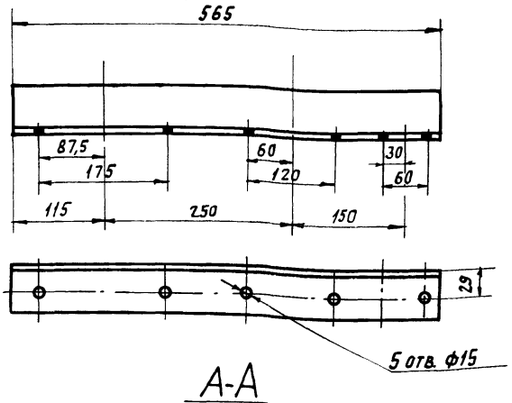

А-А
М1:5

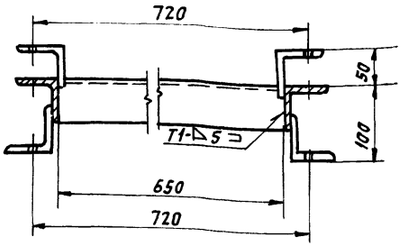

Поз. 3. Кронштейн левый
М1:10

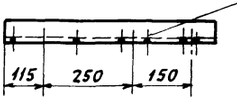

Поз. 5. Кронштейн левый
М1:10

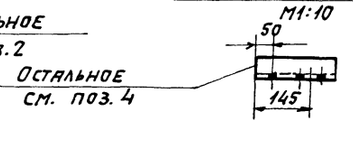

1. * Размеры для справок.
2. Предельные отклонения размеров $\pm \frac{t_2}{2}$.
3. Кромки реза $\frac{Rz\,160}{\sqrt{}}$, отверстий $\frac{Rz\,80}{\sqrt{}}$, остальное $\frac{}{\sqrt{}}$.
4. Сварные швы по ГОСТ 5264-80.
5. Электроды типа Э42 ГОСТ 9467-75.

Изм.	Лист	№ докум.	Подп.	Дата
Разраб.		Вишневский		VI-89
Пров.		Строганов		VI-89
Т.контр.		Ронзман		VI-89
Рук. гр.		Зайцева		VI-89
Н.контр.		Гордеева		VI-89
Утв.		Ронзман		VI-89

5Т1.02.04.000.СБ.

Секция разгрузочная
ℓ=6000.
Сборочный чертеж.

Литера	Масса	Масштаб
И	93	1:20

Лист	Листов 1

САНТЕХНИИПРОЕКТ

5Т1.02.05.000СБ

Типовой проект 903-1-273.89. Альбом 6

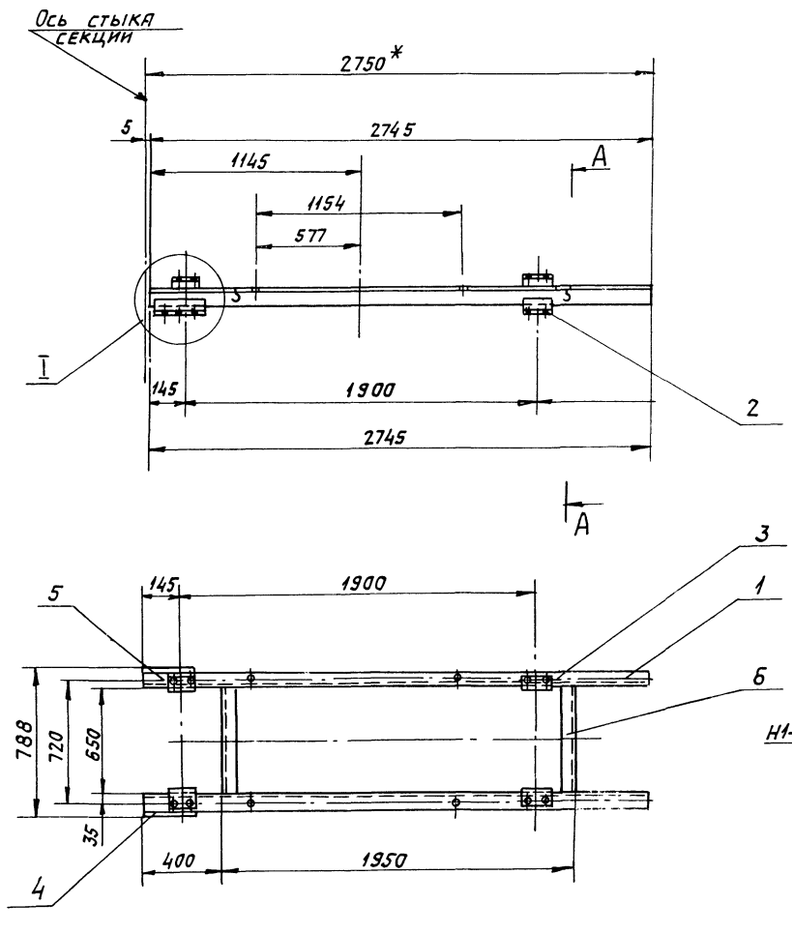

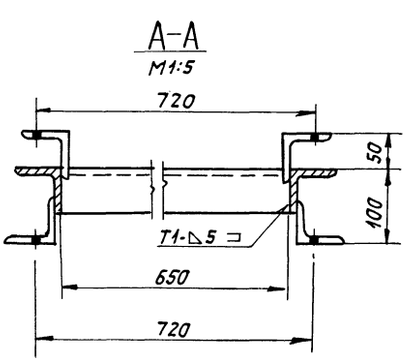

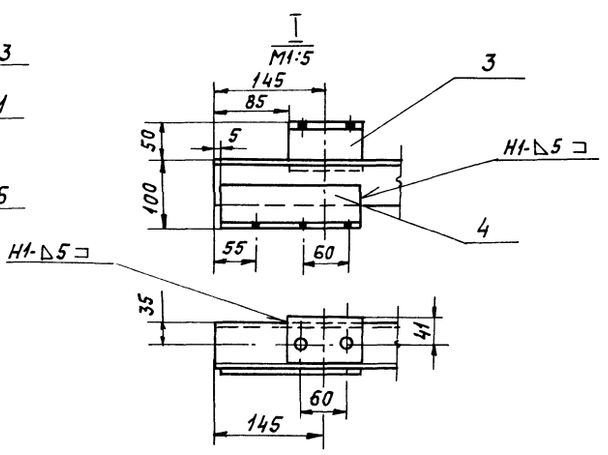

Поз.3. Кронштейн
M1:5

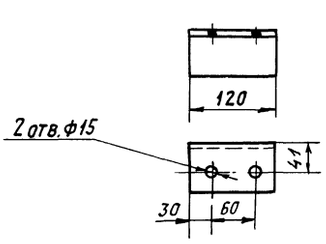

Поз.4. Кронштейн правый
M1:5

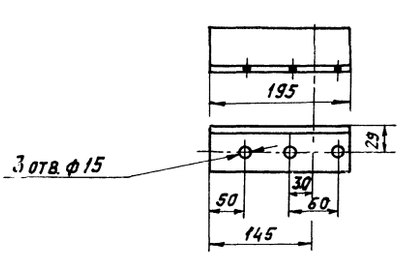

Поз.5. Кронштейн левый
M1:10
/остальное см. поз.4/



Поз. 2 Кронштейн
M1:5

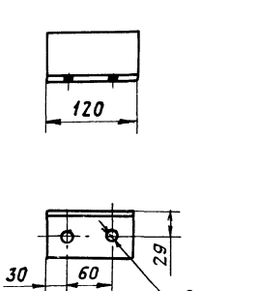

1. * Размер для справок.
2. Предельные отклонения размеров — $\pm\frac{t_2}{2}$.
3. Кромки реза — Rz160, отверстий — Rz80, остальное — ⌀.
4. Сварные швы по ГОСТ 5264-80.
5. Электроды типа Э42 ГОСТ 9467-75.

Изм	Лист	№ докум.	Подп.	Дата
Разраб.		Редкоречев		VI-89г
Пров.		Зайцева		VI-89
Т.контр.		Ройзман		VI-89
Рук. гр.		Зайцева		VI-89
Н.контр.		Гордеева		VI-89
Утв.		Ройзман		VI-89

5Т1.02.05.000СБ

Секция разгрузочная $\ell = 2750$. Сборочный чертеж.

Литера	Масса	Масштаб
И	46	1:20

Лист | Листов 1

САНТЕХНИИПРОЕКТ

Инв.№ подл. | Подпись и дата | Взам.инв.№ | Инв.№ дубл. | Подпись и дата

23945 07 15 Копировал: Новиков Формат А2

Типовой проект 903-1-273.89. Альбом 6

5Т1.02.06-000 СБ

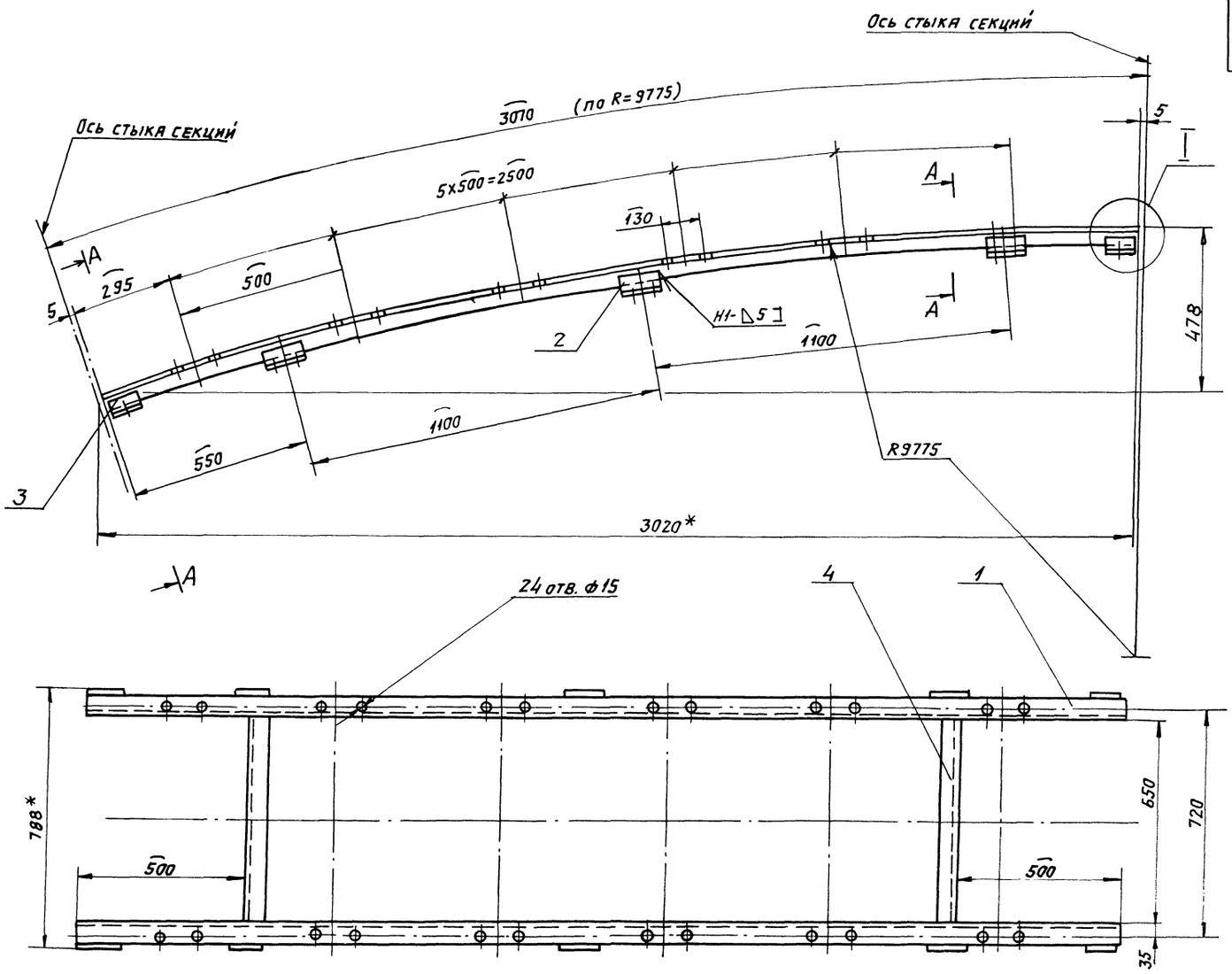

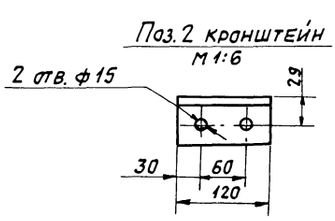

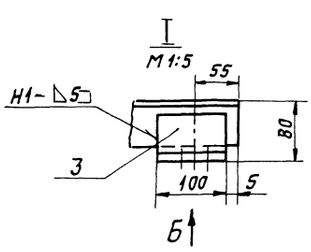

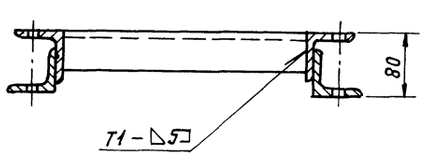

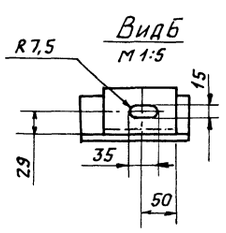

1. * Размеры для справок.
2. Предельные отклонения размеров $\pm\frac{t_2}{2}$.
3. Кромки реза – Rz 160, отверстия – Rz 80, остальное – ∇.
4. Сварные швы по ГОСТ 5264-80.
5. Электроды типа Э42 ГОСТ 9467-75.

Изм.	Лист	N докум.	Подп.	Дата
Разраб.		Редкоречев		VI-89
Пров.		Зайцева		VI-89
Т.контр.		Ройзман		VI-89
Рук.гр.		Зайцева		VI-89
Н.контр.		Гордеева		VI-89
Утв.		Ройзман		VI-89

5Т1.02.06.000 СБ

Секция гнутая $\alpha = 18°$. Сборочный чертеж

Литера	Масса	Масштаб
Н	46	1:10

Лист | Листов 1

САНТЕХНИИПРОЕКТ

23945-07 16 Копировал: [signature] формат А2

Формат	Зона	Поз.	Обозначение	Наименование	Кол.	Примечание
				Документация		
А3			5Т1.02.10.000СБ	Сборочный чертеж		
				Детали		
Б4		1	5Т1.02.10.001	Опора		
				Уголок Б-75х50х6 ГОСТ 8510-86 / ВСт3-1 ГОСТ 535-79	2	1,0кг
Б4		2	5Т1.02.10.002	Связь С=752 h14		
				Уголок Б-63х63х6 ГОСТ 8509-86 / ВСт3-1 ГОСТ 535-79	1	4,3кг
Б4		3	5Т1.02.10.003	Стойка		
				Уголок Б-63х63х6 ГОСТ 8509-86 / ВСт3-1 ГОСТ 535-79	1	2,2кг
		4	5Т1.02.10.003-01	Стойка		
				Уголок Б-63х63х6 ГОСТ 8509-86 / ВСт3-1 ГОСТ 535-79	1	2,2кг
Б4		5	5Т1.02.10.004	Платик		
				Лист Б-ПН-8 ГОСТ 19903-74 / ВСт3-1 ГОСТ 14637-79	2	0,5кг

Подп. и дата | Инв. № дубл. | Взам. инв. № | Подп. и дата | Инв. № подл.

Изм.	Лист	№ докум.	Подп.	Дата
Разраб.		Вишневский		11-89
Пров.		Строганов		11-89
Рук. гр.		Зайцева		11-89
Н. контр.		Гордеева		11-89
Утв.		Ройзман		11-89

5Т1.02.10.000

Стойка Н=395

Лит.	Лист	Листов
И		1

САНТЕХНИИПРОЕКТ

Формат А4

Формат	Зона	Поз.	Обозначение	Наименование	Кол.	Примечание
				Документация:		
А3			5Т1.02.09.000СБ	Сборочный чертеж		
				Детали		
Б4		1	5Т1.02.09.001	Опора		
				Уголок Б-75х50х6 ГОСТ 8509-86 / ВСт3-1 ГОСТ 535-79	2	1,0кг
Б4		2	5Т1.02.09.002	Связь С=752 h14		
				Уголок Б-63х63х6 ГОСТ 8509-86 / ВСт3-1 ГОСТ 535-79	1	4,3кг
Б4		3	5Т1.02.09.003	Стойка		
				Уголок Б-63х63х6 ГОСТ 8509-86 / ВСт3-1 ГОСТ 535-79	1	3,0кг
Б4		4	5Т1.02.09.004	Стойка		
				Уголок Б-63х63х6 ГОСТ 8509-86 / ВСт3-1 ГОСТ 535-79	1	3,0кг
Б4		5	5Т1.02.09.005	Платик		
				Лист Б-ПН-8 ГОСТ 19903-74 / ВСт3-1 ГОСТ 14637-79	2	0,5кг

Подп. и дата | Инв. № дубл. | Взам. инв. № | Подп. и дата | Инв. № подл.

Изм.	Лист	№ докум.	Подп.	Дата
Разраб.		Вишневский		11-89
Пров.		Зайцева		11-89
Рук. гр.		Зайцева		11-89
Н. контр.		Гордеева		11-89
Утв.		Ройзман		11-89

5Т1.02.09.000

Стойка Н=545

Лит.	Лист	Листов
И		1

САНТЕХНИИПРОЕКТ

Формат А4

Формат	Зона	Поз.	Обозначение	Наименование	Кол.	Примечание
				Документация		
А3			5Т1.02.11.000СБ	Сборочный чертеж		
				Детали		
Б4		1	5Т1.02.11.001	Опора		
				Уголок Б-63х63х6 ГОСТ 8509-86 / ВСт3-1 ГОСТ 535-79	2	1,0кг
Б4		2	5Т1.02.11.002	Связь С=752 h14		
				Уголок Б-63х63х6 ГОСТ 8509-86 / ВСт3-1 ГОСТ 535-79	1	4,3кг
Б4		3	5Т1.02.11.003	Стойка		
				Уголок Б-63х63х6 ГОСТ 8509-86 / ВСт3-1 ГОСТ 535-79	1	8,6кг
		4	5Т1.02.11.003-01	Стойка		
				Уголок Б-63х63х6 ГОСТ 8509-86 / ВСт3-1 ГОСТ 535-79	1	8,6кг
Б4		5	5Т1.02.11.004	Платик		
				Лист Б-ПН-8 ГОСТ 19903-74 / ВСт3-1 ГОСТ 14637-79	2	0,5кг
				Стандартные изделия		
		6		Болт М12х36.46 ГОСТ 7798-70		

Подп. и дата | Инв. № дубл. | Взам. инв. № | Подп. и дата | Инв. № подл.

Изм.	Лист	№ докум.	Подп.	Дата
Разраб.		Вишневский		11-89
Пров.		Строганов		11-89
Рук. гр.		Зайцева		11-89
Н. контр.		Гордеева		11-89
Утв.		Ройзман		11-89

5Т1.02.11.000

Стойка специальная

Лит.	Лист	Листов
И	1	2

САНТЕХНИИПРОЕКТ

Формат А4

Формат	Зона	Поз.	Обозначение	Наименование	Кол.	Примечание
		7		Гайка М12.5 ГОСТ 7798-70	2	
		8		Шайба 12.65Г ГОСТ 6402-70	2	
		9		Шайба 12.01 ГОСТ 11371-78	2	

Подп. и дата | Инв. № дубл. | Взам. инв. № | Подп. и дата | Инв. № подл.

Изм.	Лист	№ докум.	Подп.	Дата

5Т1.02.11.000

Лист 2

Формат А4

Типовой проект УОЗ-1-273.89. Альбом 6

5Т102.09.000.СБ

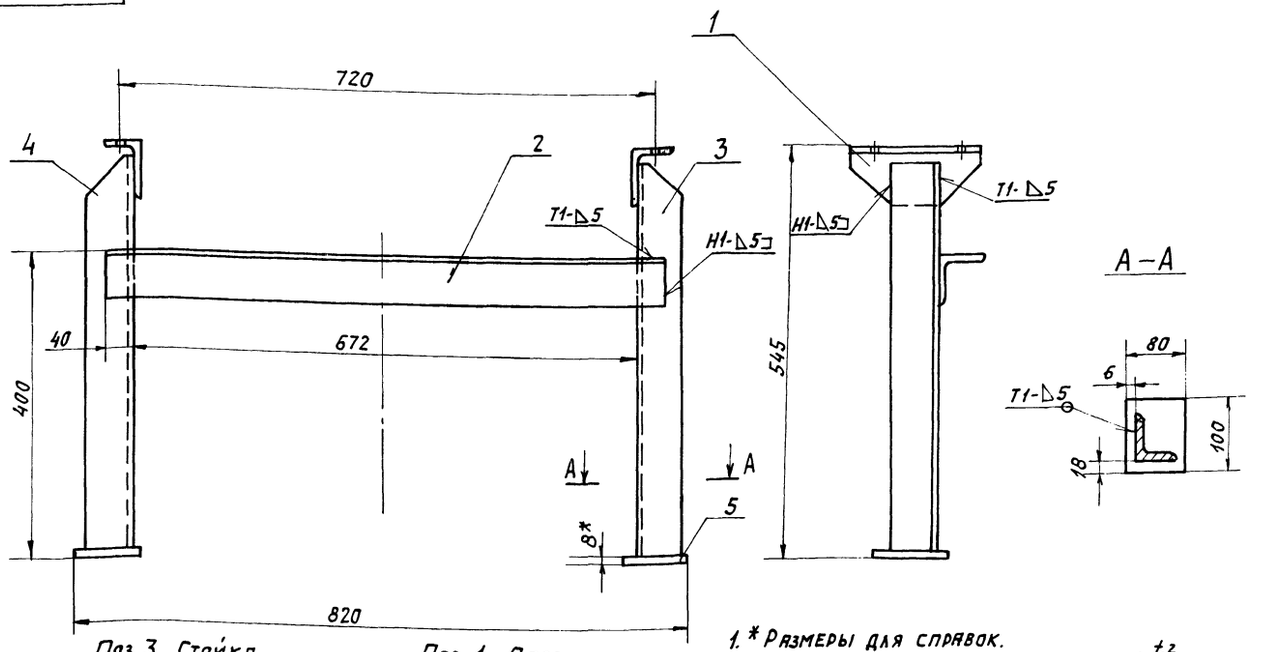

Поз. 3. Стойка

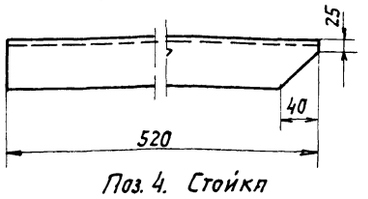

Поз. 1. Опора

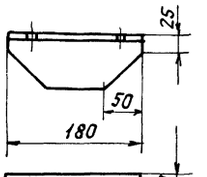

Поз. 4. Стойка
(зеркальное отражение поз. 3)

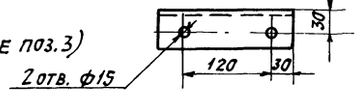

1. * Размеры для справок.
2. Предельные отклонения размеров $\pm \frac{t_2}{2}$.
3. Кромки реза – Rz160, отверстия – Rz 80, остальное – ⌀.
4. Сварные швы по ГОСТ 5264-80.
5. Электроды типа Э42 ГОСТ 9467-75.

Изм	Лист	№ докум.	Подп.	Дата	5Т1.02.09.000.СБ	Литера	Масса	Масштаб
Разраб.		Вишневский		VI-89	Стойка Н=545. Сборочный чертеж.	И	12,0	1:5
Пров.		Строганов		VI-89		Лист	Листов 1	
Т. контр.		Ройзман		VI-89		САНТЕХНИИПРОЕКТ		
Рук. гр.		Зайцева		VI-89				
Н. контр.		Гордеева		VI-89				
Утв.		Ройзман		VI-89				

Формат А3

5Т1.02.10.000СБ

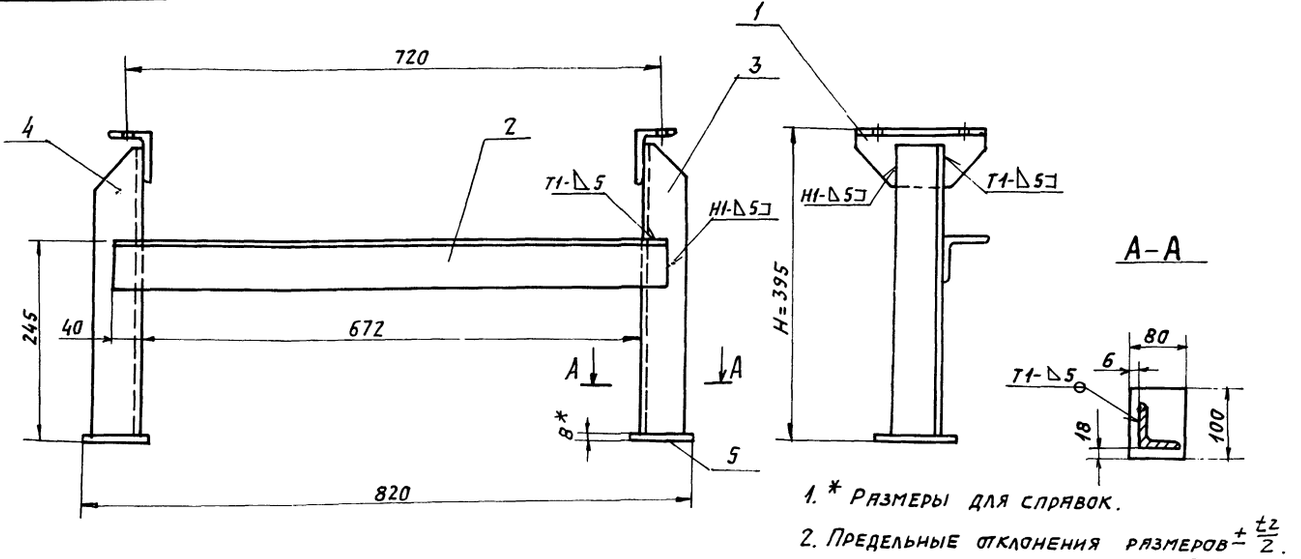

1. * Размеры для справок.
2. Предельные отклонения размеров $\pm \frac{t_2}{2}$.
3. Кромки реза – Rz 160, отверстия – Rz 80, остальное ⌀.
4. Сварные швы по ГОСТ 5264-80.
5. Электроды типа Э42 ГОСТ 9467-75.

Поз. 3. Стойка

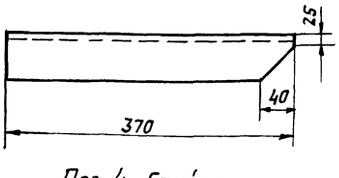

Поз. 1. Опора

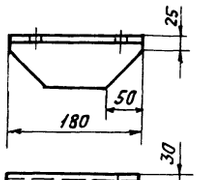

Поз. 4. Стойка
(остальное см. поз. 3)

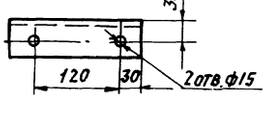

Изм	Лист	№ докум.	Подп.	Дата	5Т1.02.10.000СБ	Литера	Масса	Масштаб
Разраб.		Вишневский		VI-89	Стойка Н=395. Сборочный чертеж.	И	20,0	1:10
Пров.		Строганов		VI-89		Лист	Листов 1	
Т. контр.		Ройзман		VI-89		САНТЕХНИИПРОЕКТ		
Рук. гр.		Зайцева		VI-89				
Н. контр.		Гордеева		VI-89				
Утв.		Ройзман		VI-89				

23945-07 18 Копировал: Формат А3

5Т1.02.11.000 СБ

Типовой проект 903-1-273.89. Альбом 6

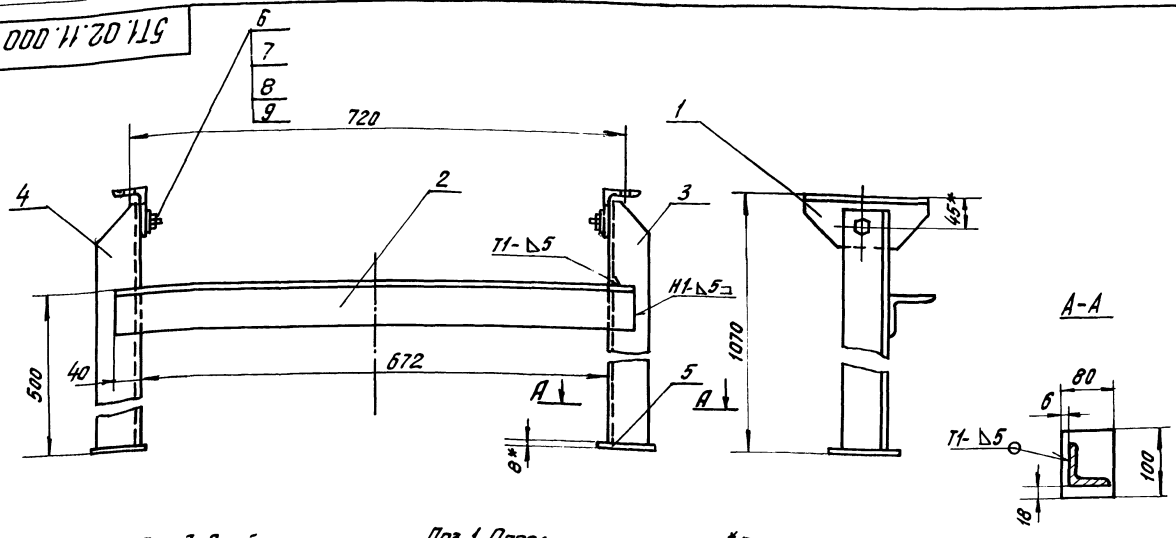

Поз. 3. Стойка

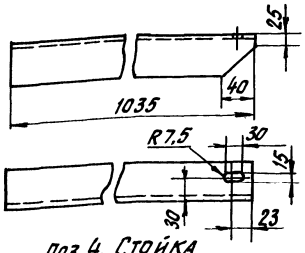

Поз. 1. Опора

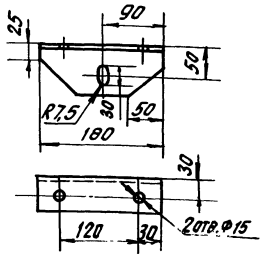

Поз. 4. Стойка
(остальное см. поз.3)

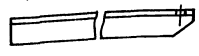

1.* Размеры для справок.
2. Предельные отклонения размеров $\pm \frac{t_2}{2}$.
3. Кромки реза – $Rz\,160$, отверстия – $Rz\,80$.
4. Сварные швы по ГОСТ 5264-80.
5. Электроды типа Э42 ГОСТ 9467-75.

Изм.	Лист	№ докум.	Подп.	Дата
Разраб.		Вишневский		11-89
Пров.		Строганов		11-89
Т. контр.		Ройзман		11-89
Рук. гр.		Зайцева		11-89
Н. контр.		Гордеева		11-89
Утв.		Ройзман		11-89

5Т1.02.11.000 СБ

Стойка специальная
Сборочный чертеж

Литер	Масса	Масшт.
И	23,2	1:5
Лист	Листов 1	

САНТЕХНИИПРОЕКТ

Формат А3

Инв. № подл. | Подпись и дата | Взам. инв. № | Инв. № дубл. | Подпись и дата

5Т1.02.12.000 СБ

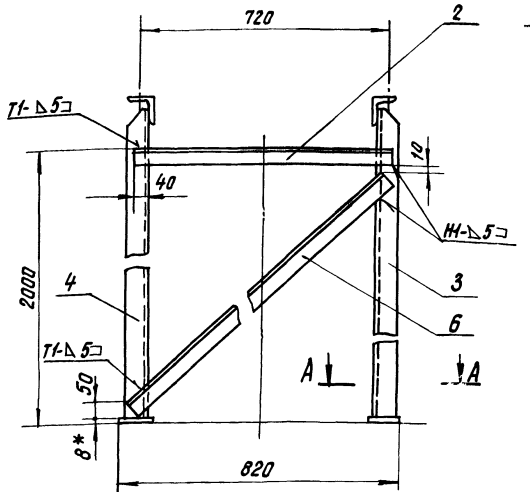

А-А
М1:5

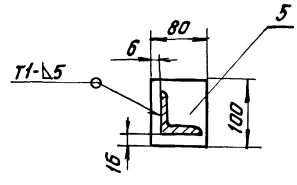

Поз. 3. Стойка
М1:5

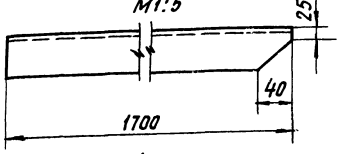

Поз. 1. Опора
М1:5

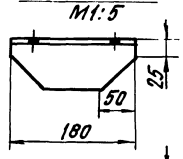

Поз. 4. Стойка
(зеркальное отражение поз.3)

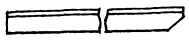

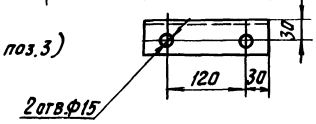

1*. Размер для справок.
2. Предельные отклонения размеров $\pm \frac{t_2}{2}$.
3. Кромки реза – $Rz\,160$, отверстия – $Rz\,80$, остальное – $\surd$.
4. Сварные швы по ГОСТ 5264-80.
5. Электроды типа Э42 ГОСТ 9467-75.

Изм.	Лист	№ докум.	Подп.	Дата
Разраб.		Вишневский		11-89
Пров.		Строганов		11-89
Т. контр.		Ройзман		11-89
Рук. гр.		Зайцева		11-89
Н. контр.		Гордеева		11-89
Утв.		Ройзман		11-89

5Т1.02.12.000 СБ

Стойка Н=1745
Сборочный чертеж

Литер	Масса	Масштаб
И	43,1	1:10
Лист	Листов 1	

САНТЕХНИИПРОЕКТ

Инв. № подл. | Подпись и дата | Взам. инв. № | Инв. № дубл. | Подпись и дата

Типовой проект 903-1-273.89 Альбом 6

Формат	Зона	Поз.	Обозначение	Наименование	Кол.	Примечание
				Документация		
А3			5Т1.02.13.000СБ	Сборочный чертеж		
				Детали		
Б4		1	5Т1.02.13.001	Опора		
				Уголок Б-75×50×6 ГОСТ 8510-86 / ВСт3-I ГОСТ 535-79	2	1,0 кг
Б4		2	5Т1.02.13.002	Связь ℓ = 752		
				Уголок Б-63×63×6 ГОСТ 8509-86 / ВСт3-I ГОСТ 535-79	1	4,3 кг
Б4		3	5Т1.02.13.003	Стойка		
				Уголок Б-63×63×6 ГОСТ 8509-86 / ВСт3-I ГОСТ 535-79	1	12,0кг
Б4		4	5Т1.02.13.004	Стойка		
				Уголок Б-63×63×6 ГОСТ 8509-86 / ВСт3-I ГОСТ 535-79	1	12,0 кг
Б4		5	5Т1.02.13.005	Платик		
				Лист Б-ПН-8 ГОСТ 19903-74 / ВСт3-I ГОСТ 14637-79	2	0,5 кг
Б4		6	5Т1.02.13.006	Подкос ℓ = 1612; h14		
				Уголок Б-50×50×5 ГОСТ 8509-86 / ВСт3-I ГОСТ 535-79	1	7,8 кг

Изм.	Лист	№ черт.	Подп.	Дата	5Т1.02.12.000			
Разраб.	Вишневский			VI-89	Стойка Н = 1745	Лит.	Лист	Листов
Пров.	Строганов			VI-89				1
Рук.гр.	Зайцева			VI-89		САНТЕХНИИПРОЕКТ		
Н.контр.	Гордеева			VI-89				
Утв.	Ройзман			VI-89				

Формат А4

Формат	Зона	Поз.	Обозначение	Наименование	Кол.	Примечание
				Документация		
А2			5Т1.02.13.000 СБ	Сборочный чертеж		
				Детали		
Б4		1	5Т1.02.13.001	Прогон ℓ = 5233 h14		
				Уголок Б-63×63×6 ГОСТ 8509-86 / ВСт3-I ГОСТ 535-79	2	30 кг
Б4		2	5Т1.02.13.002	Кронштейн ℓ = 235 h14		
				Уголок Б-63×63×6 ГОСТ 8509-86 / ВСт3-I ГОСТ 535-79	2	1,3 кг
Б4		3	5Т1.02.13.003	Кронштейн ℓ = 180 h14		
				Уголок Б-63×63×6 ГОСТ 8509-86 / ВСт.3-I ГОСТ 535-79	2	1,0 кг
Б4		4	5Т1.02.13.004	Кронштейн ℓ = 100 h14		
				Уголок Б-63×63×6 ГОСТ 8509-86 / ВСт3-I ГОСТ 535-79	4	0,6 кг
Б4		5	5Т1.02.13.005	Кронштейн ℓ = 120 h14		
				Уголок Б-63×63×6 ГОСТ 8509-86 / ВСт.3-I ГОСТ 536-79	4	0,7 кг
Б4		6	5Т1.02.13.006	Связь ℓ = 650 h14		
				Уголок Б-50×50×5 ГОСТ 8509-86 / ВСт.3-I ГОСТ 535-79	3	2,5 кг

Изм.	Лист	№ докум.	Подп.	Дата	5Т1.02.13.000.			
Разраб.	Редкоречев			VI-89	Секция укороченная.	Лит.	Лист	Листов
Пров.	Строганов			VI-89				1
Рук.гр.	Зайцева			VI-89		САНТЕХНИИПРОЕКТ		
Н.контр.	Гордеева			VI-89				
Утв.	Ройзман			VI-89				

Формат А4

Формат	Зона	Поз.	Обозначение	Наименование	Кол.	Примечание
				Документация		
А2			5Т1.03.00.000СБ	Сборочный чертеж		
				Сборочные единицы		
А4		1	5Т1.03.01.000	Привод	1	
А4		2	5Т1.03.02.000	Опора приводного барабана	1	
А4		3	5Т1.03.03.000	Воронка головная	1	
А4		5	5Т1.03.05.000	Ограничитель хода скребка	1	
				Стандартные изделия		
		7		Болт М24×90.46 ГОСТ 7798-70	4	
		8		Болт М12×35.46 ГОСТ 7798-70	6	
		9		Гайка М24.5 ГОСТ 5915-70	4	
		10		Гайка М12.5 ГОСТ 5915-70	6	
		11		Шайба 24.01 ГОСТ 11371-68	4	
		12		Шайба 24.65Г ГОСТ 6402-70	4	
		13		Шайба 12.65Г ГОСТ 6402-70	6	

Изм.	Лист	№ докум.	Подп.	Дата	5Т1.03.00.000			
Разраб.	Вишневский			VI-89	Устройство приводное	Лит.	Лист	Листов
Пров.	Строганов			VI-89			1	2
Рук. гр.	Зайцева			VI-89		САНТЕХНИИПРОЕКТ		
Н. контр.	Гордеева			VI-89				
Утв.	Ройзман			VI-89				

Формат А4

Формат	Зона	Поз.	Обозначение	Наименование	Кол.	Примечание
				Прочие изделия		
		15		Барабан 5050-80	1	
		16		Скребок 500	1	
		17		Очиститель приводного барабана 05050-80	1	

Изм.	Лист	№ докум.	Подп.	Дата	5Т1.03.00.000	Лист 2

Инв.№ подл. | Подп. и дата | Взам. инв.№ | Инв.№ дубл. | Подп. и дата

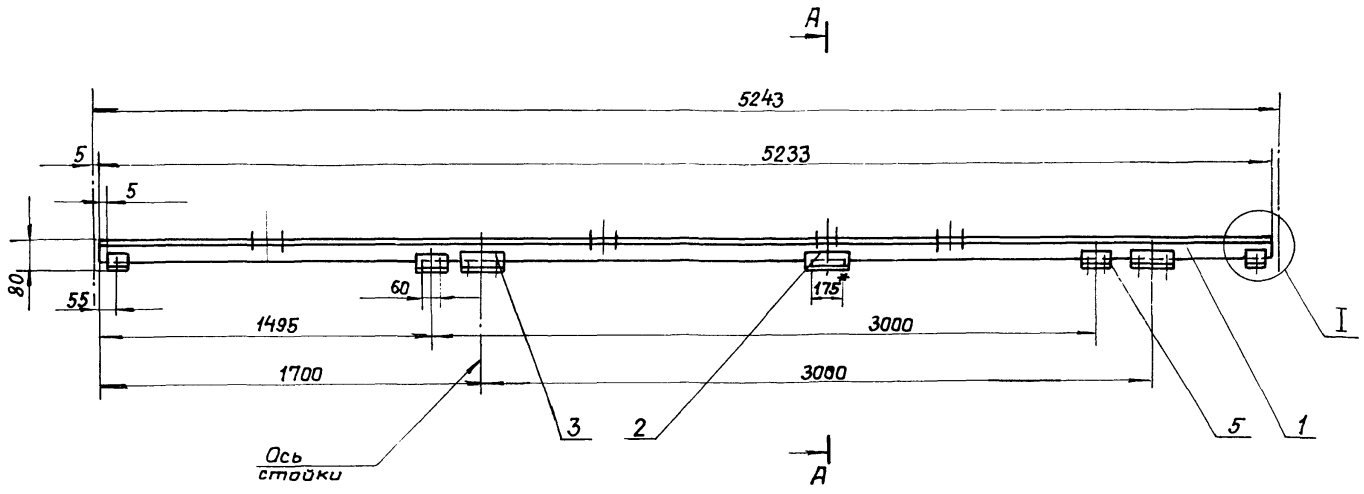

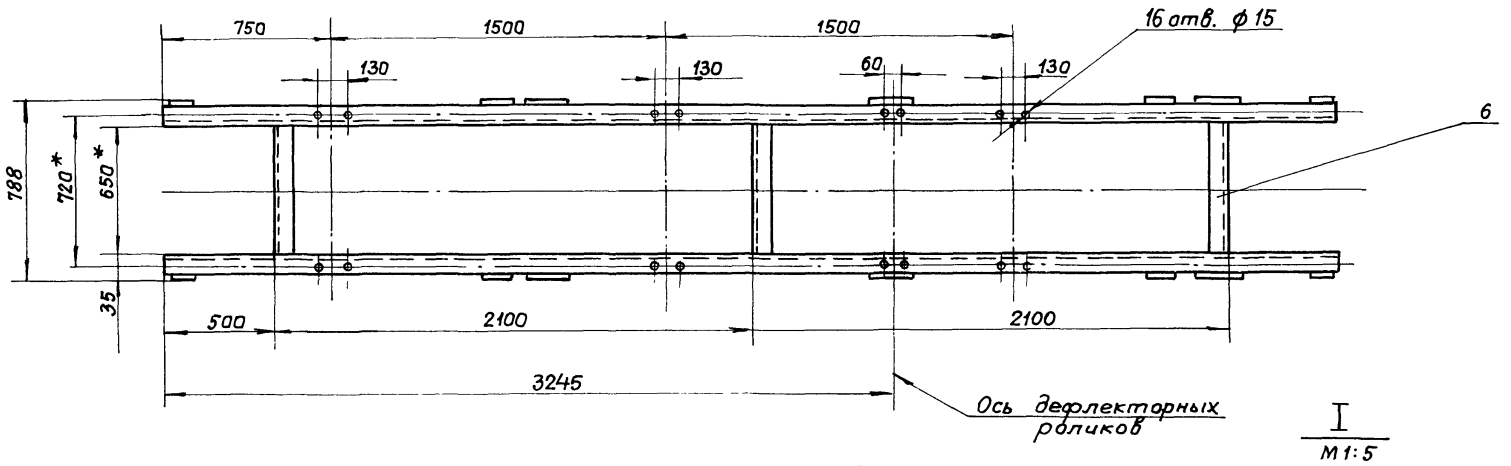

I
М1:5

Поз. 2. Кронштейн
М 1:5

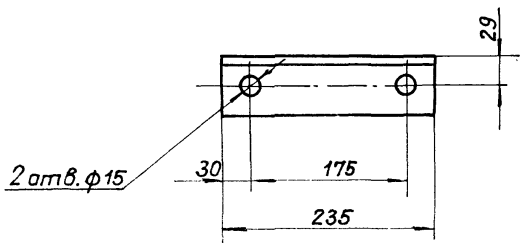

А–А
М1:5

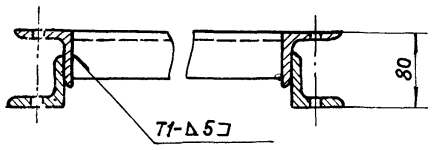

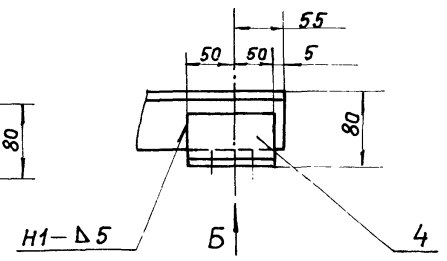

Поз. 5. Кронштейн
М1:5

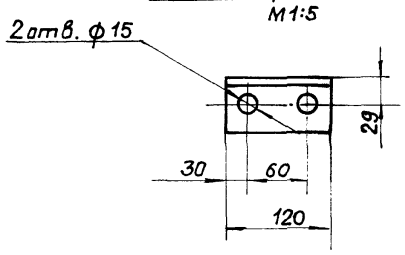

Поз. 3. Кронштейн
М1:5

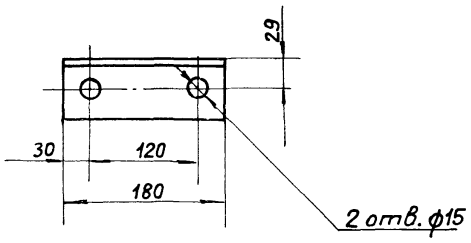

Вид Б
М 1:5

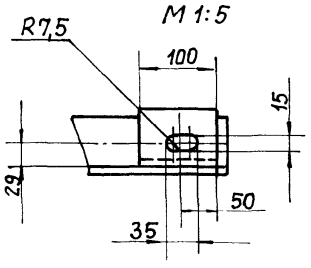

1.* Размеры для справок.

2. Предельные отклонения размеров $\pm \frac{t_2}{2}$

3. Кромки реза $\frac{R_z 160}{\sqrt{}}$, отверстия – $\frac{R_z 80}{\sqrt{}}$, остальное – $\sqrt{}$

4. Электрады типа Э42 гост 9467-75.

5. Сварные швы по гост 5264-80.

Изм.	Лист	№ докум.	Подп.	Дата
Разраб.		Редкоречев		VI-89
Пров.		Зайцева		VI-89
Т. контр.		Ройзман		VI-89
Рук. гр.		Зайцева		VI-89
Н. контр.		Гордеева		VI-89
Утв.		Ройзман		VI-89

5Т1.02.13.000 СБ.

Секция укороченная. Сборочный чертеж.

Лит.	Масса	Масшт.
И	80	1:20
Лист	Листов 1	

САНТЕХНИИПРОЕКТ

Инв. № подл. | Подп. и дата | Взам. инв. № | Инв. № дубл. | Подп. и дата

Формат А2

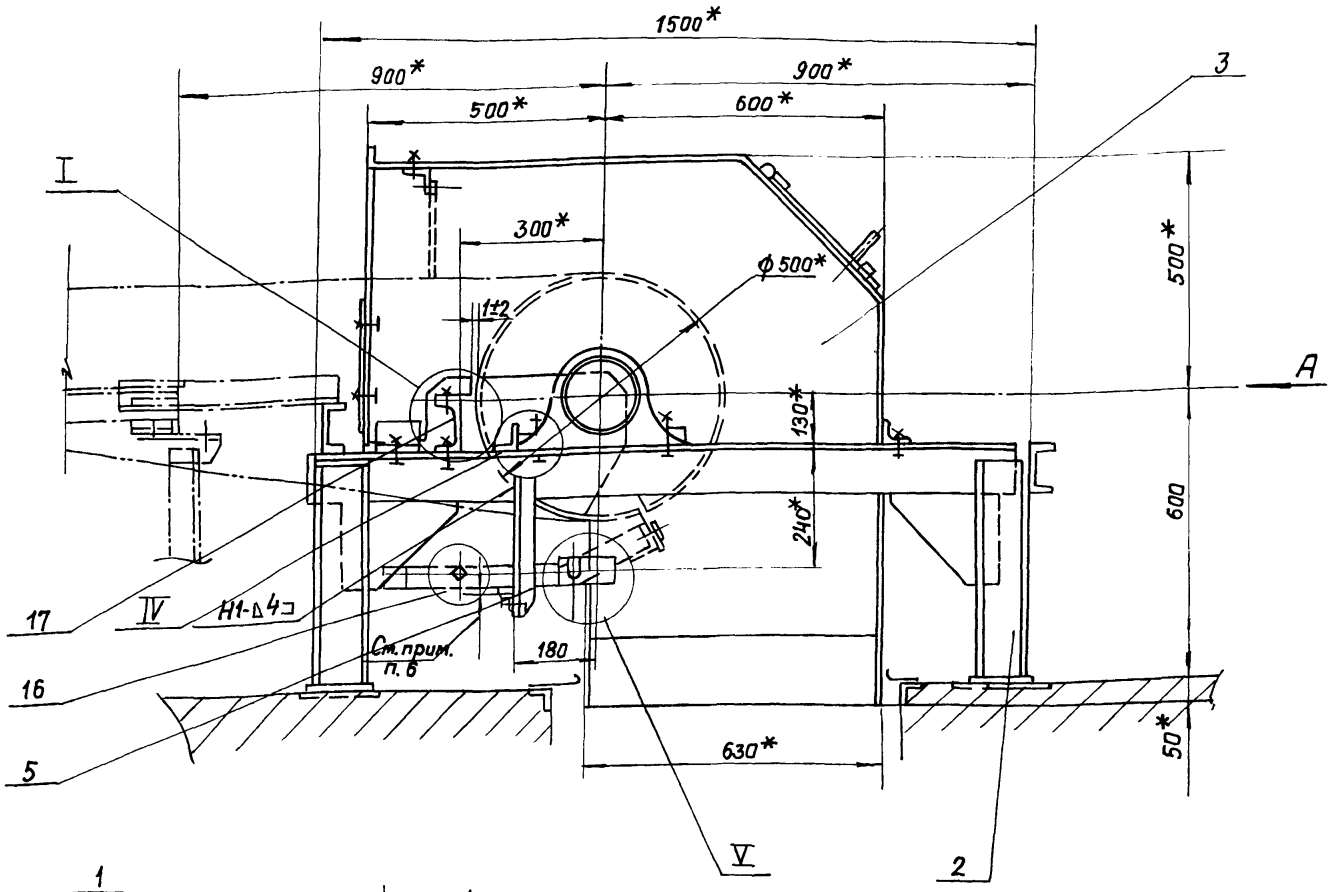

1.* Размеры для справок.

2. Предельные отклонения размеров $\pm \frac{t_2}{2}$.

3. Кромки реза- $R_z 160$, отверстия- $R_z 80$

4. Сварные швы по ГОСТ 5264-80.

5. Электроды типа Э42 ГОСТ 9467-75.

6. Размер хода скребка установить опытным путём. Между лентой конвейера и металлическими частями скребка при истирании резины должен сохраниться зазор 2÷4 мм.

7. Упоры подшипников приварить после завершения пуско-наладочных работ.

Изм.	Лист	№ докум.	Подп.	Дата
Разраб.		Вишневский		VI-89
Пров.		Строганов		VI-89
Т.контр.		Ройзман		VI-89
Рук. гр.		Зайцева		VI-89
Н.контр.		Гордеева		VI-89
Утв.		Ройзман		VI-89

5Т1.03.00.000СБ

Устройство приводное. Сборочный чертеж.

Литера	Масса	Масштаб
У	960	1:10

Лист 1 Листов 2

САНТЕХНИИПРОЕКТ

Формат А2

Вид А

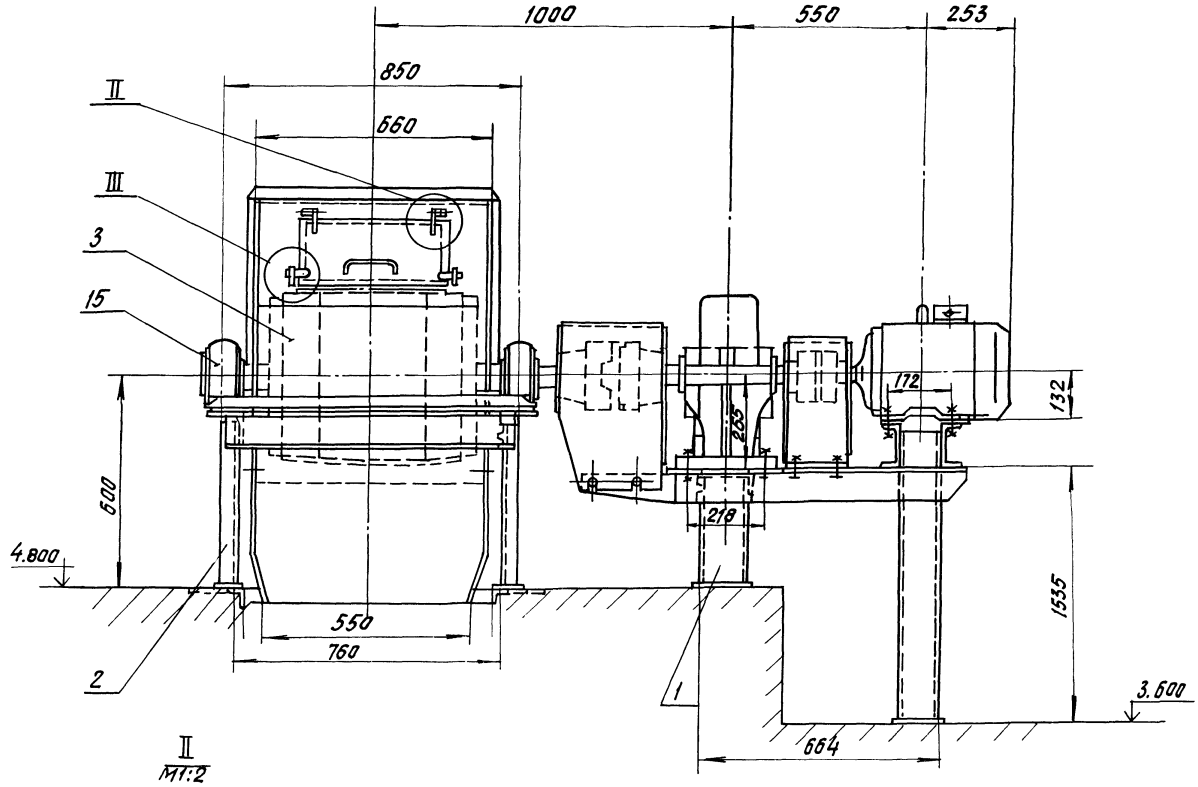

II
М1:2

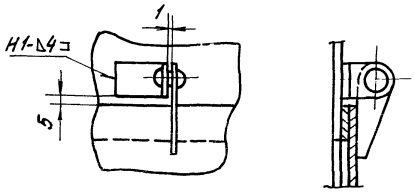

IV
М1:5

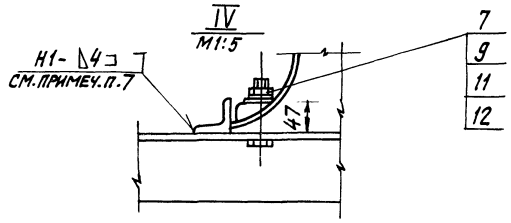

III
М1:2

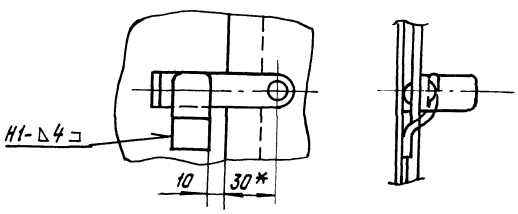

V
М1:2

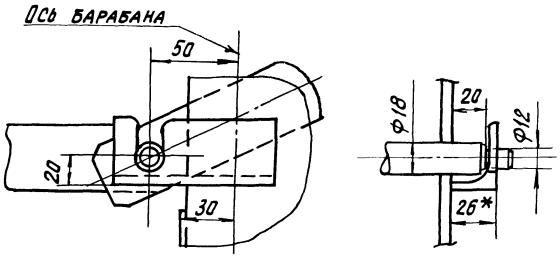

Б–Б
М1:2

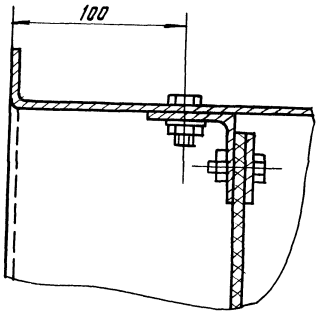

Типовой проект 903-1-273.89 Альбом 6

Формат	Зона	Поз.	Обозначение	Наименование	Кол.	Примеч.
				Документация		
А2			5Т1.03.01.000СБ	Сборочный чертеж		
				Сборочные единицы		
А4		1	5Т1.03.01.100	Рама привода	1	
А4		2	5Т1.03.01.200	Ограждение муфты КДН	1	
А4		3	5Т1.03.01.300	Ограждение муфты МУВП	1	
				Детали		
Б4		4	5Т1.03.01.001	Прокладка Полоса 4×30 ГОСТ 103-76 / ВСт3-I ГОСТ 535-79	6	0,2 кг
Б4		5	5Т1.03.01.002	Прокладка Лента 1×30 ГОСТ 6009-74 / ВСт3-I ГОСТ 535-79	4	0,05кг
				Стандартные изделия		
		7		Болт М10×50.46 ГОСТ 7798-70	4	
		8		Болт М24×90.46 ГОСТ 7798-70	6	
		9		Болт М10×25.46 ГОСТ 7798-70	8	

5Т1.03.01.000

Изм.	Лист	№ докум.	Подп.	Дата
Разраб.		Вишневский		VI-89
Пров.		Строганов		VI-89
Рук. гр.		Зайцева		VI-89
Н. контр.		Гордеева		VI-89
Утв.		Ройзман		VI-89

Привод

Литера	Лист	Листов
И	1	2

САНТЕХНИИПРОЕКТ

Формат А4

Формат	Зона	Поз.	Обозначение	Наименование	Кол.	Примеч.
		10		Гайка М10.5 ГОСТ 5915-70	12	
		11		Гайка М24.5 ГОСТ 5915-70	6	
		12		Шайба 10.01 ГОСТ 11371-78	4	
		13		Шайба 10.65Г ГОСТ 6402-70	12	
		14		Шайба 10.36 ГОСТ 10906-78	4	
		15		Шайба 24.01 ГОСТ 11371-78	6	
		16		Шайба 24.65 ГОСТ 6402-70	6	
				Прочие изделия		
		18		Редуктор 1Ц2У-250-40-21У2	1	
		19		Электродвигатель 4А 132. М6У3 N=7,5 кВт n=970 об/мин	1	
		20		Муфта уравнительная КДН	1	
		21		Муфта упругая МУВП	1	

5Т1.03.01.000

Лист 2

Формат А4

Формат	Зона	Поз.	Обозначение	Наименование	Кол.	Примеч.
				Документация		
А2			5Т1.03.01.100СБ	Сборочный чертеж		
				Детали		
Б4		1	5Т1.03.01.101	Стойка ℓ=1635 h14 Швеллер 12 ГОСТ 8240-72 / ВСт3-I ГОСТ 535-79	2	17 кг
Б4		2	5Т1.03.01.102	Стойка ℓ=315 h14 Швеллер 12 ГОСТ 8240-72 / ВСт3-I ГОСТ 535-79	2	6,3 кг
Б4		3	5Т1.03.01.103	Прогон ℓ=730 h14 Уголок Б-100×100×10 ГОСТ 8509-72 / ВСт3-I ГОСТ 535-79	2	11,0 кг
Б4		4	5Т1.03.01.104	Праган Уголок Б-75×75×8 ГОСТ 8509-86 / ВСт3-I ГОСТ 535-79	1	7,5 кг
Б4		5	5Т1.03.01.105	Прогон Уголок Б-75×75×8 ГОСТ 8509-86 / ВСт3-I ГОСТ 535-79	1	5,4 кг
Б4		6	5Т1.03.01.106	Связь Уголок Б-75×75×8 8509-86 / ВСт3-I; ГОСТ 535-79	1	2,9 кг
Б4		7	5Т1.03.01.107	Опора ℓ=330 h14 Швеллер 12 ГОСТ 8240-72 / ВСт3-I ГОСТ 535-79	2	5,0 кг

5Т1.03.01.100

Изм.	Лист	№ докум.	Подп.	Дата
Разраб.		Вишневский		VI-89
Пров.		Строганов		VI-89
Рук. гр.		Зайцева		VI-89
Н. контр.		Гордеева		VI-89
Утв.		Ройзман		VI-89

Рама привода

Литера	Лист	Листов
И	1	2

САНТЕХНИИПРОЕКТ

Формат А4

Формат	Зона	Поз.	Обозначение	Наименование	Кол.	Примеч.
Б4		8	5Т1.03.01.108	Кронштейн Лист Б-ПНБ ГОСТ 19903-74 / ВСт3-I ГОСТ 14637-79	2	1,6 кг
Б4		9	5Т1.03.01.109	Плита Лист Б-ПН-Б ГОСТ 19903-74 / ВСт3-I ГОСТ 14637-79 220 h 14 × 140 h 14	1	1,5 кг
Б4		10	5Т1.03.01.110	Плита Лист Б-ПНБ ГОСТ 19903-74 / ВСт3-I ГОСТ 14637-79 70 h14×140 h14	2	0,5 кг

5Т1.03.01.100

Лист 2

23945-07 24 Формат А4

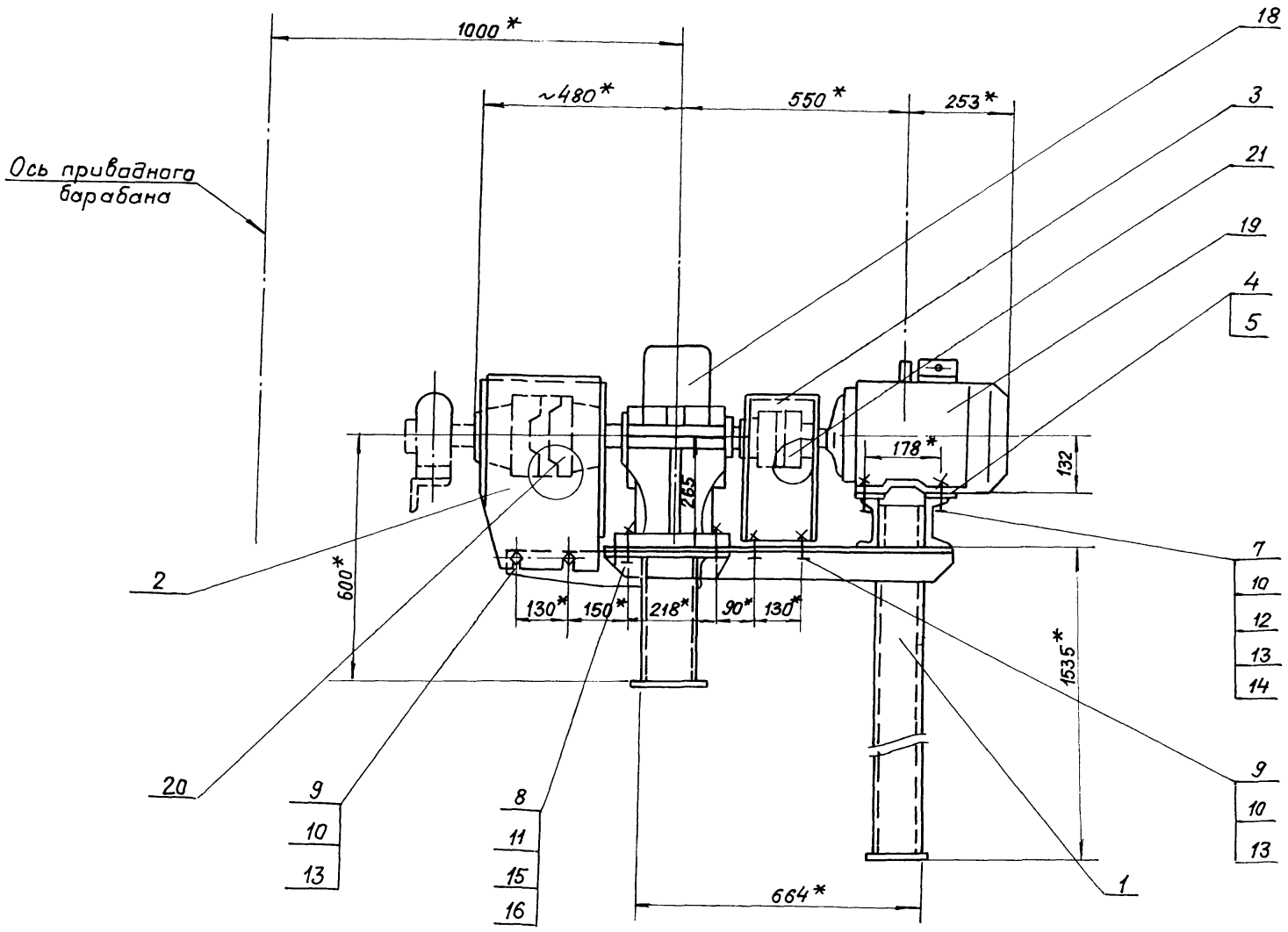

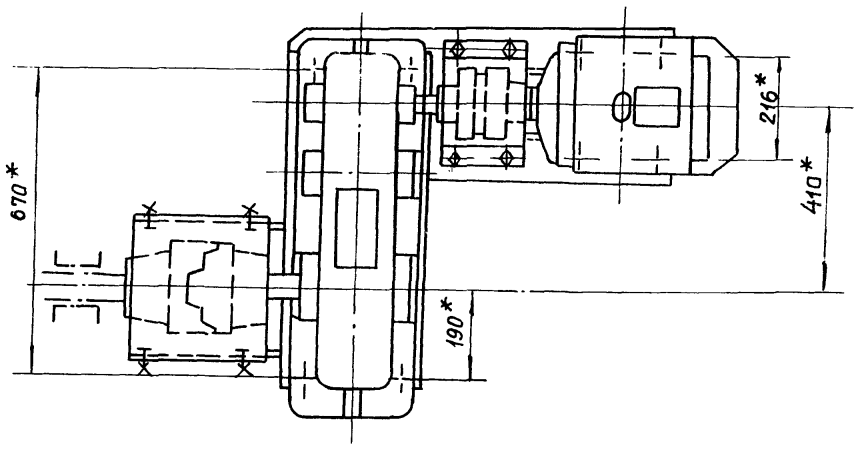

1.* Размеры для справок.

2. Предельные отклонения размеров $\pm \frac{t_2}{2}$.

Поз. 4 и 5. Прокладка

М1:2

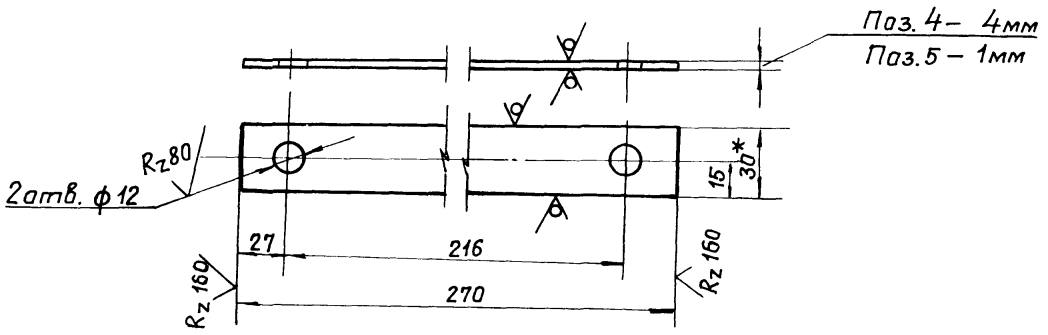

					5Т1.03.01.000 СБ	
Изм.	Лист	№ докум.	Подп.	Дата	Привод	Литера: У; Масса: 573; Масштаб: 1:10
Разраб.		Вишневский		V.-89		
Пров.		Строганов		VI-89		
Т.контр.		Ройзман		VI-89	Сборочный чертеж.	Лист; Листов 1
Рук.гр.		Зайцева		VI-89		
Н.контр.		Гордеева		VI-89		САНТЕХНИИПРОЕКТ
Утв.		Ройзман		VI-89		

Инв. № подл. | Подп. и дата | Взам. инв. № | Инв. № дубл. | Подп. и дата

Типовой проект УШЭ-1-273.99. Альбом 6

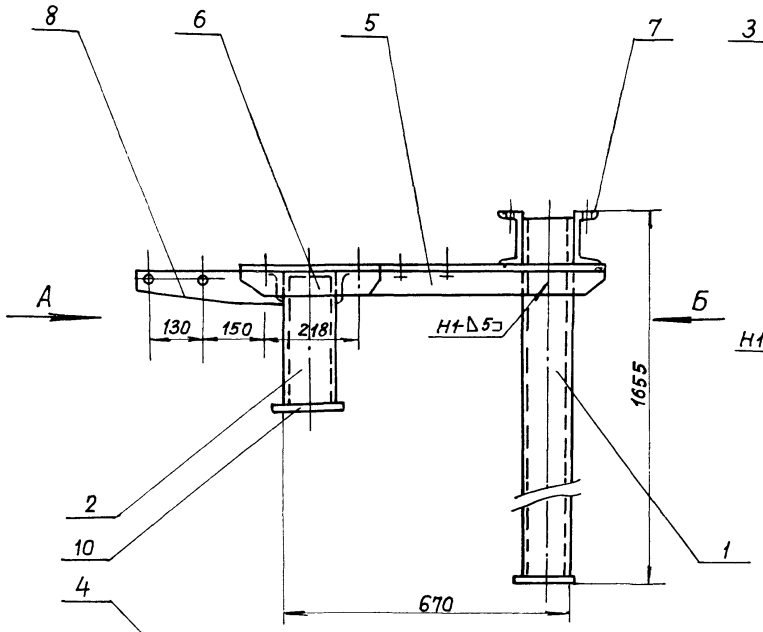

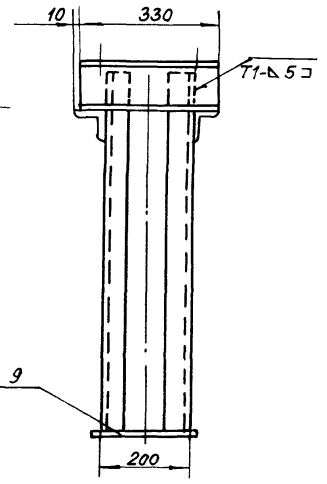

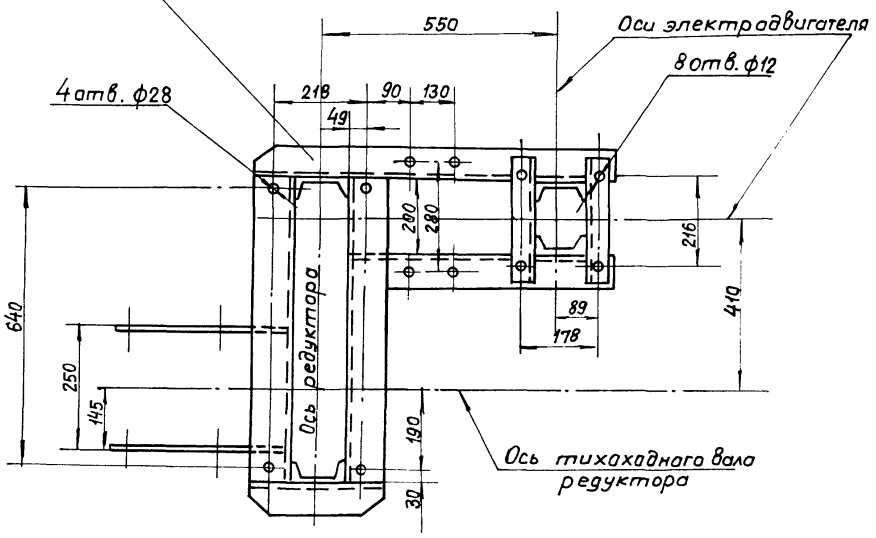

Поз. 8. Кронштейн

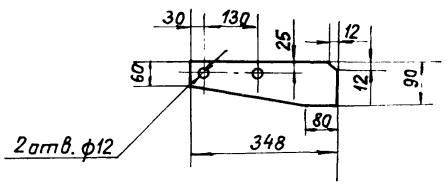

Поз. 4. Прогон

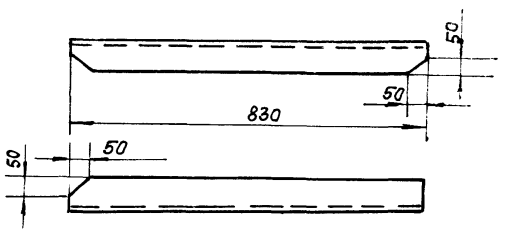

Поз. 5. Прогон.

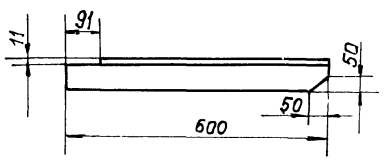

Поз. 6. Связь

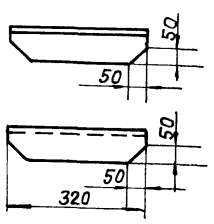

1. Предельные отклонения размеров $\pm \frac{t_2}{2}$.
2. Кромки реза- $R_z 160$, отверстия- $R_z 80$, остальное - ∨.
3. Сварные швы по ГОСТ 5264-80.
4. Электрады типа Э42 ГОСТ 9467-75.

Изм.	Лист	№ докум.	Подп.	Дата
Разроб.		Вишневский		VI-89
Пров.		Строганов		VI-89
Т. контр.		Ройзман		VI-89
Рук. гр.		Зайцева		VI-89
Н. контр.		Гордеева		VI-89
Утв.		Ройзман		VI-89

5Т1.03.01.100 СБ

Рама привода

Сборачный чертеж.

Литера	Масса	Масштаб
И	101	1:10
Лист	Листов 1	

САНТЕХНИИПРОЕКТ

Типовой проект 903-1-273.89. Альбом 6.

Формат	Зона	Поз.	Обозначение	Наименование	Кол.	Примечание
				Документация		
А3			5Т1.03.01.200.СБ	Сборочный чертеж		
				Детали		
Б4		1	5Т1.03.01.201	Стенка		
				Лист Б-ПН-2 ГОСТ 19903-74 / В Ст3-I ГОСТ 16523-70	1	3,5 кг
Б4		2	5Т1.03.01.202	Ребро		
				Лист Б-ПН-2 ГОСТ 19903-74 / В Ст3-I ГОСТ 16523-70	1	0,6 кг
Б4		3	5Т1.03.01.203	Ребро		
				Лист Б-ПН-2 ГОСТ 19903-74 / В Ст3-I ГОСТ 16523-70	1	0,4

Инв. № подл. | Подп. и дата | Взам. инв. № | Инв. № дубл. | Подп. и дата

Изм.	Лист	№ докум.	Подп.	Дата
Разраб.		Вишневский		VI-89
Пров.		Строганов		VI-89
Рук. гр.		Зайцева		VI-89
Н. контр.		Гордеева		VI-89
Утв.		Ройзман		VI-89

5Т1.03.01.200

Ограждение муфты КДН

Лит.	Лист	Листов
И		1

САНТЕХНИИПРОЕКТ

Формат А4

Формат	Зона	Поз.	Обозначение	Наименование	Кол.	Примечание
				Документация		
А3			5Т1.03.01.300СБ	Сборочный чертеж		
				Детали		
Б4		1	5Т1.03.01.301	Стенка		
				Лист Б-ПН-2 ГОСТ 19903-74 / В Ст3-I ГОСТ 16523-70	1	2,5 кг
Б4		2	5Т1.03.01.302	Ребро		
				Лист Б-ПН-2 ГОСТ 19903-74 / В Ст3-I ГОСТ 16523-70	2	0,5 кг

Инв. № подл. | Подп. и дата | Взам. инв. № | Инв. № дубл. | Подп. и дата

Изм.	Лист	№ докум.	Подп.	Дата
Разраб.		Вишневский		VI-89
Пров.		Строганов		VI-89
Рук. гр.		Зайцева		VI-89
Н. контр.		Гордеева		VI-89
Утв.		Ройзман		VI-89

5Т1.03.01.300

Ограждение муфты МУВП

Лит.	Лист	Листов
И		1

САНТЕХНИИПРОЕКТ

Формат А4

Инв. № подл. | Подп. и дата | Взам. инв. № | Инв. № дубл. | Подп. и дата

5Т1.03.01.300 СБ

Типовой проект 903-1-273.89 Альбом 6

Поз. 2 Ребро

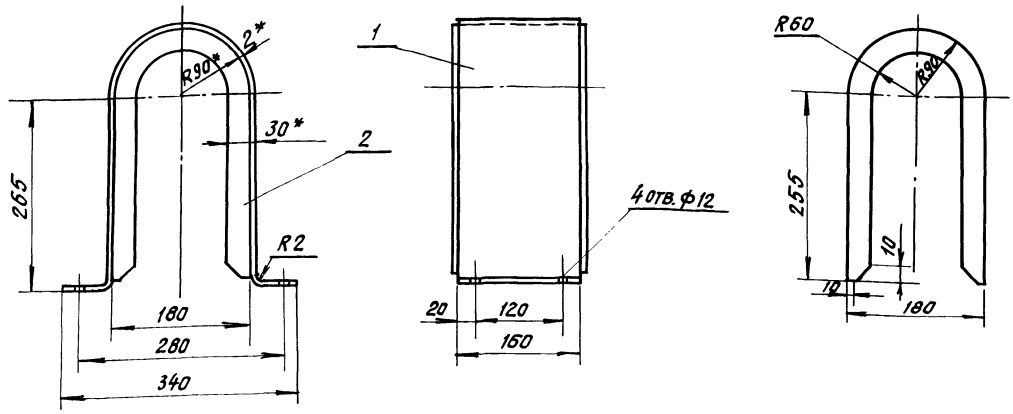

Поз. 1. Стенка
Развертка

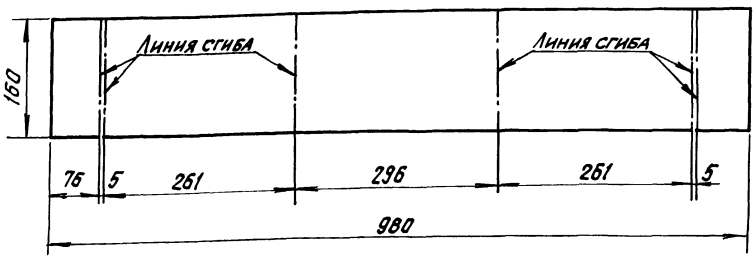

1.* Размеры для справок.
2. Предельные отклонения размеров $\pm \frac{t_2}{2}$.
3. Кромки реза – $R_z 160$, отверстия – $R_z 80$, остальное – ▽.
4. Сварные швы по ГОСТ 5264-80.
5. Сварка газовая, шов – прерывистый 50/100, варить по контурам прилегания деталей.

Изм.	Лист	№ докум.	Подп.	Дата
Разраб.		Вишневский		VI-89
Пров.		Строганов		VI-89
Т.контр.		Ройзман		VI-89
Рук.гр.		Зайцева		VI-89
Н.контр.		Гордеева		VI-89
Утв.		Ройзман		VI-89

5Т1.03.01.300 СБ

Ограждение муфты МУВП
Сборочный чертеж.

Литер	Масса	Масштаб
И	3,5	1:5

Лист | Листов 1

САНТЕХНИИПРОЕКТ

Формат А3

5Т1.03.01.200 СБ

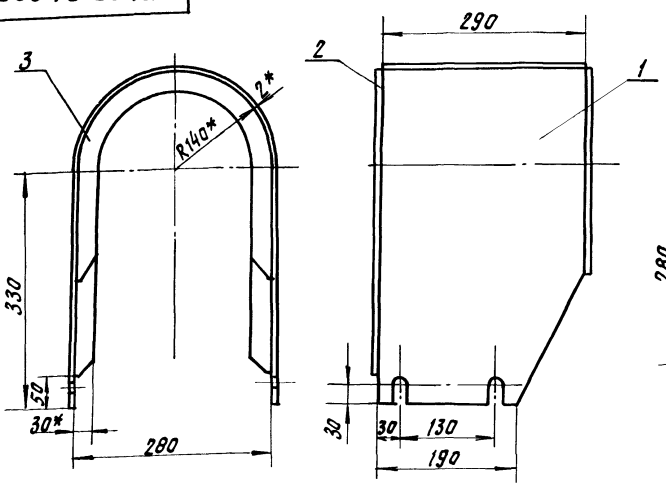

Поз. 2. Ребро

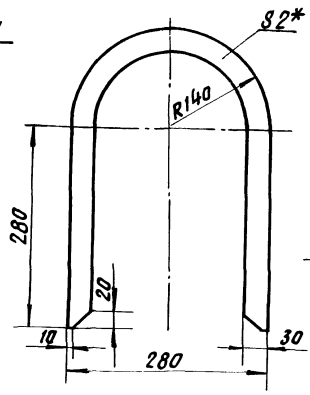

Поз. 3. Ребро

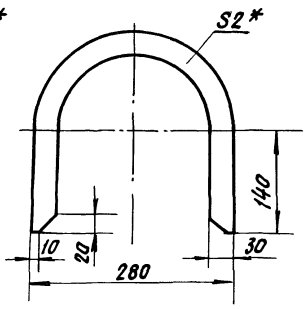

Поз. 1. Стенка
Развертка

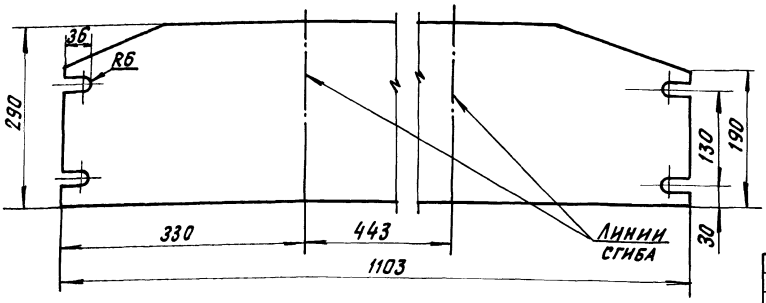

1.* Размеры для справок.
2. Предельные отклонения размеров $\pm \frac{t_2}{2}$.
3. Кромки реза – $R_z 160$, отверстия – $R_z 80$, остальное – ▽
4. Сварные швы по ГОСТ 5264-80.
5. Сварка газовая, шов прерывистый 50/100, варить по контурам прилегания деталей.

Изм.	Лист	№ докум.	Подп.	Дата
Разраб.		Вишневский		VI-89
Пров.		Строганов		VI-89
Т.контр.		Ройзман		VI-89
Рук.гр.		Зайцева		VI-89
Н.контр.		Гордеева		VI-89
Утв.		Ройзман		VI-89

5Т1.03.01.200 СБ

Ограждение муфты КДН
Сборочный чертеж.

Литер	Масса	Масшт.
И	4,5	1:5

Лист | Листов 1

САНТЕХНИИПРОЕКТ

Типовой проект 903-1-273.89 Альбом 6

Формат	Зона	Поз.	Обозначение	Наименование	Кол.	Примечание
				Документация		
А2			5Т1.03.03.000 СБ	Сборочный чертеж		
				Сборочные единицы		
А4		1	5Т1.03.03.020	Дверца		
				Детали		
А4		2	5Т1.03.03.001	Скоба правая	1	
А4		3	5Т1.03.03.001 –01	Скоба левая	1	
А4		4	5Т1.03.03.002	Лапка	2	
А4		5	5Т1.03.03.003	Подвеска	1	
А4		6	5Т1.03.03.004	Прижим	1	
А4		7	5Т1.03.03.005	Боковина	1	
А4		8	5Т1.03.03.005 –01	Боковина	1	
А4		9	5Т1.03.03.006	Крышка	1	
А4		10	5Т1.03.03.007	Щиток	1	
А4		11	5Т1.03.03.008	Связь	1	
А4		12	5Т1.03.03.009	Завеса	1	
Б4		13	5Т1.03.03.010	Опора		
				Уголок $\frac{5-50\times50\times5;\ ГОСТ8509-86}{ВСт.3-I;\ ГОСТ\ 535-79}$	1	3,5 кг

Подп. и дата | Инв. № дубл. | Взам. инв. № | Подп. и дата | Инв. № подл.

Изм.	Лист	№ докум.	Подп.	Дата
Разраб.		Вишневский		VI-89
Пров.		Строганов		VI-89
Рук. гр.		Зайцева		VI-89
Н. контр.		Гордеева		VI-89
Утв.		Райзман		VI-89

5Т1.03.03.000

Воронка головная

Лит.	Лист	Листов
И	1	2

САНТЕХНИИПРОЕКТ

Формат А4

Формат	Зона	Поз.	Обозначение	Наименование	Кол.	Примечание
				Стандартные изделия		
		14		Болт М10×30.46 ГОСТ 7798-70	12	
		15		Гайка М10.5 ГОСТ 5915-70	12	
		16		Шайба 10.65Г ГОСТ 6402-70	4	

Подп. и дата | Инв. № дубл. | Взам. инв. № | Подп. и дата | Инв. № подл.

Изм.	Лист	№ докум.	Подп.	Дата

5Т1.03.03.000

Лист 2

Формат А4

Формат	Зона	Поз.	Обозначение	Наименование	Кол.	Примечание
				Документация		
А2			5Т1.03.02.000 СБ	Сборочный чертеж		
				Детали		
Б4		1	5Т1.03.02.001	Связь $\ell = 940\ h14$		
				Швеллер $\frac{10\ ГОСТ\ 8240-72}{ВСт3-I\ ГОСТ\ 535-79}$	2	8,1 кг
Б4		2	5Т1.03.02.002	Стойка $\ell = 440\ h14$		
				Швеллер $\frac{10\ ГОСТ\ 8240-72}{ВСт3-I\ ГОСТ\ 535-79}$	4	4,0 кг
Б4		3	5Т1.03.02.003.	Прогон $\ell = 1500\ h14$		
				Уголок $\frac{Б-100\times100\times10\ ГОСТ8509-86}{ВСт\ 3-I\ ГОСТ\ 535-79}$	2	22,6 кг
Б4		4	5Т1.03.02.004	Косынка		
				Лист $\frac{Б-ПН-6\ ГОСТ\ 19903-74}{ВСт3-I\ ГОСТ\ 14637-79}$	6	0,9 кг
Б4		5	5Т1.03.02.005	Плита		
				Лист $\frac{Б-ПН-6\ ГОСТ\ 19903-74}{ВСт3-I\ ГОСТ\ 14637-79}$		
				60 h14 × 120 h14	4	0,34 кг

Подп. и дата | Инв. № дубл. | Взам. инв. № | Подп. и дата | Инв. № подл.

Изм.	Лист	№ докум.	Подп.	Дата
Разраб.		Вишневский		VI-89
Пров.		Строганов		VI-89
Рук. гр.		Зайцева		VI-89
Н. контр.		Гордеева		VI-89
Утв.		Райзман		VI-89

5Т1.03.02.000

Опора приводного барабана

Лит.	Лист	Листов
И		1

САНТЕХНИИПРОЕКТ

Формат А4

Формат	Зона	Поз.	Обозначение	Наименование	Кол.	Примечание
				Документация		
А2			5Т1.03.03.020 СБ	Сборочный чертеж		
				Детали		
А4		1	5Т1.03.03.021	Крышка	1	
А4		2	5Т1.03.03.022	Петля	2	
А4		3	5Т1.03.03.023	Петля	2	
А4		4	5Т1.03.03.024	Задвижка	2	
А4		5	5Т1.03.03.025	Скоба	2	
А4		6	5Т1.03.03.026	Ручка	1	
Б4		7	5Т1.03.03.027	Прокладка Пластина I; лист 6-С 5×20×1400-5,8; ГОСТ 7338-77	1	0,14 кг
				Стандартные изделия		
		8		Заклепка 8×20 ГОСТ 10300-80	4	

Подп. и дата | Инв. № дубл. | Взам. инв. № | Подп. и дата | Инв. № подл.

Изм.	Лист	№ докум.	Подп.	Дата
Разраб.		Вишневский		VI-89
Пров.		Строганов		VI-89
Рук. гр.		Зайцева		VI-89
Н. контр.		Гордеева		VI-89
Утв.		Райзман		VI-89

5Т1.03.03.020

Дверца

Лит.	Лист	Листов
И		1

САНТЕХНИИПРОЕКТ

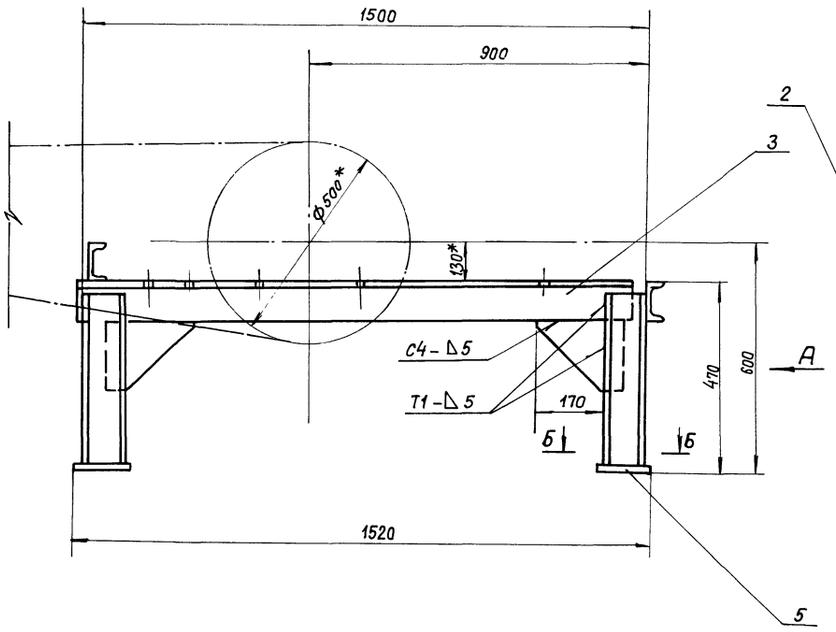

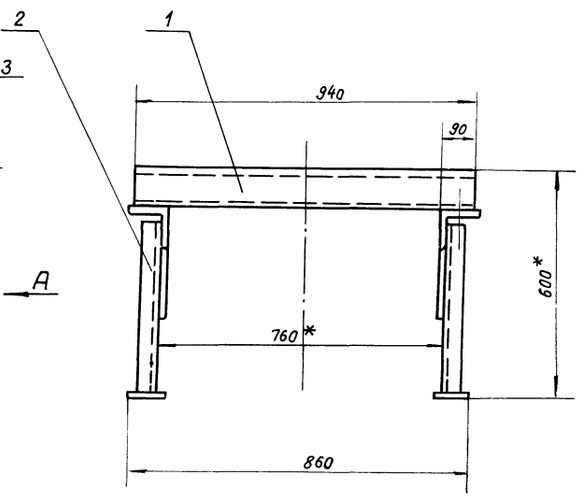

Вид А

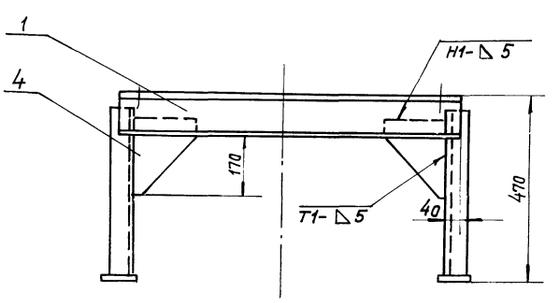

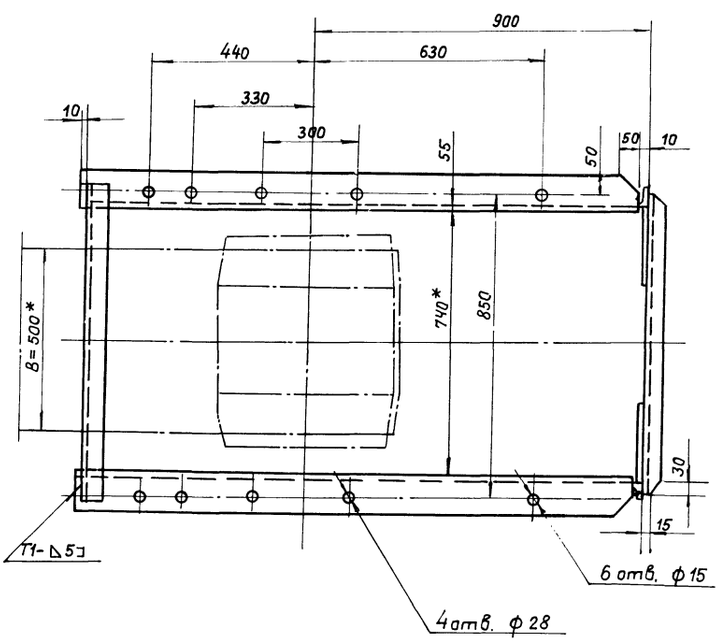

Поз. 4. Косынка

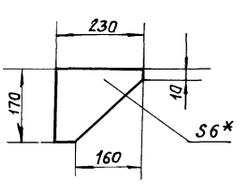

Б-Б
М1:5

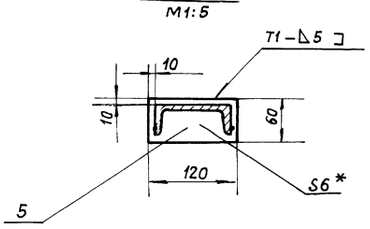

1.* Размеры для справок.

2. Предельные отклонения размеров $\pm\frac{t_2}{2}$.

3. Кромки реза — $R_z 160$, отверстия — $R_z 80$, остальное — ∀.

4. Сварные швы по ГОСТ 5264-80.

5. Электроды типа Э42 ГОСТ 9467-75

					5Т1.03.02.000.СБ		
Изм.	Лист	№ докум.	Подпись	Дата	Опора приводного барабана. Сборочный чертеж.	Литера	Масса	Масштаб
Разраб.		Вишневский		VI-89		И	85	1:10
Пров.		Строганов		VI-89		Лист	Листов 1	
Т. контр.		Ройзман		VI-89		САНТЕХНИИПРОЕКТ		
Рук. гр.		Зайцева		VI-89				
Н. контр.		Гордеева		VI-89				
Утв.		Ройзман		VI-89				

Типовой проект 903-1-273.89 Альбом 6

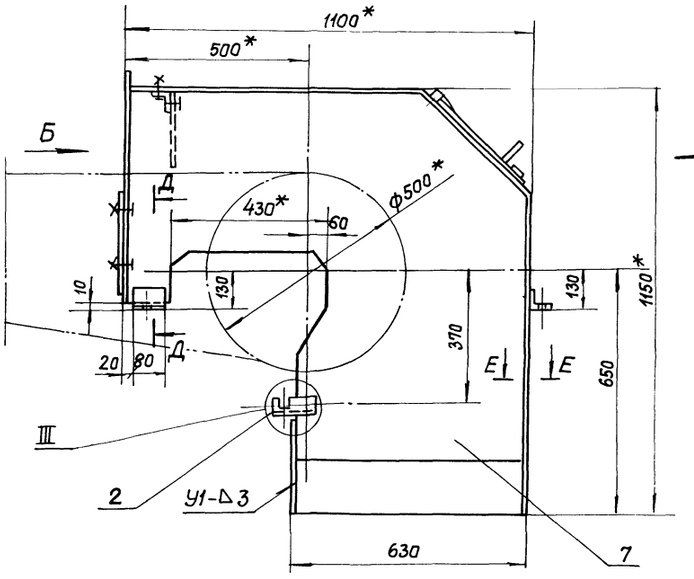

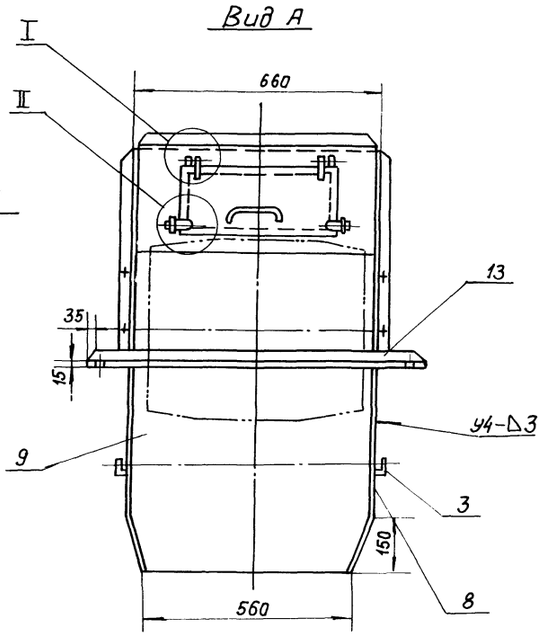

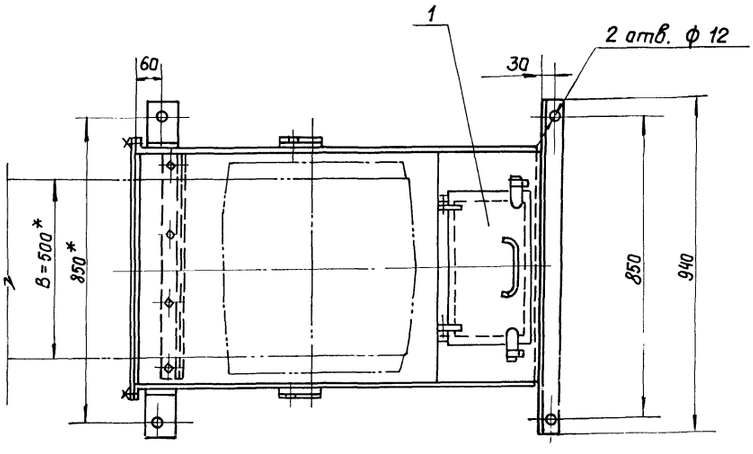

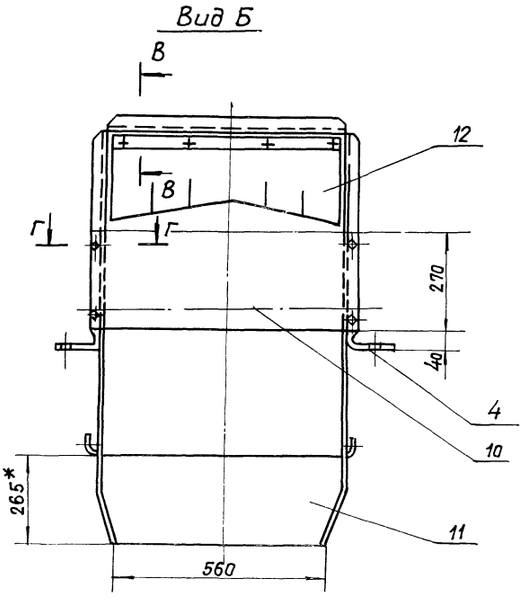

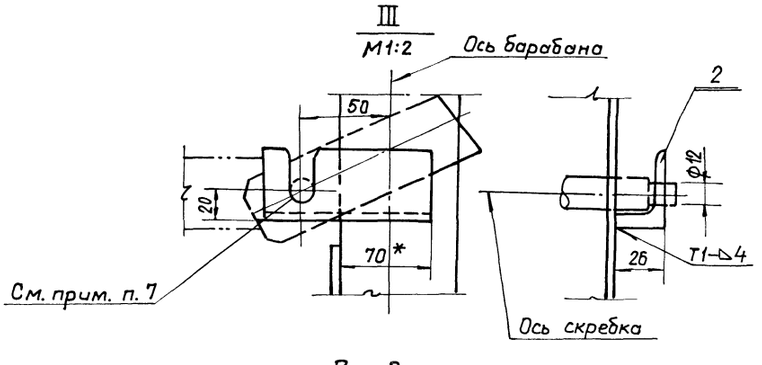

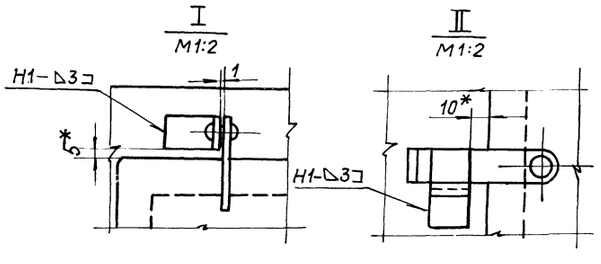

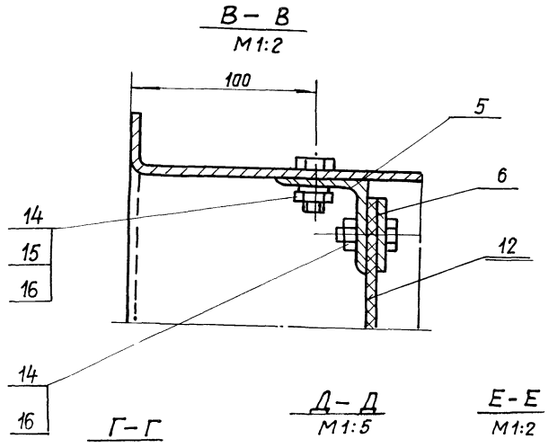

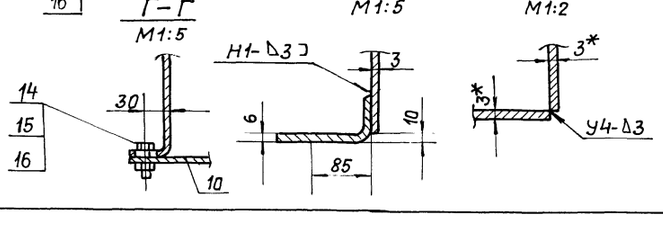

1.* Размеры для справок.

2. Предельные отклонения размеров $\pm \frac{t_2}{2}$.

3. Кромки реза- $Rz\,160$, отверстия — $Rz\,80$, остальное — ∇.

4. Сварные швы по ГОСТ 5264-80.

5. Электроды типа Э42 ГОСТ 9467-75.

6. Выдержать соосность пазов для скребка в деталях поз. 3 и 4.

Изм.	Лист	№ докум.	Подп.	Дата	5Т1.03.03.000СБ			
Разраб.		Вишневский		VI-89	Варанка головная. Сборочный чертеж.	Литер	Масса	Масштаб
Пров.		Строганов		VI-89		У	80	1:10
Т.контр.		Ройзман		VI-89		Лист	Листов 1	
Рук. гр.		Зайцева		VI-89		САНТЕХНИИПРОЕКТ		
Н.контр.		Гордеева		VI-89				
Утв.		Ройзман		VI-89				

Инв.№ подл. | Подп. и дата | Взам.инв.№ | Инв.№ дубл. | Подп. и дата

5Т1.03.03.020СБ

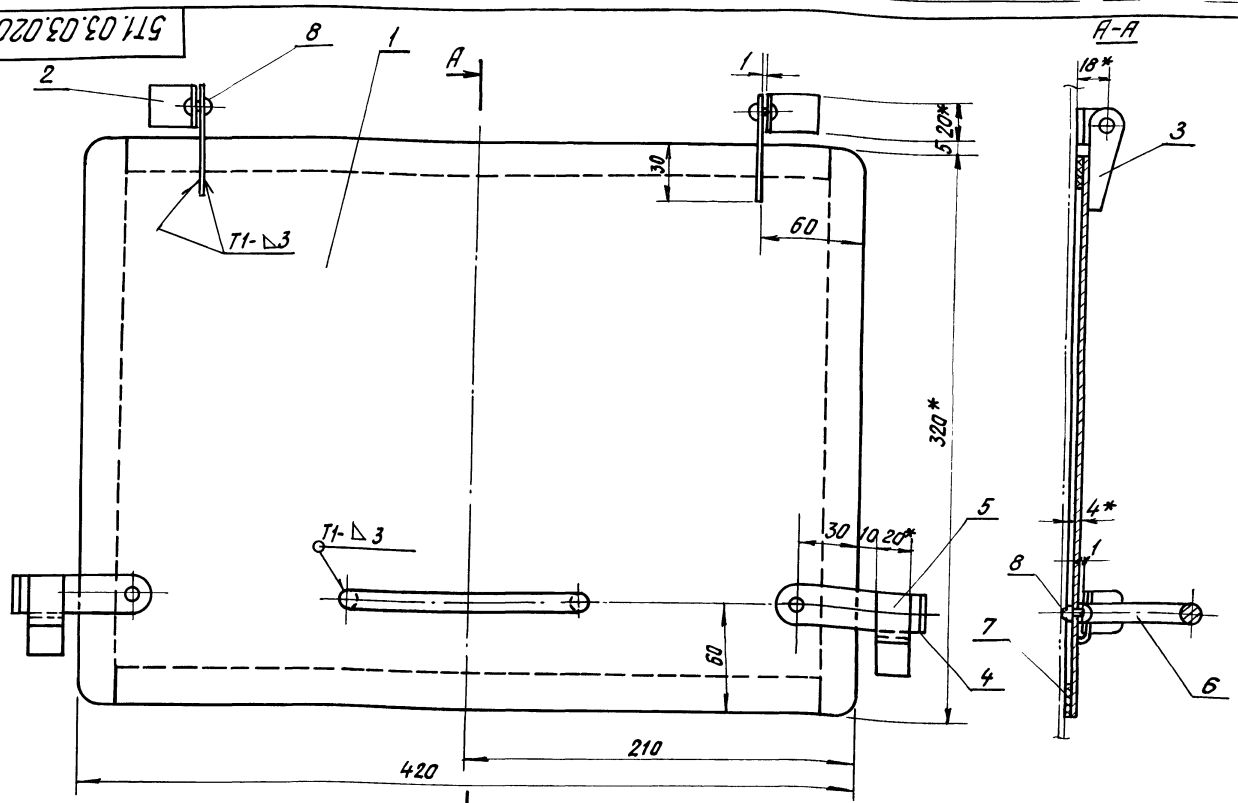

1.* Размеры для справок.

2. Предельные отклонения размеров $\pm \frac{t_2}{2}$.

3. Кромки реза - $R_z 160$, отверстия - $R_z 80$, остальное - ∇.

4. Сварные швы по ГОСТ 5264-80.

5. Электроды типа Э42 ГОСТ 9467-75.

6. Резину ставить на клей 88НТУМХПН УТ880-58

Изм.	Лист	№ докум.	Подп.	Дата
Разраб.		Вишневский		VI-89
Пров.		Строганов		VI-89
Т. контр.		Роизман		VI-89
Рук. гр.		Зайцева		VII-89
Н. контр.		Гордеева		VI-89
Утв.		Роизман		VI-89

5Т1.03.03.020СБ

Дверца
Сборочный чертеж

Лит.	Масса	Масшт.
И	5,0	1:2
Лист	Листов 1	

САНТЕХНИИПРОЕКТ

Формат А3

5Т1.03.03.021

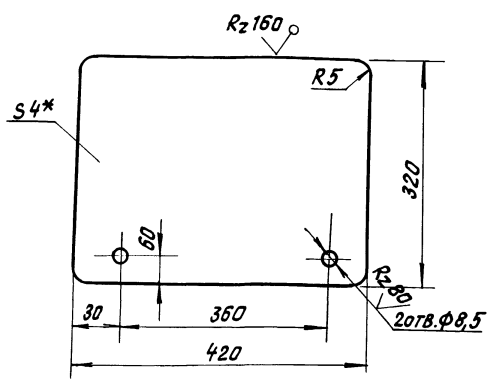

1.* Размеры для справок.

2. Предельные отклонения размеров $\pm \frac{t_2}{2}$.

Изм.	Лист	№ докум.	Подп.	Дата
Разраб.		Вишневский		VI-89
Пров.		Строганов		VI-89
Т. контр.		Роизман		VI-89
Рук. гр.		Зайцева		VI-89
Н. контр.		Гордеева		VI-89
Утв.		Роизман		VI-89

5Т1.03.03.021

Крышка

Лит.	Масса	Масшт.
И	4,2	1:5
Лист	Листов 1	

Лист Б-ПН-4 ГОСТ 19903-74
ВСт.3-I ГОСТ 14637-79

САНТЕХНИИПРОЕКТ

Формат А4

5Т1.03.03.022

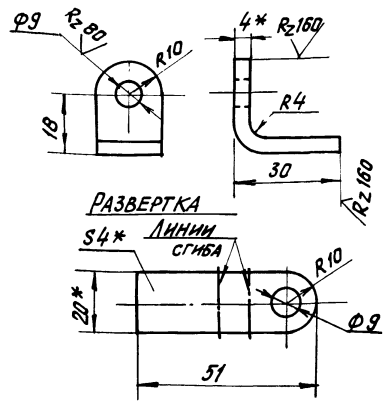

1.* Размеры для справок.

2. Предельные отклонения размеров $\pm \frac{t_2}{2}$.

Изм.	Лист	№ докум.	Подп.	Дата
Разраб.		Вишневский		VI-89
Пров.		Строганов		VI-89
Т. контр.		Роизман		VI-89
Рук. гр.		Зайцева		VI-89
Н. контр.		Гордеева		VI-89
Утв.		Роизман		VI-89

5Т1.03.03.022

Петля

Лит.	Масса	Масшт.
И	0,03	1:1
Лист	Листов 1	

Полоса 4×20 ГОСТ 103-76
ВСт.3-I ГОСТ 535-79

САНТЕХНИИПРОЕКТ

Формат А4

Инв.№ подл. | Подпись и дата | Взам. инв.№ | Инв.№ дубл. | Подпись и дата

Типовой проект 903-1-273.89. Альбом 6.

5Т1.03.03.023

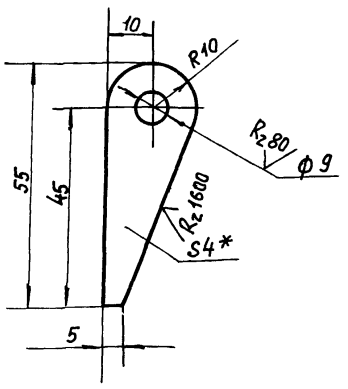

1.* Размеры для справок

2. Предельные отклонения размеров $\pm \frac{t_2}{2}$

Изм.	Лист	№ докум.	Подп.	Дата
Разраб.		Вишневский		VI-89
Пров.		Строганов		VI-89
Т.контр.		Ройзман		VI-89
Рук.гр.		Зайцева		VI-89
Н.контр.		Гордеева		VI-89
Утв.		Ройзман		VI-89

5Т1.03.03.023

Петля

Лит.	Масса	Масштаб
И	0,03	1:1
Лист	Листов 1	

Полоса 4х20 ГОСТ 103-76 / ВСт3-I ГОСТ 535-79

САНТЕХНИИПРОЕКТ

Формат А4

Инв.№ подл. | Подп. и дата | Взам.инв.№ | Инв.№ дубл. | Подп. и дата

5Т1.03.03.024

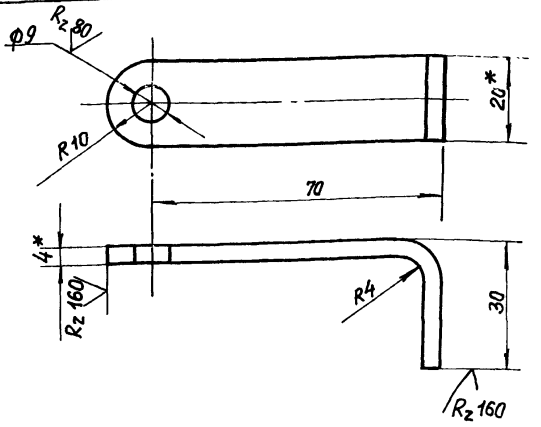

Развертка.

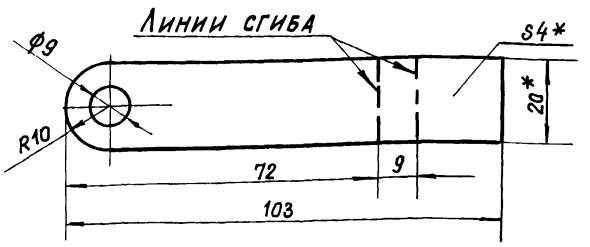

1.*Размеры для справок.

2. Предельные отклонения размерав $\pm \frac{t_2}{2}$

Изм.	Лист	№ докум.	Подп.	Дата
Разраб.		Вишневский		VI-89
Пров.		Строганов		VI-89
Т.контр.		Ройзман		VI-89
Рук.гр.		Зайцева		VI-89
Н.контр.		Гордеева		VI-89
Утв.		Ройзман		VI-89

5Т1.03.03.024

Задвижка

Лит.	Масса	Масштаб
И	0,07	1:1
Лист	Листов 1	

Полоса 4х20 ГОСТ 103-76 / ВСт3-I ГОСТ 535-79

САНТЕХНИИПРОЕКТ

Формат А4

Инв.№ подл. | Подп. и дата | Взам.инв.№ | Инв.№ дубл. | Подп. и дата

5Т1.03.03.025

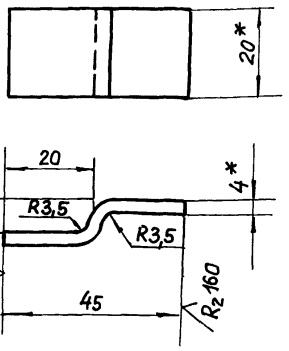

Развертка.

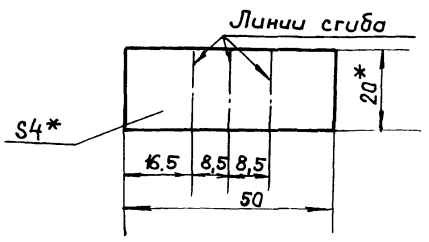

1* Размеры для справак.

2. Предельные отклонения размеров $\pm \frac{t_2}{2}$

Изм.	Лист	№ докум.	Подп.	Дата
Разраб.		Вишневский		VI-89
Пров.		Строганов		VI-89
Т.контр.		Ройзман		VI-89
Рук.гр.		Зайцева		VI-89
Н.контр.		Гордеева		VI-89
Утв.		Ройзман		VI-89

5Т1.03.03.025

Скоба

Лит.	Масса	Масштаб
И	0,03	1:1
Лист	Листов 1	

Полоса 4х20 ГОСТ 103-76 / ВСт.3-I ГОСТ 535-79

САНТЕХНИИПРОЕКТ

Формат А4

Инв.№ подл. | Подп. и дата | Взам.инв.№ | Инв.№ дубл. | Подп. и дата

5Т1.03.03.026

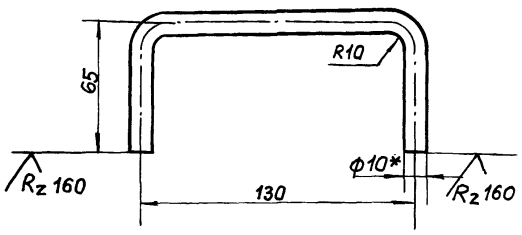

Развернутая длина ~247мм.

1.* Размеры для справок.

2. Предельные отклонения размеров $\pm \frac{t_2}{2}$

Изм.	Лист	№ докум.	Подп.	Дата
Разраб.		Вишневский		VI-89
Пров.		Строганов		VI-89
Т.контр.		Ройзман		VI-89
Рук.гр.		Зайцева		VI-89
Н.контр.		Гордеева		VI-89
Утв.		Ройзман		VI-89

5Т1.03.03.026.

Ручка

Лит.	Масса	Масштаб
И	0,15	1:2
Лист	Листов 1	

Круг 810 ГОСТ 2590-71 / ВСт.3-I ГОСТ 535-79

САНТЕХНИИПРОЕКТ

2394.5-07 .3.3 Формат А4

Инв.№ подл. | Подп. и дата | Взам.инв.№ | Инв.№ дубл. | Подп. и дата

5Т1.03.03.001

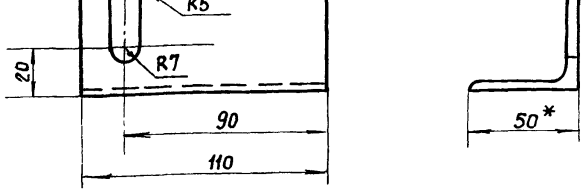

Исполнение 5Т1.03.03.001-01. Остальное см. 5Т1.03.03.001.

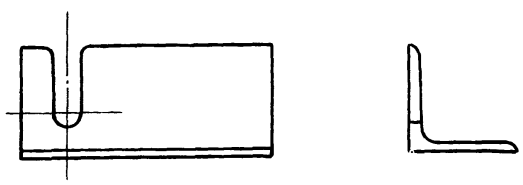

1.* Размеры для справок
2. Предельные отклонения размеров $\pm \frac{t_2}{2}$
3. Кромки реза – $R_z 160$, остальное – ✓

Изм.	Лист	№ докум.	Подп.	Дата
Разраб.		Вишневский		VI-89
Пров.		Строганов		VI-89
Т.контр.		Ройзман		VI-89
Рук. гр.		Зайцева		VI-89
Н.контр.		Гордеева		VI-89
Утв.		Ройзман		VI-89

5Т1.03.03.001

Скоба правая

Лит.	Масса	Масштаб
И	0,35	1:2
Лист	Листов 1	

Уголок Б-50×50×5 ГОСТ 8509-86 / ВСт3-I ГОСТ 535-79

САНТЕХНИИПРОЕКТ

Формат А4

5Т1.03.03.002

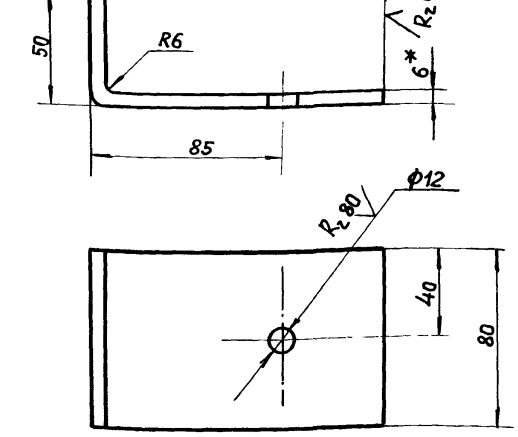

1.* Размеры для справок.
2. Предельные отклонения размеров $\pm \frac{t_2}{2}$
3. Развернутая длина – 170

Изм.	Лист	№ докум.	Подп.	Дата
Разраб.		Вишневский		VI-89
Пров.		Строганов		VI-89
Т.контр.		Ройзман		VI-89
Рук. гр.		Зайцева		VI-89
Н.контр.		Гордеева		VI-89
Утв.		Ройзман		VI-89

5Т1.03.03.002

Лапка

Лит.	Масса	Масштаб
И	0,6	1:2
Лист	Листов 1	

Лист Б-ПН-6 ГОСТ 19903-74 / ВСт3-I ГОСТ 14637-79

САНТЕХНИИПРОЕКТ

Формат А4

5Т1.03.03.003

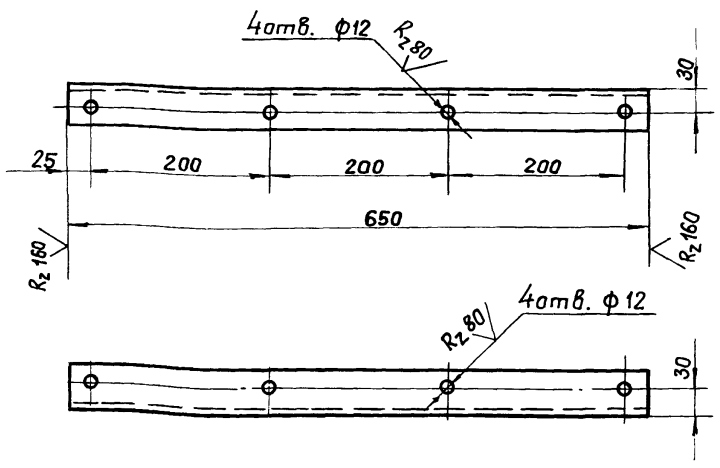

Предельные отклонения размеров $\pm \frac{t_2}{2}$

Изм.	Лист	№ докум.	Подп.	Дата
Разраб.		Вишневский		VI-89
Пров.		Строганов		VI-89
Т.контр.		Ройзман		VI-89
Рук. гр.		Зайцева		VI-89
Н.контр.		Гордеева		VI-89
Утв.		Ройзман		VI-89

5Т1.03.03.003.

Подвеска

Лит.	Масса	Масштаб
И	2,5	1:5
Лист	Листов 1	

Уголок Б-50×50×5 ГОСТ 8509-86 / ВСт3-I ГОСТ 535-79

САНТЕХНИИПРОЕКТ

Формат А4

5Т1.03.03.004

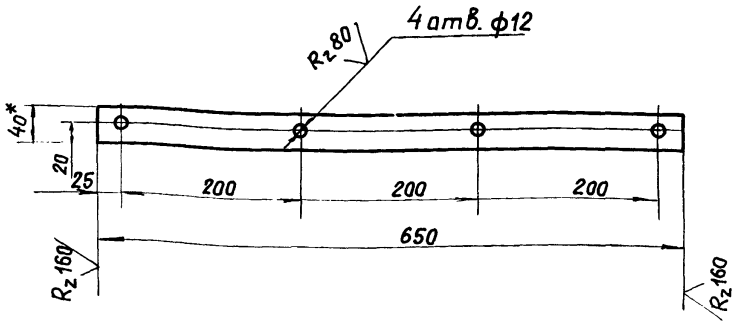

1.* Размеры для справок.
2. Предельные отклонения размеров $\pm \frac{t_2}{2}$

Изм.	Лист	№ докум.	Подп.	Дата
Разраб.		Вишневский		VI-89
Пров.		Строганов		VI-89
Т.контр.		Ройзман		VI-89
Рук. гр.		Зайцева		VI-89
Н.контр.		Гордеева		VI-89
Утв.		Ройзман		VI-89

5Т1.03.03.004

Прижим

Лит.	Масса	Масштаб
И	0,8	1:5
Лист	Листов 1	

Полоса 4×40 ГОСТ 103-76 / ВСт.3-I ГОСТ 535-79

САНТЕХНИИПРОЕКТ

Типовой проект 903-1-273.89 Альбом 6.

5Т1.03.03.005

Исполнение 5Т1.03.03.005-01.
Остальное см. 5Т1.03.03.005

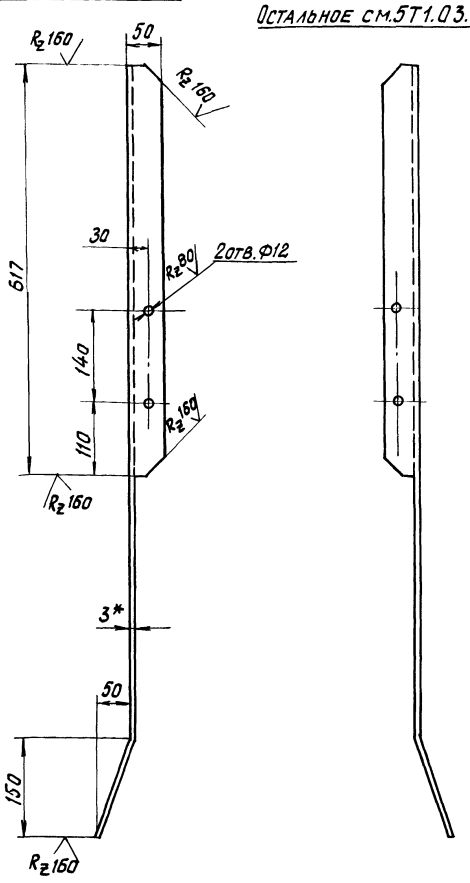

Развертка
М1:10

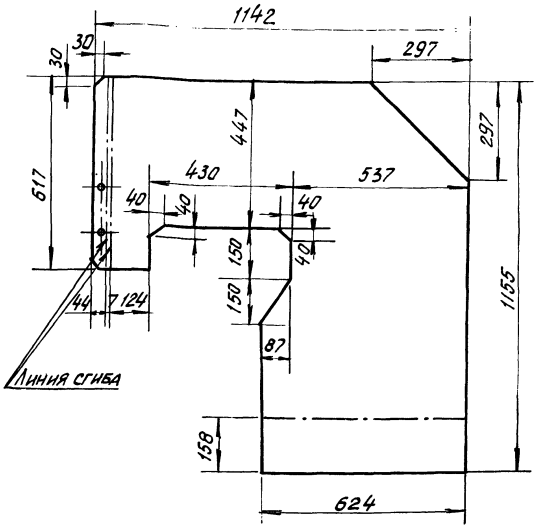

1.* Размеры для справок.
2. Предельные отклонения размеров $\pm \frac{t_2}{2}$.

Изм.	Лист	№ докум.	Подп.	Дата	5Т1.03.03.005			
Разраб.		Вишневский		VI-89	Боковина	Лит.	Масса	Масшт.
Пров.		Строганов		VI-89		И	21,0	1:5
Т.контр.		Ройзман		VI-89		Лист	Листов 1	
Рук.гр.		Зайцева		VI-89				
Н.контр.		Гордеева		VI-89	Лист Б-ПН-3 ГОСТ 19903-74 Вст3-1 ГОСТ 16523-70	САНТЕХНИИПРОЕКТ		
Утв.		Ройзман		VI-89				

Формат А3

Инв.№подл. | Подп. и дата | Взам.инв.№ | Инв.№дубл. | Подп. и дата

5Т1.03.03.006

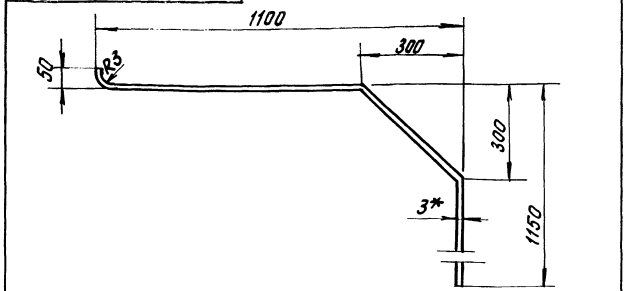

Развертка

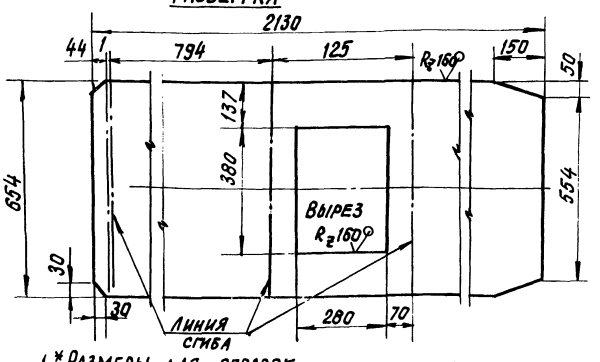

1.* Размеры для справок.
2. Предельные отклонения размеров $\pm \frac{t_2}{2}$.

Изм.	Лист	№ докум.	Подп.	Дата	5Т1.03.03.006			
Разраб.		Вишневский		VI-89	Крышка	Лит.	Масса	Масшт.
Пров.		Строганов		VI-89		И	33,0	1:10
Т.контр.		Ройзман		VI-89		Лист	Листов 1	
Рук.гр.		Зайцева		VI-89				
Н.контр.		Гордеева		VI-89	Лист Б-ПН-3 ГОСТ 19903-74 Вст.3-1 ГОСТ 16523-70	САНТЕХНИИПРОЕКТ		
Утв.		Ройзман		VI-89				

Формат А4

5Т1.03.03.007

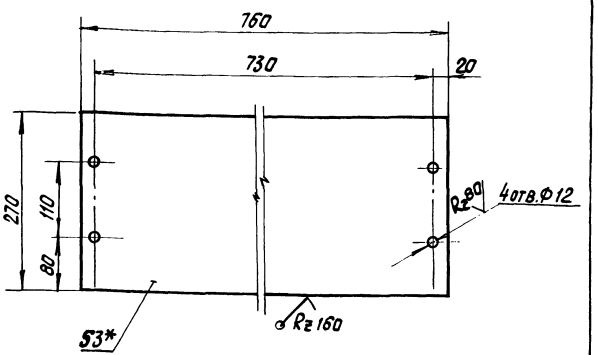

1.* Размеры для справок.
2. Предельные отклонения размеров $\pm \frac{t_2}{2}$.

Изм.	Лист	№ докум.	Подп.	Дата	5Т1.03.03.007			
Разраб.		Вишневский		VI-89	Щиток	Лит.	Масса	Масшт.
Пров.		Строганов		VI-89		И	4,8	1:5
Т.контр.		Ройзман		VI-89		Лист	Листов 1	
Рук.гр.		Зайцева		VI-89				
Н.контр.		Гордеева		VI-89	Лист Б-ПН-3 ГОСТ 19903-74 В.Ст.3-1 ГОСТ 16523-70	САНТЕХНИИПРОЕКТ		
Утв.		Ройзман		VI-89				

Формат А4

Типовой проект УШЗ-1-213.84. Альбом 0.

5Т1.03.03.008

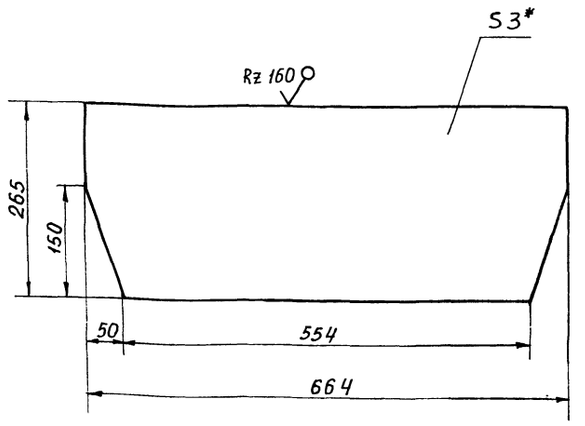

1.* Размер для справок

2. Предельные отклонения размеров $\pm \frac{t_2}{2}$

Изм.	Лист	№ докум.	Подп.	Дата
Разраб.		Вишневский		VI-89
Пров.		Строганов		VI-89
Т. контр.		Ройзман		VI-89
Рук. гр.		Зайцева		VI-89
Н. контр.		Гордеева		VI-89
Утв.		Ройзман		VI-89

5Т1.03.03.008

Связь

Лит.	Масса	Масштаб
И	4,1	1:5

Лист	Листов 1

Лист Б-ПН-3 ГОСТ 19903-74 / Вст3-I ГОСТ 16523-70

САНТЕХНИИПРОЕКТ

Формат А4

5Т1.03.03.009

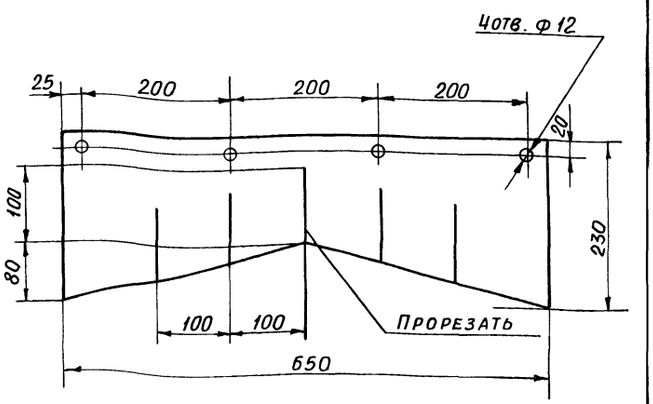

Предельные отклонения размеров $\pm \frac{t_2}{2}$

Изм.	Лист	№ докум.	Подп.	Дата
Разраб.		Вишневский		VI-89
Пров.		Строганов		VI-89
Т. контр.		Ройзман		VI-89
Рук. гр.		Зайцева		VI-89
Н. контр.		Гордеева		VI-89
Утв.		Ройзман		VI-89

5Т1.03.03.009

Завеса

Лит.	Масса	Масштаб
И	1,6	1:5

Лист	Листов 1

Пластина I, лист ОМ6-С-6×650-5,8 ГОСТ 7338-77

САНТЕХНИИПРОЕКТ

Формат А4

		Обозначение	Наименование		Примеч.
			Документация		
А2		5Т1.03.05.000СБ	Сборочный чертеж		
			Детали		
Б4	1	5Т1.03.05.001	Поперечина		
			Уголок Б-50×50×5 ГОСТ 8509-86 / Вст3-I ГОСТ 535-79	1	3,6кг
Б4	2	5Т1.03.05.002	Подвеска правая		
			Уголок Б-50×50×5 ГОСТ 8509-86 / Вст3-I ГОСТ 535-79	1	1,5кг
Б4	3	5Т1.03.05.003	Подвеска левая		
			Уголок Б-50×50×5 ГОСТ 8509-86 / Вст3-I ГОСТ 535-79	1	1,5 кг
			Стандартные изделия		
	4		Болт М10×30.46		
			ГОСТ 7798-70	2	
	5		Гайка М10.5		
			ГОСТ 5915-70	2	
	6		Шайба 10.01		
			ГОСТ 11371-70	2	
	7		Шайба 10.65Г		
			ГОСТ 6402-70	2	

Изм.	Лист	№ докум.	Подп.	Дата
Разраб.		Вишневский		VI-89
Пров.		Строганов		VI-89
Рук. гр.		Зайцева		VI-89
Н. контр.		Гордеева		VI-89
Утв.		Ройзман		VI-89

5Т1.03.05.000

Ограничитель хода скребка

Лит.	Лист	Листов
И		1

САНТЕХНИИПРОЕКТ

Формат А4

Изм.	Лист	№ докум.	Подп.	Дата
Разраб.		Вишневский		
Пров.		Строганов		
Т. контр.		Ройзман		
Рук. гр.		Зайцева		
Н. контр.		Гордеева		
Утв.		Ройзман		

Лит.	Масса	Масштаб

Лист	Листов

САНТЕХНИИПРОЕКТ

5Т1.03.05.000СБ

Типовой проект 903-1-273.89. Альбом 6.

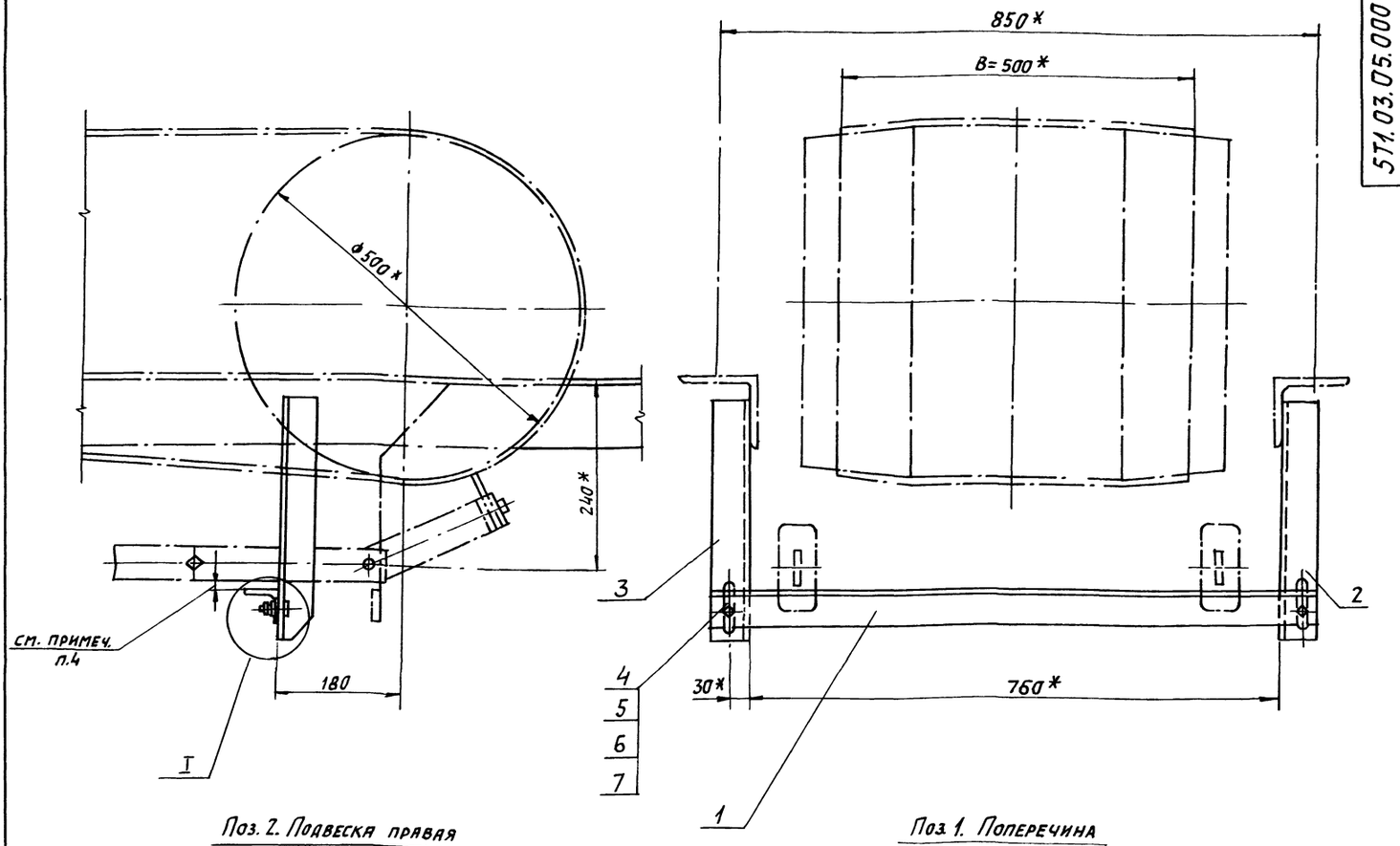

Поз. 2. Подвеска правая

Поз. 1. Поперечина

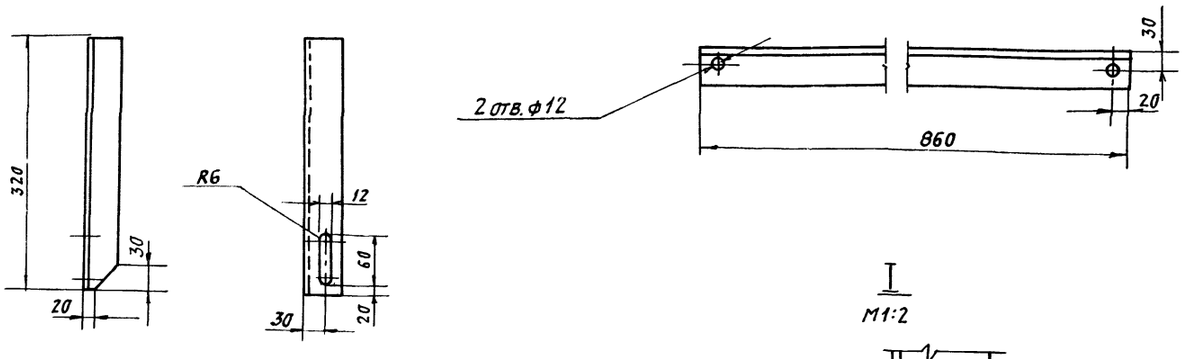

Поз. 3. Подвеска левая
(остальное см. поз. 2)

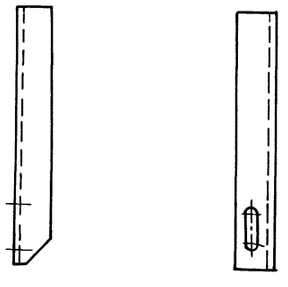

I
М1:2

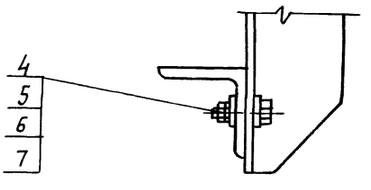

1. * Размеры для справок.
2. Предельные отклонения размеров $\pm \frac{t_2}{2}$.
3. Кромки реза - $\sqrt{Rz\,160}$, отверстия - $\sqrt{Rz\,80}$, остальное - $\sqrt{}$.
4. Установку уголка поз. 1 производить при снятой резине скребка. При опущенных рычагах с грузом должен быть обеспечен зазор 2-4 мм между лентой конвейера и металлическими деталями скребка.

Изм.	Лист	№ докум.	Подп.	Дата
Разраб.		Вишневский		VI-89
Пров.		Строганов		VI-89
Т. контр.		Ронзман		VI-89
Рук. гр.		Зайцева		VI-89
Н. контр.		Гордеева		VI-89
Утв.		Ронзман		VI-89

5Т1.03.05.000СБ

Ограничитель хода скребка. Сборочный чертеж.

Литера	Масса	Масштаб
И	7,0	1:5
Лист	Листов 1	

САНТЕХНИИПРОЕКТ

Инв. № подл. | Подпись и дата | Взам. инв. № | Инв. № дубл. | Подпись и дата

Типовой проект 903-1-273.89. Альбом 6.

Формат	Зона	Поз.	Обозначение	Наименование	Кол.	Примеч.
				Документация		
А2			5Т1.04.00.000 СБ	Сборочный чертеж		
				Сборочные единицы		
А4		1	5Т1.04.01.000	Опора натяжки	1	
А4		2	5Т1.04.03.000	Ограждение натяжки	1	
				Стандартные изделия		
		4		Болт М12х30.46 ГОСТ 7798-70	2	
		5		Болт М20х90.46 ГОСТ 7798-70	4	
		6		Гайка М12.5 ГОСТ 5915-70	2	
		7		Гайка М20.5 ГОСТ 5915-70	4	
		8		Шайба 12.65Г ГОСТ 6402-70	2	
		9		Шайба 20.65Г ГОСТ 6402-70	4	
		10		Шайба 20.01 ГОСТ 11371-70	4	
				Прочие изделия		
		11		Очиститель барабана винтовой натяжки 05040-60	1	
		12		Устройство натяжное винтовое 5040-60-80	1	

Изм.	Лист	№ докум.	Подп.	Дата
Разраб.		Заручкая		VI-89
Пров.		Строганов		VI-89
Рук. гр.		Зайцева		VI-89
Н. контр.		Гордеева		VI-89
Утв.		Ройзман		VI-89

5Т1.04.00.000

Устройство натяжное винтовое

Лит.	Лист	Листов
И		1

САНТЕХНИИПРОЕКТ

Формат А4

Формат	Зона	Поз.	Обозначение	Наименование	Кол.	Примеч.
				Документация		
А2			5Т1.04.01.000 СБ	Сборочный чертеж		
				Детали		
Б4		1	5Т1.04.01.001	Стойка ℓ=520 h14		
				Уголок Б-63х63х6 ГОСТ 8509-86 / ВСт3-1 ГОСТ 535-79	2	3,0 кг
Б4		2	5Т1.04.01.002	Стойка ℓ=150 h14		
				Уголок Б-63х63х6 ГОСТ 8509-86 / ВСт3-1 ГОСТ 535-79	2	1,0 кг
Б4		3	5Т1.04.01.003	Прогон ℓ=1580 h14		
				Уголок Б-75х75х8 ГОСТ 8509-86 / ВСт3-1 ГОСТ 535-79	2	13,5 кг
Б4		4	5Т1.04.01.004	Связь		
				Уголок Б-63х63х6 ГОСТ 8509-86 / ВСт3-1 ГОСТ 535-79	2	5,0 кг
Б4		5	5Т1.04.01.005	Связь ℓ=880 h14		
				Уголок Б-63х63х6 ГОСТ 8509-86 / ВСт3-1 ГОСТ 535-79	2	4,9 кг
Б4		6	5Т1.04.01.006	Опора ℓ=140 h14		
				Уголок Б-63х63х6 ГОСТ 8509-86 / ВСт3-1 ГОСТ 535-79	2	0,9 кг
Б4		7	5Т1.04.01.007	Планка 120 h14 х 190 h14		
				Лист Б-ПН-8 ГОСТ 19903-74 / ВСт3-1 ГОСТ 14637-79	2	1,4 кг

Взам. инв. № | Инв. № дубл. | Подп. и дата | Инв. № подл. | Подп. и дата

Изм.	Лист	№ докум.	Подп.	Дата
Разраб.		Заручкая		VI-89
Пров.		Строганов		VI-89
Рук. гр.		Зайцева		VI-89
Н. контр.		Гордеева		VI-89
Утв.		Ройзман		VI-89

5Т1.04.01.000

Опора натяжки

Литера	Лист	Листов
И	1	2

САНТЕХНИИПРОЕКТ

Формат А4

Формат	Зона	Поз.	Обозначение	Наименование	Кол.	Прим.
Б4		8	5Т1.04.01.008	Планка 100 h14 х 120 h14		
				Лист Б-ПН-8 ГОСТ 19903-74 / ВСт3-1 ГОСТ 14637-79	2	0,8 кг
Б4		9	5Т1.04.01.009	Косынка		
				Лист. Б-ПН-8 ГОСТ 19903-74 / ВСт3-1 ГОСТ 14637-79	2	2,4 кг

Изм.	Лист	№ докум.	Подп.	Дата

5Т1.04.01.000

Лист 2

Формат А4

Формат	Зона	Поз.	Обозначение	Наименование	Кол.	Примечание
				Документация		
А2			5Т1.04.03.000 СБ	Сборочный чертеж		
				Детали		
А4		1	5Т1.04.03.001	Крышка	1	
А4		2	5Т1.04.03.002	Стенка	1	
А4		3	5Т1.04.03.002-01	Стенка	1	
А4		4	5Т1.04.03.003	Кронштейн	1	
А4		5	5Т1.04.03.004	Кронштейн	1	
Б4		6	5Т1.04.03.005	Связь		
				Уголок Б-50х50х6 ГОСТ 8509-86 / ВСт3-1 ГОСТ 535-79		
				ℓ=640 h14	1	2,4 кг

Взам. инв. № | Инв. № дубл. | Подп. и дата | Инв. № подл. | Подп. и дата

Изм.	Лист	№ докум.	Подп.	Дата
Разраб.		Заручкая		VI-89
Пров.		Строганов		VI-89
Рук. гр.		Зайцева		VI-89
Н. контр.		Гордеева		VI-89
Утв.		Ройзман		VI-89

5Т1.04.03.000

Ограждение натяжки

Лит	Лист	Листов
И		1

САНТЕХНИИПРОЕКТ

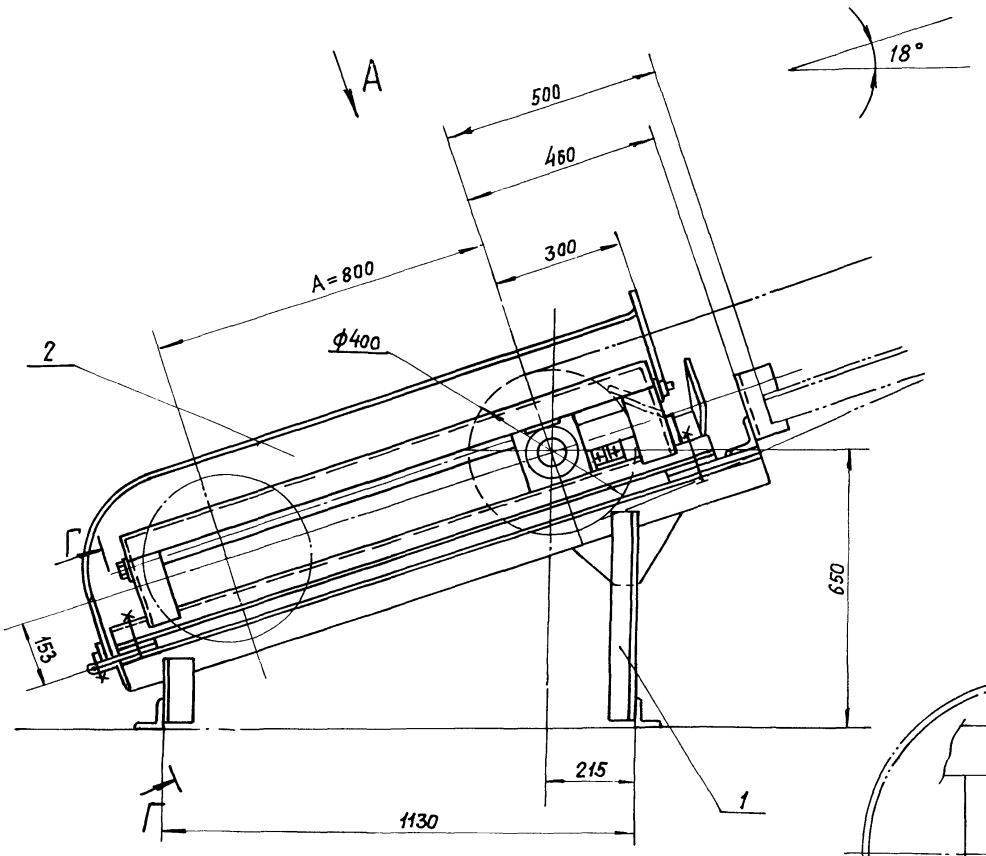

Вид А

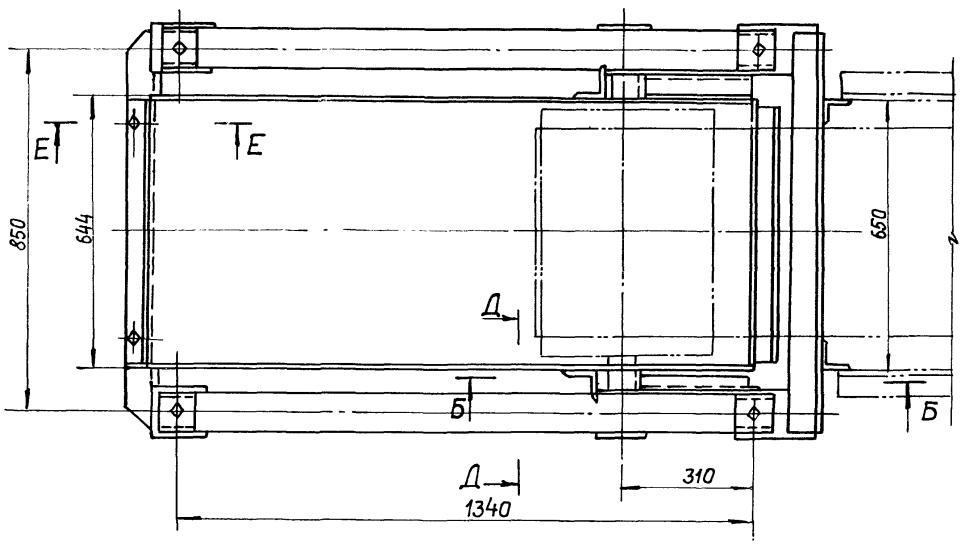

Б-Б

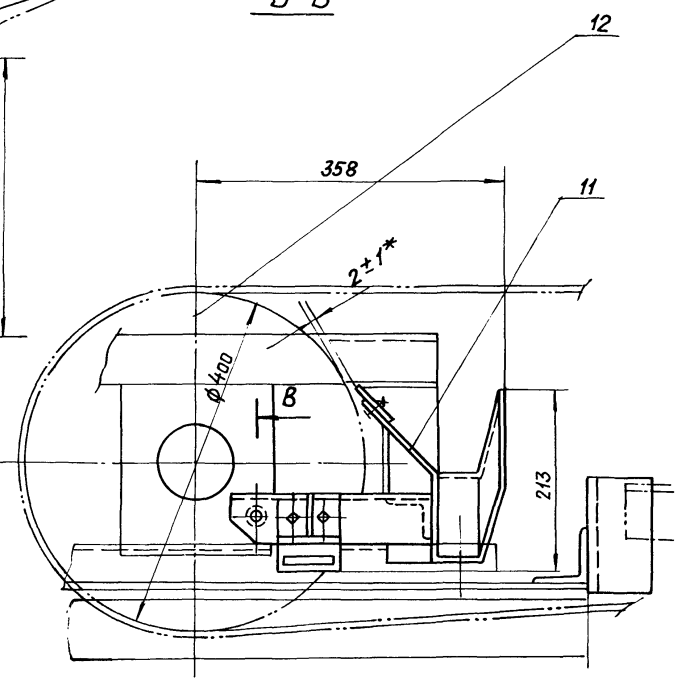

В

Е-Е
М1:5

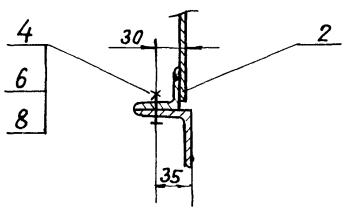

Д-Д повернуто
М1:5

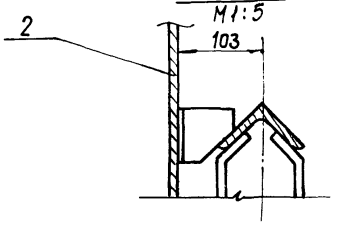

В-В
М1:2

Сверлить и нарезать в корпусе подшипника при монтаже

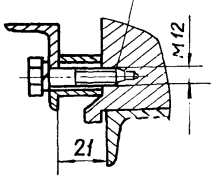

Г-Г
М1:5

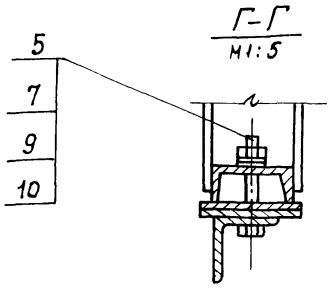

* Размер исполнительный, остальные для справок.

Изм.	Лист	№ докум.	Подп.	Дата
Разраб.		Зарецкая		VI-89
Пров.		Строганов		VI-89
Т.контр.		Ройзман		VI-89
Рук. гр.		Зайцева		VI-89
Н.контр.		Гордеева		VI-89
Утв.		Ройзман		VI-89

5Т1.04.00.000.СБ

Устройства натяжное винтовое. Сборочный чертеж.

Лит.	Масса	Масштаб
И	360	1:10
Лист	Листов 1	

САНТЕХНИИПРОЕКТ

Инв.№ подл. | Подп. и дата | Взам. инв.№ | Инв.№ дубл. | Подпись и дата

Формат А2

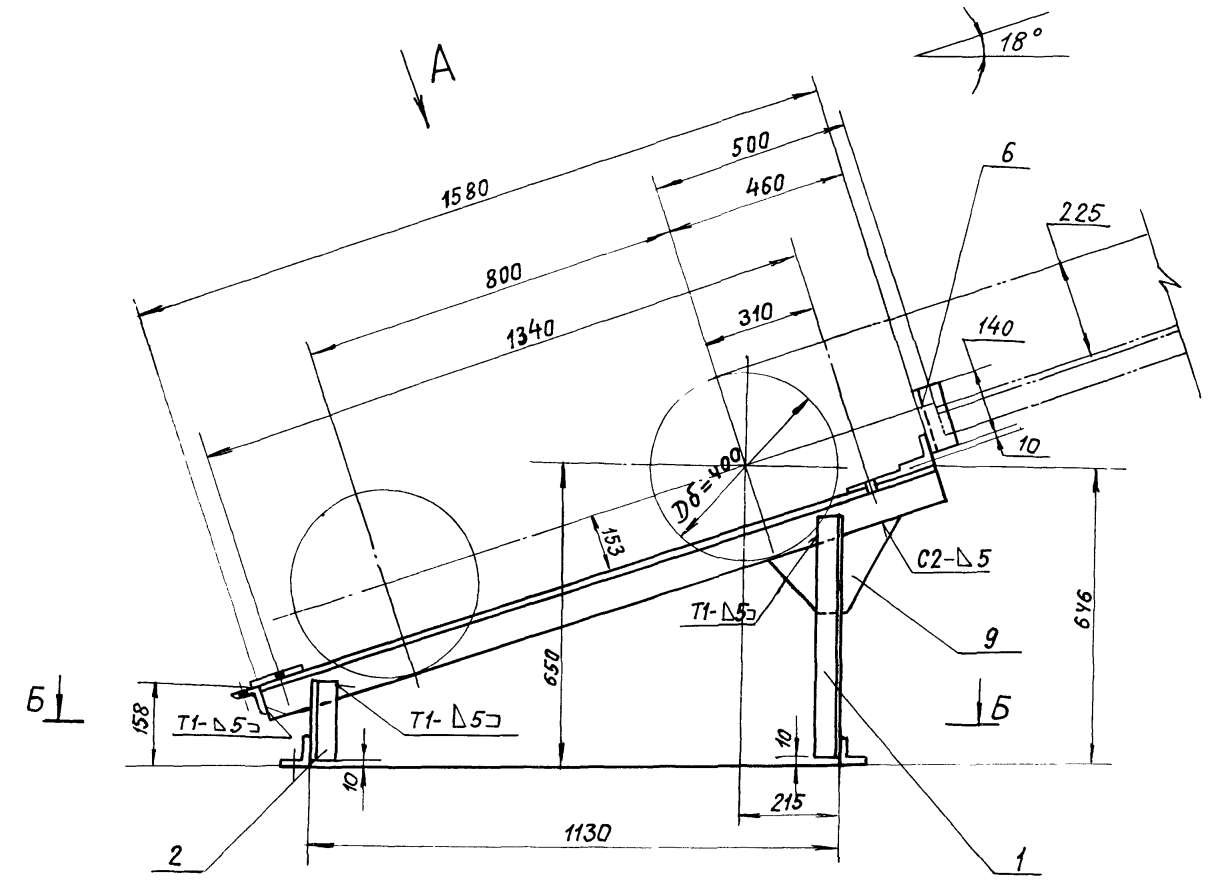

Поз. 9

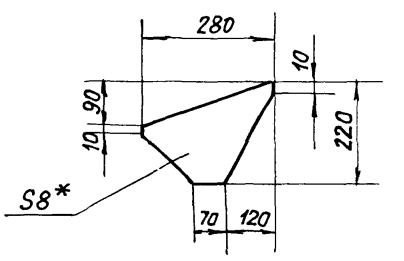

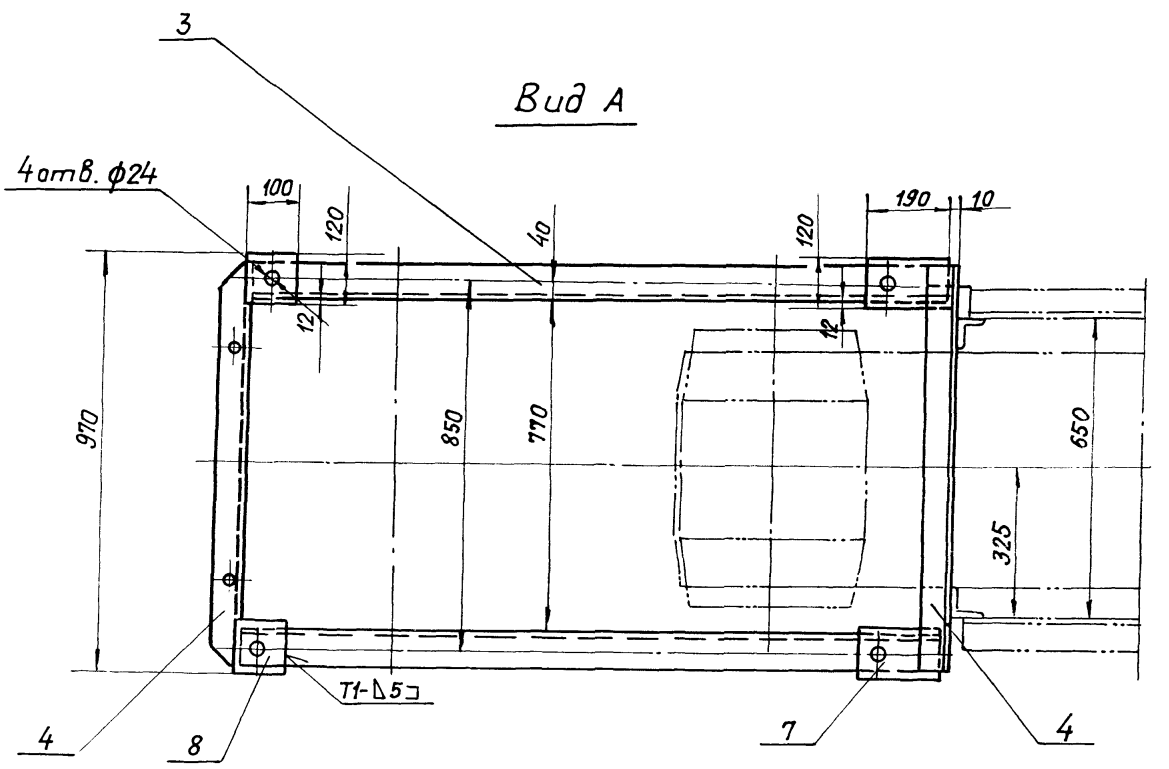

Поз. 4

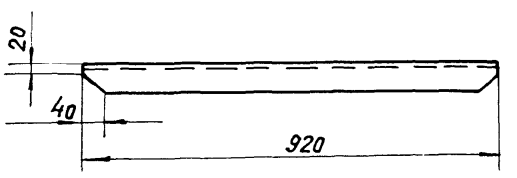

Б-Б

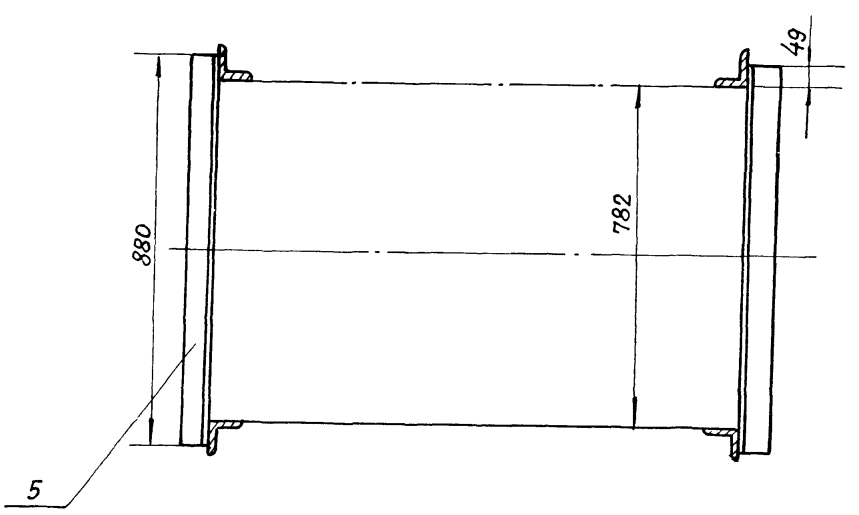

1* Размер для справок.

2. Предельные отклонения размеров $\pm \frac{t_2}{2}$.

3. Крамки реза — $Rz\,160$, отверстия — $Rz\,80$, остальное — $\forall$.

4. Сварные швы по ГОСТ 5264-80.

5. Электроды типа Э42 ГОСТ 9467-75.

					5Т1.04.01.000 СБ	
Изм.	Лист	№ докумен.	Подп.	Дата	Опора натяжки. Сборочный чертеж.	Литера: У; Масса: 65; Масштаб: 1:10
Разраб.		Заруцкая		VI-89		Лист; Листов 1
Прав.		Строганов		VI-89		САНТЕХНИИПРОЕКТ
Т.контр.		Ройзман		VI-89		
Рук. гр.		Зайцева		VI-89		
Н.контр.		Гордеева		VI-89		
Утв.		Ройзман		VI-89		

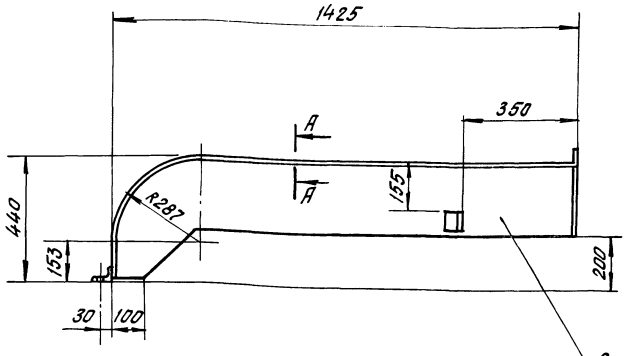

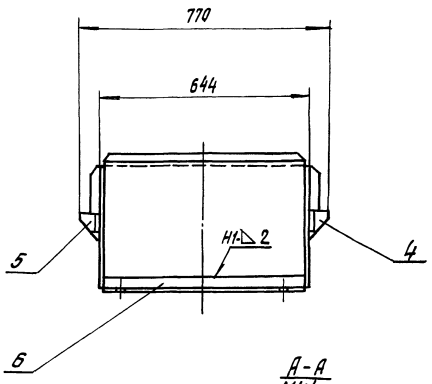

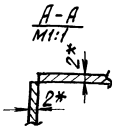

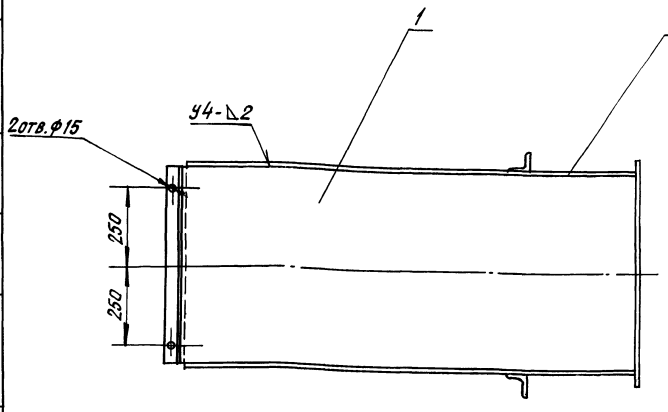

1.* Размеры для справок.

2. Предельные отклонения размеров $\pm\frac{t_2}{2}$

3. Кромки реза – $R_z 160$, отверстия – $R_z 80$, остальное – $\forall$

4. Сварные швы по ГОСТ 5264-80.

5. Электроды типа Э42 ГОСТ 9467-75.

Изм.	Лист	№ докум.	Подп.	Дата	5Т1.04.03.000СБ			
Разраб.		Зарецкая		VI-83	Ограждение натяжки	Лит.	Масса	Масштаб
Пров.		Строганов		VI-83		И	30	1:10
Т. контр.		Ройзман		VI-83	Сборочный чертеж	Лист	Листов 1	
Рук. гр.		Зайцева		VI-83		САНТЕХНИИПРОЕКТ		
Н. контр.		Гордеева		VI-83				
Утв.		Ройзман		VI-83				

Формат А3

$R_z 160$ $\forall(\surd)$

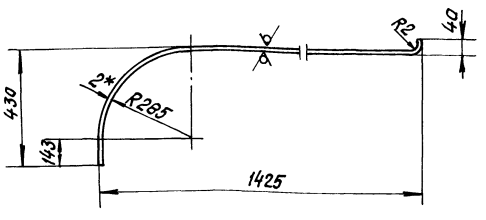

Развертка

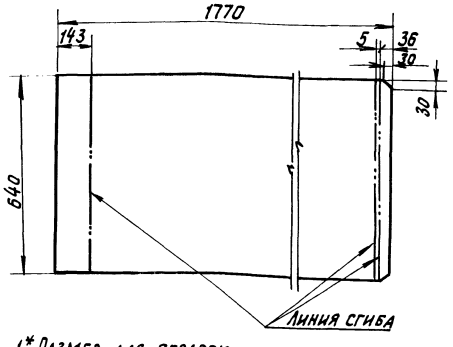

1.* Размер для справок.

2. Предельные отклонения размеров $\pm\frac{t_2}{2}$.

Изм.	Лист	№ докум.	Подп.	Дата	5Т1.04.03.001			
Разраб.		Зарецкая		VI-83	Крышка	Лит.	Масса	Масшт.
Пров.		Строганов		VI-83		И	6,2	1:10
Т. контр.		Ройзман		VI-83		Лист	Листов 1	
Рук. гр.		Зайцева		VI-83	Лист Б-ПН-2 ГОСТ 19903-74	САНТЕХНИИПРОЕКТ		
Н. контр.		Гордеева		VI-83	Вст.3-1 ГОСТ 16523-70			
Утв.		Ройзман		VI-83				

Формат А4

$R_z 160$ $\forall(\surd)$

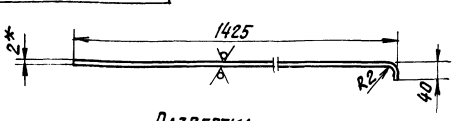

Развертка

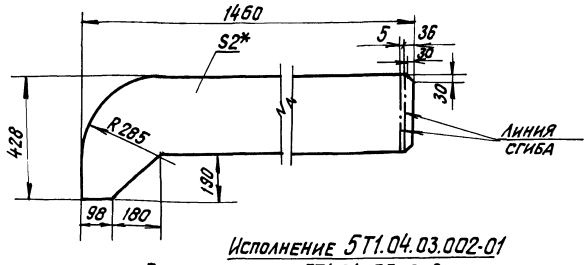

Исполнение 5Т1.04.03.002-01

Остальное см. 5Т1.04.03.002

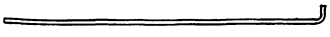

1.* Размер для справок.

2. Предельные отклонения размеров $\pm\frac{t_2}{2}$.

Изм.	Лист	№ докум.	Подп.	Дата	5Т1.04.03.002			
Разраб.		Зарецкая		VI-83	Стенка	Лит.	Масса	Масшт.
Пров.		Строганов		VI-83		И	5,5	1:10
Т. контр.		Ройзман		VI-83		Лист	Листов 1	
Рук. гр.		Зайцева		VI-83	Лист Б-ПН-2 ГОСТ 19903-74	САНТЕХНИИПРОЕКТ		
Н. контр.		Гордеева		VI-83	Вст.3-1 ГОСТ 16523-70			
Утв.		Ройзман		VI-83				

Формат А4

5Т1.04.03.003

Rz 160

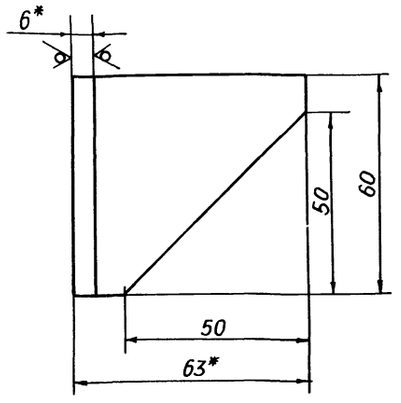

1. * Размеры для справок

2. Предельные отклонения размеров $\pm \frac{t2}{2}$

Изм	Лист	№ докум.	Подп.	Дата	5Т1.04.03.003			
Разраб.		Заруцкая		VI-89	Кронштейн	Лит.	Масса	Масштаб
Пров.		Строганов		VI-89		И	0,4	1:1
Т. контр.		Ройзман		VI-89		Лист	Листов 1	
Рук. гр.		Зайцева		VI-89	Уголок Б-63х63х6 ГОСТ 8509-86 Ст3-I ГОСТ 535-79	САНТЕХНИИПРОЕКТ		
Н. контр.		Гордеева		VI-89				
Утв.		Ройзман		VI-89				

Формат А4

5Т1.04.03.004

Rz 160

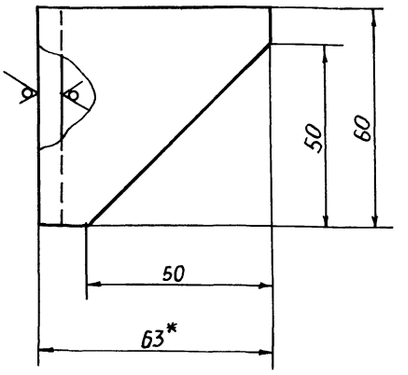

1.* Размер для справок

2. Предельные отклонения размеров $\pm \frac{t2}{2}$

Изм	Лист	№ докум.	Подп.	Дата	5Т1.04.03.004			
Разраб.		Заруцкая		VI-89	Кронштейн	Лит.	Масса	Масштаб
Пров.		Строганов		VI-89		И	0,4	1:1
Т. контр.		Ройзман		VI-89		Лист	Листов 1	
Рук. гр.		Зайцева		VI-89	Уголок Б-63х63х6 ГОСТ 8509-86 Ст3-I ГОСТ 535-79	САНТЕХНИИПРОЕКТ		
Н. контр.		Гордеева		VI-89				
Утв.		Ройзман		VI-89				

Формат А4

Инв. № подл. | Подп. и дата | Взам. инв. № | Инв. № дубл. | Подп. и дата

Формат	Зона	Поз.	Обозначение	Наименование	Кол.	Примечание
				Документация		
А2			5Т2.05.00.000 СБ	Сборочный чертеж		
				Сборочные единицы		
А4		1	5Т1.05.01.000	Панель ограждения l=3000 h14	13	
				Детали		
Б4		5	5Т2 05.00.001	Полка 10 h14 х 90 h14 Лист Б-ПН-4 ГОСТ 19903-74 В.Ст3-I ГОСТ 14637-79	1	0,2кг
Б4		6	5Т2 05.00.002	Щиток Лист Б-ПН-4 ГОСТ 19903-74 В Ст3-I ГОСТ 14637-79	1	1,6кг
Б4		7	5Т2.05.00.003	Ребро 82 h14 х 100 h14 Лист Б-ПН-4 ГОСТ 19903-74 В.Ст3-I ГОСТ 14637-79	6	0,2кг
Б4		8	5Т2.05.00.004	Плита 100 h14 х 100 h14 Лист Б-ПН-4 ГОСТ 19903-74 В.Ст3-I ГОСТ 14637-79	12	0,3кг

Изм	Лист	№ докум.	Подп.	Дата	5Т2.05.00.000			
Разраб.		Редкоречев		VI-89	Установка ограждений и аварийных выключателей	Лит.	Лист	Листов
Пров.		Зайцева		VI-89		И	1	2
Рук. гр.		Зайцева		VI-89		САНТЕХНИИПРОЕКТ		
Н. контр.		Гордеева		VI-89				
Утв.		Ройзман		VI-89				

Формат А4

Формат	Зона	Поз.	Обозначение	Наименование	Кол.	Примечание
Б4		9	5Т2.05.00.005	Связь l=776 h14 Уголок Б-63х63х6 ГОСТ 8509-86 Ст3-I ГОСТ 535-79	1	4,5кг
Б4		10	5Т2 05.00.006	Крючок Круг В 6 ГОСТ 2590-71 Ст3-I ГОСТ 535-79	12	0,2кг
				Стандартные изделия		
		15		Болт М12х30.46 ГОСТ 7798-70	30	
		16		Гайка М 12.5 ГОСТ 5915-70	30	
		17		Шайба 12.65Г ГОСТ 6402-70	30	
				Прочие изделия		
		19		Устройство выключающее канатное l к = 40м	1	
		20		Устройство выключающее рычажное	6	
		21		Датчик скорости УПДС	1	
				Материалы		
		22		Сетка 20-2,0-0 ГОСТ 5336-80	15м	
		23		Уголок 63х32х3 ГОСТ 8509-86 Ст3-I ГОСТ 535-79	17м	

Изм	Лист	№ докум.	Подп.	Дата	5Т2.05.00.000	Лист 2

Формат А4

5Т2.05.00.000.СБ

Типовой проект 903-1-273.89 Альбом 6

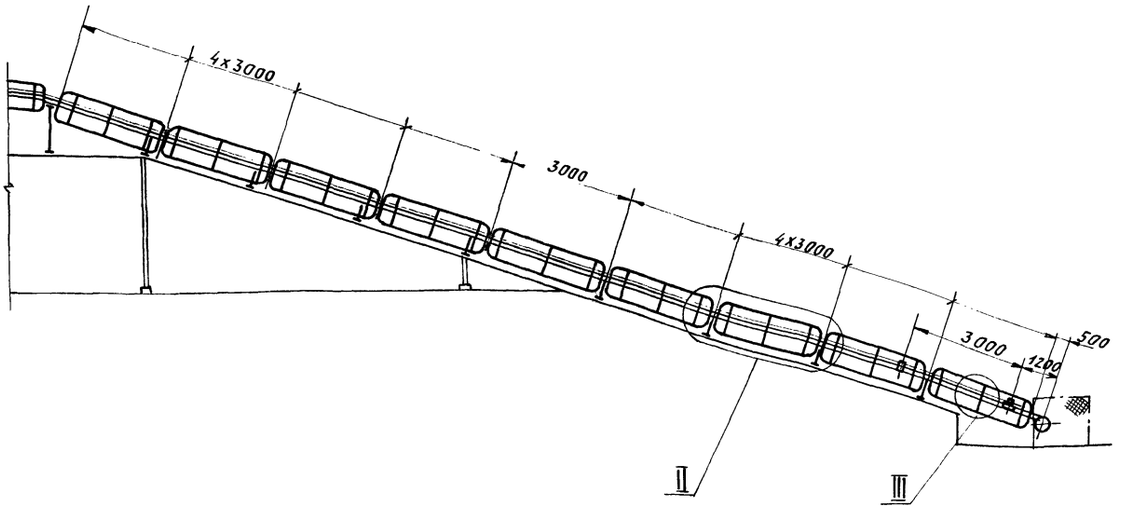

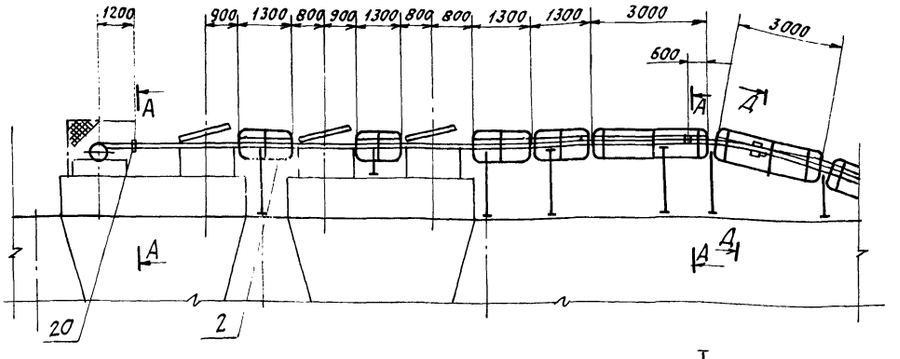

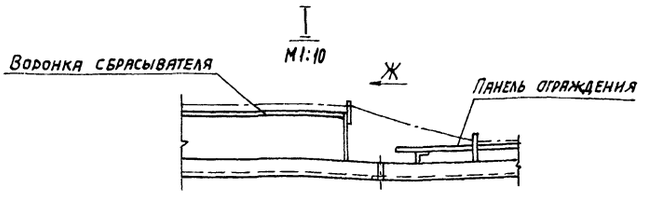

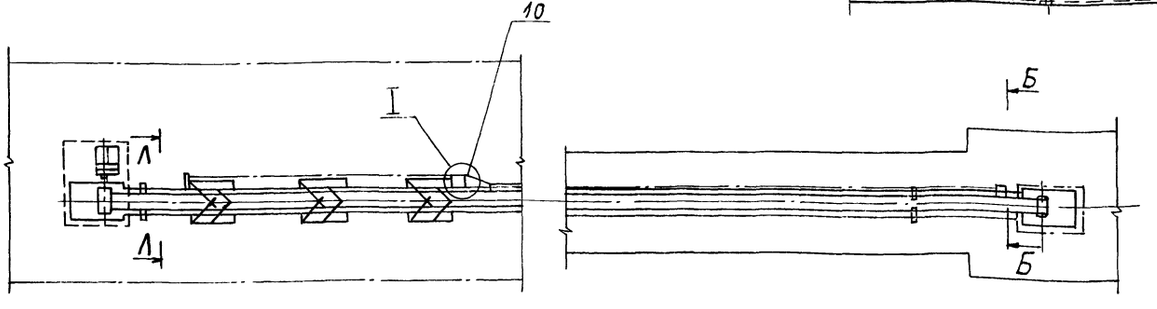

5. Предусмотреть ограждение устройств приводного и натяжного из съемных щитов, выполняемых по месту, из металлической сетки с яч. 20х20 и уголков 32х32х3, Н=1200 мм.

6. Боковое ограждение конвейера и устройство выключающее канатное ставить со стороны основного прохода. Крючки, поз. 10, приваривать к секциям мет. констр. конвейера с шагом ~5000 и к каждой воронке сбрасывателя с одной стороны.

7. Ограждение конвейера поз. 2 изготовить из ограждений поз. 1

1. Предельные отклонения размеров $\pm \frac{t_2}{2}$.
2. Кромки реза - $\overset{Rz\,320}{\nabla}$, отверстий - $\overset{Rz\,80}{\nabla}$, остальное - ∇.
3. Сварные швы по ГОСТ 5264-80.
4. Электроды типа Э42, ГОСТ 9467-75.

Изм.	Лист	№ докум.	Подп.	Дата
Разраб.		Редкоречев		VI-89
Пров.		Зайцева		VI-89
Т.контр.		Ронзман		VI-89
Рук. гр.		Зайцева		VI-89
Н.контр.		Гордеева		VI-89
Утв.		Ронзман		VI-89

5Т2.05.00.000.СБ

Установка ограждений и аварийных выключателей. Сборочный чертеж.

Литера	Масса	Масштаб
И	510	1:100
Лист 1	Листов 2	

САНТЕХНИИПРОЕКТ

Инв.№ подл. | Подпись и дата | Взам.инв.№ | Инв.№ дубл. | Подпись и дата

23945-07 43

Копировал:

Формат А2

А-А
М1:5

Вид Н
М1:5

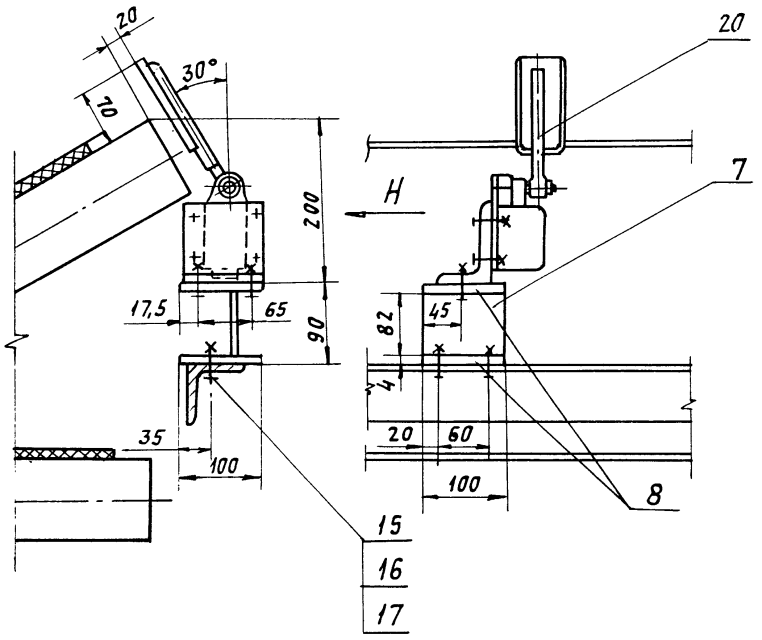

III, повернуто
М1:10

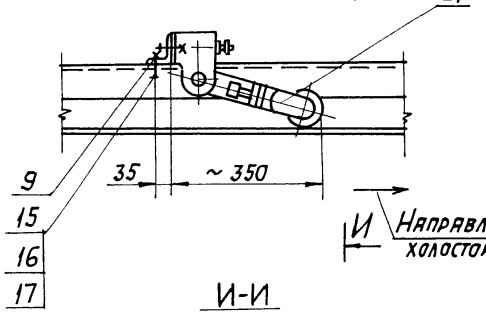

И-И
М1:10

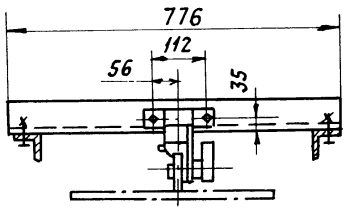

Поз. 9. Уголок
М1:10

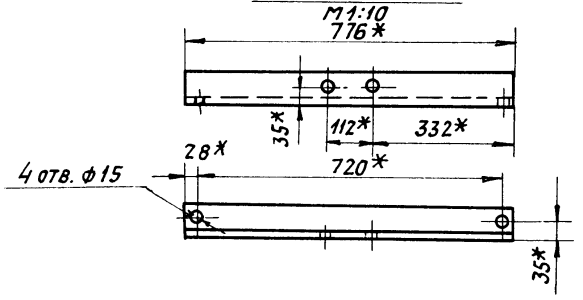

II, повернуто
М1:10

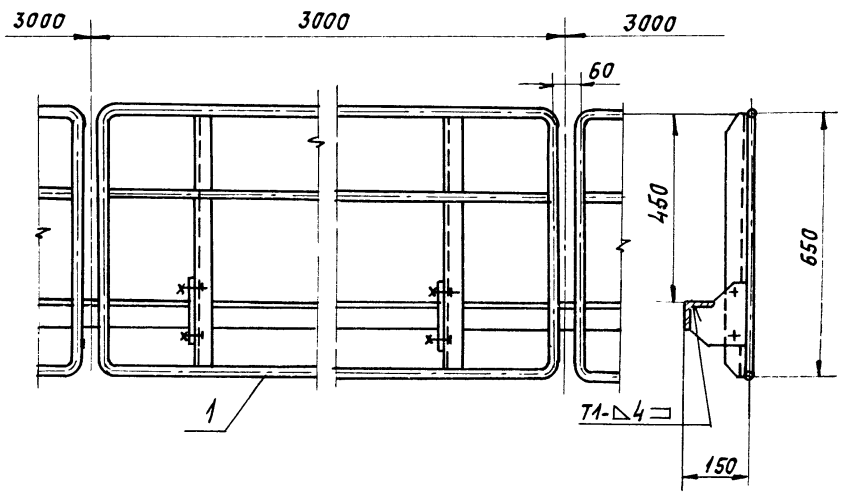

Вид К
М1:5

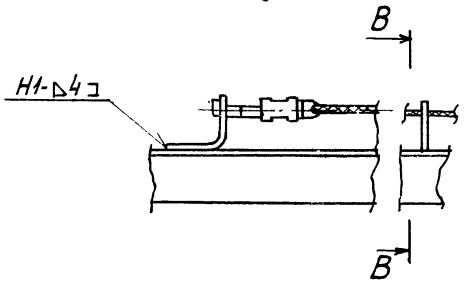

Б-Б повернуто
М1:5

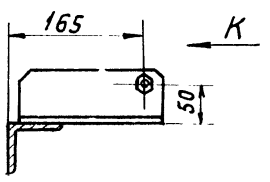

В-В
М1:5

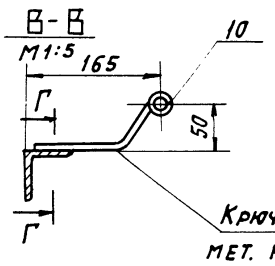

Г-Г
М1:5

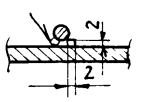

Крючки приваривать к мет. констр. с шагом ~5000 сварка ручная дуговая

Вид Е
М1:5

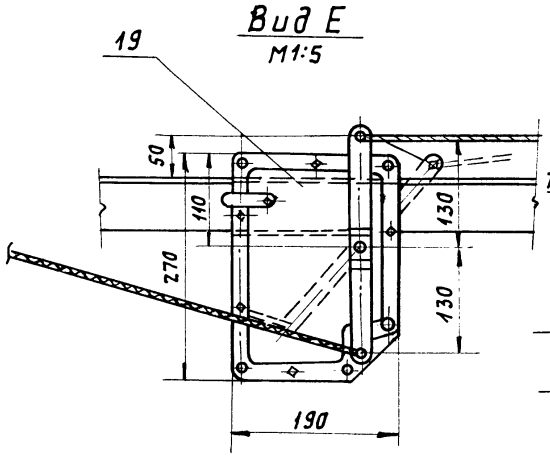

Д-Д повернуто
М1:5

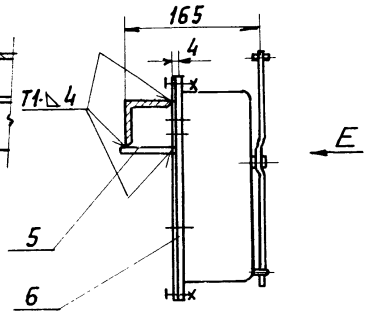

Вид Ж
М1:10

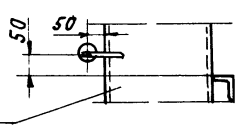

Воронка сбрасывателя

Л-Л
М1:10

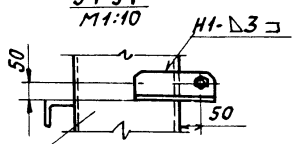

Воронка сбрасывателя

Поз. 6. Щиток
М1:5

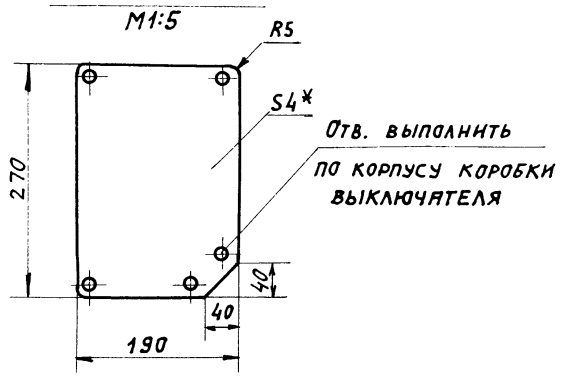

Поз. 10 Крючок
М1:2

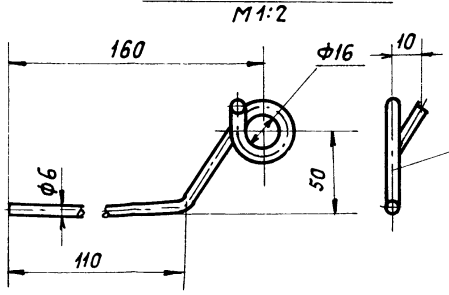

Длина развертки 235мм

Изм	Лист	№докум.	Подп.	Дата	5Т2.05.00.000 СБ	Лист 2

Типовой проект 903-1-273.89. Альбом 6

Формат	Зона	Поз.	Обозначение	Наименование	Кол.	Примечание
				Документация		
А2			5Т1.05.01.000СБ	Сборочный чертеж		
				Детали		
Б4		1	5Т1.05.01.001	Стойка		
				Уголок Б-40х40х4 ГОСТ 8509-86		
				Вст3-I ГОСТ 535-79	3	1,6кг
Б4		2	5Т1.05.01.002	Косынка		
				Лист Б-ПН-4 ГОСТ 19903-74		
				Вст3-I ГОСТ 14637-79	3	0,5кг
Б4		3	5Т1.05.01.004	Поручень ℓ=7132 h14		
				Круг В16 ГОСТ 2590-71		
				Вст3-I ГОСТ 535-79	1	11,3кг
Б4		4	5Т1.05.01.005	Связь ℓ=2924 h14		
				Круг В16 ГОСТ 2590-71		
				Вст3-I ГОСТ 535-79	1	4,6кг
				Стандартные изделия		
		5		Болт М12х30.46		
				ГОСТ 7798-70	6	
		6		Гайка М12.5 ГОСТ 5915-70	6	
		7		Шайба 12.65Г		
				ГОСТ 6402-70	6	

Инв.№ подл. | Подп. и дата | Взам. инв.№ | Инв.№ дубл. | Подп. и дата

Изм.	Лист	№ докум.	Подп.	Дата
Разраб.		Вишневский		VI-89
Пров.		Строганов		VI-89
Рук. гр.		Зайцева		VI-89
Н. контр.		Гордеева		VI-89
Утв.		Ройзман		VI-89

5Т1.05.01.000

Панель ограждения ℓ=3000

Лит.	Лист	Листов
И		1

САНТЕХНИИПРОЕКТ

Формат А4

Формат	Зона	Поз.	Обозначение	Наименование	Кол.	Примечание
				Документация		
*)			5Т1.08.00.000СБ	Сборочный чертеж		*А2х2
				Детали		
Б4		1	5Т1.08.00.001	Пояс правый ℓ=2050 h14		
				Уголок Б-50х50х5 ГОСТ 8509-86		
				Вст3-I ГОСТ 535-79	1	7,7кг
Б4		2	5Т1.08.00.002	Пояс левый ℓ=2050 h14		
				Уголок Б-50х50х5 ГОСТ 8509-86		
				Вст3-I ГОСТ 535-79	1	7,7кг
Б4		3	5Т1.08.00.003	Связь ℓ=880 h14		
				Уголок Б-50х50х5 ГОСТ 8509-86		
				Вст3-I ГОСТ 535-79	2	3,3кг
Б4		4	5Т1.08.00.004	Связь ℓ=350 h14		
				Уголок Б-50х50х5 ГОСТ 8509-86		
				Вст3-I ГОСТ 535-79	1	1,3кг
Б4		5	5Т1.08.00.005	Стойка правая ℓ=590 h14		
				Уголок Б-50х50х5 ГОСТ 8509-86		
				Вст3-I ГОСТ 535-79	2	2,2кг
Б4		6	5Т1.08.00.006	Стойка левая ℓ=590 h14		
				Уголок Б-50х50х5 ГОСТ 8509-86		
				Вст3-I ГОСТ 535-79	2	2,2кг
Б4		7	5Т1.08.00.007	Подвеска ℓ=340 h14		
				Уголок Б-50х50х5 ГОСТ 8509-86		
				Вст3-I ГОСТ 535-79	1	1,3кг

Инв.№ подл. | Подп. и дата | Взам. инв.№ | Инв.№ дубл. | Подп. и дата

Изм.	Лист	№ докум.	Подп.	Дата
Разраб.		Вишневский		VI-89
Пров.		Строганов		VI-89
Рук. гр.		Зайцева		VI-89
Н. контр.		Гордеева		VI-89
Утв.		Ройзман		VI-89

5Т1.08.00.000

Лоток направляющий

Лит.	Лист	Листов
И	1	3

САНТЕХНИИПРОЕКТ

Формат А4

Формат	Зона	Поз.	Обозначение	Наименование	Кол.	Примечание
Б4		8	5Т1.08.00.008	Стенка боковая		
				Лист Б-ПН-4 ГОСТ 19903-74		
				Вст3-I ГОСТ 14637-79	2	8,4кг
Б4		9	5Т1.08.00.009	Ребро		
				Лист Б-ПН-4 ГОСТ 19903-74		
				Вст3-I ГОСТ 14637-79	2	0,5кг
Б4		10	5Т1.08.00.010	Стенка торцевая		
				Лист Б-ПН-4 ГОСТ 19903-74		
				Вст3-I ГОСТ 14637-79	1	1,3кг
Б4		11	5Т1.08.00.011	Полоса 70 h14х2000 h14		
				Лист Б-ПН-4 ГОСТ 19903-74		
				Вст3-I ГОСТ 14637-79	2	4,4кг
Б4		12	5Т1.08.00.012	Прижим торцевой		
				Лист Б-ПН-4 ГОСТ 19903-74		
				Вст3-I ГОСТ 14637-79	1	0,7кг
Б4		13	5Т1.08.00.013	Прижим завесы		
				Полоса 4х30 ГОСТ 103-76		
				Вст3-I ГОСТ 535-79	1	0,32кг
Б4		14	5Т1.08.00.014	Косынка		
				Лист Б-ПН-4 ГОСТ 19903-74		
				Вст3-I ГОСТ 14637-79	4	0,3кг
Б4		15	5Т1.08.00.015	Косынка		
				Лист Б-ПН-4 ГОСТ 19903-74		
				Вст3-I ГОСТ 14637-79	4	0,4кг
Б4		16	5Т1.08.00.016	Крышка 450 h14х2050 h14		
				Лист Б-ПН-3 ГОСТ 19903-74		
				Вст3-I ГОСТ 16523-70	1	21,7кг
Б4		17	5Т1.08.00.017	Пруток ℓ=2000 h14		
				Круг В8 ГОСТ 2590-71		
				Вст3-I ГОСТ 535-79	2	0,8кг

Инв.№ подл. | Подп. и дата | Взам. инв.№ | Инв.№ дубл. | Подп. и дата

Изм.	Лист	№ докум.	Подп.	Дата

5Т1.08.00.000

Лист 2

Формат А4

Формат	Зона	Поз.	Обозначение	Наименование	Кол.	Примечание
Б4		18	5Т1.08.00.018	Пруток ℓ=320 h14		
				Круг В8 ГОСТ 2590-71		
				Вст3-I ГОСТ 535-79	1	0,13кг
Б4		19	5Т1.08.00.019	Уплотнение		
				Пластина I, лист ОМБ-С-8х		
				х120х2000-5,8 ГОСТ 7338-77	2	2,9кг
Б4		20	5Т1.08.00.020	Уплотнение		
				Пластина I, лист, ОМБ-С-8х		
				х170х320-5,8 ГОСТ 7338-77	1	0,5кг
Б4		21	5Т1.08.00.021	Прокладка		
				Пластина I, лист, ОМБ-С-3х		
				х50х350-5,8 ГОСТ 7338-77	1	0,08кг
Б4		22	5Т1.08.00.022	Прокладка		
				Пластина I, лист ОМБ-С-3х		
				х50х2050-5,8 ГОСТ 7338-77	2	0,45кг
Б4		23	5Т1.08.00.023	Завеса		
				Пластина I, лист, ОМБ-		
				-С-8-5.8 ГОСТ 7338-77	1	0,7кг
				Стандартные изделия		
		24		Болт М10х30.46		
				ГОСТ 7798-70	60	
		25		Гайка М10.5		
		26		ГОСТ 5915-70	60	

Инв.№ подл. | Подп. и дата | Взам. инв.№ | Инв.№ дубл. | Подп. и дата

Изм.	Лист	№ докум.	Подп.	Дата

5Т1.08.00.000

Лист 3

Типовой проект 903-1-273.89 Альбом 6.

5Т1.05.01.000СБ

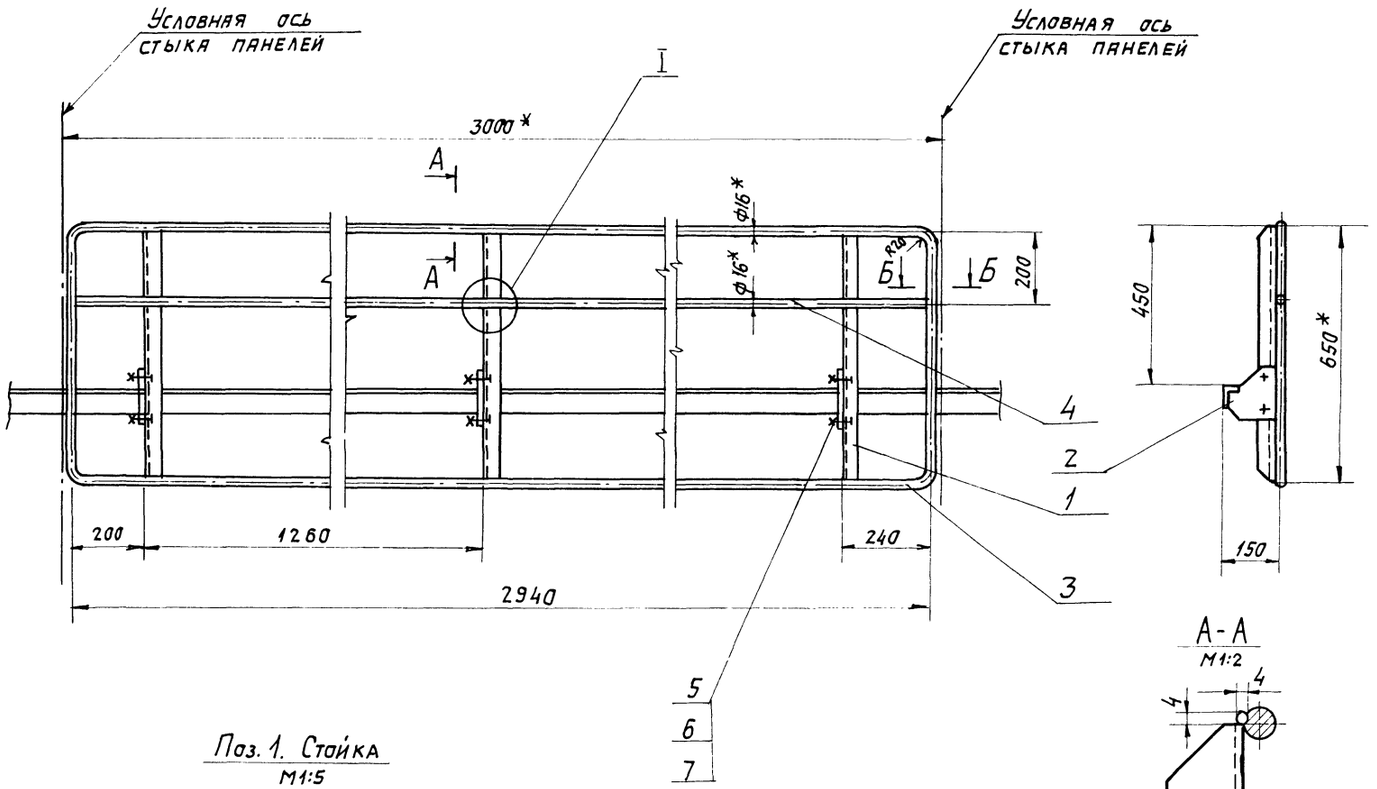

А-А
М1:2

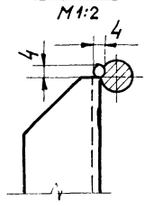

Б-Б
М1:1

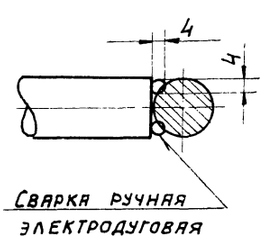

Поз. 1. Стойка
М1:5

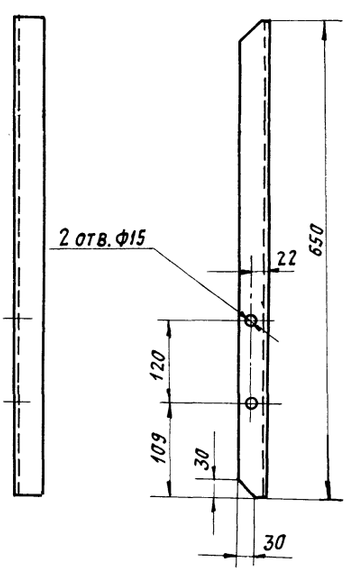

Поз. 2. Косынка
М1:5

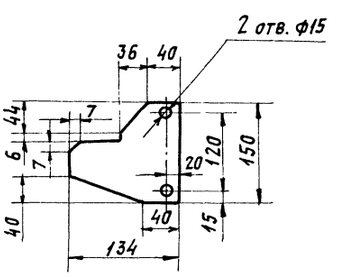

I
М1:2

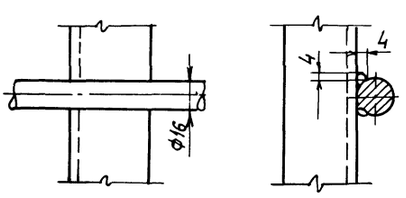

1. * Размеры для справок.
2. Предельные отклонения размеров $\pm \frac{t_2}{2}$.
3. Кромки реза $-\overset{Rz\,160}{\vee}$, отверстия $-\overset{Rz\,80}{\vee}$, остальное $\vee$.
4. Сварные швы по ГОСТ 5264-80.
5. Электроды типа Э42 ГОСТ 9467-75.

					5Т1.05.01.000 СБ			
Изм	Лист	№ докум.	Подп.	Дата	Панель ограждения $\ell = 3000$. Сборочный чертеж.	Литера	Масса	Масштаб
Разраб.		Вишневский		VI-89		И	27	1:10
Пров.		Строганов		VI-89		Лист	Листов 1	
Т. контр.		Ройзман		VI-89		САНТЕХНИИПРОЕКТ		
Рук. гр.		Зайцева		VI-89				
Н. контр.		Гордеева		VI-89				
Утв.		Ройзман		VI-89				

Копировал Фсвид 23945-02 46 формат А2

5Т1.08.00.000СБ

Типовой проект 903-1-273.89. Альбом 6.

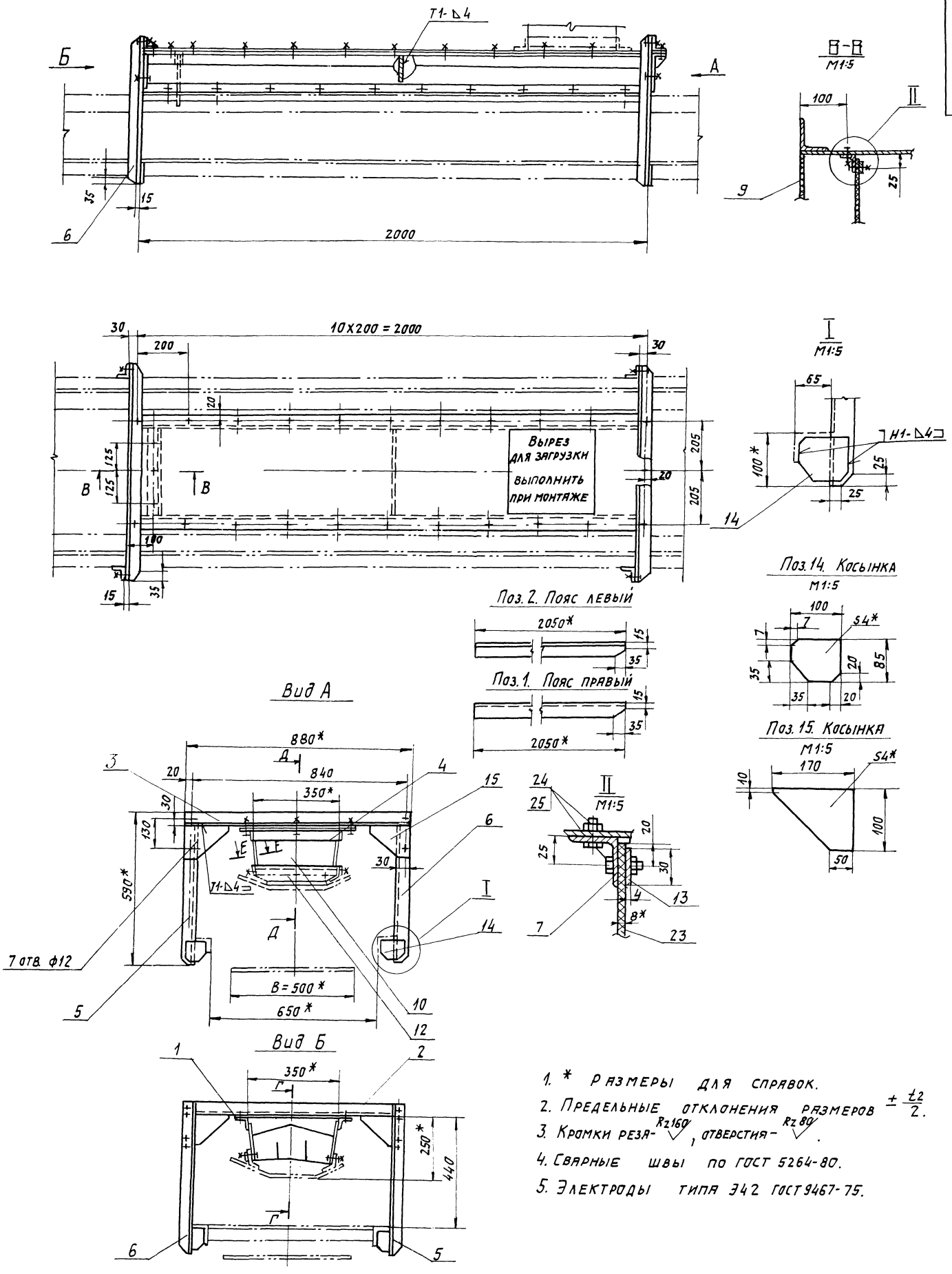

1. * Размеры для справок.
2. Предельные отклонения размеров $\pm \frac{t2}{2}$.
3. Кромки реза- Rz160, отверстия- Rz80.
4. Сварные швы по ГОСТ 5264-80.
5. Электроды типа Э42 ГОСТ 9467-75.

Изм	Лист	№ докум.	Подп.	Дата	5Т1.08.00.000 СБ			
Разраб.		Вишневский		VI-89	Лоток направляющий. Сборочный чертеж.	Литера	Масса	Масштаб
Пров.		Строганов		VI-89		И	97	1:10
Т.контр.		Роизман		VI-89		Лист 1	Листов 2	
Рук. гр.		Зайцева		VI-89		САНТЕХНИИПРОЕКТ		
Н.контр.		Гордеева		VI-89				
Утв.		Роизман		VI-89				

Инв.№ подл. | Подпись и дата | Взам. инв.№ | Инв.№ дубл. | Подпись и дата

23345-02 47 Копировал: Формат А2

Типовой проект 903-1-215.89 Альбом 6

5Т1.08.00.000СБ

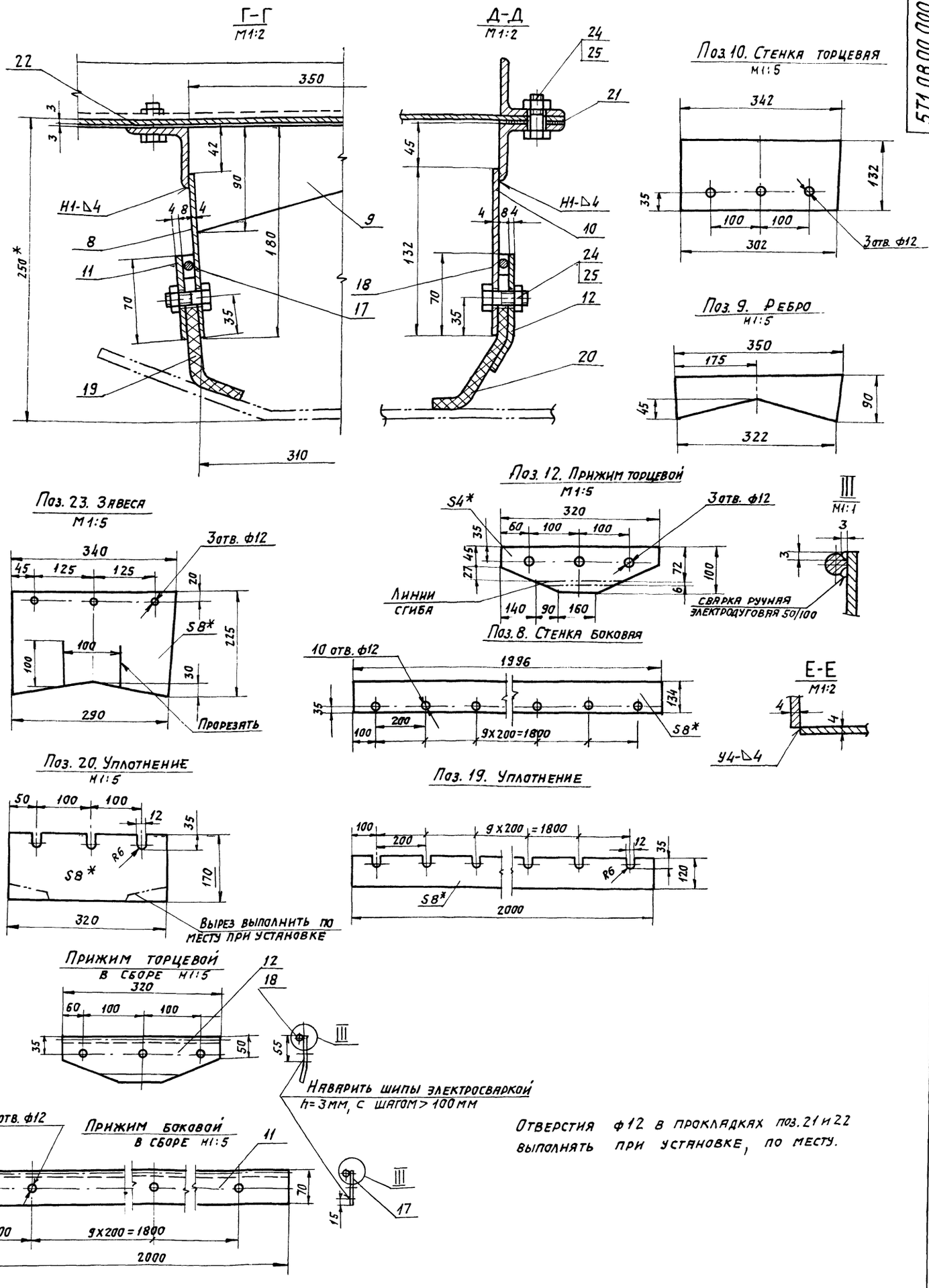

Отверстия ф12 в прокладках поз. 21 и 22 выполнять при установке, по месту.

Изм	Лист	N докум.	Подп.	Дата	5Т1.08.00.000СБ	Лист 2

23245-07 48 Копировал: Фармат А2

Формат	Зона	Поз.	Обозначение	Наименование	Кол.	Примечание
				Документация		
А2			5Т3.00.00.000 СБ	Сборочный чертеж		
				Детали		
БЧ		1	5Т3.00.00.001	Уголок ℓ=1560		
				Уголок Б-63х63х6 ГОСТ 8509-86 / ВСт3-I ГОСТ 535-79	2	8,9 кг
БЧ		2	5Т3.00.00.002	Уголок		
				Уголок Б-63х63х6 ГОСТ 8509-86 / ВСт3-I ГОСТ 535-79	2	8,7 кг
БЧ		3	5Т3.00.00.003.	Уголок		
				Уголок Б-50х50х5 ГОСТ 8509-86 / ВСт3-I ГОСТ 535-79	4	1,32 кг
БЧ		4	5Т3.00.00.004	Уголок ℓ=350		
				Уголок Б-50х50х5 ГОСТ 8509-86 / ВСт3-I ГОСТ 535-79	4	1,54 кг
БЧ		5	5Т3.00.00.005	Стенка задняя		
				Лист Б-ПН-6 ГОСТ 19903-74 / ВСт3-I ГОСТ 14637-79	1	50,4 кг
БЧ		6	5Т3.00.00.006	Стенка передняя		
				Лист Б-ПН-4 ГОСТ 19903-74 / ВСт3-I ГОСТ 14637-79	1	31,2 кг

Инв.№ подл. | Подпись и дата | Взам. инв.№ | Инв.№ дубл. | Подпись и дата

Изм.	Лист	№ докум.	Подп.	Дата
Разраб.		Клюкин		VI-89
Пров.		Строганов		VI-89
Рук. гр.		Зайцева		VI-89
Н. контр.		Гордеева		VI-89
Утв.		Ройзман		VI-89

5Т3.00.00.000

Воронка типа I.

Литера	Лист	Листов
И	2	1

САНТЕХНИИПРОЕКТ

Формат А4

Формат	Зона	Поз.	Обозначение	Наименование	Кол.	Примечание
БЧ		7	5Т3.00.00.007	Стенка боковая		
				Лист Б-ПН-4 ГОСТ 19903-74 / ВСт3-I ГОСТ 14637-79	2	34,3 кг
БЧ		8	5Т3.00.00.008	Стенка боковая		
				Лист Б-ПН-4 ГОСТ 19903-74 / ВСт3-I ГОСТ 14637-79	2	2,5 кг
БЧ		9	5Т3.00.00.009	Стенка задняя 245х342		
				Лист Б-ПН-4 ГОСТ 19903-74 / ВСт3-I ГОСТ 14637-79	1	2,6 кг
БЧ		10	5Т3.00.00.010	Стенка передняя 90х342		
				Лист Б-ПН-4 ГОСТ 19903-74 / ВСт3-I ГОСТ 14637-79	1	1,0 кг
				Стандартные изделия		
		11		Болт М12х40.46 ГОСТ 7798-70	6	
		12		Гайка М12.5 ГОСТ 5915-70	6	
		13		Шайба 12.65Г ГОСТ 6402-70	6	

Инв.№ подл. | Подпись и дата | Взам. инв.№ | Инв.№ дубл. | Подпись и дата

Изм.	Лист	№ докум.	Подп.	Дата

5Т3.00.00.000 | Лист 2

Формат А4

Типовой проект УИЗ-1-213.84У Альбом 6

5Т3.00.00.000 СБ

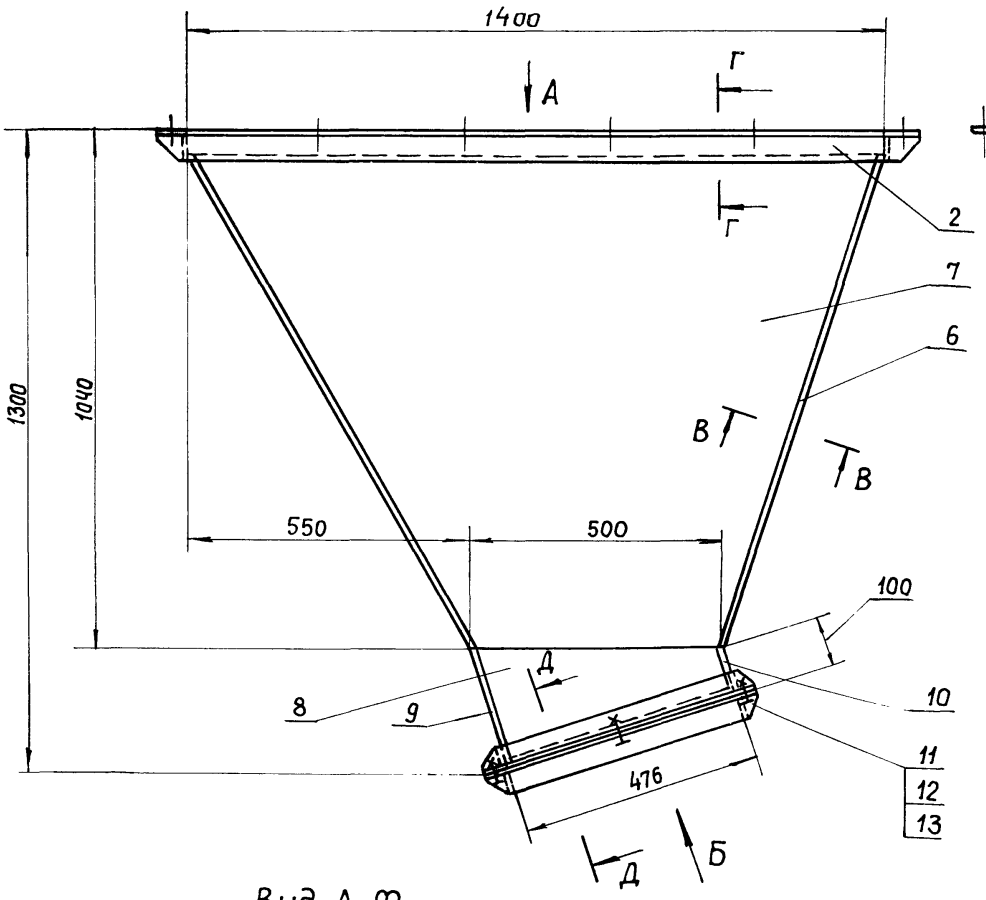

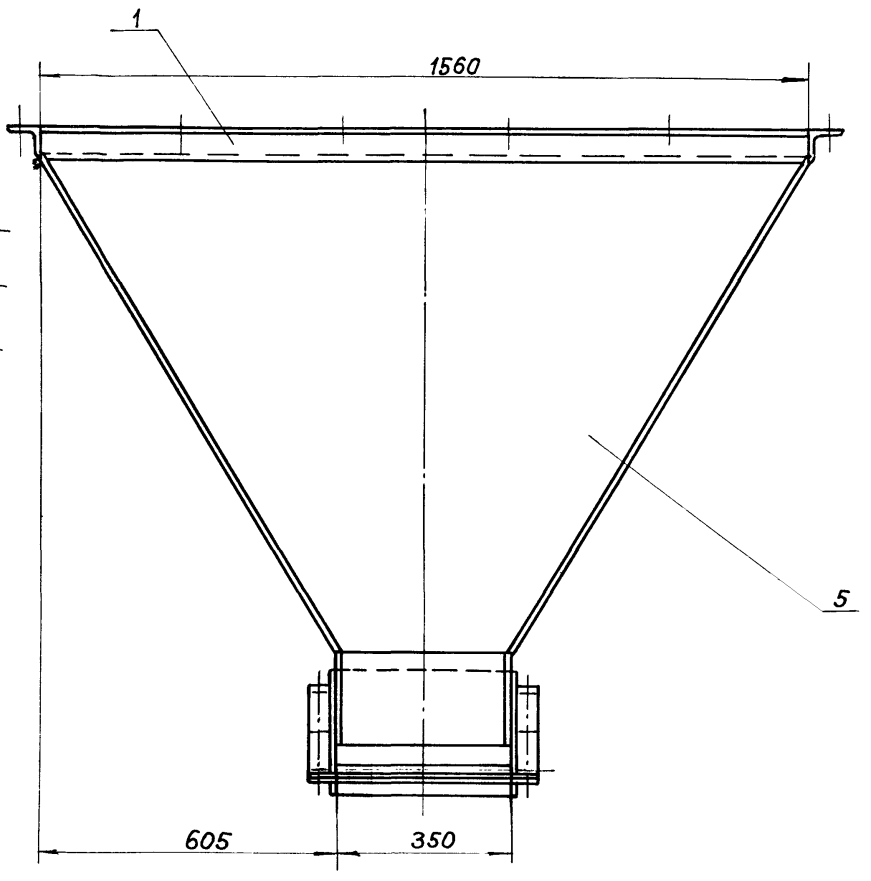

Вид А. Фланец
М 1:20

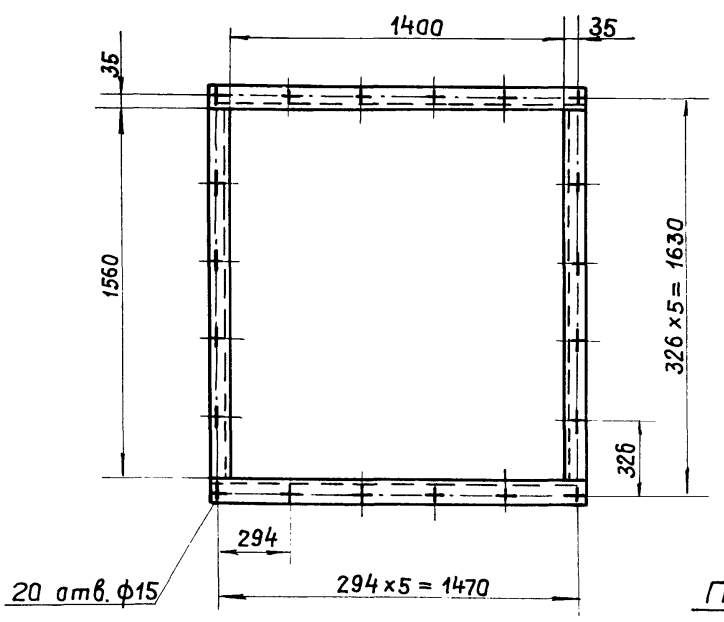

Поз. 5. Стенка задняя
М 1:20

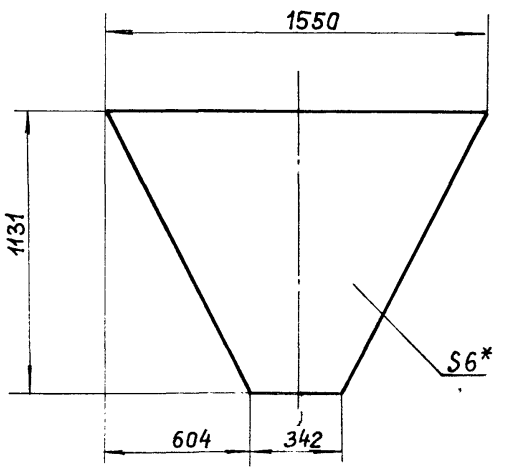

Поз. 6. Стенка передняя
М 1:20

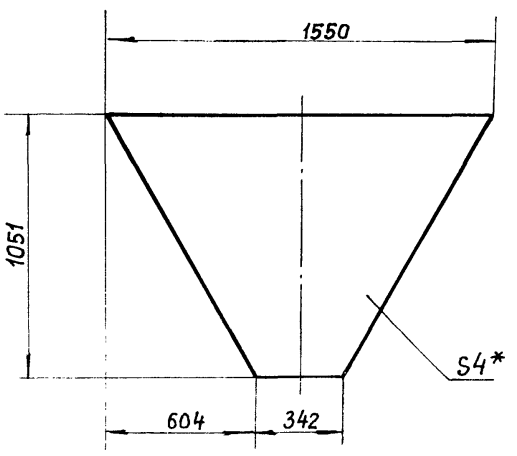

Поз. 7. Стенка боковая
М 1:20

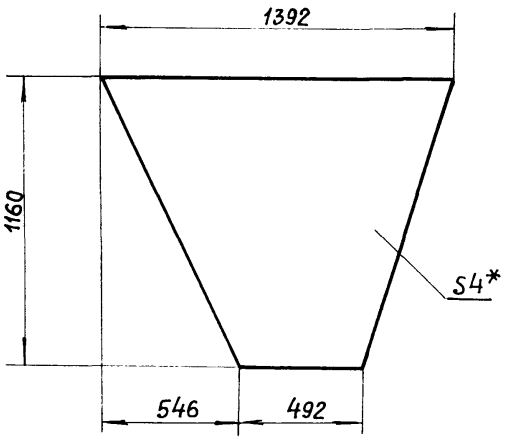

Поз. 2. Уголок
М 1:5

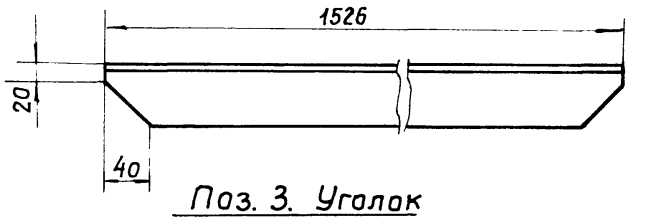

Поз. 3. Уголок
М 1:5

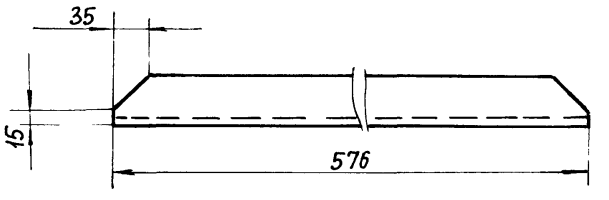

Вид Б. Фланец

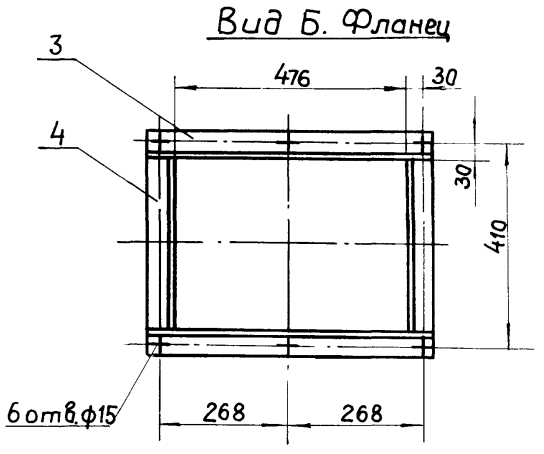

Поз. 8. Стенка боковая

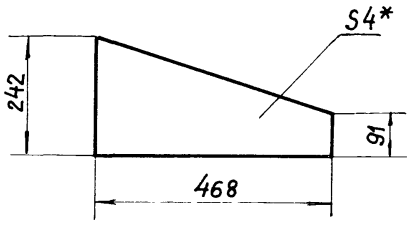

Г – Г
М 1:5

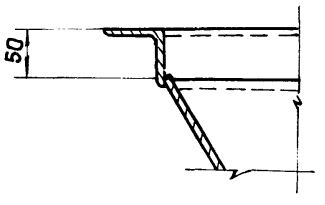

1. * Размеры для справок
2. Предельные отклонения размеров $\pm \frac{t_2}{2}$
3. Кромки реза – $R_z 160$, отверстия $R_z 80$, остальное – ▽
4. Сварные швы по ГОСТ 5264-80.
5. Электроды типа Э42 ГОСТ 9467-75.
6. Нижний фланец (поз. 3; 4) приваривать при установке воронки.

В – В
М 1:1

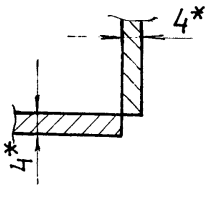

Д – Д
М 1:5

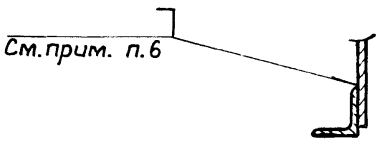

					5Т3.00.00.000.СБ		
Изм.	Лист	№ докум.	Подп.	Дата	Варонка типа I Сварочный чертеж.	Лит.	Масса	Масшт.
Разраб.		Клюкин		VI-89		И	205,5	1:10
Пров.		Строганов		VI-89		Лист	Листов 1	
Т. контр.		Ройзман		VI-89		САНТЕХНИИПРОЕКТ		
Рук. гр.		Зайцева		VI-89				
Н. контр.		Гордеева		VI-89				
Утв.		Ройзман		VI-89				

Типовой проект 903-1-273.89 Альбом 6

5Т8.00.00.000 СБ

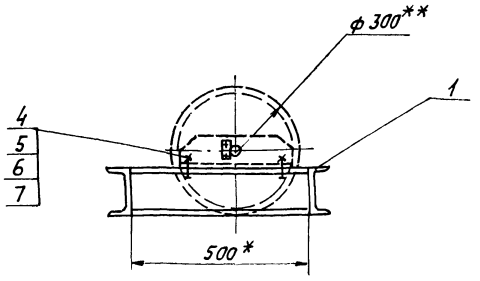

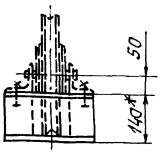

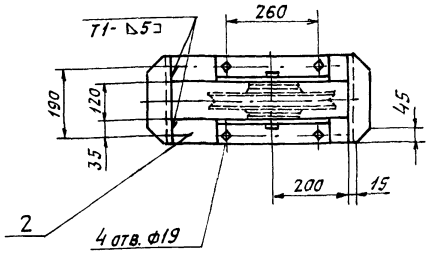

Поз. 1. Связь

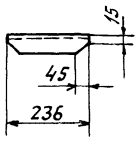

1. Предельные отклонения размеров $\pm \frac{t_2}{2}$.
2. Кромки реза — $\overset{Rz160}{\surd}$, отверстия — $\overset{Rz80}{\surd}$, остальное — $\surd$.
3. Сварные швы по ГОСТ 5264-80.
4. Электроды типа Э42 ГОСТ 9467-75.
5. **Блоки ф300 — входят в комплект скреперно-ковшового подъемника.
6. *Размеры для справок.

Изм.	Лист	№ докум.	Подп.	Дата	5Т8.00.00.000.СБ			
Разраб.		Редкоречев		VI-89	Рама типа I. Сборочный чертеж.	Литера	Масса	Масштаб
Пров.		Зайцева		VI-89		И	18,1	1:10
Т.контр.		Ройзман		VI-89		Лист	Листов 1	
Рук.гр.		Зайцева		VI-89		САНТЕХНИИПРОЕКТ		
Н.контр.		Гордеева		VI-89				
Утв.		Ройзман		VI-89				

Формат А3

Формат	Зона	Поз.	Обозначение	Наименование	Кол.	Примечание
				Документация		
А3			5Т8.00.00.000 СБ	Сборочный чертеж		
				Детали		
Б4		1	5Т8.00.00.001	Связь		
				Швеллер 14 ГОСТ 8240-72 ВСт3-I ГОСТ 535-79	2	2,9 кг
Б4		2	5Т8.00.00.002	Прогон ℓ=500 h14		
				Швеллер 14 ГОСТ 8240-72 ВСт3-I ГОСТ 535-79	2	6,15 кг
				Стандартные изделия		
		4		Болт М16х45.46 ГОСТ 7798-70.	4	
		5		Гайка М16.5 ГОСТ 5915-70	4	
		6		Шайба 16.01 ГОСТ 10906-78	4	
		7		Шайба 16.65Г ГОСТ 6402-70	4	

Изм.	Лист	№ докум.	Подп.	Дата	5Т8.00.00.000			
Разраб.		Редкоречев		VI-89	Рама типа I.	Литера	Лист	Листов
Пров.		Зайцева		VI-89		И		1
Рук.гр.		Зайцева		VI-89		САНТЕХНИИПРОЕКТ		
Н.контр.		Гордеева		VI-89				
Утв.		Ройзман		VI-89				

Формат А4

Формат	Зона	Поз.	Обозначение	Наименование	Кол.	Примечание
				Документация		
А2			5Т7.00.00.000СБ	Сборочный чертеж		
				Стандартные изделия		
		1		Болт М16х50.46 ГОСТ 7798-70	8	
		2		Гайка М16.5. ГОСТ 5915-70	8	
		3		Шайба 16.01 ГОСТ 10906-78	8	
		4		Шайба 16.65Г ГОСТ 6402-70	8	
				Материалы		
		5		Швеллер 14 ГОСТ 8240-70 ВСт3-I ГОСТ 535-79	40м	492 кг
		6		Уголок Б-50х50х5 ГОСТ 8509-72 ВСт3-I ГОСТ 535-79	3,0м	11,3 кг
		7		Лист ромб ОПН-4 Б-Ст3 ГОСТ 8568-77	3,4м²	117 кг
		8		Лист Б-ПН-4 ГОСТ 19903-74 ВСт3-I ГОСТ 74637-79	13м²	408 кг

Изм.	Лист	№ докум.	Подп.	Дата	5Т7.00.00.000.			
Разраб.		Редкоречев		VI-89	Рама опорная.	Литера	Лист	Листов
Пров.		Строганов		VI-89		И		1
Рук.гр.		Зайцева		VI-89		САНТЕХНИИПРОЕКТ		
Н.контр.		Гордеева		VI-89				
Утв.		Ройзман		VI-89				

Инв. № подл. | Подпись и дата | Взам. инв. № | Инв. № дубл. | Подпись и дата

Копировал Фаб. 1-23945-02 51 формат А4

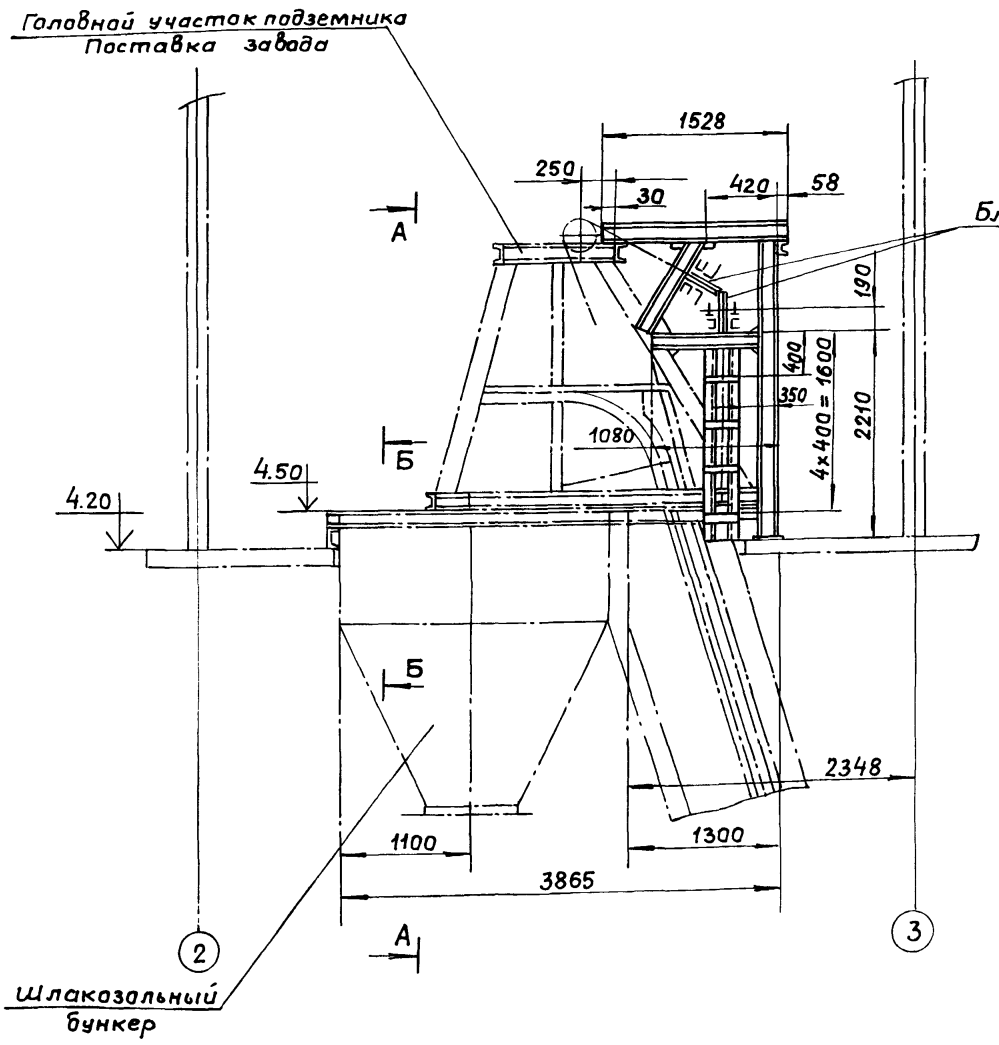

А-А

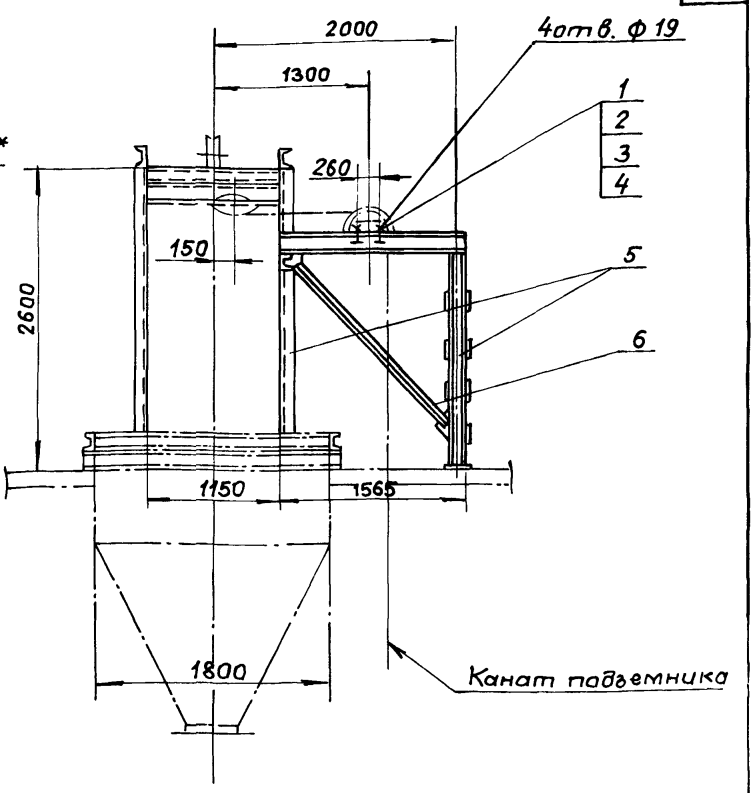

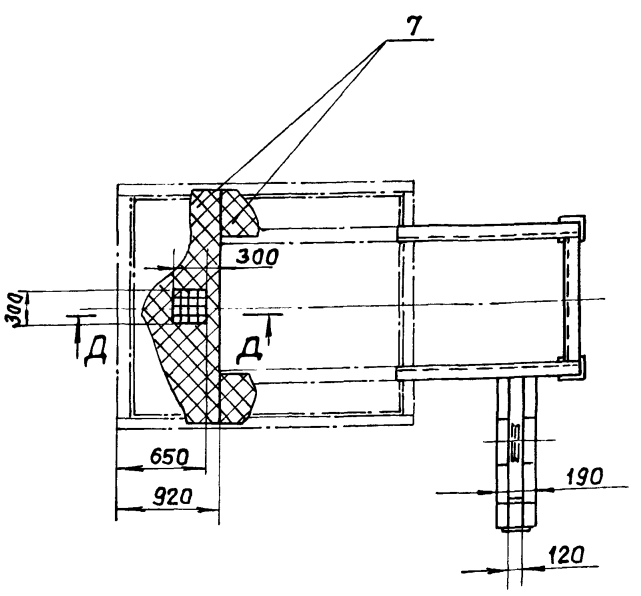

Д-Д
М1:20

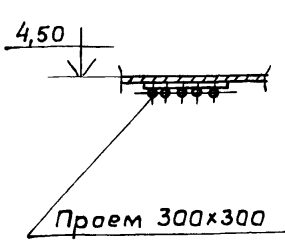

Б-Б

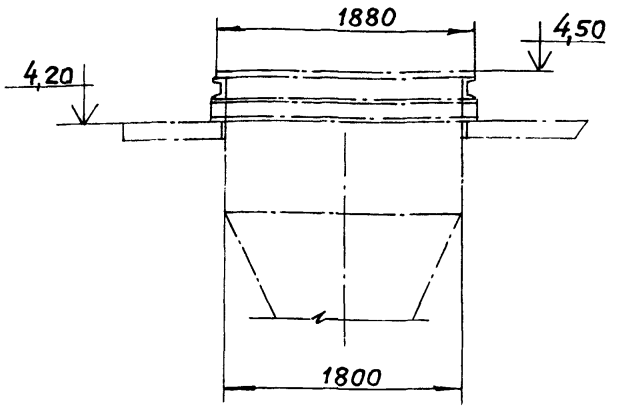

1. Предельные отклонения размеров $\pm \frac{t_2}{2}$.
2. Кромки реза $R_z 60$, отверстия $R_z 80$, остальное-∇.
3. Элементы рамы варить по контуру прилегания, по наименьшей толщине свариваемых деталей.
4. Сварные швы по ГОСТ 5264-80.
5. Электроды типа Э42 ГОСТ 9497-75.
6* Блоки ф300 входят в комплект скреперно-ковшевого подъёмника.

Изм.	Лист	№ докум.	Подп.	Дата
Разраб.		Редкоречев		VI-89
Пров.		Зайцева		VI-89
Т. контр.		Райзман		VI-89
Рук. гр.		Зайцева		VI-89
Н. контр.		Вишневский		VI-89
Утв.		Райзман		VI-89

5Т7.00.00.000 СБ

Рама опорная
Сборочный чертеж.

Литера	Масса	Масштаб
И	1082	1:40
Лист	Листов 1	

САНТЕХНИИПРОЕКТ

Инв. № подл. | Подп. и дата | Взам. инв. № | Инв. № дубл. | Подп. и дата

gost.e-ecolog.ru