ТИПОВОЙ ПРОЕКТ

903-1-273.89

КОТЕЛЬНАЯ

С 4 КОТЛОАГРЕГАТАМИ „БРАТСК - М"

ДЛЯ СЕЛЬСКОХОЗЯЙСТВЕННОГО СТРОИТЕЛЬСТВА.

ТОПЛИВОПОДАЧА С ПРИМЕНЕНИЕМ

ЛЕНТОЧНОГО КОНВЕЙЕРА

ТОПЛИВО - КАМЕННЫЙ И БУРЫЙ УГЛИ.

СИСТЕМА ТЕПЛОСНАБЖЕНИЯ - ЗАКРЫТАЯ

Альбом 5 ч. 1

стр. 1÷77

23945-05

ЦЕНА 12-01

gost.e-ecolog.ru

ЦЕНТРАЛЬНЫЙ ИНСТИТУТ ТИПОВОГО ПРОЕКТИРОВАНИЯ
ГОССТРОЯ СССР

Москва, А-445, Смольная ул., 22

Сдано в печать V 1990 года

Заказ № 4773 Тираж 1500 экз.

ТИПОВОЙ ПРОЕКТ
903-1-273.89

КОТЕЛЬНАЯ С 4 КОТЛОАГРЕГАТАМИ „БРАТСК-М" ДЛЯ СЕЛЬСКОХОЗЯЙСТВЕННОГО СТРОИТЕЛЬСТВА. ТОПЛИВОПОДАЧА С ПРИМЕНЕНИЕМ ЛЕНТОЧНОГО КОНВЕЙЕРА.

ТОПЛИВО-КАМЕННЫЙ И БУРЫЙ УГЛИ. СИСТЕМА ТЕПЛОСНАБЖЕНИЯ - ЗАКРЫТАЯ

АЛЬБОМ 5 ч.1 стр.1-77

МЕТАЛЛОКОНСТРУКЦИИ ТЕХНОЛОГИЧЕСКИЕ.
РАБОЧИЕ ЧЕРТЕЖИ.

РАЗРАБОТАН:
ГПИ „Горьковский Сантехпроект"

УТВЕРЖДЕН:

Главный инженер института Ю.П. Фалалеев
Главный инженер проекта Т.Г. Гусева

© ЦИТП Госстроя СССР, 1989
23945-03 2

Содержание альбома

Начало

Обозначение	Наименование	Стр.
	Содержание	2-4
Д1К.162.000	Люк для чистки воздуховода	5
Д1К.162.000СБ	Люк для чистки воздуховода	
Д1К.162.001	Прокладка	
Д1К.162.010	Заглушка	6
Д1К.162.010СБ	Заглушка	
Д1К.162.003	Крышка	
Д1К.162.004	Крышка	7
Д1К.162.005	Ручка	
Д1К.162.020	Люк	
Д1К.162.008	Стенка	
Д1К.162.020СБ	Люк	8
Д1К.162.009	Стенка	
Д1К.163.000	Лючок для замера давления воздуха	
Д1К.163.000СБ	Лючок для замера давления воздуха	9
Д1К.163.001	Пружина	
Д4А.231.000	Отсос местный	
Д4А.231.000СБ	Отсос местный	10
Д4А.231.001	Корпус	
Д4А.231.002	Фланец	11
Д4А.231.010	Фланец	
Д4А.231.010СБ	Фланец	
Д1ДЕ.022.004	Скоба	
Д1ДЕ.022.000	Решетка сороудерживающая	12
Д1ДЕ.022.000СБ	Решетка сороудерживающая	
Д12А.033.000	Расширитель для установки ТУДЭ	13
Д12А.033.000СБ	Расширитель для установки ТУДЭ	
Д12А.033.003	Обечайка	
Д12Б.061.000	Установка разделителя РМ 5320	14
Д12Б.061.000СБ	Установка разделителя РМ 5320	
Д12Б.061.001	Патрубок	
Д12Б.061.002	Фланец	
Д20А.939.000СБ	Газоход	15
Д20А.939.000	Газоход	16
Д20А.939.010	Короб	
Д20А.939.010СБ	Короб	
Д20А.939.001	Стенка	
Д20А.939.020	Короб	17
Д20А.939.020СБ	Короб	
Д20А.939.003	Стенка	
Д20А.939.030СБ	Короб	
Д20А.939.040	Короб	18
Д20А.939.040СБ	Короб	
Д20А.939.005	Стенка	
Д20А.939.008	Стенка	19
Д20А.941.000	Газоход	
Д20А.941.010	Короб	
Д20А.941.004	Стенка	
Д20А.941.000СБ	Газоход	20,21
Д20А.941.010СБ	Короб	21
Д20А.941.020СБ	Короб	22
Д20А.941.020	Короб	23
Д20А.941.017	Стенка	
Д20А.941.018	Стенка	
Д20А.944.135	Патрубок	
Д20А.944.000СБ	Газоход	24-26
Д20А.944.000	Газоход	26
Д20А.944.010	Карман всасывающий	27
Д20А.944.003	Прокладка	
Д20А.944.020	Корпус	
Д20А.944.005	Крюк	

Обозначение	Наименование	Стр.
Д20А.944.010СБ	Карман всасывающий	28
Д20А.944.020СБ	Корпус	29
Д20А.944.006	Стенка	30
Д20А.944.007	Ребро	
Д20А.944.008	Фланец	
Д20А.944.009	Конус	31
Д20А.944.011	Обечайка	
Д20А.944.012	Стенка	32
Д20А.944.015	Вставка	
Д20А.944.014	Фланец	33
Д20А.944.030	Крышка	
Д20А.944.030СБ	Крышка	
Д20А.944.021	Обечайка	34
Д20А.944.022	Фланец	
Д20А.944.023	Ручка	
Д20А.944.028	Крышка	
Д20А.944.040	Короб с заслонкой	35
Д20А.944.031	Подшипник задний	
Д20А.944.040СБ	Короб с заслонкой	36
Д20А.944.029	Прокладка	37
Д20А.944.032	Шайба	
Д20А.944.034	Подшипник передний	
Д20А.944.033	Прокладка	38
Д20А.944.035	Втулка	
Д20А.944.036	Вал	
Д20А.944.041	Стенка	
Д20А.944.050	Короб	39
Д20А.944.044	Стенка	
Д20А.944.048	Стенка	
Д20А.944.050СБ	Короб	40
Д20А.944.060	Заслонка	41
Д20А.944.060СБ	Заслонка	
Д20А.944.053	Ребро	
Д20А.944.054	Полотно	42
Д20А.944.070	Короб с заслонкой	
Д20А.944.080	Короб	
Д20А.944.070СБ	Короб с заслонкой	43
Д20А.944.080СБ	Короб	44
Д20А.944.058	Стенка	45
Д20А.944.062	Ребро	
Д20А.944.063	Стенка	
Д20А.944.090	Короб с заслонкой	46
Д20А.944.066	Болт откидной	
Д20А.944.078	Воздухораспределитель	47,48
Д20А.944.090СБ	Короб с заслонкой	49
Д20А.944.100	Короб	
Д20А.944.079	Ушко	50,51
Д20А.944.100СБ	Короб	
Д20А.944.081	Фланец	52
Д20А.944.084	Ушко	
Д20А.944.110	Устройство для продувки	
Д20А.944.087	Ниппель	
Д20А.944.110СБ	Устройство для продувки	53
Д20А.944.088	Ушко	
Д20А.944.089	Фланец	
Д20А.944.120	Заглушка	54
Д20А.944.094	Стенка	
Д20А.944.120СБ	Заглушка	
Д20А.944.130	Короб	55
Д20А.944.130СБ	Короб	56
Д20А.944.097	Ребро	

Типовой проект 903-1-273.89 Альбом 5 часть 1

Содержание альбома. Продолжение

Обозначение	Наименование	Стр.
Д20А.944.140	Короб	56
Д20А.944.095	Стенка	
Д20А.944.107	Стенка	57
Д20А.944.114	Прокладка	
Д20А.944.140СБ	Короб	
Д20А.944.150	Короб утилизатора	58
Д20А.944.113	Крышка	
Д20А.944.150СБ	Короб утилизатора	59,60
Д20А.944.115	Прокладка	61
Д20А.944.160	Короб	
Д20А.944.118	Стенка	
Д20А.944.119	Рамка	
Д20А.944.160СБ	Короб	62
Д20А.944.123	Шпилька	63
Д20А.944.124	Стенка	
Д20А.944.170	Водораспределитель	
Д20А.944.127	Трубопровод	
Д20А.944.170СБ	Водораспределитель	64
Д20А.944.129	Ниппель	
Д20А.944.180	Колено	
Д20А.944.180СБ	Колено	65
Д20А.944.132	Ниппель	
Д20А.944.190	Перемычка	
Д20А.944.190СБ	Перемычка	
Д20А.944.137	Шайба	66
Д20А.944.200	Элемент нагревательный	
Д20А.944.200СБ	Элемент нагревательный	
Д20А.945.000	Газоход	67
Д20А.945.003	Переход	
Д20А.945.000СБ	Газоход	68
Д20А.945.004	Патрубок	69
Д20А.945.006	Переход	
Д20А.946.006	Серьга	70
Д20А.946.000	Газоход	
Д20А.945.009	Патрубок	
Д20А.946.000СБ	Газоход	71
Д20А.946.003	Переход	72
Д20А.961.000	Патрубок	
Д20А.947.000	Короб	
Д20А.947.000СБ	Короб	73
Д20А.961.000СБ	Патрубок	
Д20А.1036.048	Отросток	74
Д20А.1036.000	Газоход	
Д20А.1036.005	Стенка	
Д20А.1036.000СБ	Газоход	75-77
Д20А.1036.010	Короб с заслонкой	77
Д20А.1036.010СБ	Короб с заслонкой	78
Д20А.1036.020	Короб	79
Д20А.1036.011	Стенка	
Д20А.1036.014	Стенка	
Д20А.1036.020СБ	Короб	80
Д20А.1036.030	Короб с заслонкой	81
Д20А.1036.040	Короб	
Д20А.1036.030СБ	Короб с заслонкой	82,83
Д20А.1036.040СБ	Короб	84, 85
Д20А.1036.050	Короб утилизатора	86
Д20А.1036.035	Прокладка	
Д20А.1036.034	Крышка	
Д20А.1036.050СБ	Короб утилизатора	87,88
Д20А.1036.060	Короб	89
Д20А.1036.038	Стенка	

Обозначение	Наименование	Стр.
Д20А.1036.042	Рамка	89
Д20А.1036.043	Стенка	
Д20А.1036.060СБ	Короб	90
Д20А.1036.070	Водораспределитель	91
Д20А.1036.070СБ	Водораспределитель	
Д20А.1036.047	Труба	
Д20Б.037.000	Компенсатор	92
Д20Б.037.003	Линза	
Д20Б.037.000СБ	Компенсатор	93
Д20Б.039.000	Компенсатор 400х600	94
Д20Б.037.010СБ	Короб направляющий	
Д20Б.037.010	Короб направляющий	
Д20Б.039.000СБ	Компенсатор 400х600	95
Д21А.775.006	Патрубок	96
Д21А.774.000	Переход	
Д21А.774.000СБ	Переход	
Д21А.774.002	Переход	97
Д21А.775.000	Карман всасывающий	
Д21А.775.002	Стенка	
Д21А.775.000СБ	Карман всасывающий	98
Д21А.775.003	Стенка	99
Д21А.959.004	Труба	
Д21А.959.000	Воздуховод	
Д21А.959.000СБ	Воздуховод	100
Д21А.959.001	Воздуховод	
Д21А.959.002	Труба	101
Д21А.959.003	Переход	
Д22Е.053.000СБ	Патрубок	
Д21А.960.000СБ	Воздуховод	102
Д21А.960.001	Труба	103
Д21А.960.002	Полусектор	
Д21А.960.003	Сектор	
Д21А.960.004	Труба	
Д21А.960.005	Фланец	104
Д21А.960.007	Труба	
Д22А.027.001	Ручка	
Д22А.027.014	Накладка	
Д22А.027.000	Заслонка	105
Д22А.027.000СБ	Заслонка	
Д22А.027.002	Упор	106
Д22А.027.003	Ось	
Д22А.027.004	Полуось	
Д22А.027.010	Корпус	
Д22А.027.010СБ	Корпус	107
Д22А.027.006	Бобышка	
Д22А.027.007	Кронштейн	
Д22А.027.008	Накладка	108
Д22А.027.009	Фланец	
Д22А.027.011	Обечайка	
Д22А.027.020	Лопатка	
Д22А.027.020СБ	Лопатка	109
Д22А.027.013	Полотно	
Д22А.028.020СБ	Рамка	110
Д22А.028.000	Решетка	
Д22А.028.000СБ	Решетка	
Д22А.028.010	Фланец	111
Д22А.028.010СБ	Фланец	
Д22А.028.020	Рамка	
Д22А.041.000	Заглушка	112
Д22А.041.000СБ	Заглушка	
Д22А.041.001	Прокладка	

Содержание альбома

Окончание

Обозначение	Наименование	Стр.
Д22А.041.010	Фланец	113
Д22А.041.010СБ	Фланец	
Д22А.041.020	Заглушка	
Д22А.041.005	Стенка	
Д22А.041.020СБ	Заглушка	114
Д22А.043.000СБ	Люк 600х500	
Д22А.043.000	Люк 600х500	115
Д22А.043.010	Рама	
Д22А.043.010СБ	Рама	
Д22А.043.002	Швеллер	116
Д22А.043.020	Дверь	
Д22А.043.008	Рамка	
Д22А.043.020СБ	Дверь	117
Д22А.043.009	Прижим	
Д22А.043.011	Петля	
Д22А.043.012	Полотно	118
Д22А.043.030	Ручка	
Д22А.043.030СБ	Ручка	
Д22А.043.001	Ушко	
Д22Б.139.006	Сектор	119
Д22Б.139.007	Втулка	
Д22Б.139.000	Привод ручной заслонки	
Д22Б.139.008	Рычаг	
Д22Б.139.000СБ	Привод ручной заслонки	120
Д22Б.139.001	Рукоятка	
Д22Б.139.002	Кронштейн	
Д22Б.139.003	Шпилька	121
Д22Б.139.010	Рычаг с сектором	
Д22Б.139.010СБ	Рычаг с сектором	
Д22Г.063.001	Обечайка	122
Д22Г.063.002	Крышка	
Д22Г.063.004	Фланец	
Д22Г.062.000	Устройство задержания герметика	
Д22Г.062.000СБ	Устройство задержания герметика	123
Д22Г.063.000	Шкаф аккумуляторный	
Д22Г.063.000СБ	Шкаф аккумуляторный	124
Д22Г.063.005	Подкладка	125
Д22Г.063.006	Стойка	
Д22Е.029.000	Устройство задержания герметика	
Д22Е.029.000СБ	Устройство задержания герметика	126
Д22Е.048.000	Патрубок	
Д22Е.048.000СБ	Патрубок	
Д22Е.051.000	Патрубок	127
Д22Е.051.000СБ	Патрубок	
Д22Е.052.000	Патрубок	
Д22Е.052.000СБ	Патрубок	
Д22Е.053.000	Патрубок	128
Д21А.960.000	Воздуховод	
Д23А.388.000	Опора под всасывающий карман	
Д23А.388.001	Лист	
Д23А.388.000СБ	Опора под всасывающий карман	129
Д23А.388.002	Лист	
Д23А.388.003	Ребро	
Д23А.548.000	Опора трубопроводов	130
Д23А.558.000	Опора	
Д23А.548.000	Опора трубопроводов	
Д23А.558.000СБ	Опора	131
Д23А.558.003	Ребро	
Д23А.561.000	Опора под всасывающий карман	
Д23А.561.000СБ	Опора под всасывающий карман	132
Д23А.561.001	Лист	
Д23А.561.002	Ребро	132
Д23А.561.003	Ребро	133
Д23А.562.000	Подвеска газохода	
Д23А.562.000СБ	Подвеска газохода	
Д23А.580.000	Опора	134
Д23А.580.000СБ	Опора	
Д23А.580.001	Уголок	135
Д23А.581.000	Лестница с площадкой	
Д23А.581.001	Косынка	
Д23А.581.010	Лестница	
Д23А.581.000СБ	Лестница с площадкой	136
Д23А.581.010СБ	Лестница	137
Д23А.581.002	Тетива	
Д23А.581.005	Связь	
Д23А.581.020	Площадка	138
Д23А.581.007	Стойка	
Д23А.581.011	Поручень	
Д23А.581.020СБ	Площадка	139
Д23А.581.012	Перекладина	140
Д23А.581.013	Перекладина	
Д23А.582.000	Лестница	
Д23А.582.001	Поручень	
Д23А.582.000СБ	Лестница	
Д23А.582.002	Труба	141
Д23А.582.003	Тетива	
Д23А.582.000СБ	Лестница	142
Д23А.583.000	Лестница	143
Д23А.583.001	Поручень	
Д24А.001.000СБ	Трубопровод	144
Д24А.001.000	Трубопровод	
Д24А.002.000	Трубопровод	
Д24А.002.000СБ	Трубопровод	145
Д24А.002.003	Труба	
Д24А.002.005	Труба	
Д24А.003.000	Трубопровод	146
Д24А.003.000СБ	Трубопровод	
Д24А.004.003	Труба	147
Д24А.003.003	Труба	
Д24А.004.000	Трубопровод	
Д24А.004.000СБ	Трубопровод	148
Д24А.006.000СБ	Трубопровод	
Д24А.005.003	Труба	
Д24А.005.000СБ	Трубопровод	149
Д24А.006.000СБ	Трубопровод	
Д24А.006.000	Трубопровод	150
Д25В.001.000	Желоб шлакоспускной	
Д25В.001.000СБ	Желоб шлакоспускной	
Д25В.001.001	Желоб	151
Д25В.001.002	Связь	
Д25В.001.004	Связь	
Д25В.001.005	Связь	152
Д25В.001.006	Связь	
Д25В.002.000	Короб шлакоспускной	
Д25В.002.001	Стенка	
Д25В.002.000СБ	Короб шлакоспускной	153
Д25В.002.003	Уголок	154
Д25В.002.004	Стенка	

Формат	Зона	Поз.	Обозначение	Наименование	Кол.	Примечание
				Документация		
А3			Д1К.162.000СБ	Сборочный чертеж		
				Сборочные единицы		
А4		1	Д1К.162.010	Заглушка	1	
А4		2	Д1К.162.020	Люк	1	
				Детали		
А4		3	Д1К.162.001	Прокладка	1	
				Стандартные изделия		
		4		Болт М8х20.36 ГОСТ7798-70	6	
		5		Гайка М8.4 ГОСТ5915-70	6	

Изм.	Лист	№ докум.	Подп.	Дата
Разраб.		Мюнтер		11.88
Пров.		Мюнтер		
Нач. отд.		Вольский		
Н. контр.		Мюнтер		
Утв.				

Д1К.162.000

Люк для чистки воздуховодов

Лит.	Лист	Листов
И		1

ГПИ Горьковский САНТЕХПРОЕКТ

Формат А4

А1К.162.001

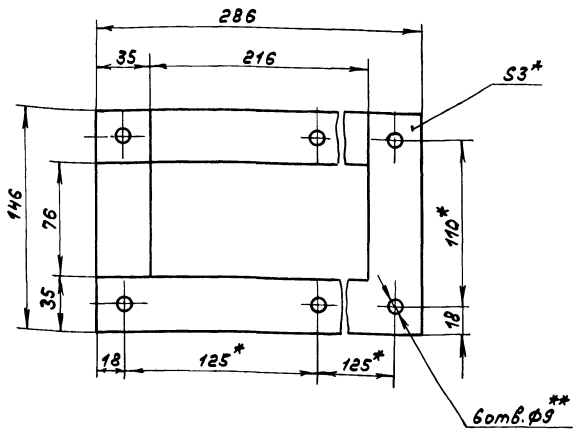

1.* Размеры для справок.

2.** Обработать по сопрягаемой детали.

Д1К.162.001

Изм.	Лист	№ докум.	Подп.	Дата
Разраб.		Мюнтер		11.88
Пров.		Мюнтер		
Т. контр.				
Н. контр.		Мюнтер		
Утв.				

Прокладка

Пластина 1, лист ТМКЩ-С-3-9,9 ГОСТ 7338-77

Лит.	Масса	Масштаб
И	0,16	1:2,5
Лист	Листов 1	

ГПИ Горьковский САНТЕХПРОЕКТ

Формат А4

А1К.162.000СБ

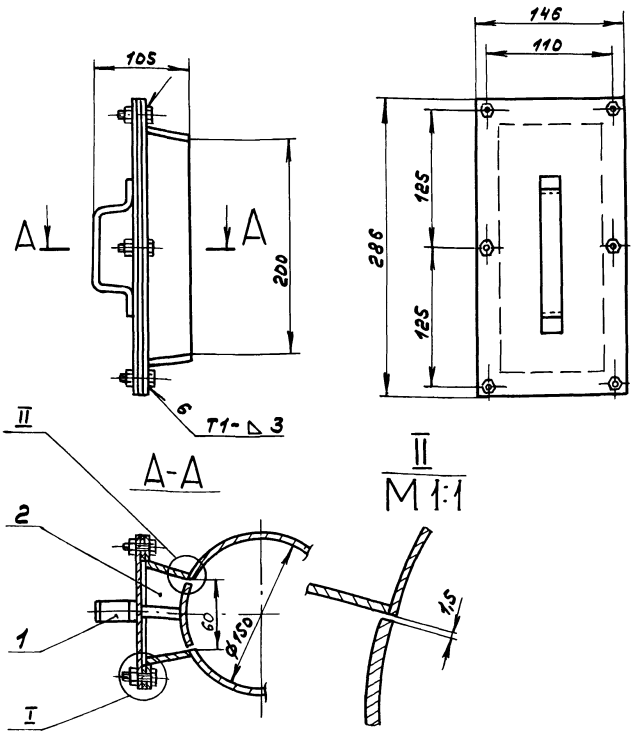

1. Размеры для справок.

2. Сварные швы по ГОСТ 5264-80.

Д1К.162.000СБ

Изм.	Лист	№ докум.	Подп.	Дата
Разраб.		Мюнтер		11.88
Пров.		Мюнтер		
Т. контр.				
Нач. отд.		Вольский		
Н. контр.		Мюнтер		
Утв.				

Люк для чистки воздуховодов.

Лит.	Масса	Масштаб
	3,2	1:2,5
Лист	Листов 1	

ГПИ Горьковский САНТЕХПРОЕКТ

Копировал

Формат А3

Инв.№подл. | Подп. и дата | Взам.инв.№ | Инв.№дубл. | Подп. и дата

Формат	Зона	Поз.	Обозначение	Наименование	Кол.	Примечание
				Документация		
А3			Д1К.162.010СБ	Сборочный чертеж		
				Детали		
А4		1	Д1К.162.003	Крышка	1	
А4		2	Д1К.162.004	Крышка	1	
А4		3	Д1К.162.005	Ручка	1	
Б4		4	Д1К.162.006	Ребро		
				Лист Б-ПН-3 ГОСТ 19903-74		
				3-Ц-Н-8 Ст3сп ГОСТ 16523-70		
				(138×150) h16	1	0,2кг

Изм.	Лист	№ докум.	Подп.	Дата
Разраб.		Мюнтер		11.88
Пров.		Мюнтер		
Нач.отд.				
Н.контр.		Мюнтер		
Утв.				

Д1К.162.010

Заглушка

Лит.	Лист	Листов
И		1

ГПИ Горьковский САНТЕХПРОЕКТ

Формат А4

Д1К.162.003

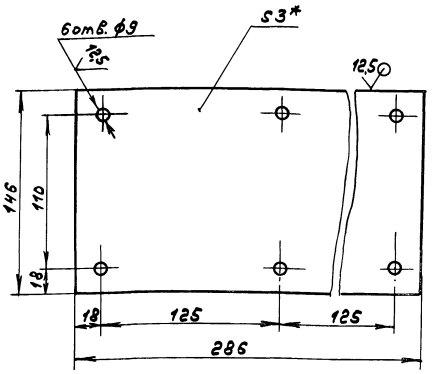

1.* Размеры для справок.

2. H16, h16, $\pm \frac{IT16}{2}$

Изм.	Лист	№ докум.	Подп.	Дата
Разраб.		Мюнтер		3.88
Пров.		Мюнтер		
Т.контр.				
Н.контр.		Мюнтер		
Утв.				

Д1К.162.003

Крышка

Лит.	Масса	Масштаб
И	1,03	1:2,5

Лист	Листов 1

ГПИ Горьковский САНТЕХПРОЕКТ

Формат А4

Д1К.162.010СБ

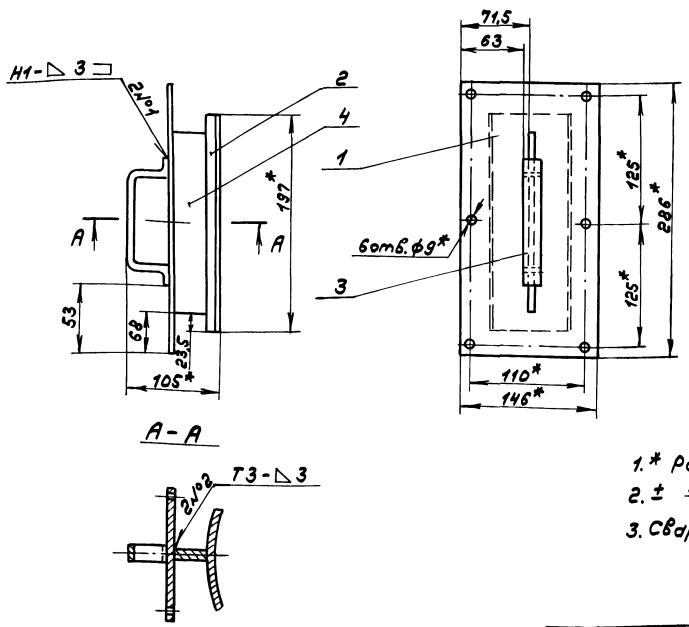

А-А

1.* Размеры для справок.

2. $\pm \frac{IT16}{2}$

3. Сварные швы по ГОСТ 5264-80.

Изм.	Лист	№ докум.	Подп.	Дата
Разраб.		Мюнтер		3.88
Пров.		Мюнтер		
Т.контр.				
Н.контр.		Мюнтер		
Утв.				

Д1К.162.010СБ

Заглушка

Лит.	Масса	Масштаб
И	1,72	1:2,5

Лист	Листов 1

ГПИ Горьковский САНТЕХПРОЕКТ

Формат А3

Типовой проект 903-1-273.89 Альбом 5 часть 1

4Н.162.004

125 ▽(√)

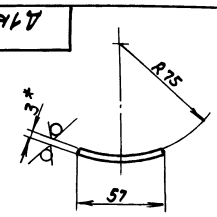

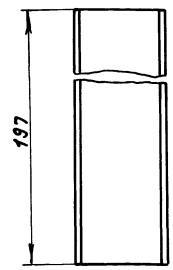

1.* Размеры для справок.

2. h16, ± IT16/2

Инв.№подл. | Подп. и дата | Взам.инв.№ | Инв.№дубл. | Подп. и дата

Изм.	Лист	№ докум.	Подп.	Дата
Разраб.		Мюнтер		3.8.89
Пров.		Мюнтер		
Т.контр.				
Н.контр.		Мюнтер		
Утв.				

Д1К.162.004

Крышка

Лит.	Масса	Масштаб
И	0,3	1:2

Лист | Листов 1

Лист Б-ПН-3 ГОСТ 19903-74 / 3-IV-НВСт3сп ГОСТ 16523-70

ГПИ Горьковский САНТЕХПРОЕКТ

Формат А4

4Н.162.005

▽(√)

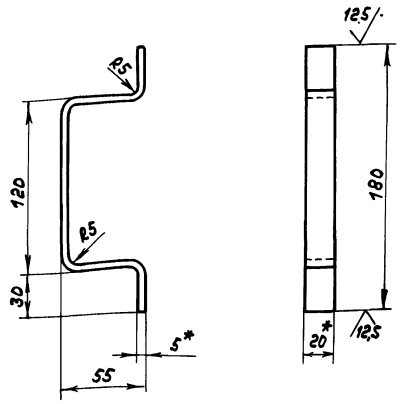

1.* Размеры для справок.

2. h16, ± IT16/2

Инв.№подл. | Подп. и дата | Взам.инв.№ | Инв.№дубл. | Подп. и дата

Изм.	Лист	№ докум.	Подп.	Дата
Разраб.		Мюнтер		3.8.89
Пров.		Мюнтер		
Т.контр.				
Н.контр.		Мюнтер		
Утв.				

Д1К.162.005

Ручка

Лит.	Масса	Масштаб
И	0,2	1:2

Лист | Листов 1

Полоса 2-Б-5х20 ГОСТ 103-76 / ВСт3сп ГОСТ 535-79

ГПИ Горьковский САНТЕХПРОЕКТ

Формат А4

Формат	Зона	Поз.	Обозначение	Наименование	Кол.	Примечание
				Документация		
А3			Д1К.162.020СБ	Сборочный чертеж		
				Детали		
А4		1	Д1К.162.008	Стенка	2	
А4		2	Д1К.162.009	Стенка	2	
Б4		3	Д1К.162.011	Полоса		
				Лист Б-ПН-4 ГОСТ 19903-74		
				ВСт3сп ГОСТ 14637-79		
				(35×286) h16 12.5	2	0,31кг
Б4		4	Д1К.162.012	Полоса		
				Лист Б-ПН-4 ГОСТ 19903-74		
				ВСт3сп ГОСТ 14637-79		
				(35×76) h16 12.5	2	0,02кг

Инв.№подл. | Подп. и дата | Взам.инв.№ | Инв.№дубл. | Подп. и дата

Изм.	Лист	№ докум.	Подп.	Дата
Разраб.		Мюнтер		3.8.89
Пров.		Мюнтер		
Нач.отд.				
Н.контр.		Мюнтер		
Утв.				

Д1К.162.020

Люк

Лит.	Лист	Листов
И		1

ГПИ Горьковский САНТЕХПРОЕКТ

Формат А4

4Н.162.008

▽(√)

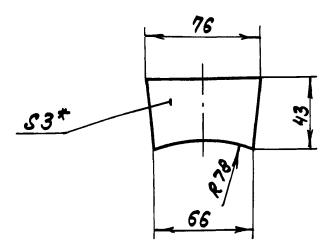

1.* Размеры для справок.

2. h16, ± IT16/2

Инв.№подл. | Подп. и дата | Взам.инв.№ | Инв.№дубл. | Подп. и дата

Изм.	Лист	№ докум.	Подп.	Дата
Разраб.		Мюнтер		3.8.89
Пров.		Мюнтер		
Т.контр.				
Н.контр.		Мюнтер		
Утв.				

Д1К.162.008

Стенка

Лит.	Масса	Масштаб
И	0,06	1:2

Лист | Листов 1

Лист Б-ПН-3 ГОСТ 19903-74 / 3-IV-НВСт3сп ГОСТ 16523-70

ГПИ Горьковский САНТЕХПРОЕКТ

Копия

23335-05 Р

Формат А4

Типовой проект 903-1-273.89 Альбом VII

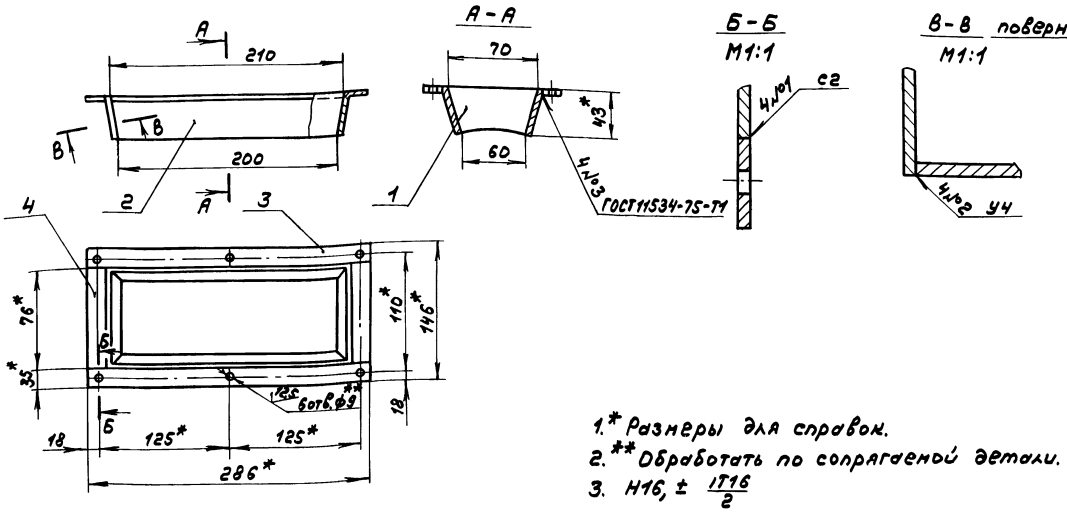

1.* Размеры для справок.
2.** Обработать по сопрягаемой детали.
3. H16, ± IT16/2

Изм.	Лист	№докум.	Подп.	Дата
Разраб.		Мюнтер		3.8.89
Пров.		Мюнтер		
Т.контр.				
Н.контр.		Мюнтер		
Утв.				

Д1К.162.020СБ

Люк

Лит.	Масса	Масштаб
И	1,25	1:4

Лист | Листов 1

ГПИ Горьковский САНТЕХПРОЕКТ

Формат А3

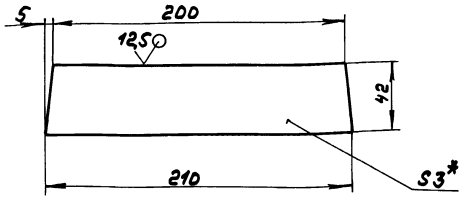

1.* Размеры для справок.
2. h16, ± IT16/2

Изм.	Лист	№докум.	Подп.	Дата
Разраб.		Мюнтер		3.8.89
Пров.		Мюнтер		
Т.контр.				
Н.контр.		Мюнтер		
Утв.				

Стенка

Лит.	Масса	Масштаб
И	0,2	1:2

Лист | Листов 1

Лист 5-ЛН-3 ГОСТ 19903-74
3-Ш-Н-ВСт3спГОСТ 16523-70

ГПИ Горьковский САНТЕХПРОЕКТ

Формат А4

Формат	Зона	Поз.	Обозначение	Наименование	Кол.	Примечание
				Документация		
А3			Д1К.163.000СБ	Сборочный чертеж		
				Детали		
А4		1	Д1К.163.001	Пружина	1	
Б4		2	Д1К.163.002	Прокладка		
				Пластина 1 лист ОНБ-Н-3-99		
				ГОСТ 7338-70		
				Д 28 х d 9	1	0,01кг
Б4		3	Д1К.163.003	Палец		
				Круг 16-В-ГОСТ 2590-71		
				ВСт3спГОСТ 535-79	1	0,015кг
				Стандартные изделия		
		4		Шайба 8.01.06		
				ГОСТ 11371-78	1	
		5		Штифт 3h 8х20		
				ГОСТ 3128-70	1	

Изм.	Лист	№докум.	Подп.	Дата
Разраб.		Мюнтер		3.8.89
Пров.		Мюнтер		
Нач.отд.		Вольский		
Н.контр.		Мюнтер		
Утв.				

Д1К.163.000

Лючок для замера давления воздуха.

Лит.	Лист	Листов
И		1

ГПИ Горьковский САНТЕХПРОЕКТ

Инв.№ подл. | Подп. и дата | Взам. инв.№ | Инв.№ дубл. | Подп. и дата

Копировал

Формат А4

Д1К.163.000СБ

Типовой проект 903-1-273.89 Альбом 5 вып 1

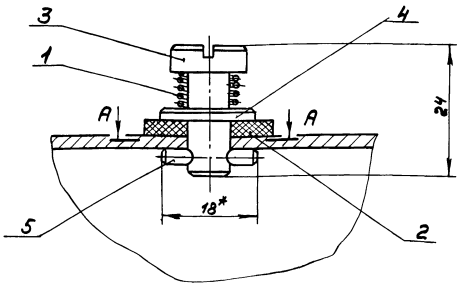

А-А
М2:1

Поз. 3

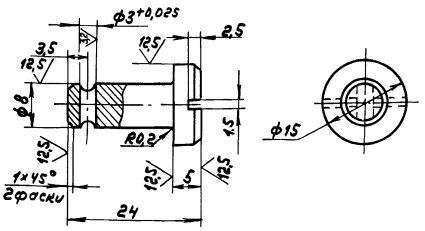

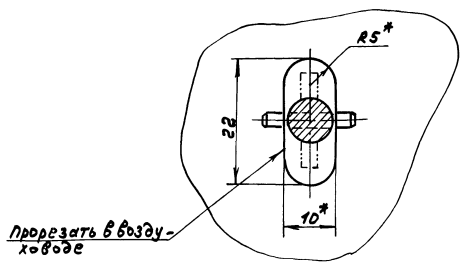

1.* Размеры для справок.
2. h16, ± IT16/2

					Д1К.163.000СБ		
Изм.	Лист	№ докум.	Подп.	Дата	Люлек с заглушкой для замера давления воздуха.	Лит.	Масса / Масштаб
Разраб.		Нюнтер		3.9.89		И	0,1 / 2:1
Пров.		Нюнтер				Лист	Листов 1
Т.контр.						ГПИ Горьковский САНТЕХПРОЕКТ	
Нач.отд.		Вольский					
Н.контр.		Нюнтер					
Утв.							

Формат А3

Д1К.163.001

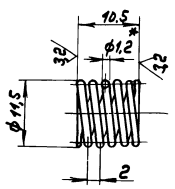

1. Пружина 266 ГОСТ13766-68
2. Направление навивки пружины - левое
3. n = 4
4. n1 = 5,5
5. * Размеры для справок
6. h16, ± IT16/2

					Д1К.163.001		
Изм.	Лист	№ докум.	Подп.	Дата	Пружина	Лит.	Масса / Масштаб
Разраб.		Нюнтер		3.9.89		И	0,015 / 2:1
Пров.		Нюнтер				Лист	Листов 1
Т.контр.					Проволока I - 1,2 ГОСТ9389-75	ГПИ Горьковский САНТЕХПРОЕКТ	
Н.контр.		Нюнтер					
Утв.							

Формат	Зона	Поз.	Обозначение	Наименование	Кол.	Примечание
				Документация		
А3			Д4А.231.000СБ	Сборочный чертеж		
				Сборочные единицы		
А4		1	Д4А.231.010	Фланец	1	
				Детали		
А3		2	Д4А.231.001	Корпус	1	
А4		3	Д4А.231.002	Фланец	1	

					Д4А.231.000		
Изм.	Лист	№ докум.	Подп.	Дата	Отсос местный.	Лит.	Лист / Листов
Разраб.		Нюнтер		3.9.89		И	1 / 1
Пров.		Нюнтер				ГПИ Горьковский САНТЕХПРОЕКТ	
Нач.отд.		Вольский					
Н.контр.		Нюнтер					
Утв.							

Копир.

23945-05 15

Формат А4

Д4А.231.000СБ

Типовой проект 903-1-213.88 альбом VII

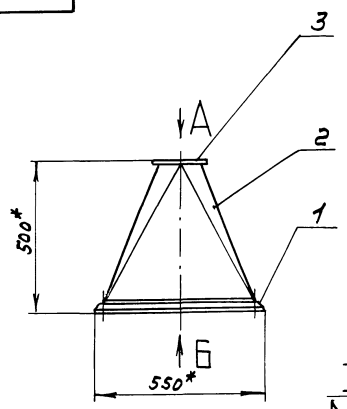

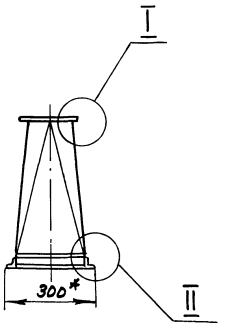

Вид Б
М1:5

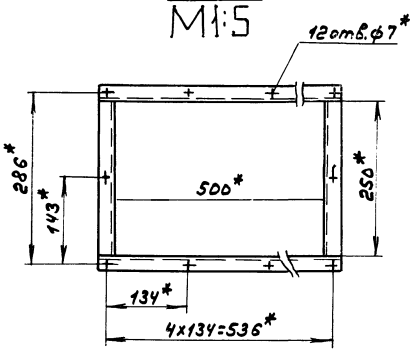

I
М1:1

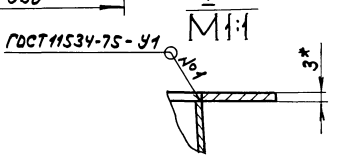

Вид А
М1:5

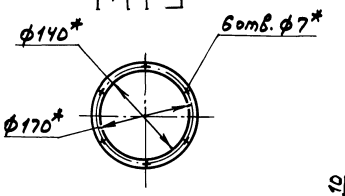

II
М1:2

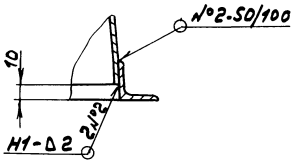

1.* Размеры для справок.
2. ± IT16/2
3. Сварные швы по ГОСТ 5264-80, кроме швов указанных особо.

Изм.	Лист	№ докум.	Подп.	Дата
Разраб.		Мюнтер		3.88
Пров.		Мюнтер		
Т.контр.				
Нач.отд.		Вольский		
Н.контр.		Мюнтер		
Утв.				

Д4А.231.000СБ

Отсос местный

Лит.	Масса	Масштаб
И	15	1:10
Лист	Листов 1	

ГПИ Горьковский САНТЕХПРОЕКТ

Формат А3

Д4А.231.001

12,5 (V)

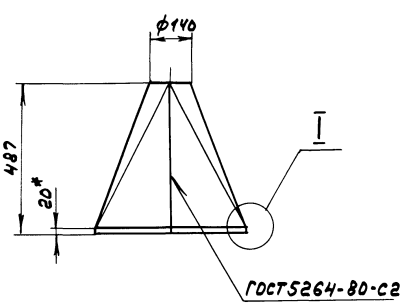

Развертка

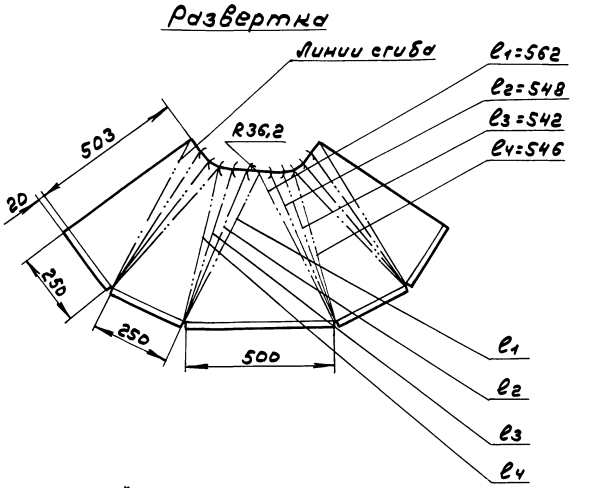

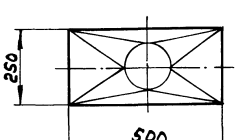

I
М1:1



1.* Размеры для справок
2. h16, ± IT16/2

Изм.	Лист	№ докум.	Подп.	Дата
Разраб.		Мюнтер		3.88
Пров.		Мюнтер		
Т.контр.				
Н.контр.		Мюнтер		
Утв.				

Д4А.231.001

Корпус

Лит.	Масса	Масштаб
И	12,6	1:10
Лист	Листов 1	

Лист 6-ПН-2 ГОСТ 19903-74
3-Ц-Н-Вст.3сп ГОСТ 16523-70

ГПИ Горьковский САНТЕХПРОЕКТ

Формат А3

Инв.№ подл. | Подп. и дата | Взам.инв.№ | Инв.№ дубл. | Подп. и дата

Типовой проект 903-1-273.89 Альбом 5 часть 1

Д4А.231.002

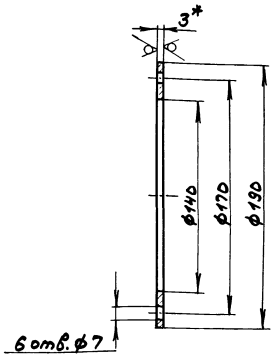

1.* Размеры для справок.
2. H16, h16, ± IT16/2

Изм.	Лист	№ докум.	Подп.	Дата
Разраб.		Мюнтер		3.89
Пров.		Мюнтер		
Т.контр.				
Н.контр.		Мюнтер		
Утв.				

Фланец

Лит.	Масса	Масштаб
И	0,3	1:2
Лист	Листов 1	

Лист 6-ПН-3 ГОСТ 19903-74
3-Ц-Н-ВСт3сп ГОСТ 16523-70

ГПИ Горьковский САНТЕХПРОЕКТ

Д4А.231.002

Формат А4

Формат	Зона	Поз.	Обозначение	Наименование	Кол.	Примечание
				Документация		
А4			Д4А.231.010СБ	Сборочный чертеж		
				Детали		
Б4		1	Д4А.231.004	Уголок		
				Уголок 25х25х3-6 ГОСТ 8509-86		
				Ст3сп ГОСТ 535-79		
				L=550 h16 12,5	2	0,62кг
Б4		2	Д4А.231.005	Уголок		
				Уголок 25х25х3-6 ГОСТ 8509-86		
				Ст3сп ГОСТ 535-79		
				L=250 h16 12,5	2	0,28кг

Изм.	Лист	№ докум.	Подп.	Дата
Разраб.		Мюнтер		3.89
Пров.		Мюнтер		
Нач.отд.				
Н.контр.		Мюнтер		
Утв.				

Фланец

Лит.	Лист	Листов
И		1

ГПИ Горьковский САНТЕХПРОЕКТ

Д4А.231.010

Формат А4

Д4А.231.010СБ

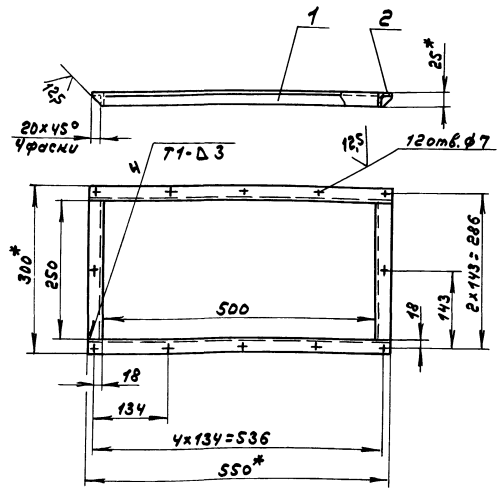

1.* Размеры для справок.
2. H16, h16, ± IT16/2
3. Сварные швы по ГОСТ 5264-80.

Изм.	Лист	№ докум.	Подп.	Дата
Разраб.		Мюнтер		3.89
Пров.		Мюнтер		
Т.контр.				
Н.контр.		Мюнтер		
Утв.				

Фланец

Лит.	Масса	Масштаб
И	1,8	1:5
Лист	Листов 1	

ГПИ Горьковский САНТЕХПРОЕКТ

Д4А.231.010СБ

Формат А4

Д10Е.022.004

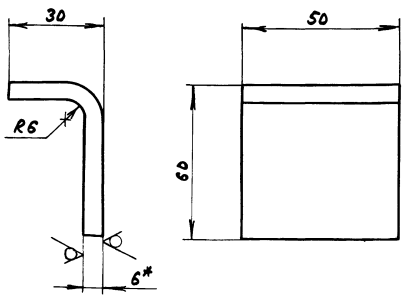

1.* Размеры для справок
2. ± IT16/2

Изм.	Лист	№ докум.	Подп.	Дата
Разраб.		Шилина		19.8.89
Пров.		Шилина		
Т.контр.				
Н.контр.		Мюнтер		
Утв.				

Скоба

Лит.	Масса	Масштаб
И	0,3	1:1
Лист	Листов 1	

Лист 6-ПН-6 ГОСТ 19903-74
ВСт3сп ГОСТ 14637-79

ГПИ Горьковский САНТЕХПРОЕКТ

Д10Е.022.004

Формат А4

Типовой проект 903-1-273.89 Альбом VIII

Формат	Зона	Поз.	Обозначение	Наименование	Кол.	Примечание
				Документация		
А3			Д10Е.022.000СБ	Сборочный чертеж		
				Детали		
Б4		1	Д10Е.022.001	Планка		
				Полоса 2-Б-10×50 ГОСТ 103-76		
				Вст3сп ГОСТ 535-79		
				L = 340 h16	4	1,3кг
Б4		2	Д10Е.022.002	Сетка		
				Сетка Р-С-1,2		
				ГОСТ 5336-80		
				(340×900) h16	1	1,4кг
Б4		3	Д10Е.022.003	Планка		
				Полоса 2-Б-10×50 ГОСТ 103-76		
				Вст3сп ГОСТ 535-79		
				L = 800 h16	4	3,1кг
А4		4	Д10Е.022.004	Скоба	1	
Б4		5	Д10Е.022.005	Тяга		
				Круг 10-В-ГОСТ 2590-71		
				Вст3сп ГОСТ 535-79		
				L = 307 h16	1	0,19кг
Б4		6	Д10Е.022.006	Рукоятка		
				Круг 16-В-ГОСТ 2590-71		
				Вст3сп ГОСТ 535-79		
				L = 100 h16	1	0,06кг
				Стандартные изделия		
		8		Болт М8×30.56.019 ГОСТ 7798-70	24	
		9		Гайка М8.5.019 ГОСТ 5915-70	24	
		10		Шайба 8.01.019 ГОСТ 11371-78	24	

Изм. Лист № докум. Подп. Дата — Д10Е.022.000

Разраб. Гольденберг — Пров. Нюнтер — Нач. отд. Вольский — Н. контр. Нюнтер — Утв.

Решетка сороудерживающая

Лит. И | Лист 1 | Листов 2

ГПИ Горьковский САНТЕХПРОЕКТ

Инв. № подл. | Подп. и дата | Взам. инв. № | Инв. № дубл. | Подп. и дата

Изм. Лист № докум. Подп. Дата — Д10Е.022.000 — Лист 2

Формат А4

Д10Е.022.000СБ

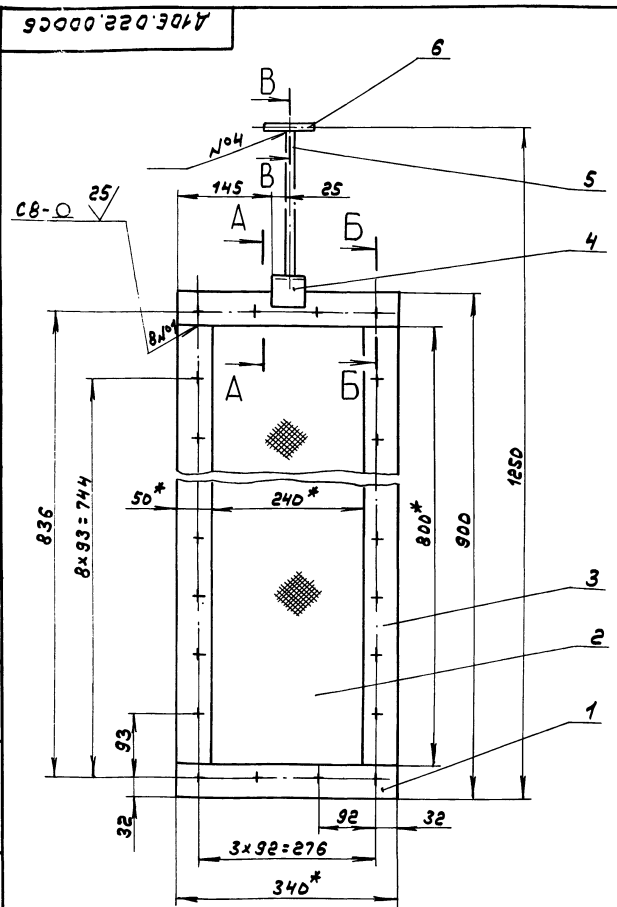

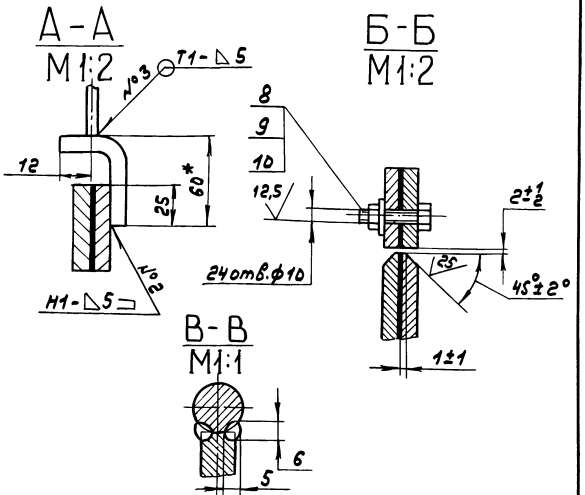

1. * Размеры для справок.
2. Н16; ± IT16/2.
3. Сварные швы по ГОСТ 5264-80.
4. Сварка ручная дуговая.

Д10Е.022.000СБ

Изм.	Лист	№ докум.	Подп.	Дата
Разраб.		Гольденберг		19.04
Пров.		Нюнтер		
Т. контр.				
Нач. отд.		Вольский		
Н. контр.		Нюнтер		
Утв.				

Решетка сороудерживающая

Лит. | Масса | Масштаб
И | 19,6 | 1:5

Лист | Листов 1

ГПИ Горьковский САНТЕХПРОЕКТ

Инв. № подл. | Подп. и дата | Взам. инв. № | Инв. № дубл. | Подп. и дата

23945-05 13

Формат А3

Типовой проект 903-1-273.89 Альбом 5 часть 1

Формат	Зона	Поз.	Обозначение	Наименование	Кол.	Примечание
				Документация		
А3			Д12А.033.000СБ.	Сборочный чертеж		
				Детали		
Б4		1	Д12А.033.001	Патрубок		
				Труба 20×2 ГОСТ10704-76 / Д ГОСТ10705-80		
				L=120 h16 25	2	0,1кг
Б4		2	Д12А.033.002	Крышка		
				Лист Б-ПН-4ГОСТ19903-74 / ВСт3спГОСТ14637-79		
				$D123^{-2,5} \times d28^{+1,3}$ 25	1	0,35кг
А4		3	Д12А.033.003	Обечайка	1	
Б4		4	Д12А.033.004	Дно		
				Лист Б-ПН-4ГОСТ19903-74 / ВСт3спГОСТ14637-79		
				Ф123 h16 25	1	
				Стандартные изделия		
		5		Бобышка Б-1-М20.55		
				ТУ 36.1097-85	1	

Д12А.033.000

Изм	Лист	№ докум.	Подп.	Дата
Разраб.		Шилина		19.6.89
Пров.		Шилина		
Нач.отд.		Вольский		
Н.контр.		Мюнтер		
Утв.				

Расширитель для установки ТУДЭ

Лит.	Лист	Листов
И		1

ГПИ Горьковский САНТЕХПРОЕКТ

Формат А4

Д12А.033.003

25 (√)

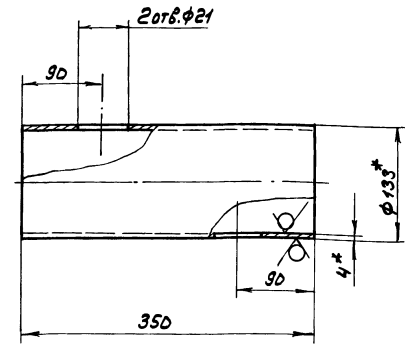

1. *Размеры для справок
2. $\pm \frac{IT16}{2}$

Д12А.033.003

Изм	Лист	№ докум.	Подп.	Дата
Разраб.		Шилина		19.6.89
Пров.		Шилина		
Т.контр.				
Н.контр.		Мюнтер		
Утв.				

Обечайка

Лит.	Масса	Масштаб
И	4,4	1:4

Лист | Листов 1

Труба $\frac{133 \times 4 ГОСТ10704-76}{Д ГОСТ10705-80}$

ГПИ Горьковский САНТЕХПРОЕКТ

Формат А4

Д12А.033.000СБ

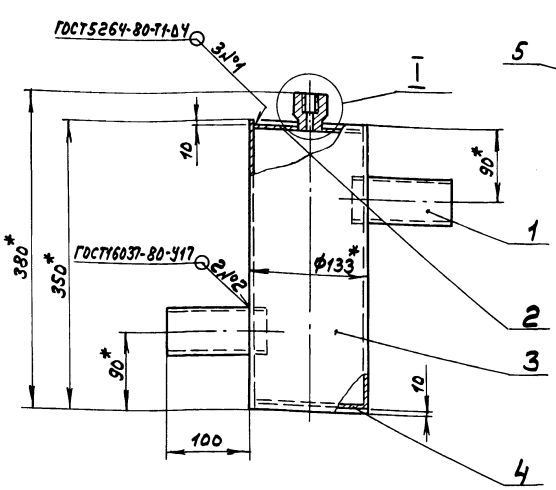

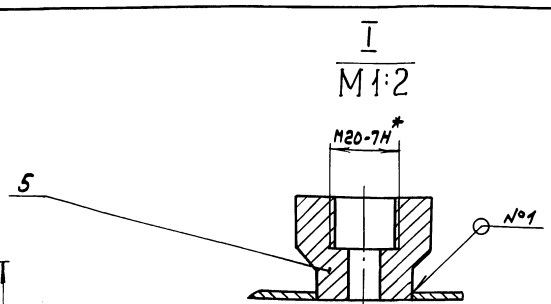

1. *Размеры для справок
2. $\pm \frac{IT16}{2}$

Д12А.033.000СБ

Изм	Лист	№ докум.	Подп.	Дата
Разраб.		Шилина		19.6.89
Пров.		Шилина		
Т.контр.				
Нач.отд.		Вольский		
Н.контр.		Мюнтер		
Утв.				

Расширитель для установки ТУДЭ

Лит.	Масса	Масштаб
И	6	1:4

Лист | Листов 1

ГПИ Горьковский САНТЕХПРОЕКТ

Формат А3

Типовой проект 903-1-273.89 Альбом 5 часть 1

Формат	Зона	Поз.	Обозначение	Наименование	Кол.	Примечание
				Документация		
А4			А 12Б.061.000СБ	Сборочный чертеж		
				Детали		
А4		1	А 12Б.061.001	Патрубок	1	
А4		2	А 12Б.061.002	Фланец	1	
Б4		3	А 12Б.061.003	Дно		
				Лист Б-ПН-4 ГОСТ 19903-74		
				Вст3сп ГОСТ 14637-79		
				$D162^{-1}\times d52^{+1}$ 25/	1	0,56кг
Б4		4	А12Б.061.004	Обечайка		
				Труба 152×3,5 ГОСТ 10704-76		
				А ГОСТ 10705-80		
				L=25 h16 25/	1	0,32кг

Изм.	Лист	№ докум.	Подп.	Дата
Разраб.		Шилина		19.6.89
Пров.		Шилина		
Нач. отд.		Вольский		
Н. контр.		Мюнтер		
Утв.				

А 12Б.061.000

Установка разделителя РМ 5320

Лит. | Масса | Масштаб: И | | 1:2

Лист | Листов 1

ГПИ Горьковский САНТЕХПРОЕКТ

Формат А4

А216.Б.61.000СБ

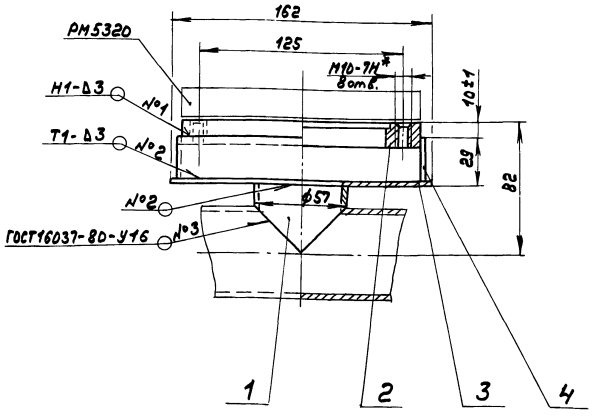

1. Размеры для справок.
2. *Обработать по сопрягаемой детали.
3. Сварные швы №1 и 2 по ГОСТ 5264-80.

Изм.	Лист	№ докум.	Подп.	Дата
Разраб.		Шилина		19.6.89
Пров.		Шилина		
Т. контр.				
Н. контр.		Мюнтер		
Утв.				

А 12Б.061.000СБ

Установка разделителя РМ5320

Лит. | Масса | Масштаб: И | 3 | 1:2

Лист | Листов 1

ГПИ Горьковский САНТЕХПРОЕКТ

Формат А4

А128.061.001

25/(√)

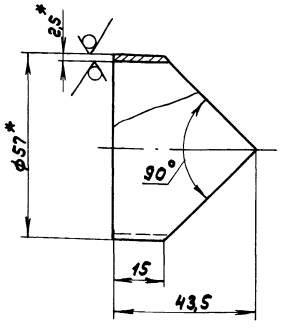

1. *Размеры для справок.
2. $\pm \frac{IT16}{2}$

Изм.	Лист	№ докум.	Подп.	Дата
Разраб.		Шилина		19.6.89
Пров.		Шилина		
Т. контр.				
Н. контр.		Мюнтер		
Утв.				

А 12Б.061.001

Патрубок

Лит. | Масса | Масштаб: И | 0,1 | 1:1

Лист | Листов 1

Труба 57×2,5 ГОСТ 10704-76 / А ГОСТ 10705-80

ГПИ Горьковский САНТЕХПРОЕКТ

Формат А4

А126.061.002

12,5/(√)

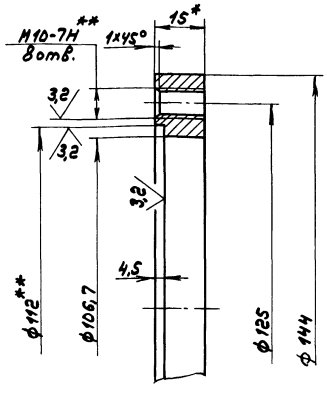

1. *Размеры для справок.
2. **Обработать по сопрягаемой детали.
3. H16; h16; $\pm \frac{IT16}{2}$

Изм.	Лист	№ докум.	Подп.	Дата
Разраб.		Шилина		19.6.89
Пров.		Шилина		
Т. контр.				
Н. контр.		Мюнтер		
Утв.				

А 12Б.061.002

Фланец

Лит. | Масса | Масштаб: И | 0,8 | 1:1

Лист | Листов 1

Лист Б-ПН-1 ГОСТ 19903-74 / Вст3сп ГОСТ 14637-79

ГПИ Горьковский САНТЕХПРОЕКТ

Формат А4

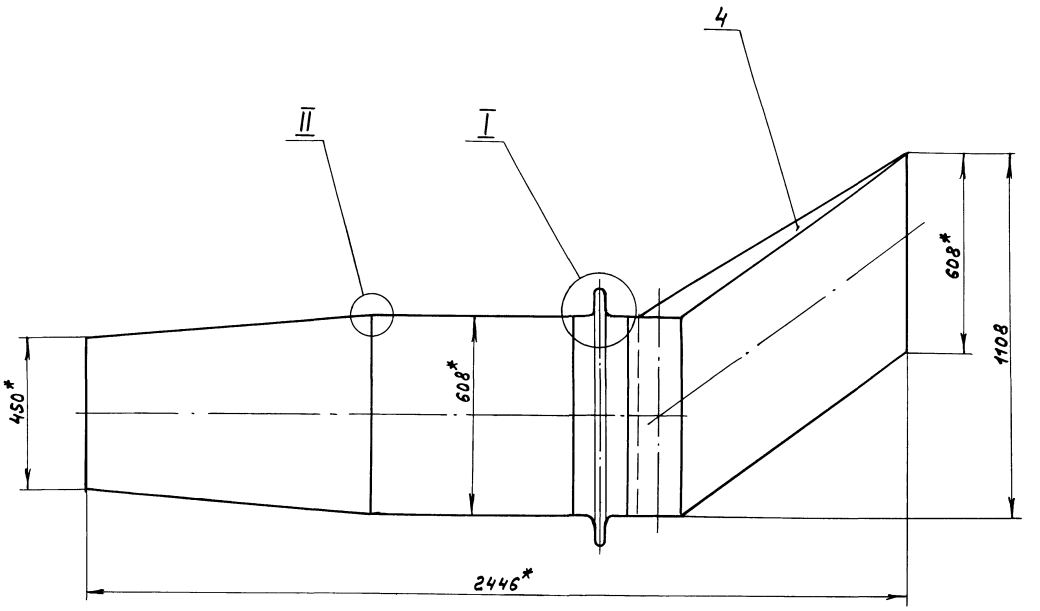

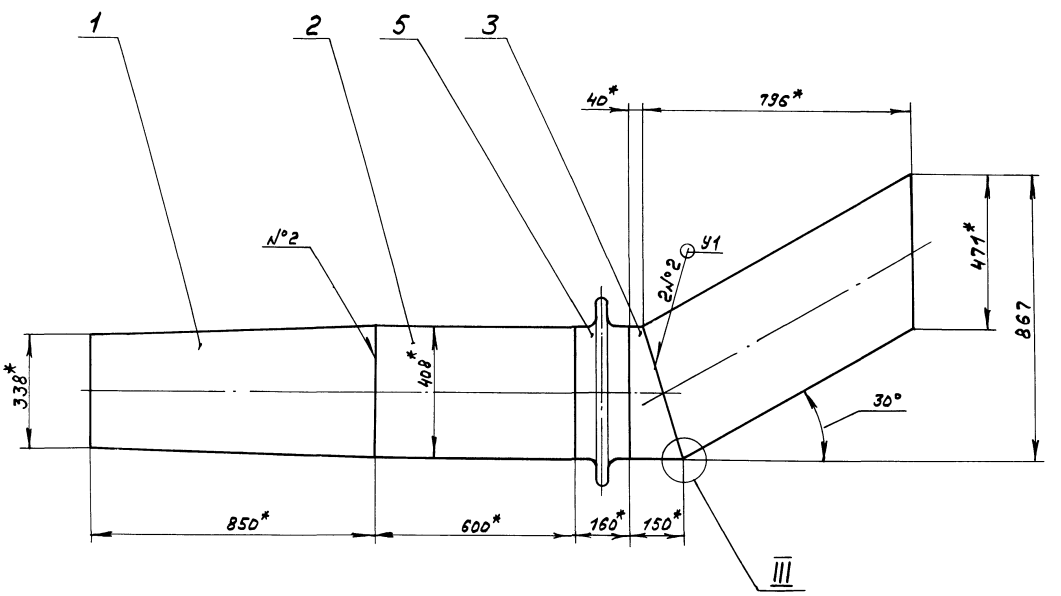

I
М 1:2

II
М 1:1

III
М 1:1

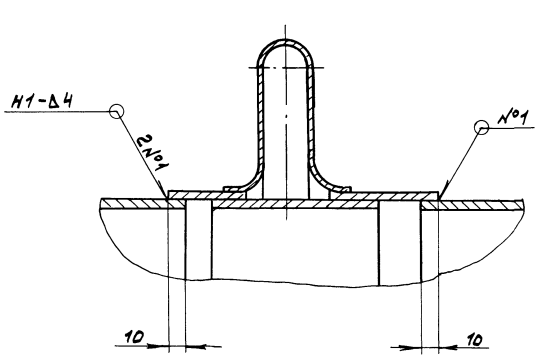

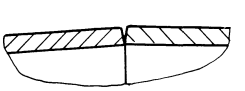

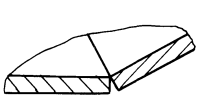

1.*Размеры для справок.

2. $\pm \frac{IT16}{2}$

3.Сварные швы №1- по ГОСТ5264-80, №2 - по ГОСТ 11534-75.

						Д20А.939.000СБ	
Изм.	Лист	№ докум.	Подп.	Дата	Газоход	Лит.	Масса	Масштаб
Разраб.		Лапин		16.89		И	224	1:10
Пров.		Лапин		16.89		Лист	Листов 1
Т. контр.						ГПИ Горьковский САНТЕХПРОЕКТ	
Нач. отд.		Волынский					
Н. контр.		Мюнтер					
Утв.							

Формат	Зона	Поз.	Обозначение	Наименование	Кол.	Примечание
				Документация		
А2			Д 20А.939.000СБ	Сборочный чертеж		
				Сборочные единицы		
А4		1	Д 20А.939.010	Короб	1	
А4		2	Д 20А.939.020	Короб	1	
А4		3	Д 20А.939.030	Короб	1	
А4		4	Д 20А.939.040	Короб	1	
А4		5	Д 20Б.037.000	Компенсатор 400×600	1	

Д 20А.939.000

Изм	Лист	№ докум.	Подп.	Дата
Разраб.		Ляпин		96.19.
Пров.		Ляпин		
Нач.отд.		Вольский		
Н.контр.		Мюнтер		
Утв.				

Газоход

Лит.	Лист	Листов
И		1

ГПИ Горьковский САНТЕХПРОЕКТ

Формат А4

Формат	Зона	Поз.	Обозначение	Наименование	Кол.	Примечание
				Документация		
А4			Д 20А.939.010СБ	Сборочный чертеж		
				Детали		
А4		1	Д 20А.939.001	Стенка	2	
		2	-01	Стенка	2	

Д 20А.939.010

Изм	Лист	№ докум.	Подп.	Дата
Разраб.		Ляпин		96.19.
Пров.		Ляпин		
Нач.отд.				
Н.контр.		Мюнтер		
Утв.				

Короб

Лит.	Лист	Листов
И		1

ГПИ Горьковский САНТЕХПРОЕКТ

Формат А4

Д 20А.939.010СБ

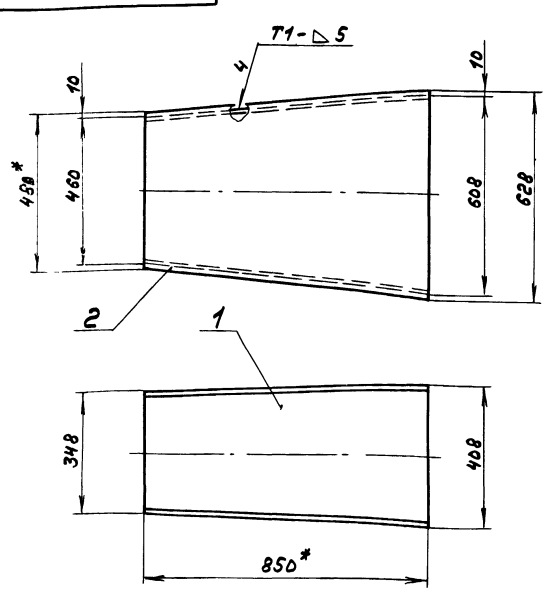

1. *Размеры для справок.
2. $\pm \frac{IT16}{2}$
3. Сварные швы по ГОСТ5264-80.

Д 20А.939.010СБ

Изм	Лист	№ докум.	Подп.	Дата
Разраб.		Ляпин		96.19.
Пров.		Ляпин		
Т.контр.				
Н.контр.		Мюнтер		
Утв.				

Короб

Лит.	Масса	Масштаб
И	61	1:10

Лист | Листов 1

ГПИ Горьковский САНТЕХПРОЕКТ

Формат А4

Д 20А.939.001

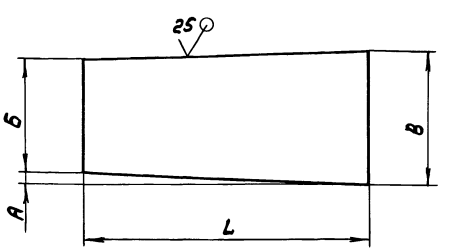

Обозначение	Размеры, мм.				Масса, кг
	А	Б	В	L	
Д 20А.939.001	30	338	398	851	12,1
-01	74	480	628	853	18,3

$\pm \frac{IT16}{2}$

Д 20А.939.001

Изм	Лист	№ докум.	Подп.	Дата
Разраб.		Ляпин		6.6.89
Пров.		Ляпин		
Т.контр.				
Н.контр.		Мюнтер		
Утв.				

Стенка

Лит.	Масса	Масштаб
И	см. табл.	—

Лист | Листов 1

Лист 6-ПН-5 ГОСТ19903-74 / ВСт.3сп ГОСТ14637-79

ГПИ Горьковский САНТЕХПРОЕКТ

Формат А4

Типовой проект 903-1-273.89 Альбом 5 часть 1

Формат	Зона	Поз.	Обозначение	Наименование	Кол.	Примечание
				Документация		
А4			Д 20А.939.020СБ	Сборочный чертеж		
				Детали		
А4		1	Д 20А.939.003-02	Стенка	2	
Б4		2	Д 20А.939.004	Стенка		
				Лист Б-ПН-Б ГОСТ 19903-74		
				Вст3сп ГОСТ 14637-79		
				(398×610) h16 25	2	9,5 кг

Д 20А.939.020

Изм.	Лист	№ докум.	Подп.	Дата
Разраб.		Лапин		
Пров.		Лапин		
Нач. отд.				
Н. контр.		Мюнтер		
Утв.				

Короб

Лит.	Лист	Листов
И		1

ГПИ Горьковский САНТЕХПРОЕКТ

Формат А4

Д 20А.939.020СБ

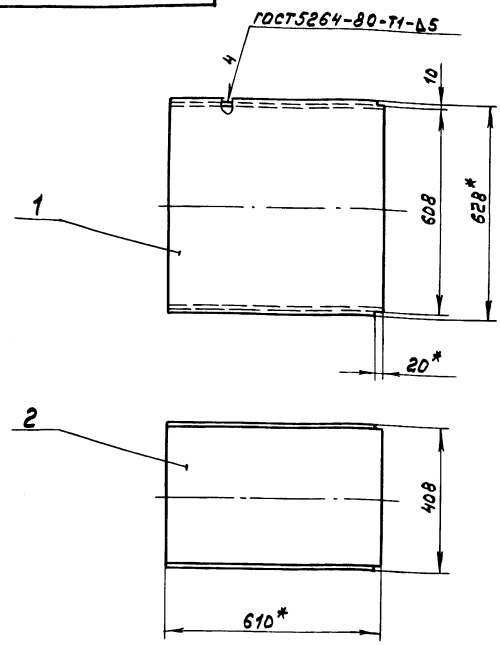

1.*Размеры для справок

2. ± IT16/2

Изм.	Лист	№ докум.	Подп.	Дата
Разраб.		Лапин		9.03.89
Пров.		Лапин		
Т. контр.				
Н. контр.		Мюнтер		
Утв.				

Короб

Лит.	Масса	Масштаб
И	59	1:10
Лист	Листов 1	

ГПИ Горьковский САНТЕХПРОЕКТ

Формат А4

Д 20А.939.003

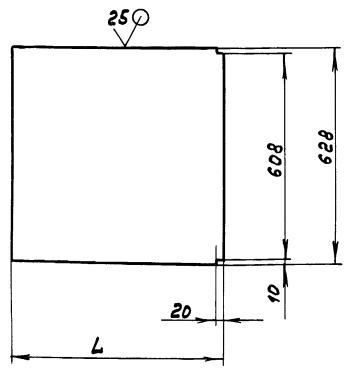

Обозначение	L, мм.	Масса, кг
Д 20А.939.003	50	1,2
-01	160	4
-02	610	15

h16; ± IT16/2

Изм.	Лист	№ докум.	Подп.	Дата
Разраб.		Лапин		06.89г.
Пров.		Лапин		
Т. контр.				
Н. контр.		Мюнтер		
Утв.				

Стенка

Лит.	Масса	Масштаб
И	см. табл.	—
Лист	Листов 1	

Лист Б-ПН-Б ГОСТ 19903-74
Вст3сп ГОСТ 14637-79

ГПИ Горьковский САНТЕХПРОЕКТ

Формат А4

Д 20А.939.030

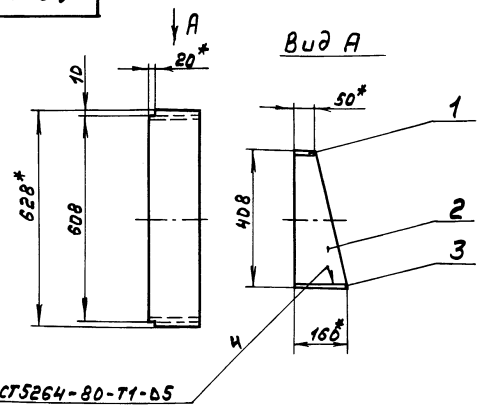

ГОСТ 5264-80-Т1-Б5

1.*Размеры для справок

2. ± IT16/2

Формат	Зона	Поз.	Обозначение	Наименование	Кол.	Примечание
				Детали		
А4		1	Д 20А.939.003	Стенка	1	
А4		2	Д 20А.939.005	Стенка	2	
А4		3	Д 20А.939.003-01	Стенка	1	

Изм.	Лист	№ докум.	Подп.	Дата
Разраб.		Лапин		06.89г.
Пров.		Лапин		
Т. контр.				
Н. контр.		Мюнтер		
Утв.				

Короб

Лит.	Масса	Масштаб
И	8,1	1:10
Лист	Листов 1	

ГПИ Горьковский САНТЕХПРОЕКТ

Копия

Формат А4

Типовой проект 903-7-2.13.89 Альбом 3 часть 1

Формат	Зона	Поз.	Обозначение	Наименование	Кол.	Примечание
				Документация		
А3			Д20А.939.040СБ	Сборочный чертеж		
				Детали		
А4		1	Д20А.939.008	Стенка	2	
		2	-01	Стенка	1	
		3	-02	Стенка	1	
			Различия исполнений по сборочному	Д20А.939.040 и Д20А.939.040-01 чертежу.		

Изм	Лист	№ докум.	Подп.	Дата
Разраб.		Ляпин		96.89г.
Пров.		Ляпин		
Нач.отд.				
Н.контр.		Мюнтер		
Утв.				

Д20А.939.040

Короб

Лит.	Лист	Листов
И		1

ГПИ Горьковский САНТЕХПРОЕКТ

формат А4

Д20А.939.005

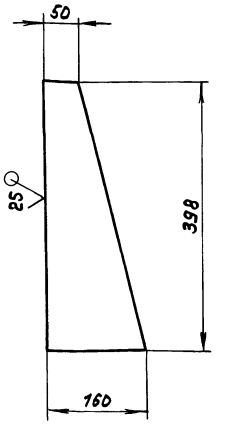

$h16; \pm \frac{IT16}{2}$

Изм	Лист	№ докум.	Подп.	Дата
Разраб.		Ляпин		96.89г.
Пров.		Ляпин		
Т.контр.				
Н.контр.		Мюнтер		
Утв.				

Д20А.939.005

Стенка

Лит.	Масса	Масштаб
И	1,3	1:5

Лист | Листов 1

Лист Б-ПН-5 ГОСТ 19903-74
Вст3сп. ГОСТ 14637-79

ГПИ Горьковский САНТЕХПРОЕКТ

формат А4

Д20А.939.040СБ

Д20А.939.040

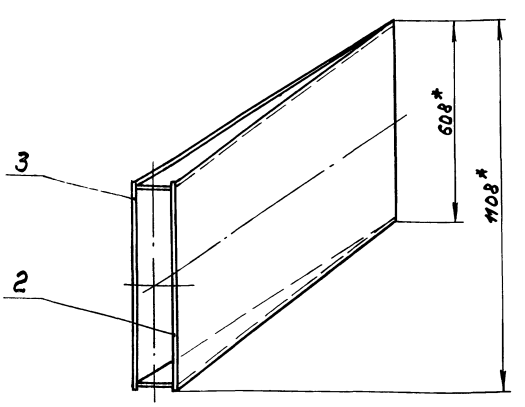

Д20А.939.040-01-зеркальное отражение
Остальное - см. Д20А.939.040

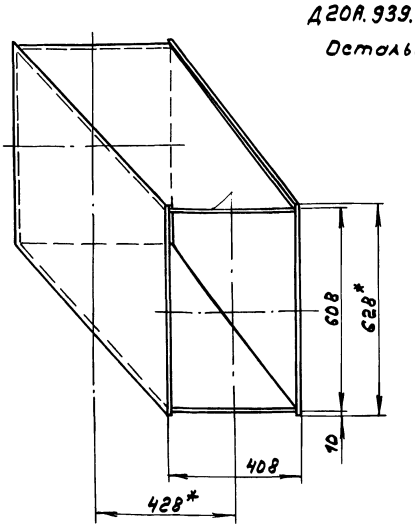

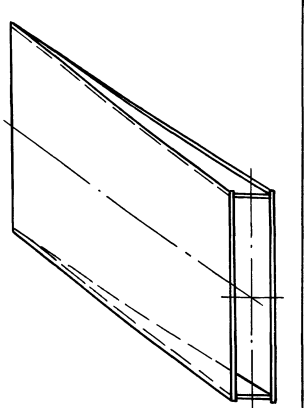

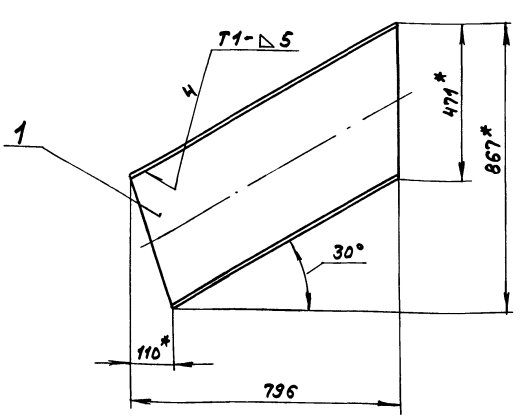

1. *Размеры для справок.
2. $\pm \frac{IT16}{2}$
3. Сварные швы по ГОСТ 5264-80.

Д20А.939.040СБ

Изм	Лист	№ докум.	Подп.	Дата
Разраб.		Ляпин		96.89г.
Пров.		Ляпин		
Т.контр.				
Н.контр.		Мюнтер		
Утв.				

Короб

Лит.	Масса	Масштаб
И	95	1:10

Лист | Листов 1

ГПИ Горьковский САНТЕХПРОЕКТ

Типовой проект 903-1-273.89 Альбом 5 часть 1

Д20А.939.008

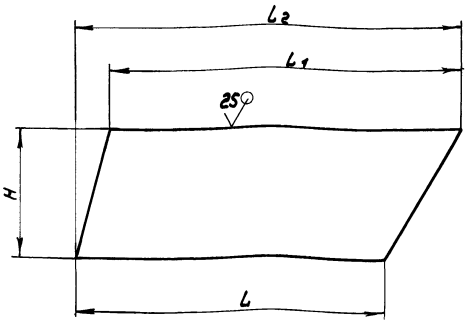

Обозначение	Размеры, мм. H	L	L1	L2	Масса, кг
Д20А.039.008	398	937	1063	1073	15,6
-01	628	1061		1346	29,7
-02				1446	33,5

h16; ± IT16/2

Инв.№подл. | Подп. и дата | Взам.инв.№ | Инв.№дубл. | Подп. и дата

Изм.	Лист	№ докум.	Подп.	Дата
Разраб.		Лялин		6.1.89г.
Пров.		Лялин		
Т.контр.				
Н.контр.		Мюнтер		
Утв.				

Стенка

Д20А.939.008

Лит. | Масса | Масштаб
И | См. табл. | —

Лист | Листов 1

Лист Б-ПН-S ГОСТ 19903-74
Вст3сп ГОСТ 14637-79

ГПИ Горьковский САНТЕХПРОЕКТ

Формат	Зона	Поз.	Обозначение	Наименование	Кол.	Примечание
				Документация		
*)			Д20А.941.000СБ	Сборочный чертеж		*) А3; А2
				Сборочные единицы		
А4		1	Д20А.940.010	Фланец	1	
А4		2	Д20А.941.010	Короб	1	
А4		3	Д20А.941.020	Короб	1	
А4		4	Д20Б.037.000	Компенсатор 400×1000	1	
А4		5	Д22А.043.000	Люк 600×500	1	
				Детали		
А4		6	Д20А.940.001	Прокладка	1	
А4		7	Д20А.940.002	Серьга	4	
				Стандартные изделия		
		8		Болт М16×40.36 ГОСТ 7798-70	14	
		9		Гайка М16.4 ГОСТ 5915-70	14	

Инв.№подл. | Подп. и дата | Взам.инв.№ | Инв.№дубл. | Подп. и дата

Изм.	Лист	№ докум.	Подп.	Дата
Разраб.		Лялин		6.1.89г.
Пров.		Лялин		
Нач.отд.		Вольский		
Н.контр.		Мюнтер		
Утв.				

Газоход

Д20А.941.000

Лит. | Лист | Листов
И | | 1

ГПИ Горьковский САНТЕХПРОЕКТ

Формат А4

Формат	Зона	Поз.	Обозначение	Наименование	Кол.	Примечание
				Документация		
А3			Д20А.941.010СБ	Сборочный чертеж		
				Сборочные единицы		
А4		1	Д20А.940.010	Фланец	1	
				Детали		
А4		2	Д20А.940.012	Стенка	1	
Б4		3	Д20А.941.001	Ребро		
				Полоса 2Б-5×50 ГОСТ 103-76		
				Вст.3сп ГОСТ 535-79		
				L=1088 h16 25	2	2,13кг
Б4		4	Д20А.941.002	Ребро		
				Полоса 2-Б-5×50 ГОСТ 103-76		
				Вст.3сп ГОСТ 535-79		
				L=488 h16 25	2	0,96кг
Б4		5	Д20А.941.003	Стенка		
				Лист Б-ПН-S ГОСТ 19903-74		
				Вст3сп ГОСТ 14637-79		
				(398×1500) h16 25	2	23,5кг
А4		6	Д20А.941.004	Стенка	1	

Инв.№подл. | Подп. и дата | Взам.инв.№ | Инв.№дубл. | Подп. и дата

Изм.	Лист	№ докум.	Подп.	Дата
Разраб.		Лялин		6.1.89г.
Пров.		Лялин		
Нач.отд.				
Н.контр.		Мюнтер		
Утв.				

Короб

Д20А.941.010

Лит. | Лист | Листов
И | | 1

ГПИ Горьковский САНТЕХПРОЕКТ

Формат А4

Д20А.941.004

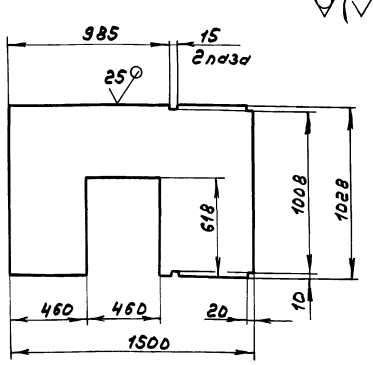

h16; ± IT16/2

Инв.№подл. | Подп. и дата | Взам.инв.№ | Инв.№дубл. | Подп. и дата

Изм.	Лист	№ докум.	Подп.	Дата
Разраб.		Лялин		6.1.89г.
Пров.		Лялин		
Т.контр.				
Н.контр.		Мюнтер		
Утв.				

Стенка

Лит. | Масса | Масштаб
И | 50 | 1:20

Лист | Листов 1

Лист Б-ПН-S ГОСТ 19903-74
Вст3сп. ГОСТ 14637-79

ГПИ Горьковский САНТЕХПРОЕКТ

Копир.

Д 20А.941.000СБ

Типовой проект 903-1-273.89 Альбом 5 часть 1

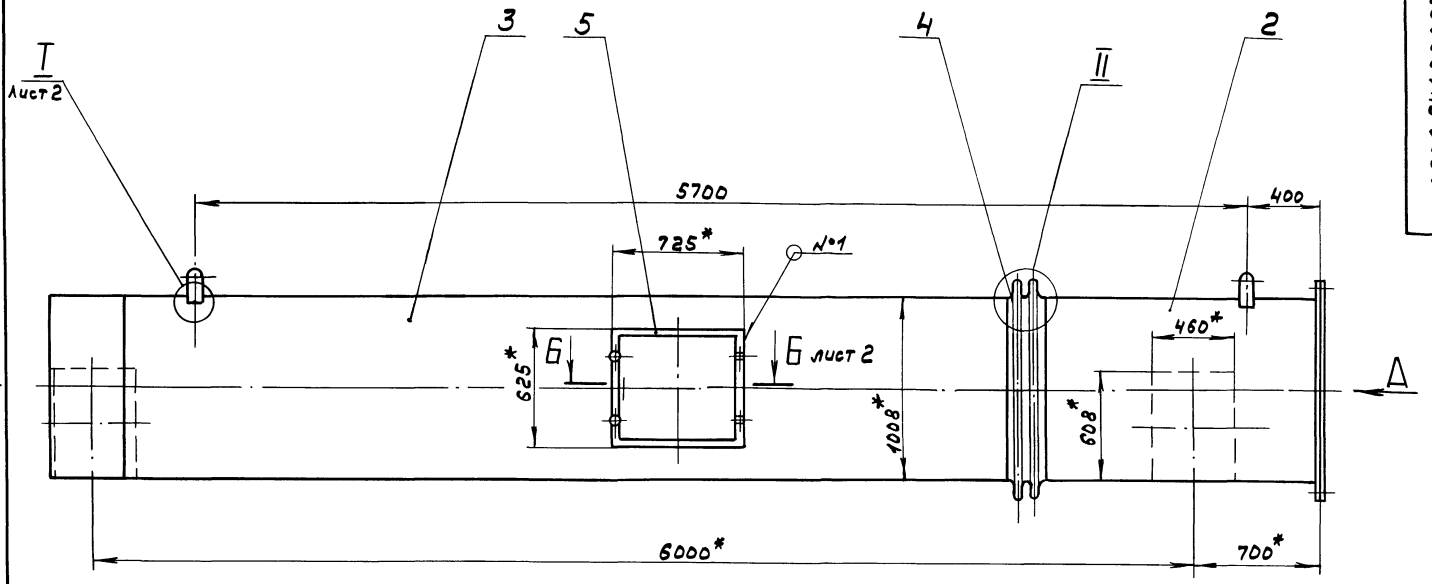

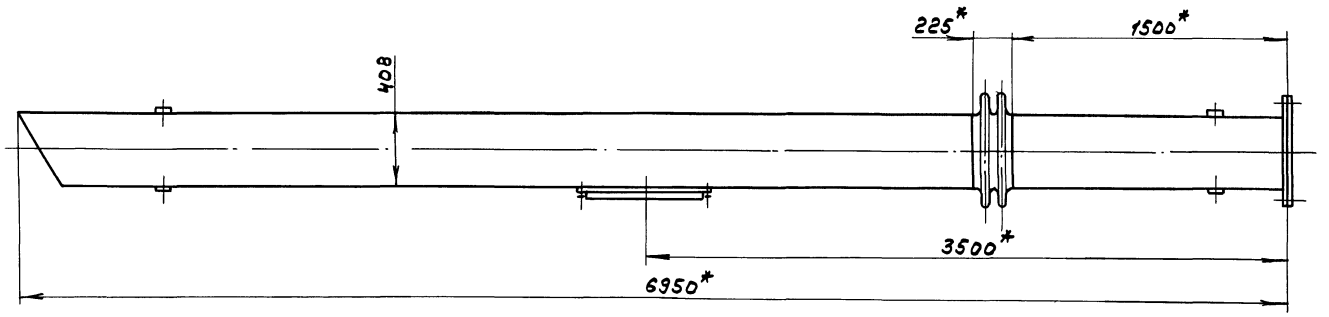

Вид А
М 1:10

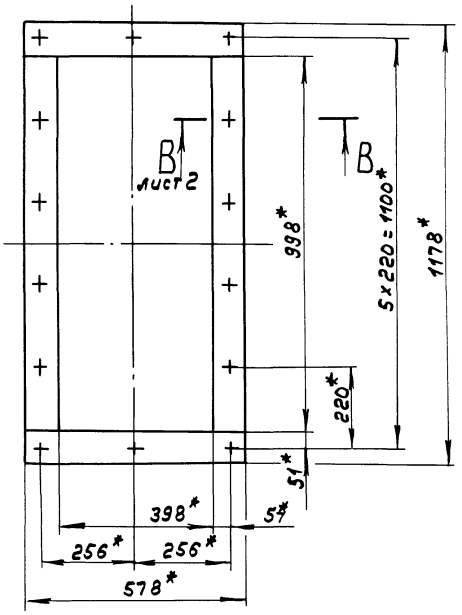

II
М 1:2

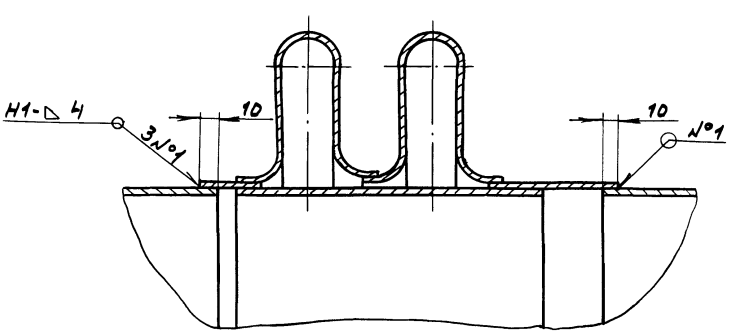

1.* Размеры для справок.

2. $\pm \frac{IT16}{2}$

3. Сварные швы по ГОСТ 5264-80.

					Д 20А.941.000СБ	
Изм.	Лист	№ докум.	Подп.	Дата	Газоход	Лит. / Масса / Масштаб
Разраб.		Лапин		6.7.11.		И / 885 / 1:20
Пров.		Лапин				Лист 1 / Листов 2
Т.контр.						ГПИ Горьковский САНТЕХПРОЕКТ
Нач.отд.		Вольский				
Н.контр.		Мюнтер				
Утв.						

Копир. 23945-05 21 Формат А2

Инв.№подл. | Подп. и дата | Взам.инв.№ | Инв.№дубл. | Подп. и дата

Типовой проект 903-1-273.89 Альбом 5 часть 1

Инв.№ подл. | Подп. и дата | Взам. инв.№ | Инв.№ дубл. | Подп. и дата

Б – Б
М 1:2 лист 1

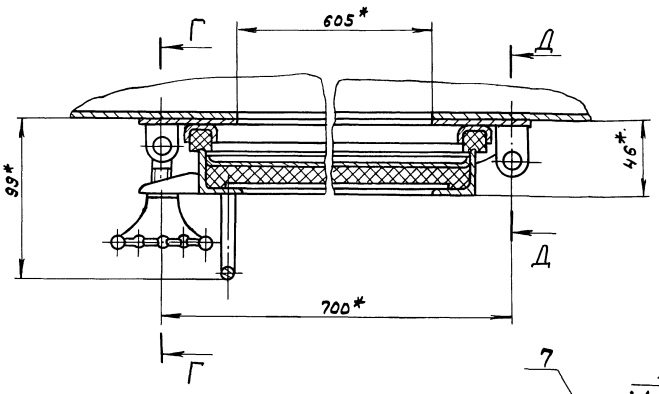

Г – Г
М 1:1

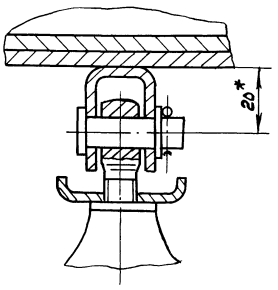

Д – Д
М 1:1

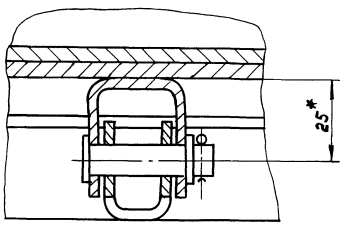

I
М 1:2 лист 1

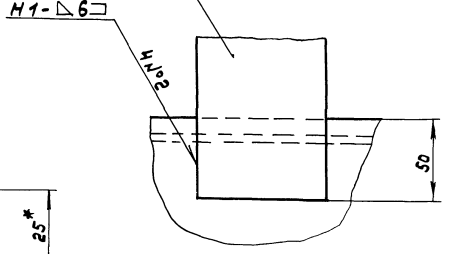

В – В
М 1:2 лист 1

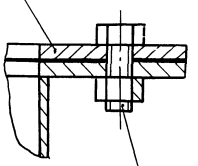

Изм.	Лист	№ докум.	Подп.	Дата	Д 20А.941.000СБ	Лист 2

Формат А3

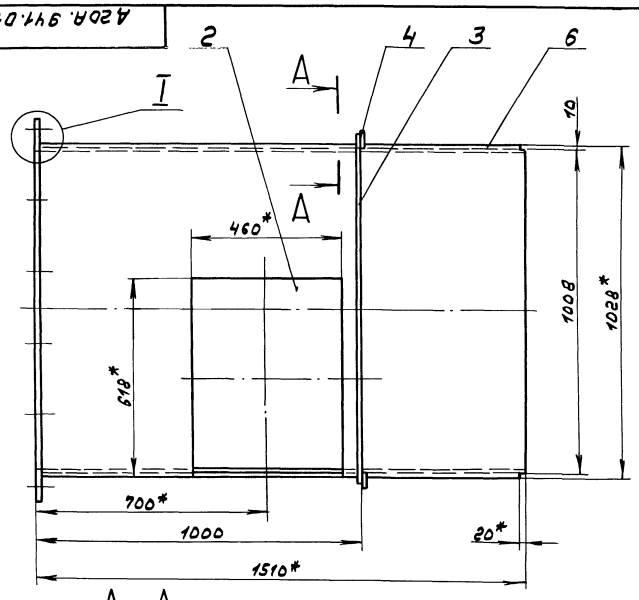

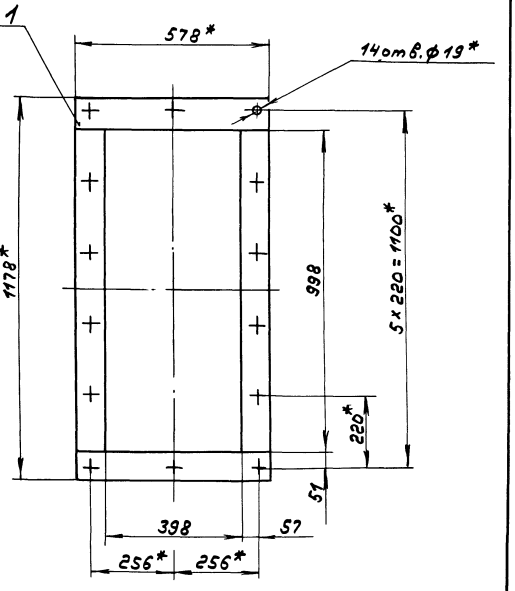

А – А
М 1:5

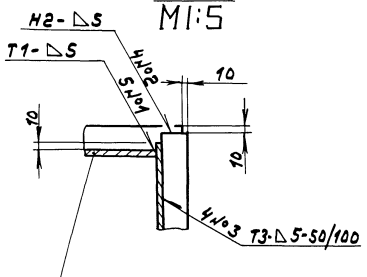

I
М 1:5

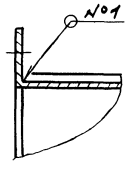

1.*Размеры для справок.

2. ± IT16/2

3. Сварные швы по ГОСТ 5264-80

Изм.	Лист	№ докум.	Подп.	Дата	Д 20А.941.010СБ			
Разраб.		Лапин			Короб	Лит.	Масса	Масштаб
Пров.		Лапин				И	187	1:10
Т. контр.						Лист	Листов 1	
Н. контр.		Инютин				ГПИ Горьковский САНТЕХПРОЕКТ		
Утв.								

Формат А3

Д20А.941.020СБ

Типовой проект 903-1-273.89 Альбом 3 часть

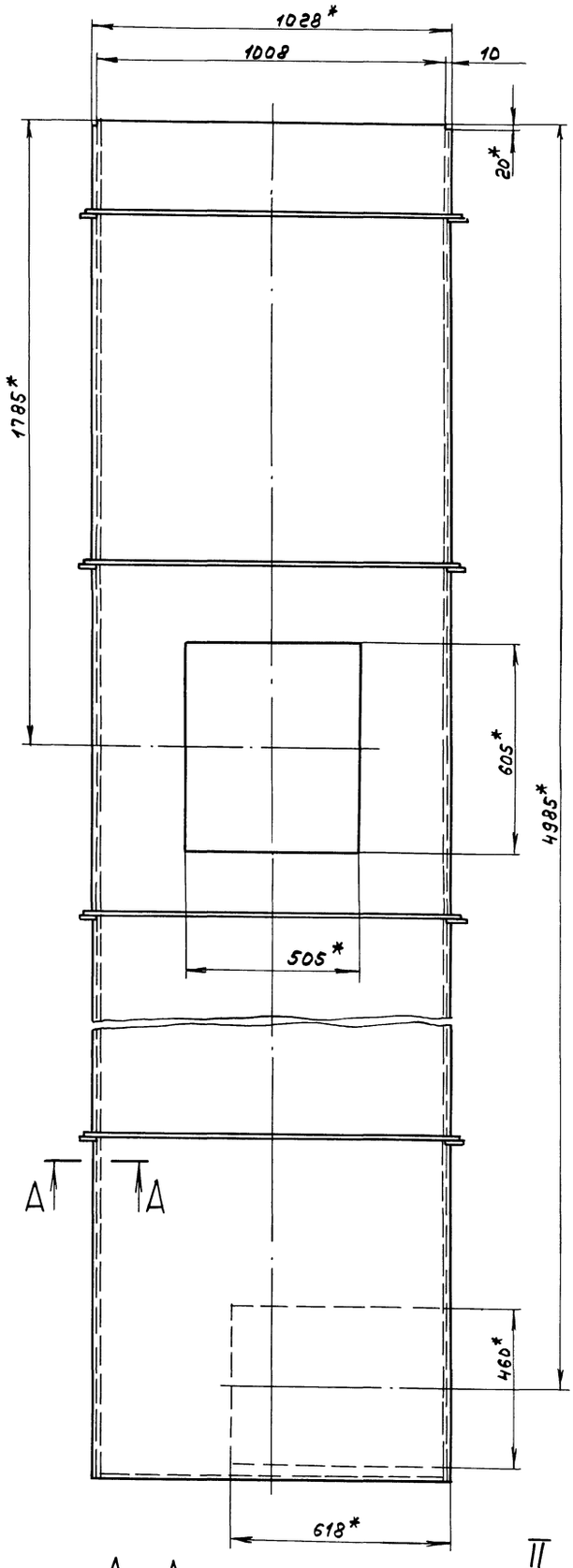

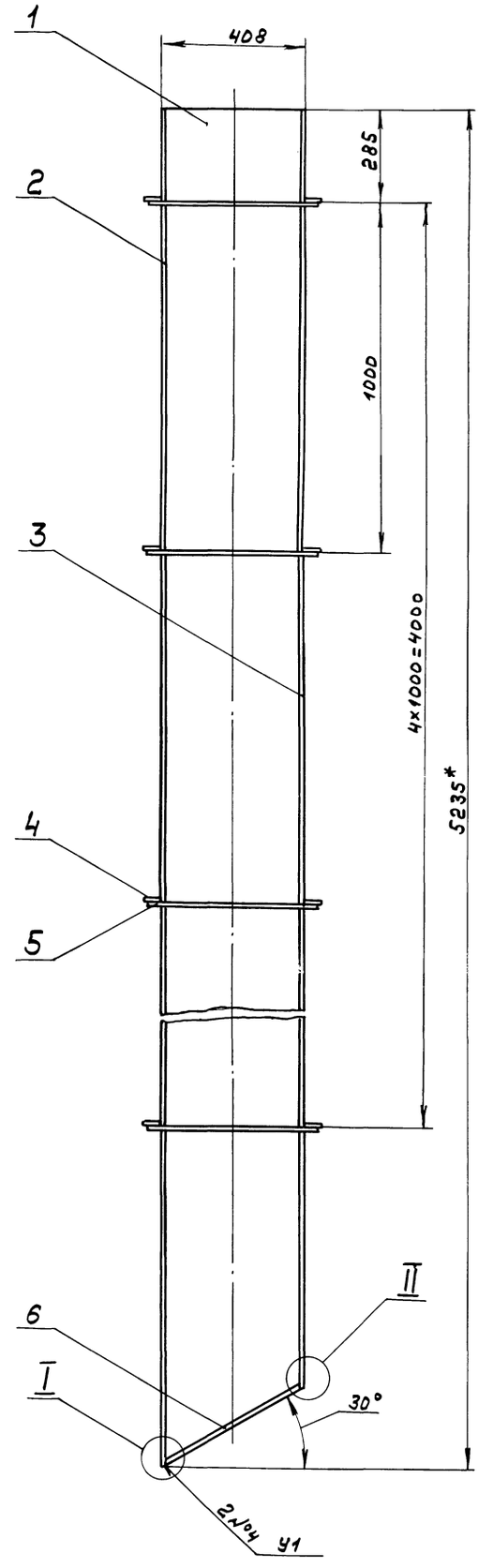

А – А
М 1:5

II
М 1:1

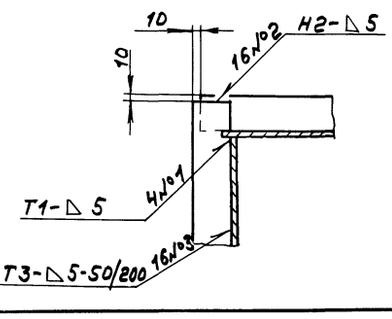

I
М 1:1

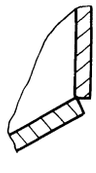

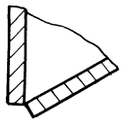

1.*Размеры для справок.

2.± $\frac{IT16}{2}$

3.Сварные швы №1... №3 - по ГОСТ5264-80, №4-по ГОСТ11534-75.

					Д20А.941.020СБ			
Изм.	Лист	№ докум.	Подп.	Дата	Короб	Лит.	Масса	Масштаб
Разраб.		Ляпин		6.7.89г.		И	619	1:10
Пров.		Ляпин				Лист	Листов 1	
Т. контр.						ГПИ Горьковский САНТЕХПРОЕКТ		
Н. контр.		Мюнтер						
Утв.								

Копир. А. 23945-05 23 формат А2

Формат	Зона	Поз.	Обозначение	Наименование	Кол.	Примечание
				Документация		
А2			2.20А.941.020СБ	Сборочный чертеж		
				Детали		
А4		1	2.20А.940.017-01	Стенка	2	
А4		2	2.20А.941.017	Стенка	1	
А4		3	2.20А.941.018	Стенка	1	
Б4		4	2.20А.941.019	Ребро		
				Полоса 2-Б-5×50 ГОСТ 103-76		
				Ст3кп ГОСТ 535-79		
				L = 1088 h16 (25)	10	2,13 кг
Б4		5	2.20А.941.021	Ребро		
				Полоса 2-Б-5×50 ГОСТ 103-76		
				Ст3кп ГОСТ 535-79		
				L = 488 h16 (25)	10	0,96 кг
Б4		6	2.20А.941.022	Стенка		
				Лист Б-ПН-5 ГОСТ 19903-74		
				Ст3кп ГОСТ 14637-79		
				(458×1028) h16 (25)	1	18,5 кг

Инв.№ подл. | Подп. и дата | Взам. инв.№ | Инв.№ дубл. | Подп. и дата

Изм.	Лист	№ докум.	Подп.	Дата
Разраб.		Лапин		6.7.89 г.
Пров.		Лапин		
Нач. отд.				
Н. контр.		Мюнтер		
Утв.				

2.20А.941.020

Короб

Лит.	Лист	Листов
И		1

ГПИ Горьковский САНТЕХПРОЕКТ

Формат А4

2.20А.941.017

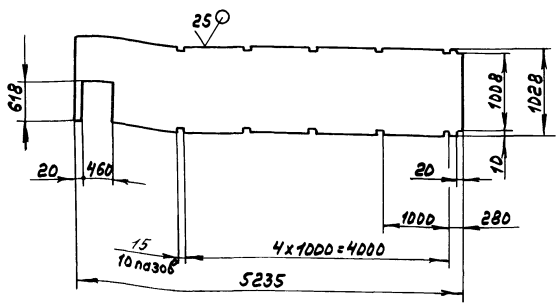

h16; ± IT16/2

Инв.№ подл. | Подп. и дата | Взам. инв.№ | Инв.№ дубл. | Подп. и дата

Изм.	Лист	№ докум.	Подп.	Дата
Разраб.		Лапин		6.7.89 г.
Пров.		Лапин		
Т. контр.				
Н. контр.		Мюнтер		
Утв.				

2.20А.941.017

Стенка

Лит.	Масса	Масштаб
И	211	1:50

Лист	Листов 1

Лист Б-ПН-5 ГОСТ 19903-74 / Ст3кп ГОСТ 14637-79

ГПИ Горьковский САНТЕХПРОЕКТ

Формат А4

2.20А.941.018

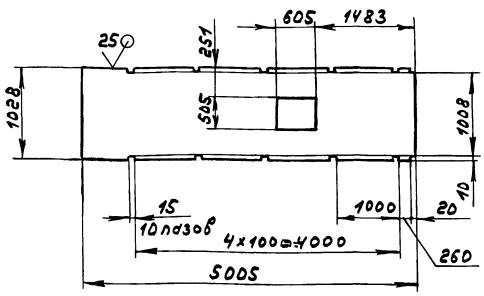

h16; ± IT16/2

Инв.№ подл. | Подп. и дата | Взам. инв.№ | Инв.№ дубл. | Подп. и дата

Изм.	Лист	№ докум.	Подп.	Дата
Разраб.		Лапин		6.7.89 г.
Пров.		Лапин		
Т. контр.				
Н. контр.		Мюнтер		
Утв.				

2.20А.941.018

Стенка

Лит.	Масса	Масштаб
И	201	1:50

Лист	Листов 1

Лист Б-ПН-5 ГОСТ 19903-74 / Ст3кп ГОСТ 14637-79

ГПИ Горьковский САНТЕХПРОЕКТ

Формат А4

2.20А.944.135

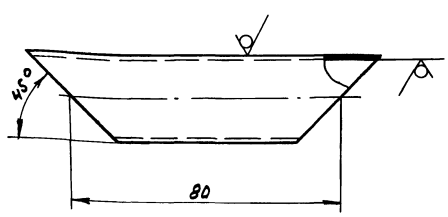

± IT16/2

Инв.№ подл. | Подп. и дата | Взам. инв.№ | Инв.№ дубл. | Подп. и дата

Изм.	Лист	№ докум.	Подп.	Дата
Разраб.		Лапин		6.7.89 г.
Пров.		Лапин		
Т. контр.				
Н. контр.		Мюнтер		
Утв.				

2.20А.944.135

Патрубок

Лит.	Масса	Масштаб
И	0,136	1:1

Лист	Листов 1

Труба 26×3 ГОСТ 10704-76 / Д ГОСТ 10705-80

ГПИ Горьковский САНТЕХПРОЕКТ

Копир. 23945-05 24 Формат А4

Д20А.944.000СБ

Типовой проект 903-1-213.89 Альбом 3 часть 1

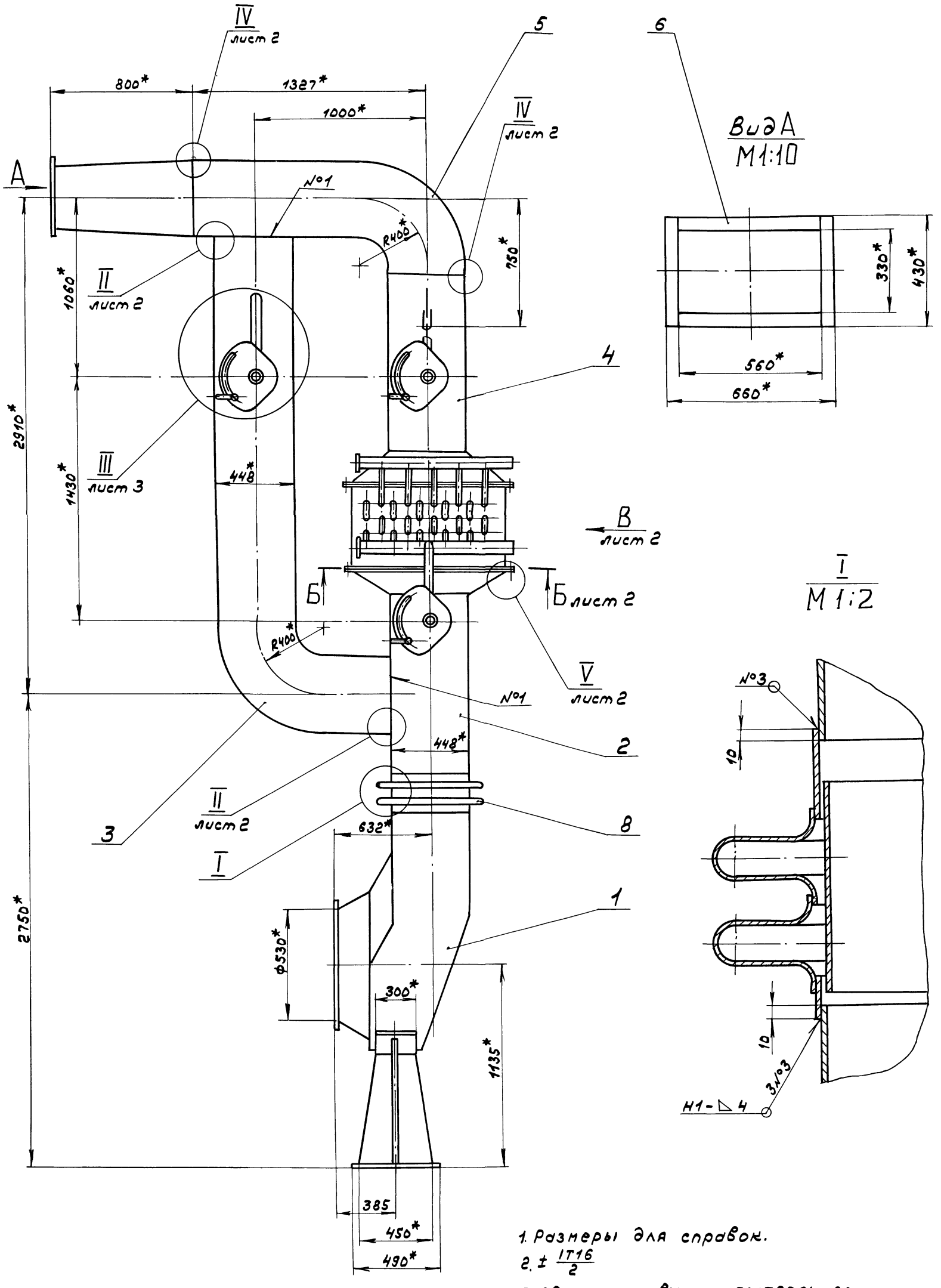

1. Размеры для справок.
2. $\pm \frac{IT16}{2}$
3. Сварные швы по ГОСТ5264-80.

					Д20А.944.000СБ			
Изм	Лист	№ докум.	Подп.	Дата	Газоход	Лит.	Масса	Масштаб
Разраб.		Ляпин		6.7.89г		И	1781	1:15
Пров.		Ляпин				Лист 1	Листов 3	
Т.контр						ГПИ Горьковский САНТЕХПРОЕКТ		
Нач.отд		Вольский						
Н.контр.		Мюнтер						
Утв.								

Копир. 23945-05 25 формат А2

Типовой проект 903-1-273.89 Альбом 5 часть 1

Вид В лист 1

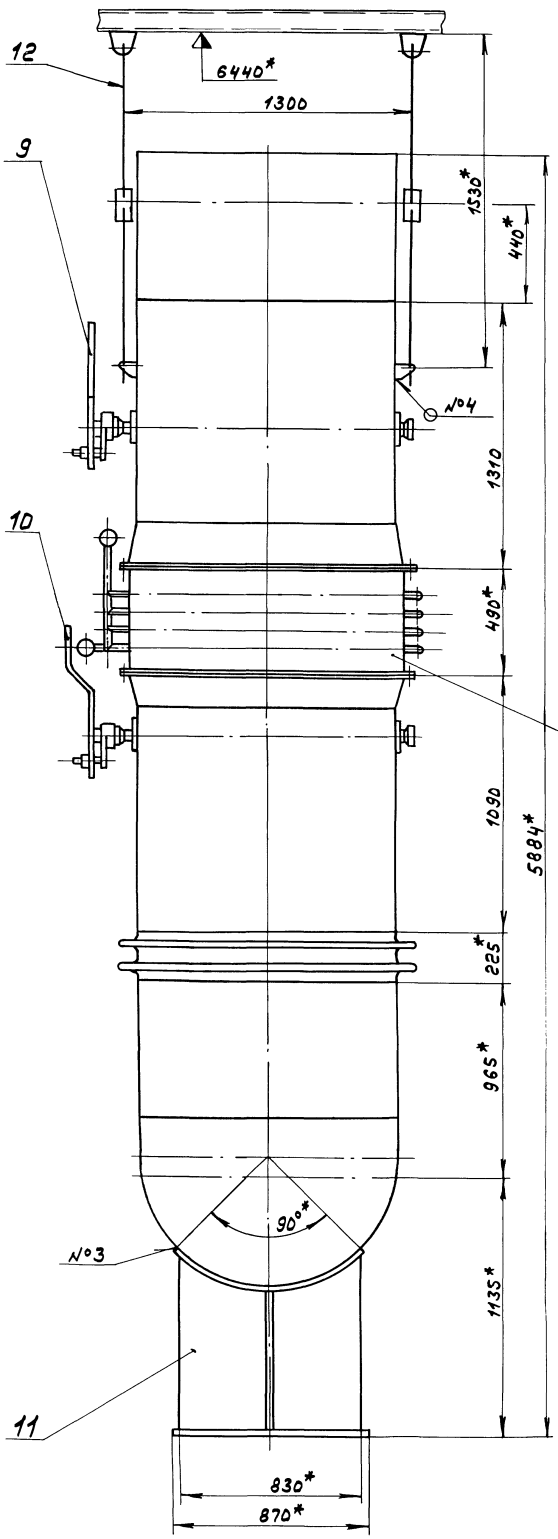

Б - Б / М1:10 лист 1

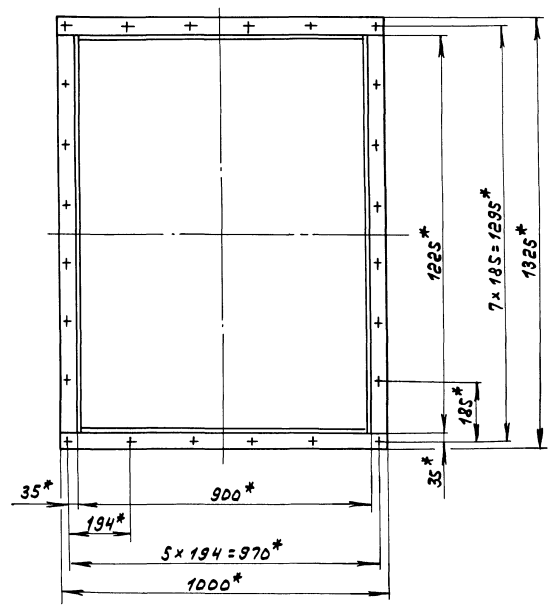

IV / М1:2 лист 1

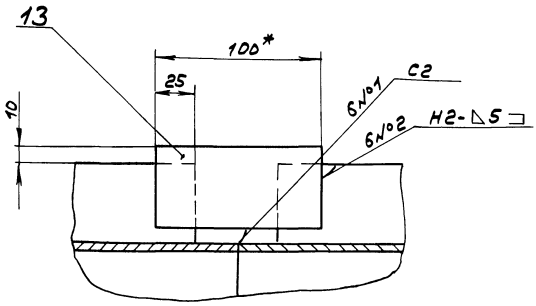

II / М1:1 лист 1

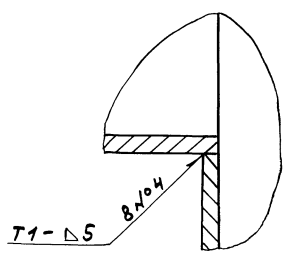

V / М1:2 лист 1

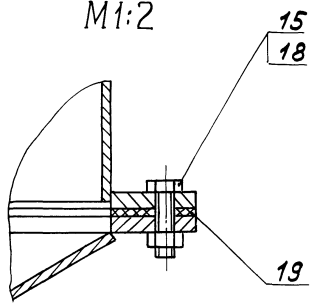

Инв.№подл.	Подп. и дата	Взам.инв.№	Инв.№дубл.	Подп. и дата

Изм.	Лист	№ докум.	Подп.	Дата	Д20А.944.000СБ	Лист 2
Копир.						

Д20А.944.000СБ

Типовой проект 903-1-С13.03 Лист 1

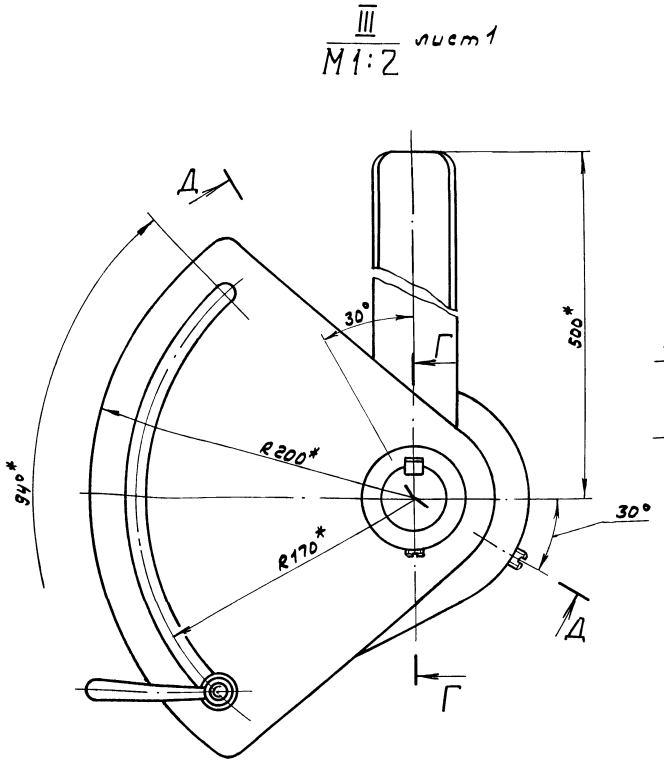

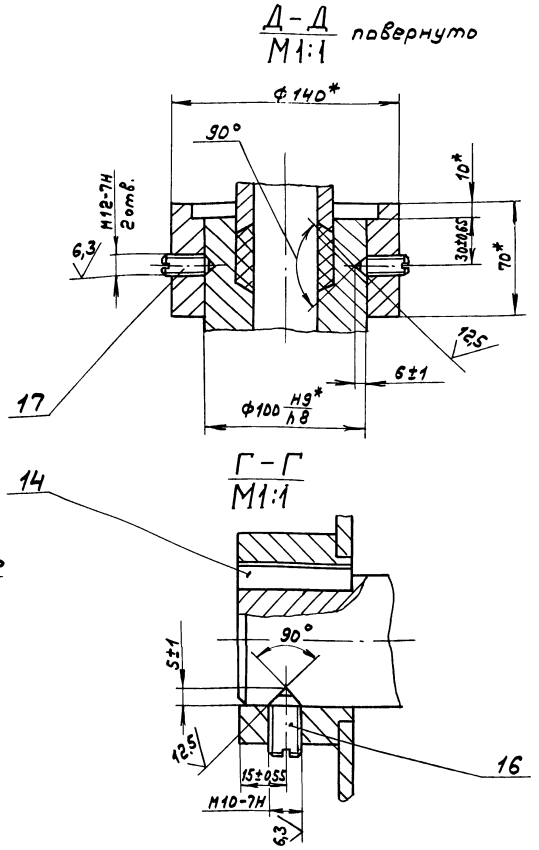

Изм.	Лист	№ докум.	Подп.	Дата	Д20А.944.000СБ	Лист 3

формат А3

Формат	Зона	Поз.	Обозначение	Наименование	Кол.	Примечание
				Документация		
*)			Д20А.944.000СБ	Сборочный чертеж		*) А3; А2
				Сборочные единицы		
А4		1	Д20А.944.010	Карман всасывающий	1	
А4		2	Д20А.944.040	Короб с заслонкой	1	
А4		3	Д20А.944.070	Короб с заслонкой	1	
А4		4	Д20А.944.090	Короб с заслонкой	1	
А4		5	Д20А.944.130	Короб	1	
А4		6	Д20А.944.140	Короб	1	
А4		7	Д20А.944.150	Короб утилизатора	1	
А4		8	Д20Б.037.000	Компенсатор 440×1190	1	
А4		9	Д22Б.139.000	Привод заслонки ручной	2	
А4		10	Д22Б.140.000	Привод заслонки ручной	1	
А4		11	Д23Д.561.000	Опора под всасывающий карман	1	
А4		12	Д23Д.562.000	Подвеска газохода	2	
				Детали		
6.4		13	Д20Д.944.001	Накладка		
				Полоса 2-6-5×50 ГОСТ 103-76		
				ВСт.3сп. ГОСТ 535-79		
				L = 100 h16 25	4	0,2кг

Изм.	Лист	№ докум.	Подп.	Дата	Д20А.944.000			
Разраб.		Ляпин			Газоход	Лит. И	Лист 1	Листов 2
Пров.		Ляпин				ГПИ Горьковский САНТЕХПРОЕКТ		
Нач.отд.		Вольский						
Н.контр.		Мюнтер						
Утв.								

формат А4

Формат	Зона	Поз.	Обозначение	Наименование	Кол.	Примечание
				Стандартные изделия		
		14		Шпонка 12×8×36		
				ГОСТ 23360-78	1	
		15		Болт М10×40.36		
				ГОСТ 7798-70	24	
		16		Винт М10×25.36		
				ГОСТ 1476-84	1	
		17		Винт М12×30.36		
				ГОСТ 1476-84	2	
		18		Гайка М10.4		
				ГОСТ 5915-70	24	
				Материалы		
		19		Картон асбестовый		
				КАОН-1-5		
				ГОСТ 2850-80	1	кг

Подп. и дата | Инв. № дубл. | Взам. инв. № | Подп. и дата | Инв. № подл.

Изм.	Лист	№ докум.	Подп.	Дата	Д20А.944.000	Лист 2

Копир

23945-05 27

формат А4

Типовой проект 903-1-273.89 Альбом 5 часть 1

Формат	Зона	Поз.	Обозначение	Наименование	Кол.	Примечание
				Документация		
А2			Д20А.944.010СБ	Сборочный чертеж		
				Сборочные единицы		
А4		1	Д20А.944.020	Корпус	1	
А4		2	Д20А.944.030	Крышка	1	
				Детали		
А4		3	Д20А.944.003	Прокладка	1	
				Стандартные изделия		
		4		Болт М12х25.36		
				ГОСТ 7798-70	12	
		5		Гайка М12.4		
				ГОСТ 5915-70	12	

Изм	Лист	№ докум	Подп.	Дата
Разраб.		Ляпин		6.7.89г.
Пров.		Ляпин		
Нач.отд.				
Н.контр.		Мюнтер		
Утв.				

Д20А.944.010

Карман всасывающий

Лит.	Лист	Листов
И		1

ГПИ Горьковский САНТЕХПРОЕКТ

Формат А4

Д20А.944.003

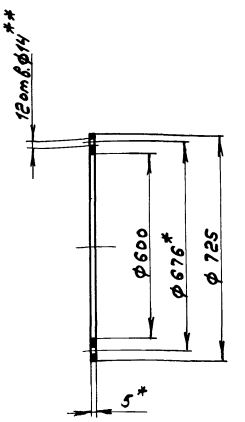

1.* Размеры для справок.

2.** Обработать по сопрягаемой детали

Изм	Лист	№ докум.	Подп.	Дата
Разраб.		Ляпин		6.7.89г.
Пров.		Ляпин		
Т.контр.				
Н.контр.		Мюнтер		
Утв.				

Прокладка

Лит.	Масса	Масштаб
И	0,8	1:10

Лист | Листов 1

Картон асбестовый КАОН-1-5 ГОСТ 2850-80

ГПИ Горьковский САНТЕХПРОЕКТ

Формат А4

Формат	Зона	Поз.	Обозначение	Наименование	Кол.	Примечание
				Документация		
А2			Д20А.944.020СБ	Сборочный чертеж		
				Детали		
А4		1	Д20А.944.005	Крюк	2	
А3		2	Д20А.944.006	Стенка	1	
А4		3	Д20А.944.007	Ребро	1	
А4		4	Д20А.944.008	Фланец	1	
А3		5	Д20А.944.009	Конус	1	
А3		6	Д20А.944.011	Обечайка	1	
А3		7	Д20А.944.012	Стенка	1	
Б4		8	Д20А.944.013	Ребро		
				Полоса 2-6-5х50 ГОСТ 103-76		
				Вст.3сп ГОСТ 535-79		
				L=580 h 16 25	1	1,14кг
А4		9	Д20А.944.014	Фланец	1	
А3		10	Д20А.944.015	Вставка	1	

Изм	Лист	№ докум	Подп.	Дата
Разраб.		Ляпин		6.7.89г.
Пров.		Ляпин		
Нач.отд.				
Н.контр.		Мюнтер		
Утв.				

Д20А.944.020

Корпус

Лит.	Лист	Листов
И		1

ГПИ Горьковский САНТЕХПРОЕКТ

Д20А.944.005

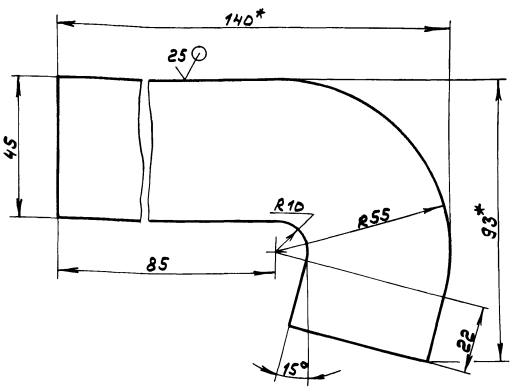

1.* Размеры для справок.

2. $\pm \frac{IT16}{2}$

Изм	Лист	№ докум.	Подп.	Дата
Разраб.		Ляпин		6.7.89г.
Пров.		Ляпин		
Т.контр.				
Н.контр.		Мюнтер		
Утв.				

Крюк

Лит.	Масса	Масштаб
И	0,55	1:1

Лист | Листов 1

ГПИ Горьковский САНТЕХПРОЕКТ

Формат А4

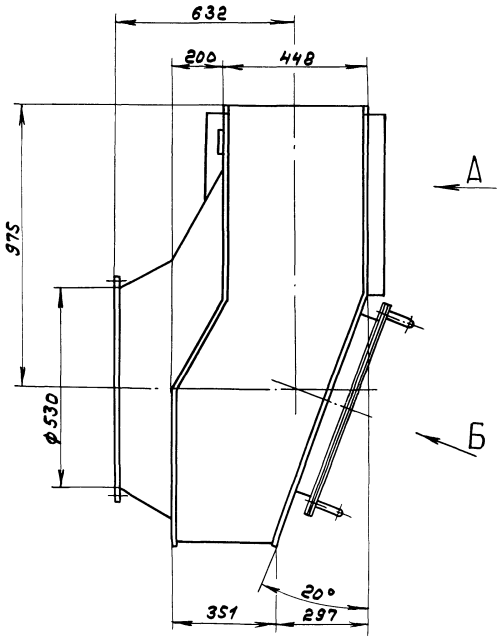

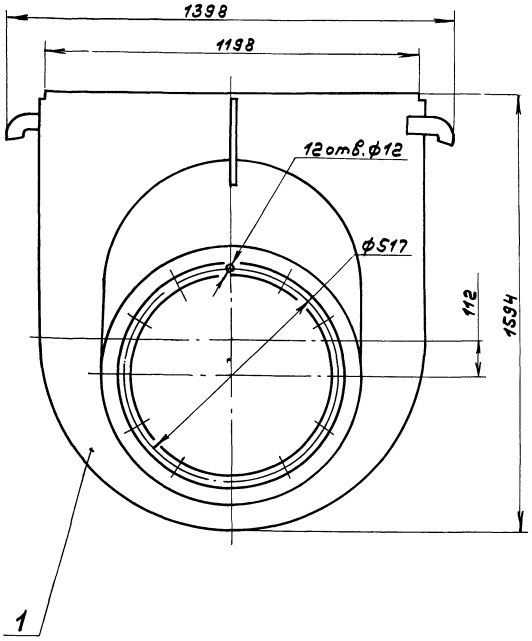

Вид А

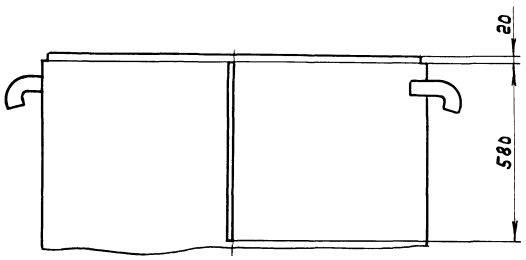

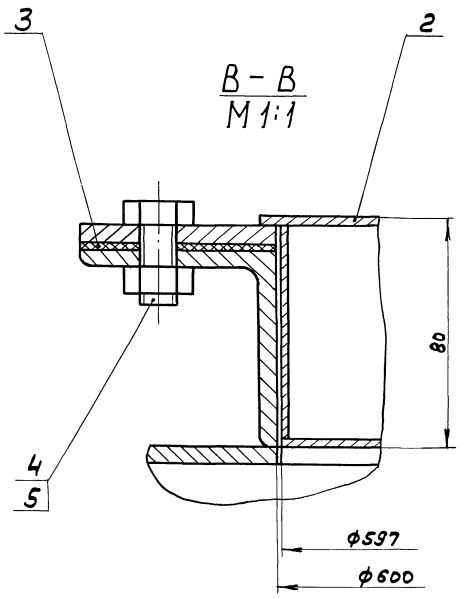

Вид Б повернуто

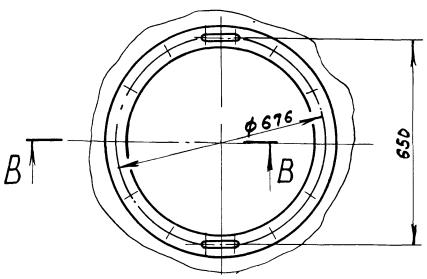

Размеры для справок.

					Д20А.944.010СБ		
Изм.	Лист	№докум.	Подп.	Дата	Карман всасывающий	Лит.	Масса	Масштаб
Разраб.		Лапин		6.7.89		И	202	1:10
Пров.		Лапин				Лист	Листов 1
Т.контр.						ГПИ Горьковский САНТЕХПРОЕКТ	
Н.контр.		Инженер					
Утв.							

Формат А3

Д20А.944.020С6

Типовой проект 903-1-273.89 Альбом 5 часть 1

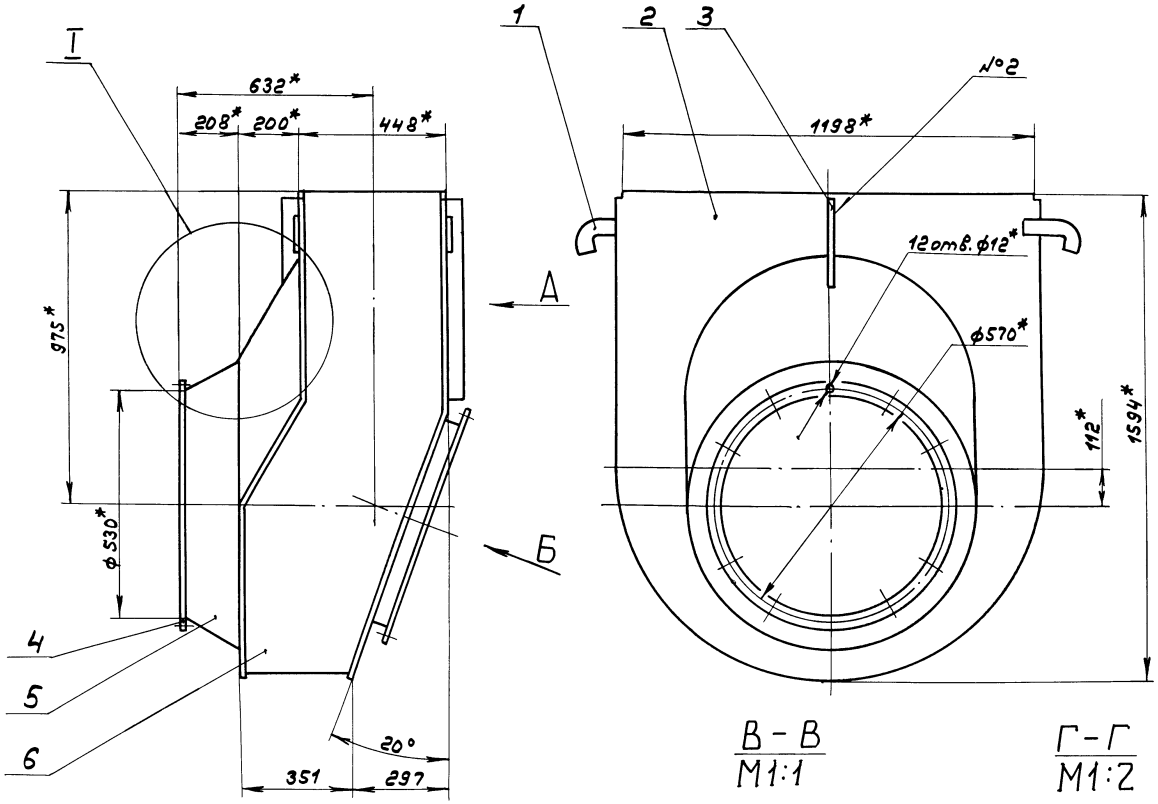

В - В
М1:1

Г - Г
М1:2

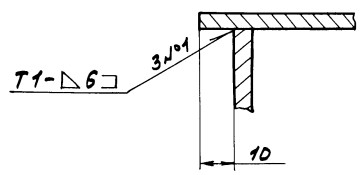

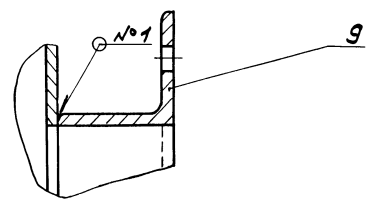

I
М1:5

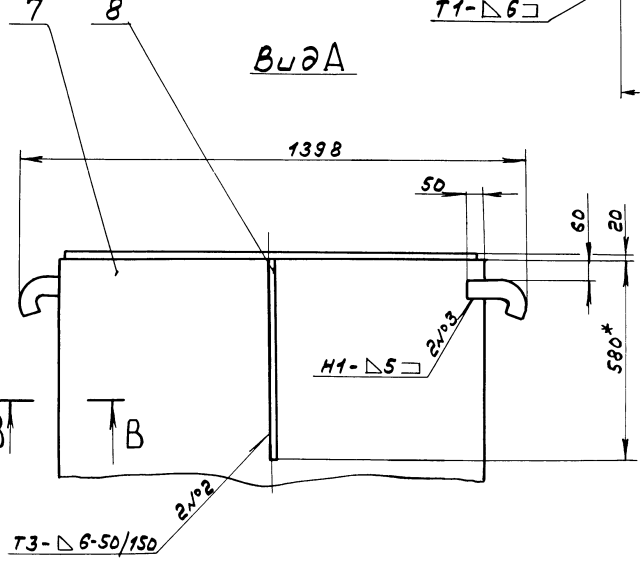

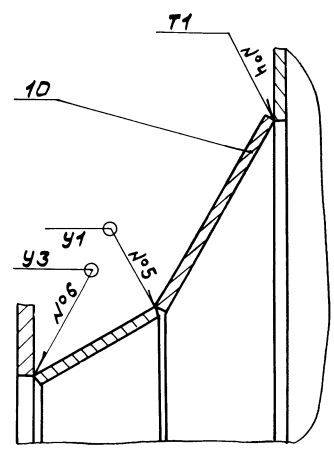

Вид Б повернуто

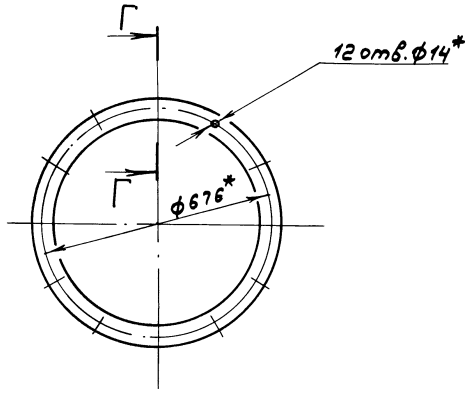

1.*Размеры для справок.

2. ± 17/16/2

3. Сварные швы №1... №3 - по ГОСТ 5264-80, №4... №6 - по ГОСТ 11534-75

				Д20А.944.020С6			
Изм.	Лист	№докум.	Подп.	Дата		Лит.	Масса	Масштаб
Разраб.		Лапин		6.7.89г.	Корпус	И	186	1:10
Пров.		Лапин				Лист	Листов 1	
Т. контр.						ГПИ Горьковский САНТЕХПРОЕКТ		
Н. контр.		Мюнтер						
Утв.								

Инв.№ подл. | Подп. и дата | Взам. инв.№ | Инв.№ дубл. | Подп. и дата

Копировал

Формат А2

Д20А.944.006

Типовой проект 903-1-273.88 Альбом VI

Развертка

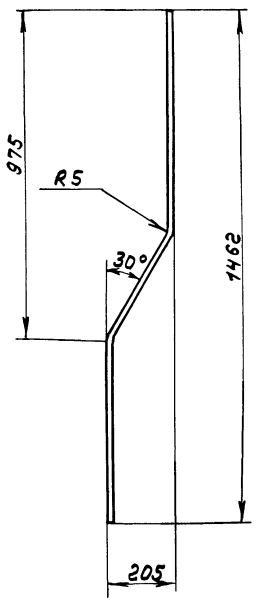

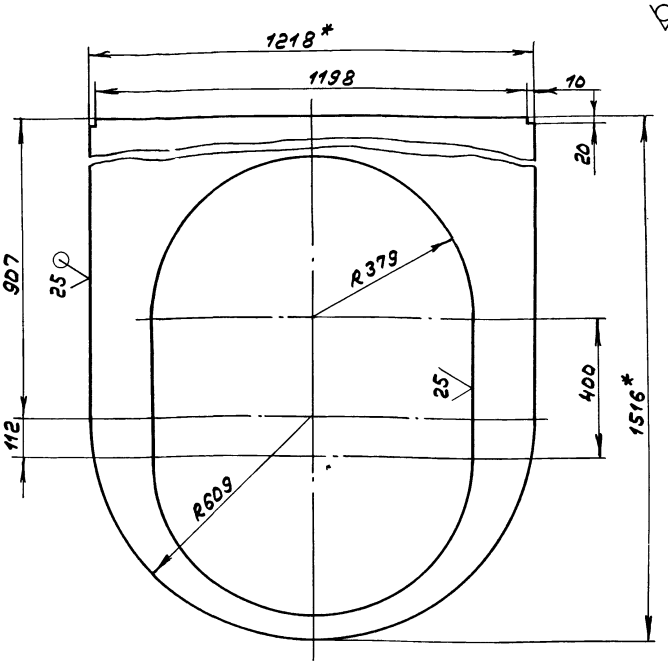

1.*Размеры для справок.

2. $h16; \pm \frac{IT16}{2}$

Изм.	Лист	№ докум.	Подп.	Дата
Разраб.		Лапин		6.7.89г.
Пров.		Лапин		
Т.контр.				
Н.контр.		Мюнтер		
Утв.				

Д20А.944.006

Стенка

Лит.	Масса	Масштаб
И	32,5	1:10

Лист | Листов 1

Лист Б-ЛН-5 ГОСТ 19903-74
Вст.3сп. ГОСТ 14637-79

ГПИ Горьковский САНТЕХПРОЕКТ

Формат А3

Д20А.944.007

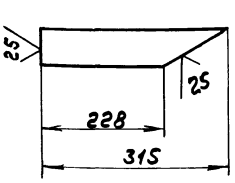

$\pm \frac{IT16}{2}$

Изм.	Лист	№ докум.	Подп.	Дата
Разраб.		Лапин		6.7.89г.
Пров.		Лапин		
Т.контр.				
Н.контр.		Мюнтер		
Утв.				

Ребро

Лит.	Масса	Масштаб
И	0,5	1:5

Лист | Листов 1

Полоса 2-Б-5×50 ГОСТ 103-76
Вст.3сп. ГОСТ 535-79

ГПИ Горьковский САНТЕХПРОЕКТ

Формат А4

Д20А.944.008

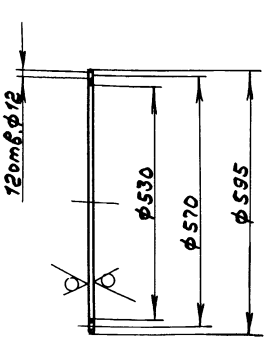

$H14; h14; \pm \frac{IT14}{2}$

Изм.	Лист	№ докум.	Подп.	Дата
Разраб.		Лапин		6.7.89г.
Пров.		Лапин		
Т.контр.				
Н.контр.		Мюнтер		
Утв.				

Фланец

Лит.	Масса	Масштаб
И	4,5	1:10

Лист | Листов 1

Лист Б-ЛН-10 ГОСТ 19903-74
Вст.3сп. ГОСТ 14637-79

ГПИ Горьковский САНТЕХПРОЕКТ

Инв.№ подл. | Подп. и дата | Взам.инв.№ | Инв.№ дубл. | Подп. и дата

Формат А4

Типовой проект 903-1-273.89 Альбом 5 часть 1

Д20А.944.009

25 V(√)

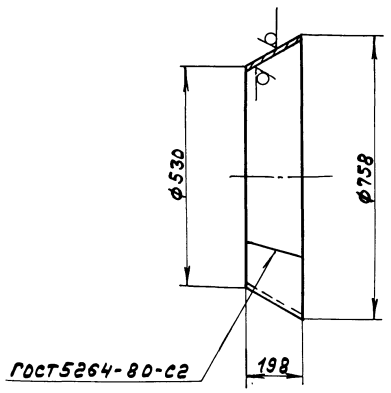

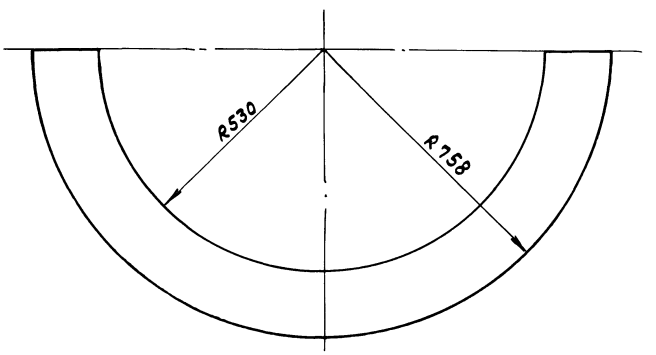

$h16; \pm \frac{IT16}{2}$

Изм.	Лист	№ докум.	Подп.	Дата	Д20А.944.009			
Разраб.		Лапин		6.7.89	Конус	Лит.	Масса	Масштаб
Пров.		Лапин				И	14,5	1:10
Т.контр.						Лист	Листов 1	
Н.контр.		Мюнтер			Лист Б-ПН-4 ГОСТ 19903-74 / Вст.3сп ГОСТ 14637-79	ГПИ Горьковский САНТЕХПРОЕКТ		
Утв.								

Формат А3

Инв.№ подл. | Подп. и дата | Взам.инв.№ | Инв.№ дубл. | Подп. и дата

Д20А.944.011

9 (√)

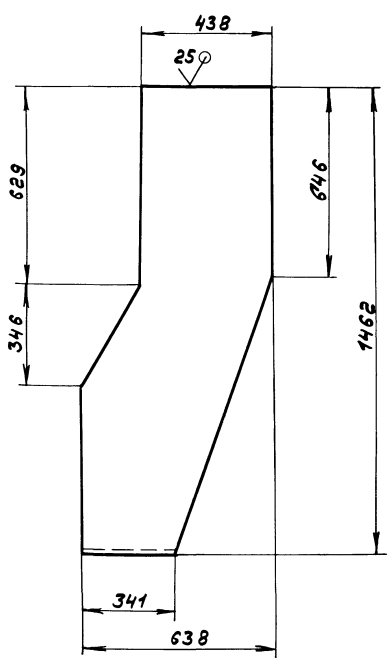

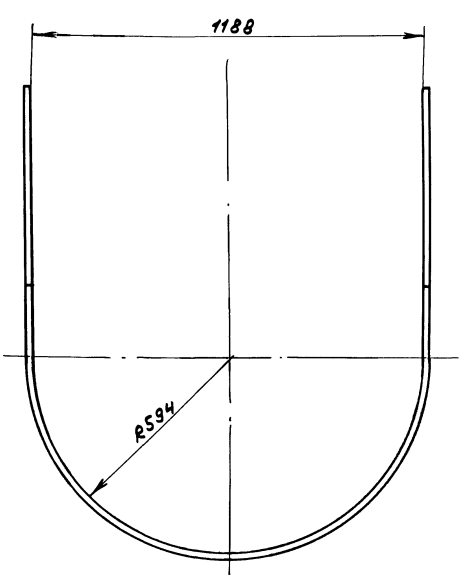

$h16; \pm \frac{IT16}{2}$

Изм.	Лист	№ докум.	Подп.	Дата	Д20А.944.011			
Разраб.		Лапин		6.7.89	Обечайка	Лит.	Масса	Масштаб
Пров.		Лапин				И	55	1:10
Т.контр.						Лист	Листов 1	
Н.контр.		Мюнтер			Лист Б-ПН-5 ГОСТ 19903-74 / Вст.3сп ГОСТ 14637-79	ГПИ Горьковский САНТЕХПРОЕКТ		
Утв.								

Формат А3

Инв.№ подл. | Подп. и дата | Взам.инв.№ | Инв.№ дубл. | Подп. и дата

Копир.

Д20А.944.012

Типовой проект 903-1-273.89 Альбом 5 часть 1

Развертка

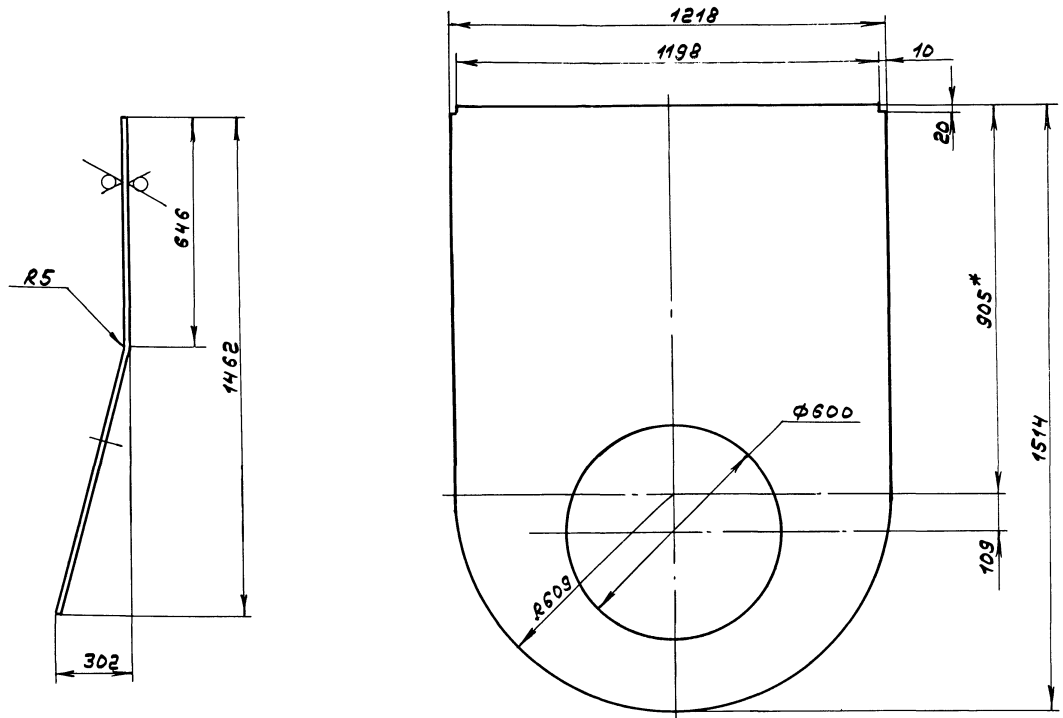

1. *Размер для справок.

2. $H16; h16; \pm \frac{IT16}{2}$

Изм.	Лист	№ докум.	Подп.	Дата
Разраб.		Лялин		6.7.89
Пров.		Лялин		
Т. контр.				
Н. контр.		Мюнтер		
Утв.				

Д20А.944.012

Стенка

Лит.	Масса	Масштаб
И	54	1:10
Лист	Листов 1	

Лист Б-ПН-5 ГОСТ 19903-74
Вст.Зсп ГОСТ 14637-79

ГПИ Горьковский САНТЕХПРОЕКТ

Формат А3

Д20А.944.015

Развертка

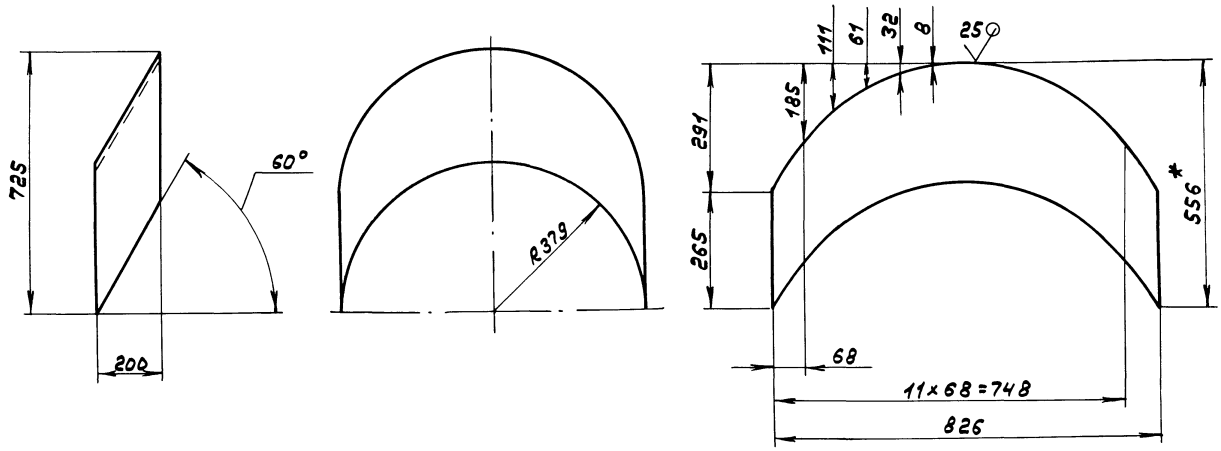

1. *Размеры для справок.

2. $h16; \pm \frac{IT16}{2}$

Изм.	Лист	№ докум.	Подп.	Дата
Разраб.		Лялин		6.7.89
Пров.		Лялин		
Т. контр.				
Н. контр.		Мюнтер		
Утв.				

Д20А.944.015

Вставка

Лит.	Масса	Масштаб
И	13,3	1:10
Лист	Листов 1	

Лист Б-ПН-5 ГОСТ 19903-74
Вст.Зсп ГОСТ 14637-79

ГПИ Горьковский САНТЕХПРОЕКТ

Типовой проект 903-1-273.89 Альбом 5 часть 1

А20А.944.014

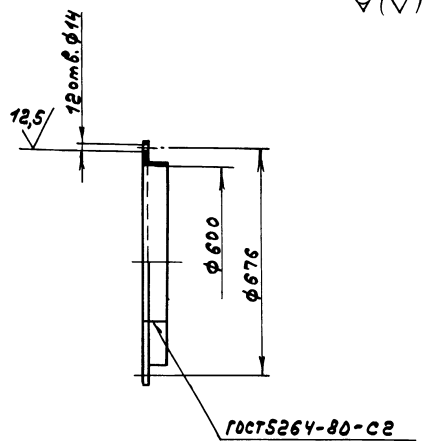

$H14; \pm \frac{IT14}{2}$

Изм	Лист	№ докум.	Подп.	Дата
Разраб.		ЛАПИН		6.84
Пров.		ЛАПИН		
Т.контр.				
Н.контр.		Мюнтер		
Утв.				

А20А.944.014

Фланец

Лит.	Масса	Масштаб
И	9,6	1:10
Лист	Листов 1	

Уголок 63×63×У-6-ГОСТ8509-86
Вст.3сп.ГОСТ535-79

ГПИ Горьковский САНТЕХПРОЕКТ

Формат А4

Формат	Зона	Поз.	Обозначение	Наименование	Кол.	Примечание
				Документация		
А3		1	А20А.944.030СБ	Сборочный чертеж		
				Детали		
А4		1	А20А.944.021	Обечайка	1	
А4		2	А20А.944.022	Фланец	1	
А4		3	А20А.944.023	Ручка	2	
Б4		5	А20А.944.025	Крышка		
				Лист Б-ПН-2 ГОСТ19903-74		
				3-Ш-Н-Вст3сп ГОСТ16523-76		
				ф615 h16 (25)	1	4,65кг
Б4		6	А20А.944.026	Дно		
				Лист Б-ПН-3 ГОСТ19903-74		
				3-Ш-Н-Вст3сп ГОСТ16523-76		
				ф597 h16 (25)	1	6,62кг

Изм	Лист	№ докум.	Подп.	Дата
Разраб.		ЛАПИН		6.84
Пров.		ЛАПИН		
Нач.отд.				
Н.контр.		Мюнтер		
Утв.				

А20А.944.030

Крышка

Лит.	Лист	Листов
И	1	

ГПИ Горьковский САНТЕХПРОЕКТ

Формат А4

А20А.944.030СБ

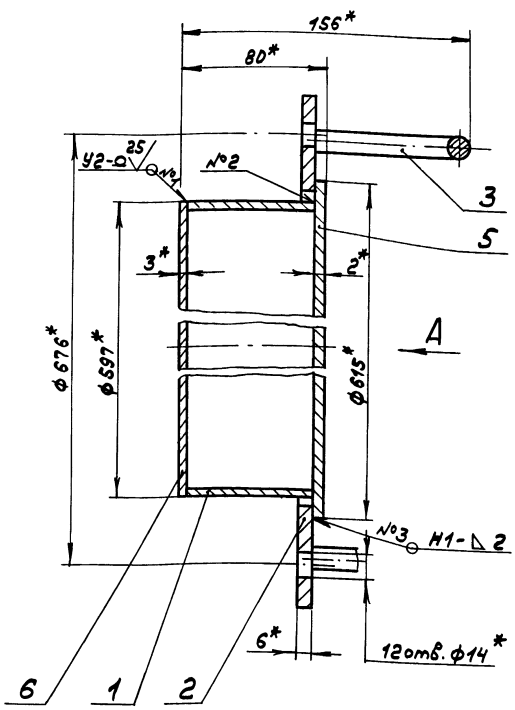

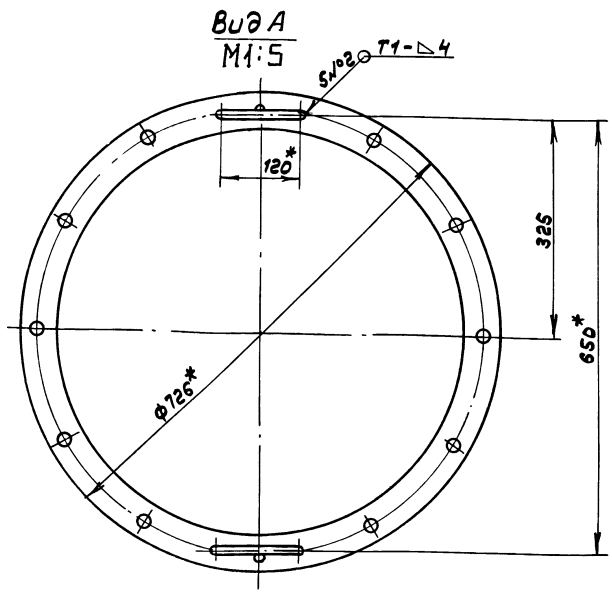

1.*Размеры для справок.

2. $\pm \frac{IT16}{2}$.

3. Сварные швы по ГОСТ5264-80.

Изм	Лист	№ докум.	Подп.	Дата
Разраб.		ЛАПИН		6.84
Пров.		ЛАПИН		
Т.контр.				
Н.контр.		Мюнтер		
Утв.				

А20А.944.030СБ

Крышка

Лит.	Масса	Масштаб
И	21,5	1:2
Лист	Листов 1	

ГПИ Горьковский САНТЕХПРОЕКТ

Копировал

Типовой проект 903-1-273.89 Альбом 5 часть 1

Д20А.944.021

25/(√)

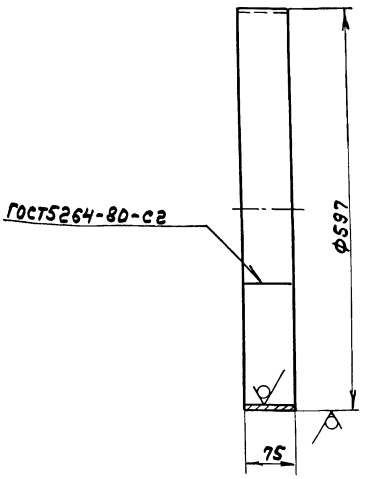

h16

Изм	Лист	№ докум	Подп.	Дата	Д20А.944.021	Лит.	Масса	Масштаб
Разраб.		Лялин		6.7.89г.	Обечайка	И	2,2	1:5
Пров.		Лялин				Лист	Листов 1	
Т.контр.								
Н.контр.		Мюнтер			Лист 5-ПН-2ГОСТ19903-74 / 3-Ц-Н-8Ст3сп ГОСТ16523-70	ГПИ Горьковский САНТЕХПРОЕКТ		
Утв.								

Формат А4

Д20А.944.022

25/(√)

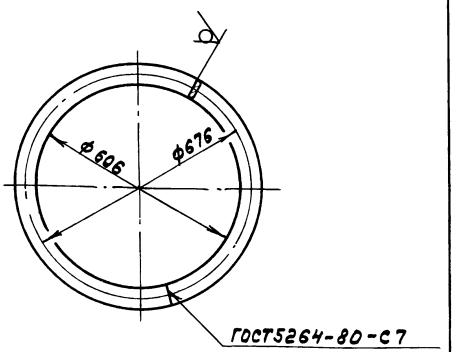

H16; ± IT16/2

Изм	Лист	№ докум	Подп.	Дата	Д20А.944.022	Лит.	Масса	Масштаб
Разраб.		Лялин		6.7.89г.	Фланец	И	5,9	1:10
Пров.		Лялин				Лист	Листов 1	
Т.контр.								
Н.контр.		Мюнтер			Полоса 2-Б-6×60ГОСТ103-76 / 8Ст.3сп.ГОСТ535-79	ГПИ Горьковский САНТЕХПРОЕКТ		
Утв.								

Формат А4

Д20А.944.023

25/(√)

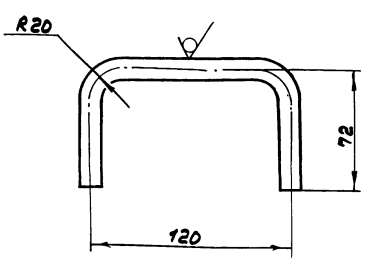

± IT16/2

Изм	Лист	№ докум	Подп.	Дата	Д20А.944.023	Лит	Масса	Масштаб
Разраб.		Лялин		6.7.89г.	Ручка	И	0,22	1:2
Пров.		Лялин				Лист	Листов 1	
Т.контр.								
Н.контр.		Мюнтер			Круг 12-В ГОСТ2590-71 / 8Ст.3сп ГОСТ535-79	ГПИ Горьковский САНТЕХПРОЕКТ		
Утв.								

Формат А4

Д20А.944.028

12,5/

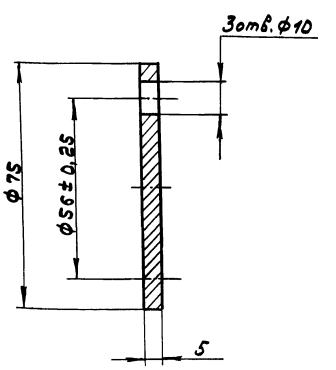

H14, h14, ± IT14/2

Изм	Лист	№ докум.	Подп.	Дата	Д20А.944.028	Лит.	Масса	Масштаб
Разраб.		Лялин		6.7.89г.	Крышка	И	0,18	1:1
Пров.		Лялин				Лист	Листов 1	
Т.контр.								
Н.контр.		Мюнтер			8Ст3сп ГОСТ 380-71	ГПИ Горьковский САНТЕХПРОЕКТ		
Утв.								

Типовой проект 903-1-273.89 Альбом 5 часть 1

Формат	Зона	Поз.	Обозначение	Наименование	Кол.	Примечание
				Документация		
А2			Д20А.944.040СБ	Сборочный чертеж		
				Сборочные единицы		
А4		1	Д20А.944.050	Короб	1	
А4		2	Д20А.944.060	Заслонка	1	
				Детали		
А4		3	Д20А.944.028	Крышка	1	
А4		4	Д20А.944.029	Прокладка	1	
А3		5	Д20А.944.031	Подшипник задний	1	
А4		6	Д20А.944.032	Шайба	2	
А4		7	Д20А.944.033	Прокладка	2	
А3		8	Д20А.944.034	Подшипник передний	1	
А4		9	Д20А.944.035	Втулка	1	
А4		10	Д20А.944.036	Вал	1	
				Стандартные изделия		
		11		Болт М8×16.36		
				ГОСТ 7798-70	3	
		12		Болт М12×65.36		
				ГОСТ 7798-70	7	
		13		Шпилька М10-6g×45.36		
				ГОСТ 22036-76	2	
		14		Гайка М10.4		
				ГОСТ 5915-70	2	

Инв.№ подл. | Подп. и дата | Взам. инв.№ | Инв.№ дубл. | Подп. и дата

Изм.	Лист	№ докум.	Подп.	Дата
Разраб.		Лялин		6.89 г.
Пров.		Лялин		
Нач. отд.				
Н. контр.		Мюнтер		
Утв.				

Д20А.944.040

Короб с заслонкой

Лит.	Лист	Листов
И	1	2

ГПИ Горьковский САНТЕХПРОЕКТ

Формат А4

Формат	Зона	Поз.	Обозначение	Наименование	Кол.	Примечание
		15		Гайка М12.4		
				ГОСТ 5915-70	11	
		16		Шайба 12.65Г.019		
				ГОСТ 6402-70	4	
				Материалы		
		17		Шнур асбестовый		
				ШАОН 10 ГОСТ 1779-83	0,8	м.

Инв.№ подл. | Подп. и дата | Взам. инв.№ | Инв.№ дубл. | Подп. и дата

Изм. Лист № докум. Подп. Дата

Д20А.944.040

Лист 2

Формат А4

Д20А.944.031

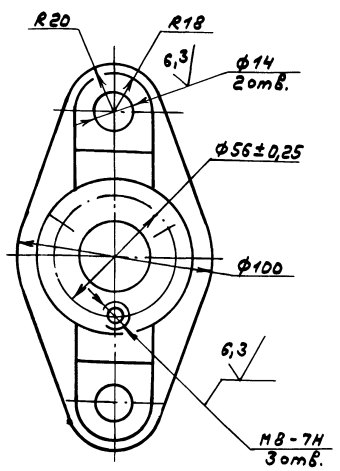

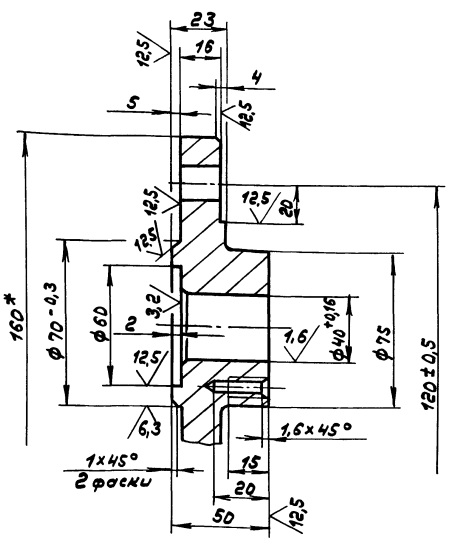

1. Литейные радиусы 3... 5мм.
2. Формовочные уклоны по ГОСТ 3212-80.
3. $H14, h14, \pm \frac{IT14}{2}$

Инв.№ подл. | Подп. и дата | Взам. инв.№ | Инв.№ дубл. | Подп. и дата

Изм.	Лист	№ докум.	Подп.	Дата
Разраб.		Лялин		6.89 г.
Пров.		Лялин		
Т. контр.				
Н. контр.		Мюнтер		
Утв.				

Подшипник задний

Лит.	Масса	Масштаб
И	0,48	1:1
Лист	Листов 1	

Ст 18 ГОСТ 1412-79

ГПИ Горьковский САНТЕХПРОЕКТ

Формат А3

Д20А.944.040СБ

Типовой проект 903-1-273.89 Альбом 5 часть 1

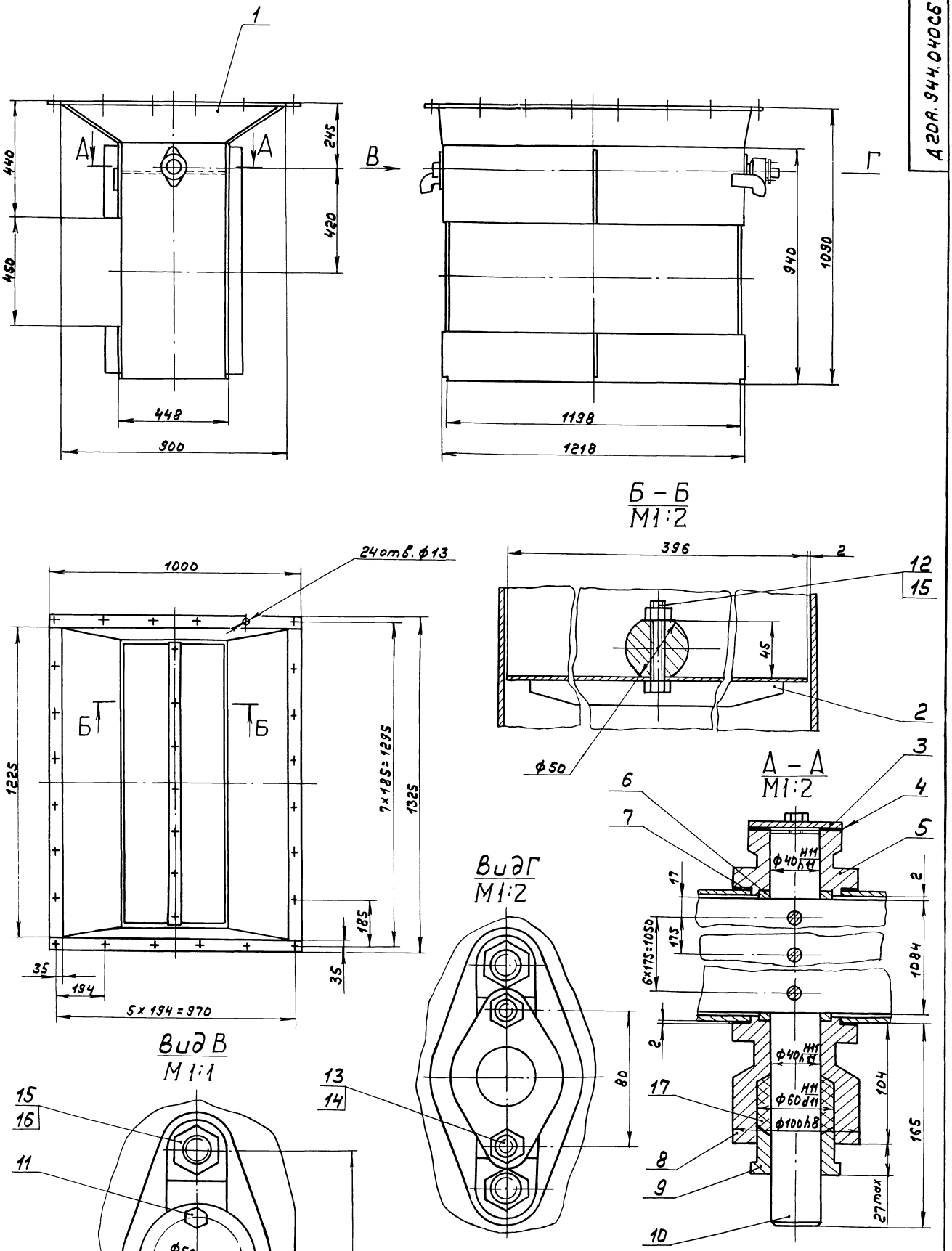

Размеры для справок.

					Д20А.944.040СБ			
Изм	Лист	№ докум.	Подп.	Дата	Короб с заслонкой	Лит.	Масса	Масштаб
Разраб.		Ляпин				И	198	1:10
Пров.		Ляпин				Лист	Листов	
Т.контр.						ГПИ Горьковский САНТЕХПРОЕКТ		
Н.контр.		Мюнтер						
Утв.								

А20А.944.029

12,5 (√)

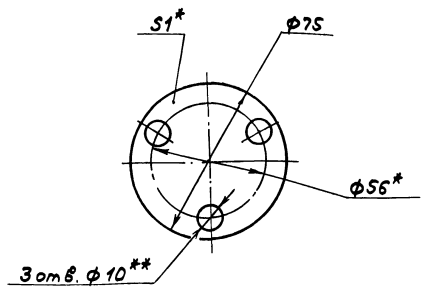

1.*Размеры для справок.

2.**Обработать по сопрягаемой детали.

Изм.	Лист	№ докум.	Подп.	Дата
Разраб.		Лапин		6.1.93
Пров.		Лапин		
Т.контр.				
Н.контр.		Инженер		
Утв.				

А20А.944.029

Прокладка

Картон Т-2-1,5Т ГОСТ 20376-74

Лит.	Масса	Масштаб
И	0,01	1:1
Лист	Листов 1	

ГПИ Горьковский САНТЕХПРОЕКТ

Формат А4

А20А.944.032

12,5 (√)

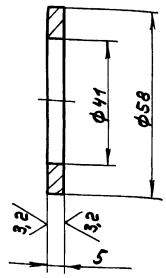

Н14, h14

Изм.	Лист	№ докум.	Подп.	Дата
Разраб.		Лапин		6.1.93
Пров.		Лапин		
Т.контр.				
Н.контр.		Инженер		
Утв.				

А20А.944.032

Шайба

Сталь 5 ГОСТ 380-71

Лит.	Масса	Масштаб
И	0,05	1:1
Лист	Листов 1	

ГПИ Горьковский САНТЕХПРОЕКТ

Формат А4

А20А.944.034

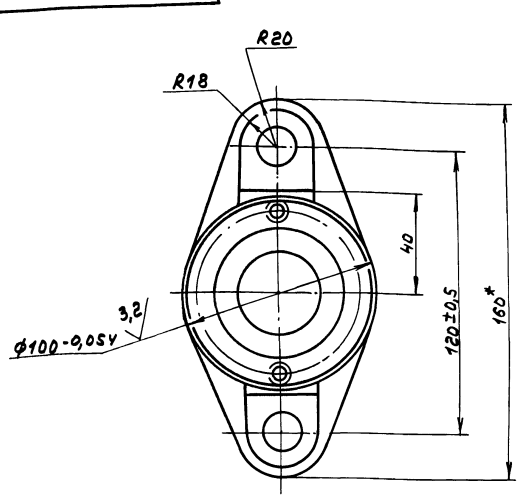

12,5 (√)

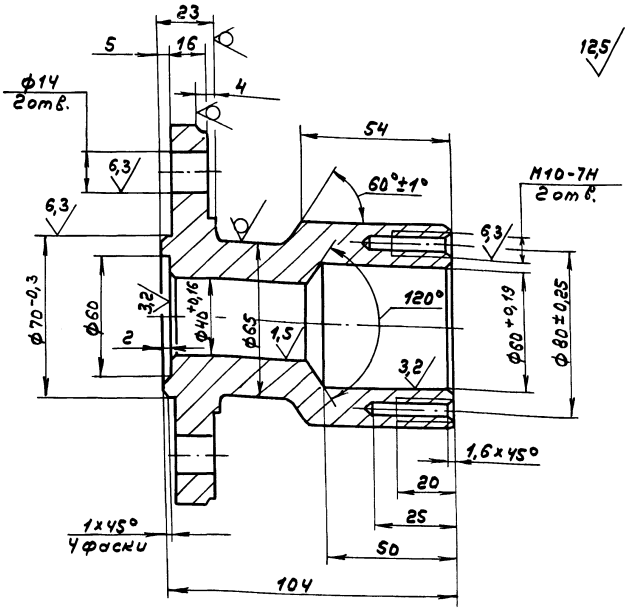

1. Литейные радиусы 3...5 мм.

2. Формовочные уклоны по ГОСТ 3212-80.

3. Н14, h14, ± IT14/2

Изм.	Лист	№ докум.	Подп.	Дата
Разраб.		Лапин		6.7.94
Пров.		Лапин		
Т.контр.				
Н.контр.		Инженер		
Утв.				

А20А.944.034

Подшипник передний

Сч 18 ГОСТ 1412-79

Лит.	Масса	Масштаб
И	1,68	1:1
Лист	Листов 1	

ГПИ Горьковский САНТЕХПРОЕКТ

Копир. 23945-05

Формат А3

Инв.№ подл. | Подп. и дата | Взам. инв.№ | Инв.№ дубл. | Подп. и дата

Д20А.944.033

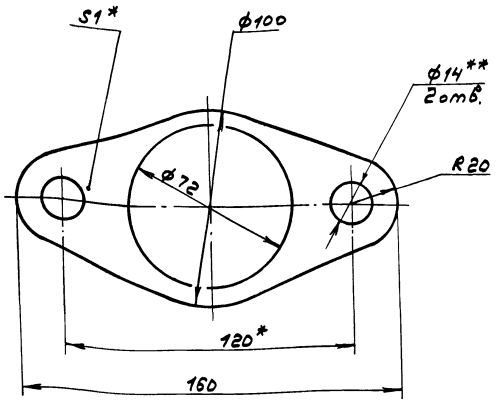

1.* Размеры для справок.
2.** Обработать по сопрягаемой детали.

Изм	Лист	№ докум.	Подп.	Дата	Д20А.944.033	Лит.	Масса	Масштаб
Разраб.		Ляпин		6.7.89г.	Прокладка	И	0,05	1:1
Пров.		Ляпин				Лист	Листов 1	
Т.контр.					Картон Т-2 1,5т ГОСТ 20376-74	ГПИ Горьковский САНТЕХПРОЕКТ		
Н.контр.		Мюнтер						
Утв.								

формат А4

Д20А.944.035

12,5 (√)

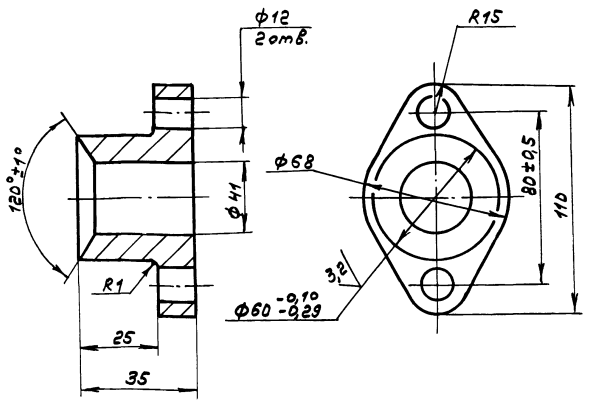

H14, h14, ± IT14/2

Изм	Лист	№ докум.	Подп.	Дата	Д20А.944.035	Лит.	Масса	Масштаб
Разраб.		Ляпин		6.7.89г.	Втулка	И	0,48	1:1
Пров.		Ляпин				Лист	Листов 1	
Т.контр.								
Н.контр.		Мюнтер			С418 ГОСТ 1412-79	ГПИ Горьковский САНТЕХПРОЕКТ		
Утв.								

формат А4

Д20А.944.036

6,3 (√)

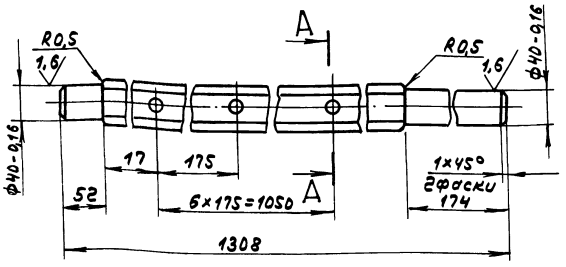

A-A
M 1:2

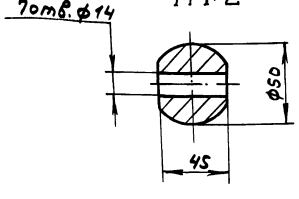

H14, h14, ± IT14/2

Изм	Лист	№ докум.	Подп.	Дата	Д20А.944.036	Лит.	Масса	Масштаб
Разраб.		Ляпин		6.7.89г.	Вал	И	18	1:4
Пров.		Ляпин				Лист	Листов 1	
Т.контр.								
Н.контр.		Мюнтер			ВСт.3сп ГОСТ 380-71	ГПИ Горьковский САНТЕХПРОЕКТ		
Утв.								

формат А4

Д20А.944.041

(√)

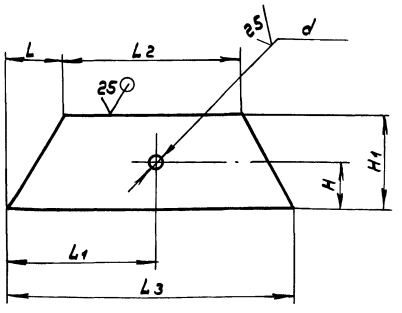

Обозначение	Размеры, мм.							Масса, кг.
	H	H1	L	L1	L2	L3	d	
Д20А.944.041	—	155	231	—	448	910	—	5,1
-01	—	290	231	—	448	910	—	9,5
-02	—	265	13,5	—	1218	1245	—	11,7
-03	132	367	13,5	622	1218	1245	38	16,2

h16; ± IT16/2

Изм	Лист	№ докум.	Подп.	Дата	Д20А.944.041	Лит.	Масса	Масштаб
Разраб.		Ляпин		6.7.89г.	Стенка	И	см. табл	—
Пров.		Ляпин				Лист	Листов 1	
Т.контр.								
Н.контр.		Мюнтер			Лист 5-ЛН-5 ГОСТ 19903-74 ВСт.3сп. ГОСТ 14637-79	ГПИ Горьковский САНТЕХПРОЕКТ		
Утв.								

формат А4

Типовой проект 903-1-273.89 Альбом 5 часть 1

Формат	Зона	Поз.	Обозначение	Наименование	Кол.	Примечание
				Документация		
А2			Д20А.944.050СБ	Сборочный чертеж		
				Детали		
А4		1	Д20А.944.005	Крюк	2	
Б4		2	Д20А.944.039	Планка		
				Полоса 2-Б-10×50 ГОСТ 103-76		
				Ст.3сп ГОСТ 535-79		
				L = 1225 h16	2	4,8кг
А4		3	Д20А.944.041	Стенка	2	
		4	-02	Стенка	2	
Б4		5	Д20А.944.048	Планка		
				Полоса 2-Б-10×50 ГОСТ 103-76		
				Ст.3сп ГОСТ 535-79		
				L = 1000 h16	2	3,92кг
Б4		6	Д20А.944.043	Ребро		
				Полоса 2-Б-5×50 ГОСТ 103-76		
				Ст.3сп ГОСТ 535-79		
				L = 290 h16	1	0,57кг
А4		7	Д20А.944.044-01	Стенка	1	
Б4		8	Д20А.944.045	Ребро		
				Полоса 2-Б-5×50 ГОСТ 103-76		
				Ст.3сп ГОСТ 535-79		
				L = 1035 h16	1	2,03кг

Инв.№ подл. | Подп. и дата | Взам.инв.№ | Инв.№ дубл. | Подп. и дата

Изм.	Лист	№ докум.	Подп.	Дата	Д20А.944.050		
Разраб.		Лялин		6.7.89	Короб	Лит.	Лист 1	Листов 2
Пров.		Лялин				И		
Нач.отд.						ГПИ Горьковский САНТЕХПРОЕКТ		
Н.контр.		Мюнтер						
Утв.								

Формат А4

Формат	Зона	Поз.	Обозначение	Наименование	Кол.	Примечание
Б4		9	Д20А.944.046	Ребро		
				Полоса 2-Б-5×50 ГОСТ 103-76		
				Ст.3сп ГОСТ 535-79		
				L = 280 h16	1	0,55кг
Б4		10	Д20А.944.047	Стенка		
				Лист Б-ПН-5 ГОСТ 19903-74		
				Ст.3сп ГОСТ 14637-79		
				(290×1218) h16	1	13,86кг
А4		11	Д20А.944.044	Стенка	1	
А4		12	Д20А.944.048	Стенка	2	
				Стандартные изделия		
		13		Болт М12×40.36 ГОСТ 7798-70	4	

Инв.№ подл. | Подп. и дата | Взам.инв.№ | Инв.№ дубл. | Подп. и дата

Изм.	Лист	№ докум.	Подп.	Дата	Д20А.944.050	Лист 2

Формат А4

Д20А.944.044

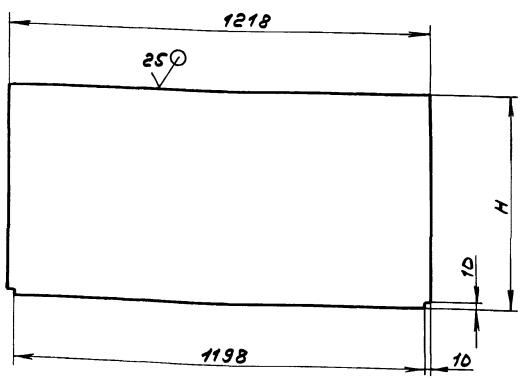

Обозначение	H, мм	Масса, кг
Д20А.944.044	200	9,6
-01	940	44,9
-02	1035	49,5

h16; ± IT16/2

Изм.	Лист	№ докум.	Подп.	Дата	Д20А.944.044			
Разраб.		Лялин		6.7.89	Стенка	Лит.	Масса	Масштаб
Пров.		Лялин				И	см. табл.	—
Т.контр.						Лист	Листов 1	
Н.контр.		Мюнтер			Лист Б-ПН-5 ГОСТ 19903-74 Ст.3сп. ГОСТ 14637-79	ГПИ Горьковский САНТЕХПРОЕКТ		
Утв.								

Формат А4

Д20А.944.048

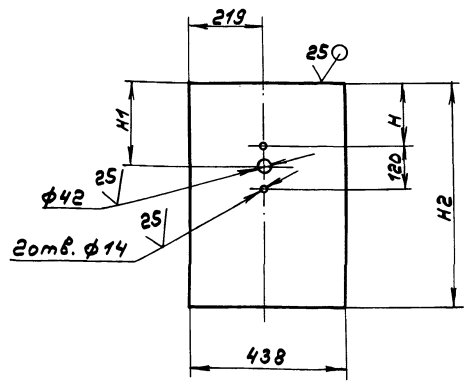

Обозначение	H, мм	H1, мм	H2, мм	Масса, кг
Д20А.944.048	35	95	940	16,2
-01	355	415	1035	17,8

h16; ± IT16/2

Изм.	Лист	№ докум.	Подп.	Дата	Д20А.944.048			
Разраб.		Лялин		6.7.89	Стенка	Лит.	Масса	Масштаб
Пров.		Лялин				И	см. табл.	—
Т.контр.						Лист	Листов 1	
Н.контр.		Мюнтер			Лист Б-ПН-5 ГОСТ 19903-74 Ст.3сп ГОСТ 14637-79	ГПИ Горьковский САНТЕХПРОЕКТ		
Утв.								

Формат А4

Д20А.944.050СБ

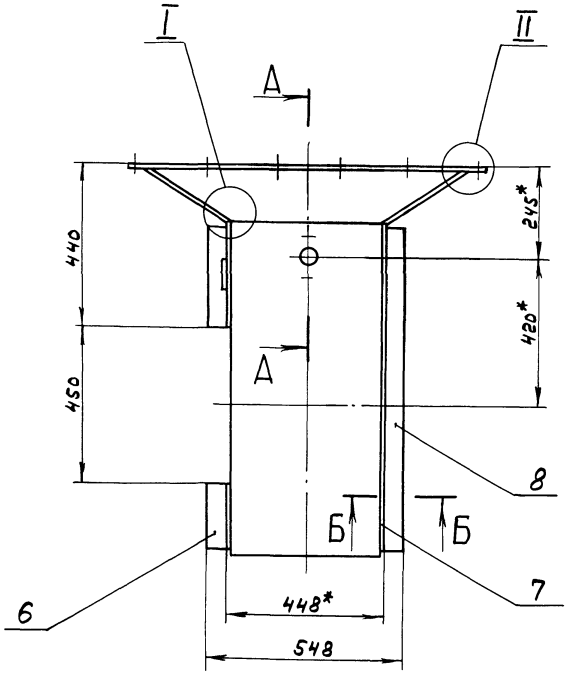

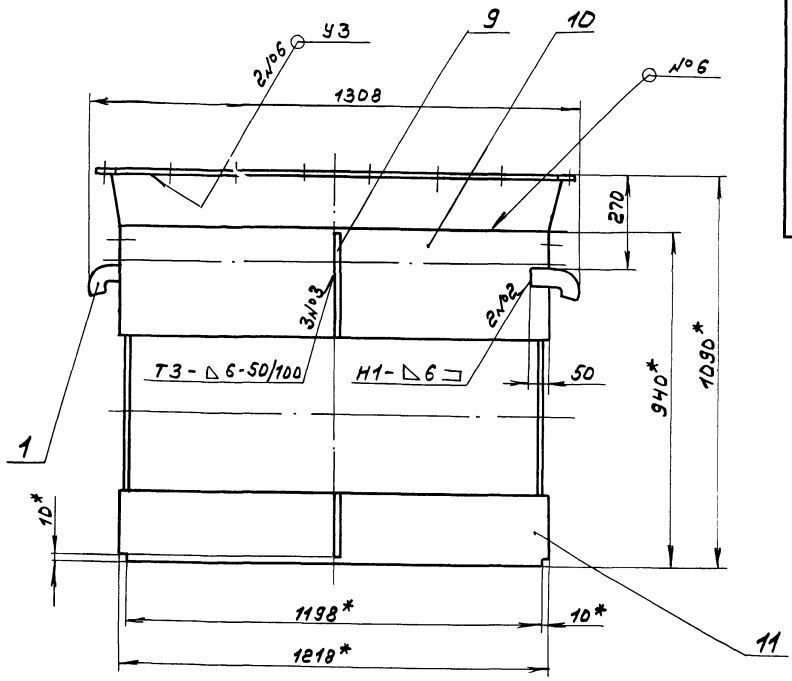

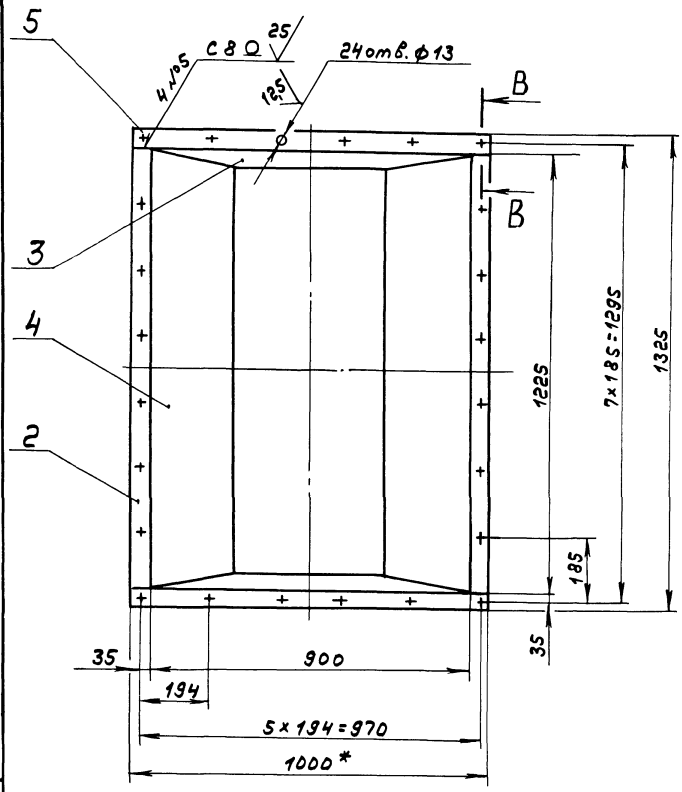

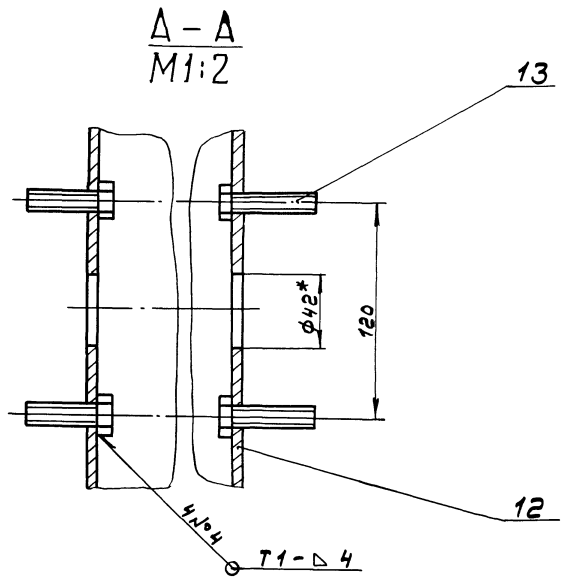

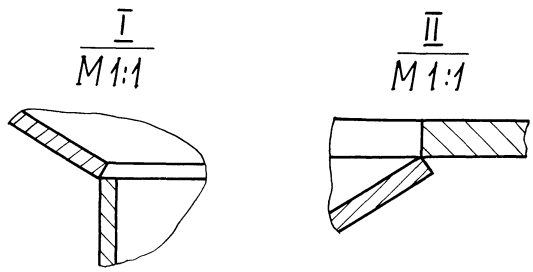

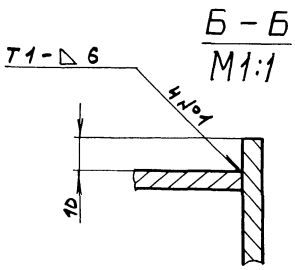

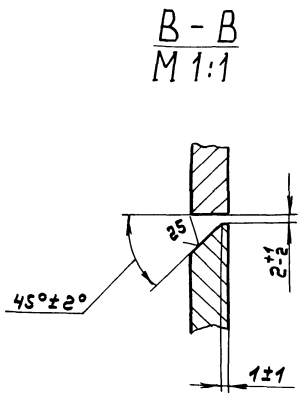

1.* Размеры для справок.

2. Н16; ± $\frac{IT16}{2}$

3. Сварные швы №1... №5 – по ГОСТ5264-80, №6 – по ГОСТ 11534-75.

					Д20А.944.050СБ			
Изм	Лист	№ докум.	Подп.	Дата	Короб	Лит.	Масса	Масштаб
Разраб		Лапин		6.7.89		И	156	1:10
Пров.		Лапин				Лист	Листов 1	
Т.контр						ГПИ Горьковский САНТЕХПРОЕКТ		
Н.контр		Нюнтер						
Утв.								

Типовой проект 903-1-273.89 Альбом 5 часть 1

Формат	Зона	Поз.	Обозначение	Наименование	Кол.	Примечание
				Документация		
А3			Д20А.944.060СБ	Сборочный чертеж		
				Детали		
А4		1	Д20А.944.053	ребро	6	
А4		2	Д 20А. 944. 054	полотно	1	

Изм.	Лист	№ докум.	Подп.	Дата
Разраб.		Лапин		7.94
Пров.		Лапин		
Нач. отд				
Н. контр		Мюнтер		
Утв.				

Д20А.944.060

Заслонка

Лит.	Лист	Листов
И		1

ГПИ Горьковский САНТЕХПРОЕКТ

Формат А4

Инв. № подл. | Подп. и дата | Взам. инв. № | Инв. № дубл. | Подп. и дата

Д20А.944.053

41

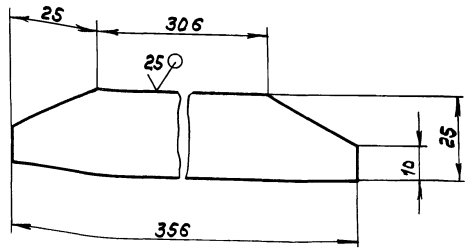

$h16; \pm \frac{IT16}{2}$

Изм.	Лист	№ докум.	Подп.	Дата
Разраб.		Лапин		7.94
Пров.		Лапин		
Т. контр.				
Н. контр.		Мюнтер		
Утв.				

Д20А.944.053

Ребро

Лит.	Масса	Масштаб
И	0,34	1:1

Лист	Листов 1

Лист Б-ПН-5 ГОСТ 19903-74
8 Ст. Зел. ГОСТ 14637-79

ГПИ Горьковский САНТЕХПРОЕКТ

Формат А4

Инв. № подл. | Подп. и дата | Взам. инв. № | Инв. № дубл. | Подп. и дата

Д20А.944.060СБ

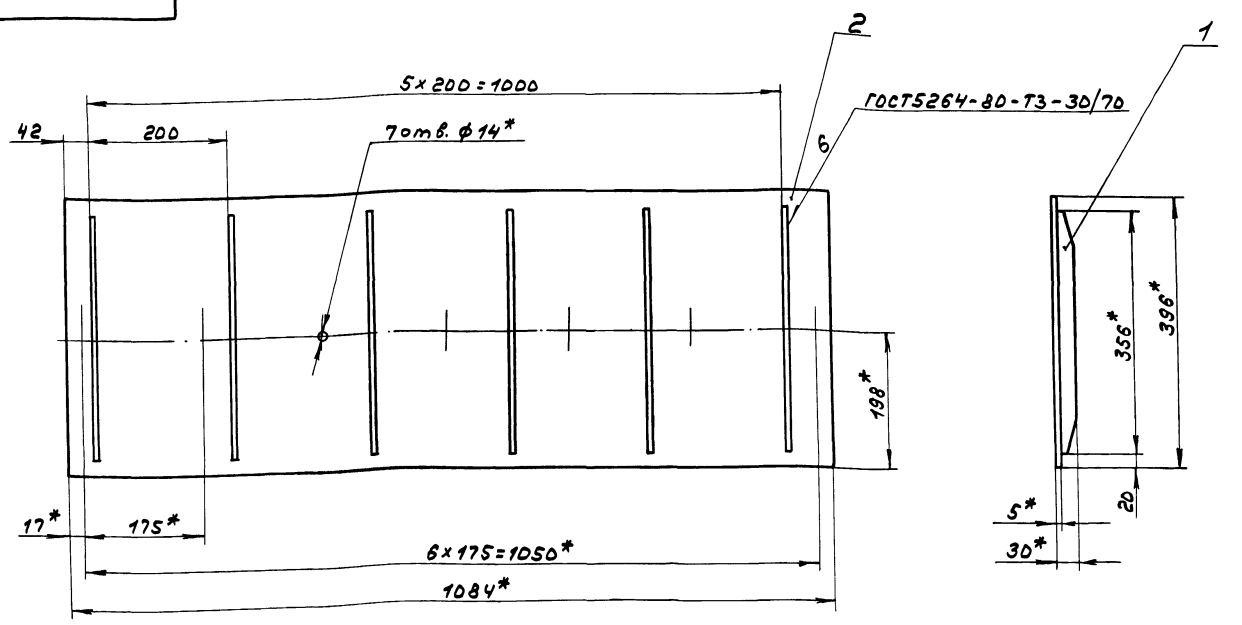

1.* Размеры для справок.

2. $\pm \frac{IT16}{2}$

Изм.	Лист	№ докум.	Подп.	Дата
Разраб.		Лапин		7.94
Пров.		Лапин		
Т. контр.				
Н. контр.		Мюнтер		
Утв.				

Д20А.944.060СБ

Заслонка

Лит.	Масса	Масштаб
И	19	1:5

Лист	Листов 1

ГПИ Горьковский САНТЕХПРОЕКТ

Копир. 23945-05 л2 Формат А3

Инв. № подл. | Подп. и дата | Взам. инв. № | Инв. № дубл. | Подп. и дата

Д 20А.944.054

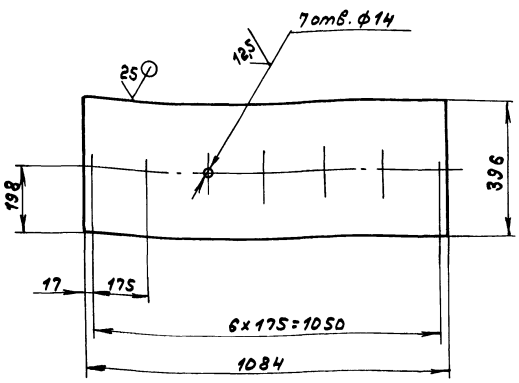

Н14; h14; ± IT14/2

Изм	Лист	№ докум.	Подп.	Дата	Д 20А.944.054			
Разраб.		Ляпин		8.8.89г.	Полотно	Лит. И	Масса 16,85	Масштаб 1:10
Пров.		Ляпин				Лист	Листов 1	
Т.контр.								
Н.контр.		Мюнтер			Лист Б-ПН-5ГОСТ19903-74 / 8Ст.3спГОСТ14637-79	ГПИ Горьковский САНТЕХПРОЕКТ		
Утв.								

Типовой проект 903-1-273.89 Альбом 3 часть 1

формат А4

Формат	Зона	Поз.	Обозначение	Наименование	Кол.	Примечание
				Документация		
А2			Д 20А.944.070СБ	Сборочный чертеж		
				Сборочные единицы		
А4		1	Д 20А.944.060	Заслонка	1	
А4		2	Д 20А.944.080	Короб	1	
				Детали		
А4		3	Д 20А.944.028	Крышка	1	
А4		4	Д 20А.944.029	Прокладка	1	
А3		5	Д 20А.944.031	Подшипник задний	1	
А4		6	Д 20А.944.032	Шайба	2	
А4		7	Д 20А.944.033	Прокладка	2	
А3		8	Д 20А.944.034	Подшипник передний	1	
А4		9	Д 20А.944.035	Втулка	1	
А4		10	Д 20А.944.036	Вал	1	
				Стандартные изделия		
		11		Болт М8×16.36		
				ГОСТ 7798-70	3	
		12		Болт М12×65,36		
				ГОСТ 7798-70	7	
		13		Шпилька М10-6g×45,36		
				ГОСТ 22036-76		
		14		Гайка М10.4		
				ГОСТ 5915-70	2	

Изм	Лист	№ докум.	Подп.	Дата	Д 20А.944.070			
Разраб.		Ляпин		8.8.89г.	Короб с заслонкой	Лит. И	Лист 1	Листов 2
Пров.		Ляпин						
Нач.отд.								
Н.контр.		Мюнтер				ГПИ Горьковский САНТЕХПРОЕКТ		
Утв.								

Инв. № подл. | Подп. и дата | Взам. инв. № | Инв. № дубл. | Подп. и дата

формат А4

Формат	Зона	Поз.	Обозначение	Наименование	Кол.	Примечание
		15		Гайка М12.4		
				ГОСТ 5915-70	11	
		16		Шайба 12.65Г.019		
				ГОСТ 6402-70	4	
				Материалы		
		17		Шнур асбестовый		
				ШАОН10 ГОСТ1779-83	0,8	м

Изм	Лист	№ докум.	Подп.	Дата	Д 20А.944.070	Лист 2

формат А4

Формат	Зона	Поз.	Обозначение	Наименование	Кол.	Примечание
				Документация		
А2			Д 20А.944.080СБ	Сборочный чертеж		
				Детали		
А4		1	Д 20А.944.005	Крюк	2	
Б4		2	Д 20А.944.057	Ребро		
				Полоса 2-Б-5×50ГОСТ103-76		
				8Ст.3спГОСТ535-79		
				L=649 h16 25	3	1,27кг
А3		3	Д 20А.944.058-01	Стенка	1	
Б4		4	Д 20А.944.059	Ребро		
				Полоса 2-Б-5×50ГОСТ103-76		
				8Ст.3спГОСТ535-79		
				L=644 h16 25	3	1,26кг
Б4		5	Д 20А.944.061	Ребро		
				Полоса 2-Б 5×50ГОСТ103-76		
				8Ст.3спГОСТ535-79		
				L=528 h16 25	6	1,03кг
А4		6	Д 20А.944.062	Ребро	1	
А4		7	Д 20А.944.063	Стенка	2	
А4		8	Д 20А.944.062-01	Ребро	1	
А3		9	Д 20А.944.058	Стенка	1	
				Стандартные изделия		
		10		Болт М12×40.36		
				ГОСТ 7798-70	4	

Изм	Лист	№ докум.	Подп.	Дата	Д 20А.944.080			
Разраб.		Ляпин		8.8.89г.	Короб	Лит. И	Лист	Листов 1
Пров.		Ляпин						
Нач.отд.								
Н.контр.		Мюнтер				ГПИ Горьковский САНТЕХПРОЕКТ		
Утв.								

Инв. № подл. | Подп. и дата | Взам. инв. № | Инв. № дубл. | Подп. и дата

формат А4

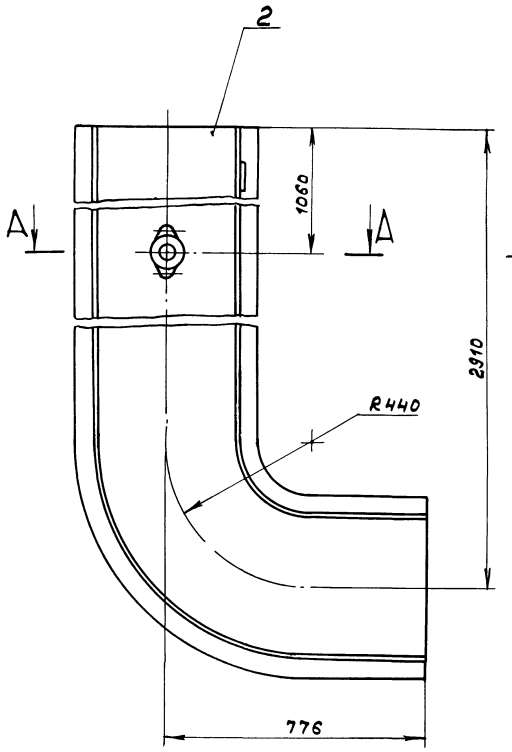

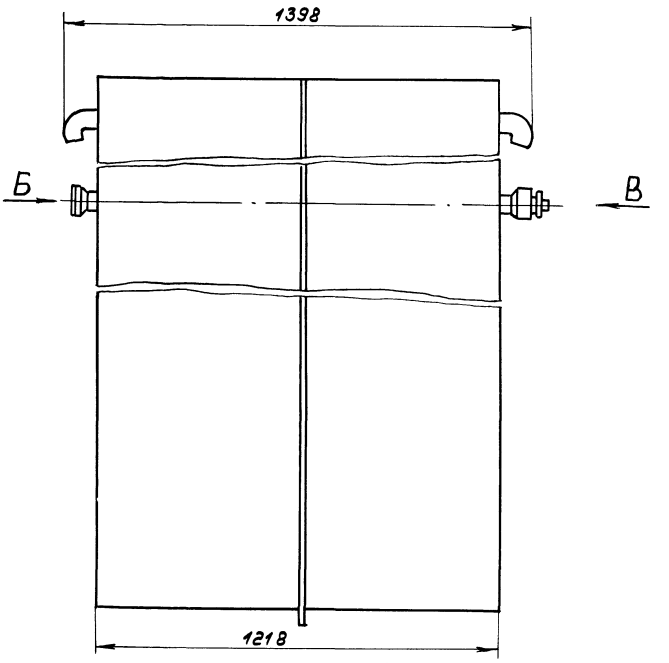

Г – Г
М1:2

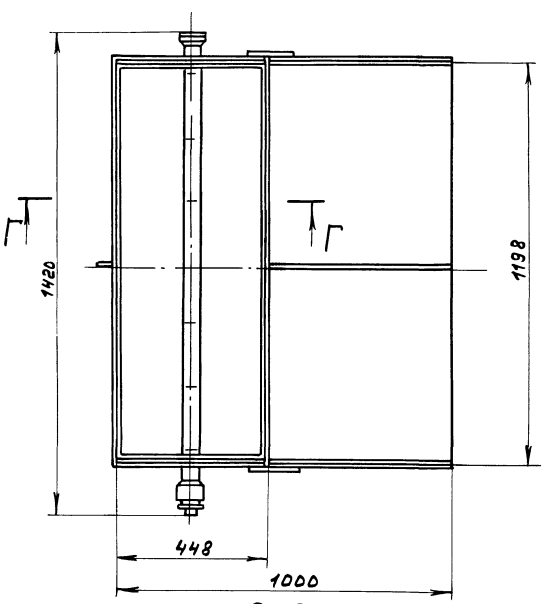

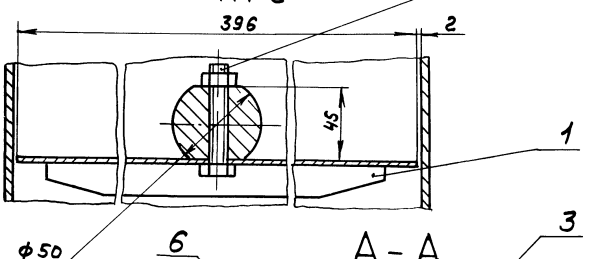

А – А
М1:2

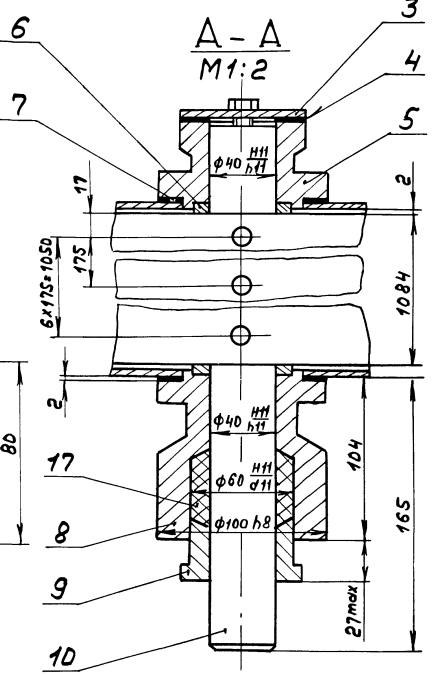

Вид В
М1:2

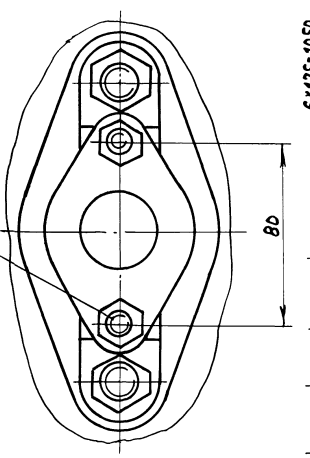

Вид Б
М1:1

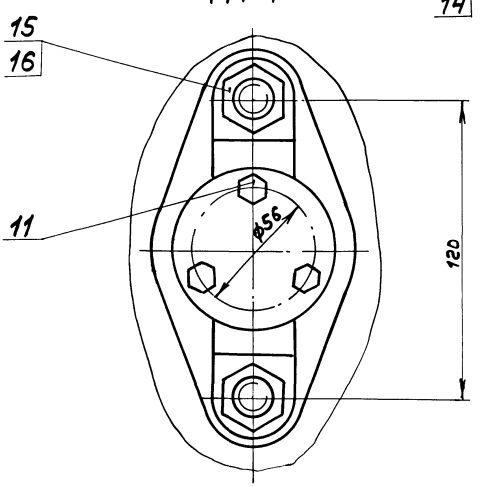

Размеры для справок.

					Д20А.944.070СБ		
Изм.	Лист	№докум.	Подп.	Дата	Короб с заслонкой.	Лит.	Масса	Масштаб
Разраб.		Лапин		6.84		И	461	1:10
Пров.		Лапин				Лист	Листов 1
Т.контр.						ГПИ Горьковский САНТЕХПРОЕКТ	
Нач.отд.							
Н.контр.		Мюнтер					
Утв.							

Инв.№подл. | Подп. и дата | Взам.инв.№ | Инв.№дубл. | Подп. и дата

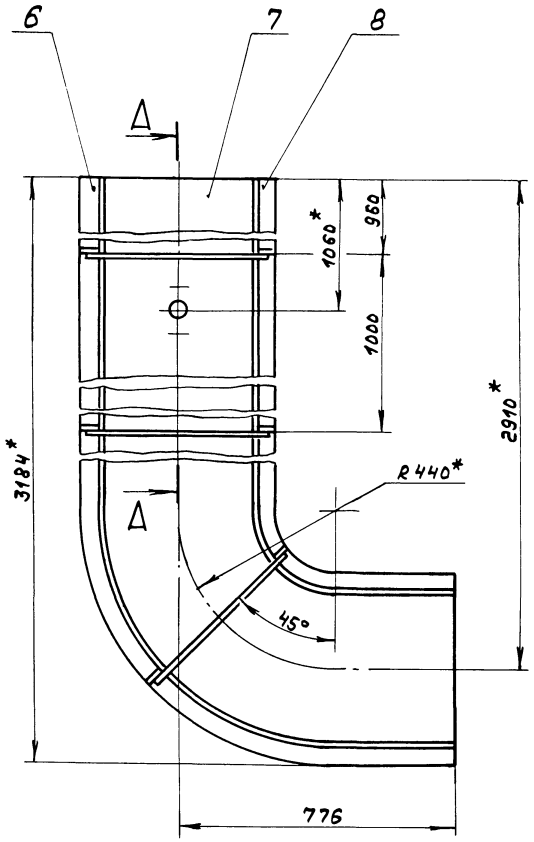

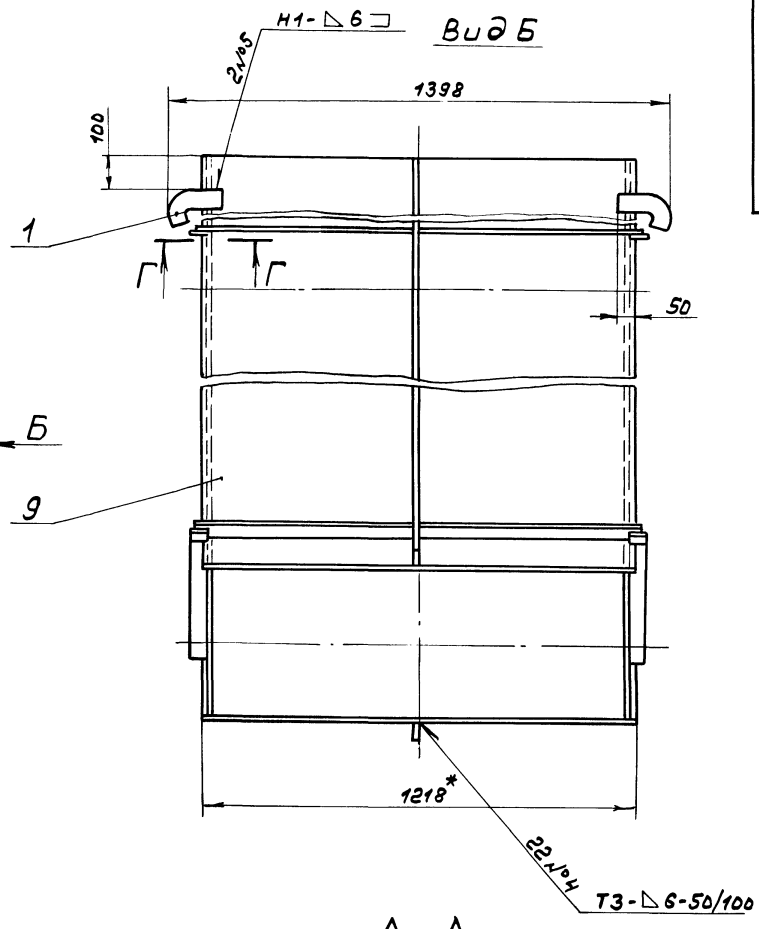

А–А
М1:2

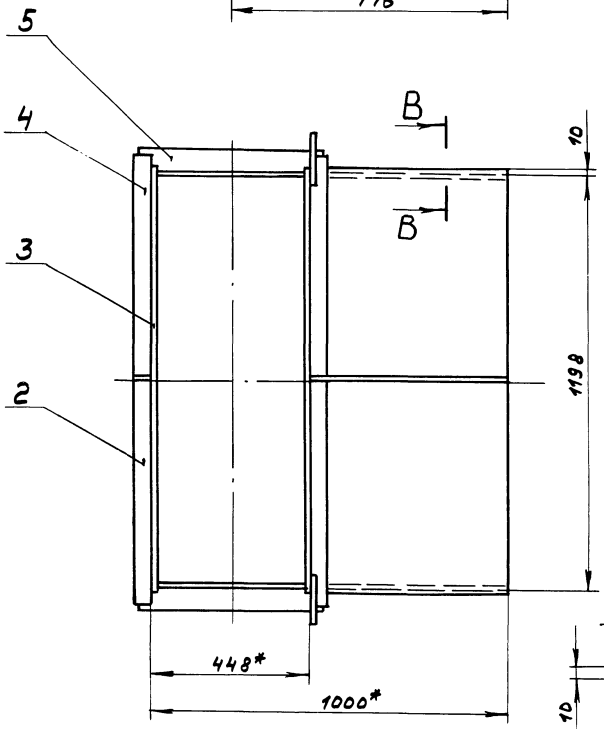

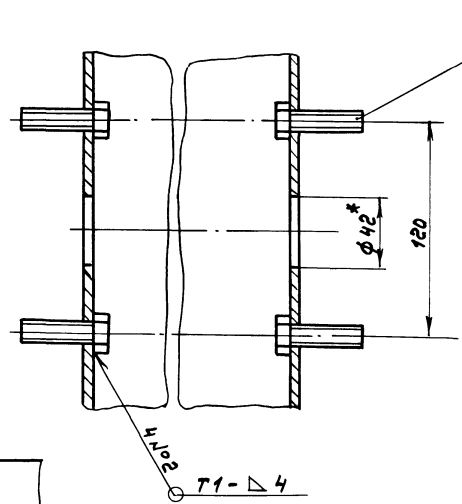

Г-Г
М1:2

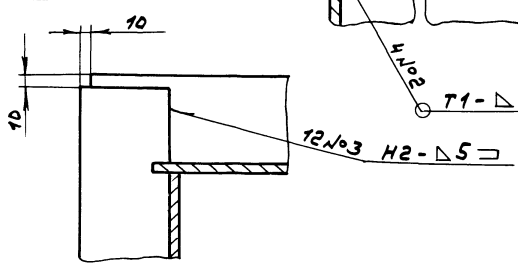

В-В
М1:1

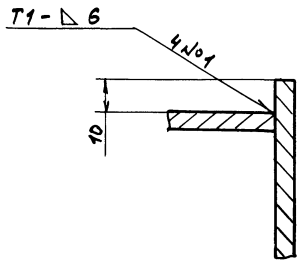

1.*Размеры для справок.

2. ± IT16/2

3. Сварные швы по ГОСТ5264-80.

					Д20А.944.0ВОСБ	
Изм.	Лист	№ докум.	Подп.	Дата	Короб	Лит. / Масса / Масштаб: И / 419 / 1:10
Разраб.		Лапин		03.94		Лист / Листов: 61
Пров.		Лапин				ГПИ Горьковский САНТЕХПРОЕКТ
Т. контр.						
Н. контр.		Нюнтер				
Утв.						

Типовой проект 903-1-273.89 Альбом 5 часть 1

Д 20А.944.058

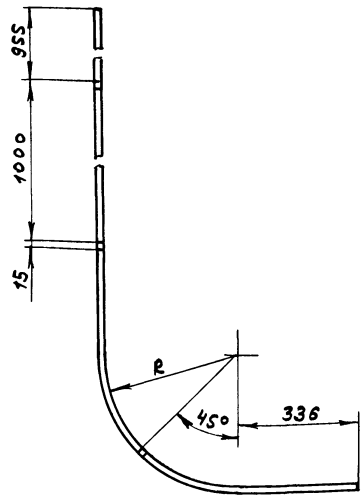

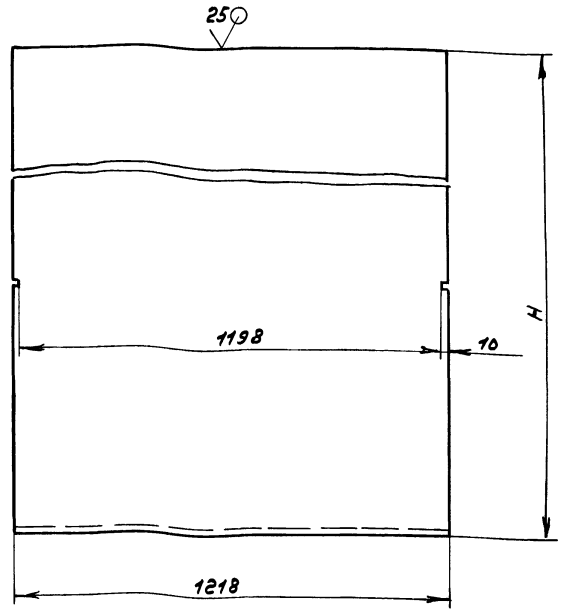

h16; ± IT16/2

Обозначение	R, мм.	H, мм.	Масса кг
Д 20А.944.058	216	2691	150
-01	659	3134	183

Изм.	Лист	№ докум.	Подп.	Дата
Разраб.	Лялин			3.8.89
Пров.	Лялин			
Т. контр.				
Н. контр.	Мюнтер			
Утв.				

Стенка

Д 20А.944.058

Лит.	Масса	Масштаб
И	см. табл.	—

Лист | Листов 1

Лист Б-ПН-5 ГОСТ 19903-74 / Вст.3сп. ГОСТ 14637-79

ГПИ Горьковский САНТЕХПРОЕКТ

Формат А3

Д 20А.944.062

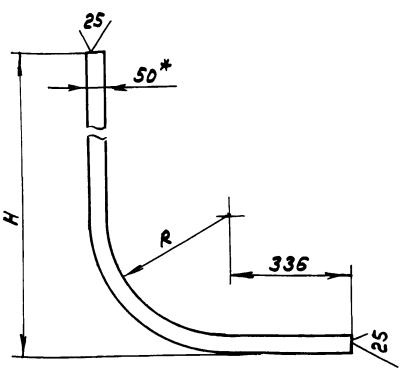

Обозначение	R, мм.	H, мм.	Масса кг.
Д 20А.944.062	166	2688	5,27
-01	664	3184	6,24

1. *Размер для справок.
2. ± IT16/2

Изм.	Лист	№ докум.	Подп.	Дата
Разраб.	Лялин			3.8.89
Пров.	Лялин			
Т. контр.				
Н. контр.	Мюнтер			
Утв.				

Ребро

Д 20А.944.062

Лит.	Масса	Масштаб
И	см. табл.	—

Лист | Листов 1

Полоса 2-6-5×50 ГОСТ 103-76 / Вст.3сп ГОСТ 535-79

ГПИ Горьковский САНТЕХПРОЕКТ

Формат А4

Д 20А.944.063

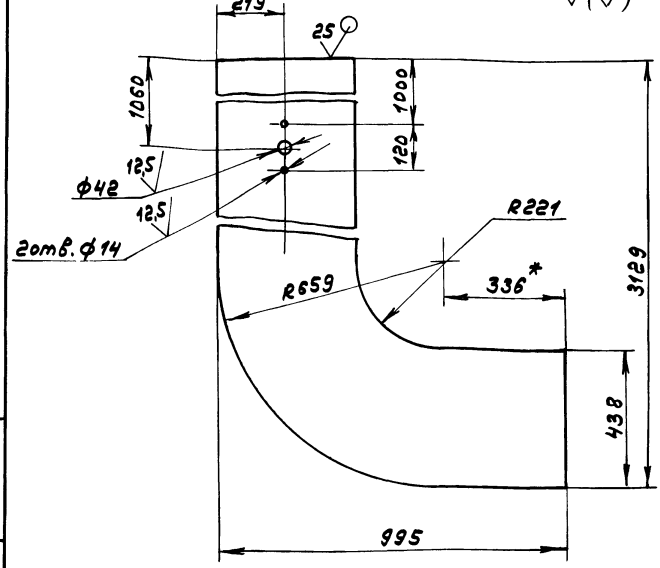

1. *Размер для справок.
2. h16; ± IT16/2

Изм.	Лист	№ докум.	Подп.	Дата
Разраб.	Лялин			3.8.89
Пров.	Лялин			
Т. контр.				
Н. контр.	Мюнтер			
Утв.				

Стенка

Д 20А.944.063

Лит.	Масса	Масштаб
И	60	1:10

Лист | Листов 1

Лист Б-ПН-5 ГОСТ 19903-74 / Вст.3сп. ГОСТ 14637-79

ГПИ Горьковский САНТЕХПРОЕКТ

Копир.

Формат	Зона	Поз.	Обозначение	Наименование	Кол.	Примечание
				Документация		
А2			Д 20А.944.090СБ	Сборочный чертеж		
				Сборочные единицы		
А4		1	Д 20А.944.060	Заслонка	1	
А4		2	Д 20А.944.100	Короб	1	
А4		3	Д 20А.944.110	Устройство для продувки		
А4		4	Д 20А.944.120	Заглушка	1	
				Детали		
А4		5	Д 20А.944.028	Крышка	1	
А4		6	Д 20А.944.029	Прокладка	1	
А3		7	Д 20А.944.031	Подшипник задний	1	
А4		8	Д 20А.944.032	Шайба	2	
А4		9	Д 20А.944.033	Прокладка	2	
А3		10	Д 20А.944.034	Подшипник передний	1	
А4		11	Д 20А.944.035	Втулка	1	
А4		12	Д 20А.944.036	Вал	1	
А4		13	Д 20А.944.066	Болт откидной	4	
А4		14	Д 20А.944.067	Прокладка	1	
				Картон асбестовый		
				КАОН-1-2 ГОСТ 2850-80		
				Д 60 х d 30	1	0,01 кг
				Стандартные изделия		

Д20А.944.090

Изм.	Лист	№ докум.	Подп.	Дата
Разраб.		Ляпин		8.8.89г.
Пров.		Ляпин		
Нач.отд.				
Н.контр.		Мюнтер		
Утв.				

Короб с заслонкой

Лит.	Лист	Листов
И	1	2

ГПИ Горьковский САНТЕХПРОЕКТ

формат А4

Формат	Зона	Поз.	Обозначение	Наименование	Кол.	Примечание
		15		Ось-10 h 11 × 35 ст 3 сп		
				ГОСТ 9650-80	6	
		16		Болт М8 × 16.36		
				ГОСТ 7798-70	3	
		17		Болт М12 × 65.36		
				ГОСТ 7798-70	7	
		18		Шпилька М10-6g × 45.36		
				ГОСТ 22036-76	2	
		19		Гайка М 12.4		
				ГОСТ 3032-76	4	
		20		Гайка М 10.4		
				ГОСТ 5915-70	2	
		21		Гайка М12.4		
				ГОСТ 5915-70	11	
		22		Шайба 12.65 Г.		
				ГОСТ 6402-70	4	
		23		Шайба 10.019		
				ГОСТ 11371-78	6	
		24		Шайба 12.019		
				ГОСТ 11371-78	4	
		25		Шплинт 2,5 × 16		
				ГОСТ 397-79	6	
				Материалы		
		26		Шнур асбестовый		
				ШАОН 10 ГОСТ 1779-83	0,8	м.

Д20А.944.090 Лист 2

формат А4

Д20А.944.066

6,3 √(√)

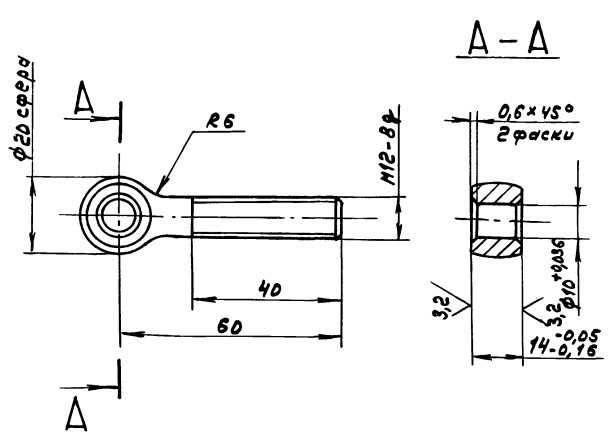

h14; ± IT14/2

Д20А.944.066

Изм.	Лист	№ докум.	Подп.	Дата
Разраб.		Ляпин		8.8.89г.
Пров.		Ляпин		
Т.контр.				
Н.контр.		Мюнтер		
Утв.				

Болт откидной

Лит.	Масса	Масштаб
И	0,06	1:1

Лист Листов 1

Сталь 35 ГОСТ 1050-74

ГПИ Горьковский САНТЕХПРОЕКТ

формат А4

Д20А.944.078

12,5 √(√)

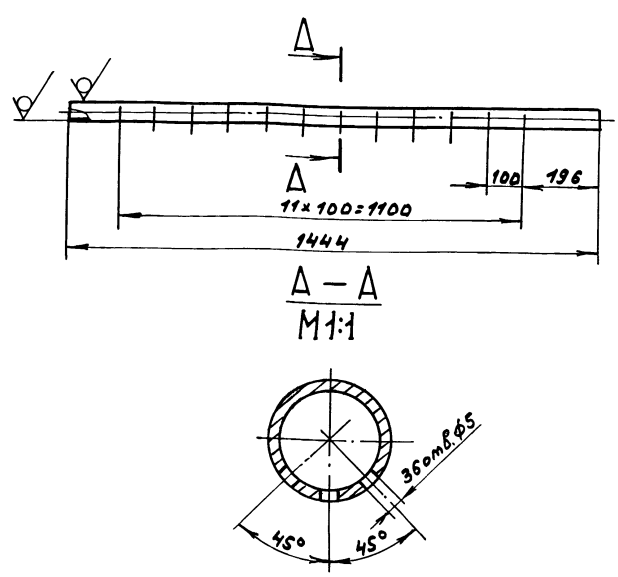

H14; h16; ± IT16/2

Д20А.944.078

Изм.	Лист	№ докум.	Подп.	Дата
Разраб.		Ляпин		8.8.89г.
Пров.		Ляпин		
Т.контр.				
Н.контр.		Мюнтер		
Утв.				

Воздухораспределитель

Лит.	Масса	Масштаб
И	3,1	1:10

Лист Листов 1

Труба 32 × 3 ГОСТ 10704-76 / Д ГОСТ 10705-80

ГПИ Горьковский САНТЕХПРОЕКТ

Копир

23945-05 47 формат А4

Д20А.944.090СБ

Типовой проект 903-1-273.89 Альбом 5 часть 1

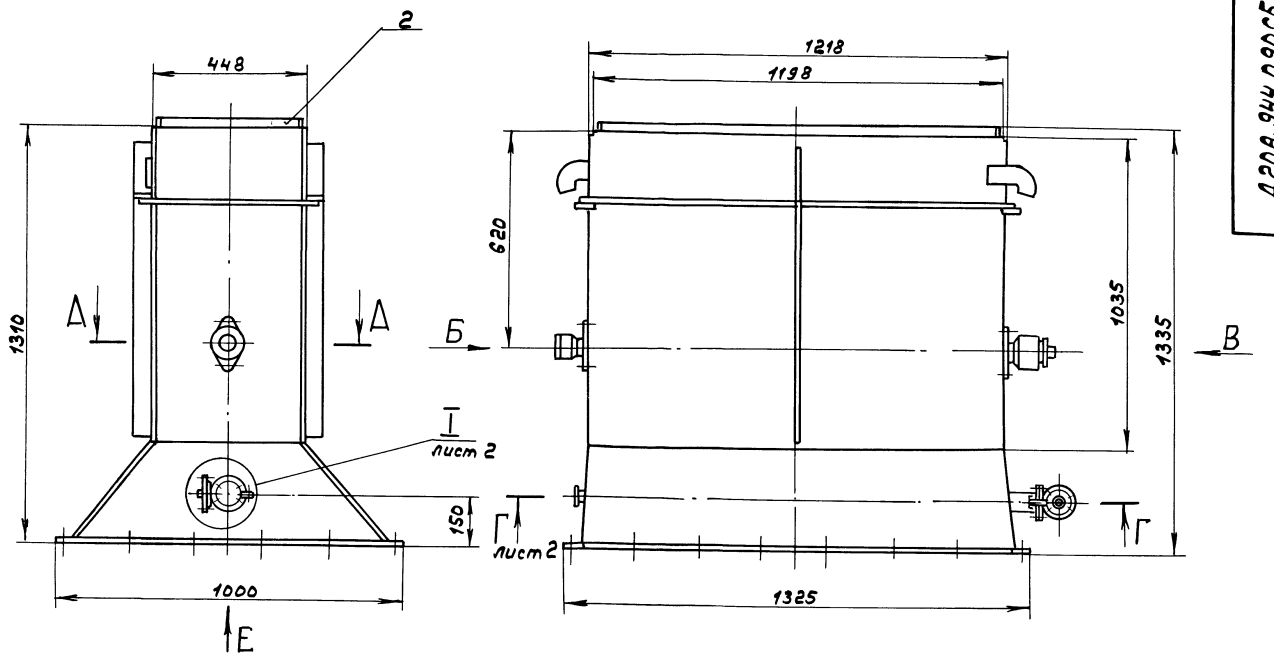

Вид Е

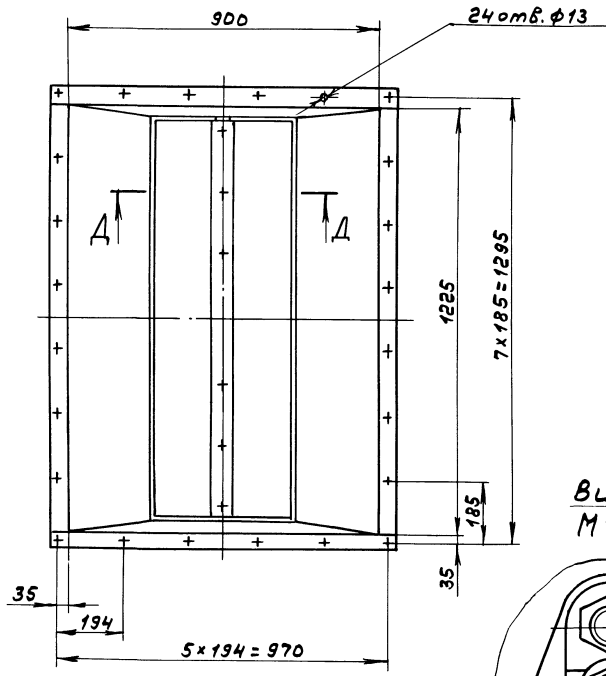

Д – Д
М1:2

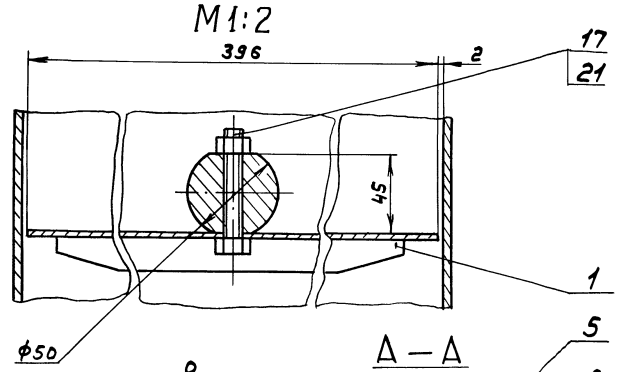

А – А
М1:2

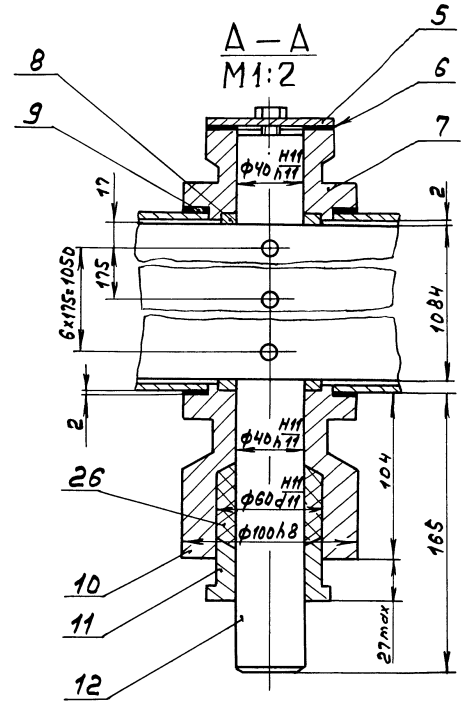

Вид В
М1:2

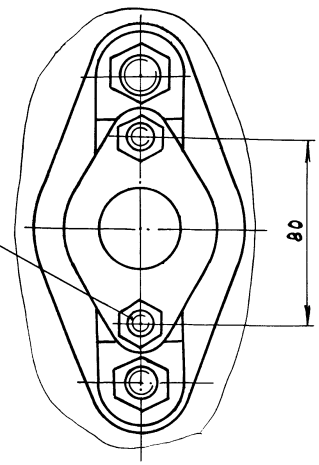

Вид Б
М1:1

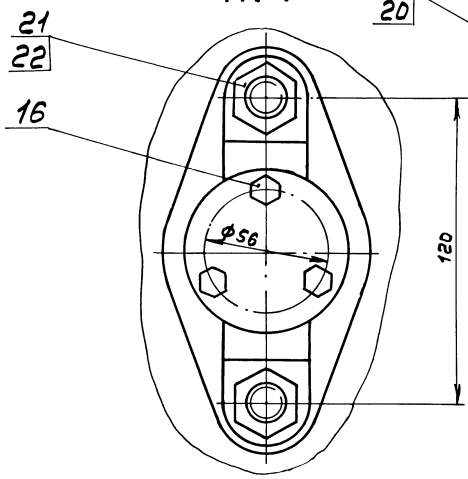

Размеры для справок.

						Д20А.944.090СБ	
Изм.	Лист	№докум.	Подп.	Дата	Короб с заслонкой.	Лит.	Масса	Масштаб
Разраб.		Лапин				И	271	1:10
Пров.		Лапин				Лист	Листов 82	
Т.контр.						ГПИ Горьковский САНТЕХПРОЕКТ		
Н.контр.		Мюнтер						
Утв.								

Инв.№подл. | Подп. и дата | Взам.инв.№ | Инв.№дубл. | Подп. и дата

Г - Г / М1:2 лист 1

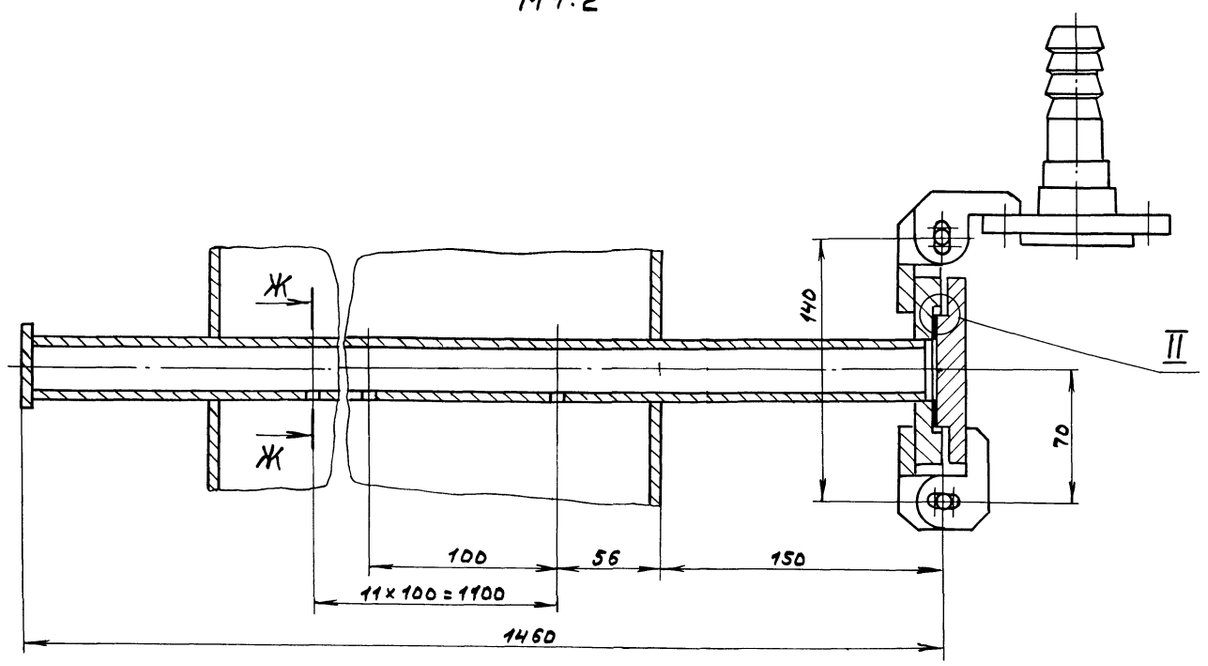

I / М1:1 лист 1

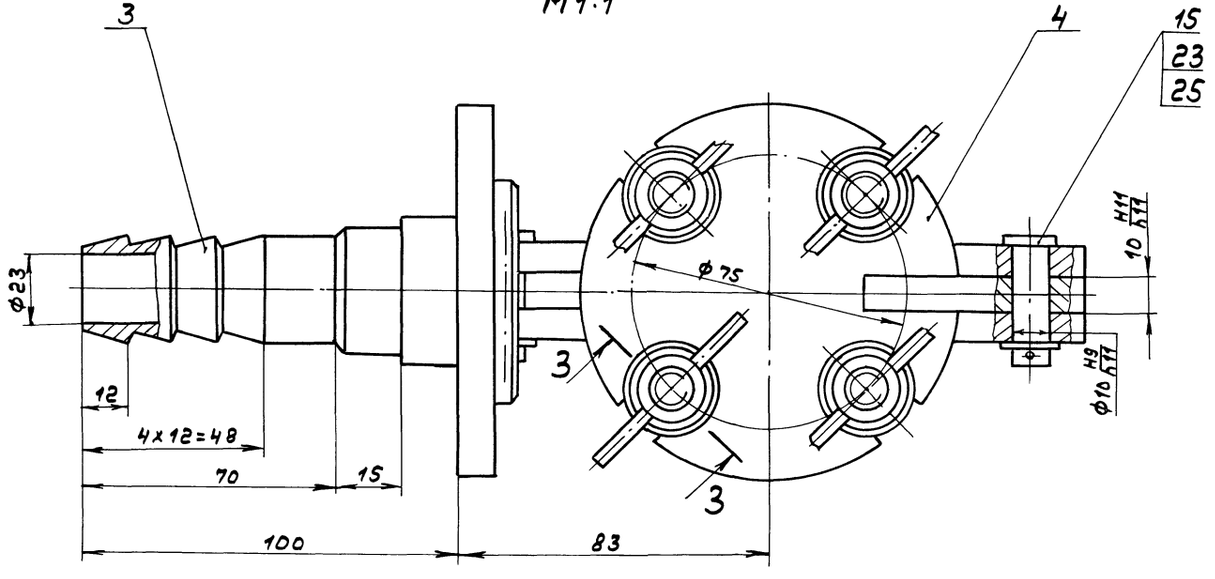

3 - 3 / М1:1 повернуто

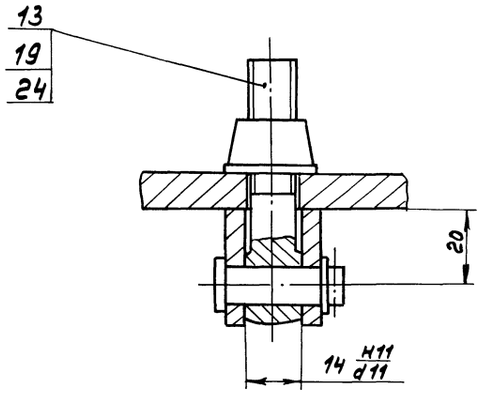

Ж - Ж / М1:1

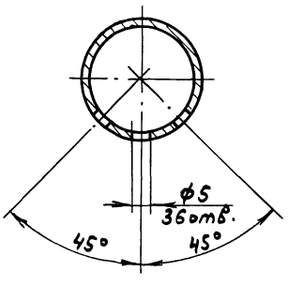

II / М1:1

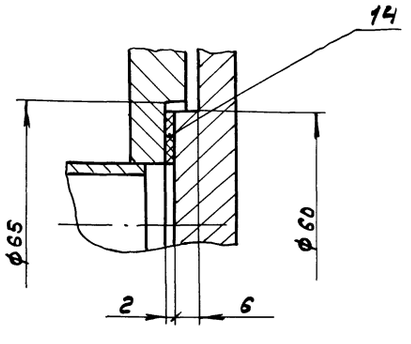

Изм	Лист	№ докум.	Подп.	Дата	Д20А.944.090СБ	Лист 2

Типовой проект 903-1-273.89 Альбом 5 часть 1

Формат	Зона	Поз.	Обозначение	Наименование	Кол.	Примечание
				Документация		
А2			Д 20А.944.100СБ	Сборочный чертеж		
				Детали		
А4		1	Д 20А.944.005	Крюк	2	
Б4		2	Д 20А.944.071	ребро		
				Полоса 2-Б-5х50 ГОСТ 103-76		
				Ст3сп ГОСТ 535-79		
				L=1000 h16	2	1,96кг
А4		3	Д 20А.944.041-01	Стенка	2	
		4	-03	Стенка	2	
Б4		5	Д 20А.944.072	Планка		
				Полоса 2-Б-10х50 ГОСТ 103-76		
				Ст3сп ГОСТ 535-79		
				L=1225 h16	2	4,8кг
Б4		6	Д 20А.944.073	Планка		
				Полоса 2-Б-10х50 ГОСТ 103-76		
				Ст3сп ГОСТ 535-79		
				L=1000 h16	2	3,92кг

Изм. Лист №докум. Подп. Дата — Д 20А.944.100

Разраб. Лапин — Лит. И | Лист 1 | Листов 3

Пров. Лапин

Нач.отд.

Н.контр. Нюнтер

Утв.

Короб

ГПИ Горьковский САНТЕХПРОЕКТ

Формат А4

Формат	Зона	Поз.	Обозначение	Наименование	Кол.	Примечание
Б4		7	Д 20А.944.074	ребро		
				Полоса 2-Б-5х50 ГОСТ 103-76		
				Ст3сп ГОСТ 535-79		
				L=528 h16	2	1,03кг
А4		8	Д 20А.944.044-02	Стенка	2	
А4		9	Д 20А.944.048-01	Стенка	2	
Б4		10	Д 20А.944.075	ребро		
				Полоса 2-Б-5х50 ГОСТ 103-76		
				Ст3сп ГОСТ 535-79		
				L=649 h16	2	1,27кг
Б4		11	Д 20А.944.076	ребро		
				Полоса 2-Б-5х50 ГОСТ 103-76		
				Ст3сп ГОСТ 535-79		
				L=644 h16	2	1,26кг
Б4		12	Д 20А.944.077	Заглушка		
				Лист Б-ПН-6 ГОСТ 19903-74		
				Ст3сп ГОСТ 14637-79		
				ф40 h16	1	0,06кг
А4		13	Д 20А.944.078	Воздухораспределитель	1	
А4		14	Д 20А.944.079	Ушко	2	
А4		15	Д 20А.944.081	Фланец	1	
Б4		16	Д 20А.944.082	Вставка		
				Полоса 2-Б-5х50 ГОСТ 103-76		
				Ст3сп ГОСТ 535-79		
				L=1178 h16	2	2,3кг

Изм. Лист №докум. Подп. Дата — Д 20А.944.100 — Лист 2

Формат А4

Формат	Зона	Поз.	Обозначение	Наименование	Кол.	Примечание
Б4		17	Д 20А.944.083	Вставка		
				Полоса 2-Б-5х50 ГОСТ 103-76		
				Ст3сп ГОСТ 535-79		
				L=428 h16	2	0,84кг
А4		18	Д 20А.944.084	Ушко	8	
				Стандартные изделия		
		19		Болт М12х40.36 ГОСТ 7798-70	4	

Изм. Лист №докум. Подп. Дата — Д 20А.944.100 — Лист 3

Д 20А.944.079

6,3

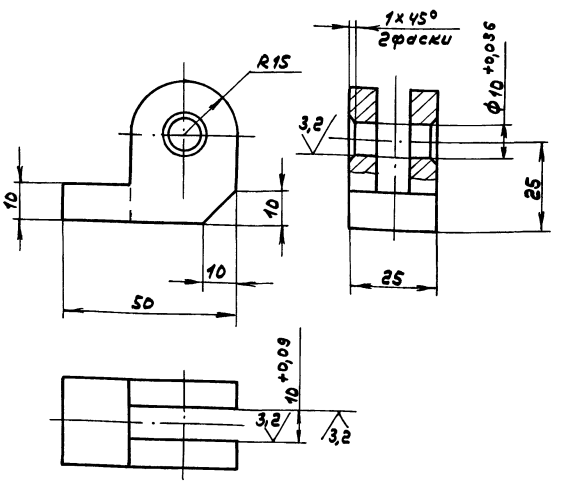

H14; ± IT14/2

Д 20А.944.079

Изм. Лист №докум. Подп. Дата

Разраб. Лапин 8.5.89

Пров. Лапин

Т.контр.

Н.контр. Нюнтер

Утв.

Ушко

Сталь 35 ГОСТ 1050-74

Лит. И | Масса 0,05 | Масштаб 1:1

Лист | Листов 1

ГПИ Горьковский САНТЕХПРОЕКТ

Формат А4

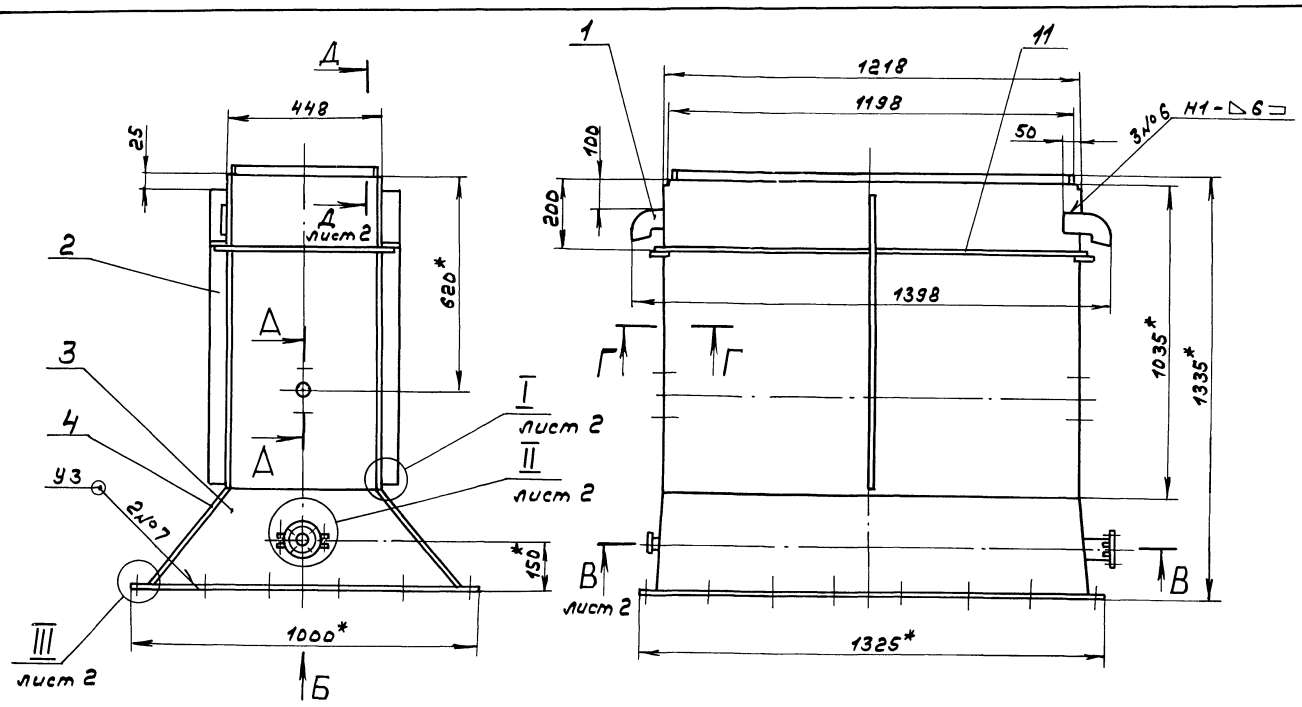

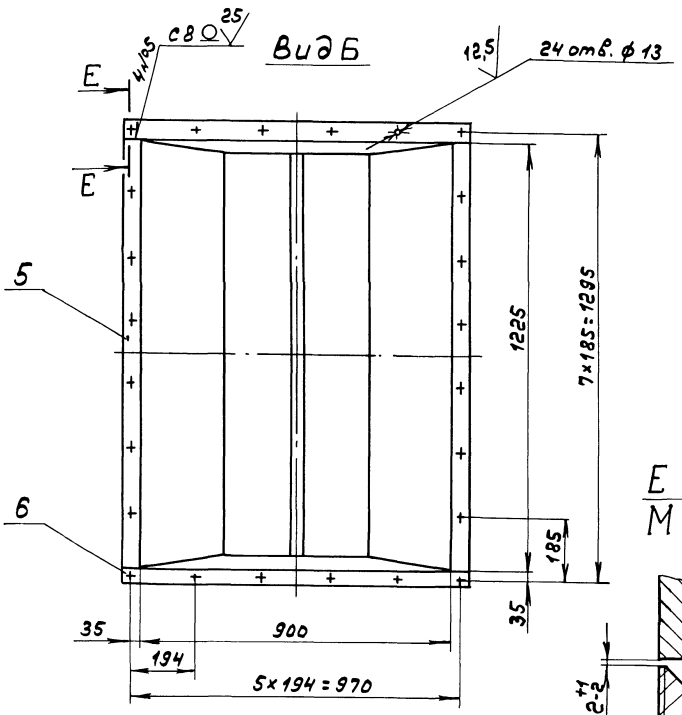

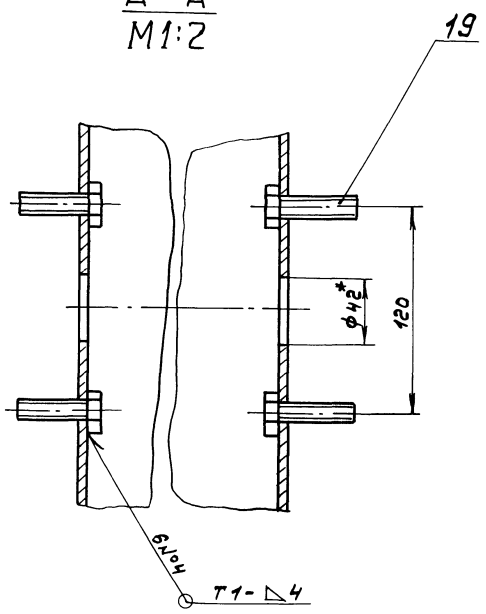

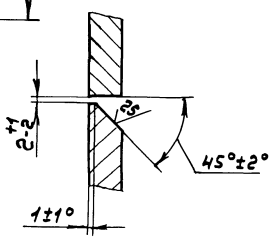

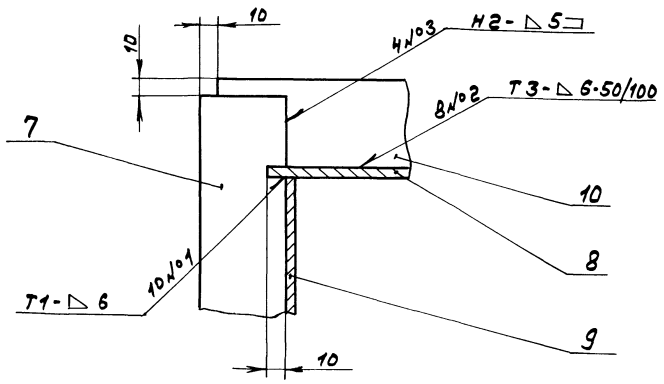

1.*Размеры для справок.

2. Н14; ± IT16/2

3.Сварные швы №1... №5 - по ГОСТ5264-80, №7 и №8 - по ГОСТ 11534-75.

					Д20А.944.100СБ		
Изм.	Лист	№докум.	Подп.	Дата	Короб	Лит.	Масса	Масштаб
Разраб.		Лапин		8.89г.		И	227	1:10
Пров.		Лапин				Лист 1	Листов 2	
Т.контр.						ГПИ Горьковский САНТЕХПРОЕКТ		
Н.контр.		Мюнтер						
Утв.								

12 13 14

В - В
М1:2 лист 1

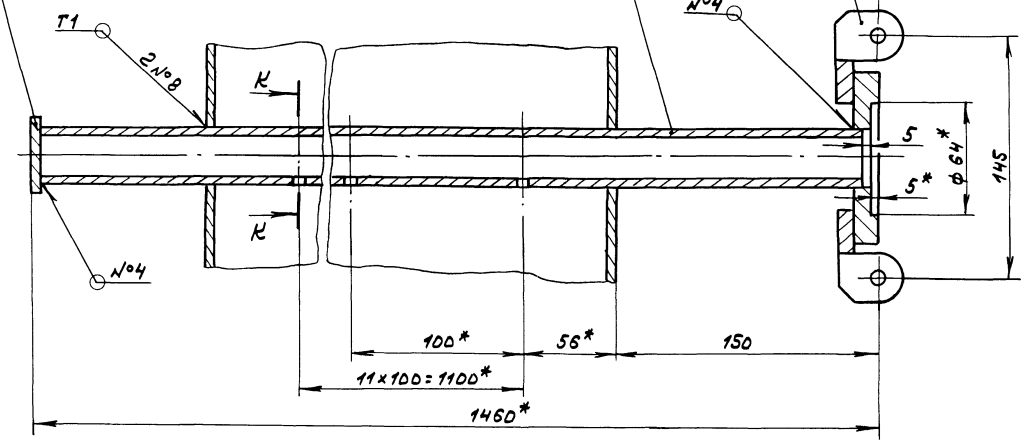

II
М1:1 лист 1

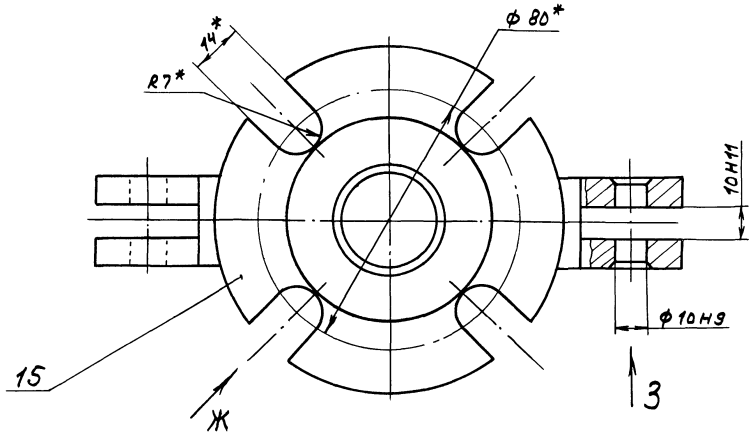

I
М1:1 лист 1

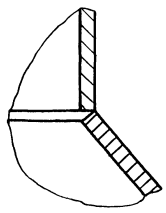

III
М1:1 лист 1

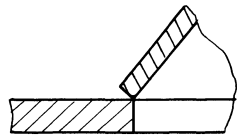

Вид Ж
М1:1 повернуто

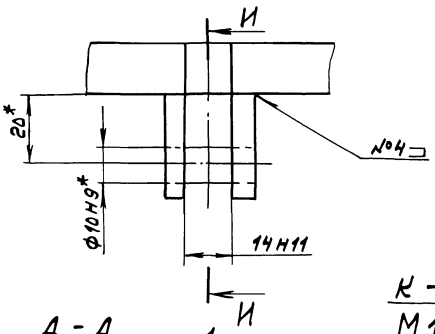

А - А
М1:2 лист 1

16

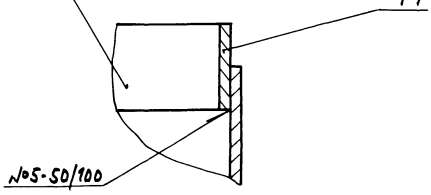

К - К
М1:1

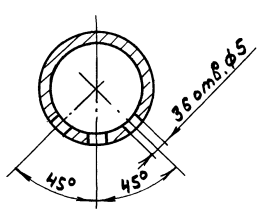

Н - Н
М1:1

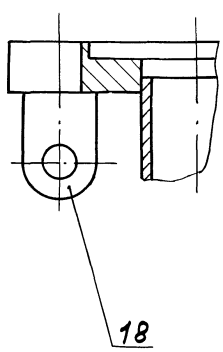

Вид З
М1:1

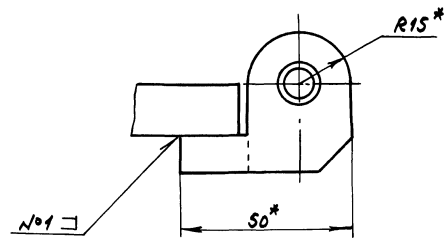

Типовой проект 903-1-273.89 Альбом 3 часть 1

Д20А.944.081

6,3 (√)

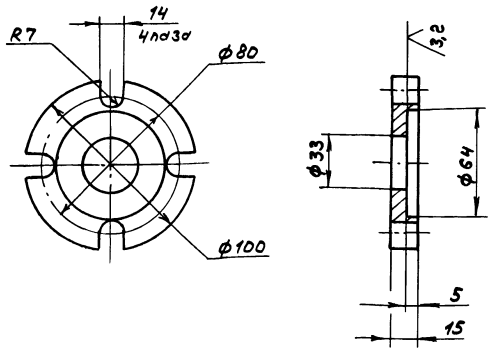

H14; h14; ± IT14/2

Изм.	Лист	№ докум.	Подп.	Дата	Д20А.944.081	Лит.	Масса	Масштаб
Разраб.		Ляпин		8.8.94г.	Фланец	И	0,52	1:2
Пров.		Ляпин				Лист	Листов 1	
Т.контр.					В Ст.3сп. ГОСТ 380-71	ГПИ Горьковский САНТЕХПРОЕКТ		
Н.контр.		Мюнтер						
Утв.								

формат А4

Д20А.944.084

6,3 (√)

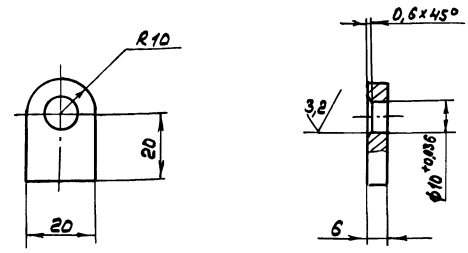

H14; h14; ± IT14/2

Изм.	Лист	№ докум.	Подп.	Дата	Д20А.944.084	Лит.	Масса	Масштаб
Разраб.		Ляпин		8.8.94г.	Ушко	И	0,024	1:1
Пров.		Ляпин				Лист	Листов 1	
Т.контр.					В Ст.3сп. ГОСТ 380-71	ГПИ Горьковский САНТЕХПРОЕКТ		
Н.контр.		Мюнтер						
Утв.								

формат А4

Формат	Зона	Поз.	Обозначение	Наименование	Кол.	Примечание
				Документация		
А3			Д20А.944.110СБ	Сборочный чертеж		
				Детали		
А4		1	Д20А.944.087	Ниппель	1	
А4		2	Д20А.944.088	Ушко	1	
А4		3	Д20А.944.089	Фланец	1	

Изм.	Лист	№ докум.	Подп.	Дата	Д20А.944.110	Лит.	Лист	Листов
Разраб.		Ляпин		8.8.94г.	Устройство для продувки.	И		1
Пров.		Ляпин				ГПИ Горьковский САНТЕХПРОЕКТ		
Нач.отд.								
Н.контр.		Мюнтер						
Утв.								

формат А4

Д20А.944.087

6,3 (√)

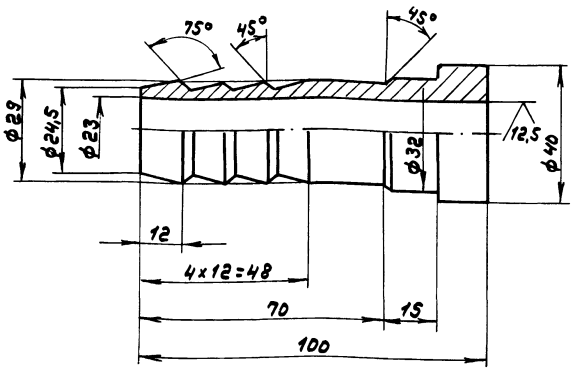

H14; h14; ± IT14/2

Изм.	Лист	№ докум.	Подп.	Дата	Д20А.944.087	Лит.	Масса	Масштаб
Разраб.		Ляпин		8.8.94г.	Ниппель	И	0,2	1:1
Пров.		Ляпин				Лист	Листов 1	
Т.контр.					В Ст.3сп ГОСТ 380-71	ГПИ Горьковский САНТЕХПРОЕКТ		
Н.контр.		Мюнтер						
Утв.								

Копир.

формат А4

Д20А.944.110СБ

Типовой проект 903-1-273.89 Альбом V часть 1

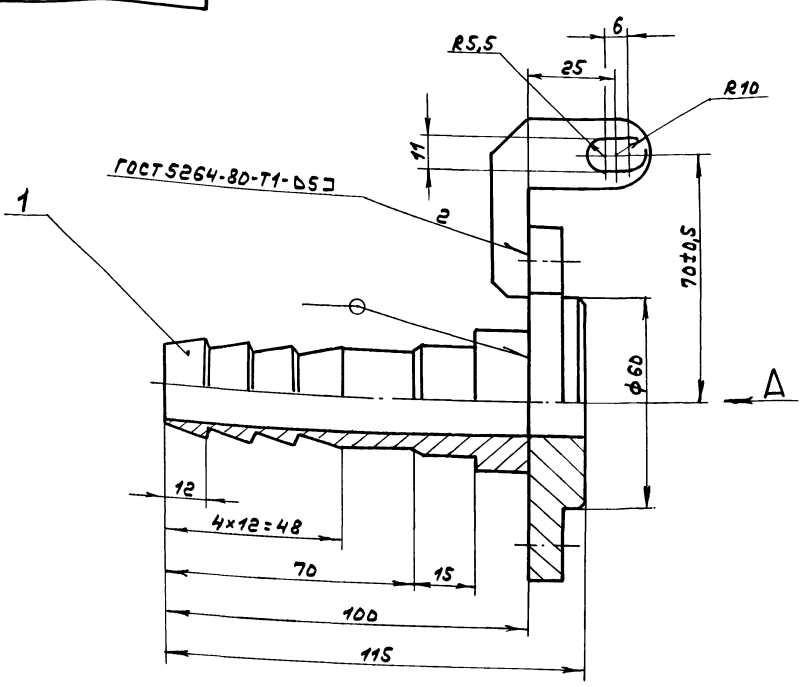

Вид А

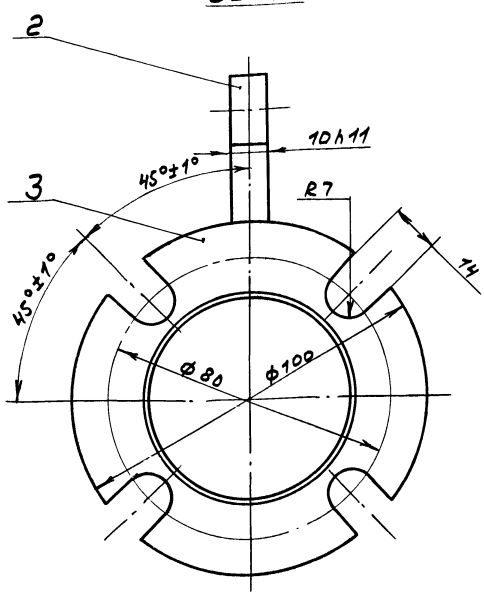

Размеры без допусков для справок.

Изм.	Лист	№ докум.	Подп.	Дата
Разраб.		Лапин		8.8.89г.
Пров.		Лапин		
Т. контр.				
Нач. отд.		Вольский		
Н. контр.		Мюнтер		
Утв.				

Устройство для продувки

Лит.	Масса	Масштаб
И	0,8	1:1
Лист	Листов 1	

ГПИ Горьковский САНТЕХПРОЕКТ

Формат А3

Инв.№подл. | Подп. и дата | Взам.инв.№ | Инв.№дубл. | Подп. и дата

Д20А.944.088

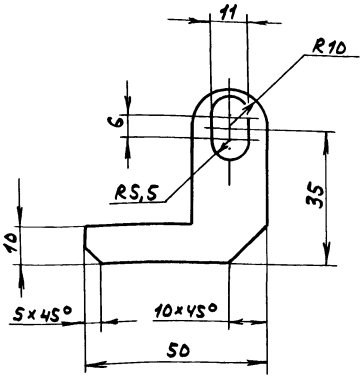

H14; h14; ± IT14/2

Изм.	Лист	№ докум.	Подп.	Дата
Разраб.		Лапин		8.8.89г.
Пров.		Лапин		
Т. контр.				
Н. контр.		Мюнтер		
Утв.				

Ушко

Лит.	Масса	Масштаб
И	0,08	1:1
Лист	Листов 1	

Вст.3сп. ГОСТ 380-71

ГПИ Горьковский САНТЕХПРОЕКТ

Формат А4

Д20А.944.089

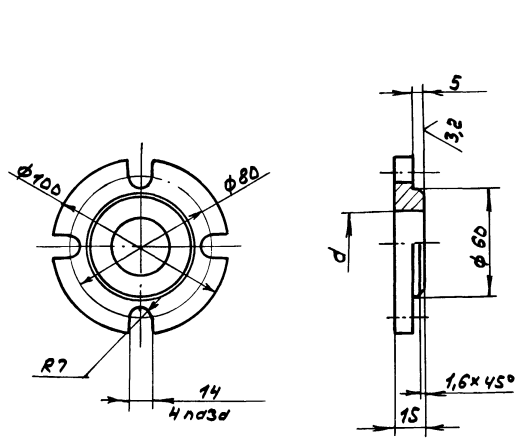

Обозначение	d, мм	Масса, кг
Д20А.944.089	33	0,52
-01	—	0,54

H14; h14 ± IT14/2

Изм.	Лист	№ докум.	Подп.	Дата
Разраб.		Лапин		8.8.89г.
Пров.		Лапин		
Т. контр.				
Н. контр.		Мюнтер		
Утв.				

Фланец

Лит.	Масса	Масштаб
И	см. табл.	—
Лист	Листов 1	

Вст.3сп. ГОСТ 380-71

ГПИ Горьковский САНТЕХПРОЕКТ

Копир.

Формат А4

Типовой проект 903-1-273.89 Альбом 3 Часть 1

Формат	Зона	Поз.	Обозначение	Наименование	Кол.	Примечание
				Документация		
А3			Д20А.944.120СБ	Сборочный чертеж		
				Детали		
А4		1	Д20А.944.088	Ушко	1	
А4		2	Д20А.944.089-01	Фланец	1	

Изм.	Лист	№ докум.	Подп.	Дата
Разраб.		Лапин		8.8.89
Пров.		Лапин		
Нач. отд.				
Н. контр.		Мюнтер		
Утв.				

Д20А.944.120

Заглушка

Лит.	Лист	Листов
И		1

ГПИ Горьковский САНТЕХПРОЕКТ

Формат А4

Инв. № подл. | Подп. и дата | Взам. инв. № | Инв. № дубл. | Подп. и дата

Д20А.944.094

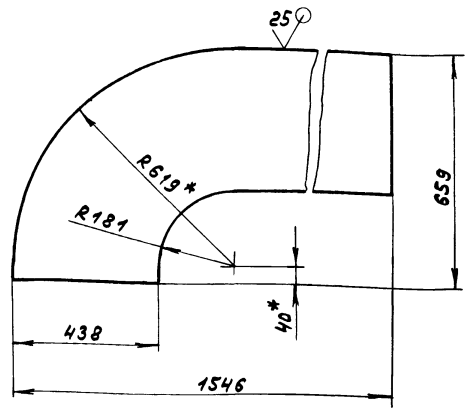

1. *Размеры для справок.
2. ± IT16/2

Изм.	Лист	№ докум.	Подп.	Дата
Разраб.		Лапин		9.9.89
Пров.		Лапин		
Т. контр.				
Н. контр.		Мюнтер		
Утв.				

Стенка

Лит.	Масса	Масштаб
И	19,3	1:10

Лист	Листов
	1

Лист 6-ЛН-5 ГОСТ 19903-74 Вст. 3 Сп. ГОСТ 14637-79

ГПИ Горьковский САНТЕХПРОЕКТ

Формат А4

Д20А.944.120СБ

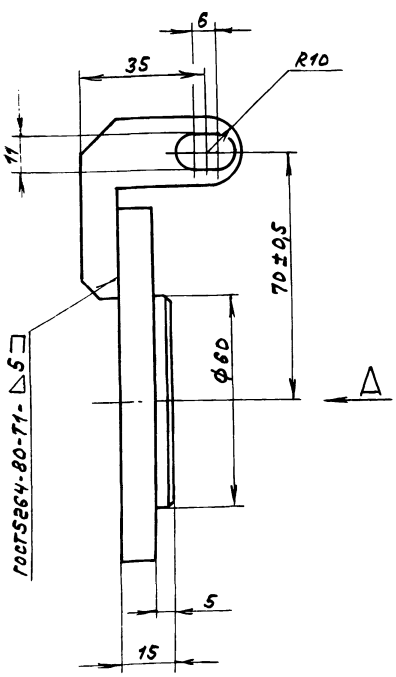

Вид А

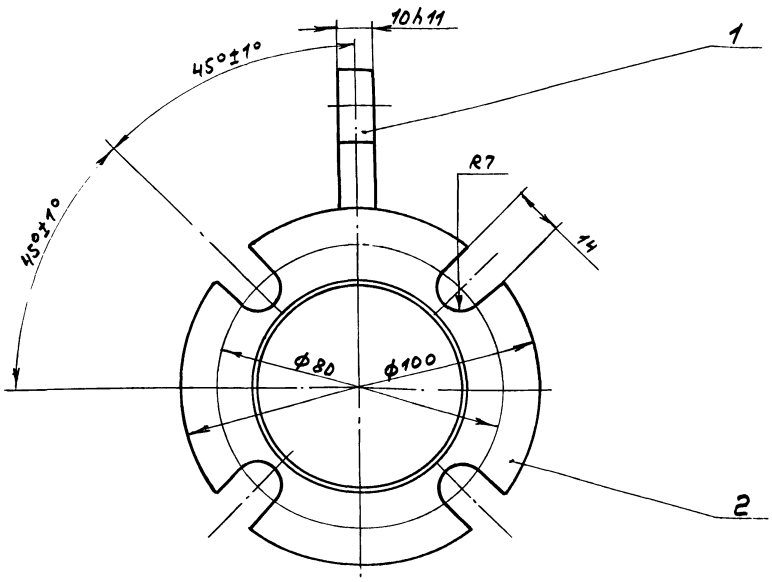

Размеры без допусков для справок.

Изм.	Лист	№ докум.	Подп.	Дата
Разраб.		Лапин		9.9.89
Пров.		Лапин		
Т. контр.				
Н. контр.		Мюнтер		
Утв.				

Заглушка

Лит.	Масса	Масштаб
И	0,82	1:1

Лист	Листов
	1

ГПИ Горьковский САНТЕХПРОЕКТ

Копия

Формат А3

Формат	Зона	Поз.	Обозначение	Наименование	Кол.	Примечание
				Документация		
А3			Д20А.944.130СБ	Сборочный чертеж		
				Детали		
А4		1	Д20А.940.002	Серьга	2	
А4		2	Д20А.944.094	Стенка	2	
А3		3	Д20А.944.095-01	Стенка	1	
Б4		4	Д20А.944.096	Стенка		
				Лист Б-ПН-5ГОСТ19903-74		
				Вст.3сп.ГОСТ14637-79		
				(102×1218) h16 25	1	4,9кг
А3		5	Д20А.944.095	Стенка	1	
А4		6	Д20А.944.097	Ребро	1	
		7	-01	Ребро	1	
Б4		8	Д20А.944.098	Ребро		
				Полоса 2-Б-5×50ГОСТ103-76		
				Вст.3сп ГОСТ535-79		
				L=52h16 25	1	0,1кг
Б4		9	Д20А.944.099	Ребро		
				Полоса 2-Б-5×50ГОСТ103-76		
				Вст.3сп.ГОСТ535-79		
				L=528h1 25	2	1,03кг

Изм.	Лист	№ докум.	Подп.	Дата
Разраб.		Ляпин		3.X.79г.
Пров.		Ляпин		
Нач.отд.				
Н.контр.		Мюнтер		
Утв.				

Д20А.944.130

Короб

Лит.	Лист	Листов
И	1	2

ГПИ Горьковский САНТЕХПРОЕКТ

Формат А4

Формат	Зона	Поз.	Обозначение	Наименование	Кол.	Примечание
Б4		10	Д20А.944.101	Ребро		
				Полоса 2-Б5×50ГОСТ103-76		
				Вст.3сп ГОСТ535-79		
				L=634h16 25	2	1,24кг
Б4		11	Д20А.944.102	Ребро		
				Полоса 2-Б-5×50ГОСТ103-76		
				Вст.3сп.ГОСТ535-79		
				L=639h16 25	2	1,25кг

Изм.	Лист	№ докум.	Подп.	Дата

Д20А.944.130

Лист 2

Формат А4

Д20А.944.130СБ

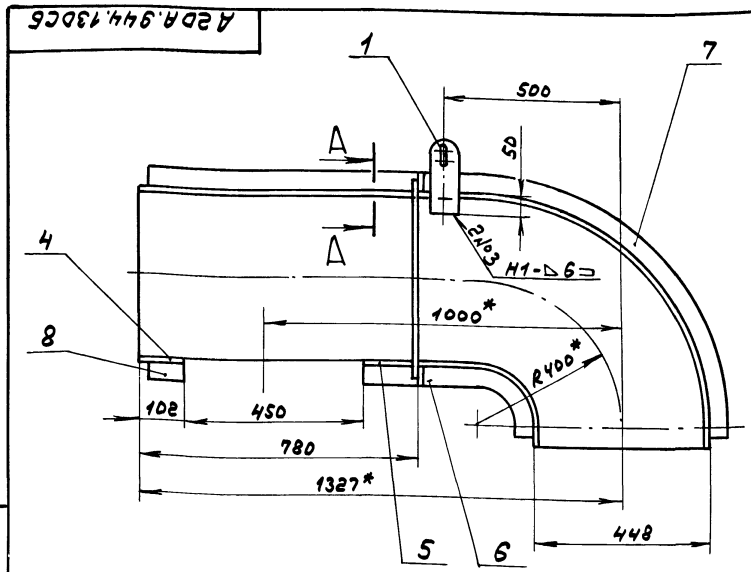

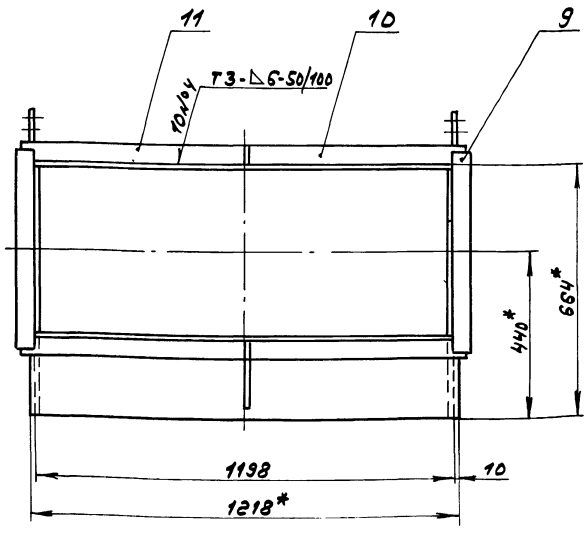

Δ–Δ
М1:2

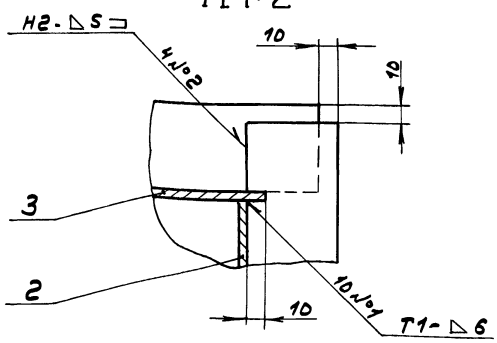

1. Размеры для справок.
2. $\pm \frac{IT16}{2}$
3. Сварные швы по ГОСТ5264-80.
4. В стенке поз.3 сделать прорезь для серьги поз.1 после сборки.

Изм.	Лист	№ докум.	Подп.	Дата
Разраб.		Ляпин		3.X.79г.
Пров.		Ляпин		
Т.контр.				
Н.контр.		Мюнтер		
Утв.				

Д20А.944.130СБ

Короб

Лит.	Масса	Масштаб
И	182	1:10

Лист | Листов 51

ГПИ Горьковский САНТЕХПРОЕКТ

Копир.

Типовой проект 903-1-273.89 Альбом 5 часть 1

А20А.944.097

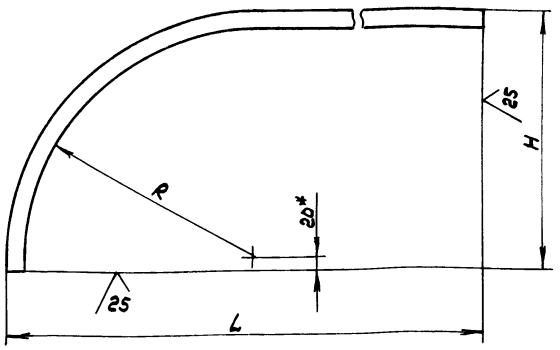

Обозначение	Размеры, мм. R	H	L	Масса, кг
А20А.944.097	126	196	551	1,25
-01	624	694	1601	2,85

1.* Размеры для справок.

2. ± IT16/2

Изм.	Лист	№ докум.	Подп.	Дата
Разраб.		Лапин		
Пров.		Лапин		
Т.контр.				
Н.контр.		Инженер		
Утв.				

А20А.944.097

Ребро

Полоса 2-Б-5×50 ГОСТ 103-76 / Вст.3сп. ГОСТ 535-79

Лит.	Масса	Масштаб
И	см. табл.	—
Лист	Листов 1	

ГПИ Горьковский САНТЕХПРОЕКТ

Формат А4

Формат	Зона	Поз.	Обозначение	Наименование	Кол.	Примечание
				Документация		
А3			А20А.944.140СБ	Сборочный чертеж		
				Детали		
Б4		1	А20А.944.105	Планка		
				Полоса 2-Б-5×50 ГОСТ 103-76		
				Вст.3сп. ГОСТ 535-79		
				L = 70 λ16	2	0,14кг
Б4		2	А20А.944.106	Ребро		
				Полоса 2-Б-5×50 ГОСТ 103-76		
				Вст.3сп. ГОСТ 535-79		
				L = 750 λ16	2	1,5кг
А4		3	А20А.944.107	Стенка	2	
		4	-01	Стенка	2	
Б4		5	А20А.944.108	Планка		
				Полоса 2-Б-8×50 ГОСТ 103-76		
				Вст.3сп ГОСТ 535-79		
				L = 430 λ16	2	1,35кг
Б4		6	А20А.944.109	Планка		
				Полоса 2-Б-8×50 ГОСТ 103-76		
				Вст.3сп. ГОСТ 535-79		
				L = 560 λ16	2	1,76кг

Инв.№ подл. | Подп. и дата | Взам. инв.№ | Инв.№ дубл. | Подп. и дата

Изм.	Лист	№ докум.	Подп.	Дата
Разраб.		Лапин		8.8.89
Пров.		Лапин		
Нач.отд.				
Н.контр.		Инженер		
Утв.				

А20А.944.140

Короб

Лит.	Лист	Листов
И		1

ГПИ Горьковский САНТЕХПРОЕКТ

Формат А4

А20А.944.095

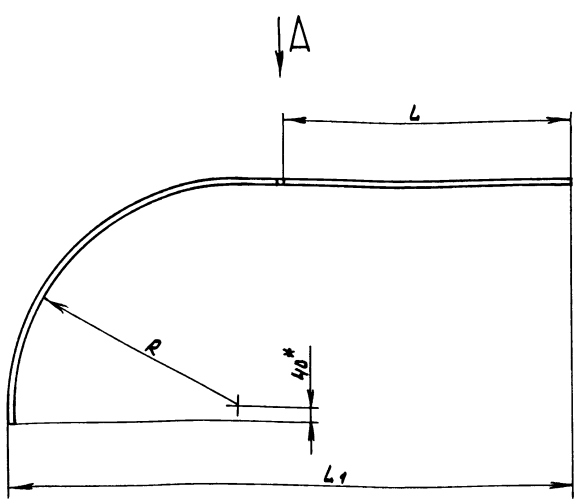

Вид А
М1:1

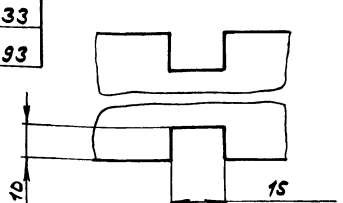

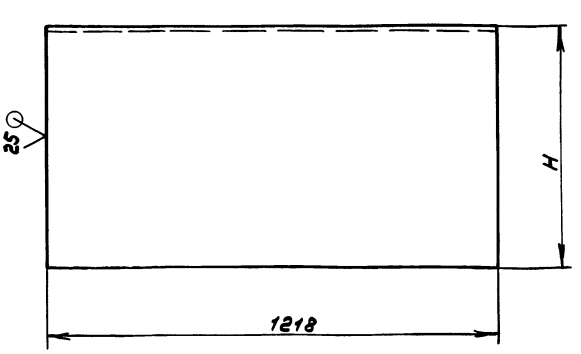

Обозначение	Размеры, мм. L	L1	H	R	Масса, кг
А20А.944.095	218	556	221	176	33
-01	770	1551	684	619	93

1.* Размеры для справок.

2. λ16; ± IT16/2

Изм.	Лист	№ докум.	Подп.	Дата
Разраб.		Лапин		8.8.89
Пров.		Лапин		
Т.контр.				
Н.контр.		Инженер		
Утв.				

А20А.944.095

Стенка

Лист Б-ПН-5 ГОСТ 19903-74 / Вст.3сп. ГОСТ 14637-79

Лит.	Масса	Масштаб
И	см. табл.	—
Лист	Листов 1	

ГПИ Горьковский САНТЕХПРОЕКТ

Копир. 23945-05 57 Формат А3

Инв.№ подл. | Подп. и дата | Взам. инв.№ | Инв.№ дубл. | Подп. и дата

Типовой проект 903-1-273.89 Альбом 5 часть 1

Инв.№подл. | Подп. и дата | Взам.инв.№ | Инв.№дубл. | Подп. и дата

А20А.944.107

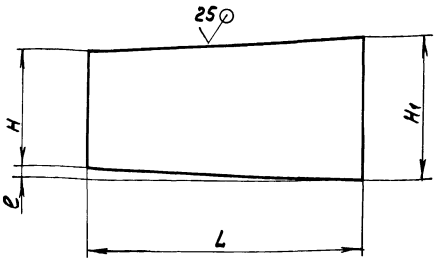

Обозначение	H, мм.	H1, мм.	e, мм.	L, мм	Масса, кг
Д20А.944.107	300	438	69	852	12,3
-01	560	1218	329	794	27,7

h16; ± IT16/2

Изм.	Лист	№ докум.	Подп.	Дата
Разраб.		Лапин		8.8.96
Пров.		Лапин		
Т. контр.				
Н. контр.		Мюнтер		
Утв.				

Д20А.944.107

Стенка

Лит.	Масса	Масштаб
И	см. табл.	—
Лист	Листов 1	

Лист 6-ЛН-5 ГОСТ 19903-74 / В ст.3сп. ГОСТ 14637-79

ГПИ Горьковский САНТЕХПРОЕКТ

Формат А4

А20А.944.114

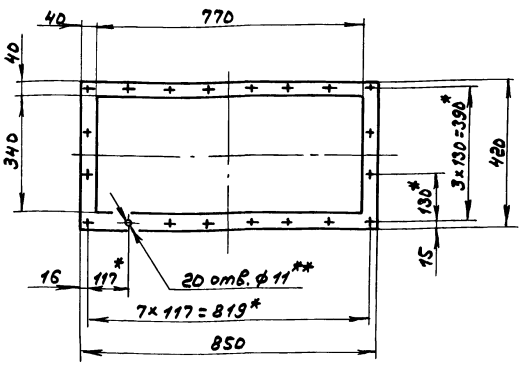

1.* Размеры для справок.

2.** Обработать по сопрягаемой детали.

Изм.	Лист	№ докум.	Подп.	Дата
Разраб.		Лапин		8.8.96
Пров.		Лапин		
Т. контр.				
Н. контр.		Мюнтер		
Утв.				

Д20А.944.114

Прокладка

Лит.	Масса	Масштаб
И	0,34	1:10
Лист	Листов 1	

Картон асбестовый КАОН-1-3 ГОСТ 2850-80

ГПИ Горьковский САНТЕХПРОЕКТ

Формат А4

А20А.944.140СБ

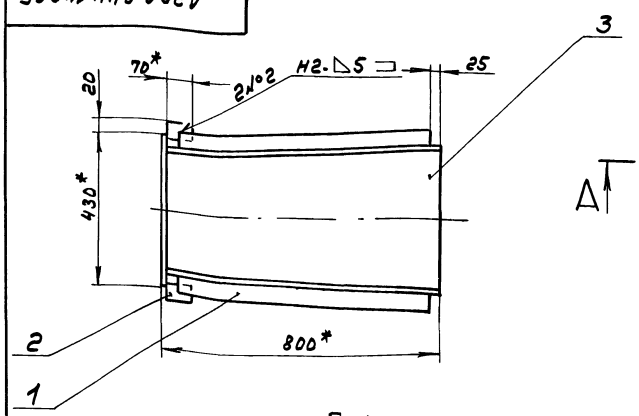

А–А
М 1:1

Б–Б повернуто
М 1:1

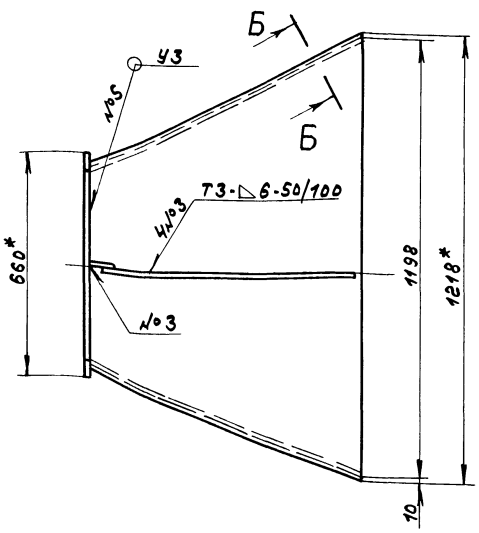

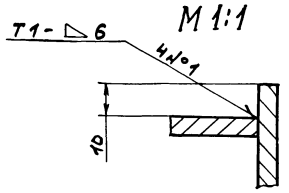

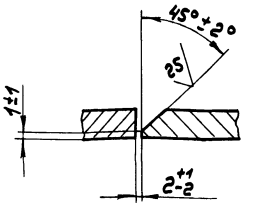

1.* Размеры для справок.

2. ± IT16/2

3. Сварные швы №1 ... №4 - по ГОСТ 5264-80, №5 - по ГОСТ 11534-75.

Изм.	Лист	№ докум.	Подп.	Дата
Разраб.		Лапин		8.8.96
Пров.		Лапин		
Т. контр.				
Н. контр.		Мюнтер		
Утв.				

Д20А.944.140СБ

Короб

Лит.	Масса	Масштаб
И	86	1:10
Лист	Листов 1	

ГПИ Горьковский САНТЕХПРОЕКТ

Копия

Типовой проект 903-1-273.89 Альбом 5 часть 1

Формат	Зона	Поз.	Обозначение	Наименование	Кол.	Примечание
				Документация		
А2			Д 20А.944.150СБ	Сборочный чертеж		
				Сборочные единицы		
А4		1	Д 20А.944.160	Короб	1	
А4		2	Д 20А.944.170-01	Водораспределитель	1	
А4		3	Д 20А.944.180	Угольник	5	
А4		4	Д 20А.944.190-01	Перемычка	20	
А4		5	Д 20А.944.200	Элемент нагревательный	20	
А4		6	Д 20А.944.190	Перемычка	20	
А4		7	Д 20А.944.170	Водораспределитель	1	
				Детали		
А3		8	Д 20А.944.113	Крышка	1	
А4		9	Д 20А.944.114	Прокладка	1	

Изм.	Лист	№ докум.	Подп.	Дата
Разраб.		Ляпин		88.84
Пров.		Ляпин		
Нач.отд.				
Н.контр.		Мюнтер		
Утв.				

Д 20А.944.150

Короб Утилизатора

Лит.	Лист	Листов
И	1	2

ГПИ Горьковский САНТЕХПРОЕКТ

формат А4

Формат	Зона	Поз.	Обозначение	Наименование	Кол.	Примечание
А4		10	Д 20А.944.115	Прокладка	40	
				Стандартные изделия		
		11		Муфта короткая 25 ГОСТ 8954-75	40	
		12		Контрогайка 25 ГОСТ 8968-75	40	
		13		Гайка М8.4 ГОСТ 5915-70	100	
		14		Шайба 8.65Г.019 ГОСТ 6402-70	100	
		15		Шайба 8.019 ГОСТ 11371-78	100	

Подп. и дата | Инв. № дубл. | Взам. инв. № | Подп. и дата | Инв. № подл.

Изм.	Лист	№ докум.	Подп.	Дата

Д 20А.944.150 Лист 2

формат А4

Д 20А.944.113

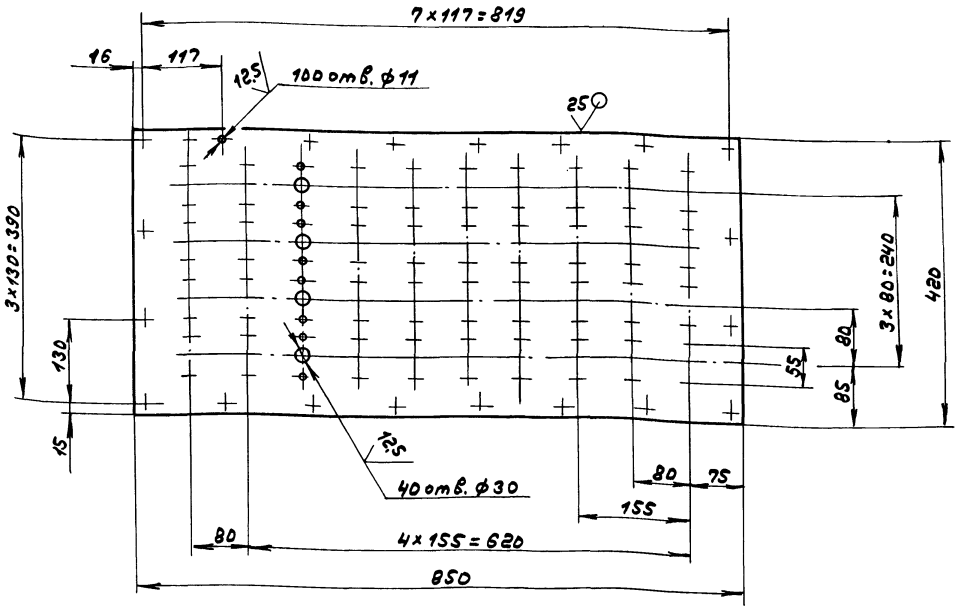

H14; h14; ± IT14/2

Изм.	Лист	№ докум.	Подп.	Дата
Разраб.		Ляпин		
Пров.		Ляпин		
Т.контр.				
Н.контр.		Мюнтер		
Утв.				

Д 20А.944.113

Крышка

Лит.	Масса	Масштаб
И	12.5	1:5

Лист | Листов 1

Лист Б-ПН-5 ГОСТ 19903-74 Вст. 3сп. ГОСТ 14637-79

ГПИ Горьковский САНТЕХПРОЕКТ

Копир.

23945-05 59

формат А3

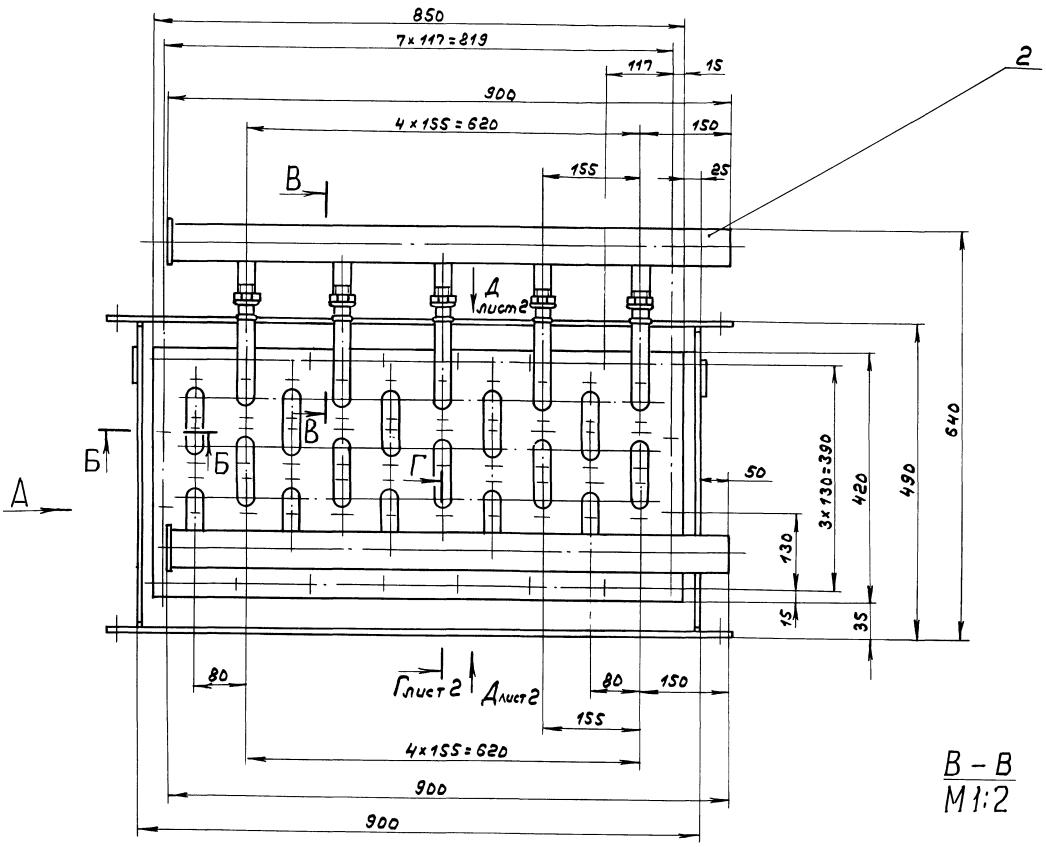

В – В
М 1:2

Вид А

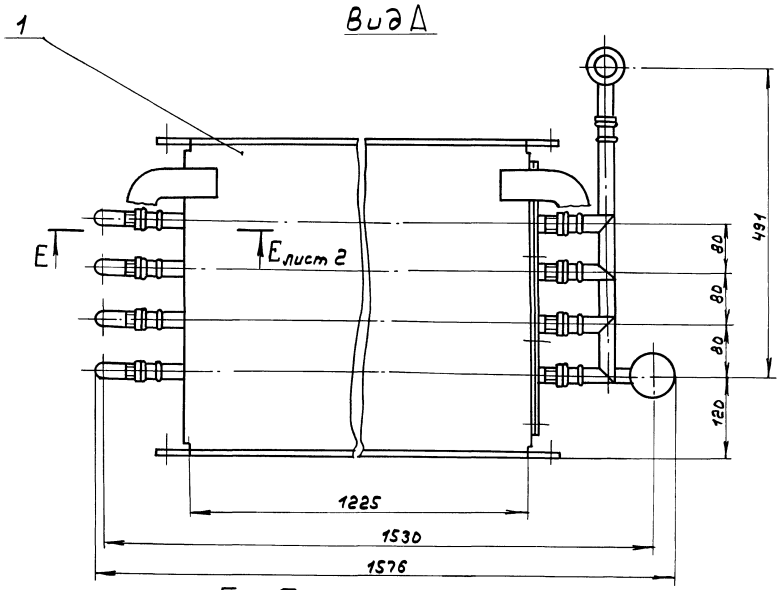

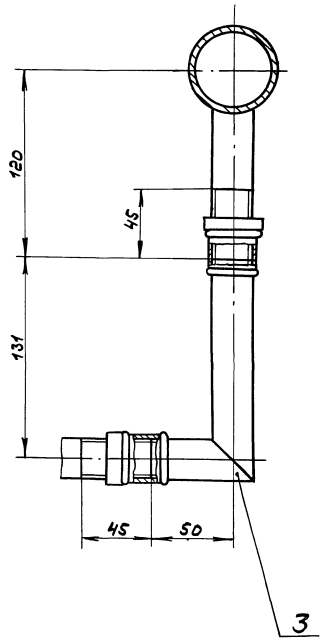

Б – Б
М 1:2

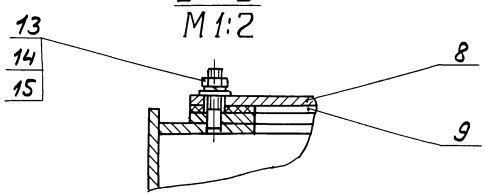

Размеры для справок.

					Д20А.944.150СБ		
Изм.	Лист	№ докум.	Подп.	Дата		Лит.	Масса	Масштаб
Разраб.		Лапин			Короб утилизатора	И	184	1:5
Пров.		Лапин				Лист 1	Листов 2	
Т. контр.						ГПИ Горьковский САНТЕХПРОЕКТ		
Н. контр.		Мюнтер						
Утв.								

Копир.

Инв. № подл. | Подп. и дата | Взам. инв. № | Инв. № дубл. | Подп. и дата

Типовой проект 903-1-273.89 Альбом 3 часть 1

Д20А.944.150СБ

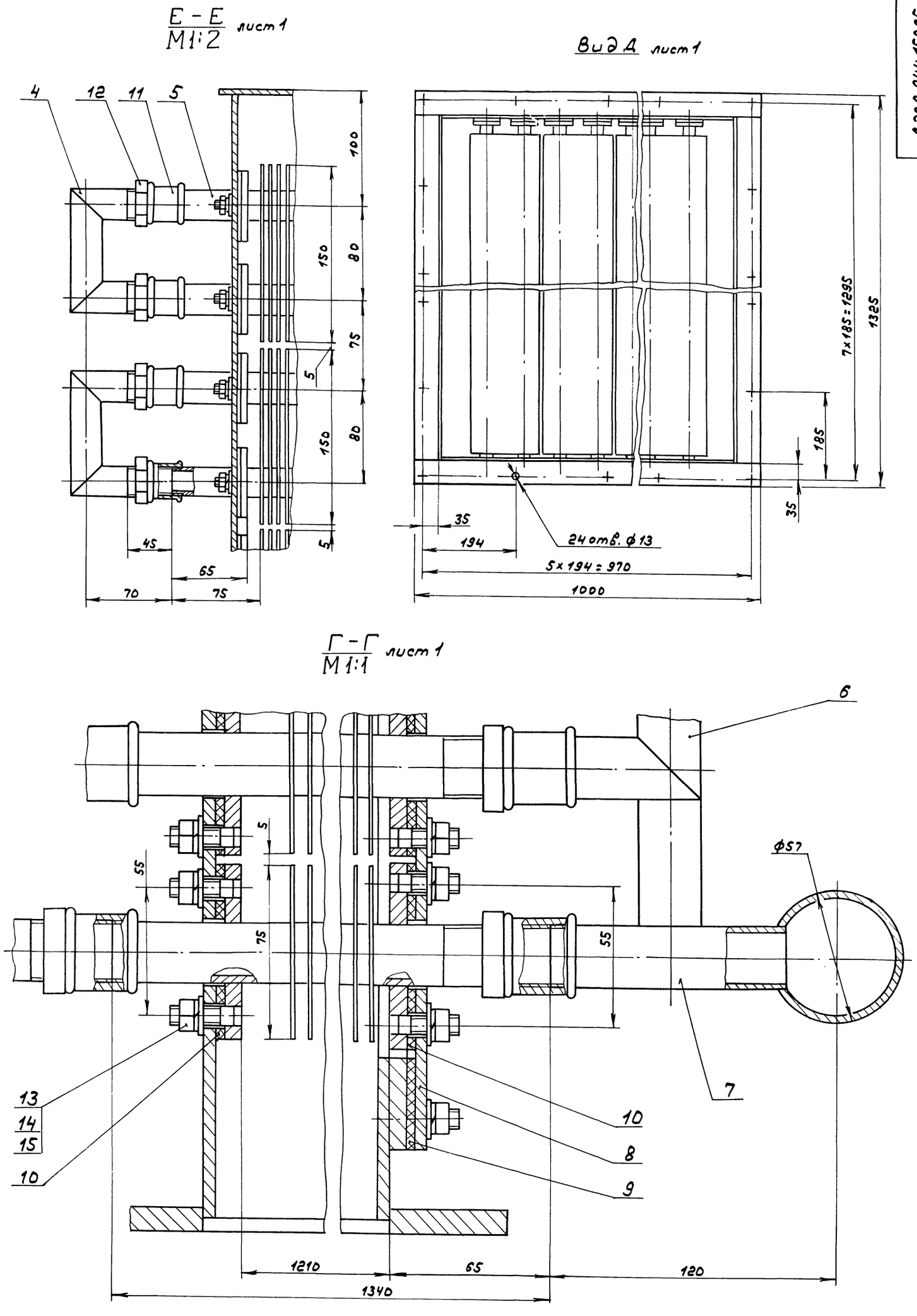

Изм	Лист	Подокум.	Подп.	Дата	Д20А.944.150СБ	Лист 2

Инв. № подл. | Подп. и дата | Взам. инв. № | Инв. № дубл. | Подп. и дата

Типовой проект 903-1-273.89 Альбом 5 часть 1

Д 20А.944.115

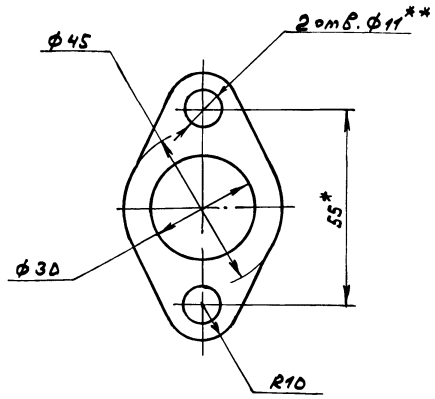

1.* Размер для справок.
2.** Обработать по сопрягаемой детали.

Изм	Лист	№ докум.	Подп.	Дата
Разраб.		Ляпин		8.8.89г.
Пров.		Ляпин		
Т.контр.				
Н.контр.		Мюнтер		
Утв.				

Д 20А.944.115

Прокладка

Лит.	Масса	Масштаб
И	0,012	1:10

Лист | Листов 1

Картон асбестовый КАОН-1-3 ГОСТ 2850-80

ГПИ Горьковский САНТЕХПРОЕКТ

формат А4

Формат	Зона	Поз.	Обозначение	Наименование	Кол.	Примечание
				Документация		
А2			Д 20А.944.160СБ	Сборочный чертеж		
				Детали		
А4		1	Д 20А.944.005	Крюк	4	
А4		2	Д 20А.944.118	Стенка	2	
А4		3	Д 20А.944.119-01	Рамка	1	
Б4		4	Д 20А.944.121	Планка		
				Полоса 2-Б-10×50 ГОСТ 103-76		
				В Ст.3сп ГОСТ 535-79		
				L = 1325 h16 25	2	5,2кг
Б4		5	Д 20А.944.122	Планка		
				Полоса 2-Б-10×50 ГОСТ 103-76		
				В Ст.3сп. ГОСТ 535-79		
				L = 900 h16 25	2	3,5кг
А4		6	Д 20А.944.119	Рамка	1	
А4		7	Д 20А.944.123	Шпилька	20	
А4		8	Д 20А.944.124	Стенка	1	

Изм	Лист	№ докум.	Подп.	Дата
Разраб.		Ляпин		8.8.89г.
Пров.		Ляпин		
Нач.отд.				
Н.контр.		Мюнтер		
Утв.				

Д 20А.944.160

Короб

Лит.	Лист	Листов
И		1

ГПИ Горьковский САНТЕХПРОЕКТ

формат А4

Д 20А.944.118

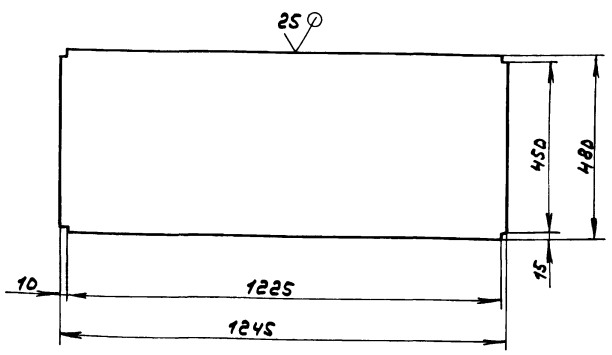

h16; ± IT16/2

Изм	Лист	№ докум.	Подп.	Дата
Разраб.		Ляпин		8.8.89г.
Пров.		Ляпин		
Т.контр.				
Н.контр.		Мюнтер		
Утв.				

Д 20А.944.118

Стенка

Лит.	Масса	Масштаб
И	25	1:10

Лист | Листов 1

Лист Б-ПН-5 ГОСТ 19903-74 / В Ст.3сп. ГОСТ 14637-79

ГПИ Горьковский САНТЕХПРОЕКТ

формат А4

Д 20А.944.119

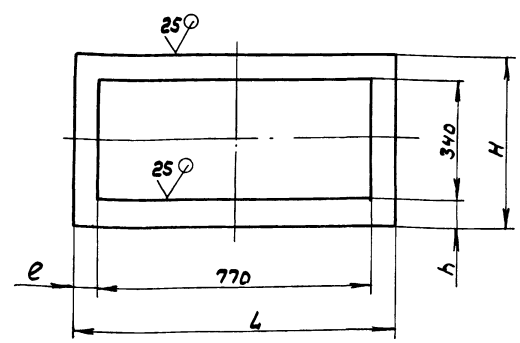

Обозначение	Размеры, мм.					Масса, кг
	e	L	h	H	S	
Д 20А.944.119	40	850	40	420	7	3,7
-01	60	890	70	480	5	6,5

Изм	Лист	№ докум.	Подп.	Дата
Разраб.		Ляпин		8.8.89г.
Пров.		Ляпин		
Т.контр.				
Н.контр.		Мюнтер		
Утв.				

Д 20А.944.119

Рамка

Лит.	Масса	Масштаб
И	см. табл.	—

Лист | Листов 1

Лист Б-ПН-5 ГОСТ 19903-74 / В Ст.3сп. ГОСТ 14637-79

ГПИ Горьковский САНТЕХПРОЕКТ

Копир.

23945-05 62

формат А4

Типовой проект 903-1-213.89 Альбом 3 часть 1

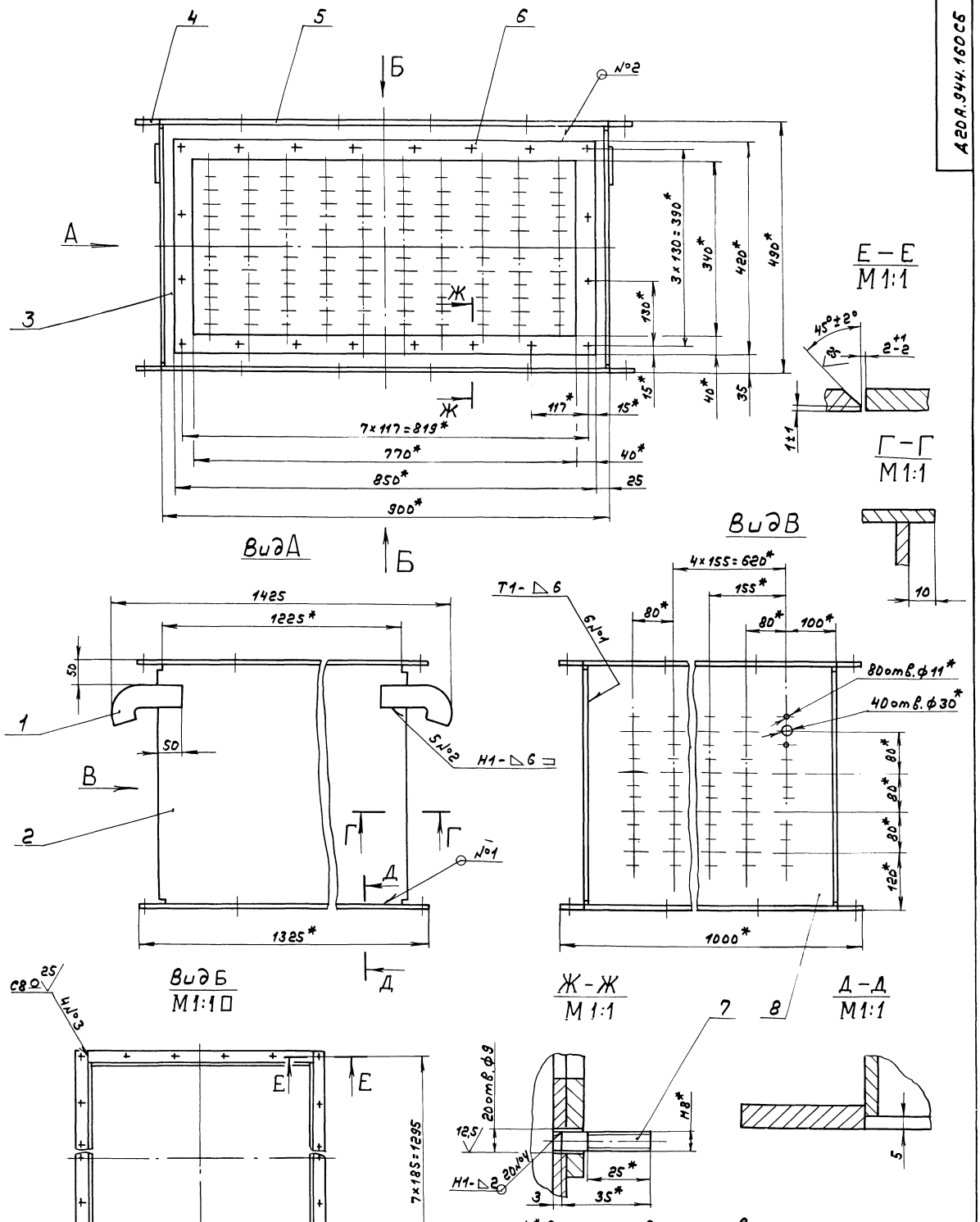

1.* Размеры для справок.

2. Н14; ± $\frac{IT14}{2}$

3. Сварные швы по ГОСТ 5264-80.

					Д20А.944.160СБ			
Изм	Лист	№ докум.	Подп.	Дата	Короб	Лит.	Масса	Масштаб
Разраб.		Лапин				И	96	1:5
Пров.		Лапин				Лист	Листов 1	
Т. контр.						ГПИ Горьковский САНТЕХПРОЕКТ		
Н. контр.		Мюнтер						
Утв.								

Копир. 23945-05 63 Формат А2

6,3

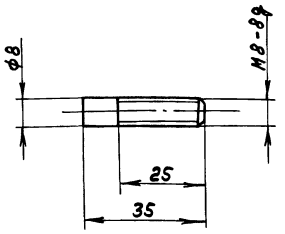

h14; ± IT16/2

Изм.	Лист	№ докум.	Подп.	Дата
Разраб.	Лялин			23.11.
Пров.	Лялин			
Т.контр.				
Н.контр.	Мюнтер			
Утв.				

Д20А.944.123

Шпилька

Лит.	Масса	Масштаб
И	0,014	1:1
Лист	Листов 1	

В Ст.3 сп. ГОСТ 380-71

ГПИ Горьковский САНТЕХПРОЕКТ

Формат А4

▽(√)

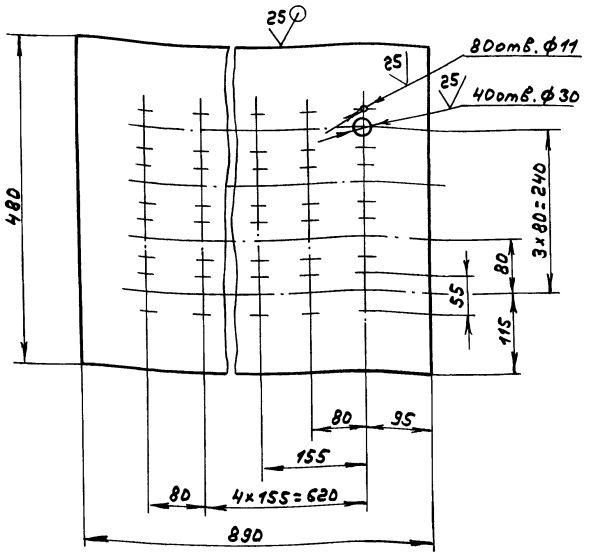

H14; h14; ± IT14/2

Изм.	Лист	№ докум.	Подп.	Дата
Разраб.	Лялин			23.11.
Пров.	Лялин			
Т.контр.				
Н.контр.	Мюнтер			
Утв.				

Д20А.944.124

Стенка

Лит.	Масса	Масштаб
И	15,4	1:5
Лист	Листов 1	

Лист 6-ПН-5 ГОСТ 19903-74 В Ст.3 сп. ГОСТ 14637-79

ГПИ Горьковский САНТЕХПРОЕКТ

Формат А4

Формат	Зона	Поз.	Обозначение	Наименование	Кол.	Примечание
				Документация		
А3			Д20А.944.170	Сборочный чертеж		
				Детали		
А4		1	Д20А.944.127	Трубопровод	1	
Б4		2	Д20А.944.128	Заглушка		
				Лист 6-ПН-5 ГОСТ 19903-74		
				В Ст.3 сп. ГОСТ 14637-79		
				ф65 h16 25	1	8,13 кг
			Переменные данные	для исполнений		
				Д20А.944.170		
				Детали		
А4		3	Д20А.944.129	Ниппель	5	
				Д20А.944.170-01		
				Детали		
А4		3	Д20А.944.129-01	Ниппель	5	

Изм.	Лист	№ докум.	Подп.	Дата
Разраб.	Лялин			23.11.
Пров.	Лялин			
Нач.отд.				
Н.контр.	Мюнтер			
Утв.				

Д20А.944.170

Водораспределитель

Лит.	Лист	Листов
И		1

ГПИ Горьковский САНТЕХПРОЕКТ

Формат А4

12,5

▽(√)

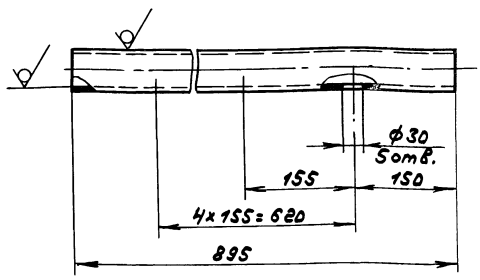

H14; h14; ± IT14/2

Изм.	Лист	№ докум.	Подп.	Дата
Разраб.	Лялин			23.11.
Пров.	Лялин			
Т.контр.				
Н.контр.	Мюнтер			
Утв.				

Д20А.944.127

Трубопровод

Лит.	Масса	Масштаб
И	3,6	1:5
Лист	Листов 1	

Труба 57×3 ГОСТ 10704-76 / Д ГОСТ 10705-80

ГПИ Горьковский САНТЕХПРОЕКТ

Формат А4

Копир.

Д20А.944.170СБ

Типовой проект 903-1-273.89 Альбом 5 часть 1

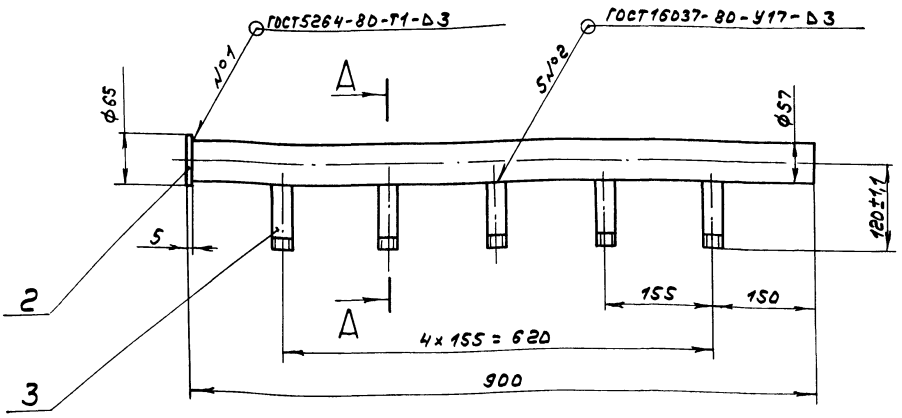

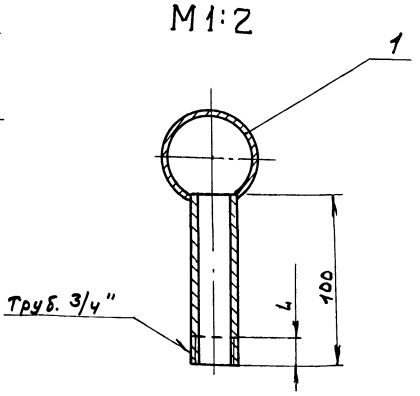

Обозначение	L, мм.
Д20А.944.170	10,5
-01	45

Размеры без допусков для справок.

					Д20А.944.170СБ		
Изм.	Лист	№докум.	Подп.	Дата	Водораспределитель	Лит.	Масса	Масштаб
Разраб.		Лялин		3.3.94		И	12	—
Пров.		Лялин				Лист	Листов 1
Т.контр.							ГПИ Горьковский САНТЕХПРОЕКТ
Н.контр.		Мюнтер					
Утв.							

Формат А3

Д20А.944.129

12,5

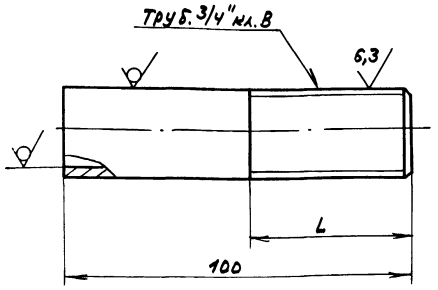

Обозначение	L, мм.
Д20А.944.129	10,5
-01	45

$h14; \pm \frac{IT14}{2}$

					Д20А.944.129			
Изм.	Лист	№докум.	Подп.	Дата	Ниппель	Лит.	Масса	Масштаб
Разраб.		Лялин		3.3.94		И	0,17	—
Пров.		Лялин				Лист	Листов 1
Т.контр.							ГПИ Горьковский САНТЕХПРОЕКТ
Н.контр.		Мюнтер			Труба 26х3 ГОСТ10704-76 / Г ГОСТ10705-80		
Утв.							

Формат А4

Формат	Зона	Поз.	Обозначение	Наименование	Кол.	Примечание
				Документация		
А4			Д20А.944.180СБ	Сборочный чертеж		
				Детали		
А4		1	Д20А.944.132	Ниппель	1	
А4		2	Д20А.944.132 -03	Ниппель	1	

					Д20А.944.180			
Изм.	Лист	№докум.	Подп.	Дата	Колено	Лит.	Лист	Листов
Разраб.		Лялин		3.3.94		И		1
Пров.		Лялин					ГПИ Горьковский САНТЕХПРОЕКТ
Нач.отд.							
Н.контр.		Мюнтер					
Утв.							

Копия

Формат А4

Типовой проект 903-1-273.89 Альбом 5 часть 1

Инв.№подл. | Подп. и дата | Взам.инв.№ | Инв.№дубл. | Подп. и дата

А2ОА.944.180СБ

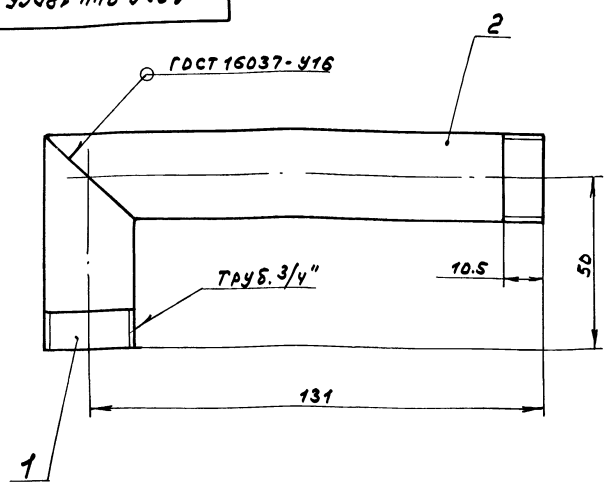

Размеры для справок.

Изм.	Лист	№ докум.	Подп.	Дата
Разраб.		Лялин		
Пров.		Лялин		
Т.контр.				
Н.контр.		Мюнтер		
Утв.				

Д20А.944.180СБ

Колено

Лит.	Масса	Масштаб
И	0,3	1:1

Лист | Листов 1

ГПИ Горьковский САНТЕХПРОЕКТ

Формат А4

А2ОА.944.132

12,5

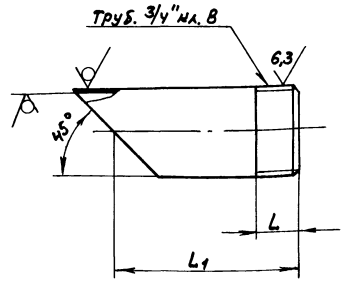

Обозначение	L, мм.	L1, мм.	Масса, кг.
А2ОА.944.132	10,5	50	0,085
-01		70	0,12
-02	45		
-03	10,5	131	0,22

$\pm \frac{IT16}{2}$

Инв.№подл. | Подп. и дата | Взам.инв.№ | Инв.№дубл. | Подп. и дата

Изм.	Лист	№ докум.	Подп.	Дата
Разраб.		Лялин		
Пров.		Лялин		
Т.контр.				
Н.контр.		Мюнтер		
Утв.				

Д20А.944.132

Ниппель

Лит.	Масса	Масштаб
И	см. табл.	—

Лист | Листов 1

Труба 26х3 ГОСТ 10704-76 / Д ГОСТ 10705-80

ГПИ Горьковский САНТЕХПРОЕКТ

Формат А4

Формат	Зона	Поз.	Обозначение	Наименование	Кол.	Примечание
				Документация		
А4			Д20А.944.190СБ	Сборочный чертеж		
				Детали		
А4		1	Д20А.944.135	Патрубок	1	см. лист 23
			Переменные данные	для исполнений		
				Д20А.944.190 Детали		
А4		2	Д20А.944.132-01	Ниппель	2	
				Д20А.944.190-01 Детали		
А4		2	Д20А.944.132-02	Ниппель	2	

Инв.№подл. | Подп. и дата | Взам.инв.№ | Инв.№дубл. | Подп. и дата

Изм.	Лист	№ докум.	Подп.	Дата
Разраб.		Лялин		3.8.89
Пров.		Лялин		
Нач.отд.				
Н.контр.		Мюнтер		
Утв.				

Д20А.944.190

Перемычка

Лит.	Лист	Листов
И		1

ГПИ Горьковский САНТЕХПРОЕКТ

Формат А4

А2ОА.944.190СБ

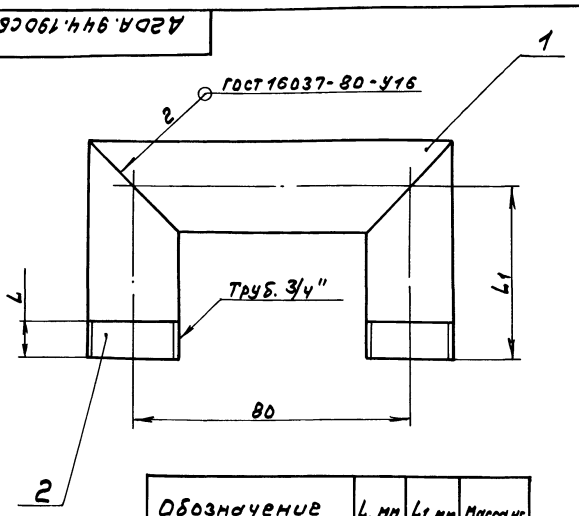

Обозначение	L, мм.	L1, мм.	Масса, кг
А2ОА.944.190	10,5	50	0,31
-01	45	70	0,38

Размеры для справок

Инв.№подл. | Подп. и дата | Взам.инв.№ | Инв.№дубл. | Подп. и дата

Изм.	Лист	№ докум.	Подп.	Дата
Разраб.		Лялин		3.8.89
Пров.		Лялин		
Т.контр.				
Н.контр.		Мюнтер		
Утв.				

Д20А.944.190СБ

Перемычка

Лит.	Масса	Масштаб
И	см. табл.	—

Лист | Листов 1

ГПИ Горьковский САНТЕХПРОЕКТ

Копия

Д20А.944.137

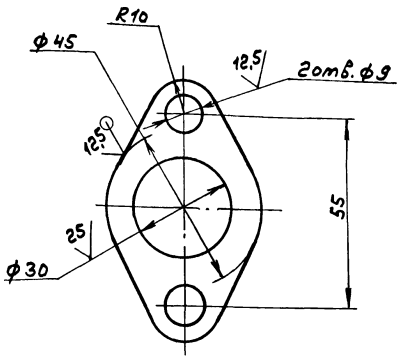

H14; h14; ± IT14/2

Изм.	Лист	№ докум.	Подп.	Дата
Разраб.		Ляпин		8.8.84г
Пров.		Ляпин		
Т.контр.				
Н.контр.		Мюнтер		
Утв.				

Д20А.944.137

Шайба

Лит.	Масса	Масштаб
И	0,075	1:1

Лист | Листов 1

Лист 6-ПН-6ГОСТ19903-74
В Ст.3сп.ГОСТ14637-79

ГПИ Горьковский САНТЕХПРОЕКТ

формат А4

Формат	Зона	Поз.	Обозначение	Наименование	Кол.	Примечание
				Документация		
А3			Д20А.944.200СБ	Сборочный чертеж		
				Детали		
А4		1	Д20А.944.123	Шпилька	8	
А4		2	Д20А.944.137	Шайба	4	

Инв. № подл. | Подп. и дата | Взам. инв. № | Инв. № дубл. | Подп. и дата

Изм.	Лист	№ докум.	Подп.	Дата
Разраб.		Ляпин		8.8.84г
Пров.		Ляпин		
Нач. отд.				
Н.контр.		Мюнтер		
Утв.				

Д20А.944.200

Элемент нагревательный

Лит.	Лист	Листов
И		1

ГПИ Горьковский САНТЕХПРОЕКТ

формат А4

Д20А.944.200СБ

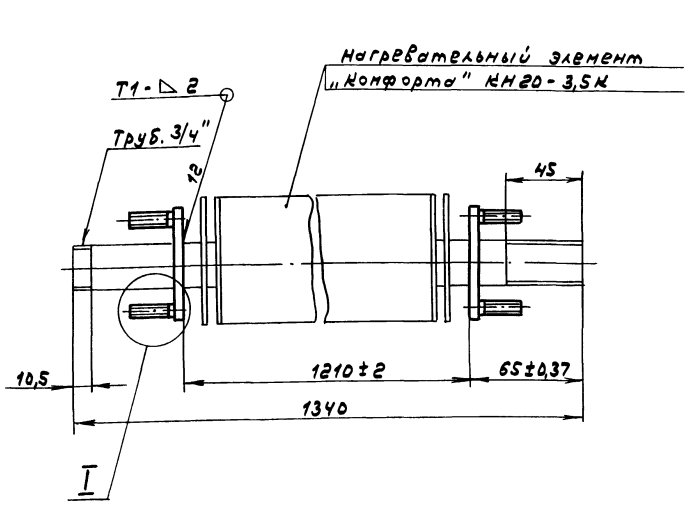

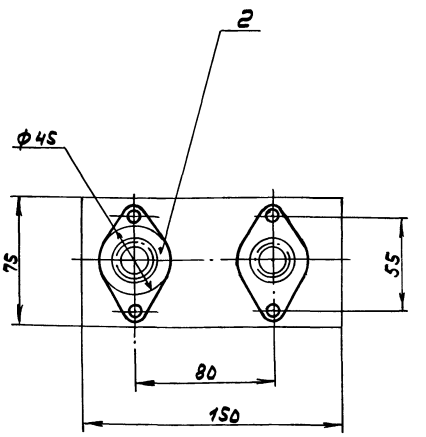

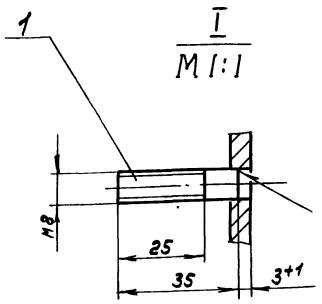

Размеры без допусков для справок.

Изм.	Лист	№ докум.	Подп.	Дата
Разраб.		Ляпин		8.8.84г
Пров.		Ляпин		
Т.контр.				
Н.контр.		Мюнтер		
Утв.				

Д20А.944.200СБ

Элемент нагревательный

Лит.	Масса	Масштаб
И	0,4	1:2

Лист | Листов 1

ГПИ Горьковский САНТЕХПРОЕКТ

23945-05 67 формат А3

Типовой проект 903-1-273.89 Альбом Часть 1

Формат	Зона	Поз.	Обозначение	Наименование	Кол.	Примечание
				Документация		
А2			Д20А.945.000СБ	Сборочный чертеж		
				Детали		
А4		1	Д20А.940.002	Серьга	2	
Б4		2	Д20А.945.001	Планка		
				Полоса 2-5-10х70 ГОСТ 103-76		
				Ст3сп ГОСТ 535-79		
				L = 578 h16	2	3,18кг
Б4		3	Д20А.945.002	Планка		
				Полоса 2-5-10х70 ГОСТ 103-76		
				Ст3сп ГОСТ 535-79		
				L = 480 h16	2	2,64кг
А3		4	Д20А.945.003	Переход	1	
А3		5	Д20А.945.004	Патрубок	1	
Б4		6	Д20А.945.005	Патрубок		
				Труба 530х8 ГОСТ 10704-76		
				А ГОСТ 10705-80		
				L = 1178 h16	1	121кг
А3		7	Д20А.945.006	Переход	1	

Инв.№подл. | Подп. и дата | Взам.инв.№ | Инв.№дубл. | Подп. и дата

Изм.	Лист	№докум.	Подп.	Дата
Разраб.	Лапин			8.8.89г.
Пров.	Лапин			
Нач.отд.	Вольвений			
Н.контр.	Мьюнтер			
Утв.				

Д20А.945.000

Газоход

Лит.	Лист	Листов
И	1	2

ГПИ Горьковский САНТЕХПРОЕКТ

Формат А4

Формат	Зона	Поз.	Обозначение	Наименование	Кол.	Примечание
Б4		8	Д20А.945.007	Патрубок		
				Труба 377х8 ГОСТ 10704-76		
				А ГОСТ 10705-80		
				L = 1425 h16	1	103,8кг
Б4		9	Д20А.945.008	Патрубок		
				Труба 377х8 ГОСТ 10704-76		
				А ГОСТ 10705-80		
				L = 603 h16	1	44кг
А3		10	Д20А.945.009	Патрубок	1	
				Стандартные изделия		
				Отвод ГОСТ 17378-83		
		11		45° 377х9	1	
		12		90° 377х9	1	
		13		90° 530х9	2	

Инв.№подл. | Подп. и дата | Взам.инв.№ | Инв.№дубл. | Подп. и дата

Изм.	Лист	№докум.	Подп.	Дата

Д20А.945.000

Лист 2

Формат А4

Д20А.945.003

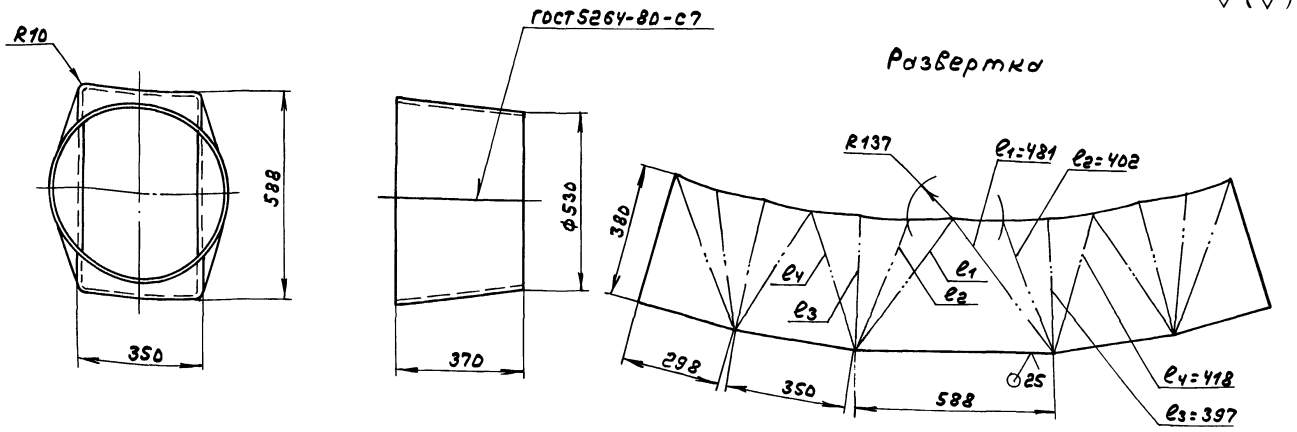

$h16; \pm \frac{IT16}{2}$

Изм.	Лист	№докум.	Подп.	Дата
Разраб.	Лапин			8.8.89г.
Пров.	Лапин			
Т.контр.				
Н.контр.	Мьюнтер			
Утв.				

Д20А.945.003

Переход

Лит.	Масса	Масштаб
И	19,2	1:10

Лист	Листов
1	1

Лист 6-ПН-S-ГОСТ 19903-74 Вст.3сп. ГОСТ 14637-79

ГПИ Горьковский САНТЕХПРОЕКТ

Копировал

Инв.№подл. | Подп. и дата | Взам.инв.№ | Инв.№дубл. | Подп. и дата

Формат А3

Д20А.945.000СБ

Типовой проект 903-1-273.89 Альбом VIII

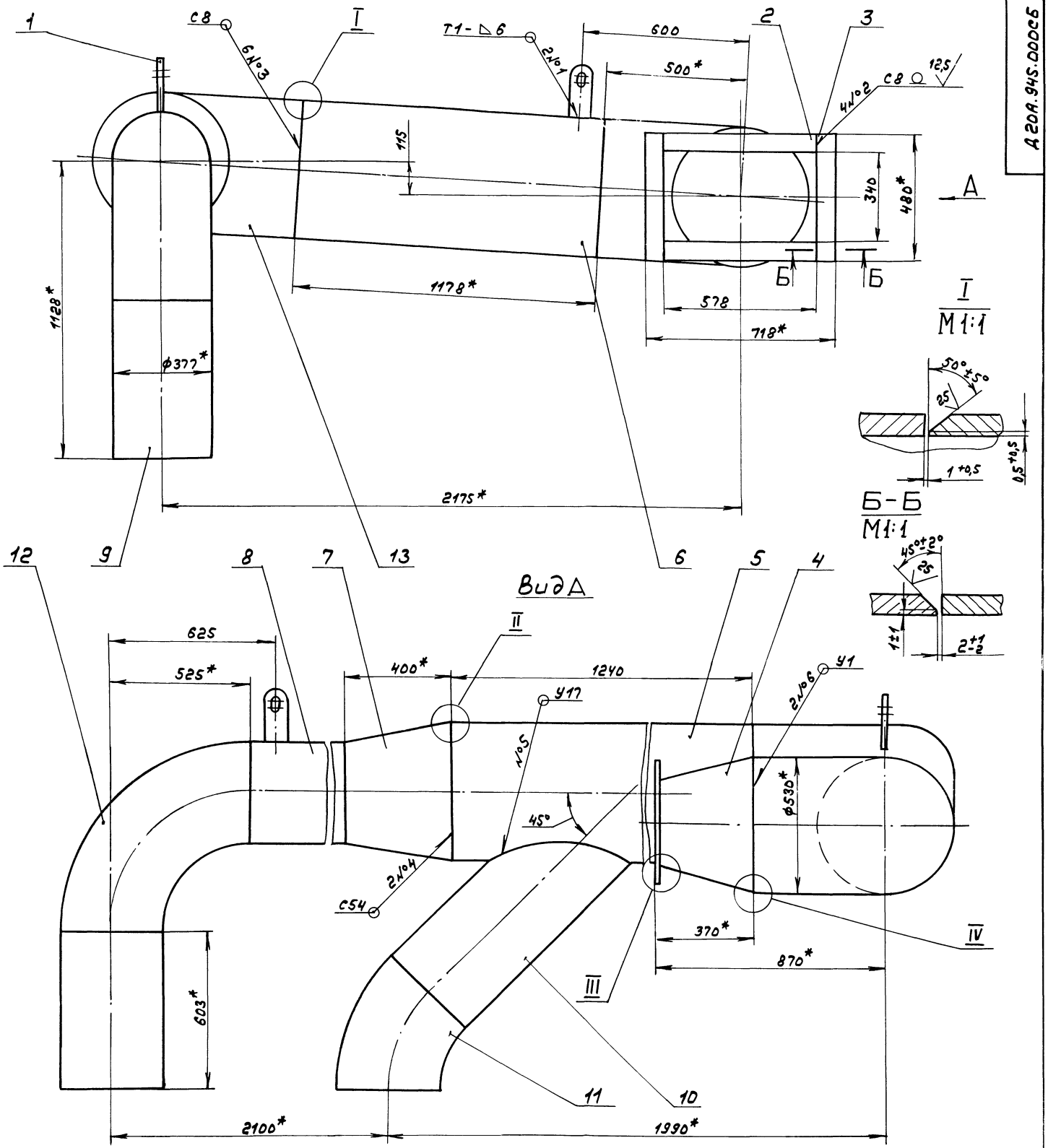

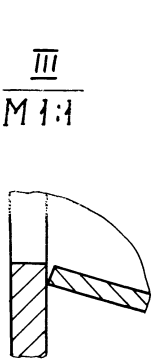

III
M1:1

IV
M1:1

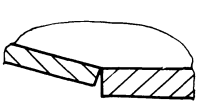

II
M1:1

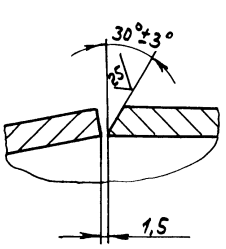

1.*Размеры для справок.

2.± IT16/2

3.Сварные швы №1 и №2-по ГОСТ 5264-80, №3... №5-по ГОСТ 16037-80, №6-по ГОСТ 11534-75.

Изм.	Лист	№ докум.	Подп.	Дата	Д20А.945.000СБ
Разраб.		Лапин			Газоход
Пров.		Лапин			
Т.контр.					
Нач.отд.		Вольский			
Н.контр.		Монтер			
Утв.					

Лит.	Масса	Масштаб
И	725	1:10
Лист	Листов 1	

ГПИ Горьковский САНТЕХПРОЕКТ

Копия

23825-05 69

Формат А2

А 20А.945.004

Типовой проект 903-1-273.89 Альбом 5 часть 1

Инв.№подл. | Подп. и дата | Взам.инв.№ | Инв.№дубл. | Подп. и дата

$\sqrt{}$

Шаблон

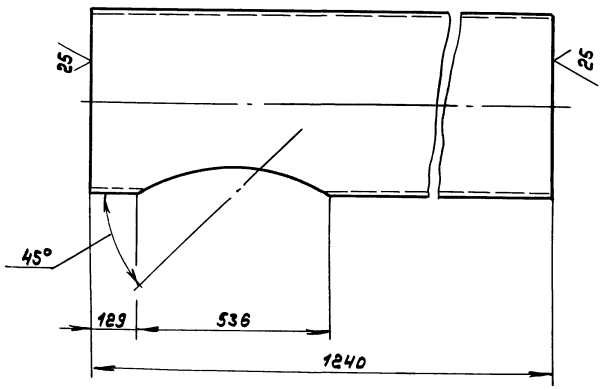

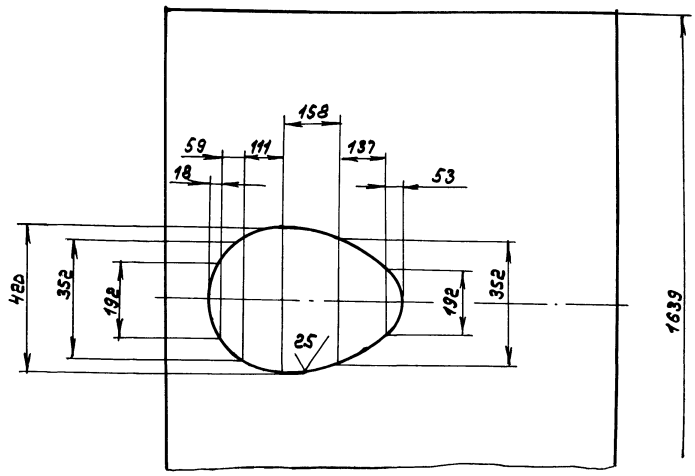

$h16; \pm \frac{1716}{2}$

Изм.	Лист	№ докум.	Подп.	Дата
Разраб.		Лапин		9.89
Пров.		Лапин		
Т.контр.				
Н.контр.		Мюнтер		
Утв.				

Д 20А.945.004

Патрубок

Лит.	Масса	Масштаб
И	116	1:10

Лист | Листов 81

Труба 530×8 ГОСТ 10704-76 / Д ГОСТ 10705-80

ГПИ Горьковский САНТЕХПРОЕКТ

Формат А3

А 20А.945.006

$\sqrt{}$

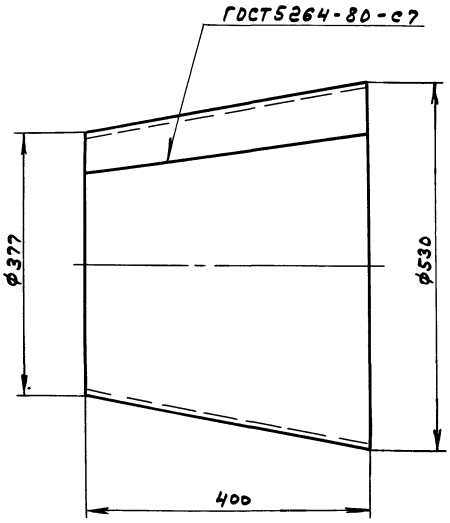

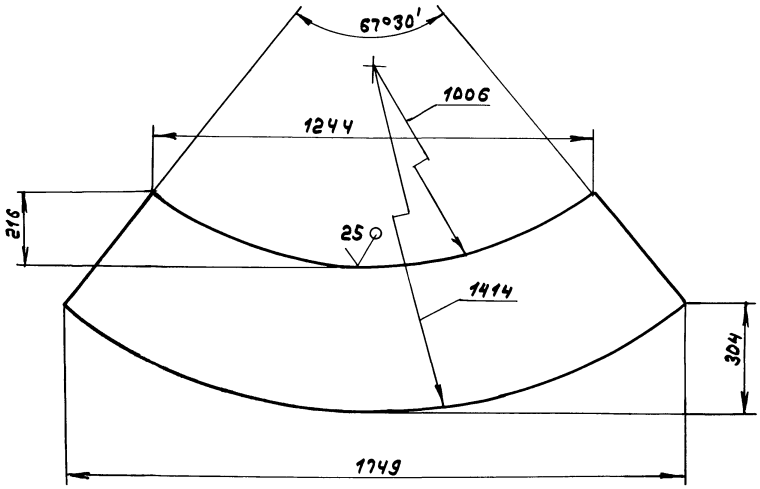

$h16; \pm \frac{1716}{2}$

Изм.	Лист	№ докум.	Подп.	Дата
Разраб.		Лапин		5.89
Пров.		Лапин		
Т.контр.				
Н.контр.		Мюнтер		
Утв.				

Д 20А.945.006

Переход

Лит.	Масса	Масштаб
И	36	1:5

Лист | Листов 81

Лист 6-ПН-В ГОСТ 19903-74 / Вст.3 сп. ГОСТ 14637-79

ГПИ Горьковский САНТЕХПРОЕКТ

Копир. | 23945-05 70 | Формат А3

Инв.№подл. | Подп. и дата | Взам.инв.№ | Инв.№дубл. | Подп. и дата

Д20А.946.006

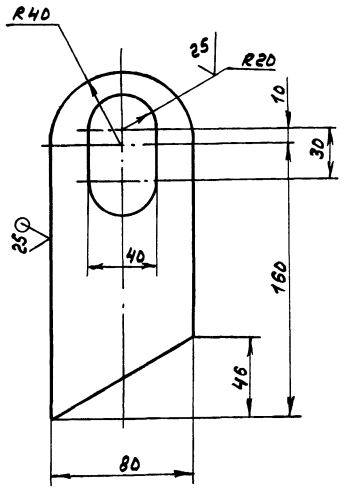

H16; h16; ± IT16/2

Изм.	Лист	№ докум.	Подп.	Дата
Разраб.		Ляпин		8.8.94г.
Пров.		Ляпин		
Т.контр.				
Н.контр.		Нюнтер		
Утв.				

Серьга

Лит.	Масса	Масштаб
И	0,85	1:2

Лист | Листов 1

Лист Б-ПН-10 ГОСТ 19903-74 / Вст.3сп. ГОСТ 14637-79

ГПИ Горьковский САНТЕХПРОЕКТ

формат А4

Д20А.946.000

Формат	Зона	Поз.	Обозначение	Наименование	Кол.	Примечание
				Документация		
А2			Д20А.946.000СБ	Сборочный чертеж		
				Детали		
Б4		1	Д20А.946.001	Планка		
				Полоса 2-Б-10×40 ГОСТ 103-76		
				Вст.3сп. ГОСТ 535-79		
				L=380 h16 25	2	1,34кг
Б4		2	Д20А.946.002	Планка		
				Полоса 2-Б-10×40 ГОСТ 103-76		
				Вст.3сп. ГОСТ 535-79		
				L=400 h16 25	2	1,4кг
А3		3	Д20А.946.003	Переход	1	
Б4		4	Д20А.946.004	Патрубок		
				Труба 377×9 ГОСТ 10704-76		
				Д ГОСТ 10705-80		
				L=110 h16 25	1	9кг
Б4		5	Д20А.946.005	Патрубок		
				Труба 377×9 ГОСТ 10704-76		
				Д ГОСТ 10705-80		
				L=220 h16 25	1	18кг
А4		6	Д20А.946.006	Серьга	1	
				Стандартные изделия		
		7		Отвод 60° 377×9		
				ГОСТ 17375-83	2	

Д20А.946.000

Изм.	Лист	№ докум.	Подп.	Дата
Разраб.		Ляпин		8.8.94г.
Пров.		Ляпин		
Нач.отд.		Вольский		
Н.контр.		Нюнтер		
Утв.				

Газоход

Лит.	Лист	Листов
И		1

ГПИ Горьковский САНТЕХПРОЕКТ

формат А4

Д20А.945.009

Шаблон

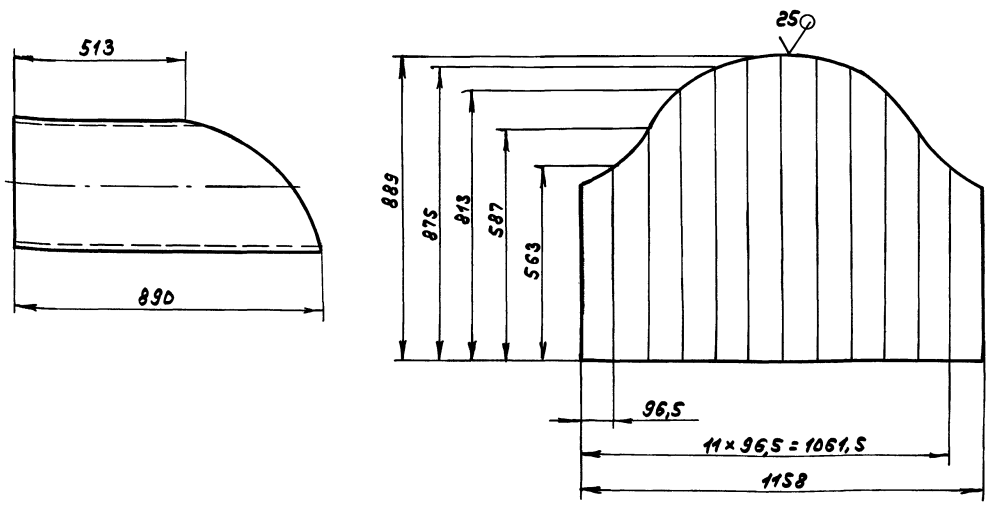

h16; ± IT16/2

Д20А.945.009

Изм.	Лист	№ докум.	Подп.	Дата
Разраб.		Ляпин		8.8.94г.
Пров.		Ляпин		
Т.контр.				
Н.контр.		Нюнтер		
Утв.				

Патрубок

Лит.	Масса	Масштаб
И	51	1:10

Лист | Листов 1

Труба 377×8 ГОСТ 10704-76 / Д ГОСТ 10705-80

ГПИ Горьковский САНТЕХПРОЕКТ

Копир. 23945-05 71

формат А3

Типовой проект 903-1-273.89. Альбом 5 часть 1

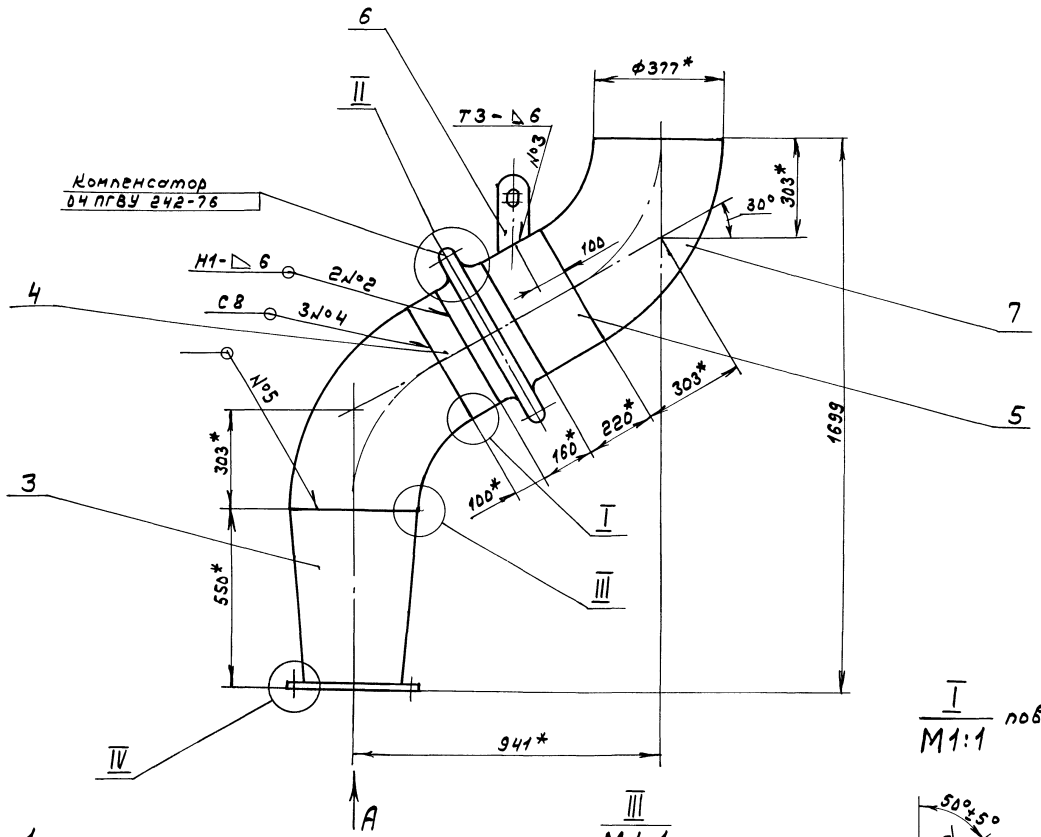

I
M1:1
повернуто

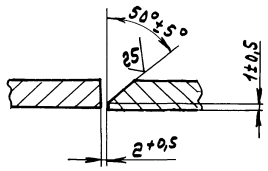

III
M1:1

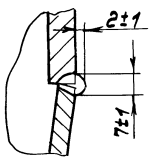

Вид А
M1:5

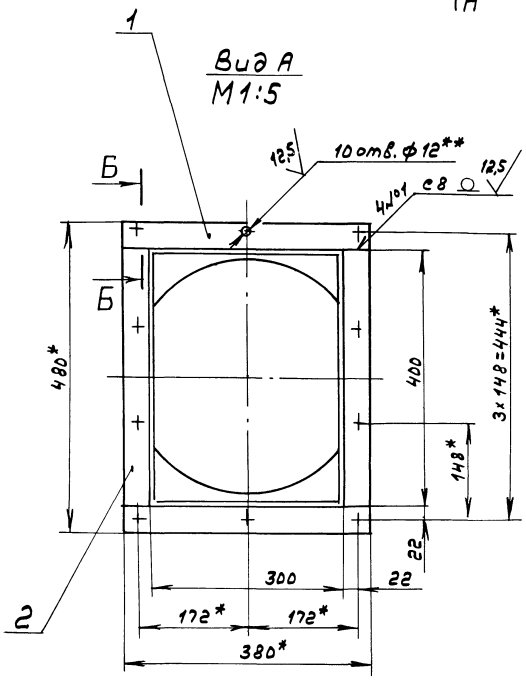

II
M1:1
повернуто

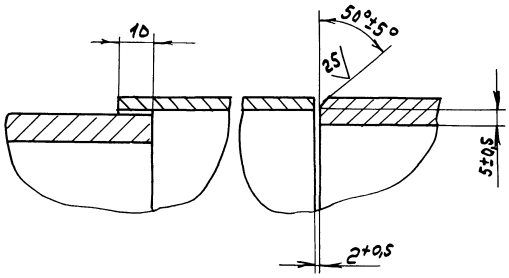

Б - Б
M1:1

IV
M1:1

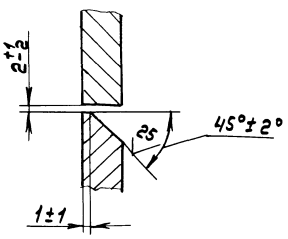

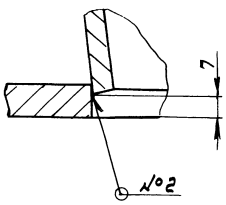

1.* Размеры для справок.

2.** Обработать по сопрягаемой детали.

3. Н14; ± IT16/2

4. Сварные швы №1... №3 - по ГОСТ 5264-80, №4 - по ГОСТ 16037-80.

5. Сварка ручная дуговая.

Изм.	Лист	№ докум.	Подп.	Дата	Д20А.946.000СБ	
Разраб.		Лалин		15.11.91	Газоход	Лит. / Масса / Масштаб: И / 137 / 1:10
Пров.		Лалин				Лист / Листов: 1 / 1
Т. контр.						ГПИ Горьковский САНТЕХПРОЕКТ
Нач. отд.		Вольский				
Н. контр.		Мюнтер				
Утв.						

Копир.

Инв. № подл. | Подп. и дата | Взам. инв. № | Инв. № дубл. | Подп. и дата

Д20А.946.003

Типовой проект 903-1-273.89 Альбом 5 часть 1

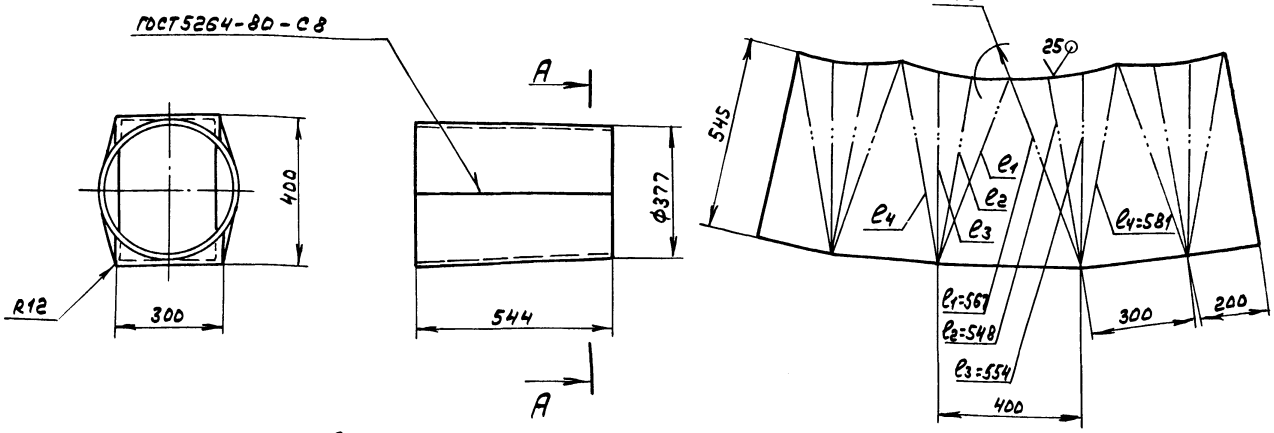

А – А
М1:1

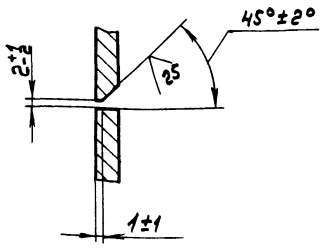

H16; h16; ± IT16/2

Изм	Лист	№ докум.	Подп.	Дата	Д20А.946.003			
Разраб.		Ляпин			Переход	Лит. И	Масса 35	Масштаб 1:10
Пров.		Ляпин				Лист	Листов 1	
Т.контр.								
Н.контр.		Мюнтер			Лист Б-ПН-6 ГОСТ19903-74 / Вст.3сп.ГОСТ14637-79	ГПИ Горьковский САНТЕХПРОЕКТ		
Утв.								

формат А3

Формат	Зона	Поз.	Обозначение	Наименование	Кол.	Примечание
				Документация		
А3			Д20А.961.000СБ	Сборочный чертеж		
				Детали		
Б4		1	Д20А.961.001	Уголок		
				Уголок 50х50х5-Б ГОСТ8509-86		
				Вст.3сп ГОСТ535-79		
				L=310 h16 12,5	2	1,16кг
Б4		2	Д20А.961.002	Уголок		
				Уголок 50х50х5-Б-ГОСТ8509-86		
				Вст3сп ГОСТ535-79		
				L=210 h16 12,5	2	0,79кг
Б4		3	Д20А.961.003	Стенка		
				Лист Б-ПН-5 ГОСТ19903-74		
				Вст3сп ГОСТ14637-79		
				(200х230) h16 12,5	2	1,81кг
Б4		4	Д20А.961.004	Стенка		
				Лист Б-ПН-5 ГОСТ19903-74		
				Вст3сп ГОСТ14637-79		
				(210х230) h16 12,5	2	1,88кг

Изм	Лист	№ докум.	Подп.	Дата	Д20А.961.000			
Разраб.		Ляпин			Патрубок	Лит. И	Лист	Листов 1
Пров.		Ляпин				ГПИ Горьковский САНТЕХПРОЕКТ		
Нач.отд.		Вольский						
Н.контр.		Мюнтер						
Утв.								

формат А4

Формат	Зона	Поз.	Обозначение	Наименование	Кол.	Примечание
				Документация		
А3			Д20А.947.000СБ	Сборочный чертеж		
				Детали		
Б4		1	Д20А.947.001	Стенка		
				Лист Б-ПН-5 ГОСТ19903-74		
				Вст.3сп ГОСТ14637-79		
				(338х640) h16 25	2	8,5кг
Б4		2	Д20А.947.002	Стенка		
				Лист Б-ПН-5 ГОСТ19903-74		
				Вст.3сп ГОСТ14637-79		
				(480х640) h16 25	2	12,1кг
Б4		3	Д20А.947.003	Планка		
				Полоса 2-Б-10х90 ГОСТ103-76		
				Вст3сп ГОСТ535-79		
				L=428 h16 25	2	3,02кг
Б4		4	Д20А.947.004	Планка		
				Полоса 2-Б-10х90 ГОСТ103-76		
				Вст.3сп ГОСТ535-79		
				L=450 h16 25	2	3,18кг

Изм	Лист	№ докум.	Подп.	Дата	Д20А.947.000			
Разраб.		Ляпин			Короб	Лит. И	Лист	Листов 1
Пров.		Ляпин				ГПИ Горьковский САНТЕХПРОЕКТ		
Нач.отд.		Вольский						
Н.контр.		Мюнтер						
Утв.								

Инв.№подл. | Подп. и дата | Взам.инв.№ | Инв.№дубл. | Подп. и дата

Копир.

23945-05 23

формат А4

Д20А.947.000СБ

Типовой проект 903-1-273.83 Альбом Сметы 1

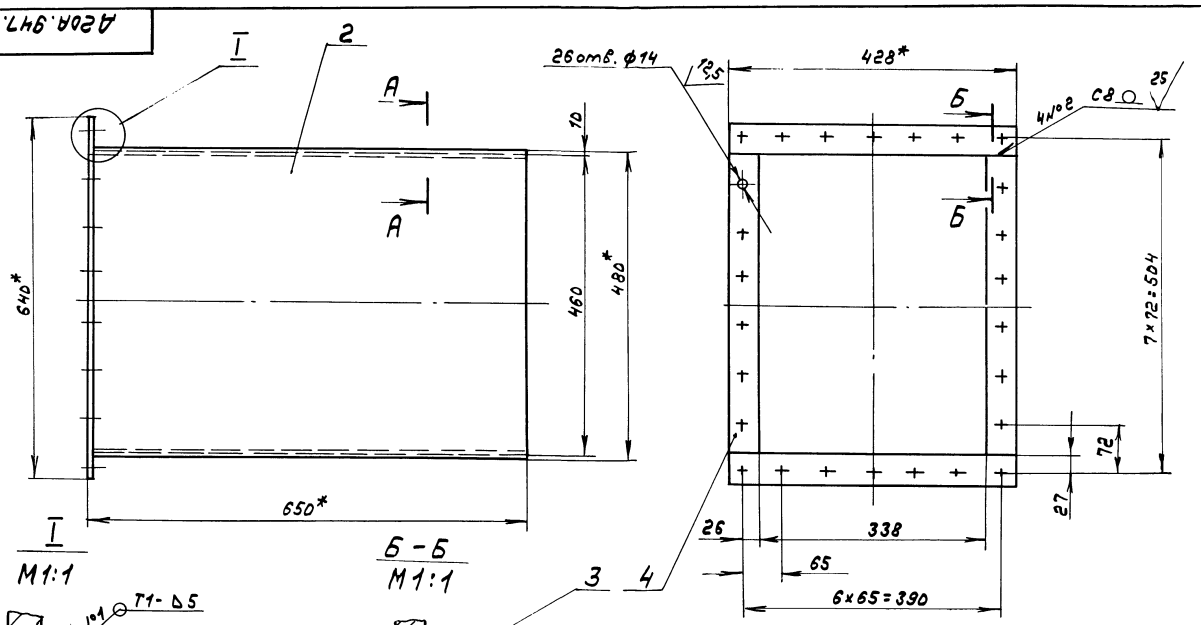

1.*Размеры для справок.

2. H14; $\pm \frac{IT14}{2}$

3. Сварные швы по ГОСТ 5264-80.

Изм.	Лист	№ докум.	Подп.	Дата	Д20А.947.000СБ			
Разраб.		Лапин		12.87	Короб	Лит.	Масса	Масштаб
Пров.		Лапин				И	54	1:5
Т. контр.						Лист	Листов 1	
Нач. отд.		Вольский				ГПИ Горьковский САНТЕХПРОЕКТ		
Н. контр.		Нюнтер						
Утв.								

Формат А3

Д20А.961.000СБ

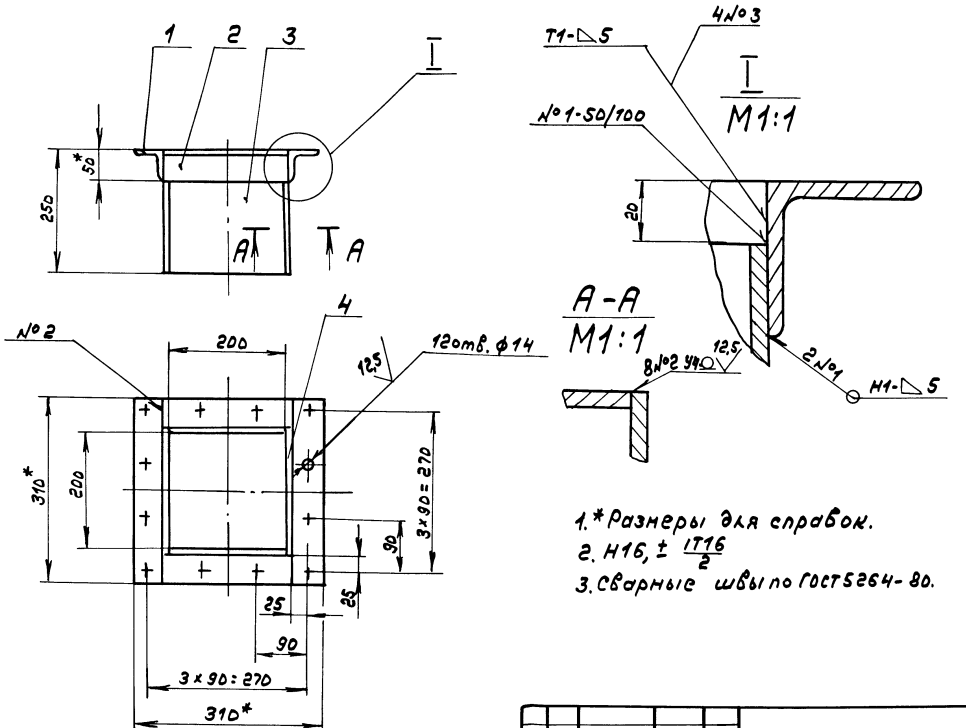

1.*Размеры для справок.

2. H16, $\pm \frac{IT16}{2}$

3. Сварные швы по ГОСТ 5264-80.

Изм.	Лист	№ докум.	Подп.	Дата	Д20А.961.000СБ			
Разраб.		Лапин		12.87	Патрубок	Лит.	Масса	Масштаб
Пров.		Лапин				И	11	1:5
Т. контр.						Лист	Листов 1	
Нач. отд.		Вольский				ГПИ Горьковский САНТЕХПРОЕКТ		
Н. контр.		Нюнтер						
Утв.								

Копия

Формат А3

Типовой проект 903-1-273.89 Альбом 3 часть

Д20А.1036.048

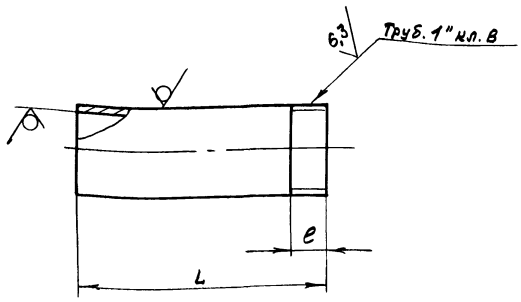

Обозначение	L, мм.	e, мм	Масса, кг
Д20А.1036.048	76	45	0,08
-01	96	10,5	0,1

h16; ± IT16/2

Изм	Лист	№ докум.	Подп.	Дата
Разраб.		Лапин		8.9.89
Пров.		Лапин		
Т. контр.				
Н. контр.		Мюнтер		
Утв.				

Д20А.1036.048

Отросток

Лит.	Масса	Масштаб
И	см. табл.	—

Лист | Листов 1

Труба 25×2 ГОСТ 10704-76 / Д ГОСТ 10705-80

ГПИ Горьковский САНТЕХПРОЕКТ

Формат А4

Формат	Зона	Поз.	Обозначение	Наименование	Кол.	Примечание
				Документация		
*)			Д20А.1036.000СБ	Сборочный чертеж		*) А3, А2
				Сборочные единицы		
А4		1	Д20А.944.010	Карман всасывающий	1	
А4		2	Д20А.944.070	Короб с заслонкой	1	
А4		3	Д20А.944.130	Короб	1	
А4		4	Д20А.944.140	Короб	1	
А4		5	Д20Б.037.000-01	Компенсатор 440×1190	1	
А4		6	Д22Б.139.000	Привод заслонки ручной	2	
А4		7	Д22Б.140.000	Привод заслонки ручной	1	
А4		8	Д23Д.561.000	Опора под всасывающий карман	1	
А4		9	Д23Д.562.000	Подвеска газохода	2	
А4		10	Д20А.1036.010	Короб с заслонкой	1	
А4		11	Д20А.1036.030	Короб с заслонкой	1	
А4		12	Д20А.1036.050	Короб утилизатора	1	
				Детали		
Б4		13	Д20А.1036.001	Накладка		
				Полоса 2-Б 5×50 ГОСТ 103-76 / Вст.3сп ГОСТ 535-79		
				L = 100 h16 25	4	0,2 кг

Подп. и дата | Инв. № дубл. | Взам. инв. № | Подп. и дата | Инв. № подл.

Изм	Лист	№ докум.	Подп.	Дата
Разраб.		Лапин		8.9.89
Пров.		Лапин		
Нач. отд.		Вольский		
Н. контр.		Мюнтер		
Утв.				

Д20А.1036.000

Газоход

Лит.	Лист	Листов
И	1	2

ГПИ Горьковский САНТЕХПРОЕКТ

Формат А4

Формат	Зона	Поз.	Обозначение	Наименование	Кол.	Примечание
				Стандартные изделия		
		14		Шпонка 12×8×36 ГОСТ 23360-78	1	
		15		Болт М10×40.36 ГОСТ 7798-70	22	
		16		Винт М10×25.36 ГОСТ 1476-84	1	
		17		Винт М12×30.36 ГОСТ 1476-84	2	
		18		Гайка М10.4 ГОСТ 5915-70	22	
				Материалы		
		19		Картон асбестовый КАОН-1-5 ГОСТ 2850-80	1	кг

Изм	Лист	№ докум.	Подп.	Дата

Д20А.1036.000 | Лист 2

Формат А4

Д20А.1036.005

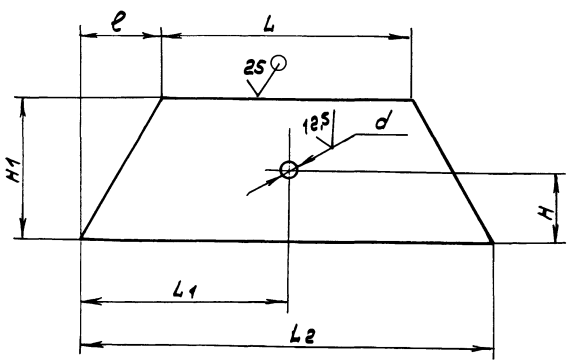

Обозначение	Размеры, мм. L	L1	L2	H	H1	e	d	Масса, кг
Д20А.1036.005	438	—	580	—	141	71	—	2,8
-01		290		139	291		28	5,8
-02	1218	—	1255	—	162	18,5	—	7,8
-03		—		—	301		—	14,5

H14; h16; ± IT16/2

Подп. и дата | Инв. № дубл. | Взам. инв. № | Подп. и дата | Инв. № подл.

Изм	Лист	№ докум.	Подп.	Дата
Разраб.		Лапин		8.9.89
Пров.		Лапин		
Т. контр.				
Н. контр.		Мюнтер		
Утв.				

Д20А.1036.005

Стенка

Лит.	Масса	Масштаб
И	см. табл.	—

Лист | Листов 1

Лист Б-ПН-5 ГОСТ 19903-74 / Вст.3сп ГОСТ 14637-79

ГПИ Горьковский САНТЕХПРОЕКТ

Формат А4

23945 05 75

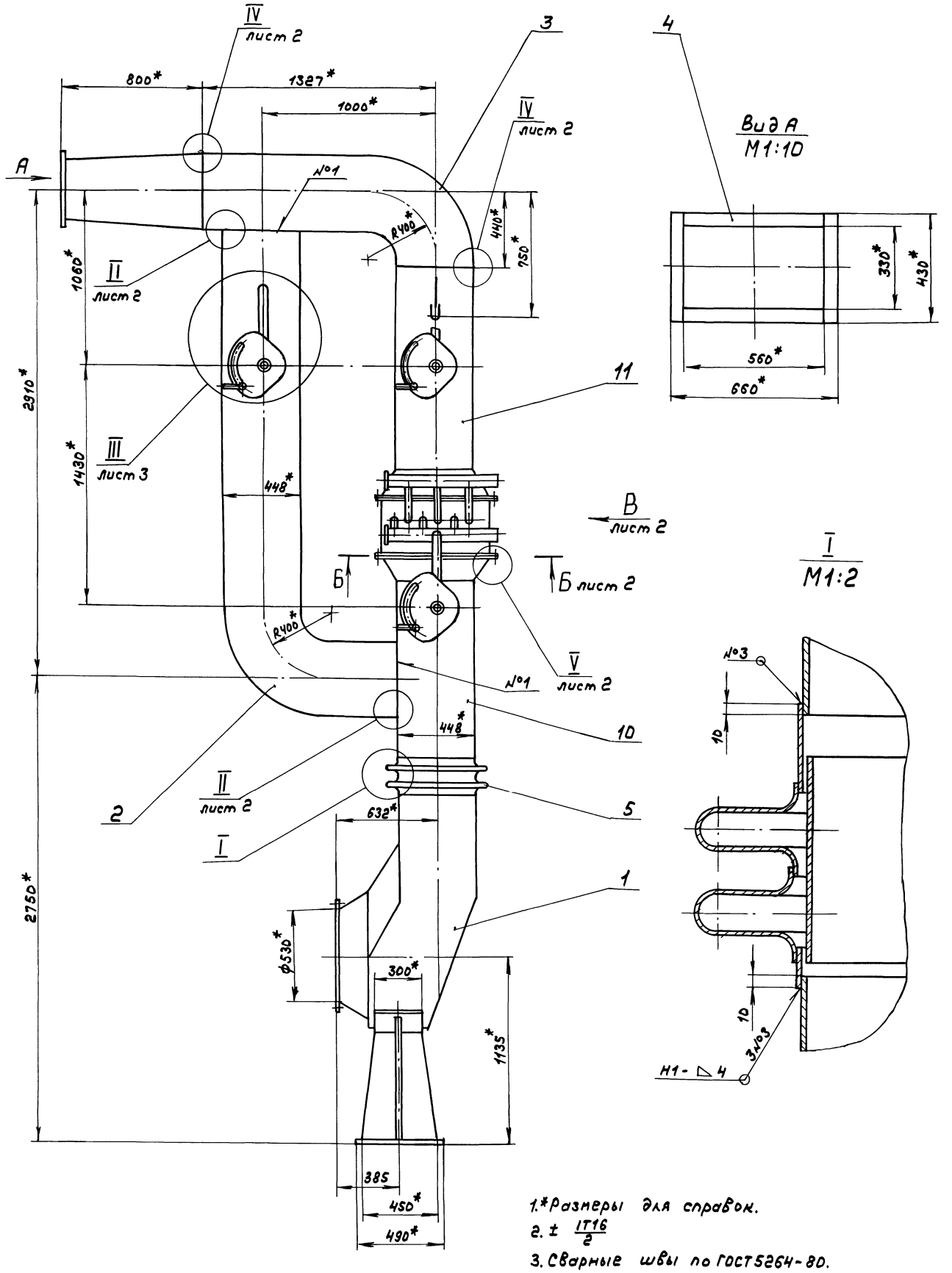

1.*Размеры для справок.

2. ± IT16/2

3. Сварные швы по ГОСТ 5264-80.

Изм.	Кол.уч.	№докум.	Подп.	Дата	Д20А.1036.000СБ
Разраб.		Лапин		95.89г.	Газоход
Пров.		Лапин			Лит. И; Масса 925; Масштаб 1:15
Т.контр.					Лист 1; Листов 3
Нач.отд.		Вольский			ГПИ Горьковский САНТЕХПРОЕКТ
Н.контр.		Мьонтер			
Утв.					

Копир.

23945-05 76

Формат А2

Инв.№подл. | Подп. и дата | Взам.инв.№ | Инв.№дубл. | Подп. и дата

Вид В лист 1

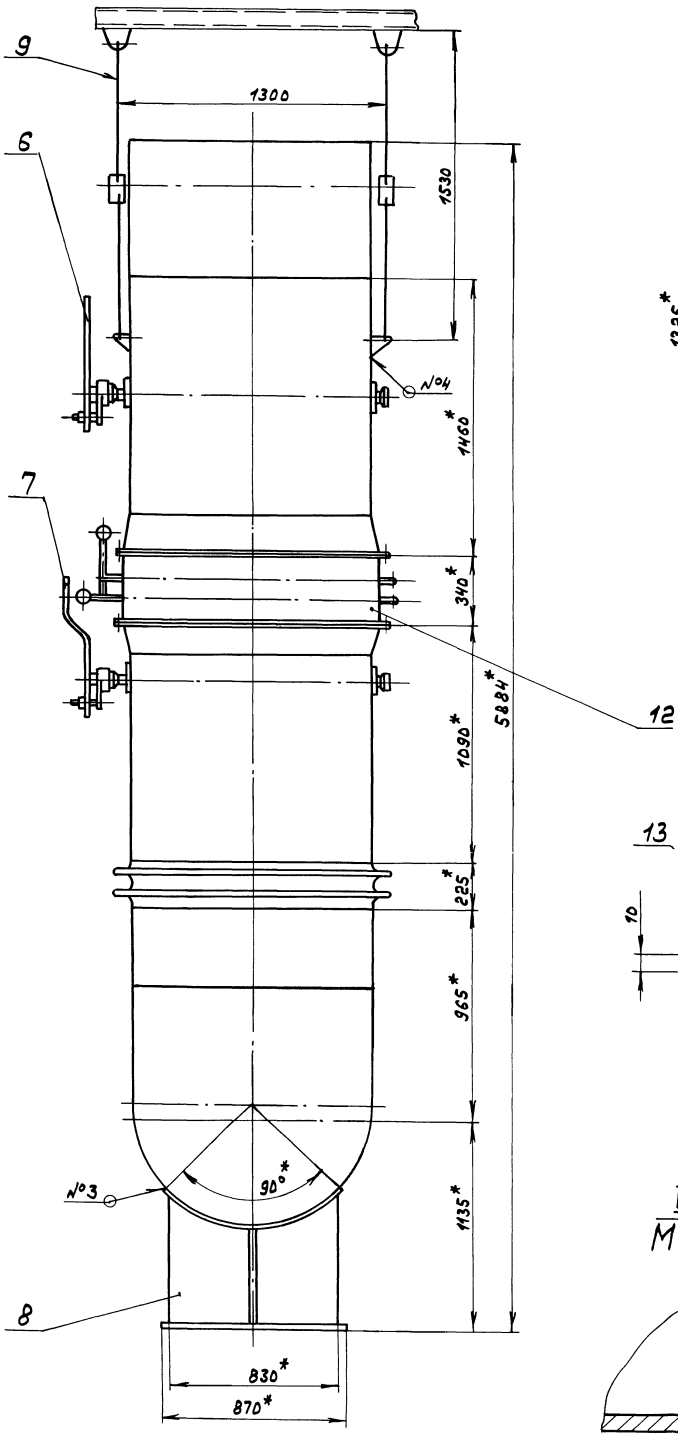

Б-Б лист 1
М1:10

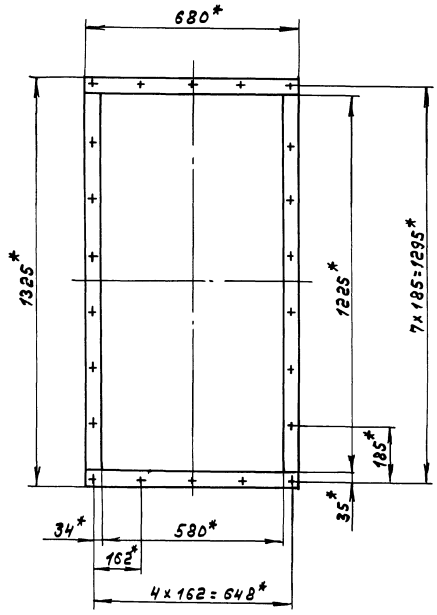

IV лист 1
М1:2

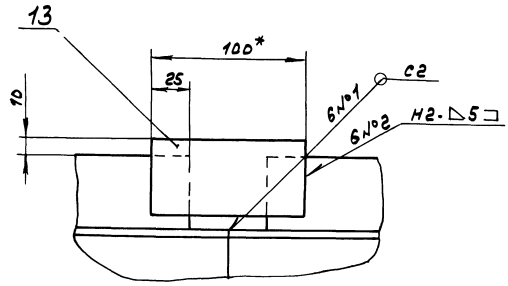

II лист 1
М1:1

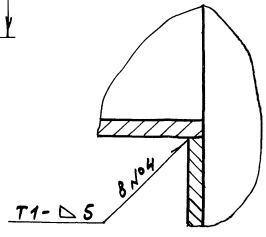

V лист 1
М1:2

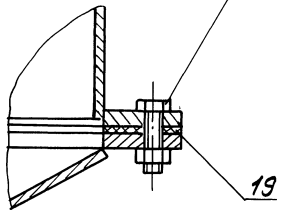

Изм	Лист	№ докум.	Подп.	Дата	Д20А.1036.000СБ	Лист 2

Копир: 23945-05 Формат А2

Типовой проект 903-1-273.89 Альбом 5 часть 1

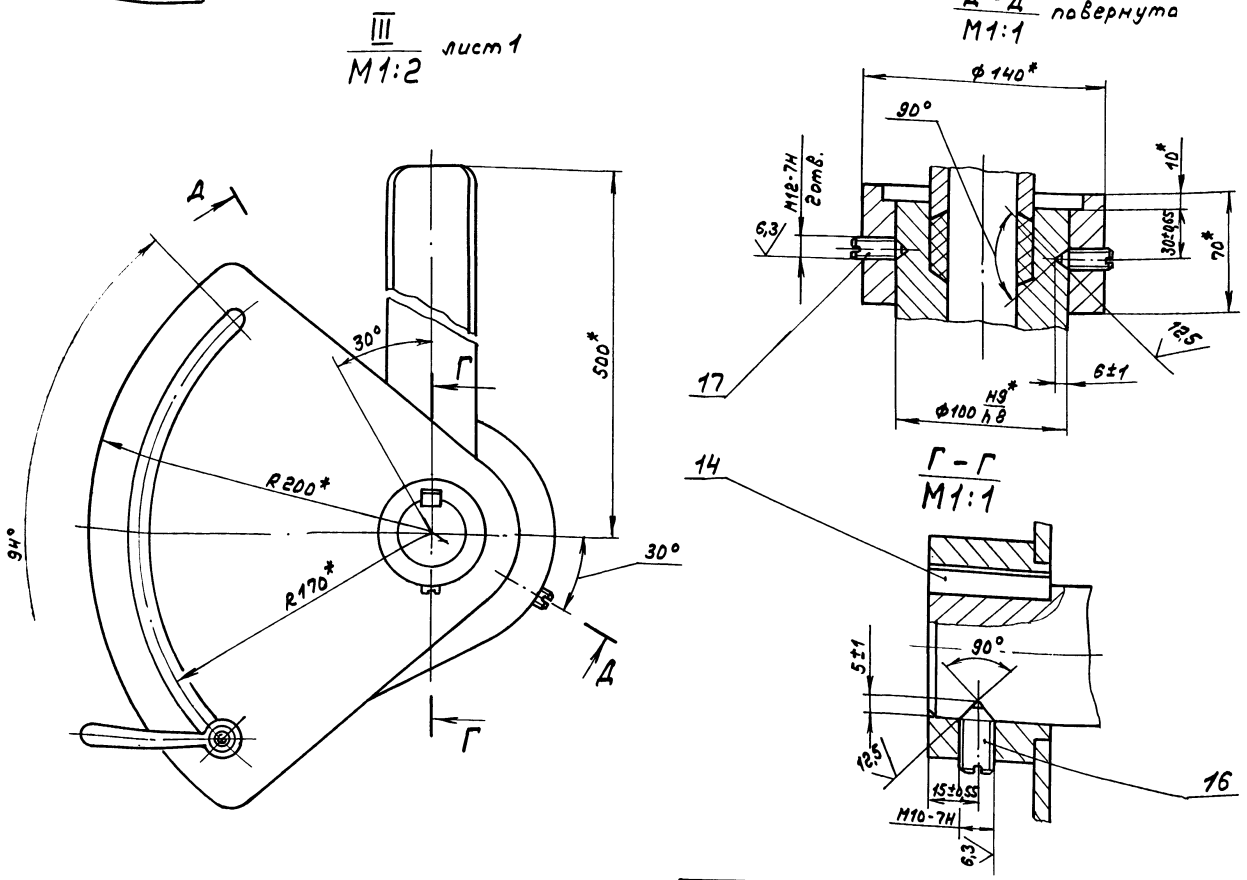

Изм	Лист	№ докум.	Подп.	Дата	Д 20А.1036.000 СБ	Лист 3

формат А3

Формат	Зона	Поз.	Обозначение	Наименование	Кол.	Примечание
				Документация		
А2			Д 20А.1036.010СБ	Сборочный чертеж		
				Сборочные единицы		
А4		1	Д 20А.944.060	Заслонка	1	
А4		2	Д 20А.1036.020	Короб	1	
				Детали		
А4		3	Д 20А.944.028	Крышка	1	
А4		4	Д 20А.944.029	Прокладка	1	
А3		5	Д 20А.944.031	Подшипник задний	1	
А4		6	Д 20А.944.032	Шайба	2	
А4		7	Д 20А.944.033	Прокладка	2	
А3		8	Д 20А.944.034	Подшипник передний	1	
А4		9	Д 20А.944.035	Втулка	1	
А4		10	Д 20А.944.036	Вал	1	

Д20А.1036.010

Изм	Лист	№ докум.	Подп.	Дата
Разраб.		Ляпин		11.11.94
Пров.		Ляпин		
Нач.отд.				
Н.контр.		Мюнтер		
Утв.				

Короб с заслонкой

Лит.	Лист	Листов
И	1	2

ГПИ Горьковский САНТЕХПРОЕКТ

формат А4

Формат	Зона	Поз.	Обозначение	Наименование	Кол.	Примечание
				Стандартные изделия		
		11		Болт М8х16.36		
				ГОСТ 7798-70	3	
		12		Болт М12х65.36		
				ГОСТ 7798-70	7	
		13		Шпилька М10-6g х45.36		
				ГОСТ 22036-76	2	
		14		Гайка М10.4		
				ГОСТ 5915-70	2	
		15		Гайка М12.4		
				ГОСТ 5915-70	11	
		16		Шайба 12.65Г.019		
				ГОСТ 6402-70	4	
				Материалы		
		17		Шнур асбестовый		
				ШАОН10 ГОСТ 1779-83	0,8	м

Изм	Лист	№ докум.	Подп.	Дата	Д 20А.1036.010	Лист 2

Копир. 23945-05 (78) формат А4

gost.e-ecolog.ru