ТИПОВОЙ ПРОЕКТ

903-1-273.89

КОТЕЛЬНАЯ С 4 КОТЛОАГРЕГАТАМИ „БРАТСК – М" ДЛЯ СЕЛЬСКОХОЗЯЙСТВЕННОГО СТРОИТЕЛЬСТВА. ТОПЛИВОПОДАЧА С ПРИМЕНЕНИЕМ ЛЕНТОЧНОГО КОНВЕЙЕРА. ТОПЛИВО – КАМЕННЫЙ И БУРЫЙ УГЛИ. СИСТЕМА ТЕПЛОСНАБЖЕНИЯ-ЗАКРЫТАЯ.

Альбом 4

23945-04

ЦЕНА 2-28

gost.e-ecolog.ru

ЦЕНТРАЛЬНЫЙ ИНСТИТУТ ТИПОВОГО ПРОЕКТИРОВАНИЯ
ГОССТРОЯ СССР

Москва, А-445, Смольная ул., 22

Сдано в печать IV 1990 года

Заказ № 4772 Тираж 800 экз.

ТИПОВОЙ ПРОЕКТ

903-1-273.89

КОТЕЛЬНАЯ С 4 КОТЛОАГРЕГАТАМИ „БРАТСК М"

ДЛЯ СЕЛЬСКОХОЗЯЙСТВЕННОГО СТРОИТЕЛЬСТВА

ТОПЛИВОПОДАЧА С ПРИМЕНЕНИЕМ ЛЕНТОЧНОГО КОНВЕЙЕРА

ТОПЛИВО-КАМЕННЫЙ И БУРЫЙ УГОЛЬ. СИСТЕМА ТЕПЛОСНАБЖЕНИЯ ЗАКРЫТАЯ

АЛЬБОМ 4

ПЕРЕЧЕНЬ АЛЬБОМОВ

Альбом 1		Пояснительная записка
Альбом 2	ТМ	Тепломеханические решения Вариант топлива - каменный уголь.
Альбом 3	ТМ	Тепломеханические решения Вариант топлива - бурый уголь.
Альбом 4	ТП	Топливоподача и Шлакозолоудаление
Альбом 5		Металлоконструкции технологические. Рабочие чертежи.
Альбом 6		Оборудование технологическое. Рабочие чертежи.
Альбом 7 ч1,2	ГТ	Генеральный план.
	АР	Архитектурные решения
	КЖ	Конструкции железобетонные.
	КД	Конструкции деревянные.
Альбом 8		Строительные изделия.
Альбом 9	ЭМ	Силовое электрооборудование
	ЭО	Электрическое освещение
	СС	Связь и сигнализация
	АПС	Пожарная сигнализация
Альбом 10		Задание заводу изготовителю НКУ
Альбом 11	АТМ	Автоматизация
Альбом 12	ОВ	Отопление и вентиляция
	ВК	Внутренний водопровод и канализация
Альбом 13 ч1,2		Спецификации оборудования
Альбом 14		Ведомости потребности в материалах
Альбом 15		Щиты автоматизации.
Альбом 16		Сметы. Сводки затрат. Объектные сметы.
Альбом 17		Сметы локальные. Архитектурно-строительная часть.
Альбом 18		Сметы локальные. Тепломеханические решения.
Альбом 19 ч1,2,3		Сметы локальные. Топливоподача. Шлакозолоудаление. Внутренний водопровод и канализация. Электротехническая часть. Отопление и вентиляция.
Альбом 20		Сметы локальные. Автоматизация

ПРИМЕНЕННЫЕ МАТЕРИАЛЫ

Типовой проект 907-2-263.86	Металлические трубы для отвода дымовых газов с температурой до + 350°С. Трубы Н=31,815 м. Поставщик: ЦИТП. г. Москва
Типовой проект 704-1-162.83 ал. I, IV, VI, VII, VIII.	Резервуар стальной горизонтальный цилиндрический для хранения нефтепродуктов емкостью 50 м³. Поставщик: Казахский филиал ЦИТП г. Алма-Ата.
Типовой проект 901-4-58.83	Резервуары для воды прямоугольные железобетонные сборные емкостью от 100 до 250 м³. (с применением изделий промзданий) Поставщик: Тбилисский филиал ЦИТП.

РАЗРАБОТАН
САНТЕХНИИПРОЕКТ г. Москва

Утвержден
и введен в действие
ГПКНИИ САНТЕХНИИПРОЕКТ
протокол N 11 от 27.09.89г.

© ЦИТП Госстроя СССР, 1989

Главный инженер института А.Я. Шарипов
Главный инженер проекта Б.М. Ройзман

				ПРИВЯЗАН
				ИНВ. N

Альбом 4

Ведомость рабочих чертежей основного комплекта

Лист	Наименование	Примечание
1	Общие данные	
2	Топливоподача. Шлакозолоудаление. План.	
3	Топливоподача. Шлакозолоудаление. Разрезы.	
4	Приемно-дробильное устройство. Общий вид.	
5	Приемно-дробильное устройство. Разрез 1-1.	
6	Установка электромагнитного железоотделителя. Общий вид.	
7	Установка электромагнитного железоотделителя. Разрез 1-1.	
8	Установка подъемника для шлакоудаления. План.	
9	Установка подъемника для шлакоудаления. Разрез 1-1.	
10	Установка подъемника для шлакоудаления. Разрезы 2-2; 3-3; 4-4; 5-5; 6-6. Узлы I ÷ II.	
11	Установка подъёмника для шлакоудаления. Разрезы 7-7; 8-8; 9-9; 10-10.	
12	Установка подъемника для шлакоудаления. Схема монтажа каната.	

Ведомость ссылочных и прилагаемых документов

Обозначение	Наименование	Примечание
	Прилагаемые документы.	
ТП 903-1-273.89, ТП.СО	Спецификация оборудования	
ТП 903-1-273.89, ТП.ВМ	Ведомость потребности в материалах.	

Общие указания.

1. Монтаж серийно изготавливаемого оборудования вести в соответствии с инструкциями по монтажу и эксплуатации заводов-изготовителей оборудования и настоящей документацией.
2. Стойки и опорные конструкции ленточного конвейера приварить к ответным закладным элементам строительной части.
3. Металлоконструкции, ограждения, внешние поверхности пересыпных устройств грунтовать и покрыть за два раза масляной краской серого цвета.
4. Головной, наклонный, поворотный, хвостовой, горизонтальный участки подъёмника и опорные рамы приварить к ответным закладным элементам строительной части сплошной электродуговой сваркой.
5. Сварные швы по ГОСТ 5264-80, электроды типа Э42 ГОСТ 9467-75. Катет шва по наименьшей толщине свариваемых деталей.
6. Блоки ф 300 устанавливать так, чтобы опорные планки не подвергались напряжению среза.

Указания по применению проекта.

1. За отметку 0.000 в планировках сооружений топливоподачи принята отметка 0,000 здания котельной.
2. В зависимости от рельефа местности длина ленточного конвейера может быть изменена, при этом угол наклона его (18°) следует сохранить.
3. При установке в котельной количества котлов, отличного от принятого в проекте, следует соответственно скорректировать длину подъемника для шлакоудаления и длину ленточного конвейера, а также количество плужковых сбрасывателей.

Типовой проект разработан в соответствии с нормами и правилами, инструкциями и государственными стандартами и обеспечивает безопасность эксплуатации при соблюдении предусмотренных проектом мероприятий.

Главный инженер проекта Ройзман Б.М.

Инв.№ подл. | Подп. и дата | Взам. инв.№

Привязан:

Инв.№:

ТП 903-1-273.89 ТП

ГИП	Ройзман	VI-89	Котельная с 4 котлоагрегатами „Братск-М" для сельскохозяйственного строительства.
Нач.отд.	Михлевский	VI-89	
Н.контр.	Вишневский	VI-89	
Гл.спец.	Ройзман	VI-89	
Рук.гр.	Зайцева	VI-89	
Исполн.	Гордеева	VI-89	Общие данные

Стадия	Лист	Листов
Р	1	12

САНТЕХНИИПРОЕКТ

Альбом 4

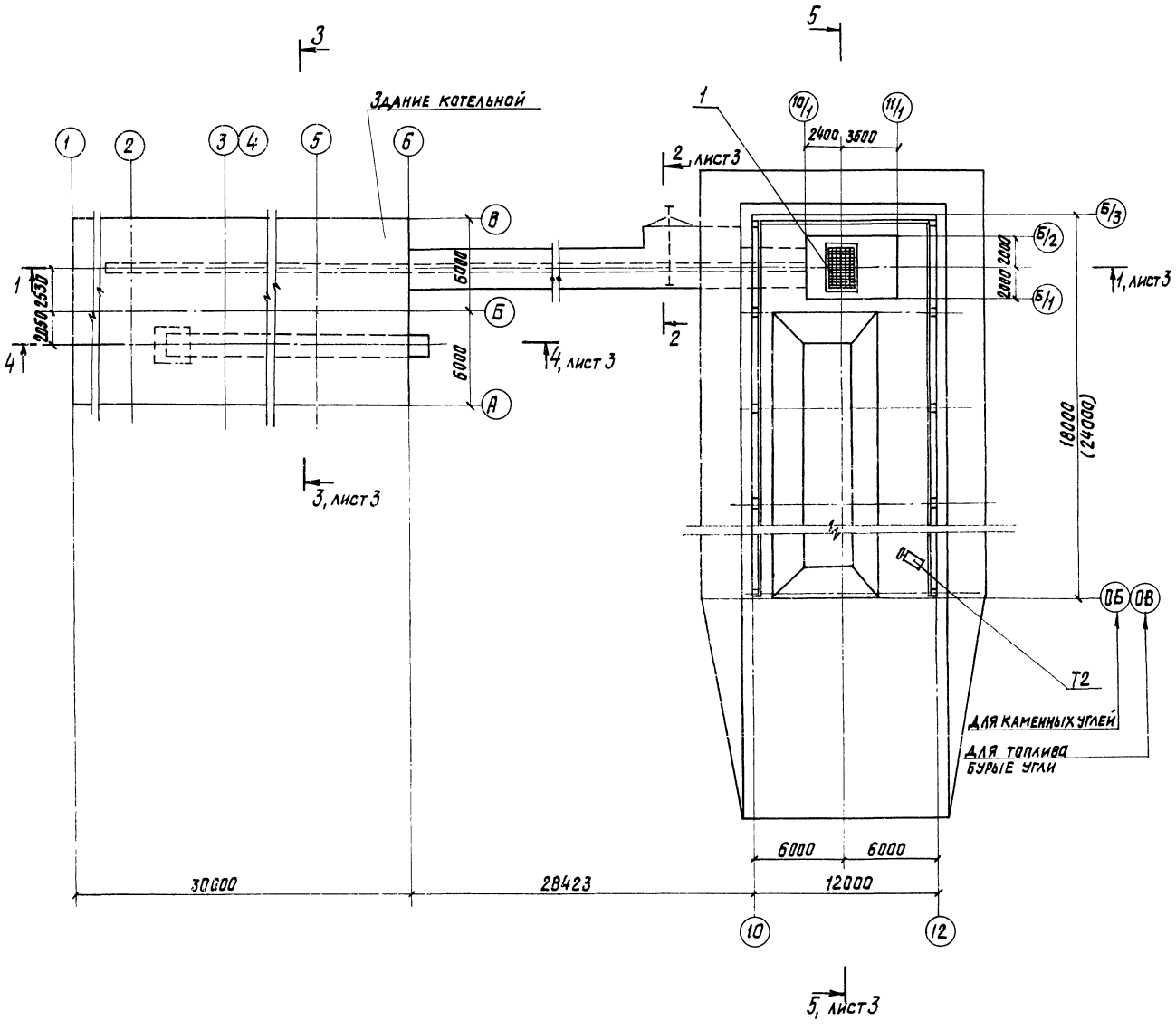

Марка поз.	Обозначение	Наименование	Кол.	Масса ед. кг	Примеч.
1	Листы 4,5	Приемно-дробильное устройство	1		
2	Листы 6;7	Установка электромагнитного железоотделителя	1		
3	Листы 8 ÷ 12	Установка подъемника для шлакоудаления	1		
Т2	ТО-7А	Погрузчик одноковшовый фронтальный	1	8400	
Т4	ГОСТ1106-74	Таль передвижная червячная Г/п 1,0т	1	95	
Т6	5Т2.00.00.000, ал.6	Конвейер ленточный В=500	1	5800	

Техническая характеристика		
1	Транспортируемый материал	Уголь: размер кусков 0÷100мм
2	Производительность тракта топливоподачи	до 30 т/ч
3	Производительность системы шлакоудаления	до 0,5 т/ч

ТП903-1-273.89 ТП

Гип	Ройзман		VI-89	Котельная с 4 котлоагрегатами „Братск-М" для сельскохозяйственного строительства	Стадия	Лист	Листов
Нач. отд.	Михалевский		VI-89		Р	2	
Н. контр.	Гордеева		VI-89				
Гл. спец.	Ройзман		VI-89	Топливоподача. Шлакозолоудаление. План.	САНТЕХНИИПРОЕКТ		
Рук. гр.	Зайцева		VI-89				
Исполн.	Редкоречев		VI-89				

Привязан:

Инв. №

23945-04 4 Копировал Кульбакина Формат А2

Альбом 4

Разрез 1-1

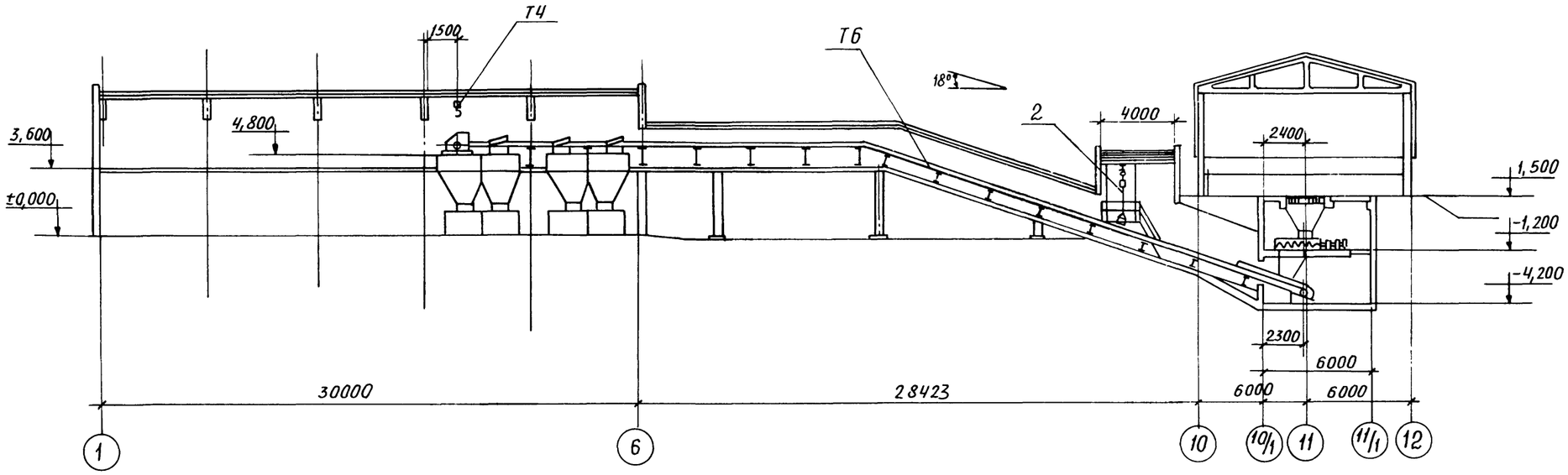

Разрез 2-2

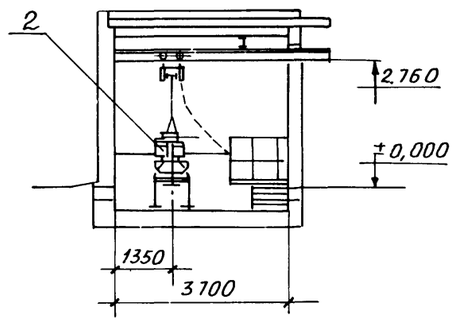

Разрез 3-3

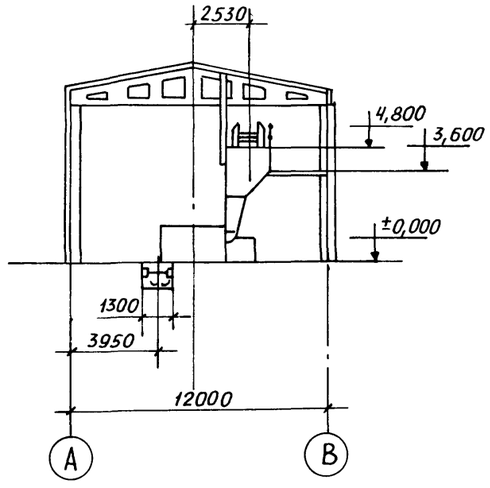

Разрез 4-4

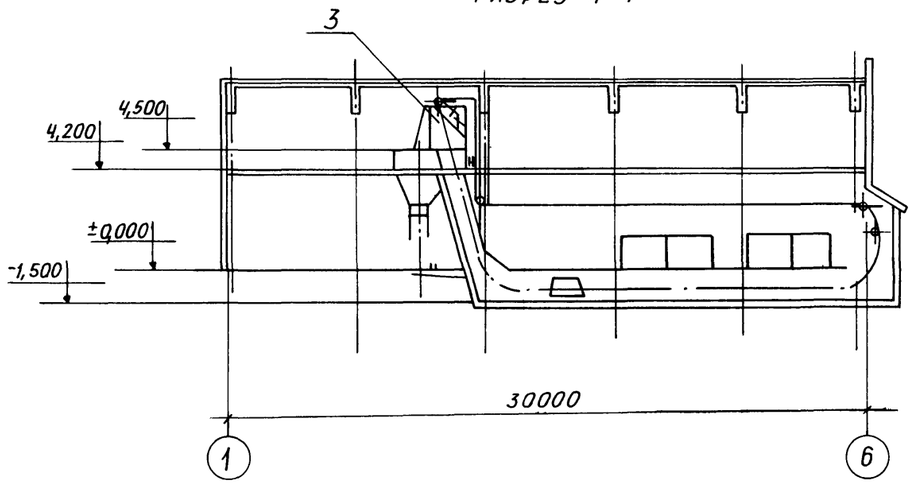

Разрез 5-5

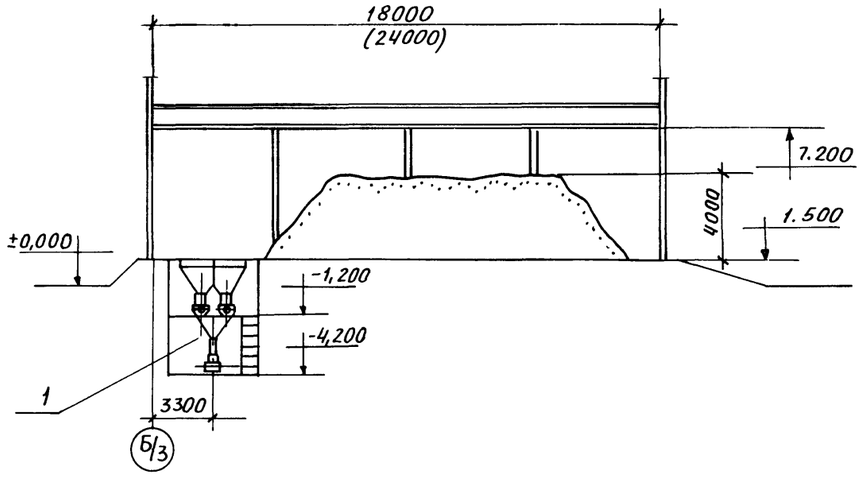

Инв.№подл. | Подп. и дата | Взам. инв.№

				ТП 903-1-273.89	ТП	
Привязан	ГИП	Ройзман		11-89	Котельная с котлоагрегатами "Братск-М" для сельскохозяйственного строительства	Стадия: Р; Лист: 3; Листов:
	Нач.отд.	Михалевский		11-89		
	Н. контр.	Гордеева		11-89		
	Гл.спец.	Ройзман		11-89	Топливоподача. Шлакозолоудаление. Разрезы	САНТЕХНИИПРОЕКТ
Инв.№	Рук.гр.	Зайцева		11-89		
	Исполн.	Редкоречев		11-89		

Альбом 4

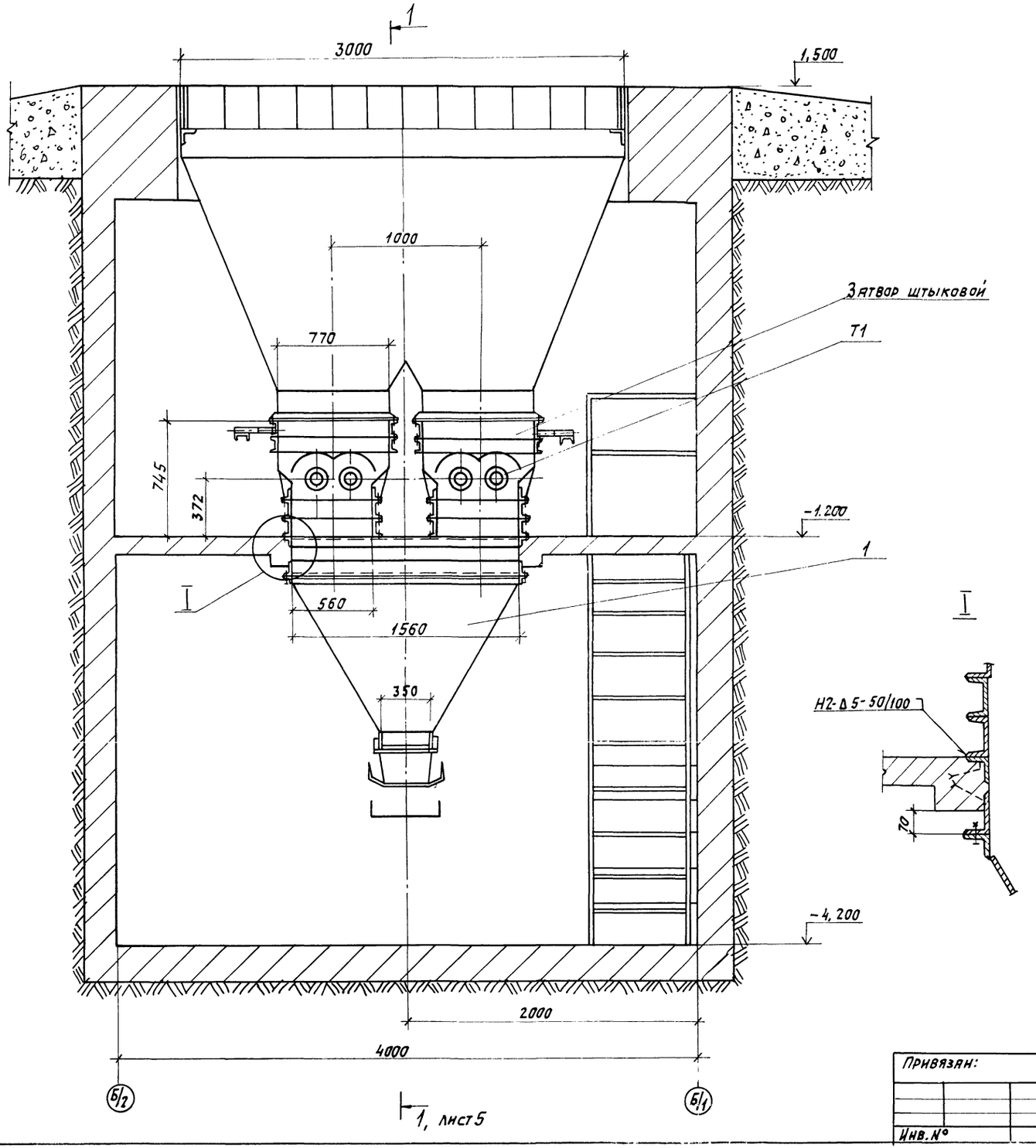

Марка поз.	Обозначение	Наименование	Кол.	Масса, ед. кг	Примеч.
Т1	ВДП-15	Винтовая дробилка-			
		-питатель	2	1500	
1	5Т3.00.00.000, ал.6	Воронка типа-Т	1	205,5	

1. Монтаж оборудования производить в соответствии с инструкциями заводов-изготовителей.
2. Затвор штыковой входит в комплект поставки ВДП-15 и предназначен для отсечения потока угля во время ремонта дробилок.

Привязан:

Инв. №

ГИП	Ройзман		VI-89	ТП903-1-273.89 ТП
Нач. отд.	Михалевский		VI-89	Котельная с 4 котлоагрегатами "Братск-М" для сельскохозяйственного строительства. Приемно-дробильное устройство. Общий вид.
Н. контр.	Гордеева		VI-89	
Гл. спец.	Ройзман		VI-89	
Рук. гр.	Зайцева		VI-89	
Исполн.	Редкочев		VI-89	

Стадия	Лист	Листов
Р	4	

САНТЕХНИИПРОЕКТ

Инв. № подл. | Подп. и дата | Взам. инв. №

Альбом 4

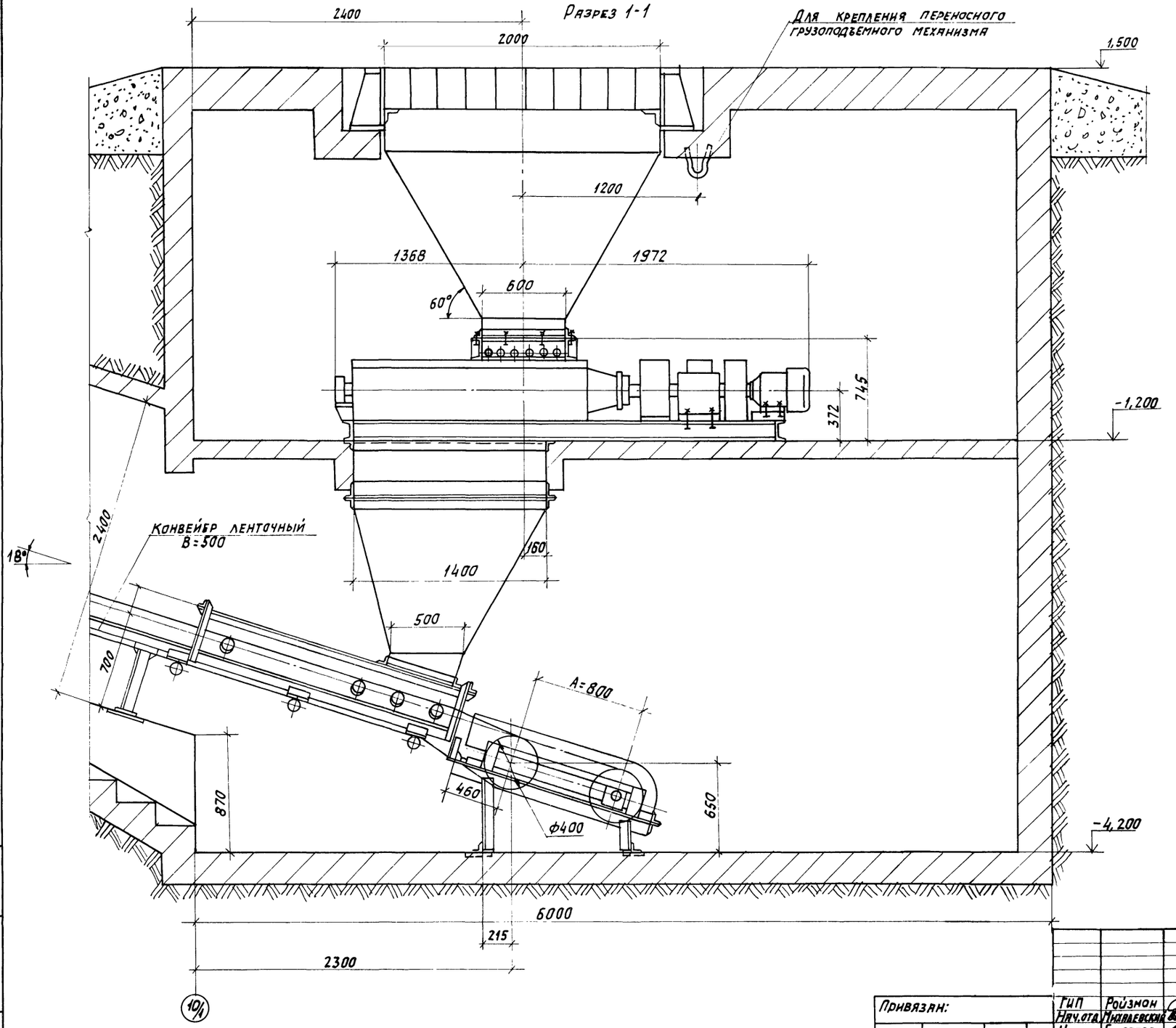

				ТП903-1-273.89		ТП	
Привязан:	ГИП	Ройзман	VI-89	Котельная с 4 котлоагрегатами, „Братск-М" для сельскохозяйственного строительства.	Стадия	Лист	Листов
	Нач.отд.	Михалевский	VI-89		Р	5	
	Н.контр.	Гордеева	VI-89				
	Гл.спец.	Ройзман	VI-89	Приемно-дробильное устройство. Разрез 1-1.	САНТЕХНИИПРОЕКТ		
	Рук.гр.	Зайцева	VI-89				
Инв.№	Исполн.	Редкоречев	VI-89				

Инв.№ подл. | Подп. и дата | Взам.инв.№

Альбом 4

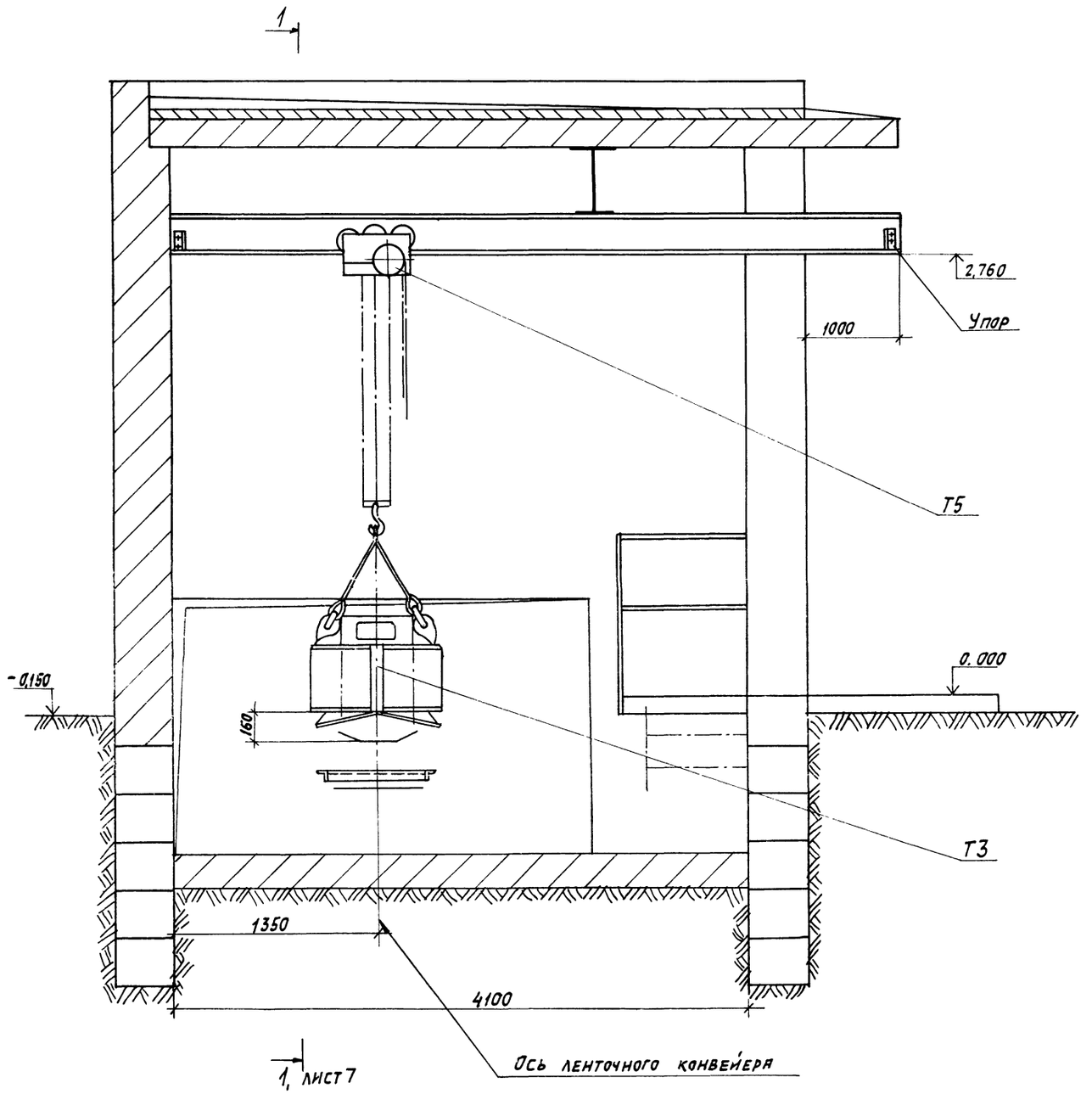

Марка. поз.	Обозначение	Наименование	Кол.	Масса ед. кг	Прим.
Т3	П100М	Железоотделитель подвесной электромагнитный	1	1500	
Т5	ТУ24.09.519-80Е	Таль передвижная шестеренная грузоподъемностью 2т	1	65	

1. Подвесной электромагнитный железоотделитель, предназначенный для извлечения ферромагнитных предметов из угля, подвешивается в соответствии с инструкцией завода-изготовителя на высоте 160 мм от ленты конвейера.
2. Питание обмотки возбуждения осуществляется от выпрямительного устройства. Управление - от кнопочного поста.
3. Отключение электромагнитного железоотделителя для его разгрузки осуществлять вне ленточного конвейера. При остановке ленточного конвейера железоотделитель не отключать.

				ТП903-1-273.89		ТП	
ГИП	Ройзман		VI-89	Котельная с 4 котлоагрегатами „Братск-М" для сельскохозяйственного строительства.	Стадия	Лист	Листов
Нач. отд.	Михалевский		VI-89		Р	6	
Н. контр.	Гордеева		VI-89				
Гл. спец.	Ройзман		VI-89	Установка электромагнитного железоотделителя. Общий вид.	САНТЕХНИИПРОЕКТ		
Рук. гр.	Зайцева		VI-89				
Исполн.	Редкоречев		VI-89				

Привязан:

Инв. №

Инв. № подл. | Подп. и дата | Взам. инв. №

23945-04 8

Копировал: [signature]

Формат А2

Альбом 4

Разрез 1-1

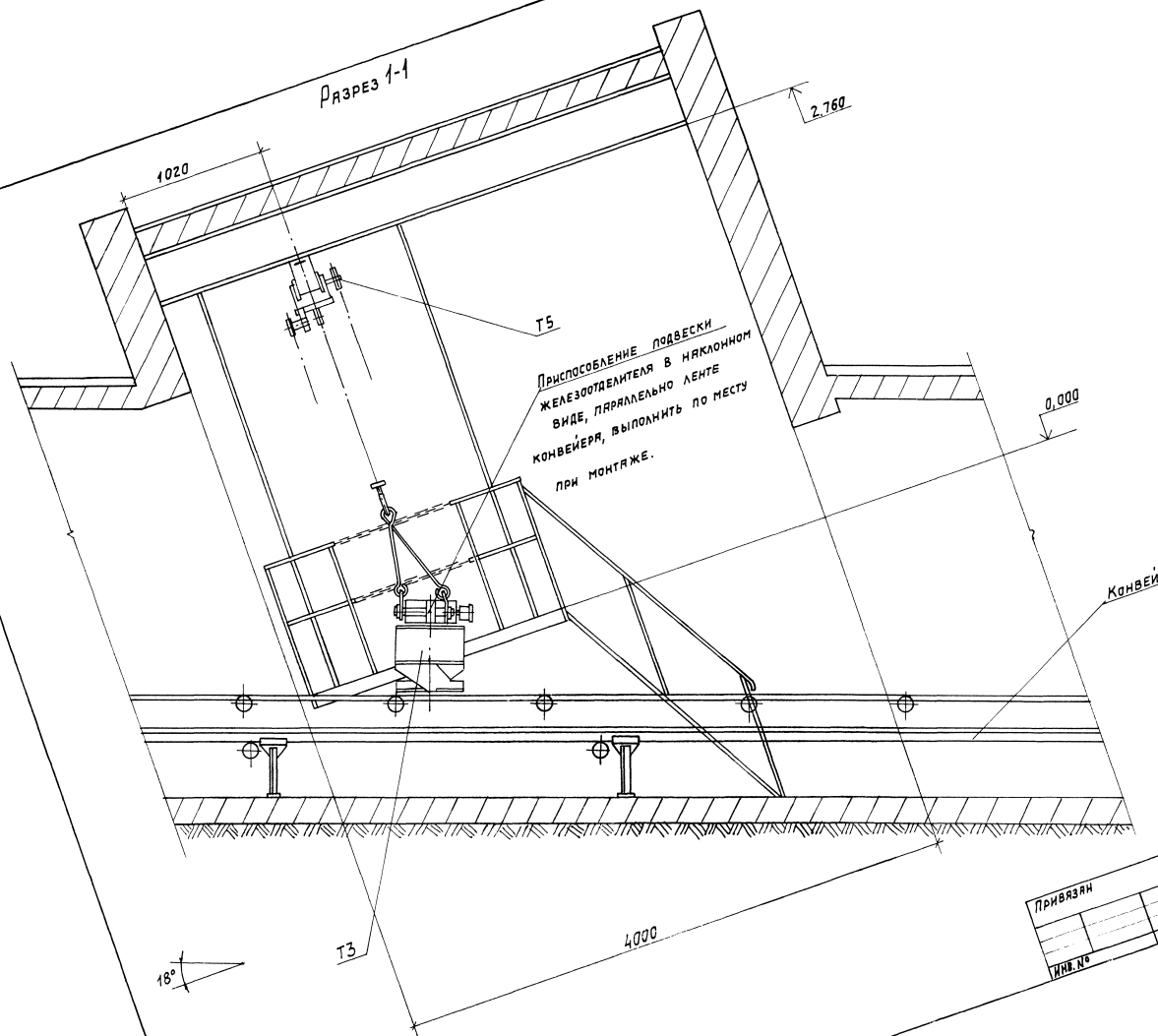

ГИП	Роизман		VI-89	Котельная с 4 котлоагрегатами "Братск-1" для сельскохозяйственного строительства.
Нач.отд.	Николаевский		VI-89	
Н.контр.	Гордеева		VI-89	
Гл.спец.	Роизман		VI-89	Установка электромагнитного железоотделителя. Разрез 1-1.
Рук.гр.	Зайцева		VI-89	
Исполн.	Реакторчев		VI-89	

ТП903-1-273.89

Стадия	Лист	Листов
Р	7	

САНТЕХНИИПРОЕКТ

Привязан

Инв.№

Инв.№ подл. | Подп. и дата | Взам.инв.№

23945-04 9

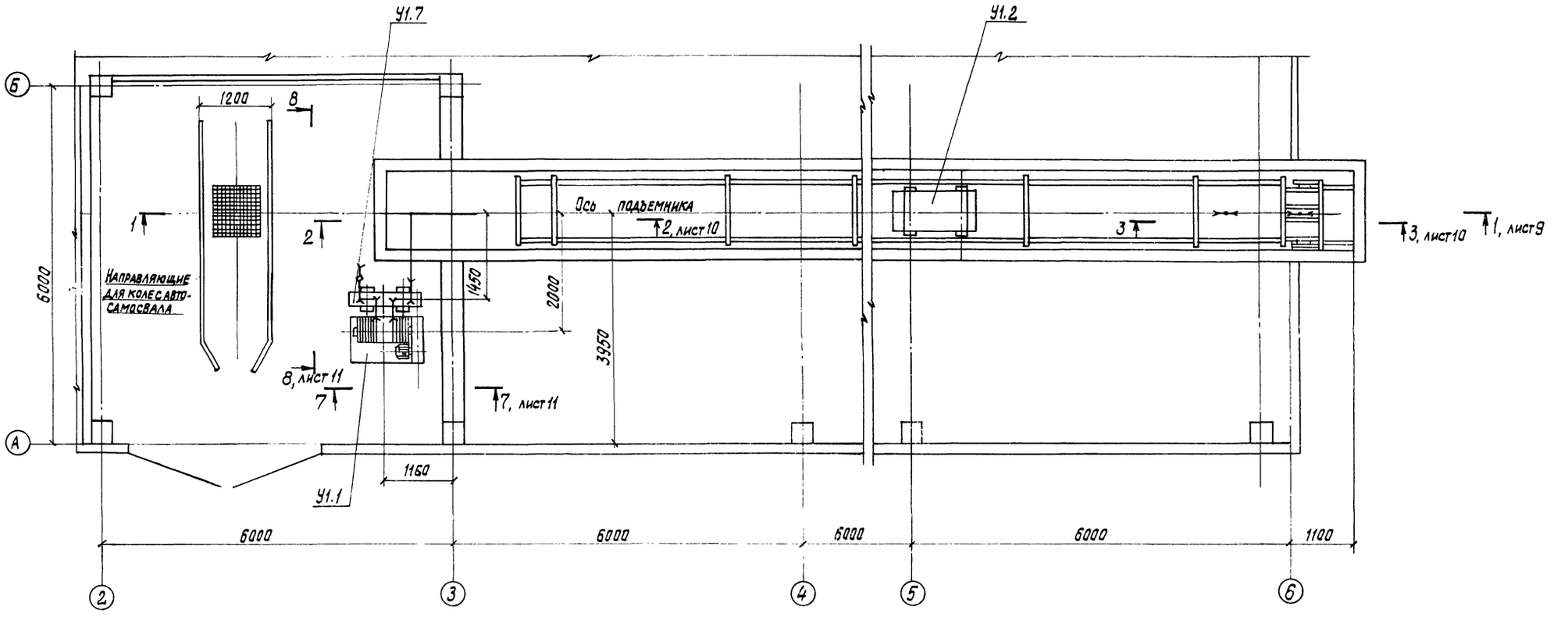

Марка поз.	Обозначение	Наименование	Кол.	Масса ед. кг.	Примеч.
У1	ПСК-0,5-75°	Подъемник скреперно-			
		ковшовый	1	7500	
		В том числе:			
		на один комплект			
		подъемника:			
У1.1		Лебедка	1		
У1.2		Ковш V=0,5 м³	1		
У1.3		Участок головной	1		
У1.4		Участок поворотный	1		
У1.5		Участок хвостовой	1		
У1.6		Участок прямолинейный			
		L=3000	9		

Марка поз.	Обозначение	Наименование	Кол.	Масса ед. кг.	Примеч.
У1.7		Устройство натяжное	1		
У1.8		Блок Ф300 с рамой	8		
У1.9		Блок Ф160 с рамой	3		
У1.10		Ограждение холостого			
		каната	10	—	
У1.11		Устройство выключающее	1		
У1.12		Затвор односекторный			
		500×800	1		
У1.13		Канат 16,5-Г-ЖС-О-Н-160			
		ГОСТ 2688-80	—	—	L=250м
1	5Т7.00.00.000, ал.6	Рама опорная	1	1082	

Марка поз.	Обозначение	Наименование	Кол.	Масса ед. кг.	Примеч.
2	5Т8.00.00.000, ал.6	Рама типа I	2	18,5	

ТП 903-1-273.89 ТП

ГИП	Ройзман		VI-89	Котельная с 4 котлоагрегатами „Братск-М" для сельскохозяйственного строительства	Стадия Р; Лист 8; Листов
Нач. отд.	Михалевский		VI-89		
Н. контр.	Гордеева		VI-89		
Гл. спец.	Ройзман		VI-89	Установка подъемника для шлакоудаления. План.	САНТЕХНИИПРОЕКТ
Рук. гр.	Зайцева		VI-89		
Исполн.	Редкоречев		VI-89		

Привязан:

Инв. №

Инв. № подл. | Подпись и дата | Взам. инв. №

Копировал Кульбакина 23945-04 10 Формат А2

Альбом 4

Разрез 1-1

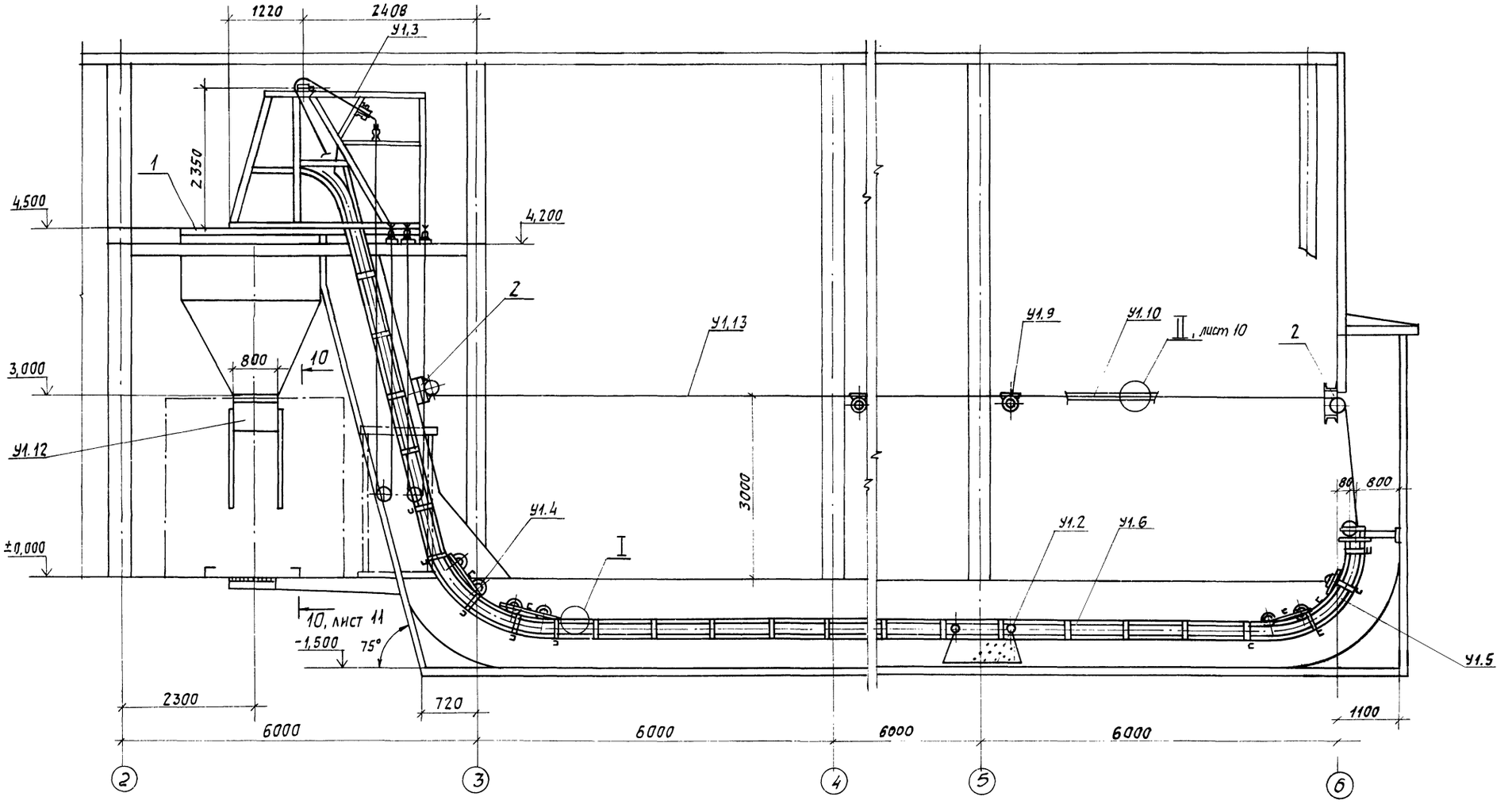

Техническая характеристика		
1	Производительность, т/ч	до 0,5
2	Емкость ковша, м³	0,5
3	Угол подъема, град.	75
4	Скорость движения ковша, м/с	0,5
5	Мощность эл.двигателя лебедки, квт	11

Взам. инв. N | Подп. и дата | Инв. N подл.

Привязан:

Инв. N°

ГИП	Ройзман		VI-89	ТП 903-1-273.89 ТП
Нач. отд.	Михалевский		VI-89	Котельная с 4 котлоагрегатами "Братск-М" для сельскохозяйственного строительства. Стадия: Р; Лист: 9; Листов:
Н. контр.	Гордеева		VI-89	
Гл. спец.	Ройзман		VI-89	Установка подъемника для шлакоудаления. Разрез 1-1.
Рук. гр.	Зайцева		VI-89	САНТЕХНИИПРОЕКТ
Исполн.	Редкоречев		VI-89	

23945-04 11

Копировал: Павел- Формат А2

Альбом 4

Разрез 2-2

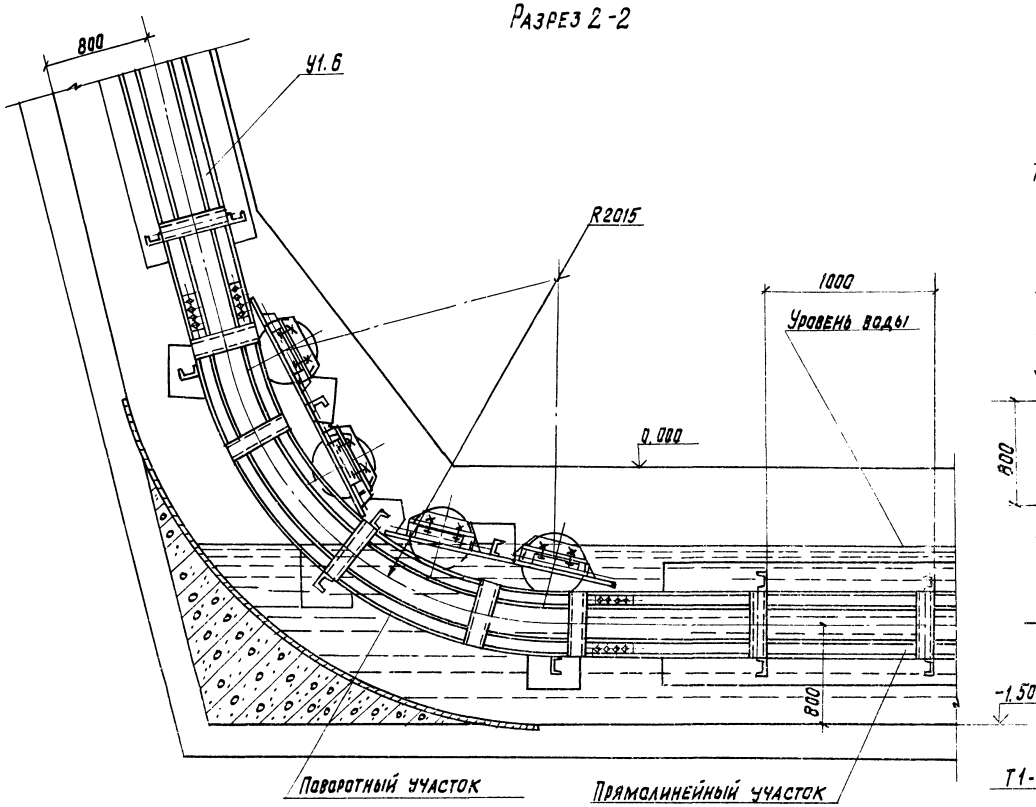

Разрез 3-3

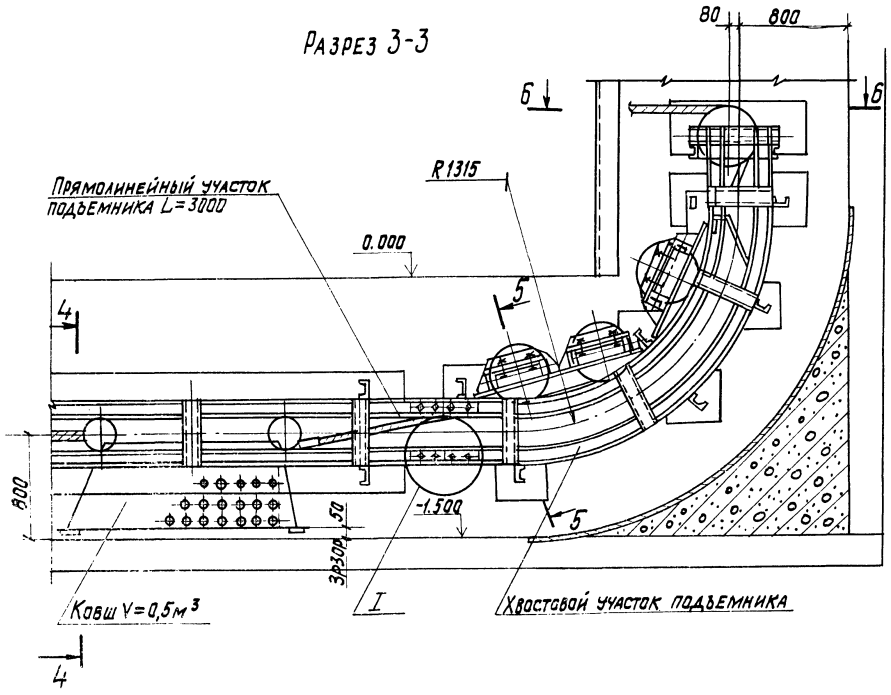

Разрез 4-4

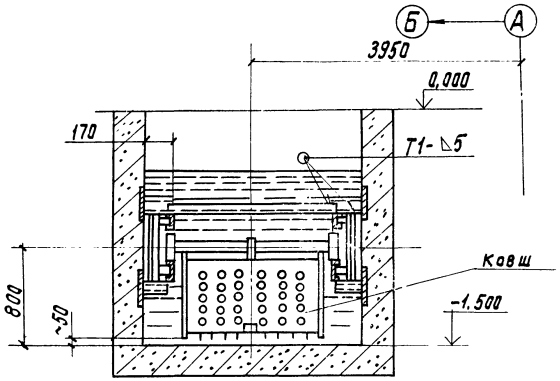

Разрез 5-5

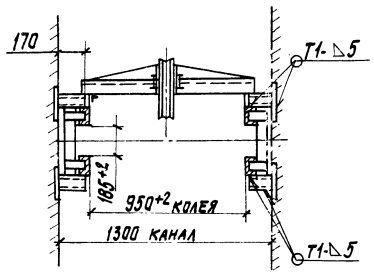

Разрез 6-6

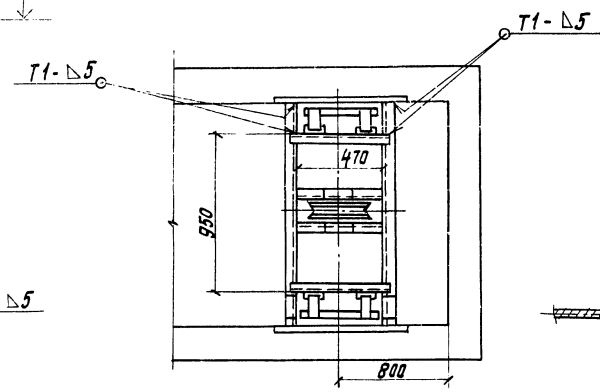

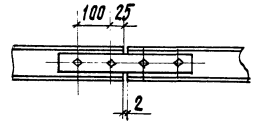

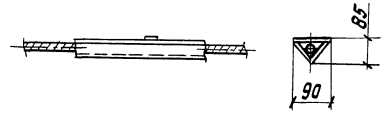

					ТП903-1-273.89	ТП	
Привязан:	ГИП	Ройзман		VI-89	Котельная с 4 котлоагрегатами „Братск-М" для сельскохозяйственного строительства. Установка подъемника для шлакоудаления. Разрезы 2-2, 3-3; 4-4; 5-5; 6-6. Узлы I÷II.	Стадия: Р	Лист: 10	Листов:
	Нач. отд.	Михалевский		VI-89				
	Н. контр.	Гордеева		VI-89				
	Гл. спец.	Ройзман		VI-89				
	Рук. гр.	Зайцева		VI-89				
Инв. №	Исполн.	Редкофедеев		VI-89		САНТЕХНИИПРОЕКТ		

Копировал: Кульбакина 23945-04 12 Формат А2

Альбом 4

Разрез 7-7

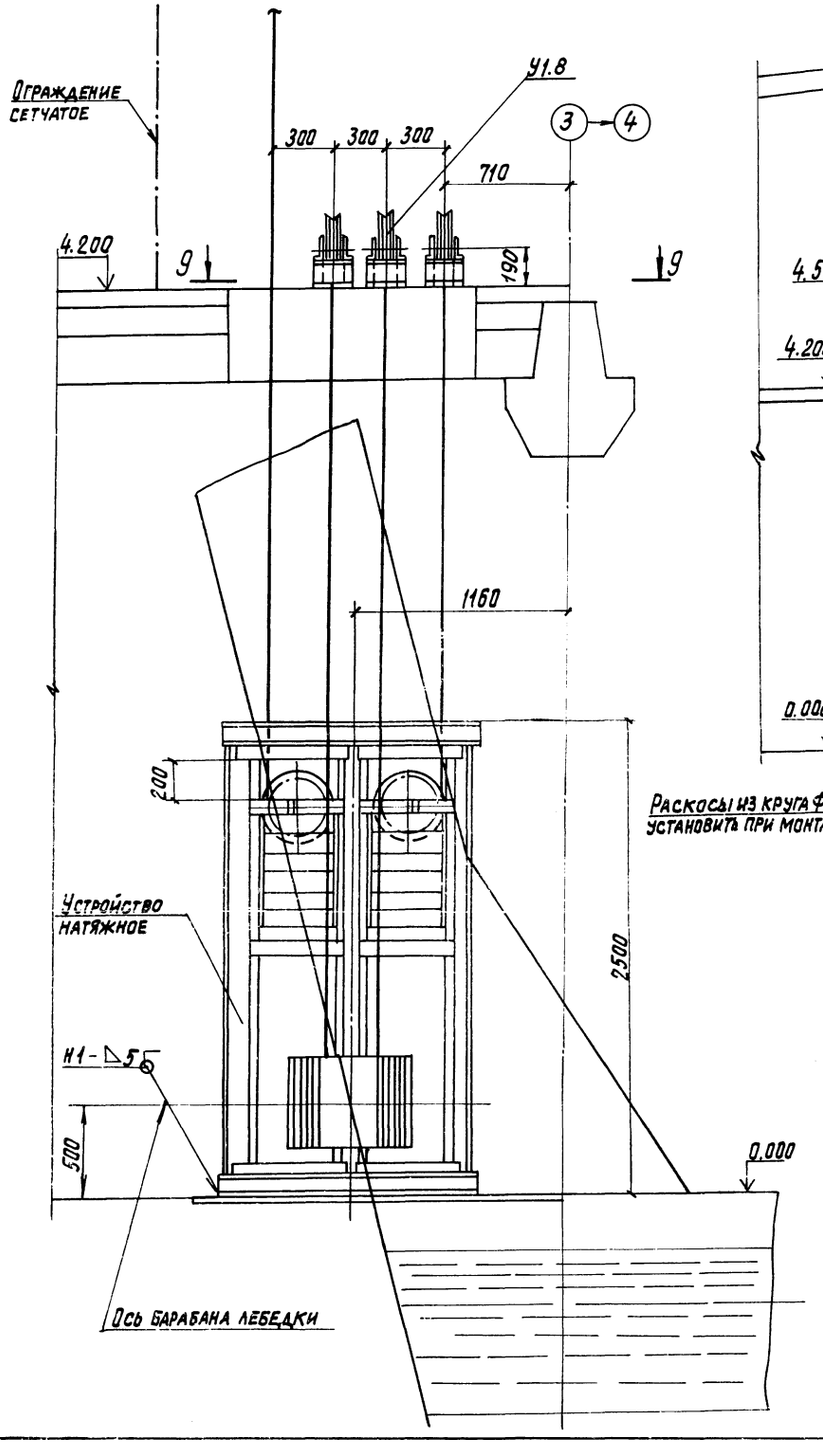

Разрез 8-8

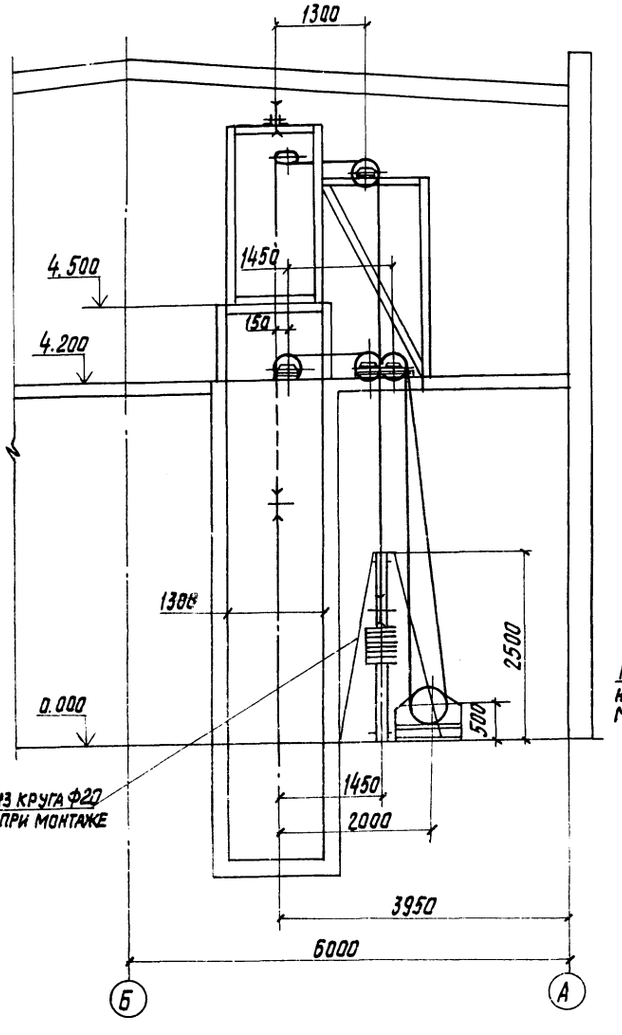

Разрез 9-9

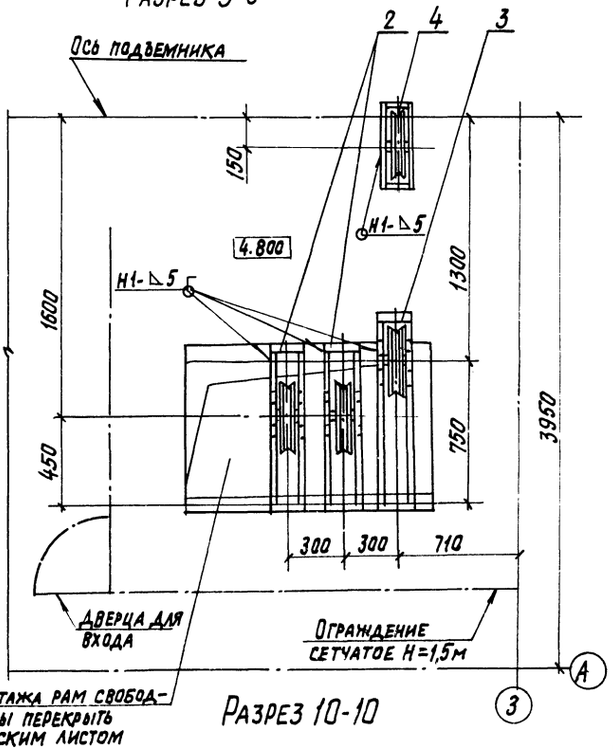

После монтажа рам свободные проемы перекрыть металлическим листом

Разрез 10-10

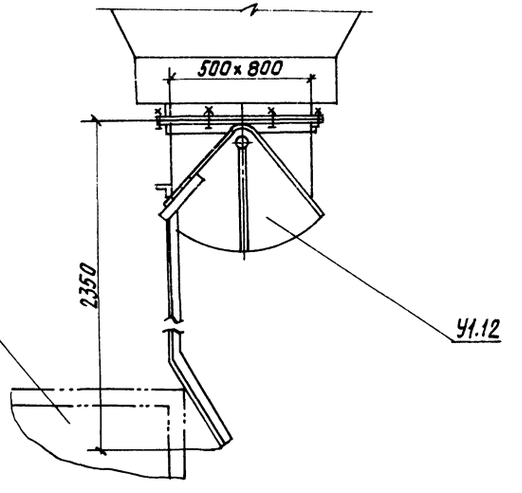

				ТП 903-1-273.89	ТП
Нач. отд.	Михалевский		VI-89	Котельная с 4 котлоагрегатами "Братск-М" для сельскохозяйственного строительства.	Стадия: Р; Лист: 11; Листов:
Н. контр.	Гордеева		VI-89		
Гл. спец.	Ройзман		VI-89	Установка подъемника для шлакоудаления.	САНТЕХНИИПРОЕКТ
Рук. гр.	Зайцева		VI-89		
Исполн.	Редкоречев		VI-89	Разрезы 7-7; 8-8; 9-9; 10-10	

Привязан:

Инв. №

Инв.№ подл. | Подп. и дата | Взам. инв.№

Альбом 4

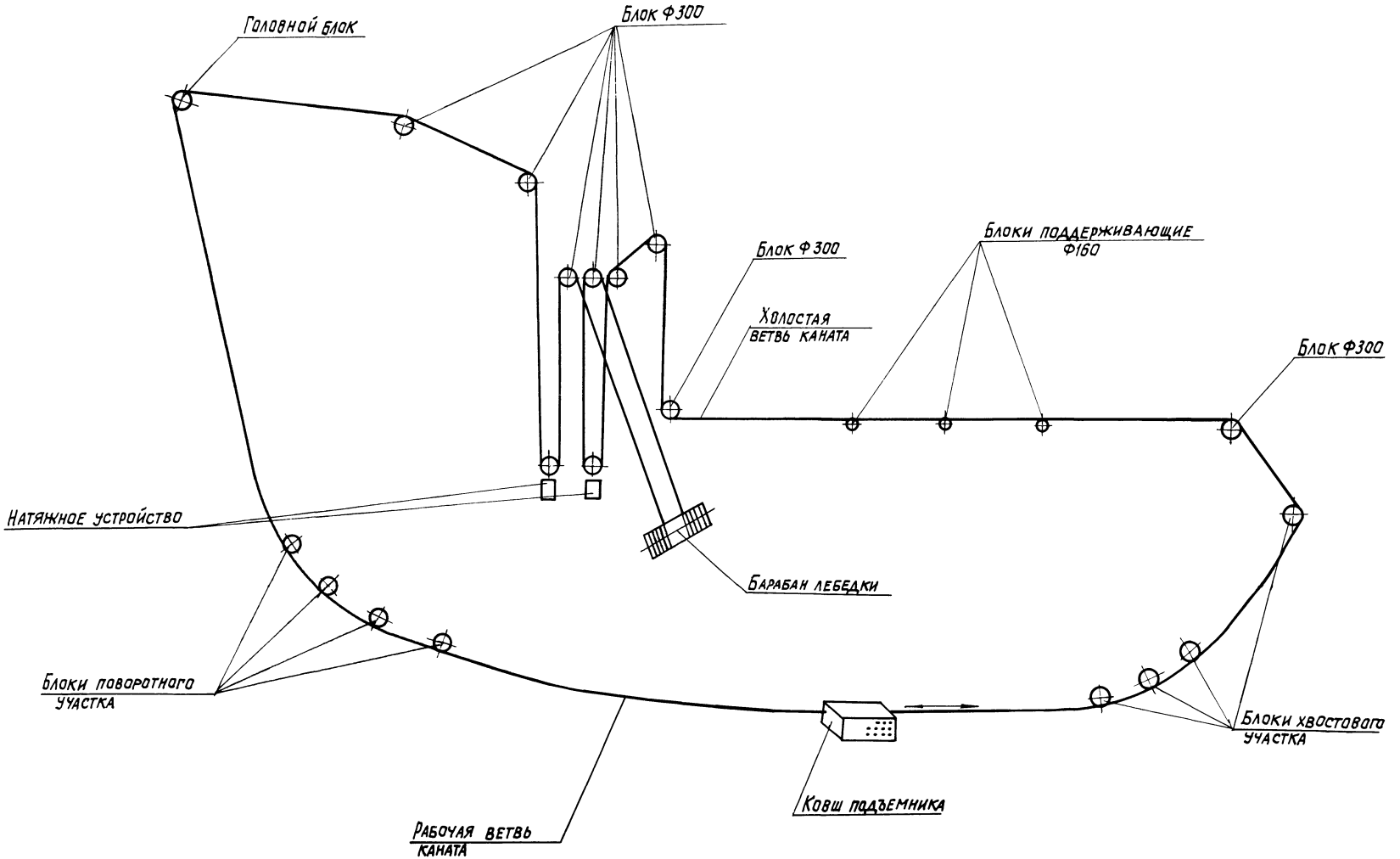

				ТП903-1-273.89		ТП	
Привязан:	ГИП	Ройзман		VI-89	Котельная с 4 котлоагрегатами „Братск-М" для сельскохозяйственного строительства.	Стадия	Лист	Листов
	Нач. отд.	Михалевский		VI-89		Р	12	
	Н. контр.	Гордеева		VI-89				
	Гл. спец.	Ройзман		VI-89	Установка подъемника для шлакоудаления.	САНТЕХНИИПРОЕКТ		
	Рук. гр.	Зайцева		VI-89				
Инв. №	Исполн.	Редкоречев		VI-89	Схема монтажа каната			

23945-04 (14) Копировал К. Ильбакина Формат А2

Инв. № подл. | Подп. и дата | Взам. инв. №

gost.e-ecolog.ru