ТИПОВОЙ ПРОЕКТ
903-1-235.87

КОТЕЛЬНАЯ С 4 КОТЛАМИ Е-1-9ГН
ТОПЛИВО – ПРИРОДНЫЙ ГАЗ

ЗДАНИЕ ИЗ СБОРНЫХ ЖЕЛЕЗОБЕТОННЫХ КОНСТРУКЦИЙ
АЛЬБОМ 3

ЧАСТЬ I

НЕТИПОВЫЕ ТЕХНОЛОГИЧЕСКИЕ КОНСТРУКЦИИ БЛОКИ ОБОРУДОВАНИЯ

gost.e-ecolog.ru

1331-03

ТИПОВОЙ ПРОЕКТ
903-1-235.87

КОТЕЛЬНАЯ С 4 КОТЛАМИ Е-1-9ГН
ТОПЛИВО – ПРИРОДНЫЙ ГАЗ

ЗДАНИЕ ИЗ СБОРНЫХ ЖЕЛЕЗОБЕТОННЫХ КОНСТРУКЦИЙ
АЛЬБОМ 3 ЧАСТЬ I

СОСТАВ ПРОЕКТА

АЛЬБОМ 1 Пояснительная записка
АЛЬБОМ 2 Тепломеханическая часть Водопровод и канализация
АЛЬБОМ 3 Нетиповые технологические конструкции
часть 1,2,3 Блоки оборудования
АЛЬБОМ 4 Архитектурные решения Конструкции железобетонные Конструкции металлические Отопление и вентиляция
АЛЬБОМ 5 Строительные изделия
АЛЬБОМ 6 Силовое электрооборудование Электрическое освещение Техническая документация НКУ
АЛЬБОМ 7 Регулирование и контроль
АЛЬБОМ 8 Щиты автоматизации
АЛЬБОМ 9 Спецификации оборудования
АЛЬБОМ 10 часть 1,2 Сметы
АЛЬБОМ 11 часть 1,2 Ведомости потребности в материалах

ПРИМЕНЕННЫЕ ТИПОВЫЕ ПРОЕКТЫ

ТП 907-2-221 АЛЬБОМ I,II Металлические трубы для отвода дымовых газов с температурой до +350°С
Поставщик ЦИТП г. Москва

РАЗРАБОТАН
ГПИ, Казахский Сантехпроект
Главный инженер Шульц Г.Н.
Главный инженер проекта Кутлиметов Р.Т.

Утвержден и введен в действие
ГПИ Сантехпроект
Протокол № 16/КУ-86
от 27 ноября 1986г

Содержание альбома

Обозначение	Наименование	Стр
	Содержание	2
В15Ц-054 00 000 ВП	Газоходы котлов Ведомость покупных изделий	3
В15Ц-054 00 000 ВС	Газоходы котлов Ведомость спецификации	
В15Ц-054 00 000	Газоходы котлов	4
В15Ц-054 00 001	фланец	
В15Ц-054 00 000 СБ	Газоходы котлов	5,6
В15Ц-054 01 000	Переход с фланцем	7
В15Ц-054 01 000 СБ	Переход с фланцем	
В15Ц 054 01 001	фланец	
В15Ц 054 01 002	Переход	8
В15Ц-054 02 000	короб	
В15Ц 054 02 001	фланец	
В15Ц-054 02 000 СБ	короб	9
В15Ц 054 02 002	Патрубок	
В15Ц-054 03 000	короб	
В15Ц-054 03 000 СБ	короб	10
В15Ц-054 03 001	фланец	
В15Ц-054 03 002	Патрубок	
В15Ц-054 04 000	Утка	11
В15Ц 054 04 000 СБ	Утка	
В15Ц 054 04 001	Стакан	
В15Ц-054 04 002	Патрубок	12
В15Ц 054 05 000	Тройник	
В15Ц 054 05 000 СБ	Тройник	
В15Ц-054 05 001	Патрубок	13
В15Ц-054 06 000	вставка	14
В15Ц-054 06 000 СБ	Вставка	
В15Ц 054 06 001	фланец	
В15Ц-054 07 000	Отвод 45°	15
В15Ц-054 07 000 СБ	Отвод 45°	
В15Ц 054 07 001	Стакан	
В15Ц 054 08 000	Тройник	
В15Ц-054 08 000 СБ	Тройник	16
В15Ц-054 08 001	Патрубок	
В15Ц-054 08 002	Патрубок	
В15Ц-054 09 000	Патрубок	17
В15Ц 054 09 000 СБ	Патрубок	
В15Ц 054 09 001	фланец	
В15Ц 054 10 000	Отвод	18
В15Ц 054 10 000 СБ	Отвод	
В15Ц-054 10 001	Секция	19
В15Ц-054 10 002	Секция	
В15Ц 054 10 003	Секция	
В15Ц 054 10 004	фланец	
В15Ц 054 10 005	Ребро	20
В15Ц 054 10 006	Поперечина	
В15Ц-054 11 000	Отвод 45°	
В15Ц-054 11 000 СБ	Отвод 45°	
В15Ц-054 11 001	Стакан	21
В15Ц-054 12 000	Отвод 90°	
В15Ц-054 12 000 СБ	Отвод 90°	
В15Ц-054 12 001	Звено	
В15Ц-054 13 000	Стойка	22
В15Ц 054 13 000 СБ	Стойка	
В15Ц-054 13 001	Пластина	
В15Ц-054 00 002	Переход	23
В15Ц-054 00 003	Прокладка	
В15Ц 054 00 004	Прокладка	
В15Ц-054 00 005	Прокладка	24
В15Ц-054 00 006	Прокладка	
В15Ц-054 00 007	Прокладка	
В15Ц-054 00 008	Прокладка	
В16Е-070 00 000 ВС	Люк. Ведомость спецификаций	25

Обозначение	Наименование	Стр
В16Е-070 00 000 ВП	Люк Ведомость покупных изделий	25
В16Е-070 00 000	Люк	26
В16Е-070 00 000 СБ	Люк	
В16Е-070 00 001	Прокладка	
В16Е-070 01 000	Корпус	27
В16Е 070 01 000 СБ	Корпус	
В16Е-070 01 001	фланец	
В16Е-070 02 000	Крышка	28
В16Е 070 02 000 СБ	крышка	
В16Е 070 02 001	ручка	
В16Е-071 00 000	Патрубок фланцевый	29
В16Е 071 00 000 СБ	Патрубок фланцевый	30
В16Г 072 00 000	Отвод фланцевый	29
В16Е 072 00 000 СБ	Отвод фланцевый	30

Инв. № подл.

Типовой проект 903-1-235.87 альбом 3, часть 1

Копия верна 631-73

№ п/п	Обозначение	Наименование	Куда входит: Обозначение		Общее кол.	Примечание
1	В15И-054 00 000	Газоходы котлов			1	
2	В15И-054 01 000	Переход с фланцем	В15И-054 00.000	1	1	
3	В15И-054 02.000	Короб	В15И-054 00 000	1	1	
4	В15И-054.03.000	Короб	В15И-054 00 000	1	1	
5	В15И-054.04.000	Утка	В15И-054.00 000	1	1	
6	В15И-054 05.000	Тройник	В15И-054.00.000	1	1	
7	В15И-054 06 000	Вставка	В15И-054 00.000	1	1	
8	В15И-054 07.000	Отвод 45°	В15И-054.00 000	2	2	
9	В15И-054.08.000	Тройник	В15И-054 00.000	2	2	
10	В15И-054.09.000	Патрубок	В15И-054.00.000	4	4	
11	В15И-054.10.000	Отвод	В15И-054.00 000	4	4	
12	В15И-054.11.000	Отвод 45°	В15И-054.00.000	2	2	
13	В15И-054.12.000	Отвод 90°	В15И-054.00.000	2	2	
14	В15И-054 13 000	Стойка	В15И-054.00.000	4	4	
15						
16						
17						
18						
19						
20						

Изм	Лист	№ докум	Подп	Дата
Разраб		Бушина		
Провер		Федоров		
Нач отд		Федоров		
Н контр		Бушина		
Утв		Федоров		

В15И-054 00.000ВС

Газоходы котлов

Ведомость спецификаций

Лит | Лист | Листов 1

Госстрой СССР Казахский САНТЕХПРОЕКТ

Формат А3

Типовой проект 903-1-235 87, альбом 3, часть 1

№ строки	Наименование	Код ОКП	Обозначение документа на поставку	Поставщик	Куда входит (обозначение)	Количество: На изделие	В комплекты	На регулир.	Всего	Примечание
1	Клапан круг-			Ангарский завод						
2	лый ф350	31 1383 2102	05 ПГВУ 292-80	КВОиТ	В15И-054.00 000	4			4	
3	Компенсатор									
4	прямоугольный			Алма-Атин-						
5	двухлинзовый			ский завод						
6	400×600 с фланцами	31 1315 1507	05 ПГВУ 247-76	КВОиТ	В15И-054 00.000	1			1	
7	Компенсатор круг-			Алма-Атин-						
8	лый двухлинзовый			ский завод						
9	ф600 с фланцами	31 1315 1122	08 ПГВУ 243-76	КВОиТ	В15И-054 00.000	1			1	
10	Компенсатор			Алма-Атин-						
11	круглый однолин-			ский завод						
12	зовый ф350	31 1315 1122	09 ПГВУ 334-79	КВОиТ	В15И-054.00.000	4			4	
13										
14	Крепежные									
15	изделия									
16										
17	Болт М16×45 58		ГОСТ 7798-70		В15И-054.00.000	124			124	
18	Гайка М16.5		ГОСТ 5915-70		В15И-054.00.000	124			124	
19	Шайба 16.01		ГОСТ 11371-78		В15И-054.00.000	124			124	
20										
21										

Изм	Лист	№ докум	Подп	Дата
Разраб		Бушина		
Провер		Федоров		
Нач отд		Федоров		
Н контр		Бушина		
Утв		Федоров		

В15И-054.00.000ВП

Газоходы котлов

Ведомость покупных изделий

Лит | Лист | Листов 1

Госстрой СССР Казахский САНТЕХПРОЕКТ

Формат А3

1331 03

Формат	Зона	Поз	Обозначение	Наименование	Кол.	Примечание
		27		Гайка М16 5		
				ГОСТ 5915-70	124	0,033 кг
		28		Шайба 16 01		
				ГОСТ 11371-78	124	0,011 кг
				Прочие изделия		
		29		Компенсатор прямоугольный двухлинзовый 400×600 с фланцами		
				05 ПГВУ 247-76	1	23,6 кг
		30		Компенсатор круглый двухлинзовый ф600 с фланцами		
				08 ПГВУ 243-76	1	26,9 кг
		31		Компенсатор круглый однолинзовый ф350		
				09 ПГВУ 334 79	4	18,2 кг
		32		Клапан круглый ф350		
				05 ПГВУ 292-80	4	63 кг
				Материалы		
		33		Круг 5 ГОСТ 2590-71 / Ст.3 ГОСТ 535 79	120 м	18,5 кг

Изм. Лист. № докум. Подп. Дата

В15И-054 00 000

Лист 3

Формат А4

Копия в фиг. 6 ...

4

Формат	Зона	Поз	Обозначение	Наименование	Кол.	Примечание
				Детали		
А4		14	В15И-054 00 001	Фланец	1	9,75 кг
		15	-01	Фланец	1	9,6 кг
А3		16	В15И-054 00 002	Переход	2	14,8 кг
А4		17	В15И-054 00 003	Прокладка	1	0,77 кг
А4		18	В15И-054 00 004	Прокладка	2	0,51 кг
А4		19	В15И-054 00 005	Прокладка	1	0,33 кг
А4		20	В15И 054 00 006	Прокладка	1	0,33 кг
А4		21	В15И-054 00 007	Прокладка	8	0,2 кг
А4		22	В15И-054 00 008	Прокладка	4	0,2 кг
Б4		23	В15И-054 00 009	Патрубок		
				Труба 377×5 ГОСТ 10704 76 / В ВСт3 ГОСТ 10705-80		
				ℓ=2225	2	102 кг
Б4		24	В15И 054 00 010	Патрубок		
				Труба 377×5 ГОСТ 10704 76 / В-ВСт3 ГОСТ 10705-80		
				ℓ-407	2	18,6 кг
Б4		25	В15И-054 00 011	Патрубок		
				Труба 377×5 ГОСТ 10704 76 / В ВСт3 ГОСТ 10705-80		
				ℓ-165	2	
				Стандартные изделия		
		26		Болт М16×45 58		
				ГОСТ 7798-70	124	0,106 кг

Изм. Лист. № докум. Подп. Дата

В15И-054 00 000

Лист 2

Формат А4

В15И-054 00 001

(√)

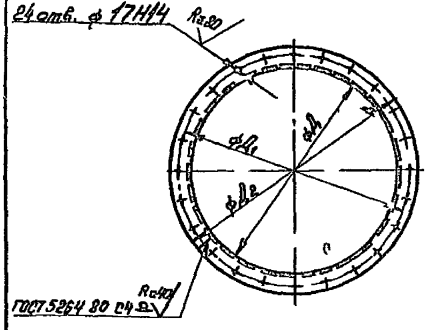

Обозначение	Размеры в мм Д	Д1	Д2	Lразв	Масса кг
В15И 054 00 001	643	713	769	2027	9,75
-01	632	702	758	1992	96

1 Предельные отклонения размеров $\pm \frac{УТ14}{2}$ по ГОСТ 25347-82

2 Шероховатость кромок реза Rz160

3 Электрод 942 ГОСТ 9467-75

Типовой проект 903 1 235 87, альбом 3 часть 1

Изм.	Лист	№ докум.	Подп.	Дата
Разраб.	Бушина			
Пров.	Федоров			
Т. контр.	Федоров			
Н. контр.	Бушина			
Утв.	Федоров			

В15И-054 00 001

Фланец

Лит. Масса Масштаб: Ст табл 1 10

Лист Листов 1

Уголок 63×63×5 ГОСТ 8509 72 / ВСт3 ГОСТ 535-79

Госстрой СССР Казахский Сантехпроект

Формат А4

Формат	Зона	Поз	Обозначение	Наименование	Кол.	Примечание
				Документация		
2×А2			В15И-054 00 000СБ	Сборочный чертеж		
А3			В15И-054 00 000ВС	Ведомость спецификаций		
А3			В15И-054 00 000ВП	Ведомость покупных изделий		
				Сборочные единицы		
А4		1	В15И-054 01 000	Переход с фланцем	1	30 кг
А4		2	В15И 054 02 000	Короб	1	225 кг
А4		3	В15И-054 03 000	Короб	1	416,5 кг
А4		4	В15И-054 04 000	Утка	1	133 кг
А4		5	В15И-054 05 000	Тройник	1	37,5 кг
А4		6	В15И-054 06 000	Вставка	1	35 кг
А4		7	В15И-054 07 000	Отвод 45°	2	26 кг
А4		8	В15И-054 08 000	Тройник	2	72 кг
А4		9	В15И-054 09 000	Патрубок	4	22 кг
А4		10	В15И-054 10 000	Отвод	4	55 кг
А4		11	В15И-054 11 000	Отвод 45°	2	20 кг
А4		12	В15И-054 12 000	Отвод 90°	2	40 кг
А4		13	В15И-054 13 000	Стойка	4	22,5 кг

Изм.	Лист	№ докум.	Подп.	Дата
Разраб.	Бушина			
Провер.	Федоров			
Нач. отд.	Федоров			
Н. контр.	Бушина			
Утв.	Федоров			

В15И-054 00 000

Газоходы котлов

Лит. Лист 1 Листов 3

Госстрой СССР Казахский САНТЕХПРОЕКТ

Формат А4

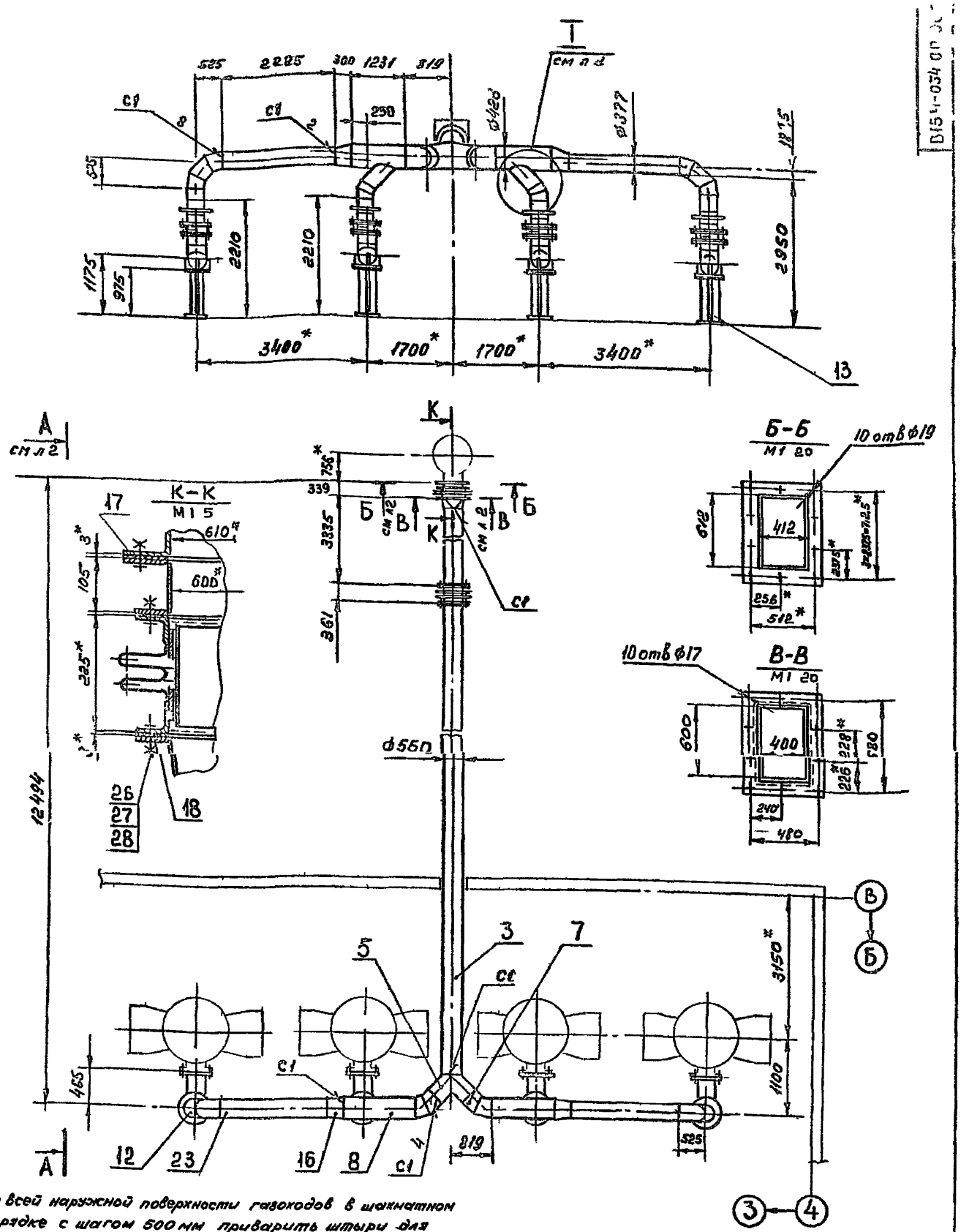

1 По всей наружной поверхности газоходов в шахматном порядке с шагом 500 мм приварить штыри для крепления теплоизоляции длиной 200 мм из круглой стали ф 5 мм по ГОСТ 2590-71 (см спецификацию раздел „Материалы", поз 33).

2 * Размер для справок.

3 ** Размер уточнить по месту

4 Предельные отклонения размеров $\pm \frac{IT14}{2}$ по ГОСТ 25347-82 и ГОСТ 25348 82

5 Шероховатость кромок реза Rz 160

6 Сварные швы по ГОСТ 16037-80

7 Электрод Э42 ГОСТ 9467-75

Изм.	Лист	№ докум.	Подп.	Дата
Разраб.		Федоров		
Пров.		Федоров		
Т. контр.		Федоров		
Н. контр.		Бушина		
Утв.		Федоров		

В15И-054 00.000.СБ

Газоходы котлов

Лит.	Масса	Масштаб
	2240	1:50

Листов 2

ГОССТРОЙ СССР КАЗАНСКИЙ САНТЕХПРОЕКТ

Формат А2

Типовой проект 903-1-235.87 альбом 3 часть I

Инв. № подл. | Подп. и дата | Взам. инв. № | Инв. № дубл. | Подп. и дата

Котел Ср. в Бр-

Типовой проект 903-1-235.82, альбом 3 часть I

А-А

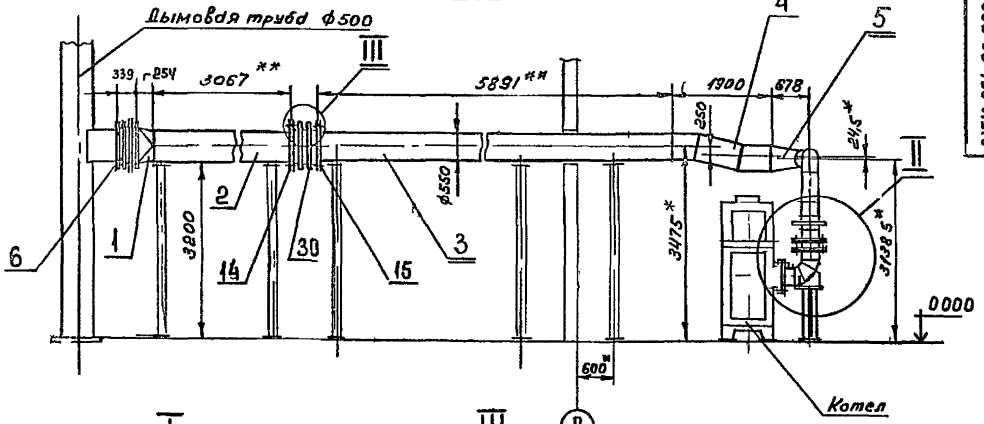

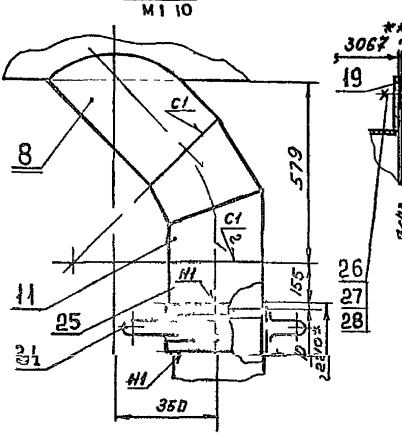

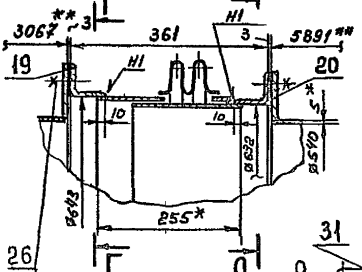

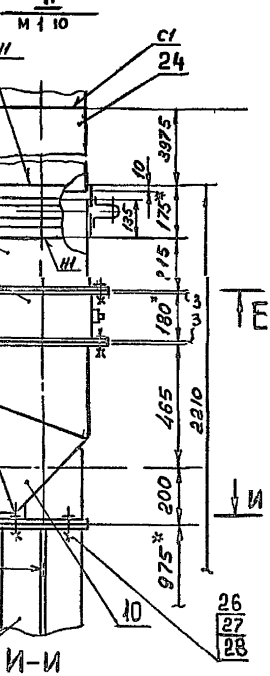

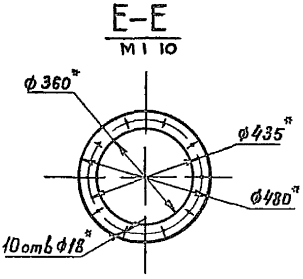

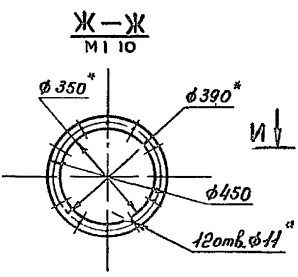

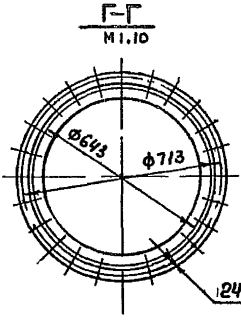

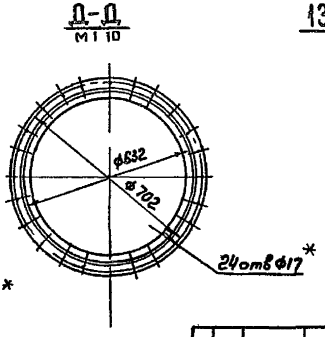

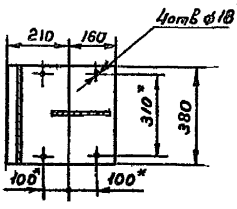

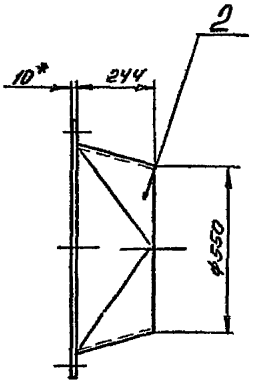

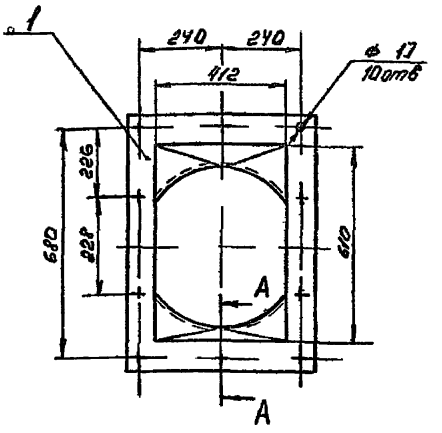

А - А
М 1:1



1 * Размер для справок

2 Предельные отклонения размеров $\pm \frac{JT14}{2}$ по ГОСТ 25347-82

3 Электрод Э 42 ГОСТ 9467-75

Изм.	Лист	№ докум.	Подп.	Дата	В15Ч-054 01 000 СБ			
Разраб.		Гуц			Переход с фланцем	Лит.	Масса	Масштаб
Пров.		Федоров					30	1:10
Т. контр.		Федоров				Лист	Листов 1	
Н. контр.		Бушина				Госстрой СССР Казахский САНТЕХПРОЕКТ		
Утв.		Федоров						

Формат А3

Типовой проект 903-1-235.83, альбом 3 часть 1

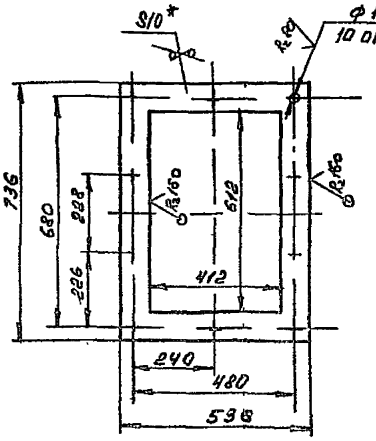

1 * Размер для справок

2 Предельные отклонения размеров $\pm \frac{JT14}{2}$ по ГОСТ 25347-82

Изм.	Л ст	№ докум.	Подп.	Дата	В15Ч-054 01 001			
Разраб.		Гуц			Фланец	Л т	Масса	Масштаб
Пров.		Федоров					114	1:10
Т. он р.		Федоров				Л ст	Листов 1	
Н. контр.		Бушина				Госстрой СССР Казахский САНТЕХПРОЕКТ		
Утв.		Федоров						

10 ГОСТ 19903-74
Лист В Ст 3 ГОСТ 14637-79

Формат А4

Формат	Поз.	Обозначение	Наименование	Кол.	Примечание
			Документация		
А3		В15Ч-054 01 000 СБ	Сборочный чертеж		
			Детали		
А4	1	В15Ч-054 01 001	Фланец	1	11,4 кг
А3	2	В15Ч-054 01 002	Переход	1	18,3 кг

Изм.	Лист	№ докум.	Подп.	Дата	В15Ч-054 01 000			
Разраб.		Гуц			Переход с фланцем	Лит.	Масса	Масштаб
Пров.		Федоров						
Нач. отд.		Федоров				Лист	Листов 1	
Н. контр.		Бушина				Госстрой СССР Казахский САНТЕХПРОЕКТ		
Утв.		Федоров						

Формат А3

1331-03

8

В15И-054.02.001

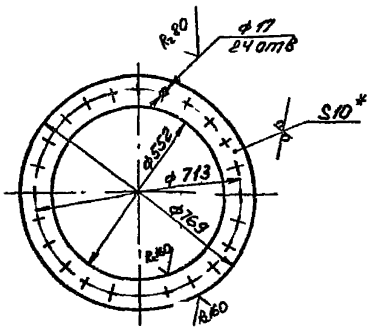

1. * Размер для справок
2. Предельные отклонения размеров $\pm\frac{\pi 14}{2}$ по ГОСТ 25347-82

Изм	Лист	№ докум	Подп	Дата
Разраб		Гуц		
Пров		Федоров		
Т контр		Федоров		
Н контр		Бушина		
Утв		Федоров		

В15И-054.02 001

Фланец

Лит	Масса	Масштаб
	17,1	1:10

Лист | Листов 1

Лист 10 ГОСТ 19903-74 / В Ст3 ГОСТ 14637-79

Госстрой СССР Казахский С.АНТЕХПРОЕКТ

Формат А4

Форм	Зона	Поз	Обозначение	Наименование	Кол	Примечание
				Документация		
А3			В15И-054 02.000СБ	Сборочный чертеж		
				Детали		
А4		1	В15И-054.02 001	Фланец	1	17,1 кг
А4		2	В15И-054 02 002	Патрубок	1	207,8 кг

В15И-054 02 000

Изм	Лист	№ докум.	Подп	Дата
Разраб.		Гуц		
Провер.		Федоров		
Нач.отд.		Федоров		
Н.контр.		Бушина		
Утв		Федоров		

Корабль

Лит	Лист	Листов
		1

Госстрой СССР Казахский С.АНТЕХПРОЕКТ

Формат А4

В15И-054.01.002

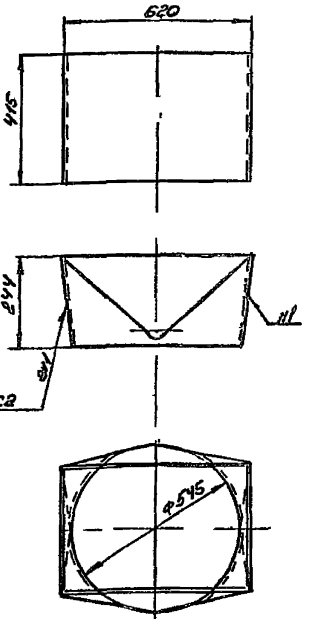

Развертка половины детали

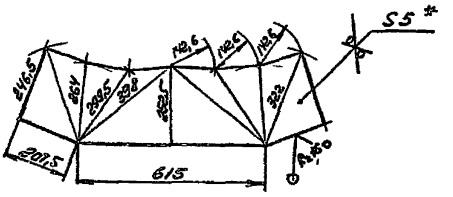

1 * Размер для справок
2. Предельные отклонения размеров $\pm\frac{\pi 14}{2}$ по ГОСТ 25347-82
3 Электрод Э42 ГОСТ 9467-75

В15И-054.01 002

Изм	Лист	№ докум.	Подп	Дата
Разраб		Гуц		
Пров.		Федоров		
Т контр.		Федоров		
Н. контр.		Бушина		
Утв		Федоров		

Переход

Лит	Масса	Масштаб
	18,3	1:10

Лист | Листов 1

Лист 5 ГОСТ 19903-74 / В Ст3 ГОСТ 14637-79

Госстрой СССР Казахский С.АНТЕХПРОЕКТ

Формат А3

Типовой проект 903-1-235 87, альбом 3, часть 1

Копия верна

1531-03

Стр.	Зона	Поз.	Обозначение	Наименование	Кол.	Примечание
				Документация		
13			В15И-054 03 000 СБ	Сборочный чертеж		
				Детали		
14		1	В15И-054 03 001	Фланец	1	16.5 кг
14		2	В15И-054 03 002	Патрубок	1	399.9 кг

Изм	Лист	№ докум	Подп	Дата
Разраб		Гуц		
Провер		Федоров		
Нач отд		Федоров		
Н контр		Бушина		
Утв		Федоров		

В15И-054 03 000

Короб

Лит	Лист	Листов
		1

Госстрой СССР Казахский САНТЕХПРОЕКТ

Формат А4

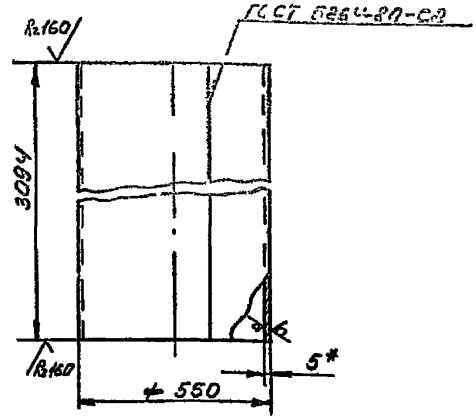

1 Развернутая длина детали - 1711 мм
2 *Размер для справок
3 Предельные отклонения размеров $\pm\frac{JT14}{2}$ по ГОСТ 25347-82
4 Электрод Э42 ГОСТ 9467-75

Изм	Лист	№ докум	Подп	Дата
Разраб		Гуц		
Пров		Федоров		
Т контр		Федоров		
Н контр		Бушина		
Утв		Федоров		

В15И-054 02 002

Патрубок

Лит	Масса	Масштаб
	207.8	1:10

Лист 5 ГОСТ 19903-74 / В Ст3 ГОСТ 14637-79

Госстрой СССР Казахский САНТЕХПРОЕКТ

Формат А4

В15И-054 02 000 СБ

Типовой проект 903 1 235 87, альбом 3 часть 1

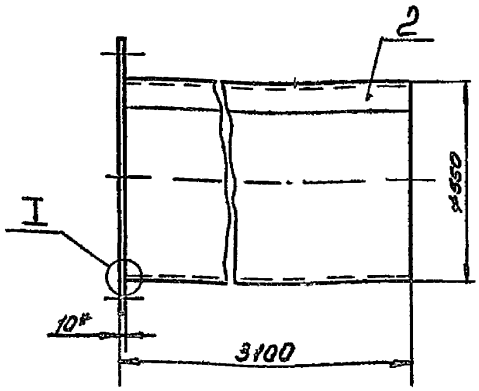

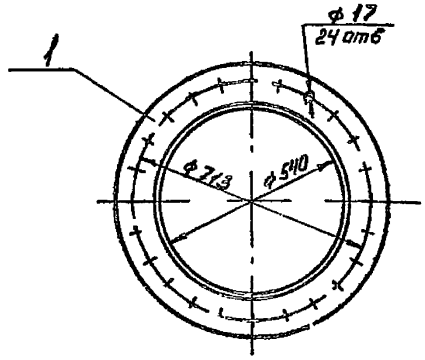

1 *Размер для справок
2 Отклонение от перпендикулярности фланца к оси патрубка не более 1мм
3 Предельные отклонения размеров $\pm\frac{JT14}{2}$ по ГОСТ 25347-82
4 Электрод Э42 ГОСТ 9467-75

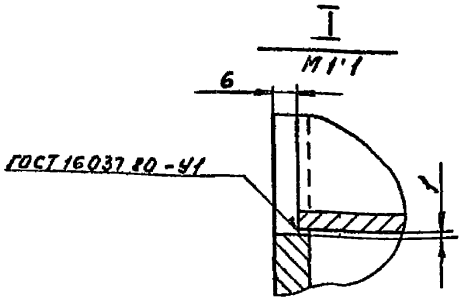

Изм	Лист	№ докум	Подп	Дата
Разраб		Гуц		
Пров		Федоров		
Т контр		Федоров		
Н контр		Бушина		
Утв		Федоров		

В15И-054 02 000 СБ

Короб

Лит	Масса	Масштаб
	225	1:10

Лист | Листов 1

Госстрой СССР Казахский САНТЕХПРОЕКТ

Формат А3

Копир Щетка

В15У-054 03 002

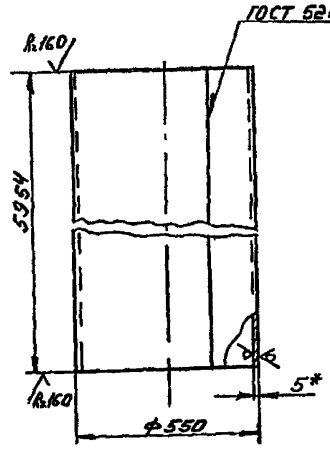

1 Развернутая длина детали - 11мм
2 *Размер для справок
3 Предельные отклонения размеров ± JT14/2 по ГОСТ 25347-82
4 Электрод Э42 ГОСТ 9467-75

Изм.	Л	№ докум.	Подп.	Дата	В15У-054 03 002		
Разраб.		Гуц			Патрубок	Лит.	Масса	Масштаб
Пров.		Федоров					399	1:10
Т. контр.		Федоров				Лист	Листов 1
Н. контр.		Бушина			Лист В Ст3 ГОСТ 14637-79	Госстрой СССР Казахский ПРОМТЕХПРОЕКТ
Утв.		Федоров				

Формат А4

В15У-054 03 001

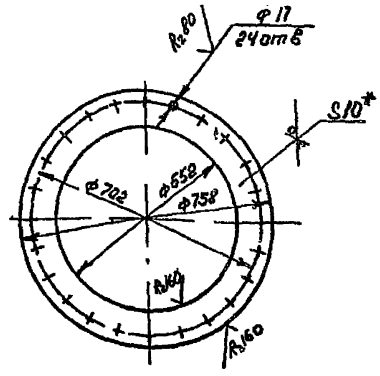

1 *Размер для справок
2 Предельные отклонения размеров ± JT14/2 по ГОСТ 25347-82

Изм.	Л	№ докум.	Подп.	Дата	В15У-054 03 001		
Разраб.		Гуц			Фланец	Лит.	Масса	Масштаб
Пров.		Федоров					16,5	1:10
Т. контр.		Федоров				Лист	Листов 1
Н. контр.		Бушина			Лист 10 ГОСТ 19903-74 В-Ст3 ГОСТ 14637-79	Госстрой СССР Казахский ПРОМТЕХПРОЕКТ
Утв.		Федоров				

Формат А4

Инв. № подл. | Подп. и дата | Взам. инв. № | Инв. № дубл. | Подп. и дата

Копир Щетка

В15У-054 03 000 СБ

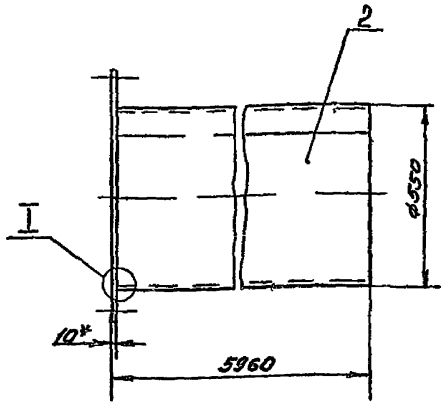

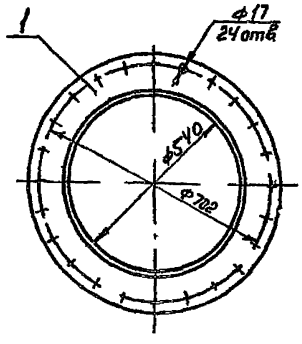

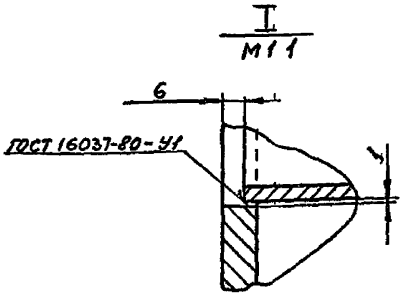

1 *Размер для справок
2 Отклонение от перпендикулярности фланца к оси патрубка не более 1мм
3 Предельные отклонения размеров ± JT14/2 по ГОСТ 25347-82
4 Электрод Э42 ГОСТ 9467-75

Изм.	Лист	№ докум.	Подп.	Дата	В15У-054 03 000 СБ		
Разраб.		Гуц			Каркас	Лит.	Масса	Масштаб
Пров.		Федоров					416,5	1:10
Т. контр.		Федоров				Лист	Листов 1
Н. контр.		Бушина				Госстрой СССР Казахский ПРОМТЕХПРОЕКТ
Утв.		Федоров				

Формат А3

Инв. № подл. | Подп. и дата | Взам. инв. № | Инв. № дубл. | Подп. и дата

Копир Щетка

Инв. № дубл. | Взам. инв. № | Подп. и дата | Инв. № подл.

Типовой проект УШ-1-235 87, альбом 3 часть 1

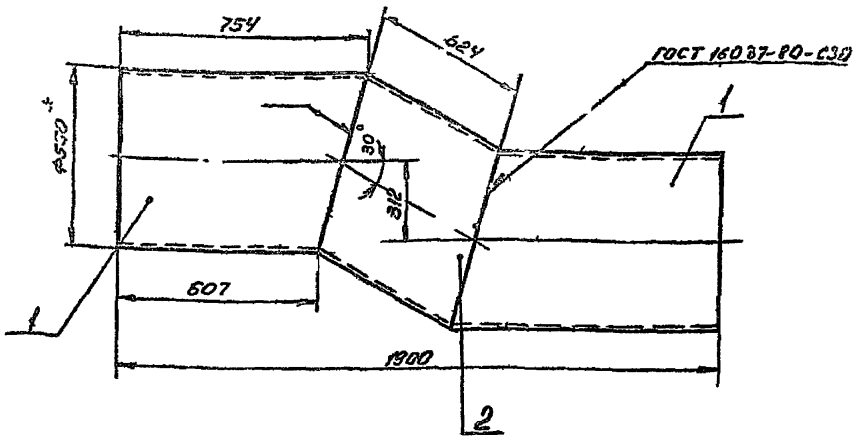

1 *Размер для справок
2 Предельные отклонения размеров $\pm \frac{ЭТ14}{2}$ по ГОСТ 25347-82
3 Электрод Э42 ГОСТ 9467-75

Изм	Лист	№ докум	Подп	Дата	В15И-054 04 000С6			
Разраб		Гуц			Утка	Лит	Масса 133	Масштаб 1:10
Пров		Федоров				Лист	Листов 1	
Т контр		Федоров				Госстрой СССР Казахский САНТЕХПРОЕКТ		
Н контр		Бушина						
Утв		Федоров						

Формат А3

Типовой проект 903 1-23587, альбом 3 часть 1

В15И-054 04 001

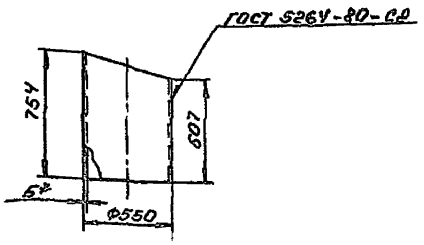

Развертка

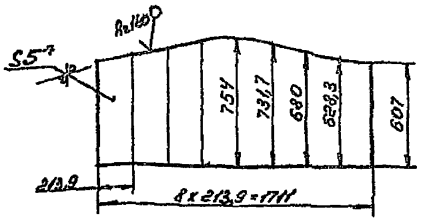

1 *Размер для справок
2 Предельные отклонения размеров $\pm \frac{ЭТ14}{2}$ по ГОСТ 25347-82
3 Электрод Э42 ГОСТ 9467-75

Изм	Лист	№ докум	Подп	Дата	В15И-054 04 001			
Разраб		Гуц			Стакан	Лит	Масса 45,3	Масштаб 1:20
Пров		Федоров				Лист	Листов 1	
Т контр		Федоров						
Н контр		Бушина			Лист 5 ГОСТ 19903-74 / В Ст3 ГОСТ 14637-79	Госстрой СССР Казахский САНТЕХПРОЕКТ		
Утв		Федоров						

Формат А4

Фам	Зона	Поз	Обозначение	Наименование	Кол	Примечание
				Документация		
А3			В15И-054 04 000С6	Сборочный чертеж		
				Детали		
А4		1	В15И-054.04.001	Стакан	2	45,3
А4		2	В15И-054 04 002	Патрубок	1	41,5

Изм	Лист	№ докум	Подп	Дата	В15И-054, 04 000			
Разраб		Гуц			Утка	Лит	Лист	Листов 1
Провер		Федоров				Госстрой СССР Казахский САНТЕХПРОЕКТ		
Нач стр		Федоров						
Н. контр		Бушина						
Утв		Федоров						

Формат А4

В15И-054 05 000 СБ

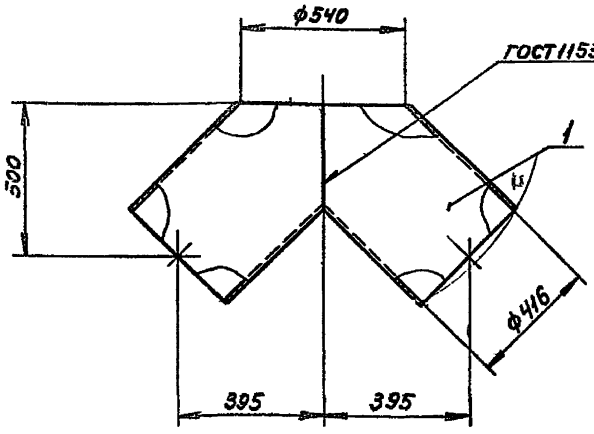

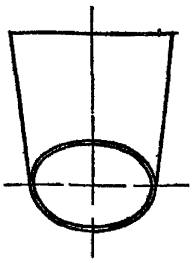

1. Предельные отклонения размеров $\pm \frac{IT14}{2}$ по ГОСТ 25347-82
2. Электрод Э42 ГОСТ 9467-75

Изм.	Лист	№ докум.	Подп.	Дата	В15И-054 05 000 СБ			
Разраб.		Яблоков			Тройник	Лит.	Масса	Масштаб
Пров.		Федоров					37,5	1:10
Т. контр.		Федоров				Лист	Листов 1	
Н. контр.		Бушина				Госстрой СССР Казахский Сантехпроект		
Утв.		Федоров						

Формат А3

Типовой проект 903 1-235.87, альбом 3 часть I

Формат	Зона	Поз.	Обозначение	Наименование	Кол.	Прим.
				Документация		
А3			В15И-054 05 000СБ	Сборочный чертеж		
				Детали		
А2		1	В15И-054 05 001	Патрубок	2	18,7 кг

Изм.	Лист	№ докум.	Подп.	Дата	В15И 054 05 000			
Разраб.		Яблоков			Тройник	Лит.	Лист	Листов 1
Провер.		Федоров				Госстрой СССР Казахский Сантехпроект		
Нач. отд.		Федоров						
Н. контр.		Бушина						
Утв.		Федоров						

Формат А4

В15И-054 05 001

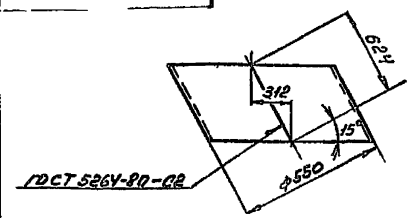

Развертка

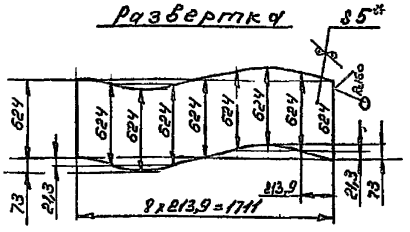

1* Размер для справок
2 Предельные отклонения размеров $\pm \frac{IT14}{2}$ по ГОСТ 25347-82
3 Электрод Э42 ГОСТ 9467-75

Изм.	Лист	№ докум.	Подп.	Дата	В15И-054 04 002			
Разраб.		Гуц			Патрубок	Лит.	Масса	Масштаб
Пров.		Федоров					41,5	1:20
Т. ко тр		Федоров				Лист	Листов 1	
Н. контр.		Бушина				Госстрой СССР Казахский Сантехпроект		
Утв.		Федоров						

Лист 5 ГОСТ 19903-74
Лист В-Ст3 ГОСТ 14637-79

Формат А4

1331-03

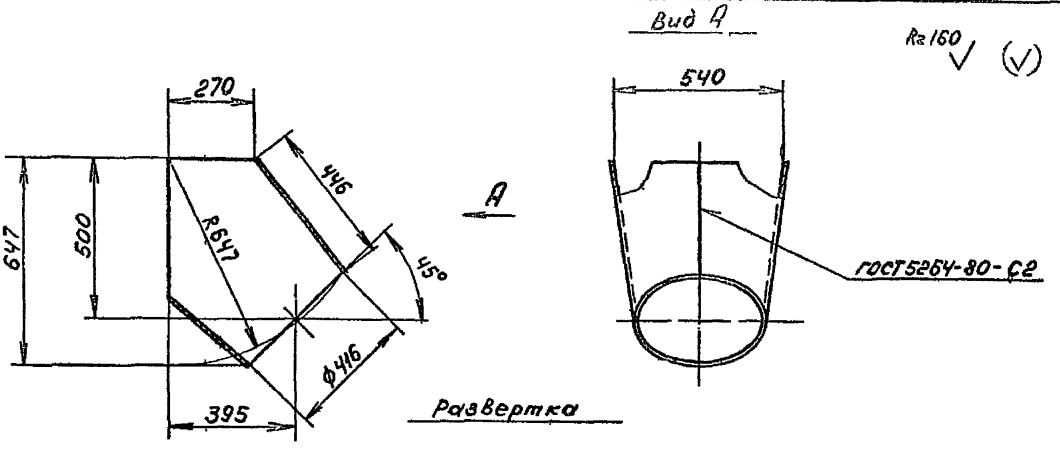

Развертка

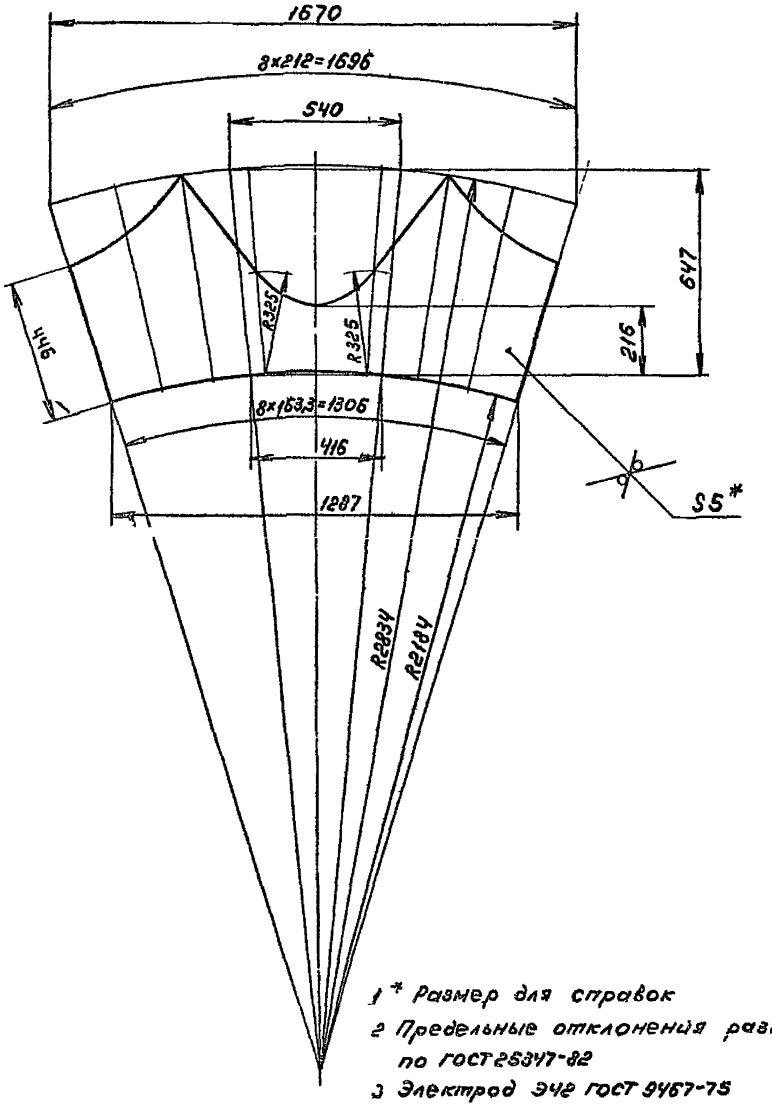

1 * Размер для справок

2 Предельные отклонения размеров $\pm \frac{УТ14}{2}$ по ГОСТ25347-82

3 Электрод Э42 ГОСТ 9467-75

Типовой проект 903-1-235 87 альбом 3, часть 1

					В15И-05405 001			
Изм	Лист	№ докум	Подп	Дата	Патрубок	Лит	Масса	Масштаб
Разраб		Яблоков					18,7	1 10
Пров		Федоров				Лист	Листов 1	
Т контр.		Федоров						
Н. контр.		Бушина			Лист 5 ГОСТ 19903-74 Ст 3 ГОСТ 14637-79	Госстрой СССР Казанский Сантехпроект		
Утв		Федоров						

Инв № подл | Подп и дата | Взам инв № | Инв № дубл | Подп и дата

В15И-05405 001

Формат А2

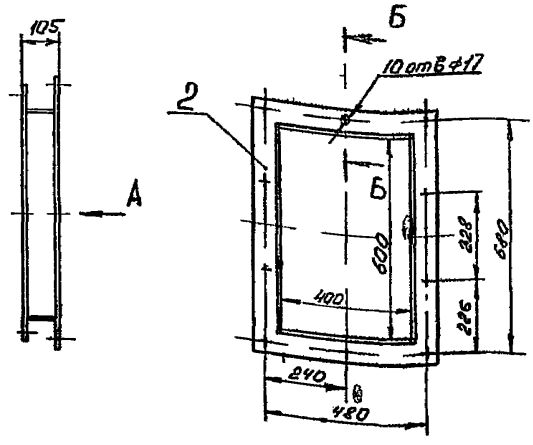

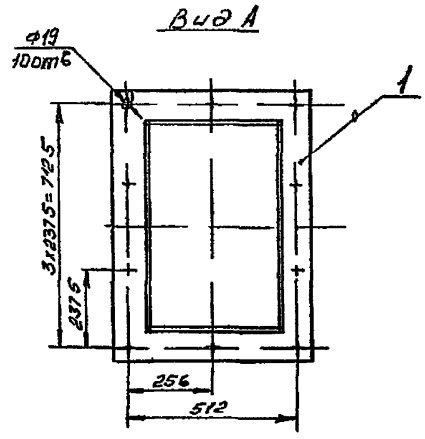

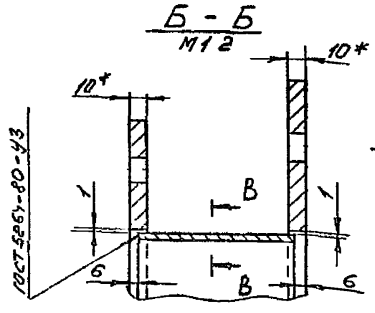

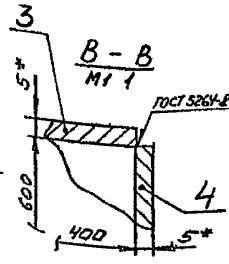

1 *Размер для справок
2 Отклонение от перпендикулярности фланца оси патрубка не более 1мм
3 Предельные отклонения размеров ± IT14/2 по ГОСТ 25347-82
4 Шероховатость кромок реза - R_z 160
5 Электрод Э42 ГОСТ 9467-75

Изм.	Лис	№ докум	Под	Дата	В15У-054 06 000 СБ
Разраб		Гуц			Вставка
Пров		Федоров			
Т	р	Федоров			
Н. контр		Бушина			
Утв		Федоров			

Лит	Масса	Масш
	35	1:10
Лист	Листов 7	

Госстрой СССР Казахский САНТЕХПРОЕКТ

Формат А3

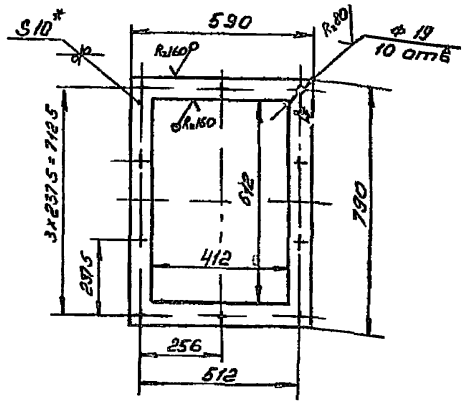

1 *Размер для справок
2 Предельные отклонения размеров 1 IT14/2 по ГОСТ 25347-82

Изм.	Лист	№ докум	Подп	Дата	В15У-054 06 001
Разраб		Гуц			Фланец
Пров		Федоров			
Т контр		Федоров			
Н контр		Бушина			
Утв		Федоров			

Лит	Масса	Масштаб
	15,6	1:10
Лист	Листов 1	

Лист 10 ГОСТ 19903-74 В-Ст3 ГОСТ 14637-79

Госстрой СССР Казахский САНТЕХПРОЕКТ

Формат А4

Типовой проект 903 1-235 87 альбом 3, часть 1

Формат	Зона	Поз	Обозначение	Наименование	Кол	Примечание
				Документация		
А3			В15У-054 06 000СБ	Сборочный чертеж		
				Детали		
А4		1	В15У-054 06.001	Фланец	1	15,6кг
А4		2	В15У-054 01 001	Фланец	1	11,4кг
				Сталь		
				Лист 5 ГОСТ 19903-74 В Ст3 ГОСТ 14637-79		
Б4		3	В15У-054 06 002	93 х 400	2	1,46
Б4		4	В15У-054 06 003	93 х 600	2	2,19

Изм.	Лист	№ докум	Подп	Дата	В15У-054 06.000
Разраб		Гуц			Вставка
Провер		Федоров			
Нач.отд		Федоров			
Н.контр		Бушина			
Утв.		Федоров			

Лит	Масса	Масштаб
Лист	Листов 1	

Госстрой СССР Казахский САНТЕХПРОЕКТ

Формат А4

1331-03

Изм	Зона	Поз	Обозначение	Наименование	Кол	Прим
				Документация		
А3			В15И-054 08 000СБ	Сборочный чертеж		
				Детали		
А4		1	В15И 054 08 001	Патрубок	1	58,3 кг
А4		2	В15И 054 08 002	Патрубок	1	13,5 кг

Копия сумма

Изм	Лист	№ докум	Подп	Дата
Разраб		Яблоков		
Провер		Федоров		
Нач отд		Федоров		
Н контр		Бушина		
Утв		Федоров		

В15И-054 08 000

Тройник

Лит. | Лист | Листов 1

Госстрой СССР Казахский САНТЕХПРОЕКТ

Формат А4

Подп и дата | Взам инв № | Инв № дубл | Подп и дата | Инв № подл

В15И-054 07 001

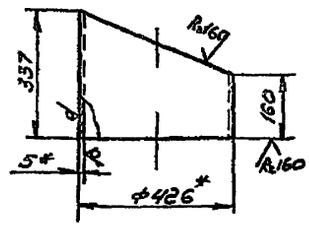

1 *Размер для справок

2 Предельные отклонения размеров $\pm \frac{JT14}{2}$ по ГОСТ 25347-82

Изм	Лист	№ докум	Подп	Дата
Разраб		Гуц		
Пров		Федоров		
Т контр		Федоров		
Н контр		Бушина		
Утв		Федоров		

В15И-054 07 001

Стакан

Лит | Масса 12,9 | Масштаб 1 10

Лист | Листов 1

Труба 426х5 ГОСТ 10704-76 / В Б Ст3 ГОСТ 10706-80

Госстрой СССР Казахский САНТЕХПРОЕКТ

Формат А4

В15И-054 07 000СБ

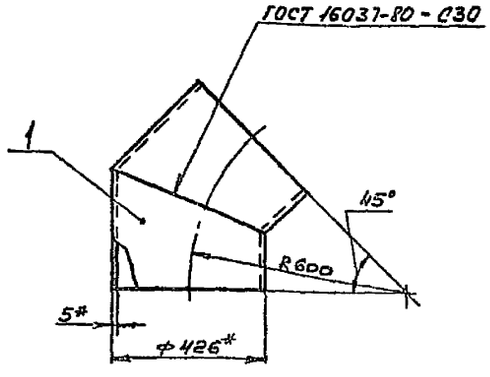

1 *Размер для справок

2 Предельные отклонения размеров $\pm \frac{JT14}{2}$ по ГОСТ 25347-82

3 При производстве сварки внутренний подварочный слой допускается не выполнять электрод Э42 ГОСТ 9467-75

Типовой проект 903-1-235 87 альбом 3, часть 1

Изм	Лист	№ докум	Подп	Дата
Разраб		Гуц		
Пров		Федоров		
Т контр		Федоров		
Н контр		Бушина		
Утв		Федоров		

В15И-054 07 000 СБ

Отвод 45°

Лит | Масса 26 | Масштаб 1 10

Лист | Листов 1

Госстрой СССР Казахский САНТЕХПРОЕКТ

Формат А4

Изм	Зона	Поз	Обозначение	Наименование	Кол	Прим
				Документация		
А4			В15И-054 07 000СБ	Сборочный чертеж		
				Детали		
А4		1	В15И-054 07 001	Стакан	2	12,9 кг

Изм	Лист	№ докум	Подп	Дата
Разраб		Гуц		
Провер		Федоров		
Нач отд		Федоров		
Н контр		Бушина		
Утв		Федоров		

В15И-054 07 000

Отвод 45°

Лит | Лист | Листов 1

Госстрой СССР Казахский САНТЕХПРОЕКТ

Формат А4

1331-03

В15И-054.08.002

Rz 160 (√)

Шаблон

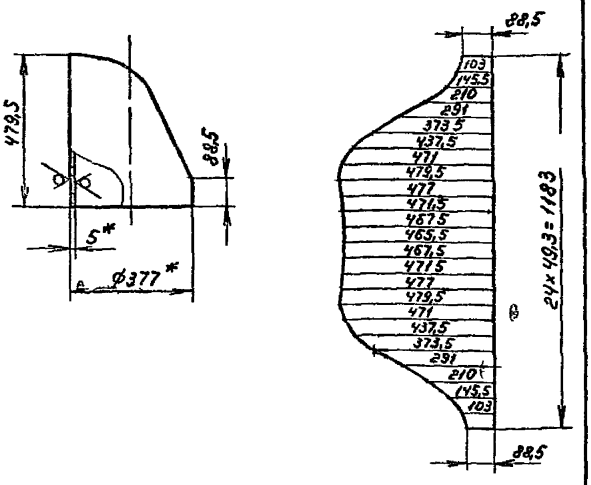

* Размер для справок

2 Предельные отклонения размеров $\pm\frac{JT14}{2}$ по ГОСТ 25347-82

Изм	Лист	№ докум	Подп	Дата	В15И-054.08.002
Разраб		Яблоков			Патрубок
Пров		Федоров			
Т контр		Федоров			
Н контр		Бушина			Труба 377×5 ГОСТ 10704-76 / В-ВСт3 ГОСТ 10705-80
Утв		Федоров			

Лит	Масса	Масштаб
	13,5	1:10
Лист	Листов 1	

Госстрой СССР Казахский Сантехпроект

формат А4

В15И-054.08.001

Rz 160 (√)

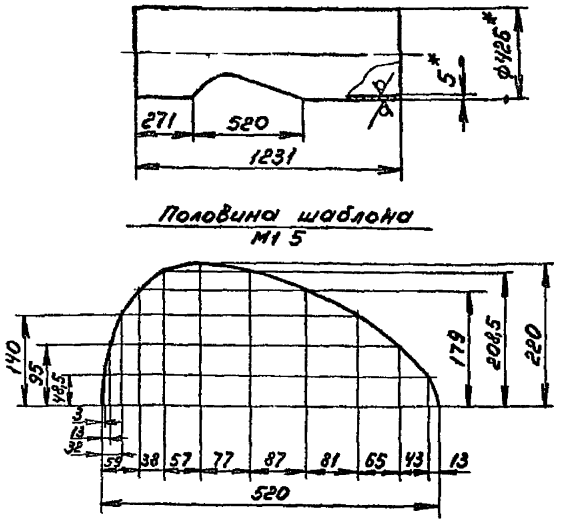

1 * Размер для справок

2 Предельные отклонения размеров $\pm\frac{JT14}{2}$ по ГОСТ 25347-82

Изм	Лист	№ докум	Подп	Дата	В15И-054.08.001
Разраб		Яблоков			Патрубок
Пров		Федоров			
Т контр		Федоров			
Н контр		Бушина			Труба 426×5 ГОСТ 10704-76 / В-ВСт3 ГОСТ 10705-80
Утв		Федоров			

Лит	Масса	Масштаб
	58,3	1:1
Лист	Листов 1	

Госстрой СССР Казахский Сантехпроект

формат А4

В15И-054.08.000СБ

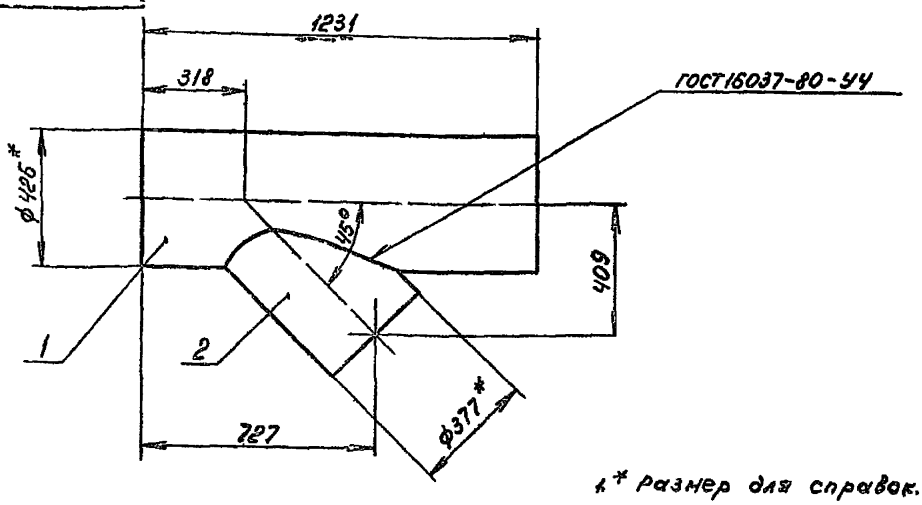

1. * Размер для справок.
2. Предельные отклонения размеров $\pm\frac{JT14}{2}$ по ГОСТ 25347-82
3. Электрод Э42 ГОСТ 9467-75

Изм	Лист	№ докум	Подп	Дата	В15И-054.08.000СБ
Разраб		Яблоков			Тройник
Пров		Федоров			
Т контр		Федоров			
Н контр		Бушина			
Утв		Федоров			

Лит	Масса	Масштаб
	72	1:10
Лист	Листов 1	

Госстрой СССР Казахский Сантехпроект

формат А3

Типовой проект 903-1-235 87, альбом 3 часть 1

Инв № подл | Подп и дата | Взам инв № | Инв № дубл | Подп и дата

Поз. | Обозначение | Наименование | Кол. | Примечание

Поз.	Обозначение	Наименование	Кол.	Примечание
		Документация		
АР	В15И-054 10 000.СБ	Сборочный чертеж		
		Детали		
АЧ	1 В15И-054 10 001	Секция	1	7,52кг
АЧ	2 В15И-054 10 002	Секция	1	10,4кг
АЧ	3 В15И-054 10 003	Секция	1	10,43кг
АЧ	4 В15И-054 10.004	Фланец	1	5,13кг
АЧ	5 В15И-054.10 005	Ребро	1	1,51кг
АЧ	6 В15И-054 10 006	Поперечина	1	1,2кг
БЧ	7 В15И-054 10 007	Плита		
		Лист $\frac{\text{Б 10 ГОСТ 19903-74}}{\text{Вст3сп ГОСТ 14637-79}}$	1	11кг
БЧ	8 В15И-054 10 008	Патрубок		
		Труба $\frac{\text{32×2 ГОСТ 10704-76}}{\text{В-Ст3 ГОСТ 10705-80}}$		
		L = 105 мм	1	0,15кг
АЧ	9 В15И-054 09.001-01	Фланец	1	6,33кг
		Прочие изделия		
	10	Установка бобышки		
		10-3К4-1-75, Минмонтажспецавтомат	1	0,6кг

Изм.	Лист	№ докум.	Подп.	Дата
Разраб.		Федоров		
Пров.		Федоров		
Т. контр.		Федоров		
Н. контр.		Бушина		
Утв.		Федоров		

В15И-054.10.000

Отвод

Лит | Лист | Листов 1

Госстрой СССР КАЗАХСКИЙ САНТЕХПРОЕКТ

Формат А4

---

000 30 АБС 16

$R_z 160$ ▽ (▽)

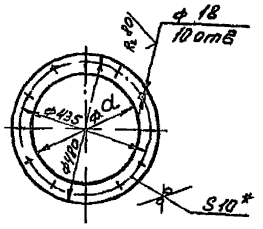

Обозначение	Размер α	Масса
В15И-054.09001	379	6,18
В15И-054 09 001-01	353	6,33

1.* Размер для справок

2 Предельные отклонения размеров $B \pm \frac{IT14}{2}$ по ГОСТ 25347-82

Изм.	Лист	№ докум.	Подп.	Дата
Разраб.		Гуц		
Пров.		Федоров		
Т. контр.		Федоров		
Н. контр.		Бушина		
Утв.		Федоров		

В15И-054.09.001

Фланец

Лит | Масса | Масштаб: СМ, тайп 1:10

Лист | Листов 1

Госстрой СССР Казахский САНТЕХПРОЕКТ

Лист $\frac{\text{Б 10 ГОСТ 19903-74}}{\text{В Ст3 ГОСТ 14637-79}}$

Формат А4

Типовой проект 903-1-235.82 альбом 3 часть 1

9Э000060 АБС 11518

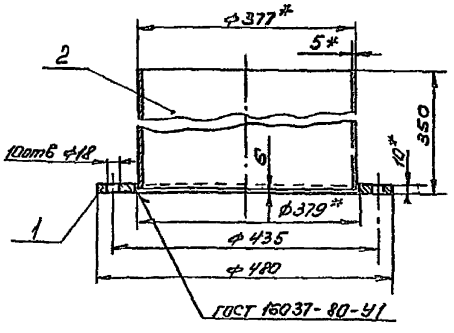

1* Размеры для справок

2 Предельные отклонения размеров ± $\frac{IT14}{2}$ по ГОСТ 25347-82

3 Шероховатость кромок реза $R_z 160$

4 Электрод Э42 ГОСТ 9467-75

Изм.	Лист	№ докум.	Подп.	Дата
Разраб.		Гуц		
Пров.		Федоров		
Т. контр.		Федоров		
Н. контр.		Бушина		
Утв.		Федоров		

В15И-054.09.000 СБ

Патрубок

Лит | Масса | Масштаб: 22 | 1:5

Лист | Листов 1

Госстрой СССР Казахский САНТЕХПРОЕКТ

Формат А4

Формат | Зона | Поз. | Обозначение | Наименование | Кол. | Примечание

Формат	Зона	Поз.	Обозначение	Наименование	Кол.	Примечание
				Документация		
А4			В15И-054.09 000 СБ	Сборочный чертеж		
				Детали		
А4		1	В15И 054.09.001	Фланец	1	6,18
БЧ		2	В15И 054 09. 002	Патрубок		
				Труба $\frac{\text{32×5 ГОСТ 10704-76}}{\text{В-Ст3 ГОСТ 10705-80}}$		
				L=344	1	15,77

Изм.	Лист	№ докум.	Подп.	Дата
Разраб.		Гуц		
Пров.		Федоров		
Т. контр.		Федоров		
Н. контр.		Бушина		
Утв.		Федоров		

В15И-054 09.000

Патрубок

Лит | Лист | Листов

Госстрой СССР Казахский САНТЕХПРОЕКТ

Формат А3 (А4)

Копия верна

Типовой проект 903-1-235.87, альбом 3, часть 1

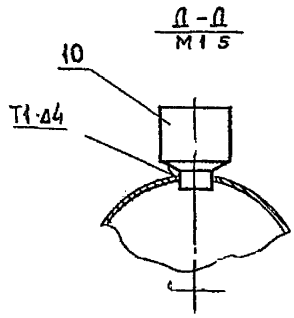

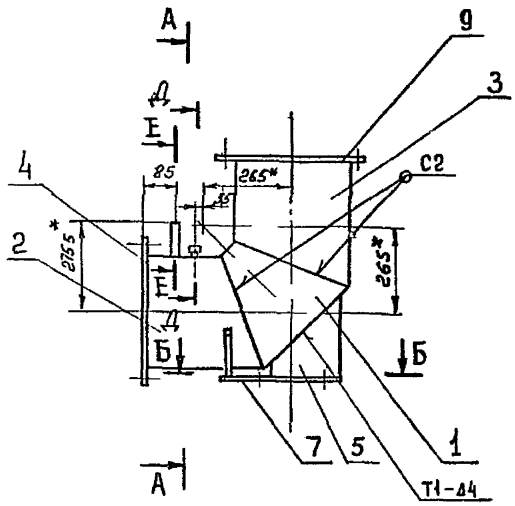

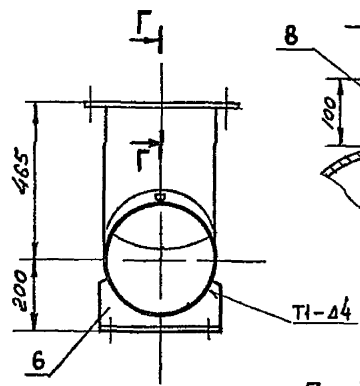

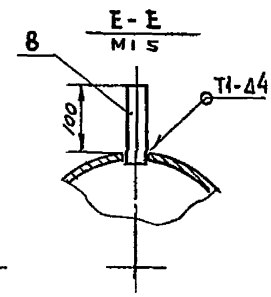

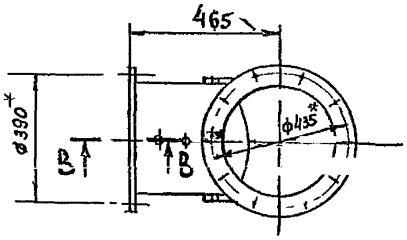

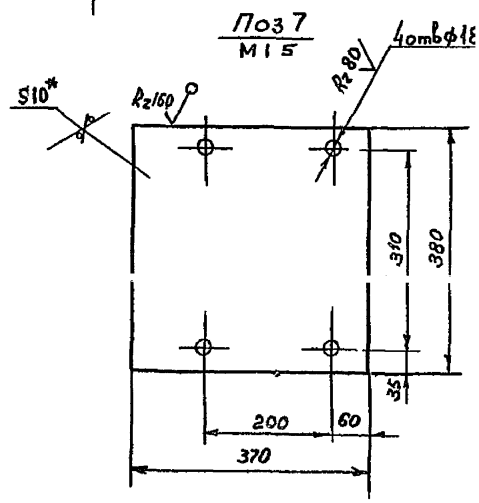

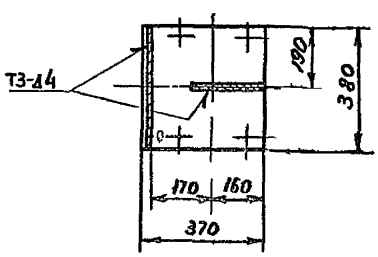

1* Размер для справок
2 Предельные отклонения размеров ± IT14/2 гост 25347-82
3 Сварные швы по гост 5264-80
4 Электрод Э42 гост 9467-75

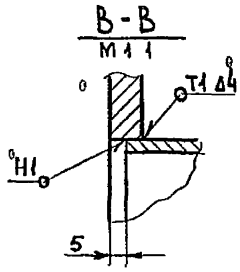

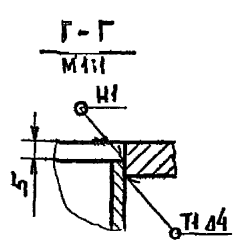

						В15И-054.10.000 СБ	
Изм.	Лист	№ докум.	Подп.	Дата			
Разраб.		Федоров			Отвод	Лит.	Масса	Масштаб
Пров.		Федоров					55	1:1
Т. контр.		Федоров				Лист	Листов 1	
Н. контр.		Бушина				Госстрой СССР Казахский Сантехпроект		
Утв.		Федоров						

Формат А4

Инв. № подл. | Подп. и дата | Взам. инв. № | Инв. № дубл. | Подп. и дата

АС 001 490-1751 В

Rz 160 (√)

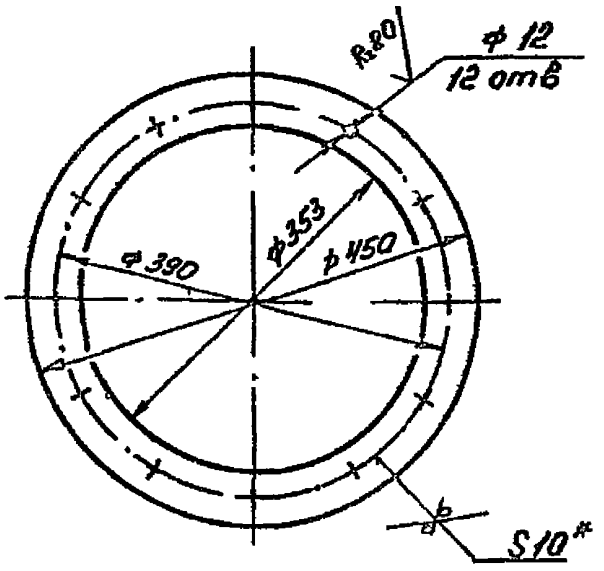

1* Размер для справок.
2 Предельные отклонения размеров ± JT14/2 по ГОСТ 25347-82

Изм	Лист	№ докум	Подп	Дата
Разраб		Гуц		
Пров		Федоров		
Т контр		Федоров		
Н контр		Бушина		
Утв		Федоров		

В 15И-054 10.004

Фланец

Лит	Масса	Масштаб
	5,13	1:5

Лист | Листов 1

Лист: Б-10 ГОСТ 19903-74 / Ст3 ГОСТ 14637-79

Госстрой СССР Казахский САНТЕХПРОЕКТ

Формат А4

Подп. и дата | Инв. № дубл. | Взам. инв. № | Подп. и дата | Инв. № подл.

ЕОО 01 490-1751 В

Rz 160 (√)

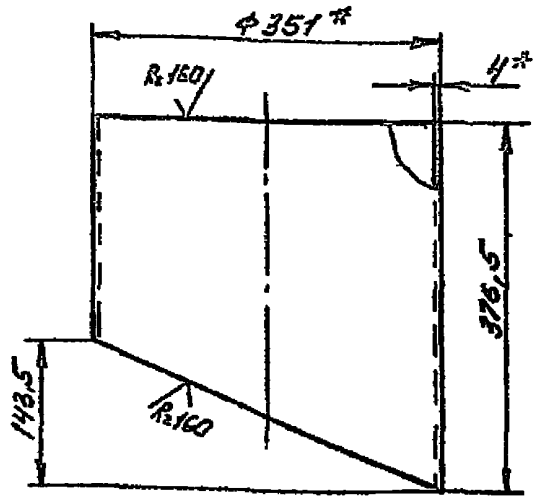

1.* Размер для справок
2 Предельные отклонения размеров ± JT14/2 по ГОСТ 25347-82

Изм	Лист	№ докум	Подп	Дата
Разраб		Гуц		
Пров		Федоров		
Т контр		Федоров		
Н контр		Бушина		
Утв		Федоров		

В 15И-054.10 003

Секция

Лит	Масса	Масштаб
	10,43	

Лист | Листов

Трубы 351х4 ГОСТ 10704-76 / В-Ст3 ГОСТ 10705-80

Госстрой СССР Казахский САНТЕХПРОЕКТ

Формат А4

Подп. и дата | Инв. № дубл. | Взам. инв. № | Подп. и дата | Инв. № подл.

Типовой проект 903-1-235.87
Альбом 3, часть 1

В 15И-054 10 002

Rz 160 (√)

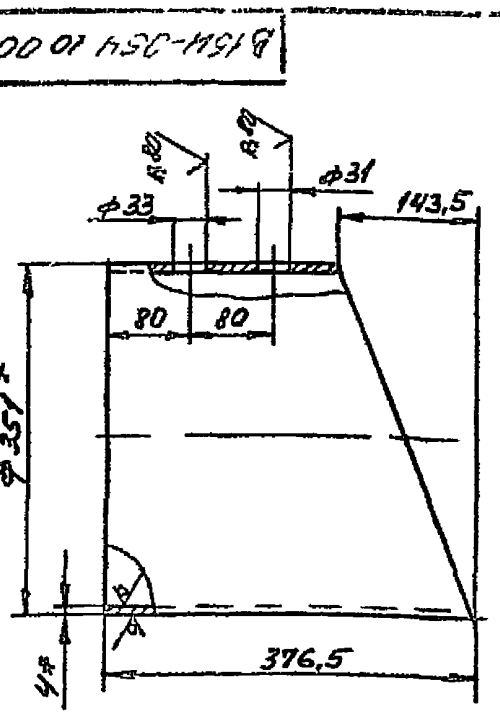

1* Размер для справок
2 Предельные отклонения размеров ± JT14/2 по ГОСТ 25347-82

Изм	Лист	№ докум.	Подп	Дата
Разраб		Гуц		
Пров.		Федоров		
Т. контр.		Федоров		
Н. контр		Бушина		
Утв		Федоров		

В 15И-054 10 002

Секция

Лит.	Масса	Масштаб
	10,4	1:5

Лист | Листов 1

Трубы 351х4 ГОСТ 10704-76 / В Ст3 ГОСТ 10705-80

Госстрой СССР Казахский САНТЕХПРОЕКТ

Формат А4

Инв. № подл. | Подп. и дата | Взам. инв. № | Инв. № дубл. | Подп. и дата

В15И-054 10 001

Rz 160 (√)

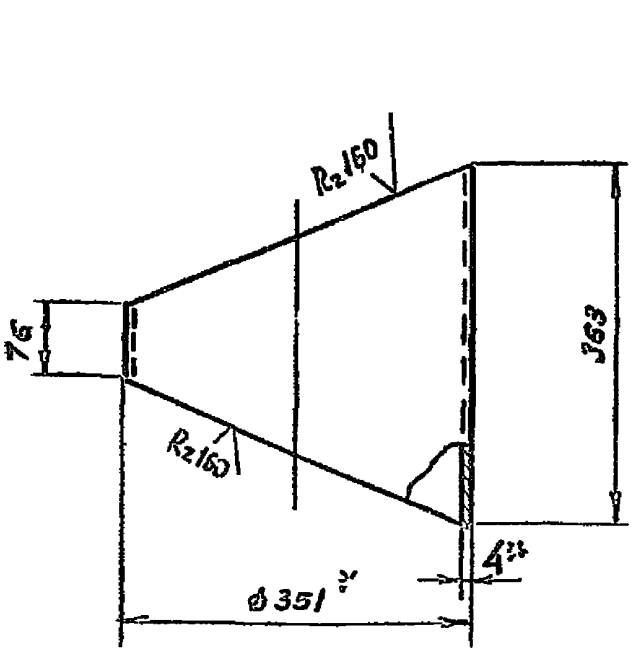

1 * Размер для справок
2. Предельные отклонения размеров ± JT14/2 по ГОСТ 25347-82

Изм	Лист	№ докум.	Подп.	Дата
Разраб.		Гуц		
Пров.		Федоров		
Т. контр.		Федоров		
Н. контр		Бушина		
Утв		Федоров		

В 15 И-054 10.001

Секция

Лит.	Масса	Масштаб
	7,52	1:5

Лист | Листов 1

Трубы 351х4 ГОСТ 10704-76 / В Ст3 ГОСТ 10705-80

Госстрой СССР Казахский САНТЕХПРОЕКТ

Формат А4

Инв. № подл. | Подп. и дата | Взам. инв. № | Инв. № дубл. | Подп. и дата

1331-03

В15И-054 11 000СБ

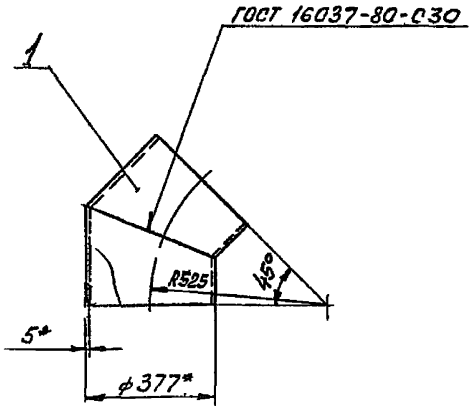

1 *Размер для справок
2 Предельные отклонения размеров $\pm \frac{JT14}{2}$ по ГОСТ 25347-82
3 При производстве сварки внутренний подварочный слой допускается не выполнять Электрод 942 ГОСТ 9467-75.

В15И-054 11 000СБ			
Отвод 45°	Лит	Масса 20,0	Масштаб 1 5
	Лист	Лист	1
	Госстрой СССР Казахский САНТЕХПРОЕКТ		

Формат А4

Копия верна

Фор	Зона	Поз	Обозначение	Наименование	Кол	Примечание
				Документация		
А4			В15И-054 11 000СБ	Сборочный чертеж		
				Детали		
Кт		1	В15И-054 11 001	Стакан	2	9,95кг

В15И-054 11 000			
Отвод 45°	Лит.	Лист	Листов 1
	Госстрой СССР Казахский САНТЕХПРОЕКТ		

Формат А4

В15И-054 10 006

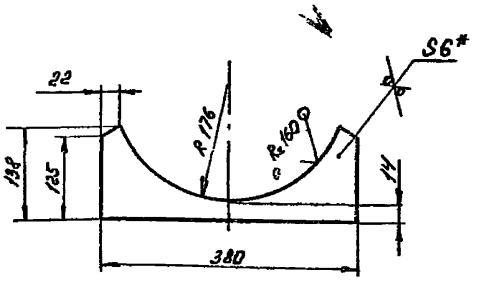

1*Размер для справок
2 Предельные отклонения размеров $\pm \frac{JT14}{2}$ по ГОСТ 25347-82

В15И-054 10.006			
Поперечина	Лит	Масса 12	Масштаб 1 5
	Лист	Лист	1
Лист Б6,0 ГОСТ 19903 74 / В Ст3 ГОСТ 14637 79	Госстрой СССР Казахский САНТЕХПРОЕКТ		

Формат А4

Типовой проект 903-1-235-87, альбом 3, часть 1.

В15И-054 10 005

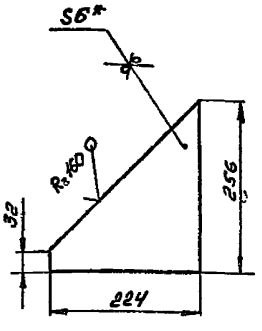

1*Размер для справок
2 Предельные отклонения размеров $\pm \frac{JT14}{2}$ по ГОСТ 25347-82

В15И-054 10 005			
Ребро	Лит	Масса 1,51	Масштаб 1 5
	Лист	Лист	Листов
Лист Б6,0 ГОСТ 19903-74 / В Ст3 ГОСТ 14637-79	Госстрой СССР Казахский САНТЕХПРОЕКТ		

Формат А4

1331-03

В15И-054.12.001

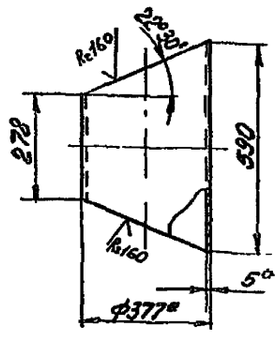

1 * Размеры для справок.
2 Предельные отклонения размеров ± $\frac{JT14}{2}$ по ГОСТ 25347-82

Изм	Лист	№ докум	Подп	Дата	В15И-054.12.001		
Разраб		Гуц			Звено	Лит	Масса 19,9	Масштаб 1:10
Пров		Федоров				Лист	Листов 1
Т контр		Федоров					
Н контр		Бушина			Труба 377×5 ГОСТ 10704-76 / В-В Ст3 ГОСТ 10705-80	Госстрой СССР Казахский „САНТЕХПРОЕКТ"	
Утв		Федоров					

Формат А4

Копия верна

Подп и дата | Взам инв № | Инв № дубл | Подп и дата | Инв № подл

В15И-054.11.001

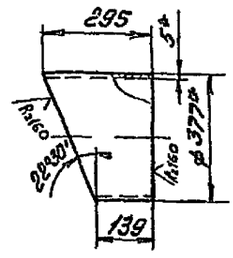

1. * Размеры для справок.
2 Предельные отклонения размеров ± $\frac{JT14}{2}$ по ГОСТ 25347-82

Изм	Лист	№ докум	Подп	Дата	В15И-054.11.001		
Разраб		Гуц			Стакан	Лит	Масса 9,95	Масштаб 1:10
Пров		Федоров				Лист	Листов 1
Т контр		Федоров					
Н контр		Бушина			Труба 377×5 ГОСТ 10704-76 / В-В Ст.3 ГОСТ 10705-80	Госстрой СССР Казахский „САНТЕХПРОЕКТ"	
Утв		Федоров					

Формат А4

В15И-054.12.000СБ

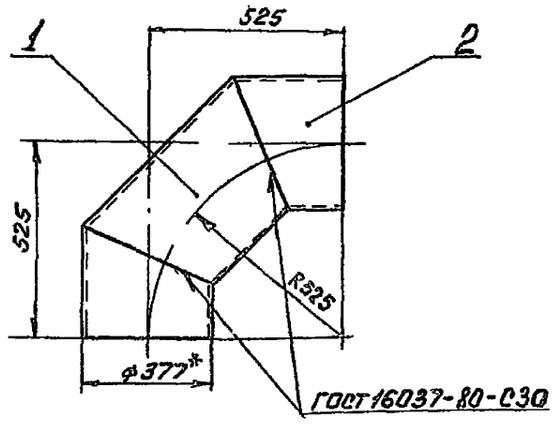

1 * Размер для справок
2 Предельные отклонения размеров ± $\frac{JT14}{2}$ по ГОСТ 25347-82
3. Электрод Э42 ГОСТ 9467-75
4 При производстве сварки внутренний подварочный слой допускается не выполнять.

Изм	Лист	№ докум	Подп	Дата	В15И-054.12.000		
Разраб		Гуц			Отвод 90°	Лит	Масса 4,00	Масштаб 1:10
Пров		Федоров				Лист	Листов 1
Т контр		Федоров					
Н контр		Бушина					
Утв		Федоров					

Типовой проект 903-1-235 87, альбом 3, часть 1

Подп и дата | Взам инв № | Инв № дубл | Подп и дата | Инв № подл

Форм	Зона	Поз	Обозначение	Наименование	Кол.	Примечание
				Документация		
А4			В15И-054.12.000СБ	Сборочный чертеж		
				Детали		
А4		1	В15И-054.12.001	Звено	1	19,9
А4		2	В15И-054.11.001	Стакан	2	9,95кг

В15И-054.12.000

Отвод 90°

Лит | Лист | Листов

Госстрой СССР Казахский „САНТЕХПРОЕКТ"

Формат А4

1331-03

В15И-054 13 000 СБ

Копия верна

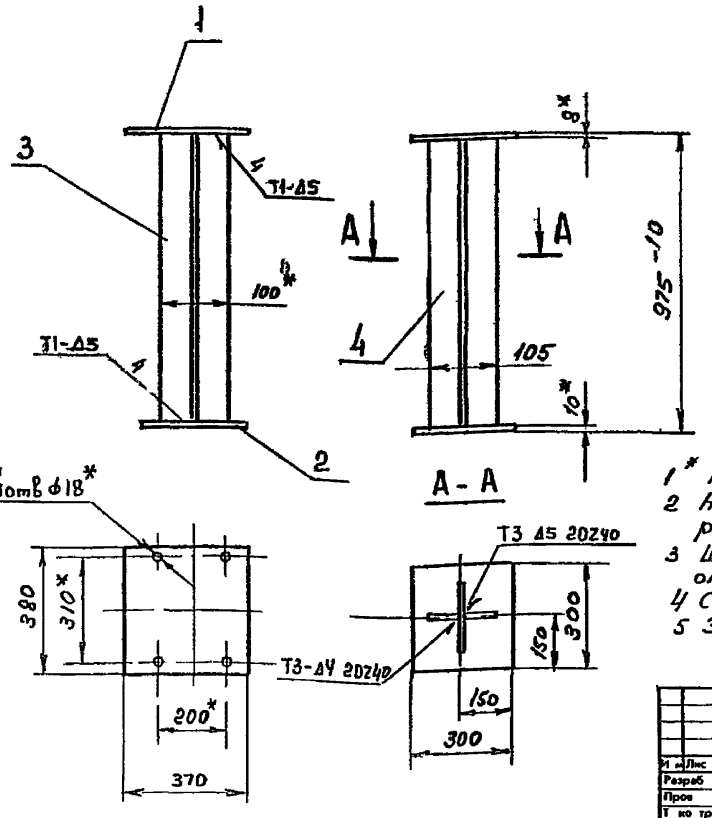

1* Размер для справок
2 Нечказанные предельные отклонения размеров ± $\frac{УТ14}{2}$ гост 25347-82
3 Шереховатость кромок, полученных отрезкой - Rz 160
4 Сварные швы по гост 5264-80
5 Электрод Э42 гост 9467-75

					В15И-054 13 000 СБ			
Изм	Лист	№ докум	Подп	Дата	Стойка	Лит	Масса	Масштаб
Разраб		Федоров					22.5	1:10
Пров		Федоров				Лист	Листов 1	
Т контр		Федоров						
Н. контр		Бушина				Госстрой СССР Казахский Сантехпроект		
Утв		Федоров						

Формат А3

Типовой проект 903-1-235 87, альбом 3, часть 1

В15И 054 13 001

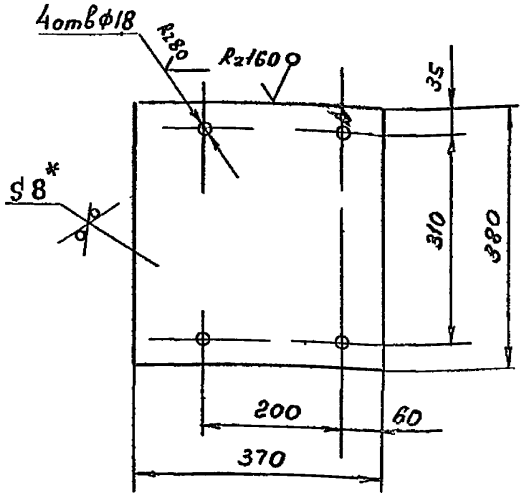

1 * Размер для справок
2 Предельные отклонения размеров ± $\frac{УТ14}{2}$ гост 25347-82

					В15И-054.13.001			
Изм	Лист	№ докум	Подп	Дата	Пластина	Лит	Масса	Масштаб
Разраб		Федоров					8,8	1:5
Пров		Федоров				Лист	Листов 1	
Т контр		Федоров						
Н. контр		Бушина			Лист Б-8 гост 19903-74 / В ст3сп гост 14637-79	Госстрой СССР Казахский Сантехпроект		
Утв		Федоров						

Формат А4

Формат	Зона	Поз	Обозначение	Наименование	Кол	Примечание
				Документация		
			В15И-054.13 000 СБ	Сборочный чертеж		
				Детали		
А4		1	В15И-054 13 001	Пластина	1	88кг
Б4		2	В15И 054 13 002	Пластина		
				Лист Б 10 гост 19903 74 / В ст4сп гост 14637 79		
				300×300 мм	1	70кг
Б4		3	В15И 054 13 003	Стойка		
				Полоса Б 5×100 гост 103 76 / В ст3сп гост 535 74		
				L=957	1	3,7кг
Б4		4	В15И-054 13 004	Стойка		
				Полоса Б 5×50 гост 103 76 / В ст3сп гост 535-79		
				L=957	2	285кг

					В15И-054.13.000			
Изм	Лист	№ докум.	Подп	Дата	Стойка	Лит	Лист	Листов
Разраб.		Федоров						1
Провер		Федоров				Госстрой СССР Казахский Сантехпроект		
Нач.отд.		Федоров						
Н контр		Бушина						
Утв		Федоров						

Формат А4

В15И-054 00 004

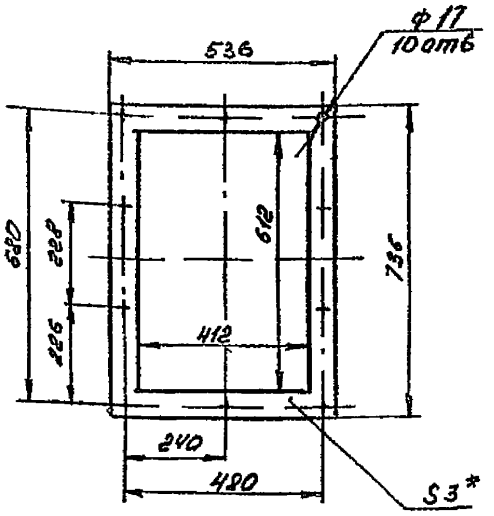

1* Размер для справок

2 Предельные отклонения размеров ± JT14/2 по ГОСТ 25347-82

Изм.	Лист	№ докум.	Подп.	Дата
Разраб.		Гуц		
Пров.		Федоров		
Т. контр.		Федоров		
Н. контр.		Бушина		
Утв.		Федоров		

Прокладка

Лит.	Масса	Масштаб
	0,51	1:10

Лист	Листов
	1

Картон асбестовый КАОН-2-3 ГОСТ 2850-80

Госстрой СССР Казахский САНТЕХПРОЕКТ

Формат А4

В15И-054 00.003

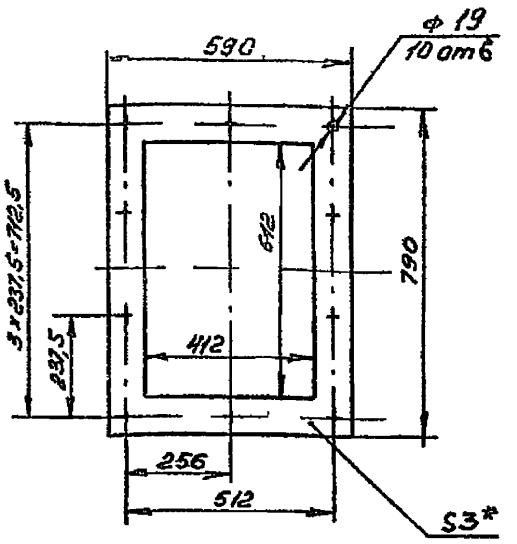

1* Размер для справок

2 Предельные отклонения размеров ± JT14/2 по ГОСТ 25347-82

Изм.	Лист	№ докум.	Подп.	Дата
Разраб.		Гуц		
Пров.		Федоров		
Т. контр.		Федоров		
Н. контр.		Бушина		
Утв.		Федоров		

Прокладка

Лит.	Масса	Масштаб
	0,77	

Лист	Листов

Картон асбестовый КАОН 2-3 ГОСТ 2850-80

Госстрой СССР Казахский САНТЕХПРОЕКТ

Формат А3

Типовой проект 903 1-235-87, альбом 3, часть 1

В15И-054 00.002

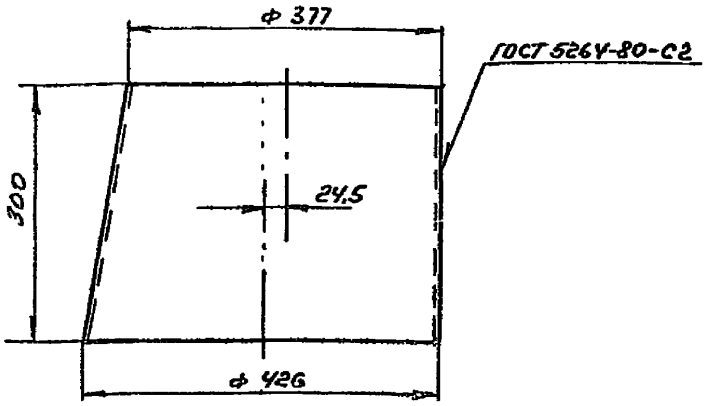

Развертки

М1:10

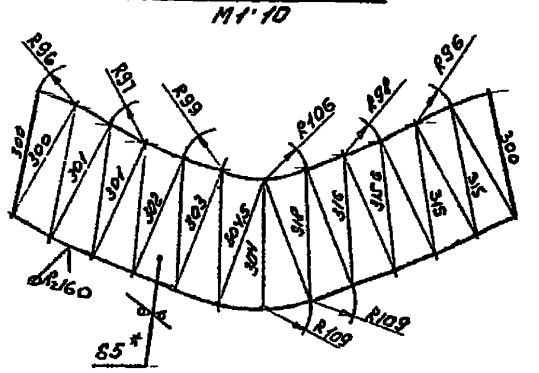

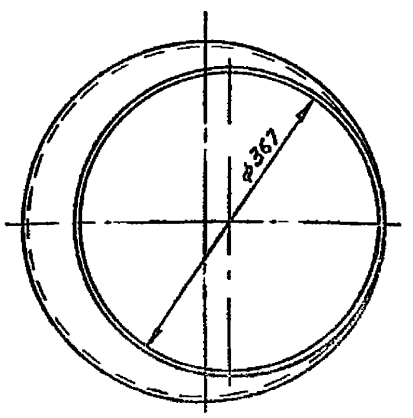

1* Размер для справок

2 Предельные отклонения размеров ± JT14/2 по ГОСТ 25347-82

3 Электрод Э42 ГОСТ 9467-75

Изм.	Лист	№ докум.	Подп.	Дата
Разраб.		Гуц		
Пров.		Федоров		
Т. контр.		Федоров		
Н. контр.		Бушина		
Утв.		Федоров		

Переход

Лит.	Масса	Масштаб
	11,8	1:5

Лист	Листов

Ст. ГОСТ 19903-74

Лист 3 ГОСТ 14637-79

Госстрой СССР Казахский САНТЕХПРОЕКТ

Копия верна

Типовой проект 903-1-235 87
альбом 3, часть 1

В15И-054 00 008

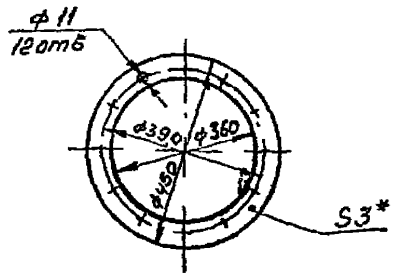

1* Размер для справок
2 Предельные отклонения размеров $\pm \frac{JT14}{2}$ по ГОСТ 25347 82

				В15И-054 00 008			
Изм	Лист	№ докум	Подп	Дата	Прокладка	Лит	Масса 0,2	Масштаб 1:10
Разраб						Лист	Листов 1
Пров					Картон асбестовый КАОН-2-3 ГОСТ 2850-80	Госстрой СССР Казахский САНТЕХПРОЕКТ	
Т контр							
Н контр							
Утв	Федоров						

Формат А4

В15И-054 00 007

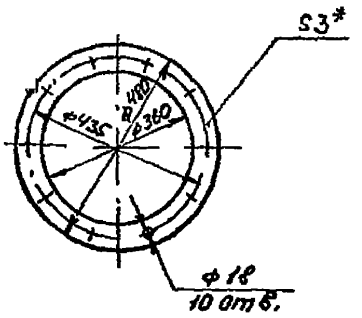

1* Размер для справок
2 Предельные отклонения размеров $\pm \frac{JT14}{2}$ по ГОСТ 25347-82

				В15И-054 00 007			
Изм	Лист	№ докум	Подп	Дата	Прокладка	Лит	Масса 0,2	Масштаб 1:10
Разраб	Гуц					Лист	Листов 1
Пров	Федоров				Картон асбестовый КАОН-2-3 ГОСТ 2850-80	Госстрой СССР Казахский САНТЕХПРОЕКТ	
Т контр	Федоров						
Н контр	Бушина						
Утв	Федоров						

Формат А4

В15И-054 00 006

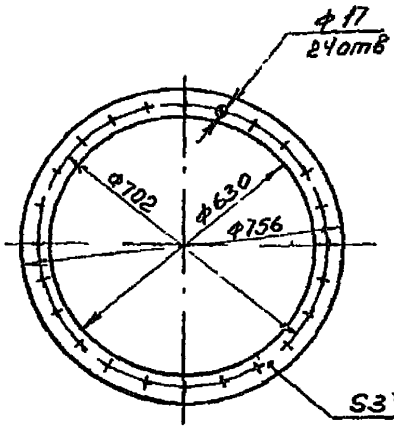

1.* Размер для справок
2. Предельные отклонения размеров $\pm \frac{JT14}{2}$ по ГОСТ 25347-82

				В15И-054 00 006			
Изм	Лист	№ докум	Подп	Дата	Прокладка	Лит	Масса 0,33	Масштаб 1:10
Разраб	Гуц					Лист	Листов 1
Пров	Федоров				Картон асбестовый КАОН-2-3 ГОСТ 2850-80	Госстрой СССР Казахский САНТЕХПРОЕКТ	
Т контр	Федоров						
Н контр	Бушина						
Утв	Федоров						

Формат А4

В15И-054 00 005

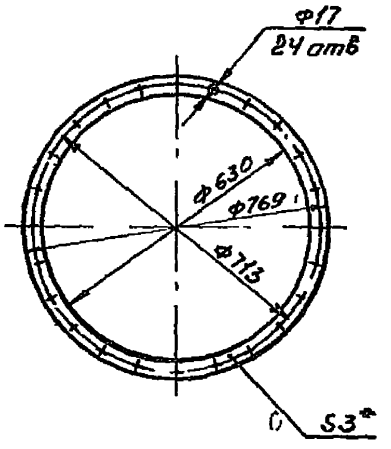

1* Размер для справок
2 Предельные отклонения размеров $\pm \frac{JT14}{2}$ по ГОСТ 25347-82

				В15И-054 00 005			
Изм	Лист	№ докум	Подп	Дата	Прокладка	Лит	Масса 0,33	Масштаб 1:10
Разраб	Гуц					Лист	Листов 1
Пров	Федоров				Картон асбестовый КАОН-2-3 ГОСТ 2850-80	Госстрой СССР Казахский САНТЕХПРОЕКТ	
Т контр	Федоров						
Н контр	Бушина						
Утв	Федоров						

Формат А4

Обозначение	Наименование	Куда входит. Обозначение	Кол.	Кол.	Примечание
B16E-070 00 000	Люк			1	
B16E-070 01 000	Корпус	B16E-070 00 000	1	1	
B16E-070 02 000	Крышка	B16E-070 00 000	1	1	

Изм.	Лист	№ докум.	Подп.	Дата
Разраб.		Боровикова		
Пров.		Федоров		
Нач. отд.		Федоров		
Н. контр.		Булыгина		
Утв.		Федоров		

B16E-070 00 000 ВС

Люк

Ведомость спецификаций

Лит.	Лист	Листов
	1	1

Госстрой СССР Казахский ОЛНТЕХПРОЕКТ

Формат А3

Типовой проект 903-1-235.87 Альбом 3, часть 1

Позиция	Наименование	Код ОКП	Обозначение документа на поставку	Поставщик	Куда входит (обозначение)	Количество на изделие	Количество комплекты	Количество корректир.	Количество всего	Примечания
1	Крепежные									
2	изделия									
3										
4	Болт М10х35 58		ГОСТ 7798-70		B16E-070 00 000	6			6	
5	Гайка М10 5		ГОСТ 5915-70		B16E-070 00 000	6			6	
6	Шайба 10 01		ГОСТ 11371-78		B16E-070 00 000	6			6	

Изм.	Лист	№ докум.	Подп.	Дата
Разраб.		Боровикова		
Пров.		Федоров		
Нач. отд.		Федоров		
Н. контр.		Булыгина		
Утв.		Федоров		

B16E-070 00. 000. ВП

Люк

Ведомость покупных изделий

Лит.	Лист	Листов
	1	1

Госстрой СССР Казахский ОЛНТЕХПРОЕКТ

Формат А3

Инв. № подл. | Подп. и дата | Взам. инв. № | Инв. № дубл. | Подп. и дата

В16Е-070.00 000 СБ

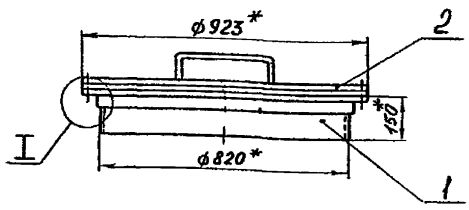

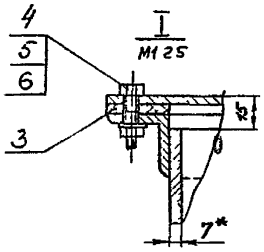

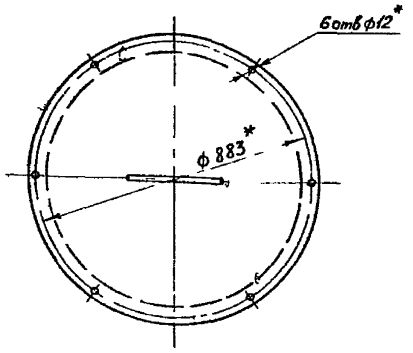

1* Размер для справок

2 Предельные отклонения размеров $\pm\frac{JT14}{2}$ по ГОСТ 25347-82

					В16Е-070,00 000 СБ			
Изм	Лист	№ докум	Подп	Дат	Люк	Лит	Масса	Масштаб
Разраб		Куруськин					53,0	1:10
Пров		Федоров				Лист	Листов 1	
Т контр		Федоров				Госстрой СССР КАЗАХСКИЙ САНТЕХПРОЕКТ		
Н. контр		Бушина						
Утв		Федоров						

формат А3

Копия верна

Инв № подл | Подп и дата | Взам инв № | Инв № дубл | Подп и дата

В16Е-070 00 001

Типовой проект 903-1-235 87 альбом 3, часть 1

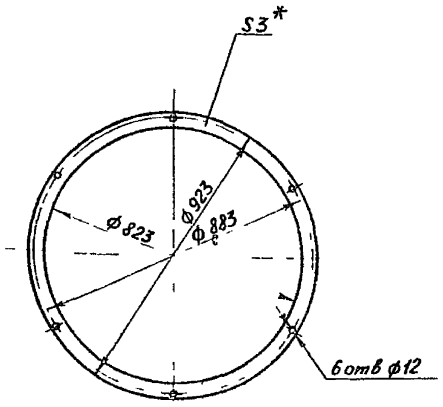

* Размер для справок

					В16Е-070 00 001			
Изм	Лист	№ докум	Подп	Дата	Прокладка	Лит	Масса	Масштаб
Разраб		Куруськин					0,67	1:10
Пров		Федоров				Лист	Листов 1	
Т контр		Федоров			Пластина-I лист, ТМКЩ-С-3х923х923-17 ГОСТ 7338-77	Госстрой СССР КАЗАХСКИЙ САНТЕХПРОЕКТ		
Н контр		Бушина						
Утв		Федоров						

формат А4

Форм	Зона	Поз	Обозначение	Наименование	Кол	Прим
				Документация		
А3			В16Е-070 00 000 СБ	Сборочный чертеж		
				Сборочные единицы		
А4		1	В16Е-070 01 000	Корпус	1	30,3
А4		2	В16Е-070 02 000	Крышка	1	21,95
				Детали		
А4		3	В16Е-070 00 001	Прокладка	1	0,67
				Стандартные изделия		
		4		Болт М10×35 58 ГОСТ 7798 70	6	0,034
		5		Гайка М10 5 ГОСТ 5915-70	6	0,0114
		6		Шайба М10 01 ГОСТ 11371 78	6	0,004

					В16Е-070.00 000			
Изм	Лист	№ докум	Подп	Дата	Люк	Лит	Лист	Листов
Разраб		Куруськин						1
Провер		Федоров				Госстрой СССР Казахский САНТЕХПРОЕ		
Нач отд		Федоров						
Н контр		Бушина						
Утв		Федоров						

формат А4

Инв № подл | Подп и дата | Взам инв № | Инв № дубл | Подп и дата

Копия верна

В16Е-070 01.000 СБ

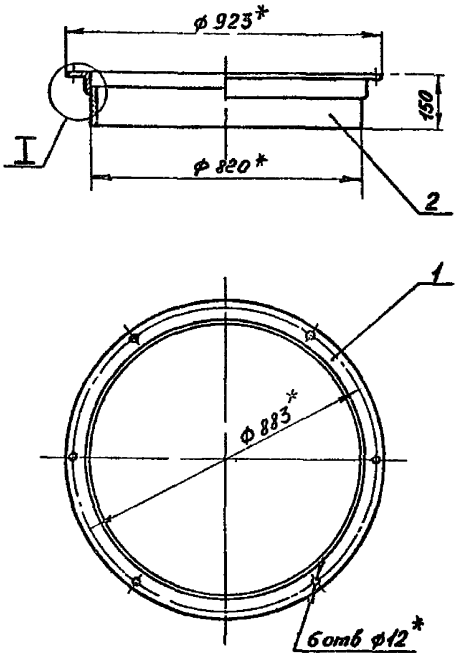

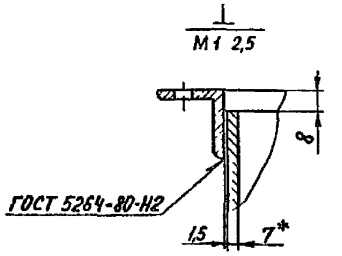

1* Размер для справок.
2 Предельные отклонения размеров $\pm\frac{JT14}{2}$ по ГОСТ 25347-82
3 Шероховатость кромок реза Rz 160
4 Электрод Э-42 ГОСТ 9467-75.

					В16Е-070 01 000 СБ			
Изм	Лист	№ докум	Подп	Дата	Корпус	Лит	Масса	Масштаб
Разраб		Куруськин					30,3	1:10
Пров		Федоров				Лист	Листов 1	
Т контр		Федоров				Госстрой СССР КАЗАХСКИЙ САНТЕХПРОЕКТ		
Н контр		Бушина						
Утв		Федоров						

формат А3

Типовой проект 903-1-235 87, альбом 3, часть 1

В16Е-070 01 001

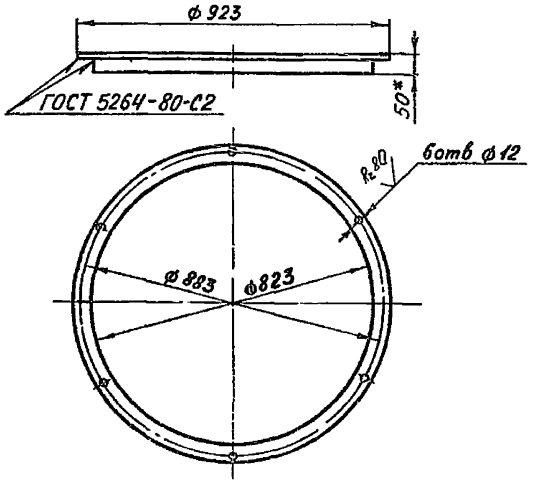

1 Развернутая длина детали - 2773 мм
2* Размер для справок
3 Предельные отклонения размеров $\pm\frac{JT14}{2}$ по ГОСТ 25347-82
4 Электрод Э-42 ГОСТ 9467-75

					В16Е-070 01 001			
Изм	Лист	№ докум	Подп	Дата	Фланец	Лит	Масса	Масштаб
Разраб		Куруськин					10,5	1:10
Пров		Федоров				Лист	Листов 1	
Т контр		Федоров						
Н контр		Бушина			Уголок 850×50×5 ГОСТ 8509-72 Ст 3 ГОСТ 535-79	Госстрой СССР КАЗАХСКИЙ САНТЕХПРОЕКТ		
Утв		Федоров						

формат А4

Форм	Зона	Поз	Обозначение	Наименование	Кол	Прим
				Документация		
А3			В16Е-070 01 000 СБ	Сборочный чертеж		
				Детали		
А4		1	В16Е-070 01 001	Фланец	1	10,5
Б4		2	В16Е-070 01 002	Обечайка		
				Труба 820×7 ГОСТ 10704-76 / В ст.3 ГОСТ 10705-80		
				ℓ=142 мм	1	19,8

					В16Е-070 01 000			
Изм	Лист	№ докум	Подп	Дата	Корпус	Лит	Лист	Листов 1
Разраб		Куруськин				Госстрой СССР Казахский САНТЕХПРОЕКТ		
Пров		Федоров						
Нач отд		Федоров						
Н контр		Бушина						
Утв		Федоров						

формат А4

Поз 2

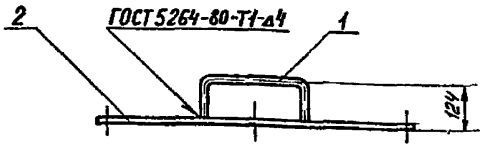

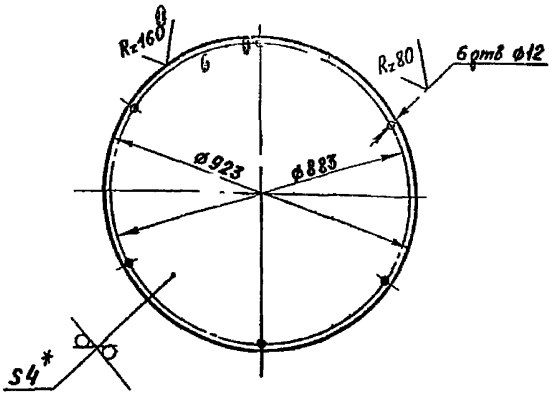

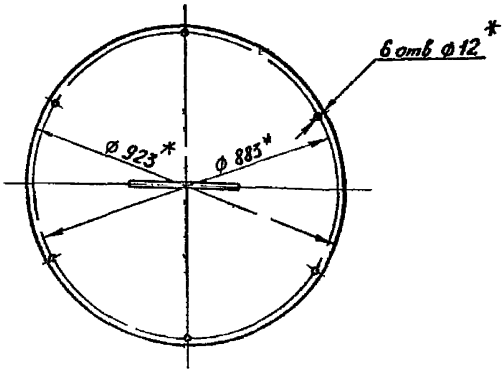

1 * Размер для справок
2 Предельные отклонения размеров $\pm\frac{IT14}{2}$ по ГОСТ 25347-82
3 Электрод Э-42 ГОСТ 9467-75

Изм.	Л ст	№ докум.	Подп	Д тб	В16Е-070 02 000 СБ		
Разраб		Куруським			Крышка	Л т	Мас а 21,95 / Масштаб 1
Пров		Федоров				Лист	Л с ов 1
Т ко р		Федоров				Госстрой СССР КАЗАХСКИЙ САНТЕХПРОЕКТ	
Н онтр		Бушина					
Ута		Федоров					

Формат А3

Типовой проект 903-1-235 87, альбом 3, часть 1

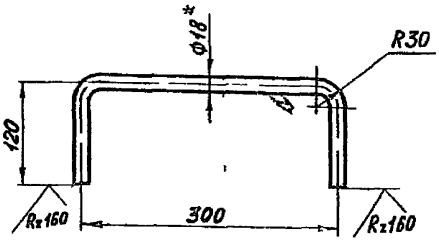

1 Развернутая длина детали - 515 мм
2 *Размер для справок
3 Предельные отклонения размеров $\pm\frac{IT14}{2}$ по ГОСТ 25347-82

Изм.	Лист	№ докум.	Подп	Дата	В16Е-070 02 001		
Разраб		Куруським			Ручка	Лит	Масса 1,0 / Масштаб 1:2,5
Пров		Федоров				Лист	Листов 1
Т контр		Федоров				Круг В-18 ГОСТ 2590-71 / Ст 3 ГОСТ 535-79	Госстрой СССР КАЗАХСКИЙ САНТЕХПРОЕКТ
Н контр		Бушина					
Ута		Федоров					

Формат А4

Форм	Зона	Поз	Обозначение	Наименование	Кол	Прим
				Документация		
А3			В16Е-070 02 000 СБ	Сборочный чертеж		
				Детали		
А4		1	В16Е-070 02 001	Ручка	1	1,0
Б4		2	В16Е-070 02 002	Круг Лист Б-4 ГОСТ 19903-74 / Ст 3 ГОСТ 14637-79	1	20,9

Изм.	Лист	№ докум.	Подп	Дата	В16Е-070.02 000		
Разраб		Куруським			Крышка	Лит	Лист / Листов 1
Пров		Федоров				Госстрой СССР Казахский САНТЕХПРОЕКТ	
Нач отд		Федоров					
Н контр		Бушина					
Утв		Федоров					

Формат А4

Зона	Поз	Обозначение	Наименование	Кол	Прим
			Документация		
		В16Е-072 00 000СБ	Сборочный чертеж		
			Детали		
БЧ	1	В16Е 072 00 001	Отвод		
			Труба 57×3 ГОСТ 10704-76 / В Ст 3 ГОСТ 10705-80	1	13кг
			Стандартные изделия		
	2		Фланец 1-50-10Ст25		
			ГОСТ 12821-80	1	2 26кг

В16Е-072 00 000

Отвод фланцевый

Лит | Лист | Листов 1

Госстрой СССР Казахский СЛНТЕХПРОЕКТ

Формат А4

Копия 9 бр

Изм	Лист	N докум	Подп	Дата
Разраб		Бор Вусов		
Провер		Федоров		
Нач отд		Федоров		
Н контр		Бушин		
Чтб		Федоров		

Типовой проект 903 1-235 87, альбом 3, часть 1

Зона	Поз	Обозначение	Наименование	Кол	Прим
			В16Е-071 00 000-02		
			Детали		
БЧ	1	В16Е-071 00 001-02	Патрубок		
			Труба 38×2 ГОСТ 10704-76 / В Ст 3 ГОСТ 10705-80		
			ℓ=100	1	0,17кг
			Стандартные изделия		
	2		Фланец 1-32-10Ст25		
			ГОСТ 12821-80	1	1,54кг
			В16Е-071 00 000-03		
			Детали		
БЧ	1	В16Е-071 00 001-03	Патрубок		
			Труба 32×2 ГОСТ 10704-76 / В Ст 3 ГОСТ 10705-80		
			ℓ=100	1	0,14кг
			Стандартные изделия		
	2		Фланец 1-25-10Ст25		
			ГОСТ 12821-80	1	1,05кг
			В16Е-071 00 000-04		
			Детали		
БЧ	1	В16Е-071 00 001-04	Патрубок		
			Труба 89×3 ГОСТ 10704-76 / В Ст 3 ГОСТ 10705-80		
			ℓ=200	1	1,27кг
			Стандартные изделия		
	2		Фланец 1-80-10Ст25		
			ГОСТ 12821-80	1	3,67кг

В16Е-071.00.000

Лист 2

Формат А4

Изм	Лист	N докум	Подп	Дата
Разраб		Боровиков		
Провер		Федоров		
Нач отд		Федоров		
Н контр		Бушин		
Чтб		Федоров		

Зона	Поз	Обозначение	Наименование	Кол	Прим
			В16Е 071 00 000-05		
			Детали		
БЧ	1	В16Е-071 00 001-05	Патрубок		
			Труба 57×3 ГОСТ 10704-76 / В Ст 3 ГОСТ 10705-80	1	
			ℓ=205	1	0 8кг
			Стандартные изделия		
	2		Фланец 1 50 10Ст 25		
			ГОСТ 12821 80	1	2 26кг
			В16Е 071 00 000-06		
			Детали		
БЧ	1	В16Е 071 00 001-06	Патрубок		
			Труба 38×2 ГОСТ 10704-76 / В Ст 3 ГОСТ 10705-80		
			ℓ=208	1	0 37
			Стандартные изделия		
	2		Фланец 1-32-10Ст25		
			ГОСТ 12821-80	1	1,5
			В16Е-071 00.000-07		
			Детали		
БЧ	1	В16Е 071 00 001-07	Патрубок		
			Труба 32×2 ГОСТ 10704-76 / В Ст 3 ГОСТ 10705-80		
			ℓ 210	1	0 31кг
			Стандартные изделия		
	2		Фланец 1 25-10Ст25		
			ГОСТ 12821-80	1	1 03кг

В16Е-071 00 000

Формат

Изм	Лист	N докум	Подп	Дата
Разраб		Боровиков		
Провер		Федоров		
Нач отд		Федоров		
Н контр		Бушин		
Чтб		Федоров		

Зона	Поз	Обозначение	Наименование	Кол	Прим
			Документация		
А3		В16Е-071 00 000	Сборочный чертеж		
			Переменные данные для исполнений		
			В16Е-071 00 000.		
			Детали		
БЧ	1	В16Е-071 00 001.	Пат[illegible]		
			Труба 89×3 [illegible] 6 / В Ст 3 [illegible] 80		
			ℓ=100	1	
			Стандартные изделия		
	2		Фланец 1-80-10Ст25		
			ГОСТ 12821-80	1	3,67кг
			В16Е-071.00.000-01		
			Детали		
БЧ	1	В16Е-071.00.001-01	Патрубок		
			Труба 57×3 ГОСТ 10704-76 / В Ст 3 ГОСТ 10705-80		
			ℓ=100	1	0,4
			Стандартные изделия		
	2		Фланец 1-50-10Ст25		
			ГОСТ 12821-80	1	2-26кг

В16Е-071.00.000

Патрубок фланцевый

Лит. | Лист 1 | Листов

Госстрой СССР Казахский СЛНТЕХПРОЕКТ

Формат 4

В16Е-072.00.000 СБ

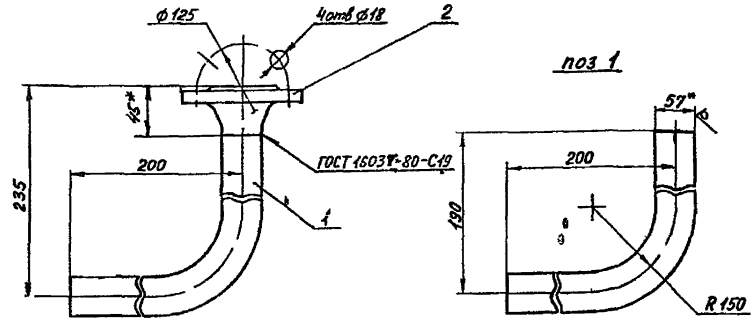

1 Гибку заготовки (дет поз1) производить в горячем состоянии Длина заготовки – 325мм
2 *Размер для справок
3 Предельные отклонения размеров ±JT14/2 по ГОСТ 25347-82
4 Шероховатость кромок реза Rz160
5 Электрод Э-42 ГОСТ 9467-75

				В16Е-072.00.000 СБ			
Изм.	Лист	№ докум.	Подп.	Дата	Отвод фланцевый	Лит.	Масса	Масштаб
Разраб.		Куруськин					3,6	1:2,5
Пров.		Федоров				Лист	Листов 1	
Т. контр.		Федоров				Госстрой СССР КАЗАКСКИЙ САНТЕХПРОЕКТ		
Н. контр.		Бушина						
Утв.		Федоров						

Формат А3

Типовой проект 903-1-235.87, альбом 3 часть 1

В16Е-074.00.000 СБ

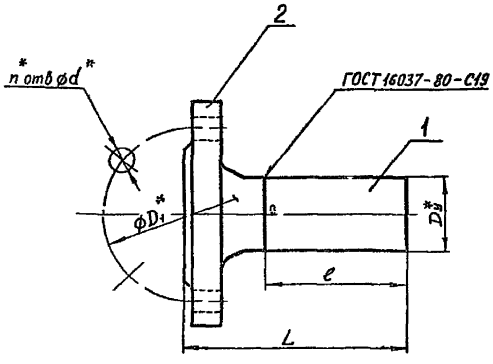

Обозначение	Размеры, мм						Масса ед кг
	L	l	D_y^*	D_1^*	d*	n*	
В16Е-071 00 000	150	100	80	160	18	8	4,3
В16Е-071 00 000 01	145	100	50	125	18	4	2,66
В16Е-071 00 000-02	142	100	32	100	18	4	1,71
В16Е 071 00 000-03	140	100	25	85	14	4	1,20
В16Е-071 00 000 04	250	200	80	160	18	8	4,94
В16Е-071 00 000-05	250	205	50	125	18	4	3,08
В16Е 071 00 000-06	250	208	32	100	18	4	1,91
В16Е-071 00 000-07	250	210	25	85	14	4	1,35

1* Размер для справок
2 Предельные отклонения размеров ±JT14/2 по ГОСТ 25347-82
3 Шероховатость кромок реза Rz160
ктрод Э-42 ГОСТ 9467-75

				В16Е-071 00 000 СБ			
Изм.	Лист	№ докум.	Подп.	Дата	Патрубок фланцевый	Лит.	Масса	Масш.
Разраб.		Куруськин					см табл	б/м
Пров.		Федоров				Лист	Листов 1	
Т. контр.		Федоров				Госстрой СССР КАЗАКСКИЙ САНТЕХПРОЕКТ		
Н. контр.		Бушина						
Утв.		Федоров						

Формат А3

gost.e-ecolog.ru