ТИПОВОЙ ПРОЕКТ

903-4-95.87

НАСОСНАЯ СТАНЦИЯ ТЕПЛОВЫХ СЕТЕЙ ПРОИЗВОДИТЕЛЬНОСТЬЮ 3750 м³/ч С 4 НАСОСАМИ СЭ 1250-70-11 / ВАРИАНТ С НЕСУЩИМИ КИРПИЧНЫМИ СТЕНАМИ /

АЛЬБОМ II

ИЗДЕЛИЯ ЗАВОДСКОГО ИЗГОТОВЛЕНИЯ

ЦЕНТРАЛЬНЫЙ ИНСТИТУТ ТИПОВОГО ПРОЕКТИРОВАНИЯ
ГОССТРОЯ СССР
КИЕВСКИЙ ФИЛИАЛ
г. Киев-57 ул. Эжена Потье № 12

571
Заказ № 4864 Инв. № 9996/2 Тираж 320
Сдано в печать 15/5 1989 Цена 2-20

КФ ЦИТП 9996/2
Привязан
инв.№

9996/2
2-20

gost.e-ecolog.ru

ТИПОВОЙ ПРОЕКТ
903-4-95.87

НАСОСНАЯ СТАНЦИЯ ТЕПЛОВЫХ СЕТЕЙ ПРОИЗВОДИТЕЛЬНОСТЬЮ 3750 м³/ч С 4 НАСОСАМИ СЭ 1250-70-11 / ВАРИАНТ С НЕСУЩИМИ КИРПИЧНЫМИ СТЕНАМИ /

АЛЬБОМ II

СОСТАВ ПРОЕКТА:

АЛЬБОМ I ПОЯСНИТЕЛЬНАЯ ЗАПИСКА. АРХИТЕКТУРНО-СТРОИТЕЛЬНЫЕ И САНИТАРНО-ТЕХНИЧЕСКИЕ РЕШЕНИЯ
АЛЬБОМ II ИЗДЕЛИЯ ЗАВОДСКОГО ИЗГОТОВЛЕНИЯ
АЛЬБОМ III ТЕПЛОТЕХНИЧЕСКИЕ РЕШЕНИЯ /из ТП-903-4-96.87/
АЛЬБОМ IV ЭЛЕКТРОТЕХНИЧЕСКИЕ РЕШЕНИЯ. ТЕЛЕМЕХАНИЗАЦИЯ И СВЯЗЬ / ДЛЯ НАПРЯЖЕНИЯ ПИТАЮЩЕЙ СЕТИ 10(6)КВ. 0.40-0.23 КВ //из ТП-903-4-96.87/
АЛЬБОМ V КИП И АВТОМАТИКА /из ТП-903-4-96.87/
АЛЬБОМ VI СПЕЦИФИКАЦИЯ ОБОРУДОВАНИЯ /из ТП-903-4-96.87/
АЛЬБОМ VII ВЕДОМОСТИ ПОТРЕБНОСТИ В МАТЕРИАЛАХ /из ТП 903-4-96.87/
АЛЬБОМ VIII СМЕТЫ

Утвержден и введен в действие Минэнерго СССР протокол от II декабря 1985г.
9996/12

Разработан Украинским отделением "ВНИИэнергопром"
Главный инженер отделения С.М.Мыц
Главный инженер проекта С.М.Скоробогатый

© Госстрой СССР 1988г.

Привязан

инв.№

Альбом II

Типовой проект 903-4-95.87

Обозначение		Наименование	№ стр.
ТП	С1	Содержание альбома.	3
ТП	ТТ1	Технические требования к изготовлению	
		сборных железобетонных изделий.	4
ТП	ТТ2	Технические требования к изготовлению	
		арматурных и закладных изделий.	4
ТП	КЖИ1	Балки 1БДР12-4АVТ-1, 1БДР12-5АVТ-1	5
ТП	КЖИ2	Плиты 1ПВ7-3АтVт-110ЯН-500п-1	6
		1ПВ7-3АтVт-150ЯН-500П-1	
		1ПВ7-3АтVт-190ЯН-500П-1	
ТП	КЖИ3	Перемычка 2ПГ48-31	7
ТП	КЖИ4	Сетка арматурная С1	7
ТП	КЖИ5	Сетка арматурная С2	8
ТП	КЖИ6	Сетка арматурная С3	8
ТП	КЖИ7	Сетка арматурная С4	9
ТП	КЖИ8	Сетка арматурная С5	9
ТП	КЖИ9	Сетка арматурная С6	10
ТП	КЖИ10	Сетка арматурная С7	10
ТП	КЖИ11	Сетка арматурная С8	11
ТП	КЖИ12	Сетка арматурная С9	11
ТП	КЖИ13	Сетка арматурная С10	12
ТП	КЖИ14	Сетка арматурная С11	12
ТП	КЖИ15	Сетка арматурная С12	13
ТП	КЖИ16	Сетка арматурная С13	13
ТП	КЖИ17	Изделие закладное МН14	14
ТП	КЖИ18	Изделие закладное МН1	14
ТП	КЖИ19	Изделие закладное МН2	15
ТП	КЖИ20	Изделие закладное МН3	15
ТП	КЖИ21	Изделия закладные МН4, МН5.	16
ТП	КЖИ22	Изделие закладное МН6	16
ТП	КЖИ23	Изделие закладное МН7	17
ТП	КЖИ24	Изделие закладное МН8	17
ТП	КЖИ25	Изделие закладное МН9	18
ТП	КЖИ26	Изделие закладное МН10	18
ТП	КЖИ27	Изделия закладные МН11, МН12	19
ТП	КЖИ28	Изделие закладное МН13	19
ТП	КЖИ29	Марка монтажная ММ1	20
ТП	КЖИ30	Марка монтажная ММ2	20
ТП	КЖИ31	Марка монтажная ММ3	21
ТП	КЖИ32	Марка монтажная ММ4	21
ТП	КЖИ33	Марка монтажная ММ5	22
ТП	КЖИ34	Марка монтажная ММ6	22
ТП	КЖИ35	Марка монтажная ММ7	23
ТП	КЖИ36	Марка монтажная ММ8	23
ТП	КЖИ37	Марка монтажная ММ9	24
ТП	КЖИ38	Марка монтажная ММ10	24
ТП	КЖИ39	Марка монтажная ММ11	25
ТП	КЖИ40	Марки монтажные ММ12, ММ13.	25
ТП	КЖИ41	Марки монтажные ММ14, ММ15.	26
ТП	КЖИ42	Марка монтажная ММ16	26
ТП	КЖИ43 л.1	Двери трансформаторных камер	27
ТП	КЖИ43 л.2	Двери трансформаторных камер	28

Инв.№ подл. | Подпись и дата | Взам.инв.№

9996/2

Привязан

Инв.№

ГИП	Скорбоката	ТП 903-4-95.87 С1	
Нач.отд.	Бойко		
Рук.гр.	Зак	Содержание альбома.	Стадия Р; Лист; Листов
Рук.гр.	Хармышев		МЭ и Э СССР ВНИПИЭНЕРГОПРОМ Украинское отделение
Ст.инж.	Качарова		
Н.контр	Ксенз А		

Копировала Кравец Л.

Формат А3

Типовой проект 903-4-95.87 Альбом II

I. Технические требования к изготовлению сборных железобетонных изделий приняты в соответствии с ГОСТ 13015-75** "Изделия железобетонные и бетонные. Общие технические требования"
и приведены:

I.1 для стропильных балок - в серии I.462.I-3/80,
I.2 для плит покрытия в ГОСТ 22701.1-77 и ГОСТ 22701.2-77,

Привязан

инв. №

ГИП	Скорбогаты		
Нач.отд	Бойко		
Гл.констр	Верховинец		
Рук.гр.	Зак		
Ст.техн.	Саннак		
Н.контр	Ксендз		

ТП 903-4-95.87 ТТ 1

Технические требования к изготовлению сборных железобетонных изделий

Стадия	Лист	Листов
Р		

МЭ и Э СССР
ВНИПИЭНЕРГОПРОМ
Украинское отделение

Формат А4

Типовой проект 903-4-95.87 Альбом II

I. Арматурные сварные и закладные изделия должны соответствовать требованиям ГОСТ 10922-75 "Арматурные изделия и закладные детали для железобетонных конструкций. Технические требования и методы испытания".

2. Плоские арматурные изделия следует изготавливать при помощи контактной точечной сварки. Сварку сеток и каркасов производить во всех точках пересечения стержней.

3. Размеры сеток и каркасов даны по осям и торцам стержней. Все размеры даны в миллиметрах

4. Допуски линейных размеров сеток и плоских и пространственных каркасов ± 10 мм. Допуски размеров стержней криволинейного очертания приведены в чертежах.

5. Сварку производить в соответствии с ГОСТ 19292-73 "Соединения сварных элементов и закладных деталей сборных ж.б. конструкций" и с "Указаниями по сварке соединений арматуры и закладных деталей железобетонных конструкций "СН 393-78.

6. Материалы арматурных сталей для всех железобетонных конструкций: для арматурных стержней класса А-I- сталь марки ВСт3 сп3 по ГОСТ 5781-82, для стержней класса А-П- сталь марки ВСт5 сп2 по ГОСТ 5781-82; для стержней класса А-Ш- сталь марки 25Г 2С по ГОСТ 5781-82; для монтажных петель из стержней класса А-I и закладных деталей - сталь марки ВСт3 пс6 по ГОСТ 380-71*. Анкерные болты из стали марки ВСт3 кп2 по ГОСТ 380-71*.

7. Материал изделий марок ММ, МН: для $t_н$ =-20, -30°С-ВСт3 кп2, ГОСТ 380-71*; для $t_н$ =-40°С - ВСт3 пс6, ГОСТ 380-71*.

9996/2

Привязан

инв. №

ГИП	Скорбогаты		
Нач.отд	Бойко		
Гл.констр	Верховинец		
Рук.гр.	Зак		
Ст.техн.	Саннак		
Н.контр	Ксендз		

ТП 903-4-95.87 ТТ 2

Технические требования к изготовлению арматурных и закладных изделий

Стадия	Лист	Листов
Р		

МЭ и Э СССР
ВНИПИЭНЕРГОПРОМ
Украинское отделение

Формат А4

Инв.№ подл. | Подпись и дата | Взам.инв.№

Альбом III

Типовой проект 903-4-95.87

Инв. № подл. | Подпись и дата | Взам. инв. №

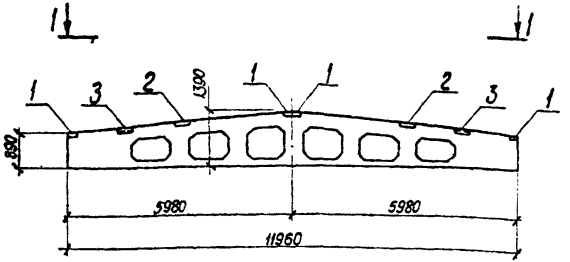

1-1

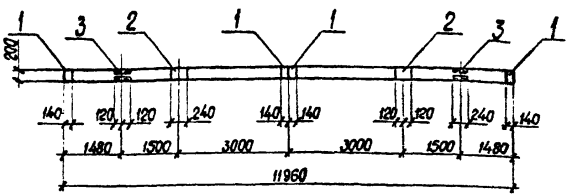

Формат	Зона	Поз.	Обозначение	Наименование	Кол.	Приме-чание
				1БДР12-4АУТ-1		
				Сборочные единицы		
			Серия 1.462.1-3180, вып.1	Балка 1БДР12-4АУТ	1	со всеми закл. изд
		1	1.400-6/76, вып.1	Изделие закладное М4-1-2	4	1,4 кг
		2	1.400-6/76, вып.1	то же М4-3-3	2	2,4 кг
		3	1.400-6/76, вып.1	" М4-22	2	5,8 кг
				1БДР12-5АУТ-1		
				Сборочные единицы		
			Серия 1.462.1-3180, вып.1	Балка 1БДР12-5АУТ	1	со всеми закл. изд
		1	1.400-6/76, вып.1	Изделие закладное М4-1-2	4	1,4 кг
		2	1.400-6/76, вып.1	то же М4-3-3	2	2,4 кг
		3	1.400-6/76, вып.1	" М4-22	2	5,8 кг

9996/2

Привязан

Инв. №

Ведомость расхода стали на дополнительные закладные изделия, кг

Марка элемента	Изделия закладные										Всего
	Арматура класса A III				Прокат марки В Ст3 кп 2						
	ГОСТ 5781-82				ГОСТ 8510-72			ГОСТ 19903-74*			
	ф8	ф10		Итого	∟110×70×8	Итого	t=6			Итого	
1БДР12-4АУТ-1	1,6	0,4		2,0	10,4	10,4	9,6			9,6	22,0
1БДР12-5АУТ-1	1,6	0,4		2,0	10,4	10,4	9,6			9,6	22,0

ГИП	Скоробогатый	
Нач.отд.	Бойко	
Рук.гр.	Зак	
Вед.инж.	Кожиховская	
Техник	Санжак	
Н.контр.	Ксендз	

ТП 903-4-95.87 КЖИ1

Балки 1БДР12-4АУТ-1, 1БДР12-5АУТ-1

Стадия	Масса	Масштаб
Р	4700	1:100
Лист	Листов	

МЭиЭ СССР ВНИПИЭНЕРГОПРОМ Украинское отделение

Копировал Т.Бойко

Формат А3

Альбом II

Типовой проект 903-4-95.87

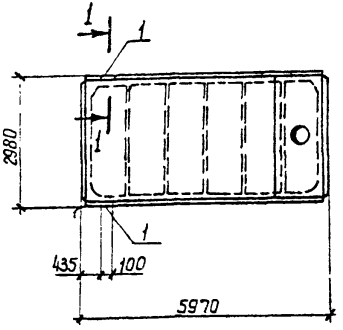

11

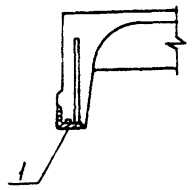

Формат	Зона	Поз	Обозначение	Наименование	Кол.	Примеч.
				1ПВ7-3АтVТ-110ЯН-500П-1		
				Сборочные единицы		
			Серия 1.465.1-10/82, Вып.1	Плита 1ПВ7-3АтVТ-110ЯН-500П	1	со всеми
						закл.изд.
		1	ГОСТ 22701.5-77	Изделие закладное М9	2	1,3 кг
				1ПВ7-3АтVТ-150ЯН-500П-1		
				Сборочные единицы		
			Серия 1.465.1-10/82, Вып.1	Плита 1ПВ7-3АтVТ-150ЯН-500П	1	со всеми
						закл.изд.
		1	ГОСТ 22701.5-77	Изделие закладное М9	2	1,3 кг
				1ПВ7-3АтVТ-190ЯН-500П-1		
				Сборочные единицы		
			Серия 1.465.1-10/82, Вып.1	Плита 1ПВ7-3АтVТ-190ЯН-500П	1	со всеми
						закл.изд.
		1	ГОСТ 22701.5-77	Изделие закладное М9	2	1,3 кг

Ведомость расхода стали на дополнительные закладные изделия, кг

Марка элемента	Изделия закладные. Арматура класса. AIII ГОСТ 5781-82 ф10	ф14			Итого	Прокат марки ВСт3кп-2 ГОСТ 8509-72 L70×8				Итого	Всего
1ПВ7-3АтVТ-110ЯН-500П-1	0,6	0,2			0,8	1,7				1,7	2,5
1ПВ7-3АтVТ-150ЯН-500П-1	0,6	0,2			0,8	1,7				1,7	2,5
1ПВ7-3АтVТ-190ЯН-500П-1	0,6	0,2			0,8	1,7				1,7	2,5

9996/2

Привязан

Инв. №

Инв. № подл. | Подпись и дата | Взам. инв. №

ГИП	Скоробогатый	
Нач. отд.	Бойко	
Гл. констр.	Зеркович	
Рук. гр.	Зак	
Техник	Санжак	
Н. контр.	Ксенз	

Копир. Тищенко

ТП 903-4-95.87 КЖИ2

Плиты
1ПВ7-3АтVТ-110ЯН-500П-1
1ПВ7-3АтVТ-150ЯН-500П-1
1ПВ7-3АтVТ-190ЯН-500П-1

Стадия	Масса	Масштаб
Р	4190	1:10 1:100
Лист	Листов	

МЭ и З СССР
ВНИПИЭНЕРГОПРОМ
Украинское отделение

Формат А3

Альбом II

Типовой проект 903-4-95.87

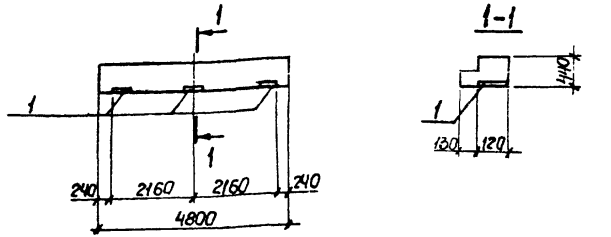

Формат	Зона	Поз	Обозначение	Наименование	Кол.	Примеч
				Сборочные единицы		
			ГОСТ 948-84	Перемычка 2ПГ48-31	1	
		1	Серия 3.400-6176, Вып.1	Изделие закладное МИ1-15	3	1,6 кг

Остальное - см. 4ПБ48-8-П, ГОСТ 948-84.

Ведомость расхода стали на дополнительные закладные изделия, кг.

Марка элемента	Изделия закладные					
	арматура класса		прокат марки			
	A III		Вст3 кп2			
	ГОСТ 5781-82		ГОСТ 19903-74*			Всего
	ф8		итого	ℓ=8	итого	
2ПГ48-31-1	1,5		1,5	3,3	3,3	4,8

Привязан

Инв. №

Взам. инв. № | Подпись и дата | Инв. № подл.

ГИП	Скоробогатый	
Нач. отд.	Бойко	
Гл. констр.	Верховинец	
Рук. гр.	Зак	
Ст. техн.	Санжак	
Н. контр.	Ксенз	

Копир. Тищенко

ТП 903-4-95.87 КЖИ 3

Перемычка 2ПГ48-31-1

Стадия	Масса	Масштаб
Р		б.м.
Лист	Листов	

МЗ и З СССР
ВНИПИЭНЕРГОПРОМ
Украинское отделение

Формат А4

Альбом II

Типовой проект 903-4-95.87

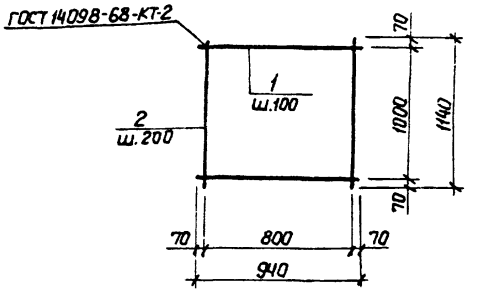

Формат	Зона	Поз	Обозначение	Наименование	Кол.	Примеч
				Документация		
А4			ТП ТТ2	Технические требования		
				Детали		
Б4		1	-01	фВАIII ГОСТ 5781-82 ℓ=940	11	0,4 кг
Б4		2	-02	фБАI ГОСТ 5781-82 ℓ=1140	5	0,3 кг

9996/2

Привязан

Инв. №

Взам. инв. № | Подпись и дата | Инв. № подл.

ГИП	Скоробогатый	
Нач. отд.	Бойко	
Гл. констр.	Верховинец	
Рук. гр.	Зак	
Ведущ.	Гаврилюк	
Н. контр.	Ксенз	

Копир. Тищенко

ТП 903-4-95.87 КЖИ 4

Сетка арматурная С1

Стадия	Масса	Масштаб
Р	5,9 кг	б.м.
Лист	Листов	

МЗ и З СССР
ВНИПИЭНЕРГОПРОМ
Украинское отделение

Формат А4

Альбом II

903-4-95.87

Типовой проект

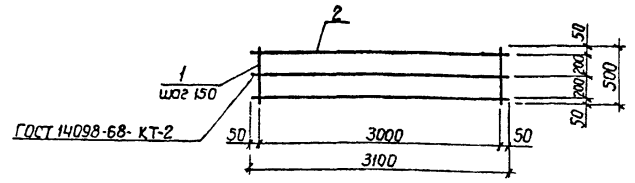

Формат	Зона	поз.	Обозначение	Наименование	Кол.	Примеч.
				Документация.		
А4			ТП ТТ2	Технические требования		
				Детали.		
Б4		1	-01	ф8 AI ГОСТ 5781-82 ℓ=500 мм	21	0,2 кг
Б4		2	-02	ф4 BI ГОСТ 6727-80 ℓ=3100	3	0,3 кг

Привязан

Инв. №

Взам. инв. №

Подпись и дата

Инв. № подл.

ТП 903-4-95.87 КЖИ5

Сетка арматурная С2

Стадия	Масса	Масштаб
Р	5,1 кг	б.м
Лист	Листов	

МЗ и Э СССР
ВНИПИЭНЕРГОПРОМ
Украинское отделение

ГИП	Скоробогатый	
Нач. отд.	Бойко	
Рук. гр.	Харитиев	
Ст. инж.	Зорук	
Н. контр.	Ксендз А.	

Копир. Тищенко

Формат А4

Альбом II

903-4-95.87

Типовой проект

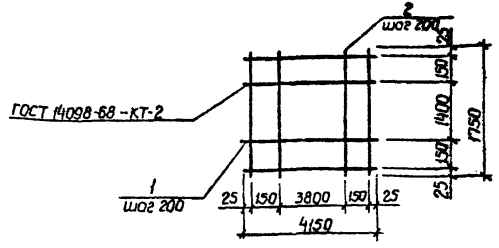

Формат	Зона	поз.	Обозначение.	Наименование.	Кол.	Примеч.
				Документация.		
А4			ТП ТТ2	Технические требования		
				Детали.		
Б4		1	-01	ф16 AIII ГОСТ 5781-82 ℓ=4150	10	6,5 кг
Б4		2	-02	ф12 AIII ГОСТ 5781-82 ℓ=1750	22	1,6 кг

9996/2

Привязан

Инв. №

Взам. инв. №

Подпись и дата

Инв. № подл.

ТП 903-4-95.87 КЖИ6

Сетка арматурная С3

Стадия	Масса	Масштаб
Р	100,2 кг	б.м.
Лист	Листов	

МЗ и Э СССР
ВНИПИЭНЕРГОПРОМ
Украинское отделение

ГИП	Скоробогатый	
Нач. отд.	Бойко	
Рук. гр.	Харитиев	
Ст. инж.	Зорук	
Н. контр.	Ксендз А.	

Копир. Тищенко

Формат А4

Альбом II

Типовой проект 903-4-95.87

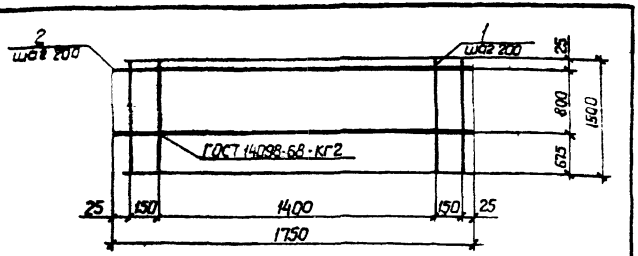

формат	зона	поз.	Обозначение	Наименование	Кол.	Примеч.
				Документация.		
А4			ТП ТТ2	Технические требования		
				Детали		
Б4		1	-01	ф14А III ГОСТ 5781-82 ℓ=1500	10	1,8 кг
Б4		2	-02	ф8АI ГОСТ 5781-82 ℓ=1750	7	0,7 кг

Привязан

Инв. №

Взам. инв. №

Подпись и дата

Инв. № подл.

ГИП	Скоробогатый	
Нач. отд.	Бойко	
Рук. гр.	Хармышев	
Ст. инж.	Зорчк	
Н. контр.	Ксендз	

Копир. Тищенко

ТП 903-495.87 КЖИ 7

Сетка арматурная С4

Стадия	Масса	Масштаб
Р	22,9 кг	б.м

Лист | Листов

МЗ и ЗСССР
ВНИПИЗНЕРГОПРОМ
Украинское отделение

Формат А4

Альбом II

Типовой проект 903-4-95.87

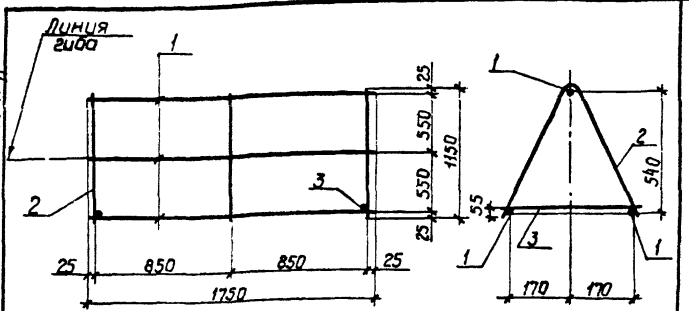

формат	зона	поз.	Обозначение	Наименование	Кол.	Примеч.
				Документация.		
А4			ТП ТТ2	Технические требования		
				Детали.		
				ГОСТ 5781-82		
Б4		1	-01	ф10АI ℓ=1750	3	1,1 кг
Б4		2	-02	ф10АI ℓ=1150	3	0,7 кг
Б4		3	-03	ф10АI ℓ=360	3	0,4 кг

Привязан

9996/2

Инв. №

Взам. инв. №

Подпись и дата

Инв. № подл.

ГИП	Скоробогатый	
Нач. отд.	Бойко	
Рук. гр.	Зак	
Рук. гр.	Хармышев	
Ст. инж.	Качарова	
Н. контр.	Ксендз	

Копир. Тищенко

ТП. 903-495.87 КЖИ8

Сетка арматурная С5

Стадия	Масса	Масштаб
Р	6,6 кг	б.м.

Лист | Листов

МЗ и ЗСССР
ВНИПИЗНЕРГОПРОМ
Украинское отделение

Формат А4

Альбом II

Типовой проект 903-4-95.87

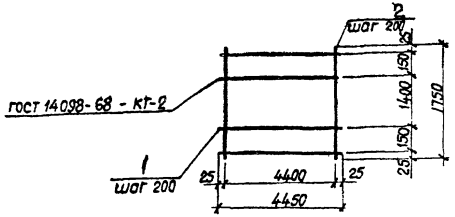

Формат	Зона	Поз.	Обозначение	Наименование	Кол.	Примеч.
				Документация		
А4			ТП ТТ2	Технические требования		
				Детали		
Б.Ч.		1	-01	ф16 А III ГОСТ 5781-82 ℓ=4450	10	7,0 кг
Б.Ч.		2	-02	ф12 А III ГОСТ 5781-82 ℓ=1750	23	1,6 кг

Привязан

Инв.№

Инв.№ подл. | Подпись и дата | Взам. инв.№

ТП 903-4-95.87 КЖИ9

ГИП	Скоробогатый			
Нач. отд	Байка		Сетка арматурная С6	Стадия: Р; Масса: 106,8кг; Масштаб: б.м.
Рук. гр.	Хармышев			Лист; Листов
Ст. инж.	Зорук			МЭиЭ СССР ВНИПИЭНЕРГОПРОМ Украинское отделение
Н. контр.	Ксенда А.			

Копировал Т. Байка

Формат А4

Альбом II

Типовой проект 903-4-95.87

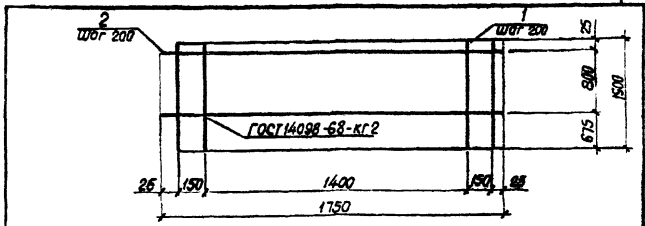

Формат	Зона	Поз.	Обозначение	Наименование	Кол.	Примеч.
				Документация		
А4			ТП ТТ2	Технические требования		
				Детали		
Б.Ч.		1	-01	ф16 А III ГОСТ 5781-82 ℓ=1500	10	2,4 кг
Б.Ч.		2	-02	ф8 АI ГОСТ 5781-82 ℓ=1750	7	0,7 кг

9996/2

Привязан

Инв.№

Инв.№ подл. | Подпись и дата | Взам. инв.№

ТП 903-4-95.87 КЖИ10

ГИП	Скоробогатый			
Нач. отд	Байка		Сетка арматурная С7	Стадия: Р; Масса: 28,8кг; Масштаб: б.м.
Рук. гр.	Хармышев			Лист; Листов
Инж.	Зорук			МЭиЭ СССР ВНИПИЭНЕРГОПРОМ Украинское отделение
Н. контр.	Ксенда А.			

Копировал Т. Байка

Формат А4

Альбом II

Типовой проект 903-4-95.87

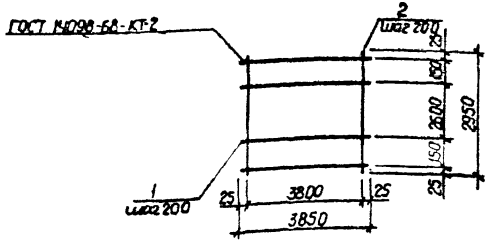

формат	зона	поз.	Обозначение	Наименование	Кол.	Примеч.
				Документация		
А4			ТП ТТ2	Технические требования		
				Детали		
Б.Ч.		1	-01	ф12А III ГОСТ 5781-82 ℓ=3850	16	3,5 кг
Б.Ч.		2	-02	ф12А III ГОСТ 5781-82 ℓ=2950	20	2,7 кг

Привязан

Инв. №

Взам. инв. №

Подпись и дата

Инв. № подл.

ГИП	Скоробогатый	
Нач. отд.	Бойко	
Рук. гр.	Хармышев	
Ст. инж.	Зорук	
Н. контр.	Ксендз А	

Копир. Тищенко

ТП 903-4-95.87 КЖИ11

Сетка арматурная С8

Стадия	Масса	Масштаб
Р	110 кг	б.м.

Лист | Листов

МЗ и ЗСССР
ВНИПИЗНЕРГОПРОМ
Украинское отделение

Формат А4

Альбом II

Типовой проект 903-4-95.87

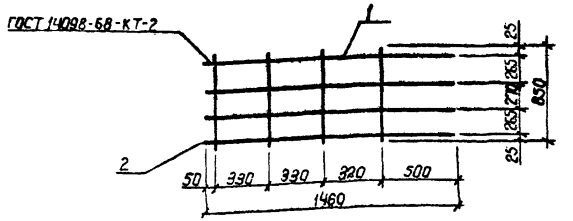

формат	зона	поз.	Обозначение	Наименование	Кол.	Примеч.
				Документация.		
А4			ТП ТТ2	Технические требования		
				Детали.		
Б.Ч.		1	-01	ф16А III ГОСТ 5781-82 ℓ=1460	4	2,4 кг
Б.Ч.		2	-02	ф8А I ГОСТ 5781-82 ℓ=850	4	0,4 кг

9996/2

Привязан

Инв. №

Взам. инв. №

Подпись и дата

Инв. № подл.

ГИП	Скоробогатый	
Нач. отд.	Бойко	
Рук. гр.	Хармышев	
Ст. инж.	Зорук	
Н. контр.	Ксендз А	

Копир. Тищенко

ТП 903-4-95.87 КЖИ12

Сетка арматурная С9

Стадия	Масса	Масштаб
Р	11,2 кг	б.м.

Лист | Листов

МЗ и ЗСССР
ВНИПИЗНЕРГОПРОМ
Украинское отделение

Формат А4

Альбом II

Типовой проект 903-4-95.87

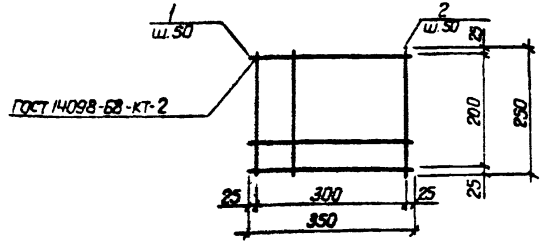

Формат	Зона	Поз.	Обозначение	Наименование	Кол.	Примеч.
				Документация		
А4			ТП ТТ2	Технические требования		
				Детали		
				ф6 А I ГОСТ 5781-82		
Б4	1		-01	ℓ=350	7	0,1 кг
Б4	2		-02	ℓ=250	5	0,1 кг

Привязан

Инв. №

Взам. инв. № | Подпись и дата | Инв. № подл.

ГИП	Скоробогатый		
Нач. отд.	Байко		
Гл. констр.	Верховинец		
Рук. гр.	Зак		
Ст. техн.	Санжак		
Н. контр.	Ксенз		

ТП 903-4-95.87 КЖИ13

Сетка арматурная С10

Стадия	Масса	Масштаб
Р	1,2 кг	б.т
Лист	Листов	

МЭиЭ СССР
ВНИПИЭНЕРГОПРОМ
Украинское отделение

Копир. Тищенко

Формат А4

Альбом II

Типовой проект 903-4-95.87

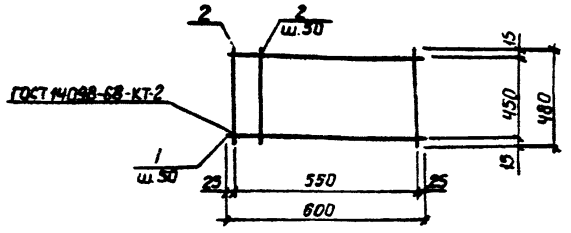

Формат	Зона	Поз.	Обозначение	Наименование	Кол.	Примеч.
				Документация		
А4			ТП ТТ2	Технические требования		
				Детали		
				ф6 А I ГОСТ 5781-82		
Б4	1		-01	ℓ=600	10	0,2 кг
Б4	2		-02	ℓ=480	12	0,1 кг

9996/2

Привязан

Инв. №

Взам. инв. № | Подпись и дата | Инв. № подл.

ГИП	Скоробогатый		
Нач. отд.	Байко		
Гл. констр.	Верховинец		
Рук. гр.	Зак		
Ст. техн.	Санжак		
Н. контр.	Ксенз		

ТП 903-4-95.87 КЖИ14

Сетка арматурная С11

Стадия	Масса	Масштаб
Р	3,2 кг	б.т
Лист	Листов	

МЭиЭ СССР
ВНИПИЭНЕРГОПРОМ
Украинское отделение

Копир. Тищенко

Формат А4

Альбом II

Типовой проект 903-4-95.87

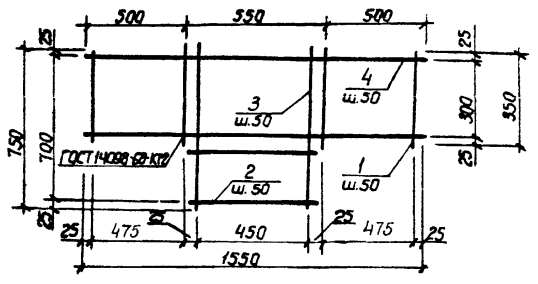

Формат	Зона	Поз.	Обозначение	Наименование	Кол.	Примеч.
				Документация		
			ТП ТТ2	Технические требования		
				Детали		
БЧ		1	-01	ф6 AI ГОСТ 5781-82 ℓ=350	31	0,08
БЧ		2	-02	ф6 AI ГОСТ 5781-82 ℓ=500	17	0,11
БЧ		3	-03	ф6 AI ГОСТ 5781-82 ℓ=750	10	0,19
БЧ		4	-04	ф6 AI ГОСТ 5781-82 ℓ=1550	7	0,34

Привязан:

Инв. №

Инв. № подл. | Подпись и дата | Взам. инв. №

ТП 903-4-95.87 КЖИ15

Сетка арматурная С12

Стадия	Масса	Масштаб
Р	8,6	б.м.

Лист Листов

ГИП	Скоробогатый	
Нач.отд	Байко	
Рук.гр.	Зак	
Рук.гр.	Харитонов	
Н.контр.	Ксендз	

МЗ и З СССР
ВНИПИЭНЕРГОПРОМ
Украинское отделение

Копир. Тищенко

Формат А4

Альбом II

Типовой проект 903-4-95.87

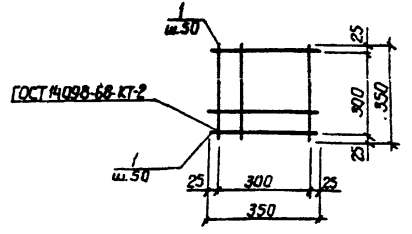

Формат	Зона	Поз.	Обозначение	Наименование	Кол.	Примеч.
				Документация.		
А4			ТП ТТ2	Технические требования		
				Детали		
БЧ		1	-01	ф6 AI ГОСТ 5781-82 ℓ=350	14	0,1 кг

9996/2

Привязан

Инв. №

Инв. № подл. | Подпись и дата | Взам. инв. №

ТП 903-4-95.87 КЖИ16

Сетка арматурная С13

Стадия	Масса	Масштаб
Р	1,4кг	б.м.

Лист Листов

ГИП	Скоробогатый	
Нач.отд	Байко	
Гл.констр	Верхавинец	
Рук.гр.	Зак	
Ст.техн.	Санжак	
Н.контр.	Ксендз	

МЗ и З СССР
ВНИПИЭНЕРГОПРОМ
Украинское отделение

Копир. Тищенко

Формат А4

Альбом II

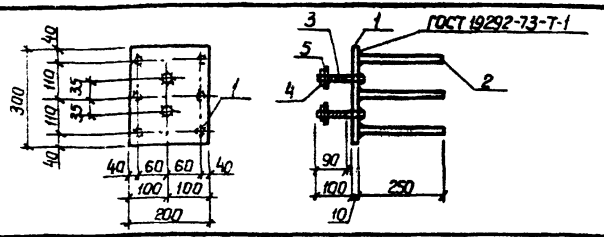

Формат	Зона	Поз	Обозначение	Наименование	Кол.	Примеч.
				Документация		
А4			ТП ТТ2	Технические требования.		
				Детали.		
Б4		1	-01	-200×10 ГОСТ 103-76, ℓ=300	1	4,7 кг
Б4		2	-02	ф12 А III ГОСТ 5781-82, ℓ=250	6	0,2 кг
Б4		3	-03	ф20 А I с нарезкой М20		
				ГОСТ 5781-82, ℓ=130	2	0,32 кг
Б4		4	-04	Гайка М20	2	0,07 кг
Б4		5	-05	Шайба М20	2	0,03 кг

Типовой проект 903-4-95.87

Привязан

Инв. №

Подпись и дата | Взам. инв. №

ГИП	Скоробогатый		
Нач. отд.	Байко		
Н. констр.	Верховинец		
Рук. гр.	Зак		
Ст. техн.	Санжак		
Н. контр.	Ксендз		

Копир. Тищенко

ТП 903-4-95.87 КЖИ17

Изделие закладное МН 14

Стадия	Масса	Масштаб
Р	6,7 кг	б.м
Лист	Листов	

МЭ и З СССР
ВНИПИЭНЕРГОПРОМ
Украинское отделение

Формат А4

Альбом II

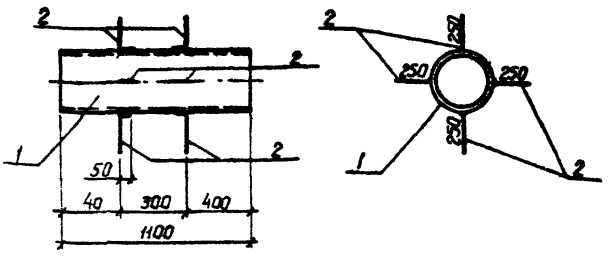

Формат	Зона	Поз.	Обозначение	Наименование	Кол.	Примеч.
				Документация		
А4			ТП ТТ2	Технические требования		
				Детали		
Б4		1	-01	ф426×8 ГОСТ 10704-76 ℓ=1100	1	90,7 кг
Б4		2	-02	ф10 А III ГОСТ 5781-82 ℓ=300	4	0,2 кг

Типовой проект 903-4-95.87

9996/2

Привязан

Инв. №

Подпись и дата | Взам. инв. №

ГИП	Скоробогатый		
Нач. отд.	Байко		
Н. констр.	Верховинец		
Рук. гр.	Зак		
Вед. инж.	Гавриляк		
Н. контр.	Ксендз		

Копир. Тищенко

ТП 903-4-95.87 КЖИ18

Изделие закладное МН1

Стадия	Масса	Масштаб
Р	91,5 кг	б.м
Лист	Листов	

МЭ и З СССР
ВНИПИЭНЕРГОПРОМ
Украинское отделение

Формат А4

Альбом II

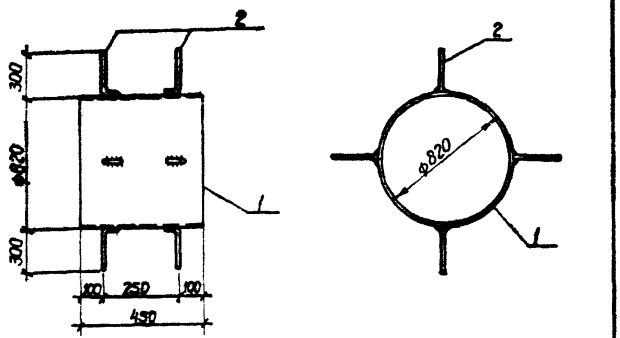

Типовой проект 903-4-95.87

Формат	Зона	Поз.	Обозначение	Наименование	Кол.	Примеч.
				Документация		
А4			ТП ТТ2	Технические требования		
				Детали		
Б.Ч.		1	-01	Тр. $D_н$ 820×9 ТУ14-3-808-78 ℓ=450	1	81,0 кг
Б.Ч.		2	-02	ф8 AI ГОСТ 5781-82 ℓ=350	8	0,2 кг

Привязан

Инв.№

Инв.№подл. | Подпись и дата | Взам.инв.№

ТП 903-4-95.87 КЖИ19

Изделие закладное МН2

Стадия	Масса	Масштаб
Р	82,2 кг	б.м.
Лист	Листов	

ГИП	Скоробогатый	
Нач.отд.	Бойко	
Рук.гр.	Зак	
Инж.	Рау	
Н.контр.	Ксенодз А	

МЗ и З СССР ВНИПИЭНЕРГОПРОМ Украинское отделение

Копир. Тищенко

Формат А4

Альбом II

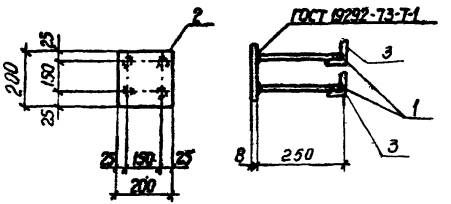

Типовой проект 903-4-95.87

Формат	Зона	Поз.	Обозначение	Наименование	Кол.	Примеч.
				Документация		
А4			ТП ТТ2	Технические требования		
				Детали		
Б.Ч.		1	-01	ф10 AIII ГОСТ 5781-82 ℓ=250	4	0,2 кг
Б.Ч.		2	-02	-200×8 ГОСТ 103-76 ℓ=200	1	2,5 кг
Б.Ч.		3	-03	L 50×5 ℓ=200	2	0,8

9996/2

Привязан

Инв.№

Инв.№подл. | Подпись и дата | Взам.инв.№

ТП 903-4-95.87 КЖИ20

Изделие закладное МН3

Стадия	Масса	Масштаб
Р	4,9 кг	б.м.
Лист	Листов	

ГИП	Скоробогатый	
Нач.отд	Бойко	
Рук.гр.	Хорныцев	
Ст.инж.	Зорук	
Н.контр.	Ксенодз А	

МЗ и З СССР ВНИПИЭНЕРГОПРОМ Украинское отделение

Копир. Тищенко

Формат А4

Альбом II

Типовой проект 903-4-95.87

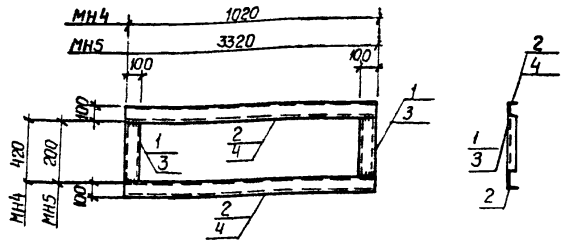

Формат	Зона	Поз.	Обозначение	Наименование	Кол.	Примеч.
				МН4		
				Документация		
А4			ТП ТТ2	Технические требования		
				Детали		
Б4	1		-01	С10 ГОСТ 8240-72 ℓ=420	2	3,6 кг
Б4	2		-02	С10 ГОСТ 8240-72 ℓ=1020	2	8,7 кг
				МН5		
				Документация		
А4			ТП ТТ2	Технические требования		
				Детали		
Б4	3		-03	С10 ГОСТ 8240-72 ℓ=200	2	1,7 кг
Б4	4		-04	С10 ГОСТ 8240-72 ℓ=3320	2	28,5 кг

Марка	Масса, кг
МН4	24,6
МН5	60,4

Привязан

Инв.№

Взам.инв.№ | Подпись и дата | Инв.№подл.

ТП 903-4-95.87 КЖИ21

Изделия закладные МН4, МН5

Стадия	Масса	Масштаб
Р	См. табл.	б.м.

Лист | Листов

МЗ и З СССР ВНИПИЭНЕРГОПРОМ Украинское отделение

ГИП	Скоробогатый	
Нач.отд	Бойко	
Нач.сект.	Хармыш	
Ст.инж.	Зорук	
Н.контр.	Ксендз А.	

Копир. Тищенко

Формат А4

Альбом II

Типовой проект 903-4-95.87

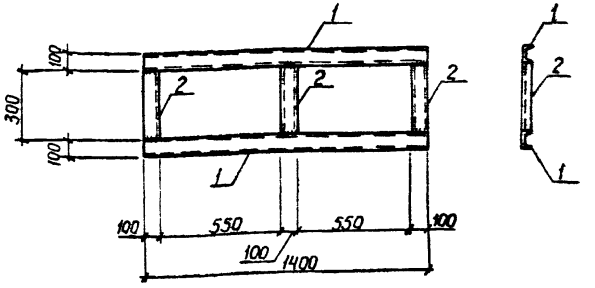

Формат	Зона	Поз.	Обозначение	Наименование	Кол.	Примеч.
				Документация		
А4			ТП ТТ2	Технические требования		
				Детали		
Б4	1		-01	С10 ГОСТ 8240-72 ℓ=1400	2	12,0 кг
Б4	2		-02	С10 ГОСТ 8240-72 ℓ=300	3	2,6 кг

Привязан

9996/2

Инв.№

Взам.инв.№ | Подпись и дата | Инв.№подл.

ТП 903-4-95.87 КЖИ22

Изделие закладное МН6

Стадия	Масса	Масштаб
Р	31,8 кг	б.м.

Лист | Листов

МЗ и З СССР ВНИПИЭНЕРГОПРОМ Украинское отделение

ГИП	Скоробогатый	
Нач.отд	Бойко	
Рук.гр	Хармыш	
Ст.инж	Зорук	
Н.контр	Ксендз А.	

Копир. Тищенко

Формат А4

Альбом II

Типовой проект 903-4-95.87

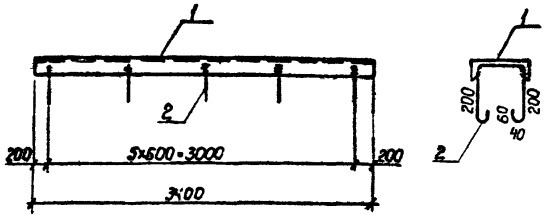

формат	зона	поз	Обозначение	Наименование	Кол.	Примеч.
				Документация		
А4			ТП ТТ2	Технические требования.		
				Детали		
Б4		1	-01	[12 ГОСТ 8240-72 ℓ=3400	1	35,4 кг
Б4		2	-02	ф8 ГОСТ 5781-82 ℓ=300	12	0,1 кг

Привязан

Инв №

Взам. инв. №

Подпись и дата

Инв. № подл.

ГИП	Скоробогатый	
Нач. отд.	Бойко	
Рук. гр.	Хармышев	
Ст. инж.	Зорук	
Н. контр.	Ксендз А.	

Копир. Тищенко

ТП 903-4-95.87 КЖИ23

Изделие закладное МН7

Стадия	Масса	Масштаб
Р	36,6 кг	б. м.

Лист | Листов

МЗ и ЗСССР
ВНИПИЗНЕРГОПРОМ
Украинское отделение

Формат А4

Альбом II

Типовой проект 903-4-95.87

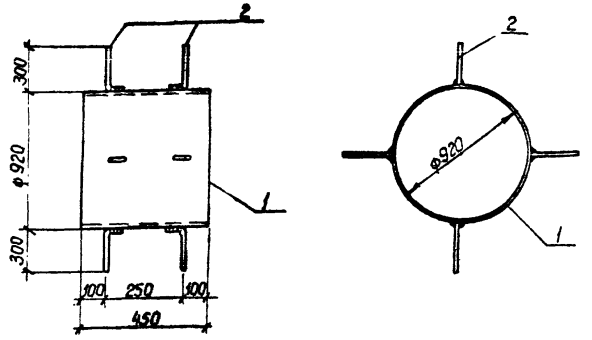

формат	зона	поз	Обозначение	Наименование	Кол.	Примеч.
				Документация		
А4			ТП ТТ2	Технические требования		
				Детали		
Б4		1	-01	Тр. Dн 920×10 ТУ14-3-808-78 ℓ=450	1	102,0 кг
Б4		2	-02	ф8 АI ГОСТ 5781-82 ℓ=350	8	0,2 кг

9996/2

Привязан

Инв. №

Взам. инв. №

Подпись и дата

Инв. № подл.

ГИП	Скоробогатый	
Нач. отд.	Бойко	
Рук. гр.	Зак	
Инж.	Рау	
Н. контр.	Ксендз А	

Копир. Тищенко

ТП 903-4-95.87 КЖИ24

Изделие закладное МН8

Стадия	Масса	Масштаб
Р	102,0 кг	б. м.

Лист | Листов

МЗ и ЗСССР
ВНИПИЗНЕРГОПРОМ
Украинское отделение

Формат А4

Типовой проект 903-4-95.87 Альбом II

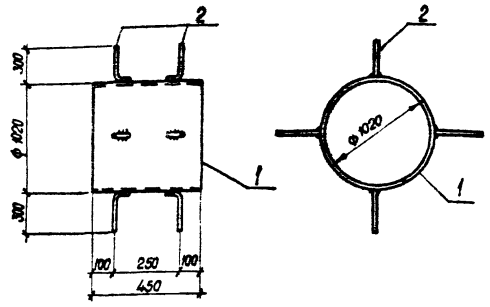

Формат	Зона	Поз.	Обозначение	Наименование	Кол.	Примеч.
				Документация		
А4			ТП ТТ2	Технические требования		
				Детали		
Б.Ч		1	-01	Тр. $D_н$ 1020×10 ТУ14-3-808-78 ℓ=450	1	112,1 кг
Б.Ч		2	-02	ф 8 АI ГОСТ 5781-82 ℓ=350	8	0,2 кг

Привязан

Инв.№

Инв.№ подл. | Подпись и дата | Взам. инв.№

ГИП	Скоробогатый		
Нач. отд.	Бойко		
Рук. гр.	Зак		
Инж.	Вач		
Н.контр.	Ксендз		

ТП 903-4-95.87 КЖИ25

Изделие закладное МН9

Стадия	Масса	Масштаб
Р	113,2кг	1:10
Лист	Листов	

МЗиЗ СССР ВНИПИЭНЕРГОПРОМ Украинское отделение

Копировал Т. Бойко Формат А4

Типовой проект 903-4-95.87 Альбом II

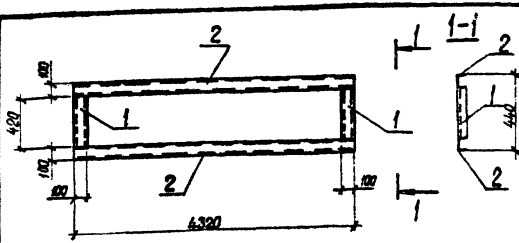

Формат	Зона	Поз.	Обозначение	Наименование	Кол.	Примеч.
				Документация		
А4			ТП ТТ2	Технические требования		
				Детали		
Б.Ч		1	-01	С10 ГОСТ 8240-72 ℓ=420	2	3,6 кг
Б.Ч		2	-02	С10 ГОСТ 8240-72 ℓ=4320	2	37,1 кг

99461/2

Привязан

Инв.№

Инв.№ подл. | Подпись и дата | Взам. инв.№

ГИП	Скоробогатый		
Нач. отд.	Бойко		
Гл. констр.	Верховинец		
Рук. гр.	Зак		
Техник	Санжак		
Н.контр.	Ксендз		

ТП 903-4-95.87 КЖИ26

Изделие закладное МН10

Стадия	Масса	Масштаб
Р	81,4кг	1:10
Лист	Листов	

МЗиЗ СССР ВНИПИЭНЕРГОПРОМ Украинское отделение

Копировал Т. Бойко Формат А4

Альбом II

Типовой проект 903-4-95.87

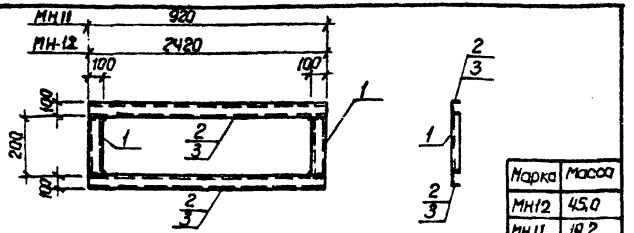

Марка	Масса
МН12	45,0
МН11	19,2

Формат	Зона	Поз.	Обозначение	Наименование	Кол.	Примеч.
				МН12		
				Документация		
А4			ТП ТТ2	Технические требования.		
				Детали		
				С10 ГОСТ 8240-72		
Б4	1		-01	ℓ=200	2	1,7 кг
Б2	2		-02	ℓ=2420	2	20,8 кг
				МН11		
				Документация		
А4			ТП ТТ2	Технические требования		
				Детали		
				С10 ГОСТ 8240-72		
Б4	1		-01	ℓ=200	2	1,7 кг
Б4	3		-03	ℓ=920	2	7,9 кг

Привязан

Инв. № подл. | Подпись и дата | Взам. инв. №

Инв. №

ТП 903-4-95.87 КЖИ 27

Изделия закладные МН11, МН12

Стадия	Масса	Масштаб
Р	см. табл	б.м.
Лист	Листов	

ГИП	Скоробогатый	
Нач.отд.	Бойко	
Гл.констр.	Верховинец	
Рук.гр.	Зак	
Ст.техн.	Санжак	
Н.контр.	Ксенз	

МЭиЭ СССР
ВНИПИЭНЕРГОПРОМ
Украинское отделение

Копир. Тищенко

Формат А4

Альбом II

Типовой проект 903-4-95.87

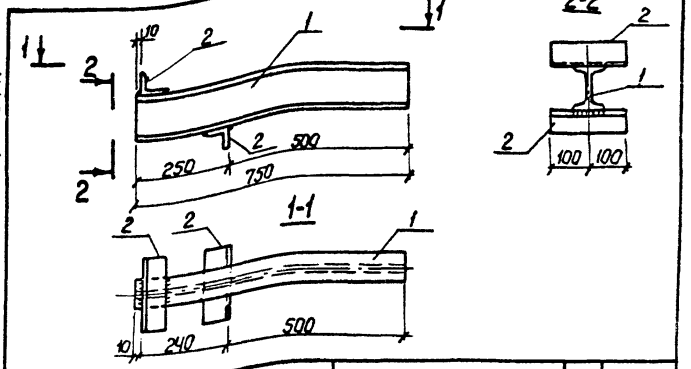

Формат	Зона	Поз.	Обозначение	Наименование	Кол.	Примеч.
				Документация		
А4			ТП ТТ2	Технические требования		
				Детали		
Б4	1		-01	I12 ГОСТ 8239-72 ℓ=750	1	8,6 кг
Б4	2		-02	∠63×5 ГОСТ 8509-72 ℓ=200	2	1,0 кг

Привязан

9998/2

Инв. № подл. | Подпись и дата | Взам. инв. №

Инв. №

ТП 903-4-95.87 КЖИ 28

Изделие закладное МН13

Стадия	Масса	Масштаб
Р	10,6 кг	б.м
Лист	Листов	

ГИП	Скоробогатый	
Нач.отд.	Бойко	
Гл.констр.	Верховинец	
Рук.гр.	Зак	
Ст.техн.	Санжак	
Н.контр.	Ксенз	

МЭиЭ СССР
ВНИПИЭНЕРГОПРОМ
Украинское отделение

Копир. Тищенко

Формат А4

Альбом II

Типовой проект 903-4-95.87

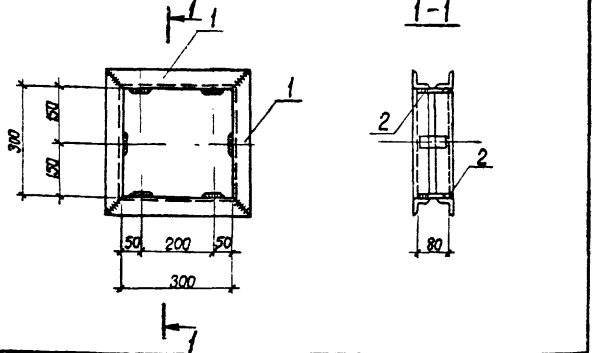

Формат	Зона	Поз.	Обозначение	Наименование	Кол.	Примеч.
				Документация		
А3			ТП ТТ2	Технические требования		
				Детали		
Б.4		1	-01	L 50×5 ГОСТ 8509-72 ℓ=300	4	0,9 кг
Б.4		2	-02	L 50×4 ГОСТ 8509-72 ℓ=70	6	0,2 кг

Привязан

Инв.N

Взам. инв.N | Подпись и дата | Инв.N подл.

ТП 903-4-95.87 КЖИ29

Марка монтажная ММ 1

Стадия	Масса	Масштаб
Р	4,8 кг	1:100
Лист	Листов	

МЭиЭ СССР ВНИПИЭНЕРГОПРОМ Украинское отделение

ГИП	Скоробогатый	
Нач. отд.	Байко	
Гл. констр.	Верховинец	
Рук. гр.	Зак	
Техник	Санжак	
Н. контр.	Ксендз	

Копировал Т. Байко

Формат А4

Альбом II

Типовой проект 903-4-95.87

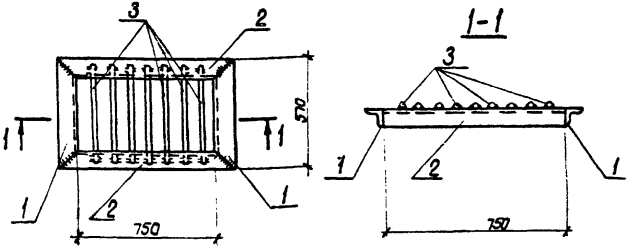

Формат	Зона	Поз.	Обозначение	Наименование	Кол.	Примеч.
				Документация		
А3			ТП ТТ2	Технические требования		
				Детали		
Б.4.		1	-01	L 50×5 ГОСТ 8509-72 ℓ=670	2	1,7 кг
Б.4.		2	-02	L 50×5 ГОСТ 8509-72 ℓ=850	2	2,6 кг
Б.4.		3	-03	ф 16 AII ГОСТ 5781-82 ℓ=550	3	0,9 кг

9996/2

Привязан

Инв.N

Взам. инв.N | Подпись и дата | Инв.N подл.

ТП 903-4-95.87 КЖИ30

Марка монтажная ММ 2

Стадия	Масса	Масштаб
Р	16,7 кг	б.м.
Лист	Листов	

МЭиЭ СССР ВНИПИЭНЕРГОПРОМ Украинское отделение

ГИП	Скоробогатый	
Нач. отд.	Байко	
Рук. гр.	Хартышев	
Ст. инж.	Качарова	
Н. контр.	Ксендз	

Копировал Т. Байко

Формат А4

Альбом 11

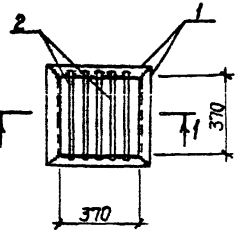

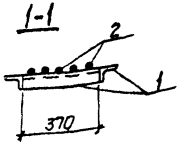

формат	зона	поз.	Обозначение	Наименование	Кол.	Примеч.
				Документация		
А4			ТП ТТ2	Технические требования		
				Детали		
Б.Ч.		1	-01	∠50×5 ГОСТ 8509-72 ℓ=470	4	1.8 кг
Б.Ч.		2	-02	ф16АII ГОСТ 5781-82 ℓ=450	5	0.7 кг

Типовой проект 903-4-95.87

Привязан

Инв. №

Взам. инв. № | Подпись и дата | Инв. № подл.

ТП 903-4-95.87 КЖИ31

Марка монтажная ММ3

Стадия	Масса	Масштаб
Р	10.8кг.	б.м.
Лист	Листов	

ГИП	Скоробогатый	
Нач.отд.	Бойко	
Рук.гр.	Харлышев	
Ст.инж.	Зарук	
Н.контр.	Ксенз.	

МЭиЭ СССР ВНИПИЭНЕРГОПРОМ Украинское отделение

Копир. Тищенко

Формат А4

Альбом 11

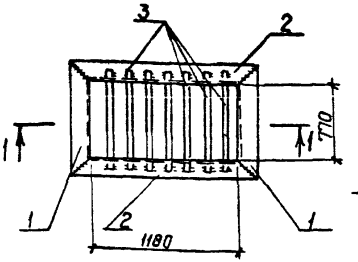

формат	зона	поз.	Обозначение	Наименование	Кол.	Примеч.
				Документация		
			ТП ТТ2	Технические требования		
				Детали		
Б.Ч.		1	-01	∠50×5 ГОСТ 8509-72 ℓ=870	2	2.7 кг
Б.Ч.		2	-02	∠50×5 ГОСТ 8509-72 ℓ=1280	2	3.9 кг
Б.Ч.		3	-03	ф16АII ГОСТ 5781-82 ℓ=850	14	1.3 кг

Типовой проект 903-4-95.87

9996/2

Привязан

Инв. №

Взам. инв. № | Подпись и дата | Инв. № подл.

ТП 903-4-95.87 КЖИ32

Марка монтажная ММ4

Стадия	Масса	Масштаб
Р	31.4кг	б.м.
Лист	Листов	

ГИП	Скоробогатый	
Нач.отд.	Бойко	
Рук.гр.	Харлышев	
Ст.инж.	Качарова	
Н.контр.	Ксенз	

МЭиЭ СССР ВНИПИЭНЕРГОПРОМ Украинское отделение

Копир. Тищенко

Формат А4

Альбом II

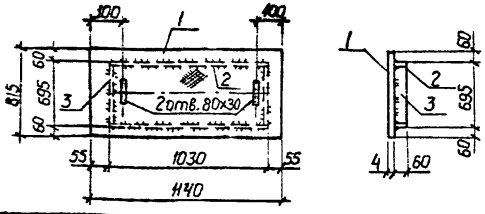

Формат	Зона	Поз	Обозначение	Наименование	Кол.	Примеч.
				Документация		
А4			ТП 903-4-95.87 ТТ2	Технические требования		
				Детали		
Б4		1	-01	Рифл. б 4×815 ГОСТ 8568-77 ℓ=1140	1	3,30 кг
Б4		2	-02	-60×4 ГОСТ 103-76 ℓ=1090	2	3,6 кг
Б4		3	-03	-60×4 ГОСТ 103-76 ℓ=685	2	1,3 кг

Типовой проект 903-4-95.87

Привязан

Инв. №

Инв. № подл. | Подпись и дата | Взам. инв. №

ГИП	Скоробогатый	
Нач. отд.	Бойко	
Рук. гр.	Хормышев	
Ст. инж.	Зорук	
Техник	Левчук	
Н. контр.	Ксенда А.	

Копир. Тищенко

ТП 903-4-95.87 КЖИ33

Марка монтажная ММ5

Стадия	Масса	Масштаб
Р	43,4 кг	б/м
Лист	Листов	

МЭ и ЭСССР ВНИПИЭНЕРГОПРОМ Украинское отделение

Формат А4

Альбом II

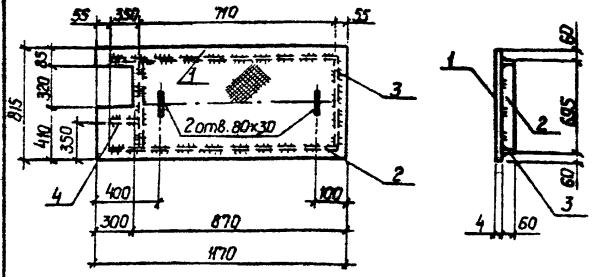

Формат	Зона	Поз	Обозначение	Наименование	Кол.	Примеч.
				Документация		
А4			ТП 903-4-95.87 ТТ2	Технические требования		
				Детали		
Б4		1	-01	Рифл. б 4×815 ГОСТ 8568-77 ℓ=1170	1	28,5 кг
Б4		2	-02	-60×4 ГОСТ 103-76 ℓ=1060	2	20 кг
Б4		3	-03	-60×4 ГОСТ 103-76 ℓ=685	2	13 кг
Б4		4	-04	-60×4 ГОСТ 103-76 ℓ=350	1	0,7 кг

Типовой проект 903-4-95.87

Привязан.

9996/2 Инв. №

Инв. № подл. | Подпись и дата | Взам. инв. №

ГИП	Скоробогатый	
Нач. отд.	Бойко	
Рук. гр.	Зак	
Рук. гр.	Хормышев	
Ст. инж.	Качарова	
Н. контр.	Ксенда А.	

Копир. Тищенко

ТП 903-4-95.87 КЖИ34

Марка монтажная ММ6

Стадия	Масса	Масштаб
Р	35,8 кг	б/м
Лист	Листов	

МЭ и ЭСССР ВНИПИЭНЕРГОПРОМ Украинское отделение

Формат А4

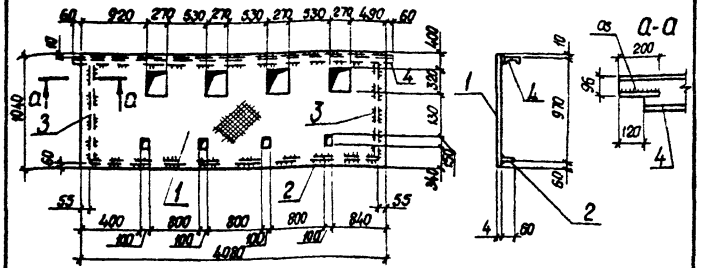

Формат	Зона	Поз.	Обозначение	Наименование	Кол.	Примеч.
				Документация		
А4			ТП ТТ2	Технические требования		
				Детали		
Б.Ч.		1	-01	рифл. Б 4х1040 ГОСТ 8568-77 ℓ=4080	1	128,3 кг
Б.Ч.		2	-02	-60х4 ГОСТ 103-76 ℓ=3970	1	7,5 кг
Б.Ч.		3	-03	-60х4 ГОСТ 103-76 ℓ=910	2	1,7 кг
Б.Ч.		4	-04	С 16 ГОСТ 8240-72 ℓ=4200	1	59,6 кг
Б.Ч.		5	-05	-60х4 ГОСТ 103-76 ℓ=200	2	0,4 кг

Привязан

Инв. N

Инв. N подл. | Подпись и дата | Взам. инв. N

ГИП	Скоробогатый	
Нач. отд.	Бойко	
Рук. гр.	Зак	
Рук. гр.	Хартыщев	
Ст. инж.	Качарова	
Н. контр.	Ксенз	

ТП 903-4-95.87 КЖИ35

Марка монтажная ММ 7

Стадия	Масса	Масштаб
Р	199,6кг	б.м.
Лист	Листов	

МЭ и З СССР ВНИПИЭНЕРГОПРОМ Украинское отделение

Копировал Т. Бойко Формат А4

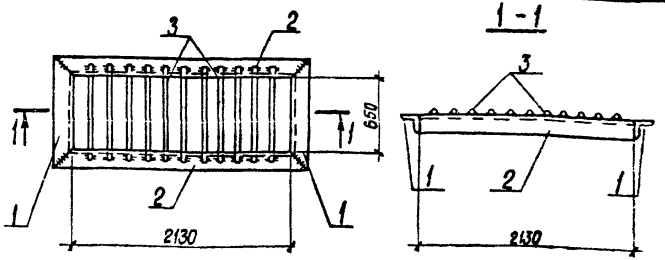

Формат	Зона	Поз.	Обозначение	Наименование	Кол.	Примеч.
				Документация		
А4			ТП ТТ2	Технические требования		
				Детали		
Б.Ч.		1	-01	L 50х5 ГОСТ 8509-72 ℓ=750	2	2,3кг
Б.Ч.		2	-02	L 50х5 ГОСТ 8509-72 ℓ=2230	2	6,8 кг
Б.Ч.		3	-03	ф16 AII ГОСТ 5781-82 ℓ=850	23	1,3 кг

9996/12

Привязан

Инв. N

Инв. N подл. | Подпись и дата | Взам. инв. N

ГИП	Скоробогатый	
Нач. отд.	Бойко	
Гл. конс.	Верховинец	
Рук. гр.	Зак	
Техник	Санжак	
Н. контр.	Ксенз	

ТП 903-4-95.87 КЖИ36

Марка монтажная ММ 8

Стадия	Масса	Масштаб
Р	48,1кг	б.м.
Лист	Листов	

МЭ и З СССР ВНИПИЭНЕРГОПРОМ Украинское отделение

Копировал Т. Бойко Формат А4

Альбом II

Типовой проект 903-4-95.87

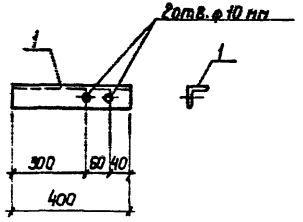

Формат	Зона	Поз.	Обозначение	Наименование	Кол.	Примеч.
				ММ13		
				Документация		
			ТП ТТ2	Технические требования		
				Детали		
БЧ		1	-01	∠50×5 ГОСТ 8509-72 ℓ=400	1	1,5 кг

Привязан

Инв.№

Взам.инв.№ | Подпись и дата | Инв.№ подл.

ТП 903-4-95.87 КЖИ37

ГИП	Скоробогатый		
Нач.отд.	Бойко		
Гл.констр.	Верховинец		
Рук.гр.	Зак		
Ст.техн.	Санжак		
Н.контр.	Креназ		

Марка монтажная ММ9

Стадия	Масса	Масштаб
Р	1,5 кг	6:1
Лист	Листов	

МЭиЭ СССР ВНИПИЭНЕРГОПРОМ Украинское отделение

Копир. Тищенко

Формат А4

Альбом II

Типовой проект 903-4-95.87

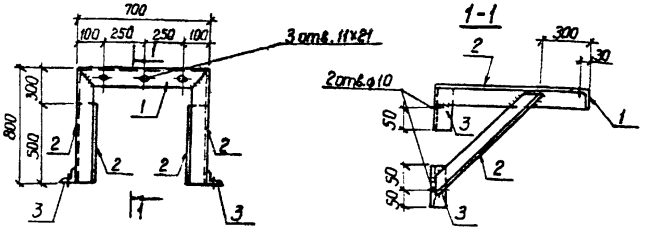

Формат	Зона	Поз.	Обозначение	Наименование	Кол.	Примеч.
				ММ14		
				Документация		
			ТП ТТ2	Технические требования		
				Детали		
				∠50×5 ГОСТ 8509-72		
БЧ		1	-01	ℓ=700	1	2,7 кг
БЧ		2	-02	ℓ=800	4	3,0 кг
БЧ		3	-03	ℓ=100	4	0,4 кг

9996/2

Привязан

Инв.№

Взам.инв.№ | Подпись и дата | Инв.№ подл.

ТП 903-4-95.87 КЖИ38

ГИП	Скоробогатый		
Нач.отд.	Бойко		
Гл.констр.	Верховинец		
Рук.гр.	Зак		
Ст.техн.	Санжак		
Н.контр.	Креназ		

Марка монтажная ММ10

Стадия	Масса	Масштаб
Р	16,3 кг	6:1
Лист	Листов	

МЭиЭ СССР ВНИПИЭНЕРГОПРОМ Украинское отделение

Копир. Тищенко

Формат А4

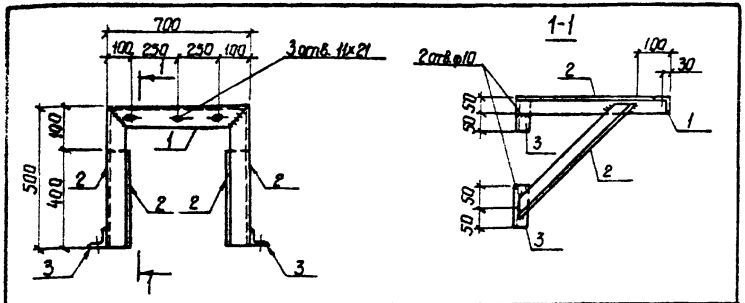

Формат	Зона	Поз.	Обозначение	Наименование	Кол.	Примеч.
				ММ15		
				Документация		
			ТП ТТ2	Технические требования		
				Детали		
				∠50×5 ГОСТ 8509-72		
Б.Ч.		1	-01	ℓ=700	1	2,7 кг
Б.Ч.		2	-02	ℓ=500	4	1,9 кг
Б.Ч.		3	-03	ℓ=100	4	0,4 кг

Привязан

Инв. №

Взам. инв. №

Подпись и дата

Инв. № подл.

ГИП	Скорбогатый	
Нач. отд.	Бойко	
Гл. констр.	Верховинец	
Рук. гр.	Зак	
Ст. техн.	Санжак	
Н. контр.	Ксендз	

Копир Тищенко

ТП 903-4-95.87 КЖИ39

Марка монтажная ММ11

Стадия	Масса	Масштаб
Р	11,9 кг	б.м.
Лист	Листов	

МЗ и З СССР
ВНИПИЭНЕРГОПРОМ
Украинское отделение

Формат А4

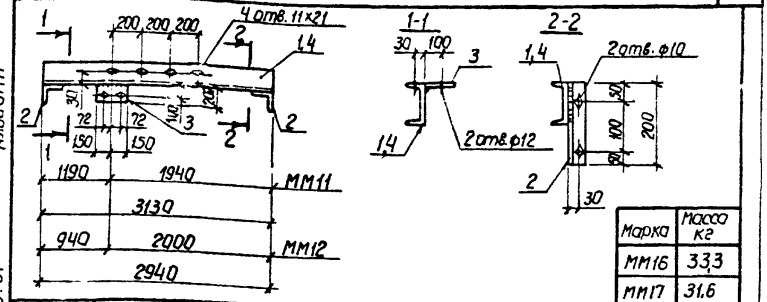

Марка	Масса кг
ММ16	33,3
ММ17	31,6

Формат	Зона	Поз.	Обозначение	Наименование	Кол.	Примеч.
				ММ16		
				Документация		
			ТП ТТ2	Технические требования		
				Детали		
Б.Ч.		1	-01	∠10 ГОСТ 8240-72, ℓ=3130	1	27,0 кг
Б.Ч.		2	-02	∠50×5 ГОСТ 8509-72, ℓ=200	2	0,8 кг
Б.Ч.		3	-03	-200×10 ГОСТ 103-76, ℓ=300	1	4,7 кг
				ММ17		
				Документация		
			ТП ТТ2	Технические требования		
				Детали		
Б.Ч.		2	-02	∠50×5 ГОСТ 8509-72, ℓ=200	2	0,8 кг
Б.Ч.		3	-03	-200×10 ГОСТ 103-76, ℓ=300	1	4,7 кг
Б.Ч.		4	-04	∠10 ГОСТ 8240-72, ℓ=2940	1	25,2 кг

Привязан

9996/2

Инв. №

Взам. инв. №

Подпись и дата

Инв. № подл.

ГИП	Скорбогатый	
Нач. отд.	Бойко	
Гл. констр.	Верховинец	
Рук. гр.	Зак	
Ст. техн.	Санжак	
Н. контр.	Ксендз	

Копир Тищенко

ТП 903-4-95.87 КЖИ40

Марки монтажные ММ12, ММ13

Стадия	Масса	Масштаб
Р	см. табл.	б.м.
Лист	Листов	

МЗ и З СССР
ВНИПИЭНЕРГОПРОМ
Украинское отделение

Формат А4

Альбом II

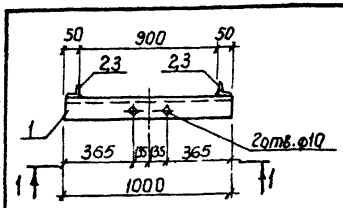

Марка	Масса кг
ММ18	5,4
ММ19	7,6

Формат	Зона	Поз.	Обозначение	Наименование	Кол.	Примеч.
				ММ18		
				Документация		
			ТП ТТ2	Технические требования		
				Детали		
БЧ	1		-01	L50×5 ГОСТ 8509-72 ℓ=1000	1	3,8 кг
БЧ	2		-02	L50×5 ГОСТ 8509-72 ℓ=200	2	0,8 кг
				ММ19		
				Документация		
			ТП ТТ2	Технические требования		
				Детали		
БЧ	1		-01	L50×5 ГОСТ 8509-72 ℓ=1000	1	3,8 кг
БЧ	3		-03	L50×5 ГОСТ 8509-72 ℓ=500	2	1,9 кг

Типовой проект 903-4-95.87

Привязан

Инв. №

Взам. инв. №

Подпись и дата

Инв. № подл.

ГИП	Скоробогатый	
Нач. отд	Бойко	
Гл. констр.	Верховинец	
Рук. гр.	Зак	
Ст. техн.	Санжак	
Н. контр.	Ксенз	

Копир. Тищенко

ТП 903-4-95.87 КЖИ41

Марки монтажные ММ14, ММ15

Стадия	Масса	Масштаб
Р	см. табл.	б.м.
Лист	Листов	

МЭиЭ СССР ВНИПИЭНЕРГОПРОМ Украинское отделение

Формат А4

Альбом II

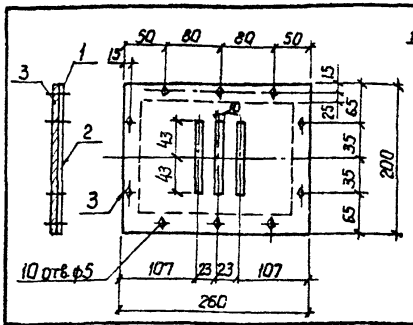

Формат	Зона	Поз.	Обозначение	Наименование	Кол.	Примеч.
				ММ20		
				Документация		
			ТП ТТ2	Технические требования		
				Детали		
				-40×4 ГОСТ 103-76		
БЧ	1		-01	ℓ=180	2	0,2 кг
БЧ	2		-02	ℓ=200	2	0,3 кг
БЧ	3		-03	Асбоцементная плита 260×200×10	1	

Типовой проект 903-4-95.87

9996/2

Привязан

Инв. №

Взам. инв. №

Подпись и дата

Инв. № подл.

ГИП	Скоробогатый	
Нач. отд	Бойко	
Гл. констр.	Верховинец	
Рук. гр.	Зак	
Ст. техн.	Санжак	
Н. контр.	Ксенз	

Копир. Тищенко

ТП 903-4-95.87 КЖИ42

Марка монтажная ММ16

Стадия	Масса	Масштаб
Р	1,0 кг	б.м.
Лист	Листов	

МЭиЭ СССР ВНИПИЭНЕРГОПРОМ Украинское отделение

Формат А4

Альбом II

Типовой проект 903-4-95.87

Инв.№ подл. | Подпись и дата | Взам.инв.№

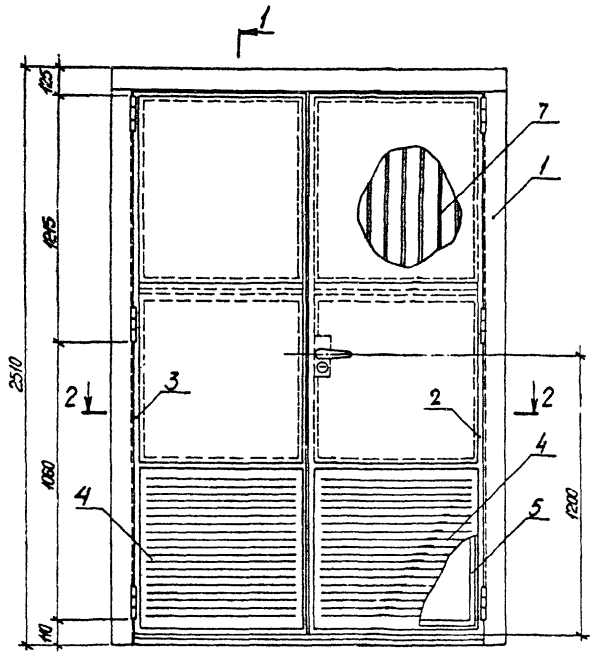

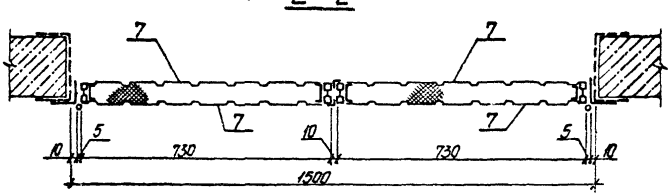

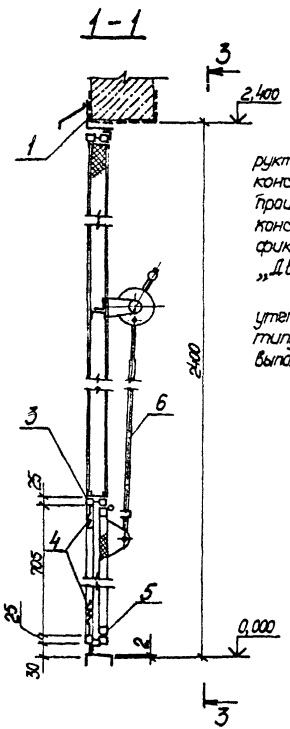

1. Настоящий проект дверей трансформаторных камер выполнен на основании техдокументации специального проектно-конструкторского и технологического бюро „Энергостальконструкция" Краматорского филиала треста по производству стальных конструкций „Энергостальконструкция" министерства энергетики и электрификации СССР. Техдокументация именуется „Двери распашные типа „Д".

2. Проектом предусмотрена установка дверей утепленных типа „Д2" с жалюзи в нижней части по типу дверей „Д1". При этом, механизмы запирания выполнить для нижних отворок жалюзи

3. Чертежи дверей: Д1-КТ047.00.00.00.00.ДОД.
Д2-КТ048.00.00.00.00.ДОД

9996/2

Привязан

Инв.№

ТП 903-4-95.87 КЖИ43

Двери трансформаторных камер

Стадия	Масса	Масштаб
Р	215 кг	

Лист 1 Листов 2

МЭ и Э СССР
ВНИПИЭНЕРГОПРОМ
Украинское отделение

ГИП	Скоробогатый	
Нач.отд.	Бойко	
Гл.констр.	Воробинец	
Рук.гр.	Зак	
Н.констр.	Ксенда	

Копировала Кравец Л.

Формат А3

Альбом II

Типовой проект 903-4-95.87

3-3

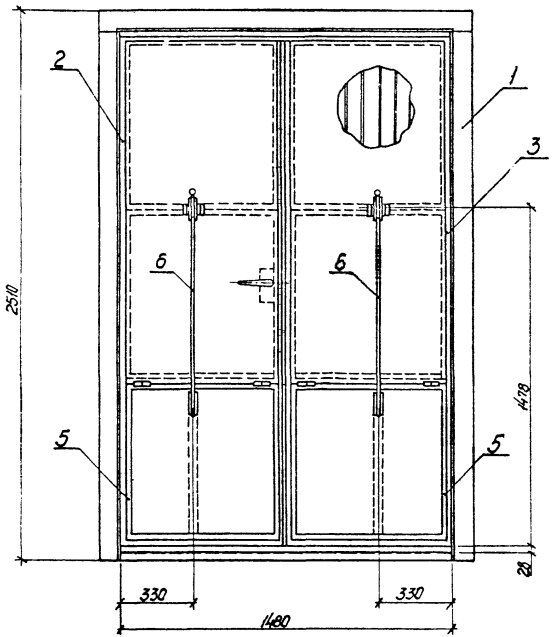

Формат	Зона	Поз.	Обозначение	Наименование	Кол.	Примеч.
				Документация		
		1	КТ048.03.00.00.00.СБ	Обрамление. Сборочный чертеж	1	66.0 кг
		2	КТ048.01.01.00.00.СБ	Рама правой отборки.		
				Сборочный чертеж	1	43.0 кг
		3	КТ048.02.01.00.00.СБ	Рама левой отборки.		
				Сборочный чертеж	1	45.0 кг
		4	КТ047.01.00.00.00.11	Жалюзи	2	3.8 кг
		5	КТ047.01.03.00.00.СБ	Рама филенки. Сборочный чертеж	2	4.5 кг
		6	КТ047.01.02.00.00.СБ	Механизм закрывания.		
				Сборочный чертеж	2	3.0 кг
		7	КТ048.01.00.00.01.	Облицовка	4	9.6 кг

Взам. инв. №

Подпись и дата

Инв. № подл.

9996/2

привязан

Инв. №

ТП 903-4-95.87 КЖИ43

Лист 2

Формат А3

gost.e-ecolog.ru