ТИПОВОЙ ПРОЕКТ

903-4-96.87

НАСОСНАЯ СТАНЦИЯ ТЕПЛОВЫХ СЕТЕЙ ПРОИЗВОДИТЕЛЬНОСТЬЮ 3750 м³/ч С 4 НАСОСАМИ СЭ 1250-70-11 / ВАРИАНТ КАРКАСНО-ПАНЕЛЬНЫЙ /

АЛЬБОМ II

ИЗДЕЛИЯ ЗАВОДСКОГО ИЗГОТОВЛЕНИЯ

...НЫЙ ИНСТИТУТ ТИПОВОГО ПРОЕКТИРОВАНИЯ
ГОССТРОЯ СССР
КИЕВСКИЙ ФИЛИАЛ
36/2 г. Киев-57 ул. Эжена Потье № 12
Инв. № 9997/2 Тираж 16
Сдано в печать 29 8 1991 Цена

КФ ЦИТП инв. № 9997/2

gost.e-ecolog.ru

				Приказан	
инв. №					

ТИПОВОЙ ПРОЕКТ

903-496.87

НАСОСНАЯ СТАНЦИЯ ТЕПЛОВЫХ СЕТЕЙ ПРОИЗВОДИТЕЛЬНОСТЬЮ 3750 м³/ч С 4 НАСОСАМИ СЭ 1250-70-11 / ВАРИАНТ КАРКАСНО-ПАНЕЛЬНЫЙ /

АЛЬБОМ II

СОСТАВ ПРОЕКТА:

АЛЬБОМ I ПОЯСНИТЕЛЬНАЯ ЗАПИСКА. АРХИТЕКТУРНО-СТРОИТЕЛЬНЫЕ И САНИТАРНО-ТЕХНИЧЕСКИЕ РЕШЕНИЯ.
АЛЬБОМ II ИЗДЕЛИЯ ЗАВОДСКОГО ИЗГОТОВЛЕНИЯ.
АЛЬБОМ III ТЕПЛОТЕХНИЧЕСКИЕ РЕШЕНИЯ.
АЛЬБОМ IV ЭЛЕКТРОТЕХНИЧЕСКИЕ РЕШЕНИЯ. ТЕЛЕМЕХАНИЗАЦИЯ И СВЯЗЬ / ДЛЯ НАПРЯЖЕНИЯ ПИТАЮЩЕЙ СЕТИ 10(6)КВ, 0.40-0.23 КВ /
АЛЬБОМ V КИП И АВТОМАТИКА.
АЛЬБОМ VI СПЕЦИФИКАЦИЯ ОБОРУДОВАНИЯ.
АЛЬБОМ VII ВЕДОМОСТИ ПОТРЕБНОСТИ В МАТЕРИАЛАХ.
АЛЬБОМ VIII СМЕТЫ.

Утвержден и введен в действие Минэнерго СССР протокол от 11 декабря 1985г.

© КФ ЦИТП Госстроя СССР 1988г.

Разработан Украинским отделением "ВНИИэнергопром"
Главный инженер отделения Г.М.Мыц
Главный инженер проекта См.Скоробогатый

Принят

Инв.№

Альбом II

Типовой проект 903-4-96.87

Обозначение		Наименование	№ стр.
ТП	С1	Содержание альбома.	3
ТП	С2	Содержание альбома.	4
ТП	ТТ1	Технические требования к изготовлению сборных железобетонных изделий.	5
ТП	ТТ2	Технические требования к изготовлению арматурных и закладных изделий.	5
ТП	ТТ3	Технические требования с изготовлению каркасно-обшивных панелей.	6
ТП	КЖИ 1	Колонна К48-7-1	7
ТП	КЖИ2	Колонна К48-7-2	8
ТП	КЖИ3	Колонна К48-7-3	9
ТП	КЖИ 4	Колонна К48-7-4	10
ТП	КЖИ 5	Колонна 1КФ6т-1-1	11
ТП	КЖИ6	Балки 1БДР12-4АVт-1, 1БДР12-5АVт-1	12
ТП	КЖИ7	Плиты 1ПГ-3АтVт-110ЯН-500П-1,	13
		1ПГ-3АтVт-150ЯН-500П-1, 1ПГ-3АтVт-190ЯН-500П-1	
ТП	КЖИ8	Плиты 1ПВ7-3АтVт-110ЯН-500П-1,	14
		1ПВ7-3АтVт-150ЯН-500П-1, 1ПВ7-3АтVт-190ЯН-500П1.	
ТП	КЖИ9	Панели перегородок ПГ58.18-1-Т-1, ПГ58.15-1-Т-1	15
ТП	КЖИ 10	Панель перегородки ПГ58.15-1-Т-2.	16
ТП	КЖИ 11	Панель перегородки ПГ60.15-1-Т-1	16
ТП	КЖИ 12	Панель ПГ10. Сборочный чертеж	17
ТП	КЖИ 13	Панель ПГ15. Сборочный чертеж	17
ТП	КЖИ 14	Панель ПГ11. Сборочный чертеж	18

Обозначение		Наименование	№ стр.
ТП	КЖИ15	Панель ПГ12. Сборочный чертеж	19
ТП	КЖИ16	Панель ПГ13. Сборочный чертеж	20
ТП	КЖИ17	Панель ПГ14. Сборочный чертеж	21
ТП	КЖИ18	Каркас К1	22
ТП	КЖИ19	Каркас К6	22
ТП	КЖИ20	Каркас К2	23
ТП	КЖИ21	Каркас К3	24
ТП	КЖИ22	Каркас К4	25
ТП	КЖИ23	Каркас К5	26
ТП	КЖИ24	Перемычка 4ПБ48-8-П4	27
ТП	КЖИ25	Сетка арматурная С1	27
ТП	КЖИ26	Сетка арматурная С2	28
ТП	КЖИ27	Сетка арматурная С3	28
ТП	КЖИ28	Сетка арматурная С4	29

Инв. № подл. | Подпись и дата | Взам. инв. №

Привязан

Инв. №

ГИП	Коробовский	
Нач. отд.	Бойко	
Гл. констр.	Верховинец	
Рук. гр.	Зак	
Ст. техн.	Санжак	
Н. контр.	Ксенда	

Копир. Тищенко

9997/2

ТП 903-4-96.87 С1

Содержание альбома.

Стадия	Лист	Листов
Р	1	2

МЭиЭ СССР ВНИПИЭНЕРГОПРОМ Украинское отделение

Формат А3

Обозначение		Наименование	№ стр.
ТП	КЖИ 29	Сетка арматурная С5	29
ТП	КЖИ 30	Сетка арматурная С6	30
ТП	КЖИ 31	Сетка арматурная С7	30
ТП	КЖИ 32	Сетка арматурная С8	31
ТП	КЖИ 33	Сетка арматурная С9	31
ТП	КЖИ 34	Изделие закладное МН1	32
ТП	КЖИ 35	Изделие закладное МН2	33
ТП	КЖИ 36	Изделие закладное МН3	33
ТП	КЖИ 37	Изделия закладные МН4, МН5	34
ТП	КЖИ 38	Изделие закладное МН6	34
ТП	КЖИ 39	Изделие закладное МН7	35
ТП	КЖИ 40	Изделие закладное МН8	35
ТП	КЖИ 41	Изделие закладное МН9	36
ТП	КЖИ 42	Изделие закладное МН10	36
ТП	КЖИ 43	Изделия закладные МН11, МН12	37
ТП	КЖИ 44	Консоль опорная ОК4	37
ТП	КЖИ 45	Изделия соединительные ММ1, ММ1а.	38
ТП	КЖИ 46	Изделия соединительные ММ2, ММ2а	38
ТП	КЖИ 47	Изделие соединительное ММ3	39
ТП	КЖИ 48	Изделие соединительное ММ4	39
ТП	КЖИ 49	Изделие соединительное ММ11	40
ТП	КЖИ 50	Марка монтажная ММ12	40
ТП	КЖИ 51	Марка монтажная ММ5	41
ТП	КЖИ 52	Марка монтажная ММ6	41
ТП	КЖИ 53	Марка монтажная ММ7	42
ТП	КЖИ 54	Марка монтажная ММ8	42
ТП	КЖИ 55	Марка монтажная ММ9	43
ТП	КЖИ 56	Марка монтажная ММ10	43
ТП	КЖИ 57	Рамы дверей РД1, РД2	44
ТП	КЖИ 58 л.1	Двери трансформаторных камер	45
ТП	КЖИ 58 л.2	Двери трансформаторных камер	46

Обозначение		Наименование	
ТП	КЖИ 59	Марка монтажная ММ13	47
ТП	КЖИ 60	Марка монтажная ММ14	47
ТП	КЖИ 61	Марка монтажная ММ15	48
ТП	КЖИ 62	Марки монтажные ММ16, ММ17	48
ТП	КЖИ 63	Марки монтажные ММ18, ММ19	49
ТП	КЖИ 64	Марка монтажная ММ20	49

Инв.№ подл. | Подп. и дата | Взам. инв.№

99976

Привязан

Инв.№

ТП 903-4-96.87 С

Лист 2

Формат А3

1. Технические требования к изготовлению сборных железобетонных изделий приняты в соответствии с ГОСТ 13015-75** „Изделия железобетонные и бетонные. Общие технические требования“
и приведены:

1.1 для колонн - в серии 1.423-3,
1.2 для стропильных балок - в серии 1.462.1-3/80,
1.3 для плит покрытия в ГОСТ 22701.1-77 и ГОСТ 22701.2-77,
1.4. для стеновых панелей - в серии 1.030.1-1,
1.5 для перегородок - в серии 1.030.9-2.

Привязан

Инв. №

ГИП	Скорабогатый			
Нач. отд	Бойко			
Гл. констр	Верховинец			
Рук. гр	Зак			
Ст. техн	Санжак			
Н. контр	Ксенда А			

ТП 903-4-96.87 ТТ1

Технические требования к изготовлению сборных железобетонных изделий.

Стадия	Лист	Листов
Р		

МЭ и Э СССР
ВНИПИЭНЕРГОПРОМ
Украинское отделение

1. Арматурные сварные и закладные изделия должны соответствовать требованиям ГОСТ 10922-75 „Арматурные изделия и закладные детали для железобетонных конструкций. Технические требования и методы испытания.“

2. Плоские арматурные изделия следует изготавливать при помощи контактной точечной сварки. Сварку сеток и каркасов производить во всех точках пересечения стержней.

3. Размеры сеток и каркасов даны по осям и торцам стержней. Все размеры даны в миллиметрах.

4. Допуски линейных размеров сеток и плоских и пространственных каркасов ±10 мм. Допуски размеров стержней криволинейного очертания приведены в чертежах.

5. Сварку производить в соответствии с ГОСТ 19292-73 „Соединения сварных элементов и закладных деталей сборных ж. б. конструкций“ и с „Указаниями по сварке соединений арматуры и закладных деталей железобетонных конструкций“ СН 393-78.

6. Материалы арматурных сталей для всех железобетонных конструкций: для арматурных стержней класса А-I - сталь марки ВСт3сп3 по ГОСТ 5781-82, для стержней класса А-II - сталь марки ВСт5сп2 по ГОСТ 5781-82; для стержней класса А-III - сталь марки 25Г2С по ГОСТ 5781-82; для монтажных петель из стержней класса А-I и закладных деталей - сталь марки ВСт3пс6 по ГОСТ 380-71.* Анкерные болты из стали марки ВСт3кп2 по ГОСТ 380-71.*

7. Материал изделий марок МС, ММ, ТК и РД: для $t_н$=-20, -30°С - ВСт3кп2, ГОСТ 380-71*; для $t_н$=-40°С - ВСт3пс6, ГОСТ 380-71.*

Привязан

Инв. №

ГИП	Скорабогатый			
Нач. отд	Бойко			
Гл. констр	Верховинец			
Рук. гр.	Зак			
Ст. техн	Санжак			
Н. контр	Ксенда А			

ТП 903-4-96.87 ТТ2

Технические требования к изготовлению арматурных и закладных изделий.

Стадия	Лист	Листов
Р		

МЭ и Э СССР
ВНИПИЭНЕРГОПРОМ
Украинское отделение

Копировала Кравец Л

Формат А4

Инв.№ подл. | Подпись и дата | Взам. инв.№

Инв.№ подл. | Подпись и дата | Взам. инв.№

Типовой проект 903-4-90.01 Альбом II

1. Каркасно-обшивные панели представляют собой трёхслойную конструкцию, состоящую из деревянного каркаса, обшитого с двух сторон плоскими асбестоцементными листами по ГОСТ 18124-75 толщиной 10 мм. В качестве среднего слоя в панелях применены полужёсткие плиты марки 100 (толщиной 60 мм) из минеральной ваты на синтетическом связующем по ГОСТ 9573-82.

2. Каркас панелей выполняется из здоровой древесины хвойных пород не ниже III сорта по ГОСТ 8486-66, с плотностью 650 кг/м3 и влажностью не более 15% с глубокой пропиткой антиперенами.

3. Соединение элементов каркаса осуществляется при помощи стальных накладок и шурупов.

4. Крепление листов обшивок к деревянному каркасу осуществляется при помощи шурупов. Перед креплением в асбестоцементных листах просверливаются и раззенковываются отверстия.

5. Для защиты от коррозии стальные детали каркаса грунтуются и окрашиваются масляной краской.

6. Монтажные петли изготавливаются из круглой горячекатаной стали класса AI по ГОСТ 5781-82 марок ВСт3 пс2 и ВСт3 сп2. Применение стали марки ВСт3 пс2 для изготовления петель панелей, поднимаемых и монтируемых при температуре минус 40°С и ниже не допускается.

7. Монтажные плиты после установки и закрепления панелей необходимо утапливать.

8. Отверстия под шурупы в стальных соединительных накладках каркаса панелей раззенковать.

9. Складирование и транспортировку панелей выполнять в положении на "ребро".

9997/2

Привязан

Инв.№

ТП 903-4-96.87 ТТ3

ГИП	Войко	Техические требования к изготовлению каркасно-обшивных панелей.	Стадия Р, Лист, Листов
Нач.отд	Войко		
Гл.констр	Верховинец		
Рук.гр	Зак		
Н.контр	Ксендз		МЗ и Э ССС ВНИПИЭНЕГОП Украинское от Форм

Типовой проект 903-4-96.87 Альбом

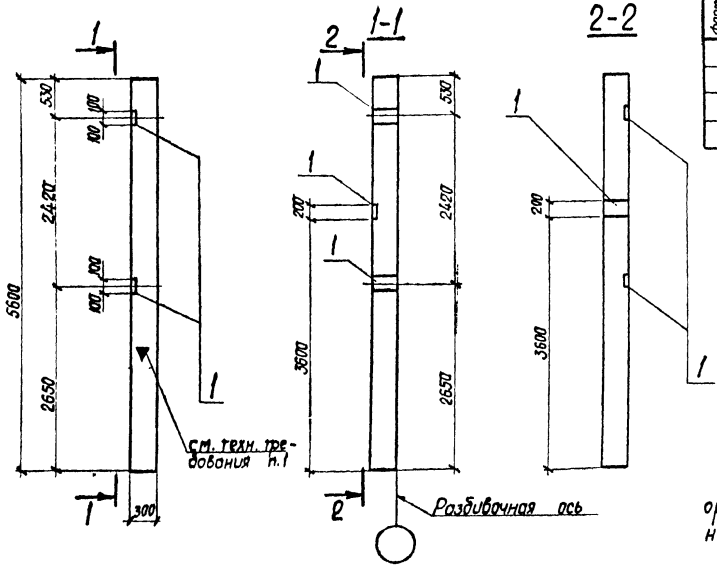

Формат	Зона	Поз.	Обозначение	Наименование	Кол.	Примеч.
				Сборочные единицы		
			Серия 1.423-3, вып.1	Колонна К48-7	1	со всеми закл. изд.
		1	1.423-3, вып.2	Изделие закладное м1-12	3	6,0 кг.

Остальное - см. К48-7 серия 1.423-3, вып.1.

1. ▼ - маркерный знак, предназначенный для правильной ориентации колонны на монтаже, нанести на колонну несмываемой краской.

Ведомость расхода стали на дополнительные закладные изделия, кг

Марка элемента	Изделия закладные						Всего
	Арматура класса			Прокат марки			
	AIII			ВСт3 кп2			
	ГОСТ 5781-82			ГОСТ 19903-74*			
	ф 12		Итого	t=10		Итого	
К48-7-1	4,2		4,2	13,8		13,8	18,0

Привязан

Инв.№

ГИП	Скородатый	
Нач. отд.	Бойко	
Гл. констр.	Верховинец	
Рук. гр.	Зак	
Инж.	Плаван	
Н. контр.	Ксенз	

9907/2

ТП 903-4-96.87 КЖИ1

Колонна К48-7-1

Стадия	Масса	Масштаб
Р	1300	1:50

Лист | Листов

МЗ и З СССР ВНИПИЭНЕРГОПРОМ Украинское отделение

Копировал Т. Бойко

Формат А3.

Инв.№ подл. | Подпись и дата | Взам. инв.№

Типовой проект 903-4-96.87 Альбом II

Формат	Зона	Доз.	Обозначение	Наименование	Кол.	Примечание
				Сборочные единицы		
			Серия 1.423-3, вып.1	Колонна К 48-7	1	со всеми зак.к.изд.
		1	1.423-3, вып.2	Изделие закладное М1-12	3	6,0 кг

Остальное — см. К 48-7 серия 1.423-3, вып.1.

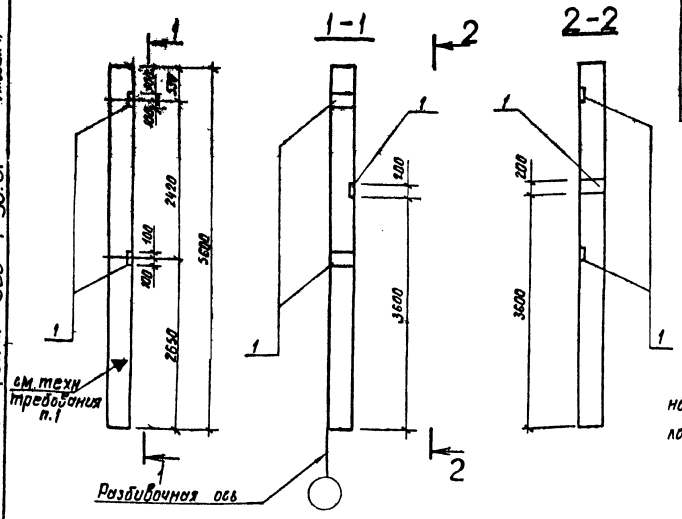

1.▼ — маркерный знак, предназначенный для правильной ориентации колонны на монтаже, нанести на колонну несмываемой краской.

Ведомость расхода стали на дополнительные закладные изделия, кг.

Марка элемента	Изделия закладные							Всего
	Арматура класса				Прокат марки			
	А III				ВСт3 кп2			
	ГОСТ 5781-82				ГОСТ 19903-74*			
	ф12			Итого	t=10		Итого	
К48-7-2	4,2			4,2	13,8		13,8	18,0

99972

Привязан	ГИП	Скоробогатый		ТП 903-4-96.87 КЖИ2			
	Нач.отд.	Бойко		Колонна К48-7-2	Стадия	Масса	Масштаб
	Гл.конст.	Верховинец			Р	1300	1:50
	Рук.гр.	Зак			Лист	Листов	
	Инж.	Плаван			МЭ и Э СССР ВНИПИЭНЕРГОПРОМ Украинское отделение		
Инв. №	Н.контр.	Ксендз					

Копировал Москаленко

Формат А3

Инв. № подл. | Подпись и дата | Взам. инв. №

Альбом II

Типовой проект 903-4-96.87

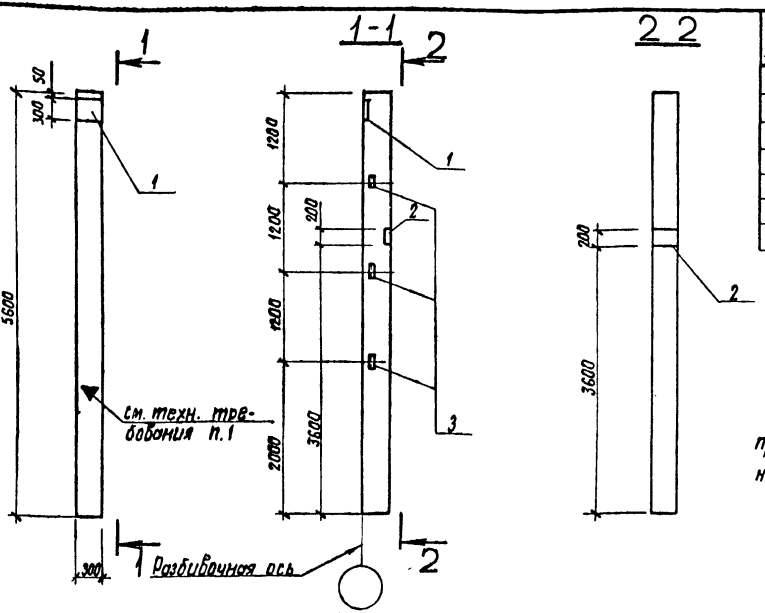

Формат	Зона	Поз.	Обозначение	Наименование	Кол.	Примечание
				Сборочные единицы		
			Серия 1.423-3. Вып.1	Колонна К 48-7	1	со всеми закл. изд.
		1	1.423-3, Вып.2	Изделие закладное НМ1-1	1	10,4 кг
		2	1.423-3, Вып.2	то же М1-12	1	6,0 кг
		3	1.423-3, Вып.2	" М1-13	3	1,7 кг

Остальное — см. К 48-7 серия 1.423-3, Вып. 1.

1. ▼ — маркерный знак, предназначенный для правильной ориентации колонны на монтаже, нанести на колонну несмываемой краской.

Ведомость расхода стали на дополнительные закладные изделия, кг

Марка элемента	Изделия закладные										Всего
	Арматура класса						Прокат марки				
	AI		AIII				Вст3 кп2				
	ГОСТ 5781-82						ГОСТ 19903-74*		ГОСТ 8509-72		
	ф6	Итого	ф12	ф14	ф22	Итого	t-10	Итого	L 63×5	Итого	
К 48-7-3	0,2	0,2	2,1	2,0	1,4	5,5	11,4	11,4	4,4	4,4	21,5

Привязан

Инв.№

ГИП	Скоробогатый	
Нач.отд	Бобко	
Гл.констр	Верховец	
Рук.гр.	Зак	
Инж.	Плавун	
Н.контр	Ксенз	

ТП 903-4-96.87 КЖИ3

Колонна К 48-7-3

Стадия	Масса	Масштаб
Р	1300	1:50
Лист	Листов	

МЭиЭ СССР ВНИПИЭНЕРГОПРОМ Украинское отделение

Копировал Москаленко

Формат А3

Инв.№ подл. | Подпись и дата | Взам.инв.№

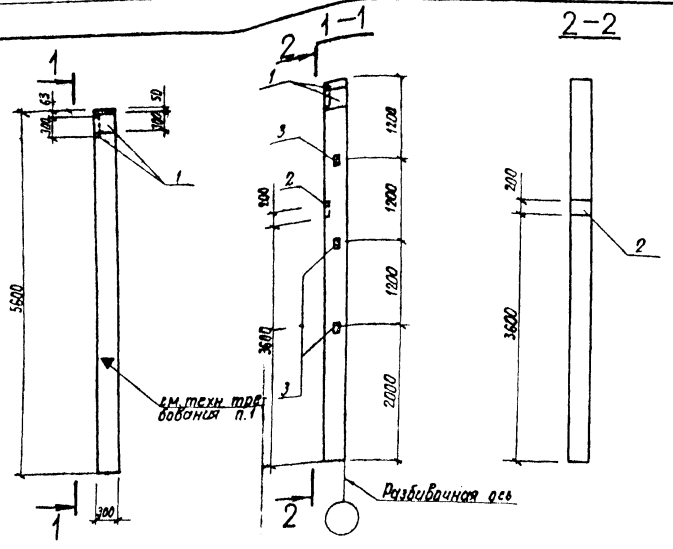

Формат	Зона	Поз.	Обозначение	Наименование	Кол.	Примечание
				Сборочные единицы		
			Серия 1.423-3, Вып.1	Колонна К 48-7	1	со всеми закл. изд.
		1	1.423-3, Вып.2	Изделие закладное НМ1-1	2	10,4 кг
		2	1.423-3, Вып.2	то же М1-12	1	6,0 кг
		3	1.423-3, Вып.2	" М1-13	3	1,7 кг

Остальное — см. К 48-7 серия 1.423-3, Вып. 1.

1. ▼ — маркерный знак, предназначенный для правильной ориентации колонны на монтаже, нанести на колонну несмываемой краской.

Ведомость расхода стали на дополнительные закладные изделия, кг

Марка элемента	Изделия закладные										Всего
	Арматура класса						Прокат марки				
	А I		А III				ВСт3кп2				
	ГОСТ 5781-82						ГОСТ 19903-74*		ГОСТ 8509-72		
	ф6	Итого	ф12	ф14	ф22	Итого	t = 10	Итого	L63×5	Итого	
К 48-7-4	0,4	0,4	2,1	4,0	2,8	8,9	18,2	18,2	4,4	4,4	31,9

Привязан

ГИП	Скоробогатый	
Нач. отд.	Бойко	
Гл. конст.	Верховинец	
Рук. гр.	Зак	
Инж.	Плабан	
Н. контр.	Ксендз	

ТП 903-4-96.87 КЖИ4

Колонна К 48-7-4

Стадия	Масса	Масштаб
Р	1300	1:50

Лист | Листов

МЭ и Э СССР
ВНИПИЭНЕРГОПРОМ
Украинское отделение

Типовой проект 903-4-96.87 Альбом II

Подпись и дата

Альбом II

Типовой проект 903-4-96.87

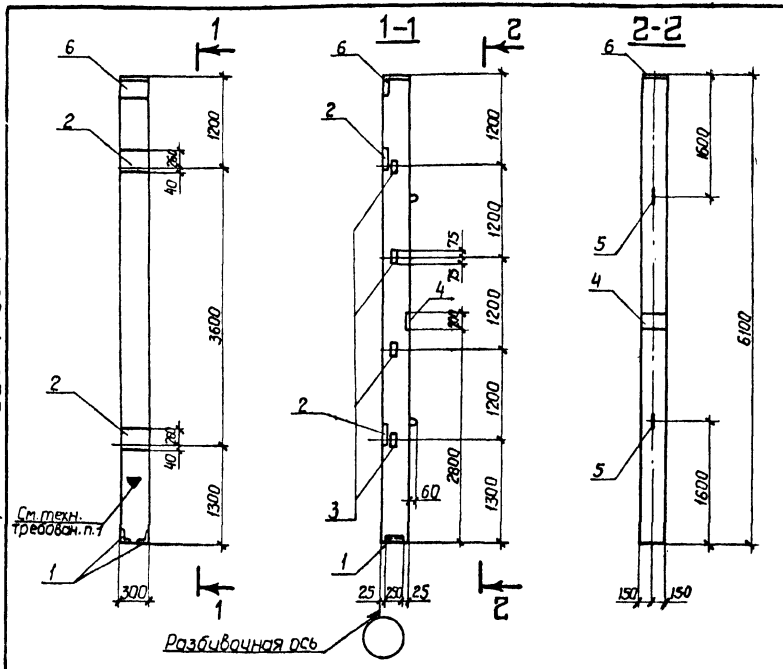

Формат	Зона	Поз	Обозначение	Наименование	Кол.	Примеч.
				Сборочные единицы		
			Серия 1.427.1-3, Вып.1	Колонна 1КФ61-1	1	со всеми закл. изд
		1	1.427.1-3, Вып.2	Изделие закладное МН7	1	5,3 кг
		2	1.427.1-3, Вып.2	то же МН21	2	7,7 кг
		3	1.427.1-3, Вып.2	" МН28	4	1,6 кг
		4	1.427.1-3, Вып.2	" МН19	1	5,2 кг
		5	1.427.1-3, Вып.2	" МН33	2	0,8 кг
А3		6	ТП КЖИ 34	" МН1	1	28,7 кг

Остальное см. 1КФ61-1, серия 1.427.1-3, Вып.1

1. ▼-маркерный знак, предназначенный для правильной ориентации колонны на монтаже, нанести на колонну несмываемой краской.

9997/2

Привязан

Инв. №

Взам. инв. №

Подпись и дата

Инв. № подл.

Ведомость расхода стали на дополнительные закладные детали, кг.

Марка элемента	Изделия закладные													Всего
	Арматура класса							Прокат марки						
	AI		AIII					Вст3кп2						
	ГОСТ 5781-82		ГОСТ 5781-82					ГОСТ 19903-74			ГОСТ 8509-72		
	ф10	Итого	ф10	ф12	ф14	ф22	Итого	t-10	t-14	Итого	L63x5	L90x6	Итого	
1КФ61-1-1	0,6	0,6	1,14	2,3	2,9	13,8	20,14	12,9	9,9	22,8	1,4	4,2	5,6	49,14

ГИП	Скоробогатый	
Нач. отд.	Байко	
Гл. констр.	Вежовинец	
Рук. гр.	Зак	
Техник	Санжак	
Н. контр.	Ксенда	

ТП 903-4-96.87 КЖИ5

Колонна 1КФ61-1-1

Стадия	Масса	Масштаб
Р	1400	1:50
Лист	Листов	

НЗ и З СССР ВНИПИЭНЕРГОПРОМ Украинское отделение

Копир. Тищенко

Формат А3

Альбом II

Типовой проект УШ3-4-96.87

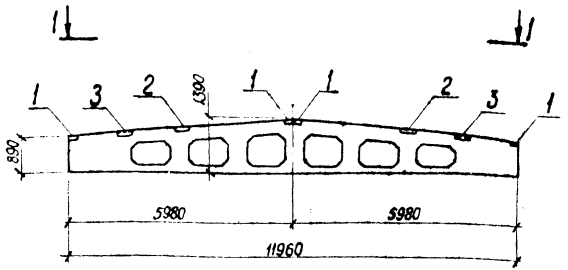

1-1

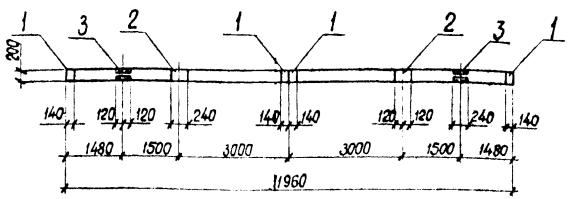

Формат	Зона	Поз.	Обозначение	Наименование	Кол.	Примеч.
				1БДР12-4АVТ-1		
				Сборочные единицы		
			Серия 1.462.1-3180, вып.1	Балка 1БДР12-4АVТ	1	со всеми
						закл. изд.
		1	1.400-6/76, вып.1	Изделие закладное М4-1-2	4	1,4 кг
		2	1.400-6/76, вып.1	то же М4-3-3	2	2,4 кг
		3	1.400-6/76, вып.1	" М4-22	2	5,8 кг
				1БДР12-5АVТ-1		
				Сборочные единицы		
			Серия 1.462.1-3180, вып.1	Балка 1БДР12-5АVТ	1	со всеми
						закл. изд.
		1	1.400-6/76, вып.1	Изделие закладное М4-1-2	4	1,4 кг
		2	1.400-6/76, вып.1	то же М4-3-3	2	2,4 кг
		3	1.400-6/76, вып.1	" М4-22	2	5,8 кг

9997/2

Привязан

Инв. №

Ведомость расхода стали на дополнительные закладные изделия, кг

Марка элемента	Изделия закладные											Всего
	Арматура класса				Прокат марки							
	А III				В Ст3 кп2							
	ГОСТ 5781-82				ГОСТ 8510-72			ГОСТ 19903-74*				
	ф8	ф10		Итого	L 110×70×8		Итого	t=6			Итого	
1БДР 12-4АVТ-1	1,6	0,4		2,0	10,4		10,4	9,6			9,6	22,0
1БДР 12-5АVТ-1	1,6	0,4		2,0	10,4		10,4	9,6			9,6	22,0

ГИП	Скоробогатый	
Нач. отд.	Бойко	
Рук. гр.	Зак	
Вед. инж.	Кожуховская	
Техник	Санжак	
Н. контр.	Ксендз	

ТП 903-4-96.87 КЖИ6

Балки 1БДР 12-4АVТ-1, 1БДР12-5АVТ-1

Стадия	Масса	Масштаб
Р	4700	1:100

Лист | Листов

МЭ и Э СССР
ВНИПИЭНЕРГОПРОМ
Украинское отделение

Инв. № подл. | Подпись и дата | Взам. инв. №

Копировал Т. Бойко

Формат А3

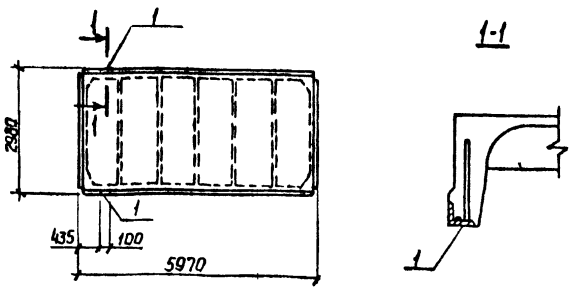

Формат	Зона	Кол.	Обозначение	Наименование	Кол.	Примеч
				1ПГ-3АтVТ-110ЯН-500П-1		
				Сборочные единицы		
			Серия 1.465.1-10/82, вып.1	Плита 1ПГ-3АтVТ-110ЯН-500П	1	со всеми
						закл.изд.
		1	ГОСТ 22701.5-77	Изделие закладное М9	2	1,3 кг
				1ПГ-3АтVТ-150ЯН-500П-1		
				Сборочные единицы		
			Серия 1.465.1-10/82, вып.1	Плита 1ПГ-3АтVТ-150ЯН-500П	1	со всеми
						закл.изд.
		1	ГОСТ 22701.5-77	Изделие закладное М9	2	1,3 кг
				1ПГ-3АтVТ-190ЯН-500П-1		
				Сборочные единицы		
			Серия 1.465.1-10/82, вып.1	Плита 1ПГ-3АтVТ-190ЯН-500П	1	со всеми
						закл.изд.
		1	ГОСТ 22701.5-77	Изделие закладное М9	2	1,3 кг

Ведомость расхода стали на дополнительные закладные изделия, кг

Марка элемента	Изделия закладные										Всего
	Арматура класса AIII ГОСТ 5781-82					Прокат марки ВСт.3 кп2 ГОСТ 8509-72					
	ф10	ф14			Итого	∠70×8				Итого	
1ПГ-3АтVТ-110ЯН-500П-1	0,6	0,2			0,8	1,7				1,7	2,5
1ПГ-3АтVТ-150ЯН-500П-1	0,6	0,2			0,8	1,7				1,7	2,5
1ПГ-3АтVТ-190ЯН-500П-1	0,6	0,2			0,8	1,7				1,7	2,5

9997/2

Привязан

Инв.№

ГИП	Скоробогатый	
Нач.отд.	Байко	
Гл.констр.	Верховинец	
Рук.гр.	Зак	
Техник	Санжак	
Н.контр	Ксендз	

Корр. Тищенко

ТП 903-4-96.87 КЖИ7

Плиты
1ПГ-3АтVТ-110ЯН-500П-1
1ПГ-3АтVТ-150ЯН-500П-1
1ПГ-3АтVТ-190ЯН-500П-1

Стадия	Масса	Масштаб
Р	4390	1:10 1:100
Лист	Листов	

МЭиЭ СССР
ВНИПИЭНЕРГОПРОМ
Украинское отделение

Формат А3

Инв.№ подл. | Подпись и дата | Взам. инв.№

Типовой проект 903-4-96.87 Альбом 11

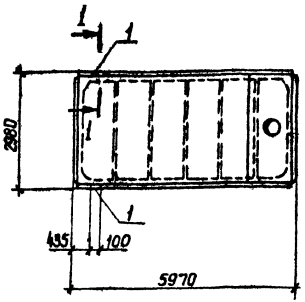

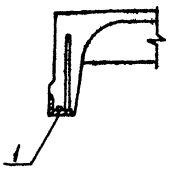

Формат	Зона	Поз	Обозначение	Наименование	Кол.	Примеч.
				1ПВ7-3АтVT-110ЯН-500П-1		
				Сборочные единицы		
			Серия 1.465.1-10/82, Вып.1	Плита 1ПВ7-3АтVT-110ЯН-500П	1	со всеми
						закл.изд.
		1	ГОСТ 22701.5-77	Изделие закладное М9	2	1,3 кг
				1ПВ7-3АтVT-150ЯН-500П-1		
				Сборочные единицы		
			Серия 1.465.1-10/82, Вып.1	Плита 1ПВ7-3АтVT-150ЯН-500П	1	со всеми
						закл.изд.
		1	ГОСТ 22701.5-77	Изделие закладное М9	2	1,3 кг
				1ПВ7-3АтVT-190ЯН-500А-1		
				Сборочные единицы		
			Серия 1.465.1-10/82, Вып.1	Плита 1ПВ7-3АтVT-190ЯН-500П	1	со всеми
						закл.изд.
		1	ГОСТ 22701.5-77	Изделие закладное М9	2	1,3 кг

Ведомость расхода стали на дополнительные закладные изделия, кг.

Марка элемента	Изделия закладные										Всего
	Арматура класса АIII ГОСТ 5781-82					Прокат марки ВСт.3 Кп 2 ГОСТ 8509-72					
	ф10	ф14			Итого	170х8				Итого	
1ПВ7-3АтVT-110ЯН-500П-1	0,6	0,2			0,8	1,7				1,7	2,5
1ПВ7-3АтVT-150ЯН-500П-1	0,6	0,2			0,8	1,7				1,7	2,5
1ПВ7-3АтVT-190ЯН-500П-1	0,6	0,2			0,8	1,7				1,7	2,5

9997/2

Привязан

Инв. №

ГИП	Скоробогатов	
Нач.отд.	Бойко	
Гл.констр.	Верховинец	
Рук.гр.	Зак	
Техник	Санжак	
Н.контр.	Ксеназ	

ТП 903-4-96.87 КЖИ8

Плиты
1ПВ7-3АтVT-110ЯН-500П-1
1ПВ7-3АтVT-150ЯН-500П-1
1ПВ7-3АтVT-190ЯН-500П-1

Стадия	Масса	Масштаб
Р	4190	1:10 1:100
Лист	Листов	

МЭ и Э СССР
ВНИПИЭНЕРГОПРОМ
Украинское отделение

Альбом 11

Типовой проект 903-4-96.87

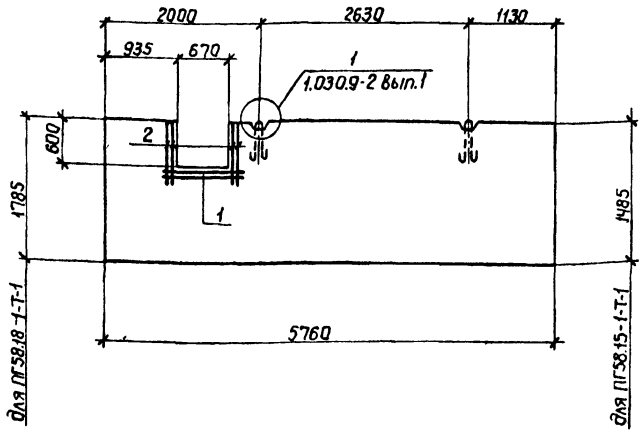

формат	зона	поз.	Обозначение	Наименование	Кол.	Примеч.
				ПГ58.18-1-Т-1		
				Сборочные единицы		
			Серия 1.030.9-2 вып.1	Панель ПГ58.18-1-Т	1	
				Детали		
				ГОСТ 6727-80		
Б4		1	-01	ф 4 ВрI ℓ=950	2	0,1 кг
Б4		2	-02	ф 4 ВрI ℓ=750	4	0,07 кг
				ПГ58.15-1-Т-1		
				Сборочные единицы		
			Серия 1.030.9-2 вып.1	Панель ПГ58.15-1-Т	1	
				Детали		
				ГОСТ 6727-80		
Б4		1	-01	ф 4 ВрI ℓ=950	2	0,1 кг
Б4		2	-02	ф 4 ВрI ℓ=750	4	0,07 кг

Остальное - см ПГ58.18-1-Т, ПГ58.15-1-Т серия 1.030.9-2 вып.1.

1. Арматуру сетки вырезать по месту.

Ведомость расхода стали на дополнительные арматурные изделия, кг.

Марка элемента	Изделия арматурные				
	арматура класса				Всего
	ВрI				
	ГОСТ 6727-80				
	ф4			Итого	
ПГ 58.18-1-Т-1	0,5			0,5	0,5
ПГ58.15-1-Т-1	0,5			0,5	0,5

Марка эл-та	Масса (кг)
ПГ58.18-1-Т-1	1970
ПГ58.15-1-Т-1	1630

9997/2

Привязан

Инв.№

ГИП	Скоробогатый	
Нач.отд.	Бойко	
Гл.констр.	Верховинец	
Рук.гр.	Зак	
Инж.	Плаван	
Н.контр.	Ксендз	

Копир. Тищенко

ТП 903-4-96.87 КЖИ9

Панели перегородок ПГ58.18-1-Т-1, ПГ58.15-1-Т-1

Стадия	Масса	Масштаб
Р	см. табл.	1:50
Лист	Листов	

МЗ и ЗСССР ВНИПИЭНЕРГОПРОМ Украинское отделение

Формат А3

Альбом II

903-4-96.87

Типовой проект

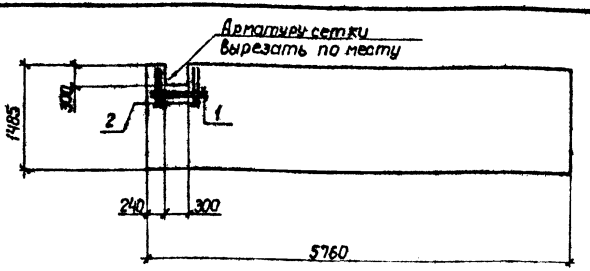

Формат	Зона	Поз.	Обозначение	Наименование	Кол.	Примеч.
				Сборочные единицы		
			Серия 1.030.9-2, Вып.1.	Панель ПГ58.15-1-Т	1	
				Детали		
				ГОСТ 6727-80		
Б4		1	-01	ф4 BpI ℓ=600	2	0,06 кг
Б4		2	-02	ф4 BpI ℓ=450	4	0,05 кг

Остальное - см ПГ58.15-1-Т, серия 1.030.9-2, Вып.1

Ведомость расхода стали на дополнительные арматурные изделия, кг

Марка элемента	Изделия арматурные: арматура класса BpI ГОСТ 6727-80 ф4			итого	Всего	Привязан
ПГ58.15-1-Т-2	0,32			0,32	0,32	

Инв.№

ТП 903-4-96.87 КЖИ10

Панель перегородки ПГ58.15-1-Т-2.

Стадия	Масса	Масштаб
Р	1630	1:50

Лист Листов

НЗ и ЗСССР ВНИПИЭНЕРГОПРОМ Украинское отделение

ГИП	Скорбатый	
Нач.отд	Байко	
Гл.констр	Верховинец	
Рук.гр.	Зак	
Техник	Санжак	
Н.контр	Кренда	

Копир. Тищенко

Формат А4

Альбом II

903-4-96.87

Типовой проект

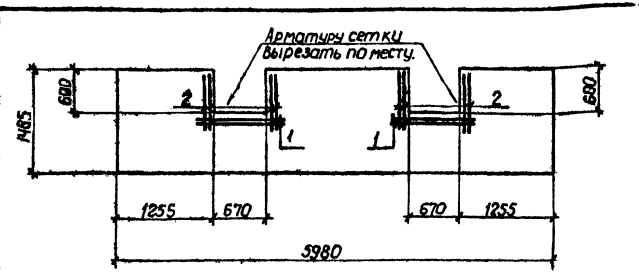

Формат	Зона	Поз.	Обозначение	Наименование	Кол.	Примеч.
				Сборочные единицы		
			Серия 1.030.9-2 Вып.1	Панель ПГ60.15-1-Т	1	
				Детали		
				ГОСТ 6727-80		
Б4		1	-01	ф4 BpI ℓ=950	2	0,09 кг
Б4		2	-02	ф4 BpI ℓ=750	4	0,07 кг

Остальное - см. ПГ60.15-1-Т, серия 1.030.9-2, Вып.1.

Ведомость расхода стали на дополнительные арматурные изделия, кг

Марка элемента	Изделия арматурные: арматура класса BpI ГОСТ 6727-80 ф4			итого	Всего	Привязан 9997/2
ПГ60.15-1-Т-1	0,46			0,46	0,46	

Инв.№

ТП 903-4-96.87 КЖИ11

Панель перегородки ПГ60.15-1-Т-1

Стадия	Масса	Масштаб
Р	1700	1:50

Лист Листов

НЗ и ЗСССР ВНИПИЭНЕРГОПРОМ Украинское отделение

ГИП	Скорбатый	
Нач.отд	Байко	
Гл.констр	Верховинец	
Рук.гр.	Зак	
Техник	Санжак	
Н.контр	Кренда	

Копир. Тищенко

Формат А4

Альбом II

Типовой проект 903-4-96.87

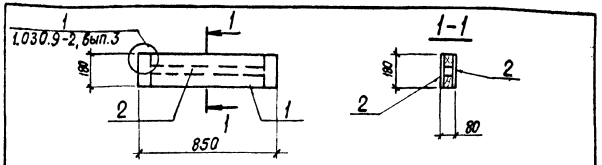

Формат	Зона	Поз.	Обозначение	Наименование	Кол.	Примеч.
				Документация		
				Сборочный чертеж		
А3			ТП ТТ3	Технические требования		
				Сборочные единицы		
А4		1	ТП КЖИ18	Каркас К1	1	7,0 кг
				Материалы		
		2	-02	Асбестоцементный лист ГОСТ 18124-75		0,31 м²
				Стандартные изделия		
				Шурупы 1-4х30 ГОСТ 1145-80		0,01 кг

Привязан

Инв.№

Взам. инв.№ | Подпись и дата | Инв.№ подл.

ТП 903-4-96.87 КЖИ12

ГИП	Скоробогатый		
Нач. отд.	Бойко		
Гл. констр.	Верховинец		
Рук. гр.	Зак		
Техник	Санжак		
Н. контр.	Ксенз		

Панель ПГ10
Сборочный чертеж

Стадия	Масса	Масштаб
Р	10,4кг	1:20
Лист	Листов	

МЭиЭ СССР
ВНИПИЭНЕРГОПРОМ
Украинское отделение

Копировал Т. Бойко

Формат А4

Альбом II

Типовой проект 903-4-96.87

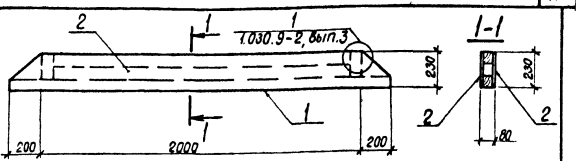

Формат	Зона	Поз.	Обозначение	Наименование	Кол.	Примеч.
				Документация		
				Сборочный чертеж		
А3			ТП ТТ3	Технические требования		
				Сборочные единицы		
А4		1	ТП КЖИ19	Каркас К6	1	15,2 кг
				Материалы		
		2	-02	Асбестоцементный лист ГОСТ 18124-75		1,10 м²
				Стандартные изделия		
				Шурупы 1-4х30 ГОСТ 1145-80		0,03 кг

9997/2

Привязан

Инв.№

Взам. инв.№ | Подпись и дата | Инв.№ подл.

ТП 903-4-96.87 КЖИ13

ГИП	Скоробогатый		
Нач. отд.	Бойко		
Гл. констр.	Верховинец		
Рук. гр.	Зак		
Техник	Санжак		
Н. контр.	Ксенз		

Панель ПГ15
Сборочный чертеж

Стадия	Масса	Масштаб
Р	27,3т	1:20
Лист	Листов	

МЭиЭ СССР
ВНИПИЭНЕРГОПРОМ
Украинское отделение

Копировал Т. Бойко

Формат А4

Типовой проект 903-4-96.87 Альбом 11

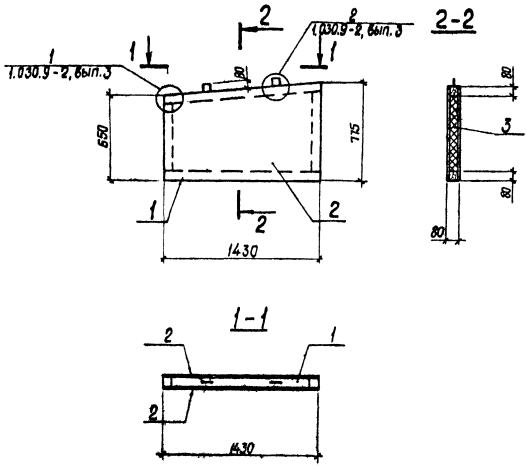

Формат	Зона	Поз.	Обозначение	Наименование	Кол.	Примеч.
				Документация		
				Сборочный чертеж		
А3			ТП ТТ3	Технические требования		
				Сборочные единицы		
А3		1	ТП КЖИ20	Каркас К2	1	17,6 кг
				Материалы		
		2	-02	Асбестоцементный лист		
				ГОСТ 18124-75		2,04 м²
		3	-03	Плиты минераловатные		
				ГОСТ 9573-82		0,04 м³
				Стандартные изделия		
				Шурупы 1-4×30		
				ГОСТ 1145-80		0,1 кг

9997/2

Привязан				ТП 903-4-96.87 КЖИ14			
				Панель ПГ 11 Сборочный чертеж	Стадия	Масса	Масштаб
					Р.	56,1 кг	1:25
					Лист	Листов	
					МЗ и З СССР		

ГИП	Скорбоплатный	
Нач. отд.	Байка	
Гл. констр.	Верхавинец	
Рук. гр.	Зак.	

Типовой проект 903-4-96.87 Альбом II

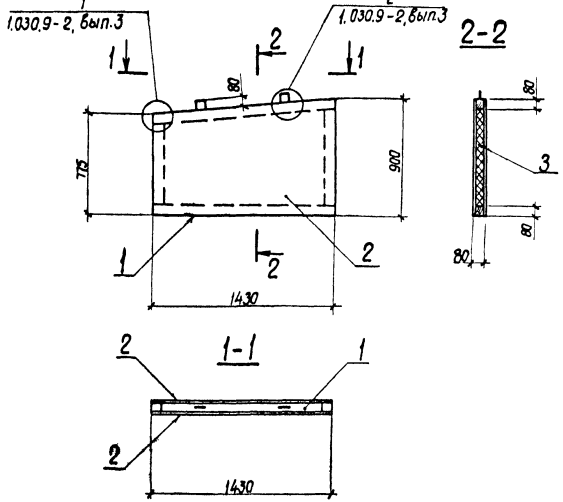

Формат	Зона	поз.	Обозначение	Наименование	Кол.	Примеч.
				Документация		
				Сборочный чертеж		
А3			ТП ТТ3	Технические требования		
				Сборочные единицы		
А3		1	ТП КЖИ21	Каркас К3	1	18,9 кг
				Материалы		
		2	-02	Асбестоцементный лист		
				ГОСТ 18124-75		2,40 м²
		3	-03	Плиты минераловатные		
				ГОСТ 9573-82		0,05 м³
				Стандартные изделия		
				Шурупы 1-4 х 30		
				ГОСТ 1145-80		0,1 кг

9997/2

Привязан	ГИП	Скоробогатый		ТП 903-4-96.87 КЖИ15		
	Нач.отд.	Бойко		Панель ПГ 12 Сборочный чертеж	Стадия	Масса	Масштаб
	Гл.констр.	Верховинец			Р.	65,4 кг	1:25
	Рук.гр.	Зак			Лист	Листов	
	Техник	Санжак			МЭ и Э СССР ВНИПИЭНЕРГОПРОМ Украинское отделение		
Инв.N	Н.контр.	Ксендз					

Копировал Т.Бойко

Формат А3

Инв.N подл. | Подпись и дата | Взам. инв.N

Типовой проект 903-4-96.87 Альбом II

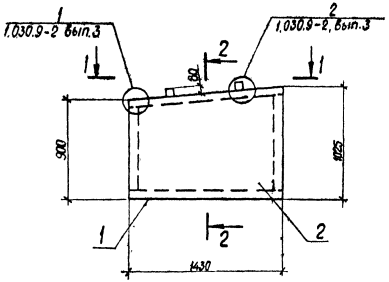

2-2

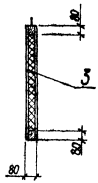

1-1

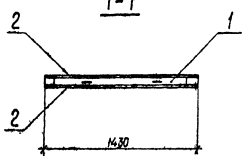

Формат	Зона	Поз.	Обозначение	Наименование	Кол.	Примеч.
				Документация		
				Сборочный чертеж		
А3			ТП ТТ3	Технические требования		
				Сборочные единицы		
А3		1	ТП КЖИ22	Каркас К4	1	19,6 кг
				Материалы		
		2	-02	Асбестоцементный лист		
				ГОСТ 18124-75		2,75 м²
		3	-03	Плиты минераловатные		
				ГОСТ 9573-82		0,06 м³
				Стандартные изделия		
				Шурупы 1-4×30		
				ГОСТ 1145-80		0,1 кг

9997/2

Привязан	ГИП	Скоробогатый	
	Нач.отд.	Бойко	
	Гл.констр.	Верховинец	
	Рук. гр.	Зак	
	Техник	Санжак	
Инв. N	Н. контр.	Ксендз	

ТП 903-4-96.87 КЖИ16

Панель ПГ13
Сборочный чертеж

Стадия	Масса	Масштаб
Р	740	1:25

Листов | Листов

МЗ и З

Альбом II

Типовой проект 903-4-96.87

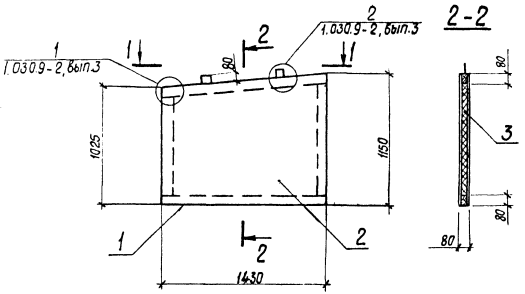

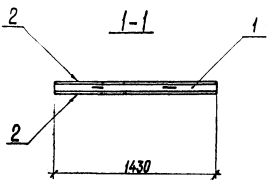

Формат	Зона	Поз.	Обозначение	Наименование	Кол.	Примеч.
				Документация		
				Сборочный чертеж		
А3			ТП ТТ3	Технические требования		
				Сборочные единицы		
А3		1	ТП КЖИ23	Каркас К5	1	20,2 кг
				Материалы		
		2	-02	Асбестоцементный лист ГОСТ 18124-75		3,11 м²
		3	-03	Плиты минераловатные ГОСТ 9573-82		0,07 м³
				Стандартные изделия		
				Шурупы 1-4×30 ГОСТ 1145-80		0,1 кг

9997/2

ГИП	Скоробогатый		
Нач. отд.	Бойко		
Гл. констр.	Верховинец		
Рук. гр.	Зак		
Техник	Санжак		
Н. контр.	Ксендз		

Привязан

Инв. №

ТП 903-4-96.87 КЖИ17

Панель ПГ14
Сборочный чертеж

Стадия	Масса	Масштаб
Р	82,5 кг	1:25
Лист	Листов	

МЭ и ЭСССР
ВНИПИЭНЕРГОПРОМ
Украинское отделение

Копировал Т. Бойко

Формат А3

Взам. инв. №

Подпись и дата

Инв. № подл.

Альбом II

Типовой проект 903-4-96.87

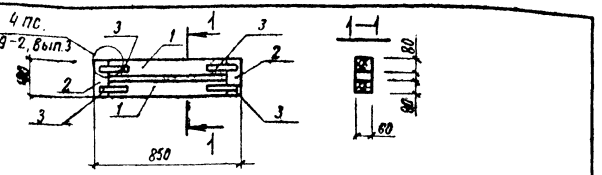

Формат	Зона	Поз.	Обозначение	Наименование	Кол.	Примечание
				Документация		
А4			ТП кжи 12	Сборочный чертеж		
А3			ТП ТТ3	Технические требования		
				Детали		
Бч		1	-01	Брусок 80х60 ℓ=690	2	0,003 м³
Бч		2	-02	Брусок 80х60 ℓ=180	2	0,0009м³
		3	Серия 1.030.9-2, вып.3	Накладка стальная Н1	4	0,45кг
				Стандартные изделия		
				Шурупы 1-4х30		
				гост 1145-80	—	0,1 кг

1. Накладку стальную Н1 по серии 1.030.9-2, вып.3 разрезать на две части и использовать в конструкции данного щита.

Привязан

Инв.№

ТП 903-4-96.87 КЖИ18

ГИП	Скоробогатый	Каркас К1	Стадия	Масса	Масштаб
Нач.отд	Бойко		Р	9,0кг	1:20
Гл.констр	Верховинец		Лист	Листов	
Рук.гр	Зак		МЭ и З СССР ВНИПИЭНЕРГОПРОМ Украинское отделение		
Инж.	Плаван				
Н.контр	Ксенд				

Инв.№ подл. | Подпись и дата | Взам.инв.№

Альбом II

Типовой проект 903-4-96.87

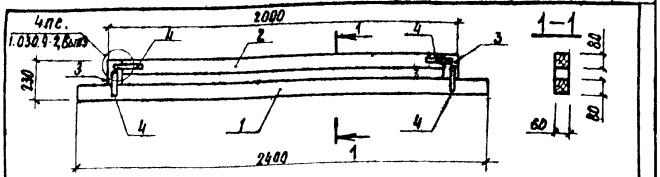

Формат	Зона	Поз.	Обозначение	Наименование	Кол.	Примечание
				Документация		
А4			ТП кжи13	Сборочный чертеж		
А3			ТП ТТ3	Технические требования		
				Детали		
Бч		1	-01	Брусок 80х60 ℓ=2400	1	0,01 м³
Бч		2	-02	Брусок 80х60 ℓ=1840	1	0,009м³
Бч		3	-03	Брусок 80х60 ℓ=150	2	0,0007м³
		4	Серия 1.030.9-2, вып.3	Накладка стальная Н1	4	0,45 кг
				Стандартные изделия		
				Шурупы 1-4х30		
				гост 1145-80	—	0,1 кг

1. Накладку стальную Н1 по серии 1.030.9-2, вып.3 разрезать на две части и использовать в конструкции данного щита.

Привязан

Инв.№

ТП 903-4-96.87 КЖИ19

ГИП	Скоробогатый	Каркас К6	Стадия	Масса	Масштаб
Нач.отд	Бойко		Р	15,2кг	1:20
Гл.констр	Верховинец		Лист	Листов	
Рук.гр	Зак		МЭ и З СССР ВНИПИЭНЕРГОПРОМ Украинское отделение		
Инж.	Плаван				
Н.контр	Ксенд				

Инв.№ подл. | Подпись и дата | Взам.инв.№

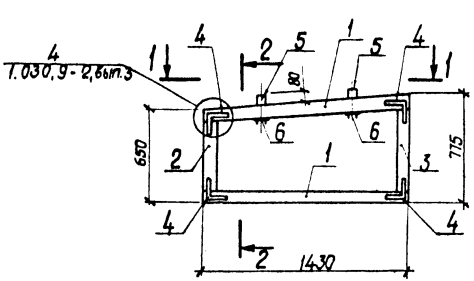

2-2

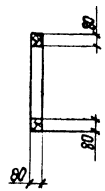

1-1

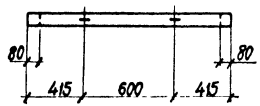

Формат	Зона	Поз.	Обозначение	Наименование	Кол.	Примеч.
				Документация		
А3			ТП кжи14	Сборочный чертеж		
А3			ТП ттэ	Технические требования		
				Детали		
Б.Ч.		1	-01	Брусок 80×60 ℓ = 1430	2	0,007м³
Б.Ч.		2	-02	Брусок 80×60 ℓ = 490	1	0,002м³
Б.Ч.		3	-03	Брусок 80×60 ℓ = 615	1	0,003м³
		4	Серия 1.030. 9-2, вып.3	Накладка стальная Н1	8	0,45кг
		5	1.030. 9-2, вып.3	Петля ф10 АI ℓ = 430	2	0,27кг
		6	1.030.9-2, вып.3	Шайба -60×6 ℓ = 160	2	0,45кг
				Стандартные изделия		
				Шурупы 1-4×30		
				ГОСТ 1145-80	-	0,2кг
				Гайки М10		
				ГОСТ 5915-70	-	0,05кг

9997/2

ТП 903-4-96.87 КЖИ20

Привязан

Инв. №

ГИП	Скородзиевский	
Нач. отд.	Бойко	
Гл. констр.	Верховинец	
Рук. гр.	Зак	
Инж.	Плаван	
Н. контр.	Ксендз	

Каркас К2

Стадия	Масса	Масштаб
Р	17,6кг	1:25
Лист	Листов	

МЭ и Э СССР
ВНИПИЭНЕРГОПРОМ
Украинское отделение

Копировал т. Бойко

Формат А3

Типовой проект 903-4-96.87 Альбом II

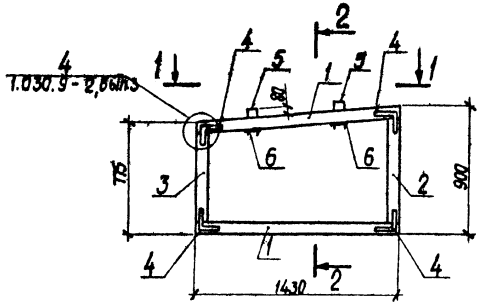

2-2

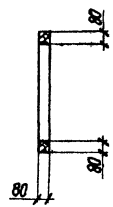

1-1

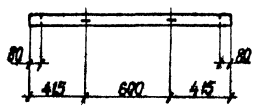

Формат	Зона	Поз.	Обозначение	Наименование	Кол.	Примеч.
				Документация		
А3			ТП КЖИ15	Сборочный чертеж		
А3			ТП ТТ3	Технические требования		
				Детали		
Б.Ч.		1	-01	Брусок 80×60 ℓ = 1430	2	0,007 м³
Б.Ч.		2	-02	Брусок 80×60 ℓ = 740	1	0,004 м³
Б.Ч.		3	-03	Брусок 80×60 ℓ = 615	1	0,003 м³
		4	Серия 1.030.9-2, вып.3	Накладка стальная Н1	8	0,45 кг
		5	1.030.9-2, вып.3	Петля ф 10 А1 ℓ = 430	2	0,27 кг
		6	1.030.9-2, вып.3	Шайба - 60×6 ℓ = 160	2	0,45 кг
				Стандартные изделия		
				Шурупы 1-4×30		
				ГОСТ 1145-80	-	0,2 кг
				Гайки М10		
				ГОСТ 5915-70	-	0,05 кг

9997/2

ГИП	Скоробогатый		
Нач. отд.	Бойко		
Гл. констр.	Верховинец		
Рук. гр.	Зак		
Инж.	Плавак		
Н. контр.	Ксендз		

Привязан

Инв. N

ТП 903-4-96.87 КЖИ21

Каркас К3

Стадия	Масса	Масштаб
Р	18,9 кг	1:25

Лист | Листов

МЭ и Э СССР
ВНИПИЭНЕРГОПРОМ
Украинское отделение

Копировал Т. Бойко

Формат А3

Альбом II

Типовой проект 903-4-96.87

Инв.№ подл. | Подпись и дата | Взам.инв.№

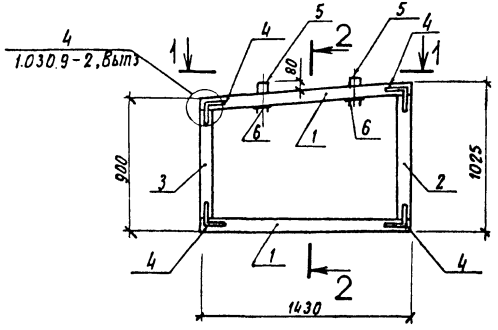

2-2

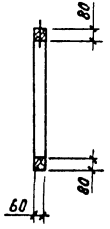

1-1

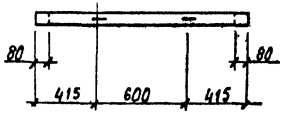

Формат	Зона	Поз.	Обозначение	Наименование	Кол.	Примечание
				Документация		
А3			ТП КЖИ16	Сборочный чертеж		
А3			ТП ТТ3	Технические требования		
				Детали		
Б.Ч.		1	-01	Брусок 80×60 ℓ=1430	2	0,007 м³
Б.Ч.		2	-02	Брусок 80×60 ℓ=865	1	0,004 м³
Б.Ч.		3	-03	Брусок 80×60 ℓ=740	1	0,004 м³
		4	Серия 1.030.9-2, Вып.3	Накладка стальная Н1	8	0,45 кг
		5	1.030.9-2, Вып.3	Петля ф10А I ℓ=430	2	0,27 кг
		6	1.030.9-2, Вып.3	Шайба -60×6 ℓ=160	2	0,45кг
				Стандартные изделия		
				Шурупы 1-4×30		
				ГОСТ 1145-80	—	0,2кг
				Гайки М10		
				ГОСТ 5915-70	—	0,05кг

9997/2

ТП 903-4-96.87 КЖИ22

Привязан	ГИП	Скоробогатый	Коркас К4	Стадия	Масса	Масштаб
	Нач.отд	Байко		Р	19,6кг	1:25
	Гл.констр	Верховинец		Лист	Листов
	Рук.гр.	Зак			
	Инж.	Пирван	МЭ и Э СССР ВНИПИЭНЕРГОПРОМ Украинское отделение		
Инв.№	Н.контр	Ксенз			

Карпорама Мисхалевка ЦАС

Формат А3

Альбом II

Типовой проект 903-4-96.87

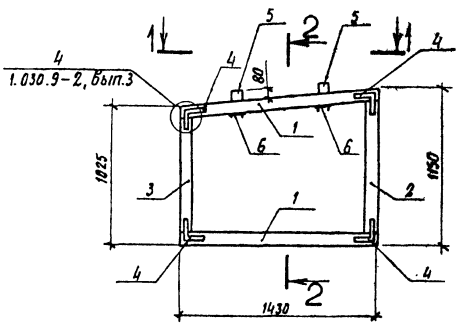

2-2

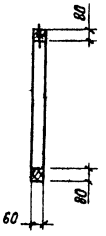

1-1

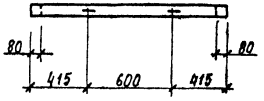

Формат	Зона	Поз.	Обозначение	Наименование	Кол.	Примечание
				Документация		
А3			ТП КЖИ17	Сборочный чертеж		
А3			ТП ТТ3	Технические требования		
				Детали		
Б.Ч.		1	-01	Брусок 80×60 ℓ=1430	2	0,007 м³
Б.Ч.		2	-02	Брусок 80×60 ℓ=990	1	0,005 м³
Б.Ч.		3	-03	Брусок 80×60 ℓ=865	1	0,004 м³
		4	Серия 1.030.9-2, вып.3	Накладка стальная Н1	8	0,45 кг
		5	1.030.9-2, вып.3	Петля ф10 АI ℓ=430	2	0,27 кг
		6	1.030.9-2, вып.3	Шайба -60×6 ℓ=160	2	0,45 кг
				Стандартные изделия		
				Шурупы 1-4×30		
				ГОСТ 1145-80	—	0,2 кг
				Гайки М10		
				ГОСТ 5915-70	—	0,05 кг

9997/2

ТП 903-4-96.87 КЖИ23

Каркас К5

Стадия	Масса	Масштаб
Р	20,2 кг	1:25

Лист | Листов

МЭ и Э СССР
ВНИПИЭНЕРГОПРОМ
Украинское отделение

Привязан

Инв. №

ГИП	Скоробогатый	
Нач. отд.	Бойко	
Гл. констр.	Верховинец	
Рук. гр.	Зак	
Инж.	Плавон	
Н. контр.	Ксендз	

Копировал Москаленко

Альбом II

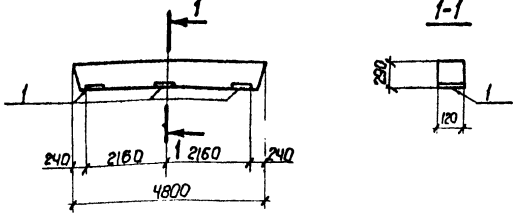

формат	зона	поз.	Обозначение	Наименование	Кол.	Примеч.
				Сборочные единицы		
			ГОСТ 948-84	Перемычка 4ПБ-48-8-П	1	
		1	Серия 3.400-6/76	Изделие закладное МИ1-15	3	1,6 кг

Остальное - см. 4ПБ 48-8-П, ГОСТ 948-84

Ведомость расхода стали на дополнительные закладные изделия, кг.

Марка элемента	Изделия закладные				Всего
	Арматура класса		Прокат марки		
	AIII		В.Ст.3 кп2		
	ГОСТ 5781-82		ГОСТ 19903-74		
	ф8	Итого	t=8	Итого	
4ПБ 48-8-П-1	1,5	1,5	3,3	3,3	4,8

Привязан

Инв.№

Взам.инв.№ | Подпись и дата | Инв.№ подл.

ГИП	Скоробогатый	
Нач.отд.	Байко	
Гл.констр.	Верховинец	
Рук.гр.	Зак	
Техник	Санжак	
Н.контр.	Ксенда	

ТП 903-4-96.87 КЖИ24

Перемычка 4ПБ 48-8-П-1

Стадия	Масса	Масштаб
Р		1:100
Лист	Листов	

МЭиЭ СССР ВНИПИЭНЕРГОПРОМ Украинское отделение

Копир. Тищенко

Формат А4

Альбом II

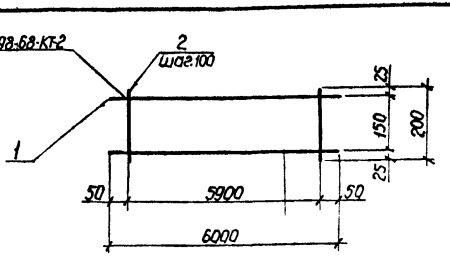

формат	зона	поз.	Обозначение	Наименование	Кол.	Примеч.
				Документация		
А3			ТП	ТТ2 Технические требования		
				Детали		
Б4		1		-01 ф8 AI ГОСТ 5781-82 ℓ=6000	2	24 кг
Б4		2		-02 ф4 BpI ГОСТ 6727-80 ℓ=200	60	0,02 кг

9997/2

Привязан

Инв.№

Взам.инв.№ | Подпись и дата | Инв.№ подл.

ГИП	Скоробогатый	
Нач.отд.	Байко	
Гл.констр.	Верховинец	
Рук.гр.	Зак	
Техн.к.	Санжак	
Н.контр.	Ксенда	

ТП 903-4-96.87 КЖИ25

Сетка арматурная С1

Стадия	Масса	Масштаб
Р	6,0 кг	1:100
Лист	Листов	

МЭиЭ СССР ВНИПИЭНЕРГОПРОМ Украинское отделение

Копир. Тищенко

Формат А4

Типовой проект 903-4-96.87

Альбом II

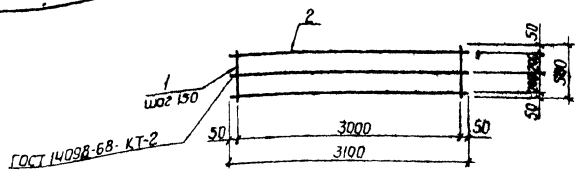

Формат	Зона	Поз.	Обозначение	Наименование	Кол.	Примеч.
				Документация		
А4			ТП 903-4-96.87 ТТ2	Технические требования		
				Детали		
Б4		1	-01	ф8 AI ГОСТ 5781-82 ℓ=500	21	0,2 кг
Б4		2	-02	ф4 BI ГОСТ 6727-80 ℓ=3100	3	0,3 кг

903-4-96.87 Типовой проект

Привязан

Инв. №

Взам. инв. №

Подпись и дата

Инв. № подл.

ТП 903-4-96.87 КЖИ26			
Сетка арматурная С2	Стадия	Масса	Масштаб
	Р	5,1 кг	6 м
	Лист	Листов	
	МЗ и Э СССР ВНИПИЭНЕРГОПРОМ Украинское отделение		
ГИП Скоробогатый			
Нач.отд Бойко			
Рук.гр. Хартышев			
Ст.инж. Зорук			
Н.контр. Ксендз А.			

Копир. Тищенко Формат А4

Альбом II

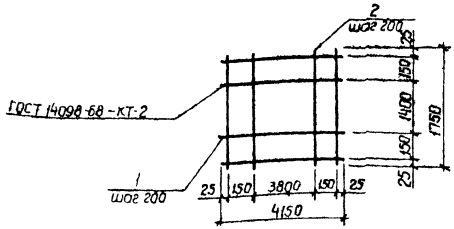

Формат	Зона	Поз.	Обозначение	Наименование	Кол.	Примеч.
				Документация		
А4			ТП 903-4-96.87 ТТ2	Технические требования		
				Детали		
Б4		1	-01	ф16 AIII ГОСТ 5781-82 ℓ=4150	10	6,5 кг
Б4		2	-02	ф12 AIII ГОСТ 5781-82 ℓ=1750	22	1,6 кг

903-4-96.87 Типовой проект

999712

Привязан

Инв. №

Взам. инв. №

Подпись и дата

Инв. № подл.

ТП 903-4-96.87 КЖИ27			
Сетка арматурная С3	Стадия	Масса	Масштаб
	Р	10,2 кг	6 м
	Лист	Листов	
	МЗ и Э СССР ВНИПИЭНЕРГОПРОМ Украинское отделение		
ГИП Скоробогатый			
Нач.отд Бойко			
Рук.гр. Хартышев			
Ст.инж. Зорук			
Н.контр. Ксендз А			

Копир. Тищенко Формат А4

Альбом II

903-4-96.87

Типовой проект

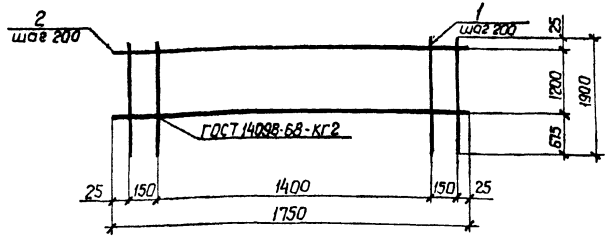

Формат	Зона	Поз	Обозначение	Наименование	Кол	Примеч.
				Документация		
А4			ТП ТТ2	Технические требования		
				Детали		
Б4	1		-01	ф14 А III ГОСТ 5781-82 ℓ=1900	10	2,3 кг
Б4	2		-02	ф8 АI ГОСТ 5781-82 ℓ=1750	7	0,7 кг

Привязан

Инв. №

Инв. № подл. | Подпись и дата | Взам. инв. №

ГИП	Скорбогатый		
Нач. отд.	Бойко		
Рук. гр.	Хармышев		
Ст. инж.	Зарчк		
Н. контр.	Ксенда		

ТП 903-4-96.87 КЖИ28

Сетка арматурная С4

Стадия	Масса	Масштаб
Р	27,9кг	б.м
Лист	Листов	

МЗ и З СССР
ВНИПИЭНЕРГОПРОМ
Украинское отделение

Копир. Тищенко

Формат А4

Альбом II

903-4-96.87

Типовой проект

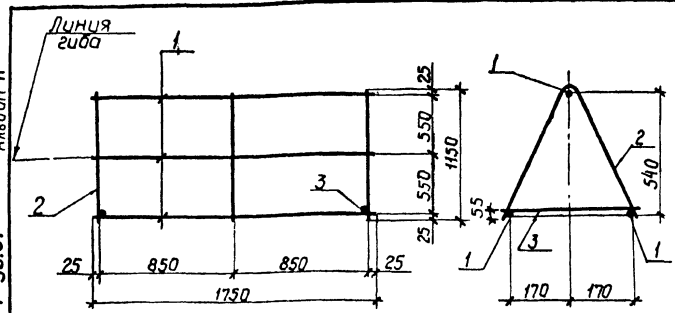

Формат	Зона	Поз	Обозначение	Наименование	Кол.	Примеч.
				Документация		
А4			ТП ТТ2	Технические требования		
				Детали		
				ГОСТ 5781-82		
Б4	1		-01	ф10 АI ℓ=1750	3	1,1 кг
Б4	2		-02	ф10 АI ℓ=1150	3	0,7 кг
Б4	3		-03	ф10 АI ℓ=360	3	0,4 кг

Привязан

9997/2

Инв. №

Инв. № подл. | Подпись и дата | Взам. инв. №

ГИП	Скорбогатый		
Нач. отд.	Бойко		
Рук. гр.	Зак		
Рук. гр.	Хармышев		
Ст. инж.	Качарова		
Н. контр.	Ксенда		

ТП 903-4-96.87 КЖИ29

Сетка арматурная С5.

Стадия	Масса	Масштаб
Р	8,6 кг	б.м.
Лист	Листов	

МЗ и З СССР
ВНИПИЭНЕРГОПРОМ
Украинское отделение

Копир. Тищенко

Формат А4

Типовой проект 903-4-96.87 Альбом II

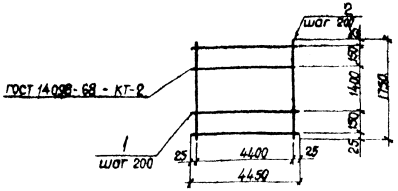

Формат	Зона	Поз.	Обозначение	Наименование	Кол.	Примеч.
				Документация		
А4			ТП ТТ2	Технические требования		
				Детали		
Б.Ч.		1	-01	ф16А III ГОСТ 5781-82 ℓ=4450	10	2,0 кг
Б.Ч.		2	-02	ф12А III ГОСТ 5781-82 ℓ=1750	23	1,6 кг

Привязан

Инв. N

ГИП	Скороблеватый		
Нач. отд.	Бойко		
Рук. гр.	Хормышев		
Ст. инж.	Зорук		
Н. контр.	Ксендз А.		

ТП 903-4-96.87 КЖИ30

Сетка арматурная С6

Стадия	Масса	Масштаб
Р	106,8кг	б.м.

Лист | Листов

МЗ и ЗСССР
ВНИПИЗНЕРГОПРОМ
Украинское отделение

Копировал Т. Бойко

Формат А4

Типовой проект 903-4-96.87 Альбом II

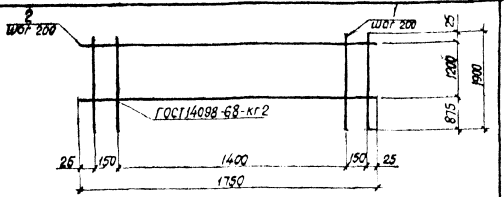

Формат	Зона	Поз.	Обозначение	Наименование	Кол.	Примеч.
				Документация		
А4			ТП ТТ2	Технические требования		
				Детали		
Б.Ч.		1	-01	ф16А III ГОСТ 5781-82 ℓ=1900	10	3,0 кг
Б.Ч.		2	-02	ф8А I ГОСТ 5781-82 ℓ=1750	7	0,7 кг

9997/2

Привязан

Инв. N

Взам. инв. N

Подпись и дата

Инв. N подл.

ГИП	Скороблеватый		
Нач. отд.	Бойко		
Рук. гр.	Хормышев		
Инж.	Зорук		
Н. контр.	Ксендз А.		

ТП 903-4-96.87 КЖИ31

Сетка арматурная С7

Стадия	Масса	Масштаб
Р	34,9кг	б.м.

Лист | Листов

МЗ и ЗСССР
ВНИПИЗНЕРГОПРОМ
Украинское отделение

Копировал Т. Бойко

Формат А4

Альбом II

903-4-96.87

Типовой проект

ГОСТ 14098-68-КТ-2

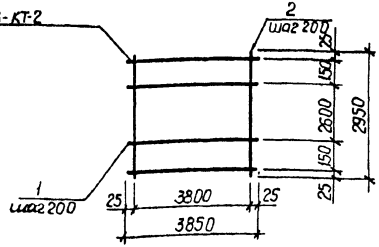

формат	зона	поз.	Обозначение	Наименование	Кол.	Примеч.
				Документация		
А4			ТП ТТ2	Технические требования		
				Детали		
Б.Ч.	1		-01	ф12А III ГОСТ 5781-82 ℓ=3850	16	3,5 кг
Б.Ч.	2		-02	ф12А III ГОСТ 5781-82 ℓ=2950	20	2,7 кг

Привязан

Инв. №

Инв. № подл. | Подпись и дата | Взам. инв. №

ТП 903-4-96.87 КЖИ32

Сетка арматурная С8

Стадия	Масса	Масштаб
Р	110 кг	б.м.
Лист	Листов	

МЗ и З СССР
ВНИПИЭНЕРГОПРОМ
Украинское отделение

ГИП	Скоробогатый	
Нач.отд.	Бойко	
Рук.гр.	Хартышев	
Ст.инж.	Зорук	
Н.контр.	Ксенофонтов А.	

Копир. Тищенко

Формат А4

Альбом II

903-4-96.87

Типовой проект

ГОСТ 14098-68-КТ-2

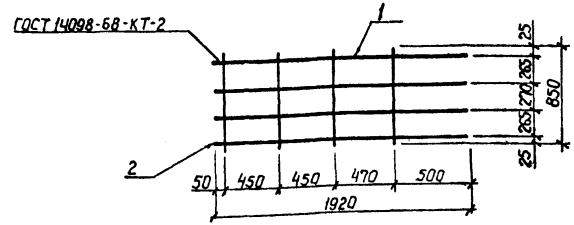

формат	зона	поз.	Обозначение	Наименование	Кол.	Примеч.
				Документация		
А4			ТП ТТ2	Технические требования		
				Детали		
Б.Ч.	1		-01	ф16А III ГОСТ 5781-82 ℓ=1920	4	3,0 кг
Б.Ч.	2		-02	ф8А I ГОСТ 5781-82 ℓ=850	4	0,4 кг

9997/2

Привязан

Инв. №

Инв. № подл. | Подпись и дата | Взам. инв. №

ТП 903-4-96.87 КЖИ33

Сетка арматурная С9

Стадия	Масса	Масштаб
Р	13,6 кг	б.м.
Лист	Листов	

МЗ и З СССР
ВНИПИЭНЕРГОПРОМ
Украинское отделение

ГИП	Скоробогатый	
Нач.отд.	Бойко	
Рук.гр.	Хартышев	
Ст.инж.	Зорук	
Н.контр.	Ксенофонтов А.	

Копир. Тищенко

Формат А4

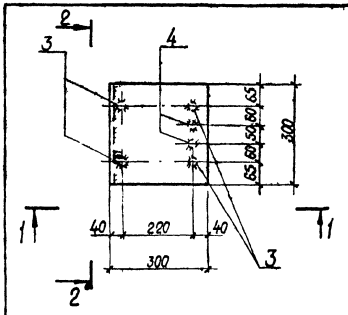

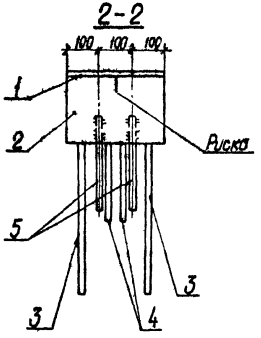

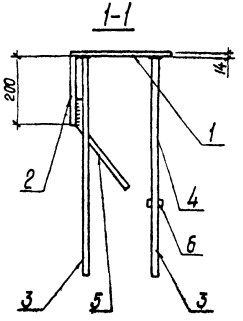

Формат	Зона	Поз.	Обозначение	Наименование	Кол.	Примеч.
				Документация		
А3			ТП ТТ2	Технические требования		
				Детали		
Б.4		1	-01	-300×14 ГОСТ 19903-74* ℓ=300	1	9,9 кг
Б.4		2	-02	-200×10 ГОСТ 19903-74* ℓ=300	1	4,7 кг
БЧ		3	-03	ф22 А III ГОСТ 5781-82 ℓ=660	4	2,0 кг
БЧ		4	-04	ф22 А III ГОСТ 5781-82 ℓ=440	2	1,3 кг
БЧ		5*	-05	ф22 А III ГОСТ 5781-82 ℓ=530	2	1,6 кг
БЧ		6	-06	Шайба-40×10 ГОСТ 11371-78 ℓ=40	2	0,1 кг

* - см. ведомость деталей

Ведомость деталей

Поз.	Эскиз
5	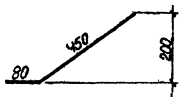

Альбом II

Типовой проект 903-4-96.87

Инв. № подл. | Подпись и дата | Взам. инв. №

0997/2

ТП 903-4-96.87 КЖИ34

Изделие закладное МН1

Стадия	Масса	Масштаб
Р	28,7 кг	1:10

Лист | Листов

МЗ и З СССР
ВНИПИЗНЕРГОПРОМ
Украинское отделение

ГИП	Скороборотый	
Нач. отд.	Бойко	
Рук. гр.	Зак.	
Вед. инж.	Кожуховская	
Техник	Органюк	
Н. контр.	Ксендз	

Привязан

Инв. №

Копировал Т. Бойко

Формат А3

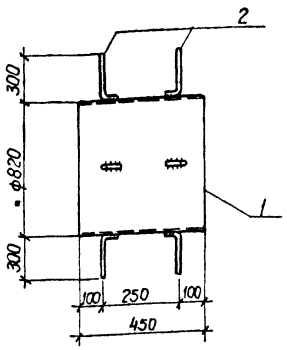

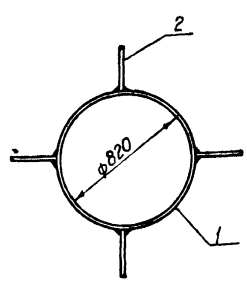

Формат	Зона	Поз.	Обозначение	Наименование	Кол.	Примеч.
				Документация		
А4			ТП ТТ2	Технические требования		
				Детали		
Б4		1	-01	Тр. $Ф_н$ 820×9 ТУ14-3-808-78 ℓ=450	1	81,0 кг
Б4		2	-02	ф8 AIII ГОСТ 5781-82 ℓ=350	8	0,2 кг

Привязан

Инв. №

Инв. № подл. | Подпись и дата | Взам. инв. №

ГИП	Скоробогатый		
Нач. отд.	Бойко		
Рук. гр.	Зак		
Инж.	Рау		
Н. контр.	Ксенз А		

Копир. Тищенко

ТП 903-4-96.87 КЖИ35

Изделие закладное МН2

Стадия	Масса	Масштаб
Р	82,2 кг	б.м.
Лист	Листов	

МЭ и З СССР ВНИПИЭНЕРГОПРОМ Украинское отделение

Формат А4

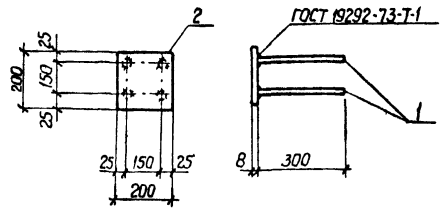

Формат	Зона	Поз.	Обозначение	Наименование	Кол.	Примеч.
				Документация		
А4			ТП ТТ2	Технические требования		
				Детали		
Б4		1	-01	ф10 AIII ГОСТ 5781-82 ℓ=300	4	0,2 кг
Б4		2	-02	-200×8 ГОСТ 103-76 ℓ=200	1	2,5 кг

9997/2

Привязан.

Инв. №

Инв. № подл. | Подпись и дата | Взам. инв. №

ГИП	Скоробогатый		
Нач. отд.	Бойко		
Рук. гр.	Хортышев		
Ст. инж.	Зорук		
Н. контр.	Ксенз А		

Копир. Тищенко

ТП 903-4-96.87 КЖИ36

Изделие закладное МН3

Стадия	Масса	Масштаб
Р	3,3 кг	б.м.
Лист	Листов	

МЭ и З СССР ВНИПИЭНЕРГОПРОМ Украинское отделение

Формат А4

Альбом II

Типовой проект 903-4-96.87

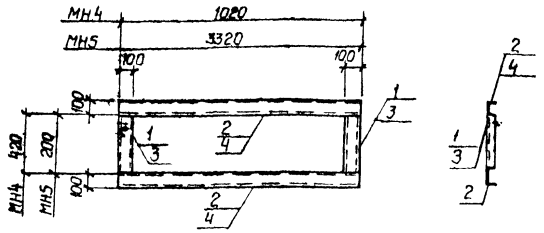

Формат	Зона	Поз.	Обозначение	Наименование	Кол.	Примеч.
				МН4		
				Документация		
А4			ТП ТТ2	Технические требования		
				Детали		
Б4		1	-01	[10 ГОСТ 8240-72 ℓ=420	2	3,6 кг
Б4		2	-02	[10 ГОСТ 8240-72 ℓ=1020	2	8,7 кг
				МН5		
				Документация		
А4			ТП ТТ2	Технические требования		
				Детали		
Б4		3	-03	[10 ГОСТ 8240-72 ℓ=200	2	1,7 кг
Б4		4	-04	[10 ГОСТ 8240-72 ℓ=3320	2	28,5 кг

Марка	Масса, кг
МН4	24,6
МН5	60,4

Привязан

Инв. №

Взам. инв. №

Подпись и дата

Инв. № подл.

ТП 903-4-96.87 КЖИ37

Изделия закладные МН4, МН5

Стадия	Масса	Масштаб
Р	См. табл.	б.м.

Лист | Листов

МЗ и ЗСССР
ВНИПИЭНЕРГОПРОМ
Украинское отделение

ГИП	Скоробогатый	
Нач. отд.	Бойко	
Нач. сект.	Хармышев	
Ст. инж.	Зорук	
Н. контр.	Ксенд з.А.	

Копир. Тищенко

Формат А4

Альбом II

Типовой проект 903-4-96.87

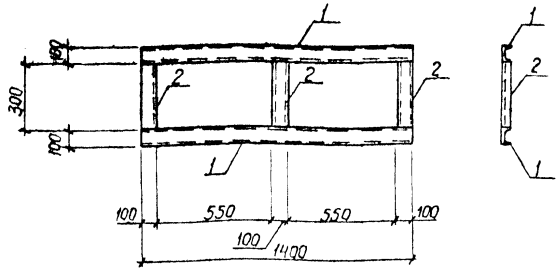

Формат	Зона	Поз.	Обозначение	Наименование	Кол.	Примеч.
				Документация		
А4			ТП ТТ2	Технические требования		
				Детали		
Б4		1	-01	[10 ГОСТ 8240-72 ℓ=1400	2	12,0 кг
Б4		2	-02	[10 ГОСТ 8240-72 ℓ=300	3	2,6 кг

Привязан

Инв. №

9997/2

Взам. инв. №

Подпись и дата

Инв. № подл.

ТП 903-4-96.87 КЖИ38

Изделие закладное МН6

Стадия	Масса	Масштаб
Р	31,8 кг	б.м.

Лист | Листов

МЗ и ЗСССР
ВНИПИЭНЕРГОПРОМ
Украинское отделение

ГИП	Скоробогатый	
Нач. отд.	Бойко	
Рук. гр.	Хармышев	
Ст. инж.	Зорук	
Н. контр.	Ксенд з.А.	

Копир. Тищенко

Формат А4

Альбом II

903-4-96.87

Типовой проект

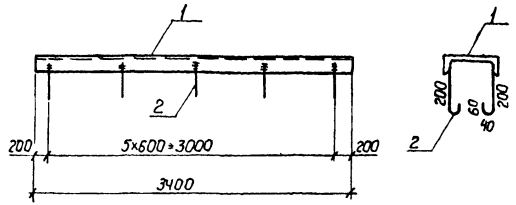

Формат	Зона	Поз	Обозначение	Наименование	Кол.	Примеч.
				Документация		
А4			ТП ТТ2	Технические требования		
				Детали		
Б4	1		-01	С12 ГОСТ 8240-72 ℓ=3400	1	35,4 кг
Б4	2		-02	ф8 АIII ГОСТ 5781-82 ℓ=300	12	0,1 кг

Привязан

Инв. №

Инв. № подл. | Подпись и дата | Взам. инв. №

ГИП	Коробогатый	
Нач. отд.	Бойко	
Рук. гр.	Харлышев	
Ст. инж.	Зорук	
Н. контр.	Ксенда А.	

ТП 903-4-96.87 КЖИ39

Изделие закладное, МН7

Стадия	Масса	Масштаб
Р	36,6 кг	б. м.
Лист	Листов	

МЭ и ЭСССР
ВНИПИЭНЕРГОПРОМ
Украинское отделение

Копир. Тищенко

Формат А4

Альбом II

903-4-96.87

Типовой проект

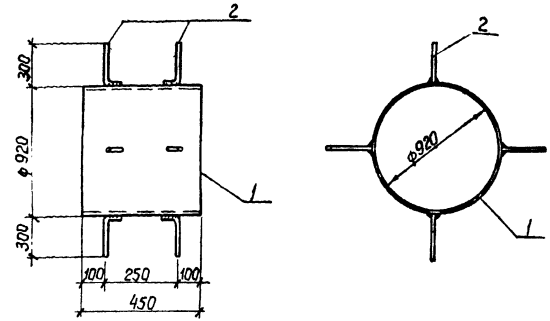

Формат	Зона	Поз	Обозначение	Наименование	Кол.	Примеч.
				Документация		
А4			ТП ТТ2	Технические требования		
				Детали		
Б4	1		-01	Тр. $D_н$ 920×10 ТУ14-3-808-78 ℓ=450	1	102,0 кг
Б4	2		-02	ф8 АIII ГОСТ 5781-82 ℓ=350	8	0,2 кг

9997/2

Привязан

Инв. №

Инв. № подл. | Подпись и дата | Взам. инв. №

ГИП	Коробогатый	
Нач. отд.	Бойко	
Рук. гр.	Зак	
Инж.	Роу	
Н. контр.	Ксенда А.	

ТП 903-4-96.87 КЖИ40

Изделие закладное МН8

Стадия	Масса	Масштаб
Р	102,0 кг	б. м.
Лист	Листов	

МЭ и ЭСССР
ВНИПИЭНЕРГОПРОМ
Украинское отделение

Копир. Тищенко

Формат А4

Альбом II

903-4-96.87

Типовой проект

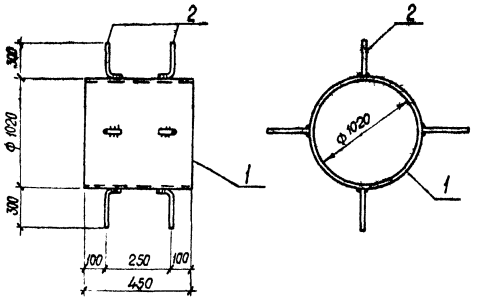

Формат	Зона	Поз.	Обозначение	Наименование	Кол.	Примеч.
				Документация		
А4			ТП ТТ2	Технические требования		
				Детали		
Б.Ч.		1	-01	Тр. Дм 1020×10 ТУ14-3-808-78 ℓ=450	1	112,1 кг
Б.Ч.		2	-02	ф 8 АIII ГОСТ 5781-82 ℓ=350	8	0,2 кг

Привязан

Инв. N

ГИП	Скоробогатый		
Нач. отд.	Бойко		
Рук. гр.	Зак		
Инж.	Рау		
Н. контр.	Ксендз		

ТП 903-4-96.87 КЖИ41

Изделие закладное МН 9

Стадия	Масса	Масштаб
Р	113,2 кг	Б.м

Лист | Листов

МЭ и ЭСССР ВНИПИЭНЕРГОПРОМ Украинское отделение

Копировал Т. Бойко Формат А4

Альбом II

903-4-96.87

Типовой проект

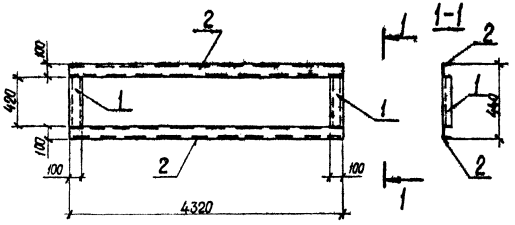

Формат	Зона	Поз.	Обозначение	Наименование	Кол.	Примеч.
				Документация		
А4			ТП ТТ2	Технические требования		
				Детали		
Б.Ч.		1	-01	[10 ГОСТ 8240-72 ℓ=420	2	3,6 кг
Б.Ч.		2	-02	[10 ГОСТ 8240-72 ℓ=4320	2	37,1 кг

9997/2

Привязан.

Инв. N

ГИП	Скоробогатый		
Нач. отд.	Бойко		
Л. констр.	Верховинец		
Рук. гр.	Зак		
Техник	Саюнак		
Н. контр.	Ксендз		

ТП 903-4-96.87 КЖИ42

Изделие закладное МН 10

Стадия	Масса	Масштаб
Р	81,4 кг	Б.м.

Лист | Листов

МЭ и ЭСССР ВНИПИЭНЕРГОПРОМ Украинское отделение

Инв. N подл. | Подпись и дата | Взам. инв. N

Альбом II

Типовой проект 903-4-96.87

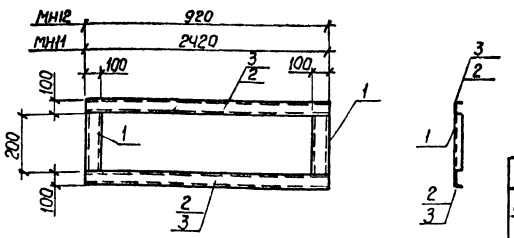

Марка	Масса, кг
МН11	45,0
МН12	19,2

Формат	Зона	Поз.	Обозначение	Наименование	Кол.	Примеч.
				МН11		
				Документация		
А4			ТП ТТ2	Технические требования		
				Детали		
Б4		1	-01	С10 ГОСТ 8240-72 ℓ=200	2	1,7 кг
Б4		2	-02	С10 ГОСТ 8240-72 ℓ=2420	2	20,8 кг
				МН12		
				Документация		
А4			ТП ТТ2	Технические требования		
				Детали		
Б4		1	-01	С10 ГОСТ 8240-72 ℓ=200	2	1,7 кг
Б4		3	-03	С10 ГОСТ 8240-72 ℓ=920	2	7,9 кг

Привязан

Инв.№

Инв.№ подл. | Подпись и дата | Взам. инв.№

ГИП	Скоробогатый		
Нач.отд.	Бойко		
Рук.гр.	Харитиди		
Ст.инж.	Зарук		
Н.контр.	Ксенофонтова		

Копир. Тищенко

ТП 903-4-96.87 КЖИ43

Изделия закладные МН11, МН12

Стадия	Масса	Масштаб
Р	См. табл.	б.м.
Лист	Листов	

МЗ и З СССР
ВНИПИЭНЕРГОПРОМ
Украинское отделение

Формат А4

Альбом II

Типовой проект 903-4-96.87

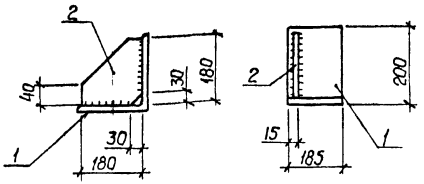

Формат	Зона	Поз.	Обозначение	Наименование	Кол.	Примеч.
				Документация		
Б4			ТП ТТ2	Технические требования		
				Детали		
Б4		1	-01	∠200×16 ГОСТ 8509-72 L=185	1	9,0 кг
Б4		2	-02	-180×10 ГОСТ 19903-74* L=180	1	2,5 кг

Толщина сварных швов K_f = 10 мм.

9997/2

Привязан

Инв.№

Инв.№ подл. | Подпись и дата | Взам. инв.№

ГИП	Скоробогатый		
Нач.отд.	Бойко		
Гл.констр.	Верховинец		
Рук.гр.	Зак		
Техник.	Санжак		
Н.контр.	Ксенофонтова		

Копир. Тищенко

ТП 903-4-96.87 КЖИ44

Консоль опорная ОК4

Стадия	Масса	Масштаб
Р	11,5кг	б.м.
Лист	Листов	

МЗ и З СССР
ВНИПИЭНЕРГОПРОМ
Украинское отделение

Формат А4

Альбом II

Типовой проект 903-4-96.87

ММ1

ММ1а - зеркальное отражение
Остальное - см. ММ1

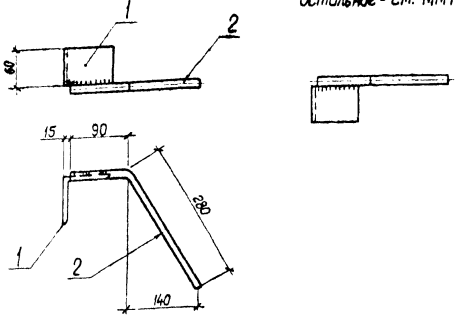

Формат	Зона	Поз.	Обозначение	Наименование	Кол.	Примеч.
				Документация		
А4			ТП ТТ2	Технические требования		
				Детали		
Б.Ч.		1	-01	L 75×5 ГОСТ 8509-72, ℓ=60	1	0,4 кг
Б.Ч.		2	-02	ф12АI ГОСТ 5781-82, ℓ=370	1	0,3 кг

Привязан

Инв. №

ГИП	Скоробогатый		
Нач. отд.	Бойко		
Гл. констр.	Верхавинец		
Рук. гр.	Зак		
Техник	Санжак		
Н. контр.	Ксенз		

ТП 903-4-96.87 КЖИ45

Изделия соединительные ММ1, ММ1а

Стадия	Масса	Масштаб
Р	0,7кг	1:5
Лист	Листов	

МЗИЭ СССР
ВНИПИЭНЕРГОПРОМ
Украинское отделение

Копировал Т.Бойко Формат А4

Альбом II

Типовой проект 903-4-96.87

ММ2

ММ2а - зеркальное отражение
Остальное - см. ММ2

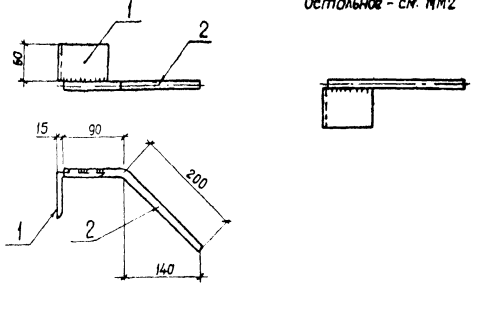

Формат	Зона	Поз.	Обозначение	Наименование	Кол.	Примеч.
				Документация		
А4			ТП ТТ2	Технические требования		
				Детали		
Б.Ч.		1	-01	L 75×5 ГОСТ 8509-72 ℓ=60	1	0,4 кг
Б.Ч.		2	-02	ф12АI ГОСТ 5781-82 ℓ=290	1	0,3 кг

Привязан

Инв. №

Подпись и дата | Взам. инв. № | Инв. № подл.

ГИП	Скоробогатый		
Нач. отд.	Бойко		
Гл. констр.	Верхавинец		
Рук. гр.	Зак		
Техник	Санжак		
Н. контр.	Ксенз		

ТП 903-4-96.87 КЖИ46

Изделия соединительные ММ2, ММ2а

Стадия	Масса	Масштаб
Р	0,7кг	1:5
Лист	Листов	

МЗИЭ СССР
ВНИПИЭНЕРГОПРОМ
Украинское отделение

Копировал Т.Бойко Формат А4

Альбом II

Типовой проект 903-4-96.87

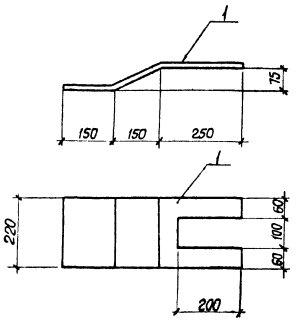

Формат	Зона	Поз.	Обозначение	Наименование	Кол.	Примеч.
				Документация		
А4			ТП ТТ2	Технические требования		
				Детали		
Б4		1	-01	-220х8 ГОСТ 19903-74* l=570	2	7,9 кг

Привязан

Инв.№

Инв.№ подл. | Подпись и дата | Взам. инв.№

ГИП	Скаробогатый		
Нач.отд	Бойко		
Гл.конст	Верховинец		
Рук.гр.	Зак		
Техник	Санжак		
Н.контр	Ксенз		

ТП 903-4-96.87 КЖИ47

Изделие соединительное ММ3

Стадия	Масса	Масштаб
Р	15,8кг	1:100
Лист	Листов	

МЭ и З СССР
ВНИПИЭНЕРГОПРОМ
Украинское отделение

Альбом II

Типовой проект 903-4-96.87

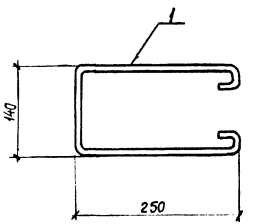

Формат	Зона	Поз.	Обозначение	Наименование	Кол.	Примеч.
				Документация		
А4			ТП ТТ2	Технические требования		
				Детали		
Б4		1	-01	ФБ А1 ГОСТ 5781-82 l=430	82	0,1 кг

Привязан

Инв.№

Инв.№ подл. | Подпись и дата | Взам. инв.№

ГИП	Скаробогатый		
Нач.отд	Бойко		
Гл.конст	Верховинец		
Рук.гр.	Зак		
Техник	Санжак		
Н.контр	Ксенз		

ТП 903-4-96.87 КЖИ48

Изделие соединительное ММ4

Стадия	Масса	Масштаб
Р	3,2 кг	1:50
Лист	Листов	

МЭ и З СССР
ВНИПИЭНЕРГОПРОМ
Украинское отделение

Типовой проект 903-4-96.87 Альбом II

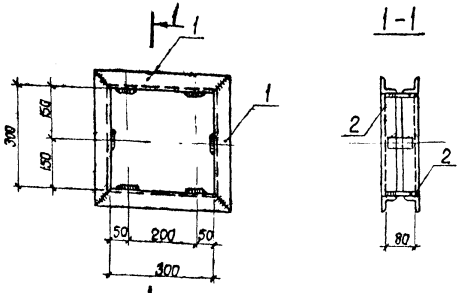

Формат	Зона	Поз.	Обозначение	Наименование	Кол.	Примеч.
				Документация		
А3			ТП ТТ2	Технические требования		
				Детали		
Б.4		1	-01	L 50×5 ГОСТ 8509-72 ℓ=300	4	0,9 кг
Б.4		2	-02	L 50×4 ГОСТ 8509-72 ℓ=70	6	0,2 кг

Привязан

Инв. N

Взам. инв. N | Подпись и дата | Инв. N подл.

ТП 903-4-96.87 КЖИ49

Изделие соединительное ММ11

Стадия	Масса	Масштаб
Р	4,8 кг	1:100
Лист	Листов	

МЭиЭ СССР ВНИПИЭНЕРГОПРОМ Украинское отделение

ГИП	Скоробогатый	
Нач. отд.	Байко	
Гл. констр.	Верховинец	
Рук. гр.	Зак	
Техник	Санжак	
Н. контр.	Ксенз	

Копировал Т. Байко Формат А4

Типовой проект 903-4-96.87 Альбом II

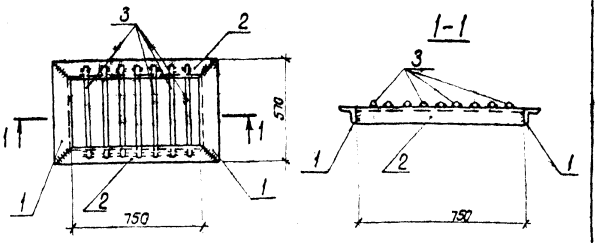

Формат	Зона	Поз.	Обозначение	Наименование	Кол.	Примеч.
				Документация		
А3			ТП ТТ2	Технические требования		
				Детали		
Б.4		1	-01	L 50×5 ГОСТ 8509-72 ℓ=670	2	1,7 кг
Б.4		2	-02	L 50×5 ГОСТ 8509-72 ℓ=850	2	2,6 кг
Б.4		3	-03	Ф 16 AII ГОСТ 5781-82 ℓ=550	9	0,9 кг

9997/2

Привязан

Инв. N

Взам. инв. N | Подпись и дата | Инв. N подл.

ТП 903-4-96.87 КЖИ50

Марка монтажная ММ12

Стадия	Масса	Масштаб
Р	16,7 кг	б.м.
Лист	Листов	

МЭиЭ СССР ВНИПИЭНЕРГОПРОМ Украинское отделение

ГИП	Скоробогатый	
Нач. отд.	Байко	
Рук. гр.	Хартыщев	
Ст. инж.	Качорова	
Н. контр.	Ксенз	

Копировал Т. Байко Формат А4

Альбом II

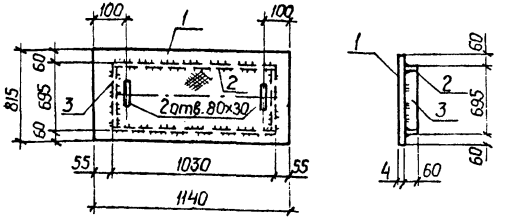

формат	зона	поз	Обозначение	Наименование	Кол.	Примеч.
				Документация		
А4			ТП ТТ2	Технические требования		
				Детали		
Б4		1	-01	Рифл. б 4×815 ГОСТ 8568-77 ℓ=1140	1	33,0 кг
Б4		2	-02	-60×4 ГОСТ 103-76 ℓ=1060	2	3,6 кг
Б4		3	-03	-60×4 ГОСТ 103-76 ℓ=685	2	1,3 кг

903-4-96.87

Типовой проект

Привязан

Инв. №

Копир. Тищенко

ТП 903-4-96.87 КЖИ51

Марка монтажная ММ5	Стадия	Масса	Масштаб
	Р	43,1 кг	б.т.
	Лист	Листов	
МЭ и ЭСССР ВНИПИЭНЕРГОПРОМ Украинское отделение			

ГИП	Скоробогатый
Нач.отд.	Байко
Рук.гр.	Харпышев
Ст.инж.	Зорук
Техник	Левчук
Н.контр.	Ксендз А.

Формат А4

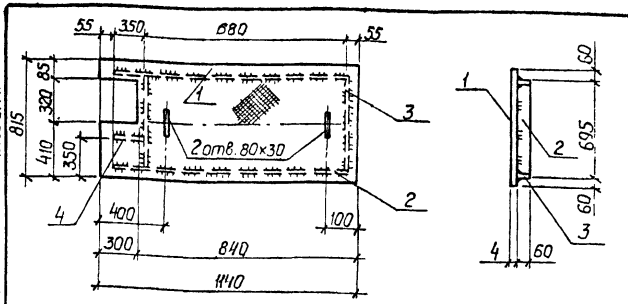

			Обозначение	Наименование	Кол.	Примеч.
				Документация		
А4			ТП ТТ2	Технические требования		
				Детали		
Б4		1	-01	Рифл. б 4×815 ГОСТ 8568-77 ℓ=1140	1	28,5 кг
Б4		2	-02	-60×4 ГОСТ 103-76 ℓ=1060	2	2,0 кг
Б4		3	-03	-60×4 ГОСТ 103-76 ℓ=685	2	1,3 кг
Б4		4	-04	-60×4 ГОСТ 103-76 ℓ=350	1	0,7 кг

903-4-96.87

Типовой проект

Привязан

9997/2

Инв. №

Копир. Тищенко

ТП 903-4-96.87 КЖИ52

Марка монтажная ММ6	Стадия	Масса	Масштаб
	Р	35,8 кг	б.т.
	Лист	Листов	
МЭ и ЭСССР ВНИПИЭНЕРГОПРОМ Украинское отделение			

ГИП	Скоробогатый
Нач.отд.	Байко
Рук.гр.	Зак
Рук.гр.	Харпышев
Ст.инж.	Качарова
Н.контр.	Ксендз А.

Формат А4

Альбом II

Инв.№ подл. | Подпись и дата | Взам.инв.№

Инв.№ подл. | Подпись и дата | Взам.инв.№

Альбом II

Типовой проект 903-4-96.87

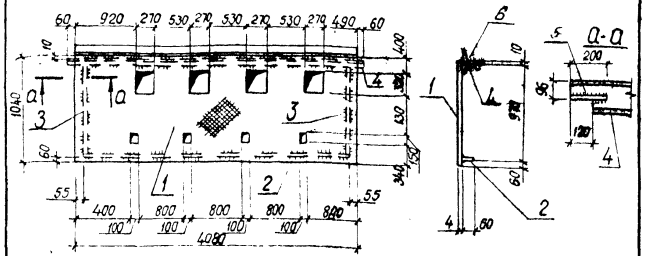

Формат	Зона	поз.	Обозначение	Наименование	Кол.	Примеч.
				Документация		
А4			ТП ТТ2	Технические требования		
				Детали		
Б.Ч.		1	-01	рифл. δ4×1040 ГОСТ 8568-77 ℓ=4080	1	128,3 кг
Б.Ч.		2	-02	-60×4 ГОСТ 103-76 ℓ=3970	1	7,5 кг
Б.Ч.		3	-03	-60×4 ГОСТ 103-76 ℓ=910	2	1,7 кг
Б.Ч.		4	-04	С 16 ГОСТ 8240-72 ℓ=4200	1	59,6 кг
Б.Ч.		5	-05	-60×8 ГОСТ 103-76 ℓ=200	2	0,4 кг
Б.Ч.		6	-06	L 50×5 ГОСТ 8509-72 ℓ=4080	1	15,4 кг

Привязан

Инв. N

ТП 903-4-96.87 КЖИ53

Марка монтажная ММ 7

Стадия	Масса	Масштаб
Р	215,0 кг	Б.М.

Лист | Листов

МЗ и Э СССР ВНИПИЭНЕРГОПРОМ Украинское отделение

ГИП	Скоробогатый	
Нач. отд.	Бойко	
Рук. гр.	Зак	
Рук. гр.	Хармышев	
Ст. инж.	Качарова	
Н. контр.	Ксендз	

Копировал Т. Бойко

Формат А4

Альбом II

Типовой проект 903-4-96.87

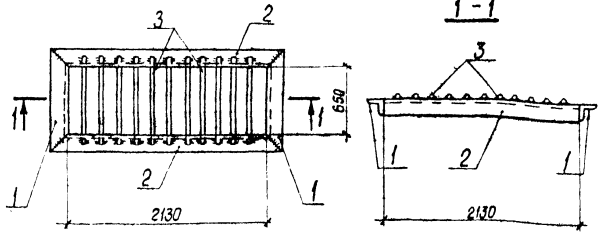

Формат	Зона	поз.	Обозначение	Наименование	Кол.	Примеч.
				Документация		
А4			ТП ТТ2	Технические требования		
				Детали		
Б.Ч.		1	-01	L 50×5 ГОСТ 8509-72 ℓ=750	2	2,3 кг
Б.Ч.		2	-02	L 50×5 ГОСТ 8509-72 ℓ=2230	2	6,8 кг
Б.Ч.		3	-03	ф16 А II ГОСТ 5781-82 ℓ=850	23	1,3 кг

9997/2

Привязан

Инв. N

ТП 903-4-96.87 КЖИ54

Марка монтажная ММ 8

Стадия	Масса	Масштаб
Р	48,1 кг	Б.М.

Лист | Листов

МЗ и Э СССР ВНИПИЭНЕРГОПРОМ Украинское отделение

ГИП	Скоробогатый	
Нач. отд.	Бойко	
Гл. констр.	Верховинец	
Рук. гр.	Зак	
Техник	Санжок	
Н. контр.	Ксендз	

Копировал Т. Бойко

Инв. N подл. | Подпись и дата | Взам. инв. N

Альбом II

903-4-96.87

Типовой проект

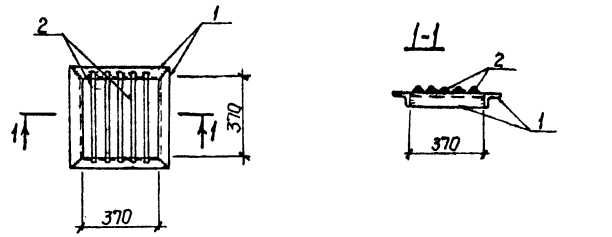

Формат	Зона	Поз.	Обозначение	Наименование	Кол.	Примеч.
				Документация		
А4			ТП ТТ2	Технические требования		
				Детали		
Б.Ч.		1	-01	L50×5 ГОСТ 8509-72 ℓ=470	4	1,8 кг
Б.Ч.		2	-02	ф16АII ГОСТ 5781-82 ℓ=450	5	0,7 кг

Привязан

Инв.№

Инв.№ подл. | Подпись и дата | Взам.инв.№

ТП 903-4-96.87 КЖИ55

Марка монтажная ММ9

Стадия	Масса	Масштаб
Р	10,8кг.	б.м.
Лист	Листов	

ГИП	Скоробогатый	
Нач.отд.	Байко	
Рук.гр.	Хармышева	
Ст.инж.	Зорук	
Н.контр.	Ксенз.	

МЭиЭ СССР
ВНИПИЭНЕРГОПРОМ
Украинское отделение

Копир. Тищенко

Формат А4

Альбом II

903-4-96.87

Типовой проект

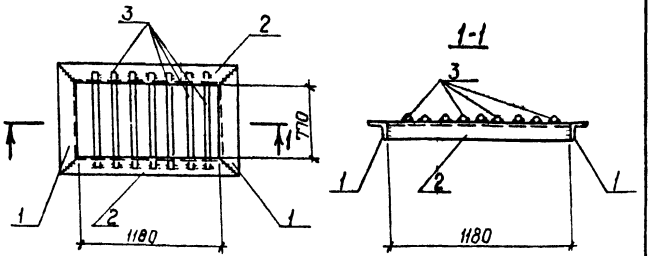

Формат	Зона	Поз.	Обозначение	Наименование	Кол.	Примеч.
				Документация		
			ТП ТТ2	Технические требования		
				Детали		
Б.Ч.		1	-01	L50×5 ГОСТ 8509-72 ℓ=870	2	2,7 кг
Б.Ч.		2	-02	L50×5 ГОСТ 8509-72 ℓ=1280	2	3,9 кг
Б.Ч.		3	-03	ф16АII ГОСТ 5781-82 ℓ=850	14	1,3 кг

1997г.

Привязан

Инв.№

Инв.№ подл. | Подпись и дата | Взам.инв.№

ТП 903-4-96.87 КЖИ56

Марка монтажная ММ10.

Стадия	Масса	Масштаб
Р	31,4кг	б.м.
Лист	Листов	

ГИП	Скоробогатый	
Нач.отд.	Байко	
Рук.гр.	Хармышева	
Ст.инж.	Качарова	
Н.контр.	Ксенз	

МЭиЭ СССР
ВНИПИЭНЕРГОПРОМ
Украинское отделение

Копир. Тищенко

Формат А4

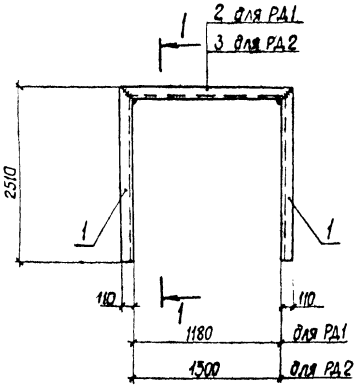

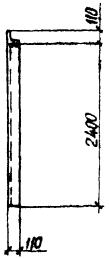

Марка элемента	Масса, кг
РД1	86,7
РД2	91,0

Формат	Зона	Поз.	Обозначение	Наименование	Кол.	Примеч.
				РД1		
				Документация		
А4			ТП ТТ2	Технические требования		
				Детали		
				ГОСТ 8509-72		
Б.Ч		1	-01	L 110×8 ℓ = 2510	2	33,9 кг
Б.Ч		2	-02	L 110×8 ℓ = 1400	1	18,9 кг
				РД2		
				Документация		
А4			ТП ТТ2	Технические требования		
				Детали		
				ГОСТ 8509-72		
Б.Ч		1	-01	L 110×8 ℓ = 2510	2	33,9 кг
Б.Ч		3	-03	L 110×8 ℓ = 1720	1	23,2 кг

Альбом II

Типовой проект 903-4-96.87

Инв. N подл. | Подпись и дата | Взам. инв. N

9997/2

ТП 903-4-96.87 КЖИ57

Рамы дверей РД1, РД2

Стадия	Масса	Масштаб
Р	см табл.	1:50

Лист

Привязан

Инв. N

ГИП	Скоробогатый	
Нач. отд.	Бойко	
Гл. констр.	Верховинец	
Рук. гр.	Зак	
Техник	Самжак	
Н. контр.	Ксендз	

Копировал: Т. Бойко

Альбом II

Типовой проект 903-4-96.87

Инв. № подл. | Подпись и дата | Взам. инв. №

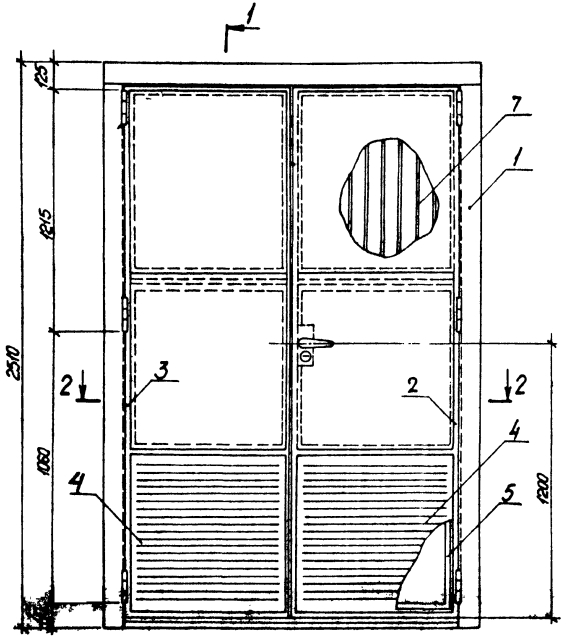

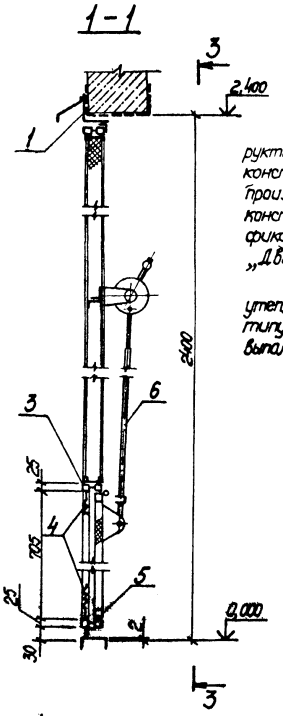

1. Настоящий проект дверей трансформаторных камер выполнен на основании техдокументации специального проектно-конструкторского и технологического бюро „Энергосталь-конструкция" Кропоткинского филиала треста по производству стальных конструкций „Энергосталь-конструкция" министерства энергетики и электрификации СССР. Техдокументация именуется „Двери распашные типа „Д".

2. Проектом предусмотрена установка дверей утепленных типа „Д2" с жалюзи в нижней части по типу дверей „Д1". При этом, механизмы запирания выполнить для нижних створок жалюзи.

3. Чертежи дверей: Д1-КТ047.00.00.00.00.ДОД.
Д2-КТ048.00.00.00.00.ДОД

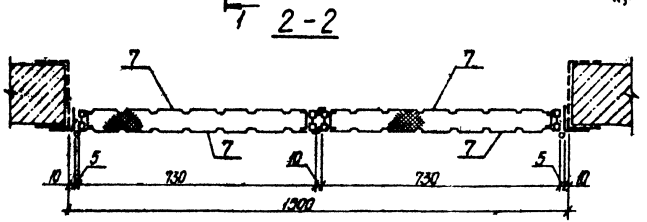

999.7/2

привязан	
Инв. №	

				ТП 903-4-96.87 КЖИ58			
				Двери трансформаторных камер	Стадия	Масса	Масштаб
					Р	215 кг	1:10 1:15
					Лист 1	Листов 2	
ГИП	Скоробогатый				МЭ и Э СССР		
Нач. отд.	Бойко				БНИПИЭНЕРГОПРОМ		
Гл. констр.	Верховинец				Украинское отделение		
Рук. гр.	Зак						
Н. контр.	Ксендз						

Копировала Кравец Л.

Формат А3

3-3

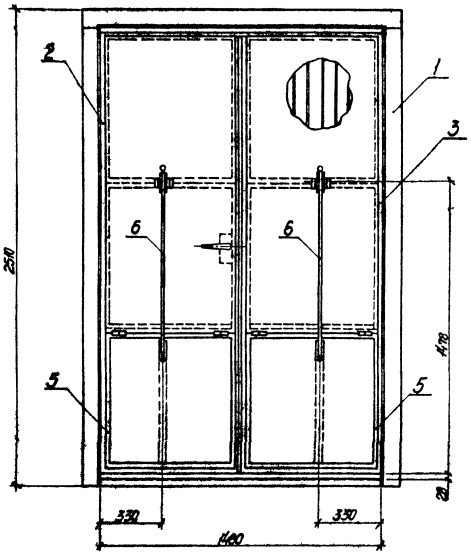

Формат	Зона	Поз.	Обозначение	Наименование	Кол.	Примеч.
				Документация		
		1	КТ048.03.00.00.00.СБ	Обрамление. Сборочный чертеж.	1	66,0 кг
		2	КТ048.01.01.00.00.СБ	Рама правой отборки		
				Сборочный чертеж	1	43,0 кг
		3	КТ048.02.01.00.00.СБ	Рама левой отборки		
				Сборочный чертеж	1	45,0 кг
		4	КТ047.01.00.00.00.11	Жалюзи	2	3,8 кг
		5	КТ047.01.03.00.00.СБ	Рама филенки. Сборочный чертеж	2	4,5 кг
		6	КТ047.01.02.00.00.СБ	Механизм запирания		
				Сборочный чертеж.	2	3,6 кг
		7	КТ048.01.00.00.01.	Облицовка	4	9,6 кг

9997/2

Привязан

Инв. №

Инв. № подл. | Подпись и дата | Взам. инв. №

Альбом II

Типовой проект 903-4-96.87

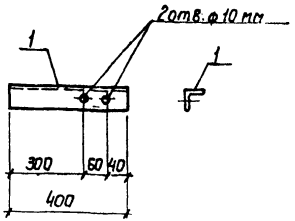

Формат	Зона	Поз.	Обозначение	Наименование	Кол.	Примеч.
				ММ13		
				Документация		
			ТП ТТ2	Технические требования		
				Детали		
Б.Ч		1	-01	∠50×5 ГОСТ 8509-72 ℓ=400	1	1,5 кг

Привязан

Инв.№

Взам.инв.№ | Подпись и дата | Инв.№ подл.

ГИП	Скоробогатый	
Нач.отд.	Бойко	
Гл.констр.	Верховинец	
Рук.гр.	Зак	
Ст.техн.	Санжак	
Н.контр.	Ксеназ	

ТП 903-4-96.87 КЖИ59

Марка монтажная ММ13

Стадия	Масса	Масштаб
Р	1,5 кг	б.м
Лист	Листов	

МЭиЭ СССР ВНИПИЭНЕРГОПРОМ Украинское отделение

Копир. Тищенко

Формат А4

Альбом II

Типовой проект 903-4-96.87

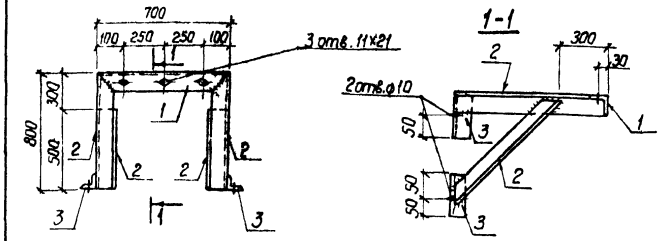

Формат	Зона	Поз.	Обозначение	Наименование	Кол.	Примеч.
				ММ14		
				Документация		
			ТП ТТ2	Технические требования		
				Детали		
				∠50×5 ГОСТ 8509-72		
Б.Ч		1	-01	ℓ=700	1	2,7 кг
Б.Ч		2	-02	ℓ=800	4	3,0 кг
Б.Ч		3	-03	ℓ=100	4	0,4 кг

9997/2

Привязан

Инв.№

Взам.инв.№ | Подпись и дата | Инв.№ подл.

ГИП	Скоробогатый	
Нач.отд.	Бойко	
Гл.констр.	Верховинец	
Рук.гр.	Зак	
Ст.техн.	Санжак	
Н.контр.	Ксеназ	

ТП 903-4-96.87 КЖИ60

Марка монтажная ММ14

Стадия	Масса	Масштаб
Р	16,3 кг	б.м.
Лист	Листов	

МЭиЭ СССР ВНИПИЭНЕРГОПРОМ Украинское отделение

Копир. Тищенко

Формат А4

Альбом II

903-4-96.87

Типовой проект

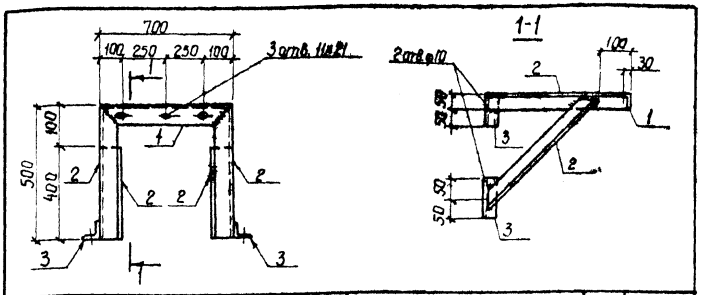

Формат	Зона	Поз.	Обозначение	Наименование	Кол.	Примеч.
				ММ15		
				Документация		
			ТП ТТ2	Технические требования		
				Детали		
				∠50×5 ГОСТ 8509-72		
Б.Ч.		1	-01	ℓ=700	1	2,7 кг
Б.Ч.		2	-02	ℓ=500	4	1,9 кг
Б.Ч.		3	-03	ℓ=100	4	0,4 кг

Привязан

Инв. №

ТП 903-4-96.87 КЖИ61

Марка монтажная ММ15

Стадия	Масса	Масштаб
Р	11,9 кг	б.м.

Лист | Листов

МЗ и ЗСССР ВНИПИЗНЕРГОПРОМ Украинское отделение

ГИП	Скоробогатый	
Нач. отд.	Бойко	
Гл. констр.	Верховинец	
Рук. гр.	Зак	
Ст. техн.	Санжак	
Н. контр.	Ксендз	

Копир. Тищенко

Формат А4

Альбом II

903-4-96.87

Типовой проект

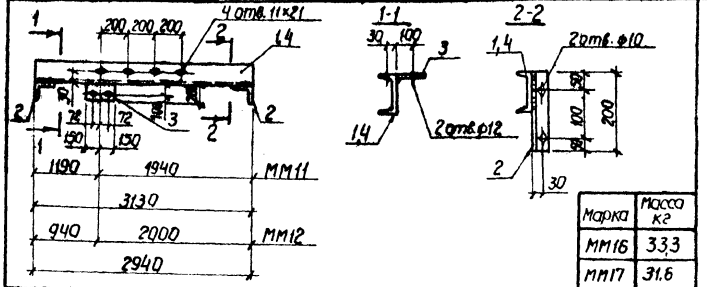

Марка	Масса кг
ММ16	33,3
ММ17	31,6

Формат	Зона	Поз.	Обозначение	Наименование	Кол.	Примеч.
				ММ16		
				Документация		
			ТП ТТ2	Технические требования		
				Детали		
Б.Ч.		1	-01	[10 ГОСТ 8240-72, ℓ=3130	1	27,0 кг
Б.Ч.		2	-02	∠50×5 ГОСТ 8509-72, ℓ=200	2	0,8 кг
Б.Ч.		3	-03	-200×10 ГОСТ 103-76, ℓ=300	1	4,7 кг
				ММ17		
				Документация		
			ТП ТТ2	Технические требования		
				Детали		
Б.Ч.		2	-02	∠50×5 ГОСТ 8509-72, ℓ=200	2	0,8 кг
Б.Ч.		3	-03	-200×10 ГОСТ 103-76, ℓ=300	1	4,7 кг
Б.Ч.		4	-04	[10 ГОСТ 8240-72, ℓ=2940	1	25,2 кг

Привязан

9997/2

Инв. №

Взам. инв. №

Подпись и дата

Инв. № подл.

ТП 903-4-96.87 КЖИ62

Марки монтажные ММ16, ММ17

Стадия	Масса	Масштаб
Р	см. табл.	б.м.

Лист | Листов

МЗ и ЗСССР ВНИПИЗНЕРГОПРОМ Украинское отделение

ГИП	Скоробогатый	
Нач. отд.	Бойко	
Гл. констр.	Верховинец	
Рук. гр.	Зак	
Ст. техн.	Санжак	
Н. контр.	Ксендз	

Копир. Тищенко

Формат А4

Альбом II

Типовой проект 903-4-96.87

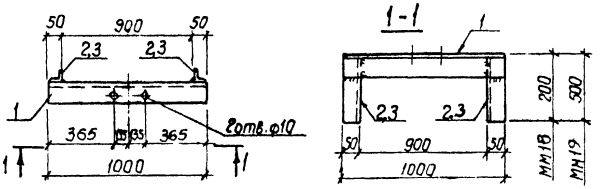

Марка	Масса кг.
ММ18	5,4
ММ19	7,6

Формат	Зона	Поз.	Обозначение	Наименование	Кол.	Примеч.
				ММ18		
				Документация		
			ТП ТТ2	Технические требования		
				Детали		
Б.Ч.		1	-01	L50x5 ГОСТ 8509-72 ℓ=1000	1	3,8 кг
Б.Ч.		2	-02	L50x5 ГОСТ 8509-72 ℓ=200	2	0,8 кг
				ММ19		
				Документация		
			ТП ТТ2	Технические требования		
				Детали		
Б.Ч.		1	-01	L50x5 ГОСТ 8509-72 ℓ=1000	1	3,8 кг
Б.Ч.		3	-03	L50x5 ГОСТ 8509-72 ℓ=500	2	1,9 кг

Привязан

Инв. №

Взам. инв. №

Подпись и дата

Инв. № подл.

ТП 903-4-96.87 КЖИ63

Марки монтажные ММ18, ММ19

Стадия	Масса	Масштаб
Р	см. табл.	б.м.

Лист | Листов

ГИП	Скоробогатый	
Нач. отд.	Бойко	
Гл. констр.	Верховинец	
Рук. гр.	Зак	
Ст. техн.	Санжак	
Н. контр.	Ксендз	

МЭ и ЭСССР ВНИПИЭНЕРГОПРОМ Украинское отделение

gost.e-ecolog.ru

Альбом II

Типовой проект 903-4-96.87

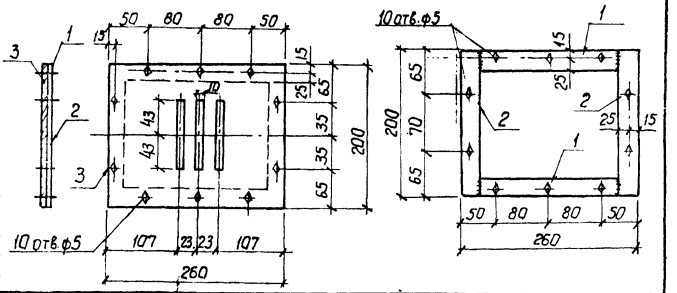

Формат	Зона	Поз.	Обозначение	Наименование	Кол.	Примеч.
				ММ20		
				Документация		
			ТП ТТ2	Технические требования		
				Детали		
				-40x4 ГОСТ 103-76		
Б.Ч.		1	-01	ℓ=180	2	0,2 кг
Б.Ч.		2	-02	ℓ=200	2	0,3 кг
Б.Ч.		3	-03	Асбоцементная плита		
				260x200x10	1	

9997/2

Привязан

Инв. №

Взам. инв. №

Подпись и дата

Инв. № подл.

ТП 903-4-96.87 КЖИ64

Марка монтажная ММ20

Стадия	Масса	Масштаб
Р	1,0 кг	б.м.

Лист | Листов

ГИП	Скоробогатый	
Нач. отд.	Бойко	
Гл. констр.	Верховинец	
Рук. гр.	Зак	
Ст. техн.	Санжак	
Н. контр.	Ксендз	

МЭ и ЭСССР ВНИПИЭНЕРГОПРОМ Украинское отделение

Копир. Тищенко

Формат А4