ТИПОВОЙ ПРОЕКТ

0901-9-15.1.87

ФИЛЬТРЫ-ПОГЛОТИТЕЛИ ДЛЯ РЕЗЕРВУАРОВ ЧИСТОЙ ВОДЫ ЕМКОСТЬЮ ОТ 50 $м^3$ ДО 300 $м^3$

Вариант с клапанами

АЛЬБОМ IV

СТРОИТЕЛЬНЫЕ ИЗДЕЛИЯ

22662-03
ЦЕНА 1-60

gost.e-ecolog.ru

ТИПОВОЙ ПРОЕКТ
0901-9-15.1.87
ФИЛЬТРЫ-ПОГЛОТИТЕЛИ
ДЛЯ РЕЗЕРВУАРОВ ЧИСТОЙ ВОДЫ ЕМКОСТЬЮ ОТ 50 $м^3$ ДО 300 $м^3$

Вариант с клапанами

АЛЬБОМ IV

Разработан проектным институтом
„ГИПРОКОММУНВОДОКАНАЛ"
Главный инженер института Хазиков Н.Г.
Главный инженер проекта Романова Т.Х.

Утвержден и введен в действие
Минжилкомхозом РСФСР
приказом N 12-ТД от 16 октября 1987 г.

Альбом IV

Типовой проект 0901-9-15.1.87

Содержание альбома

Обозначение	Наименование	Стр.
	Изделия марки КЖЦ	
КЖЦ 1	Содержание альбома	2
КЖЦ 2	Технические условия	3
КЖЦ 3	Плита перекрытия 2П1-4А IV т-а	4
КЖЦ 3-01	Плита перекрытия 2П1-4А IV т-б	4
КЖЦ 3-02	Плита перекрытия 2П1-4А IV т-в	4
КЖЦ 4	Изделие закладное МН-1	5
КЖЦ 5	Изделие закладное МН-2	5
КЖЦ 6	Сетка арматурная С-1	6
КЖЦ 7	Решетка Р-1	6
КЖЦ 8	Каркас пространственный КП1	7
КЖЦ 9	Каркас плоский Кр-1	7
КЖЦ 10	Изделие закладное МН-3	8
КЖЦ 11	Изделие закладное МН-4	8
КЖЦ 12	Кольцо	9
КЖЦ 13	Кольцо	9
КЖЦ 14	Изделие закладное МН-5	10
КЖЦ 15	Изделие закладное МН-6	10
КЖЦ 16	Деревянная крышка ⌀ 800 мм	11
КЖЦ 17	Деревянная крышка 900 x 900	11
КЖЦ 18	Кольцо стеновое КЦ-7-3„А"	12

Обозначение	Наименование	Стр.
	Изделия марки МО	
МО 122-00-00-00СБ	Решетка ⌀ 610	13
	Сборочный чертеж	
МО 122-00-00-00	Решетка ⌀ 610 мм	14
МО 122-00-00-01	Хомут	14
МО 122-00-00-00	Решетка	15
МО 122-00-00-00СБ	Решетка	15
	Сборочный чертеж	
МО 125-00-00-00СБ	Решетка 750x750	16
	Сборочный чертеж	
МО 125-00-00-00	Решетка 750 x 750	17
МО 125-00-00-01	Планка	17
МО 125-00-00-00	Решетка	18
МО 125-00-00-02	Планка	18
МО 125-01-00-00СБ	Решетка	19
	Сборочный чертеж	

Н. контр.	Ротенштейн		
Провер.	Ротенштейн		
Ст. инж.	Власова		
ГИП	Закубанский		
Нач. отд.	Сорокин		

ТП 0901-9-15.1.87 КЖИ 1

Содержание альбома

Стадия	Лист	Листов
Р	1	1

Гипрокоммунводоканал г. Москва

Инв. № подл. | Подпись и дата | Взам. инв. №

22662-03 3

1. Арматурные изделия (каркасы, сетки) изготавливать при помощи контактной точечной электросварки с приваркой стержней во всех точках пересечения. Приварку стержней и к полосовой и уголковой стали производить при помощи дуговой электросварки электродами типа Э-42А сплошным двухсторонним швом.

2. Объединение плоских каркасов в пространственные каркасы необходимо производить в кондукторах при помощи электросварных клещей.

3. Изготовление и приемку арматурных изделий следует осуществлять в соответствии с требованиями следующих нормативных документов:

— ГОСТ 14098-85 „Соединения сварные арматуры железобетонных изделий и конструкций. Контактная и ванная сварка. Основные типы и конструктивные элементы".

— ГОСТ 5781-82* „Сталь горячекатанная для армирования железобетонных конструкций".

— ГОСТ 5264-80 „Швы сварных соединений. Ручная электродуговая сварка. Основные типы и конструктивные элементы".

			ТП 0901-9-15.1.87 ТУ КЖИ-2		
Н.контр.	Ротенштейн		Технические условия.	Стадия	Лист	Листов
Провер.	Ротенштейн			Р	1	1
Ст. инж.	Власова			Гипрокоммунводоканал г. Москва		
ГИП	Закубанский					
Нач.отд.	Сорокин					

Альбом IV

Типовой проект 0901-9-15.1.87

Инв. № подл. | Подпись и дата | Взам. инв. №

Рис 1

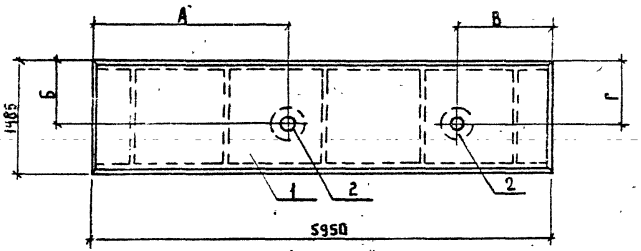

Рис 2

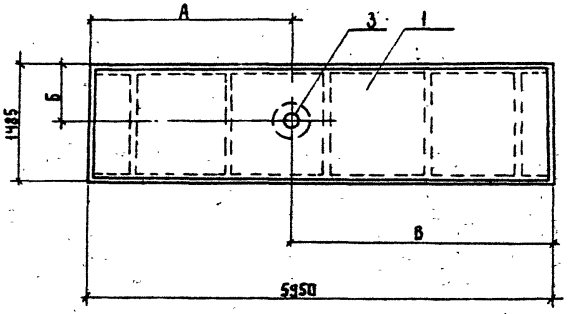

Формат	Зона	Поз	Обозначение	Наименование	Кол. на изделие КЖИ-3				Примечание
					—	01	02		
				Сборочные единицы					
А3		1	1442.1-2.14.000	Плита перекрытия 2П1-ЧАIIт	1	1	1		
А4		2	КЖИ-4	Изделие закладное МН-1	2	1			
А4		3	КЖИ-5	Изделие закладное МН-2			1		

Обозначение	Марка	Рис	А мм	Б мм	В мм	Г мм
КЖИ-3	2П1-ЧАIIт-а	1	2490	850	1280	850
-01	2П1-ЧАIIт-б	2	—	850	570	—
-02	2П1-ЧАIIт-в	2	3580	240	—	—

Ведомость расхода стали на дополнительные закладные изделия, кг

Марка элемента	Изделия закладные						Всего
	Арматура класса		Прокат марки				
	AII		Вст3 кп 2				
	ГОСТ 5781-82*		ГОСТ 82-70*				
	Ф12		Итого	Н50-40		Итого	
2П1-ЧАIIт-а	2,56		2,56	29,8		29,8	32,36
2П1-ЧАIIт-б	1,28		1,28	14,9		14,9	16,2
2П1-ЧАIIт-в	1,28		1,28	12,9		12,9	14,2

Н.контр.	Ротенштейн		
Проверил	Ротенштейн		
Гл. инж.	Власова		
ГИП	Закубанский		
Нач. отд.	Сорокин		

ТП 0901-9-15.1.87 КЖИ-3

Плита перекрытия (2П1-ЧАIIт-а, 2П1-ЧАIIт-б, 2П1-ЧАIIт-в)

Стадия	Масса	Масштаб
Р	2400	1:50
Лист	Листов 1	

Гипрокоммунводоканал г. Москва

22662-03 5

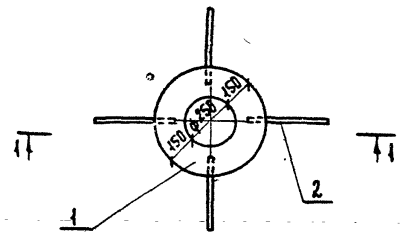

Формат	Зона	Поз.	Обозначение	Наименование	Кол.	Примечание
				Документация		
			КЖИ2 ТУ	Технические условия		
				Детали		
Б4		1	КЖИ 4.1	Полоса $\frac{10\times550\ ГОСТ\ 82\text{-}70^{*}}{Ст\ 3кп\ 2\text{-}1\ ГОСТ\ 14637\text{-}79}$ ℓ=550	1	14.9 кг
Б4		2	КЖИ 4.2	А-II-12 ГОСТ 5781-82* ℓ=360	4	0.32кг

ТП 0901-9-15.1.87 КЖИ 4

Изделие закладное МН-1

Стадия	Масса	Масштаб
Р	16.2	1:50
Лист	Листов 1	

Гипрокоммунводоканал г. Москва

Н. контр.	Ратенштейн	
Провер.	Ратенштейн	
Ст. инж.	Власова	
ГИП	Закубанский	
Нач. отд.	Сорокин	

Инв. № подл. | Подпись и дата | Взам. инв. №

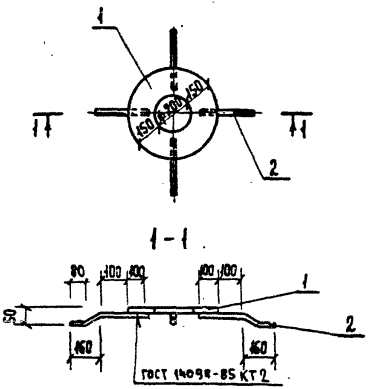

Формат	Зона	Поз.	Обозначение	Наименование	Кол.	Примечание
				Документация		
			КЖИ2 ТУ	Технические условия		
				Детали		
Б4		1	КЖИ 5.1	Полоса $\frac{10\times500\ ГОСТ\ 82\text{-}70^{*}}{Ст\ 3кп\ 2\text{-}1\ ГОСТ\ 14637\text{-}79}$ ℓ=500	1	12.9 кг
Б4		2	КЖИ 5.2	А-II-12 ГОСТ 5781-82* ℓ=360	4	0.32кг.

ТП 0901-9-15.1.87 КЖИ 5

Изделие закладное МН-2

Стадия	Масса	Масштаб
Р	14.2	1:50
Лист	Листов 1	

Гипрокоммунводоканал г. Москва

Н. контр.	Ратенштейн	
Провер.	Ратенштейн	
Ст. инж.	Власова	
ГИП	Закубанский	
Нач. отд.	Сорокин	

Инв. № подл. | Подпись и дата | Взам. инв. №

Типовой проект 0901-9-15.1.87 Альбом IV

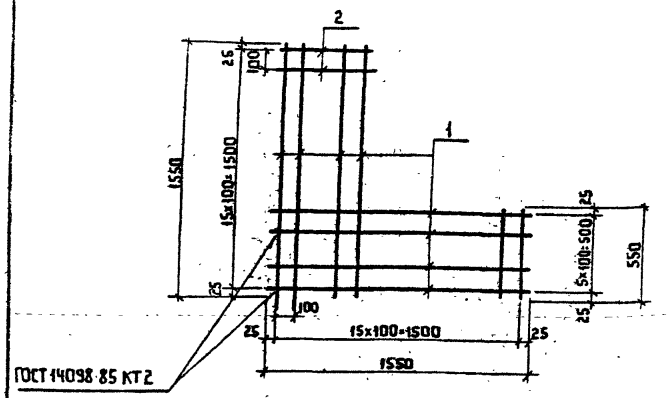

Формат	Зона	Поз.	Обозначение	Наименование	Кол.	Примечание
				Документация		
			КЖИ-2 ТУ	Технические условия		
				Детали		
БЧ		1	КЖИ-6.1	А-III-10 ГОСТ 5781-82 ℓ=1550	12	0.96 кг
БЧ		2	КЖИ-6.2	А-III-10 ГОСТ 5781-82 ℓ=550	20	0.34 кг

Инв.№ подл. | Подпись и дата | Взам. инв.№

ТП 0901-9-15.1.87 КЖИ-6

Сетка арматурная С-1

Стадия	Масса	Масштаб
Р	18.3	
Лист	Листов 1	

Гипрокоммунводоканал г. Москва

Н. контр.	Ротенштейн	
Проверил	Ротенштейн	
Ст. инж.	Власова	
ГИП	Закубанский	
Нач. отд.	Сорокин	

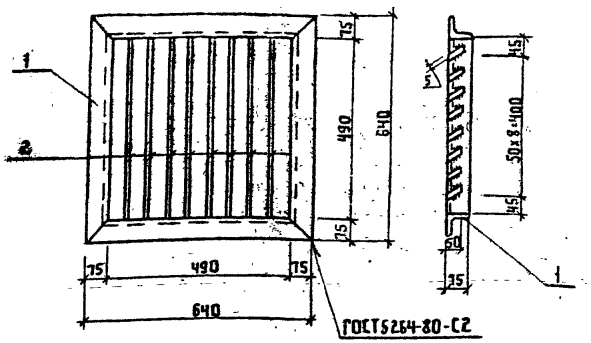

Формат	Зона	Поз.	Обозначение	Наименование	Кол.	Примечание
				Документация		
			КЖИ-2 ТУ	Технические условия		
				Детали		
БЧ		1	КЖИ-7.1	Уголок 75×75×5 ГОСТ 8509-72* Вст3кп2-1 ГОСТ 535-79 ℓ=2560	1	14.8 кг
БЧ		2	КЖИ-7.2	Полоса 5×60 ГОСТ 103-76* Вст3кп2-1 ГОСТ 535-79* ℓ=490	8	1.15 кг

Инв.№ подл. | Подпись и дата | Взам. инв.№

ТП 0901-9-15.1.87 КЖИ-7

Решетка Р-1

Стадия	Масса	Масштаб
Р	24	
Лист	Листов 1	

Гипрокоммунводоканал г. Москва

Н. контр.	Ротенштейн	
Проверил	Ротенштейн	
Ст. инж.	Власова	
ГИП	Закубанский	
Нач. отд.	Сорокин	

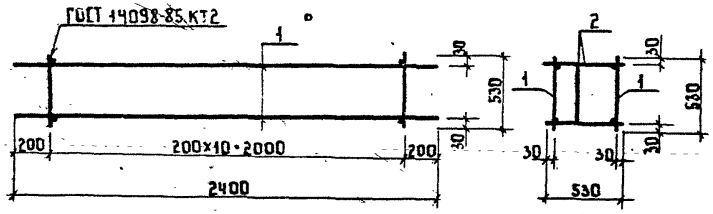

Формат	Зона	Поз.	Обозначение	Наименование	Кол.	Примеч.
				Документация		
			КЖИ-2 ТУ	Технические условия		
				Сборочные единицы		
А4		1	КЖИ-9	Каркас плоский КП-1	2	
				Детали		
Б4		2	КЖИ-8	А-I-6 ГОСТ 5781-82* ℓ=530	22	0,12 кг

ТП0901-9-15.1.87 КЖИ-8

Каркас пространственный КП-1	Стадия	Масса	Масштаб
	Р	11,3	
	Лист	Листов 1	
	Гипрокоммунводоканал г. Москва		

Н. контр.	Ротенштейн	
Проверил	Ротенштейн	
Ст. инж.	Власова	
Гип	Закубанский	
Нач. отд.	Сорокин	

Инв. № подл. | Подпись и дата | Взам. инв. №

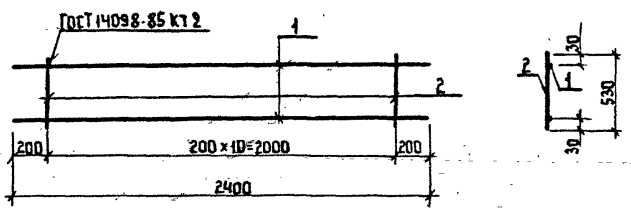

Формат	Зона	Поз.	Обозначение	Наименование	Кол.	Примеч.
				Документация		
			КЖИ-2 ТУ	Технические условия		
				Сборочные единицы		
Б4		1	КЖИ-9.1	А-III-10 ГОСТ 5781-82* ℓ=2400	2	1,5 кг
Б4		2	КЖИ-9.2	А-I-6 ГОСТ 5781-82* ℓ=530	11	0,12 кг

ТП0901-9-15.1.87 КЖИ-9

Каркас плоский Кр-1	Стадия	Масса	Масштаб
	Р	43,2	1:25
	Лист	Листов 1	
	Гипрокоммунводоканал г. Москва		

Н. контр.	Ротенштейн	
Проверил	Ротенштейн	
Ст. инж.	Власова	
Гип	Закубанский	
Нач. отд.	Сорокин	

Инв. № подл. | Подпись и дата | Взам. инв. №

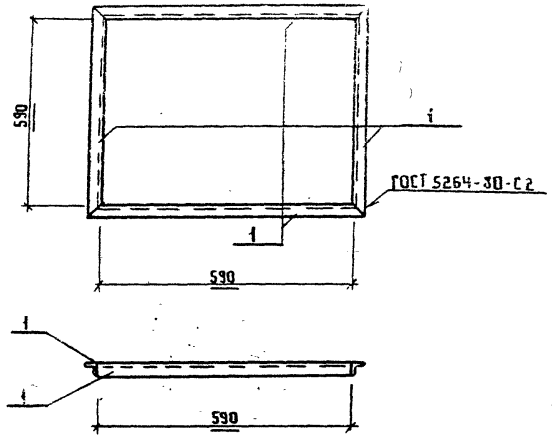

Формат	Зона	Поз.	Обозначение	Наименование	Кол.	Примечание
				Документация		
			КЖИ-2 ТУ	Технические условия		
				Детали		
БЧ		1	КЖИ-10	Уголок 56×56×5 ГОСТ 8509-72 / Вст3кп2-1 ГОСТ 535-79 ℓ=702	4	3,0 кг

Взам. инв. № | Подпись и дата | Инв. № подл.

Н. контр.	Ротенштейн		
Проверил	Ротенштейн		
Ст. инж.	Власова		
ГИП	Закубанский		
Нач. отд.	Сорокин		

ТП 0901-9-15.1.87 КЖИ-10

Изделие закладное МН-3

Стадия	Масса	Масштаб
Р	12	
Лист	Листов 1	

Гипрокоммунводоканал г. Москва

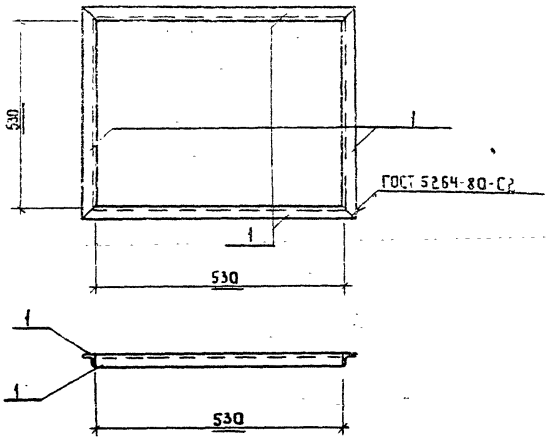

Формат	Зона	Поз.	Обозначение	Наименование	Кол.	Примечание
				Документация		
			КЖИ-2 ТУ	Технические условия		
				Детали		
БЧ		1	КЖИ-11	Уголок 56×56×5 ГОСТ 8509-72 / Вст3кп2-1 ГОСТ 535-79 ℓ=640	4	3,0 кг

Взам. инв. № | Подпись и дата | Инв. № подл.

Н. контр.	Ротенштейн		
Проверил	Ротенштейн		
Ст. инж.	Власова		
ГИП	Закубанский		
Нач. отд.	Сорокин		

ТП 0901-9-15.1.87 КЖИ-11

Изделие закладное МН-4

Стадия	Масса	Масштаб
Р	12	
Лист	Листов 1	

Гипрокоммунводоканал г. Москва

Альбом IV

Типовой проект 0901-9-15.1.87

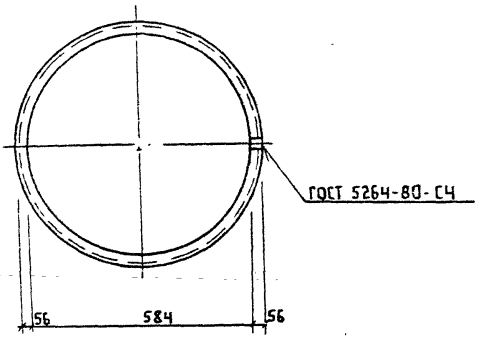

Н. контр	Ротенштейн			ТП0901-9-15.1.87 КЖИ-12			
Проверил	Ротенштейн			Кольцо	Стадия	Масса	Масштаб
Ст. инж	Власова				Р	93	1:10
ГИП	Закубанский				Лист	Листов 1	
Нач. отд	Сорокин			Уголок 5,6×5,6×5 ГОСТ 8509-72 / Вст3кп2-I ГОСТ 535-79	Гипрокоммунводоканал г. Москва		

Взам. инв. №

Подпись и дата

Инв. № подл.

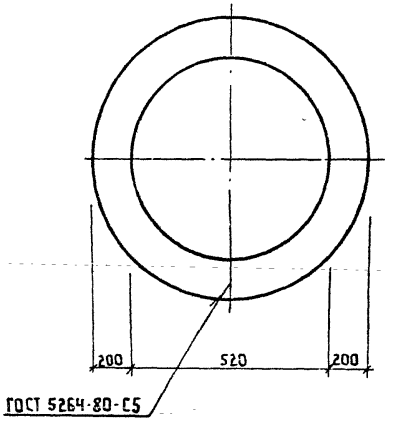

Н. контр	Ротенштейн			ТП0901-9-15.1.87 КЖИ-13			
Проверил	Ротенштейн			Кольцо	Стадия	Масса	Масштаб
Ст. инж	Власова				Р	34	1:10
ГИП	Закубанский				Лист	Листов 1	
Нач. отд	Сорокин			Полоса 10×950 ГОСТ 82-70 / Вст3кп2-I ГОСТ 14637-79	Гипрокоммунводоканал г. Москва		

Взам. инв. №

Подпись и дата

Инв. № подл.

22662-03 10

ТИПОВОЙ ПРОЕКТ 0901-9-15.1.87 АЛЬБОМ IV

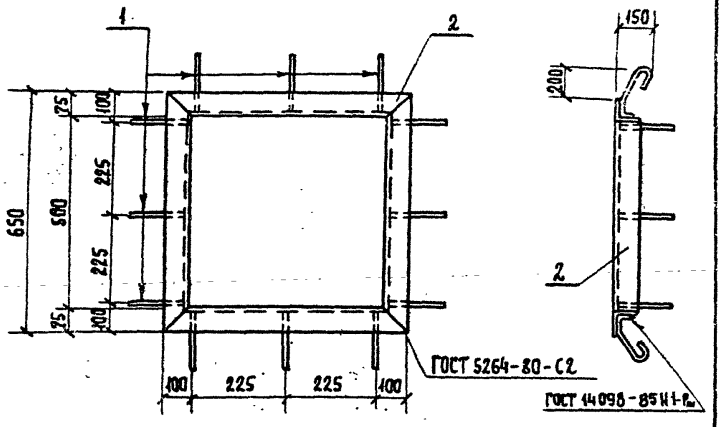

Формат	Зона	Поз.	Обозначение	Наименование	Кол.	Примечание
				Документация		
			КЖИ-2 ТУ	Технические условия		
				Детали		
Б.Ч		1	КЖИ-14.1	А-I-8 ГОСТ 5781-82* ℓ=500	12	0.2 кг
Б.Ч		2	КЖИ-14.2	Уголок 75×75×5 ГОСТ 8509-72 ВСт3 кп2-1 ГОСТ 535-79 ℓ=2500	1	15.08 кг

Инв.№ подл. | Подпись и дата | Взам. инв.№

Н. контр.	Ротенштейн	
Провер.	Ротенштейн	
Ст. инж.	Власова	
ГИП	Захубанский	
Нач. отд.	Сорокин	

ТП 0901-9-15.1.87 КЖИ 14

Изделие закладное МН-5

Стадия	Масса	Масштаб
Р	17.48	1:10
Лист	Листов 1	

Гипрокоммунводоканал г. Москва

ТИПОВОЙ ПРОЕКТ 0901-9-15.1.87 АЛЬБОМ IV

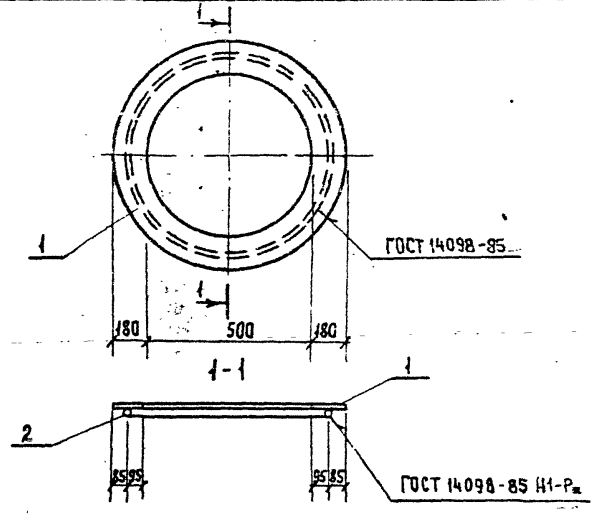

Формат	Зона	Поз.	Обозначение	Наименование	Кол.	Примеч.
				Документация		
			КЖИ 2 ТУ	Технические условия		
				Детали		
Б.Ч		1	КЖИ 15.1	Шир. полоса 4 ГОСТ 82-70 Ст.3 ГОСТ 14637-79 ℓ=900	1	34.14 кг
Б.Ч		2	КЖИ 15.2	А-I-10 ГОСТ 5781-82 ℓ=2130	1	1.31 кг

Инв.№ подл. | Подпись и дата | Взам. инв.№

Н. контр.	Ротенштейн	
Провер.	Ротенштейн	
Ст. инж.	Власова	
ГИП	Захубанский	
Нач. отд.	Сорокин	

ТП 0901-9-15.1.87 КЖИ 15

Изделие закладное МН-6

Стадия	Масса	Масштаб
Р	35,45	1:10
Лист	Листов 1	

Гипрокоммунводоканал г. Москва

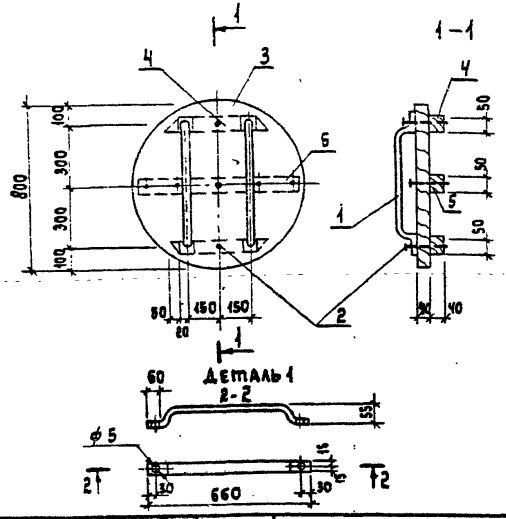

Формат	Зона	Поз.	Обозначение	Наименование	Кол.	Примечание
				Детали		
А4		1	КЖИ.16.1	Полоса $\frac{10\times30\ \text{ГОСТ}\ 103\text{-}76}{\text{ст.}3\ \text{ГОСТ}\ 535\text{-}79}$ ℓ=800	2	1.9 кг
				Стандартные изделия		
		2		Гвозди К4.0х100 ГОСТ 4028-63	0.2	кг
				Материалы		
		3		Доска б=40мм ГОСТ 2695-71	0.024	м³
		4		Брусок 40х50 ГОСТ 2695-71 ℓ=440	0.0018	м³
		5		Брусок 40х50 ГОСТ 2695-71 ℓ=620	0.0014	м³

Инв.№ подл. | Подпись и дата | Взам.инв.№

Н.контр.	Ротенштейн		
Провер	Ротенштейн		
Ст.инж.	Власова		
ГИП	Закубанский		
Нач.отд.	Сорокин		

ТП 0901-9-15.1.87 КЖИ16

Деревянная крышка ф 800.

Стадия	Масса	Масштаб
Р	15.8	1:20
Лист 1	Листов 1	

Гипрокоммунводоканал г. Москва

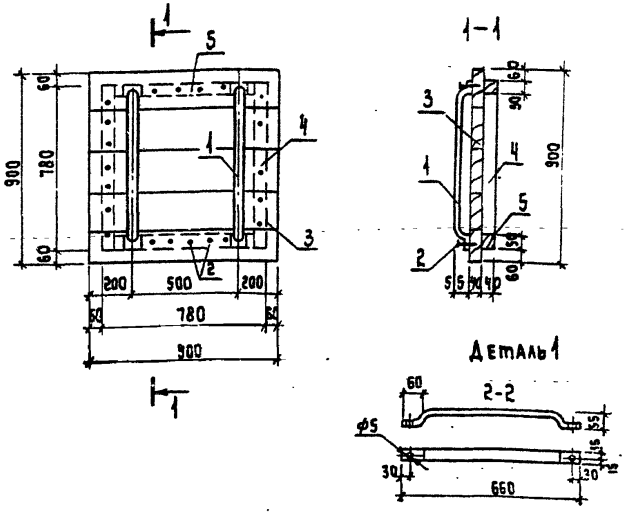

Формат	Зона	Поз.	Обозначение	Наименование	Кол.	Примечание
				Детали		
А4		1	КЖИ.17.1	Полоса $\frac{10\times30\ \text{ГОСТ}\ 103\text{-}76}{\text{ст.}3\ \text{ГОСТ}\ 535\text{-}79}$ ℓ=850	2	2.0 кг
				Стандартные изделия		
		2		Гвозди К4.0х100 ГОСТ 4028-63	0.2	кг
				Материалы		
		3		Доска б=40 ГОСТ 2695-71	0.03	м³
		4		Брусок 40х50 ГОСТ 2695-71 ℓ=780	0.0016	м³
		5		Брусок 40х50 ГОСТ 2695-71 ℓ=680	0.0014	м³

Инв.№ подл. | Подпись и дата | Взам.инв.№

Н.контр.	Ротенштейн		
Проверил	Ротенштейн		
Ст.инж.	Власова		
ГИП	Закубанский		
Нач.отд.	Сорокин		

ТП 0901-9-15.1.87 КЖИ17

Деревянная крышка — 900х900.

Стадия	Масса	Масштаб
Р	21	1:20
Лист 1	Листов 1	

Гипрокоммунводоканал г. Москва

Типовой проект 0901-9-15.1.87 Альбом IV

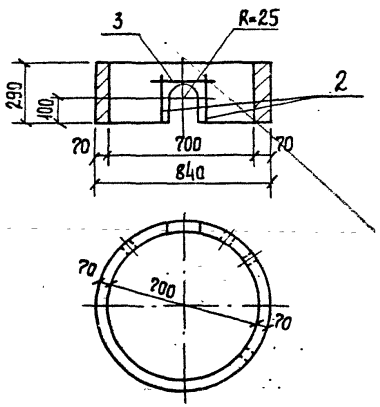

Формат	Зона	Поз	Обозначение	Наименование	Кол.	Примеч.
				Сборочные единицы.		
		1	3.900-3 в.2. ч.2	Опорное кольцо КЦ-7-3	1	
				Детали		
Б.Ч		2	КЖ.И 18.1	ф10АIII ГОСТ 5781-82*		
				ℓ=200	2	0.125кг
Б.Ч		3	КЖ.И 18.2	ф10АIII ГОСТ 5781-82*		
				ℓ=500	1	0.31 кг

Ведомость расхода стали на элемент, кг

Марка элемента	Изделие закладное					
	Арматура класса AIII ГОСТ 5781-82*			Всего	Общий расход	
	ф10		Итого			
КЦ-7-3, А"	0.56		0.56	0.56	0.56	

Н. контр.	Ротенштейн		
Провер.	Ротенштейн		
Ст. инж.	Власова		
ГИП	Захубанский		
Нач. отд.	Сорокин		

ТП 0901-9-15.1.87 КЖ.И 18

Кольцо стеновое КЦ-7-3, А"

Стадия	Масса	Масшт.
Р	0,13т	1:20
Лист	Листов 1	

Гипрокоммунзодоканал г. Москва

Инв. № подл. | Подпись и дата | Взам. инв. №

Альбом IV

Типовой проект 0901-9-15.1.87

Инв. № подл. | Подпись и дата | Взам. инв. №

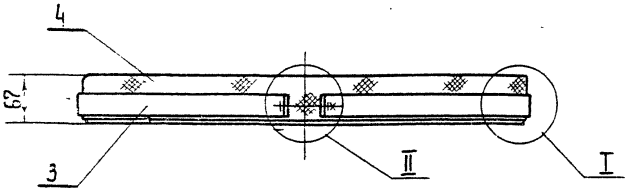

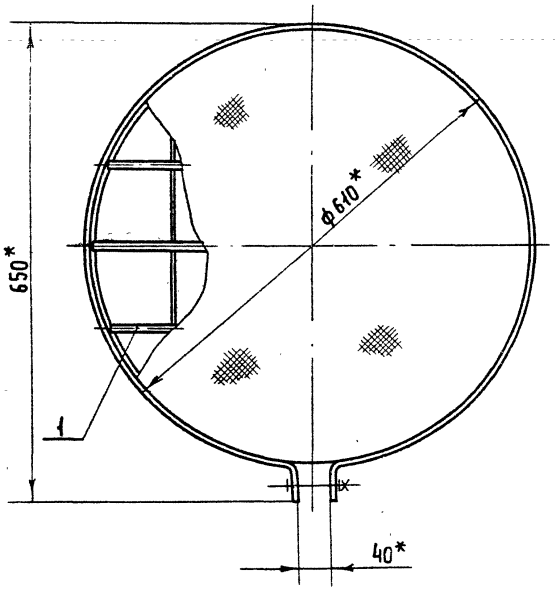

I
М 1:2.5

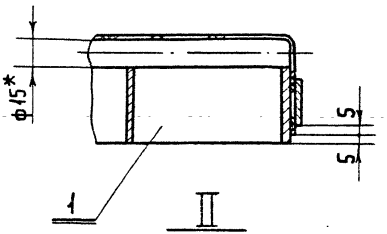

II
М 1:2

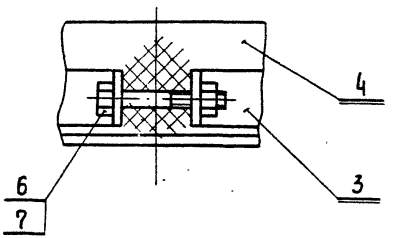

* Размеры для справок

Привязан

Инв. №

Разраб.	Калырина		1987
Рук. гр.	Смирнов		
Н. контр.	Смирнов		
Нач. отд.	Завьялов		

МО122-00-00-ООСБ

Решетка ф 610
Сборочный чертеж.

Стадия	Масса	Масштаб
Р	17,0	1:5
Лист	Листов 1	

Гипрокоммунводоканал г. Москва

22662-03 14

40 (√)

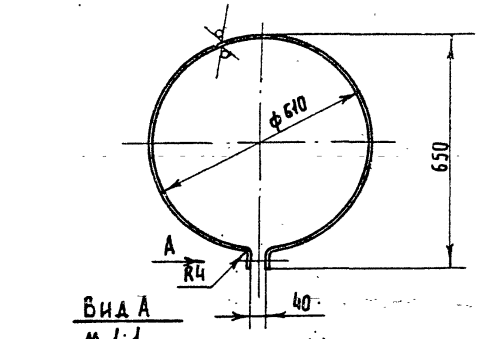

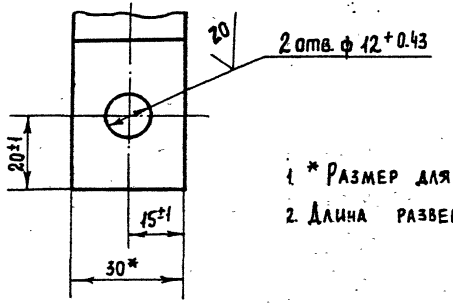

1. * Размер для справок.
2. Длина развертки – 1950

Инв. № подл.	Подпись и дата	Взам. инв. №

				М0122-00-00-01	
Разраб.	Кагырина		1987	Хомут	Стадия: — Масса: 1,84 Масшт.: 1:10
Рук. гр.	Смирнов				Лист — Листов 1
Н. контр.	Смирнов			Полоса Б-2 4×30 ГОСТ 103-76 Ст.3 ГОСТ 535-79	Гипрокоммунводоканал г. Москва

ТИПОВОЙ ПРОЕКТ 0901-9-15.1.87 АЛЬБОМ IV

Формат	Зона	Поз.	Обозначение	Наименование	Кол	Примечание
				Документация		
А3			М0122-00-00-000СБ	Сборочный чертеж		
				Сборочные единицы		
А3		1	М0122-01-00-00	Решетка	1	
				Детали		
А4		3	М0122-00-00-01	Хомут	1	
Б.Ч		4	М0122-00-00-02	Сетка 10-1.4-0 ГОСТ 5336-80 ф 730	1	1,16 кг
				Стандартные изделия		
		6		Болт М10×60.46.019 ГОСТ 7798-70	1	
		7		Гайка М10.5.019 ГОСТ 5915-70	1	

				М0122-00-00-00	
Разраб.	Кагырина		1987	Решетка ф 610	Стадия: Р Лист: — Листов: 1
Рук. гр.	Смирнов				
Н. контр.	Смирнов				Гипрокоммунводоканал г. Москва
Нач. отд.	Завьялов				

Альбом

Типовой проект

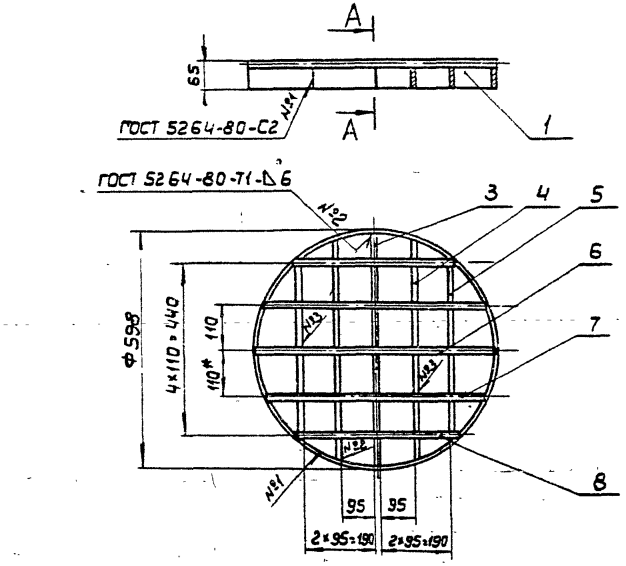

А – А
М 1:2

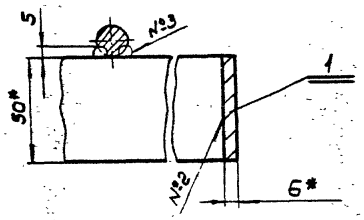

* Размеры для справок

Инв.№ подл. | Подпись и дата | Взам. инв.№

Разраб.	Кагырина		
Рук. гр.	Смирнов		
Н.контр.	Смирнов		
Нач.отд.	Забьялов		

М0122-01-00-00СБ

Решетка
Сборочный чертеж

Стадия	Масса	Масштаб
	13.9	
Лист	Листов	

Гипрокоммунводоканал г. Москва

Форма	Зона	Поз.	Обозначение	Наименование	Кол.	Примечание
				Документация		
А4			М0122-01-00-00СБ	Сборочный чертеж		
				Детали		
Б4		1	М0122-01-00-01	Обечайка	1	4.4 кг
				Полоса $\frac{Б\text{-}2\ 6\times50\ ГОСТ\ 103\text{-}76}{Ст.3\ ГОСТ\ 535\text{-}79}$ $\ell=1858$		
		2				
Б4		3	М0122-01-00-03	Полоса $\frac{Б\text{-}2\ 6\times50\ ГОСТ\ 103\text{-}76}{Ст.3\ ГОСТ\ 535\text{-}79}$	1	1.4 кг
				$\ell=584$		
Б4		4	М0122-01-00-04	Полоса $\frac{Б\text{-}2\ 6\times50\ ГОСТ\ 103\text{-}76}{Ст.3\ ГОСТ\ 535\text{-}79}$	2	1.3 кг
				$\ell=548$		
Б4		5	М0122-01-00-05	Полоса $\frac{Б\text{-}2\ 6\times50\ ГОСТ\ 103\text{-}76}{Ст.3\ ГОСТ\ 535\text{-}79}$	2	1.03 кг
				$\ell=438$		
Б4		6	М0122-01-00-06	Круг $\frac{В15\ ГОСТ\ 2590\text{-}71}{Ст.3\ ГОСТ\ 535\text{-}79}$	1	0.83 кг
				$\ell=596$		
Б4		7	М0122-01-00-07	Круг $\frac{В15\ ГОСТ\ 2590\text{-}71}{Ст.3\ ГОСТ\ 535\text{-}79}$	2	0.76 кг
				$\ell=544$		
Б4		8	М0122-01-00-08	Круг $\frac{В15\ ГОСТ\ 2590\text{-}71}{Ст.3\ ГОСТ\ 535\text{-}74}$	2	0.52 кг
				$\ell=374$		

Типовой проект

Инв.№ подл. | Подпись и дата | Взам. инв.№

Разраб.	Кагырина		
Рук. гр.	Смирнов		
Н.контр.	Смирнов		
Нач.отд.	Забьялов		

М0122-01-00-00

Решетка

Стадия	Лист	Листов
Р		

Гипрокоммунводоканал г. Москва

Альбом IV

Типовой проект 0901-9-15.87

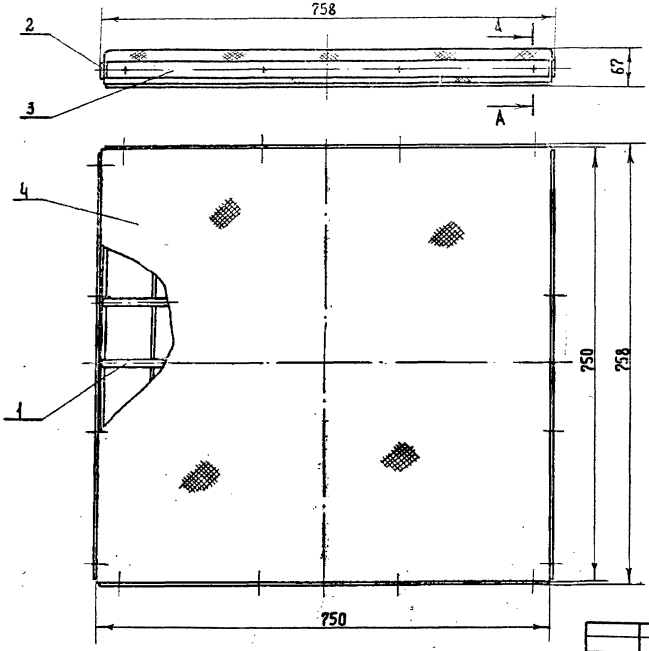

А – А
М 1:2

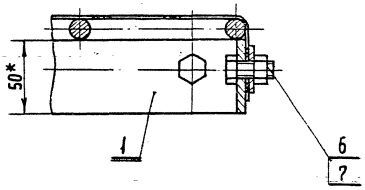

* Размеры для справок

Инв. № подл. | Подпись и дата | Взам. инв. №

Привязан

Инв. №

Исполн.	Калырина		1987
Рук. гр.	Смирнов		
Н. контр.	Смирнов		
Нач. отд.	Завьялов		

МО 125-00-00-00СБ

Решетка 750×750
Сборочный чертеж.

Стадия	Масса	Масштаб
Р	33	1:5
Лист	Листов 1	

Гипрокоммунводоканал
г. Москва

22662-03 17

ТИПОВОЙ ПРОЕКТ 0901-9-15.1.87 АЛЬБОМ IV

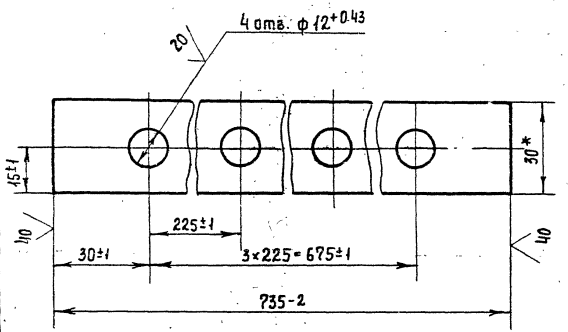

* Размер для справок.

Разраб.	Кагырина		1987	М0125-00-00-01			
Рук. гр.	Смирнов			Планка	Стадия	Масса	Масшт
					Р	0,69	1:1
Н. контр.	Смирнов			Полоса Б-2 4×30 ГОСТ 103-76 / Ст.3 ГОСТ 535-79	Лист	Листов 1	
					Гипрокоммунводоканал г. Москва		

Инв. № подл. | Подпись и дата | Взам. инв. №

ТИПОВОЙ ПРОЕКТ 0901-9-15.1.87 АЛЬБОМ IV

Формат	Зона	Поз.	Обозначение	Наименование	Кол	Примеч.
				Документация		
			М0125-00-00-00СБ	Сборочный чертеж		
				Сборочные единицы		
		1.	М0125-01-00-00	Решетка		
				Детали		
А4		2	М0125-00-00-01	Планка	2	
А4		3	М0125-00-00-02	Планка	2	
Б4		4	М0125-00-00-03	Сетка 10-1.4-0		
				ГОСТ 5336-80; 810×810	1	1.8
				Стандартные изделия		
		6		Болт М10×25.46.019		
				ГОСТ 7798-70	16	
		7		Гайка М10.5.019		
				ГОСТ 5915-70	16	

Разраб.	Кагырина		1987	М0125-00-00-00			
Рук. гр.	Смирнов			Решетка 750×750	Стадия	Лист	Листов
					Р		1
Н. контр.	Смирнов				Гипрокоммунводоканал г. Москва		
Нач. отд.	Завьялов						

Инв. № подл. | Подпись и дата | Взам. инв. №

22662-03 18

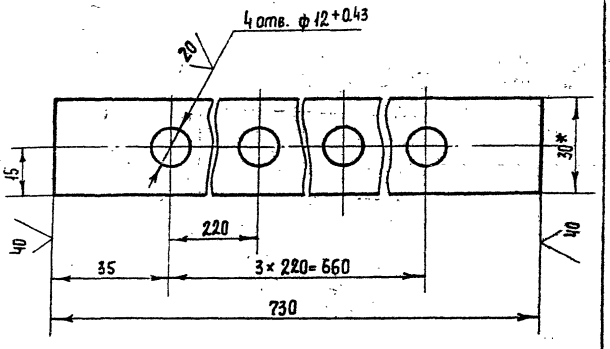

* Размер для справок.

				МО125-00-00-02		
				Планка	Стадия: Р; Масса: 0,7; Масштаб: 1:1	
Разраб.	Кагырина		1987		Лист	Листов 1
Рук. гр.	Смирнов			Полоса Б-2 4×30 ГОСТ 103-76 / Ст.3 ГОСТ 535-79	Гипрокоммунводоканал г. Москва	
Н. контр.	Смирнов					

Инв. № подл. | Подпись и дата | Взам. инв. №

ТИПОВОЙ ПРОЕКТ 0901-9-15.87 АЛЬБОМ IV

Формат	Зона	Поз.	Обозначение	Наименование	Кол.	Примечание
				Документация		
			МО125-01-00-00СБ	Сборочный чертеж		
				Детали		
Б4		1	МО125-01-00-01	Полоса Б-2 6×50 ГОСТ 103-76 / Ст.3 ГОСТ 535-79		
				ℓ = 747	2	1,76
Б4		2	МО125-01-00-02	Полоса Б-2 6×50 ГОСТ 103-76 / Ст.3 ГОСТ 535-79		
				ℓ = 735	9	1,73
Б4		3	МО125-01-00-03	Круг В-15 ГОСТ 2590-70 / Ст.3 ГОСТ 535-79		
				ℓ = 747	8	1,04

				МО125-01-00-00		
				Решетка	Стадия: Р; Лист; Листов 1	
Разраб.	Кагырина		1987			
Рук. гр.	Смирнов				Гипрокоммунводоканал г. Москва	
Н. контр.	Смирнов					

Инв. № подл. | Подпись и дата | Взам. инв. №

Альбом IV

Типовой проект 0901-9-15.87

Инв. № подл. | Подпись и дата | Взам. инв. №

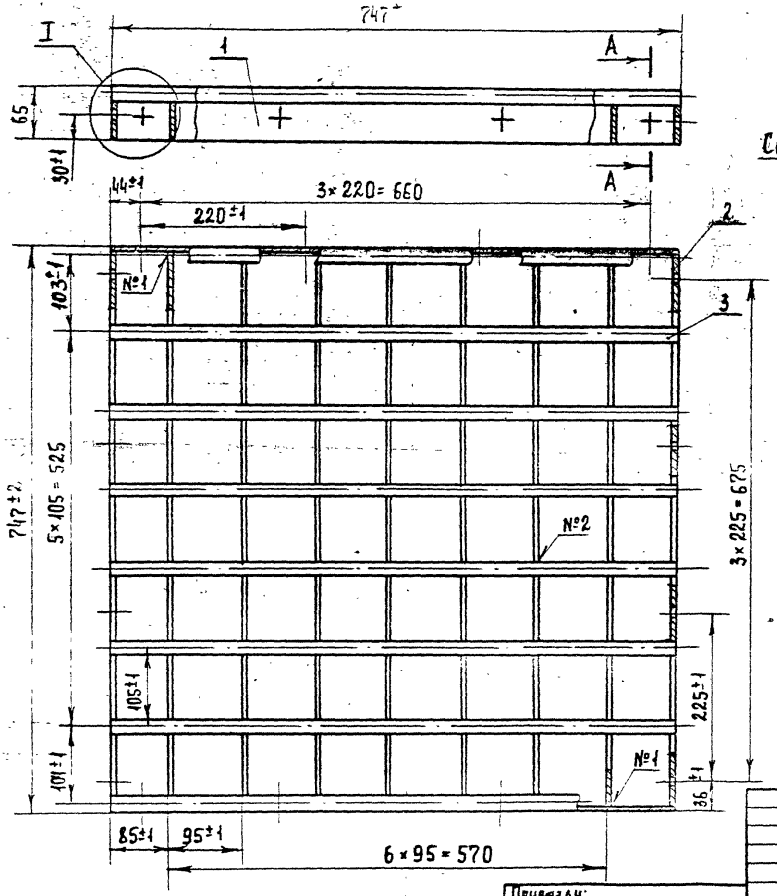

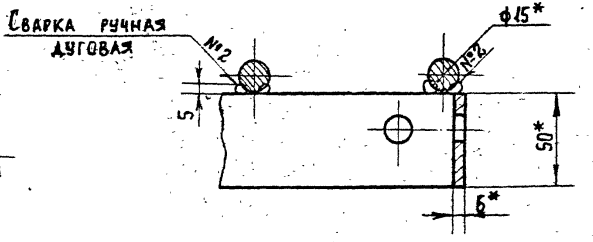

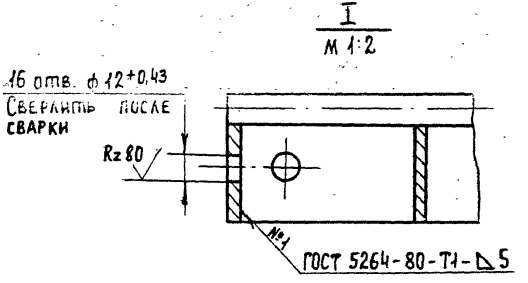

* Размеры для справок

Привязан:

Инв. №

Разраб.	Кагырина		1987
Рук. гр	Смирнов		
Н. контр.	Смирнов		

МО 125 – 01 – 00 – ООСБ

Решетка
Сборочный чертеж.

Стадия	Масса	Масштаб
Р	27,4	1:5
Лист	Листов 1	

Гипрокоммунводоканал г. Москва

22662-03 (20)

gost.e-ecolog.ru