ТИПОВОЙ ПРОЕКТ
0901-9-15.2.87

ФИЛЬТРЫ-ПОГЛОТИТЕЛИ ДЛЯ РЕЗЕРВУДРОВ ЧИСТОЙ ВОДЫ ЕМКОСТЬЮ ОТ 50 $м^3$ ДО 300 $м^3$

Вариант с клапанами

АЛЬБОМ III

ЭЛЕКТРОТЕХНИЧЕСКАЯ ЧАСТЬ.
ТЕХНОЛОГИЧЕСКИЙ КОНТРОЛЬ.
ВАРИАНТ С ЭЛЕКТРООТОПЛЕНИЕМ.

22662-07
ЦЕНА 2-28

gost.e-ecolog.ru

ТИПОВОЙ ПРОЕКТ
0901-9-15.2.87
ФИЛЬТРЫ-ПОГЛОТИТЕЛИ
ДЛЯ РЕЗЕРВУАРОВ ЧИСТОЙ ВОДЫ
ЕМКОСТЬЮ ОТ 50 $м^3$ ДО 300 $м^3$

Вариант с клапанами

СОСТАВ ПРОЕКТА

АЛЬБОМ I – Общая пояснительная записка. Технологическая часть. Архитектурно-строительная часть. Отопление и вентиляция. (Из тп N 0901-9-15.1.87)

АЛЬБОМ III – Электротехническая часть. Технологический контроль. Вариант с электроотоплением.

АЛЬБОМ IV – Строительные изделия. (Из тп N 0901-9-15.1.87)

АЛЬБОМ V – Спецификации оборудования. (Из тп N 0901-9-15.1.87)

АЛЬБОМ VI – Сметы. (Из тп N 0901-9-15.1.87)

АЛЬБОМ VII – Ведомости потребности в материалах. (Из тп N 0901-9-15.1.87)

АЛЬБОМ III

Разработан проектным институтом
„ГИПРОКОММУНВОДОКАНАЛ"
Главный инженер института Н.Г.Хазиков
Главный инженер проекта Т.Х.Романова

Утвержден и введен в действие
Минжилкомхозом РСФСР
Приказ № 12-ТД от 16 октября 1987 г.

Альбом III

Типовой проект 0901-9-15.2.87

№ № п.п	Наименование	Стр.
1	Содержание альбома III	2
2	Пояснительная записка	3
	Основной комплект чертежей марки ЭМ	
1	Общие данные	4
2	Схема электрическая принципиальная однолинейная 380/220 в	5
3	Схема электрическая принципиальная управления задвижкой	6,7
4	Схема электрическая принципиальная управления вентилятором	8
5	Схема электрическая принципиальная управления электроотоплением	9
6	Схема электрических подключений отдельно стоящего оборудования	10,11
7	Кабельный журнал. Сводка кабелей и проводов	12
8	Расположение электрооборудования и прокладка труб и кабелей. Зануление.	13,14
9	Электроосвещение	15

№ № п.п.	Наименование	Стр.
	Основной комплект чертежей марки А	
10	Общие данные	16
11	Схема функциональная	17
12	Схема внешних кабельных и трубных проводок	18
	Схема электрическая принципиальная питания приборов	
13	Электрическая схема подключения приборов	19
14	План расположения средств автоматизации и проводок	20
	Задание заводу-изготовителю на шкаф=А1 марки Э1	
15	Содержание. Перечень комплектных устройств	21
16	Шкаф=А1. Технические данные аппаратов	22
17	Шкаф=А1. Чертеж общего вида	23
18	Шкаф=А1. Схема электрическая соединений	24÷27
19	Шкаф=А1. Перечень надписей	28

Инв. № подл. | Подпись и дата | Взам. инв. №

Нач. отд.	Кудагин		
Н. контр.	Некрасов		
Гл. спец.	Некрасов		
Рук. гр.	Буробина		
Инж.	Богомолов		

ТП 0901-9-15.2.87

Фильтры-поглотители для резервуаров чистой воды емкостью от 50 м³ до 300 м³ вариант с клапанами (с электроотоплением)

Стадия	Лист	Листов
Р	1	1

Содержание альбома

Гипрокоммунводоканал г. Москва

22662-07 3

Электротехническая часть

В настоящей части типового проекта рассматриваются вопросы электрооборудования, управления электроприводами и технологического контроля. По степени надежности электроснабжения все электроприемники относятся к потребителям III категории.

Электроснабжение проектируемого сооружения предусматривается одним кабельным вводом напряжением 380/220В. Все электродвигатели механизмов приняты асинхронными с короткозамкнутым ротором.

Согласно ПУЭ проектом предусматривается зануляющее устройство. Для зануления использован нулевой провод питающей линии, который подключается к внутреннему контуру зануления.

Рабочее электроосвещение помещений принято на напряжение 220В, ремонтное напряжение -12В. Величины освещенности приняты в соответствии с нормами проектирования на искусственное освещение СНиП II-4-79.

Аппаратура управления механизмами камеры фильтров-поглотителей установлена на шкафу управления = А1, выполняемого по заданию заводу-изготовителю (см. листы 21÷28 настоящего альбома)- одним из заводов МЭТП.

Проектом предусматривается дистанционное управление задвижкой на воздушном трубопроводе по сигналу о достижении критических пределов давления или разрежения в резервуаре.

Места для размещения аппаратов дистанционного управления определяется при привязке проекта

В камере фильтров-поглотителей предусматривается автоматическое управление электроотоплением в зависимости от температуры помещения, контролируемой датчиком температуры типа ДТКБ.

Управление вентилятором запроектирована местное со шкафа управления и дистанционное - кнопкой, установленной у входа в камеру, со световой сигнализацией о работе вентилятора. Все сигналы неисправности работы механизмов камеры фильтров-поглотителей передаются на местный диспетчерский пункт площадки.

Технологический контроль

При наполнении резервуара водой избыточное давление не должно превышать 100 кгс/м². При опорожнении - разрежение не должно быть больше 10÷80 кгс/м². Эти величины контролируются преобразователем типа „Сапфир" 22 ДИВ мод. 2320, установленном в помещении фильтров-поглотителей на воздуховоде, соединяющем фильтры-поглотители с резервуаром.

Значения критических величин передаются на вторичный прибор типа РП-160-09, устанавливаемый на щите в МДП.

Инв. № подл. | Подпись и дата | Взам. инв. №

Привязан

Инв. №

Нач. отд.	Кулагин		
Н. контр.	Некрасов		
Гл. спец.	Некрасов		
Рук. гр.	Бурабина		
Ст. техн.	Тальзина		

ТП 0901-9-15.2.87 ПЗ

Фильтры-поглотители для резервуаров чистой воды емкостью от 50 м³ до 300 м³. Вариант с клапанами (с электроотоплением). Пояснительная записка

Стадия	Лист	Листов
Р	1	1

Гипрокоммунводоканал г. Москва

ТИПОВОЙ ПРОЕКТ 0901-9-15.2.87 АЛЬБОМ III

Ведомость рабочих чертежей основного комплекта марки ЭМ

Лист	Наименование	Примечание
1	Общие данные	
2	Схема электрическая принципиальная однолинейная 380/220 В	
3	Схема электрическая принципиальная управления задвижкой (начало)	
4.	Схема электрическая принципиальная управления задвижкой (окончание)	
5	Схема электрическая принципиальная управления вентилятором.	
6	Схема электрическая принципиальная управления электроотоплением	
7	Схема электрических подключений отдельно стоящего оборудования (начало)	
8	Схема электрических подключений отдельно стоящего оборудования (окончание)	
9	Кабельный журнал. Сводка кабелей и проводов	
10	Расположение электрооборудования, прокладка труб и кабелей. Зануление (начало)	
11	Расположение электрооборудования, прокладка труб и кабелей. Зануление. (окончание)	
12	Электроосвещение	

Рабочие чертежи основного комплекта марки ЭМ выполнены в соответствии с действующими строительными нормами и правилами и предусматривают технические решения, обеспечивающие безопасность при соблюдении установленных правил безопасности эксплуатации здания.

Главный инженер проекта /Романова Т.Х./

Главный инженер проекта (осуществляющий привязку проекта) / /

Ведомость ссылочных и прилагаемых документов.

Обозначение	Наименование	Примечание
	Ссылочные документы	
4.407-260	Прокладка кабелей на конструкциях.	
5.407-22	Прокладка проводов и кабелей в стальных трубах	
	Прилагаемые документы	
ТП 0901-9-15.2.87 ЭЗ	Задание заводу-изготовителю на шкаф = А1 марки Э1	
ТП 0901-9-15.2.87 ЭМ.СО	Спецификация оборудования	альбом V
ТП 0901-9-15.2.87 ЭМ.ВМ	Ведомость потребности в материалах	альбом VII

Привязан:

Инв. №

Инв. № подл. | Подпись и дата | Взам. инв. №

Нач.отд	Кулагин	
Н.контр.	Некрасов	
Гл.спец.	Некрасов	
Рук.гр.	Буробина	
Инж.	Богомолов	

ТП 0901-9-15.2.87 ЭМ

Фильтры-поглотители для резервуаров чистой воды вместимостью от 50 м³ до 300 м³. Вариант с клапанами (с электроотоплением)

Стадия	Лист	Листов
Р	1	12

Общие данные

Гипрокоммунводоканал г. Москва

ТИПОВОЙ ПРОЕКТ 0901-9-15.2.87 АЛЬБОМ III.

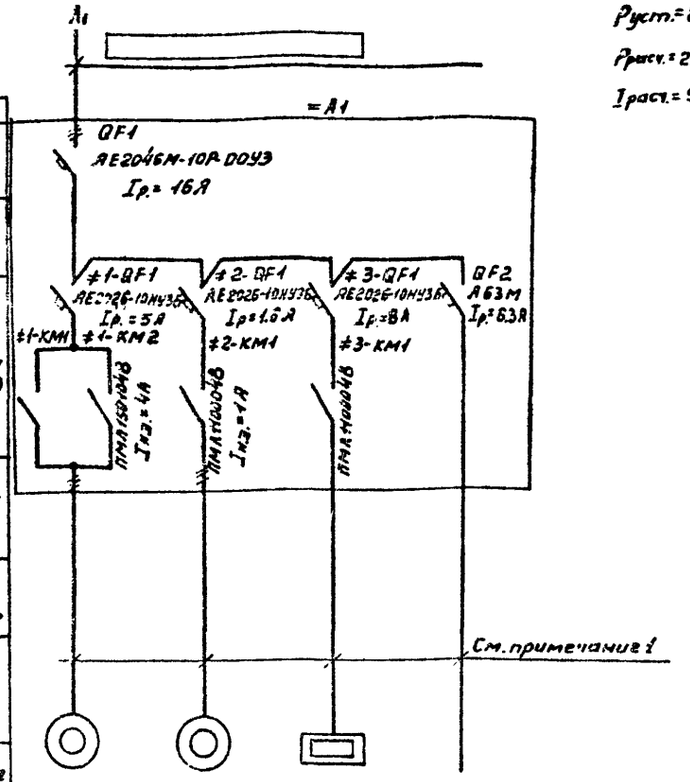

Руст.=2.31 кВт

Ррасч.=2.63 кВт

Iрасч.=5.81А

1. Кабельный журнал см. ЭМ.L9.
2. Данные питающей сети проставляются при привязке проекта в ▭.

Данные питающей сети					
Шинопровод, распределительный пункт	Аппарат на вводе тип: Iном. А; расцепитель, А				
	Обозначение, тип; напряжение; Руст, кВт Iрасч. А				
Аппарат, отходящей линии	Тип: Iном. А; расцепитель или плавкая вставка, А				
Марка и сечение проводника	Обозначение участка сети, длина, м Обозначение трубы на плане по стандарту, длина, м				
Пусковой аппарат	Обозначение: тип; Iном. А Расцепитель; Уставка теплового реле, А				
Марка и сечение проводника	Обозначение участка сети, длина, м Обозначение трубы на плане по стандарту, длина, м				
Электроприемник	Условное обозначение				
	Номер по плану	1	2	ЗЕК	—
	Тип	4А56В4У3	4АА56А4У3	ПЭТ-4	—
	Pном, кВт	0.18	0.12	2×1	0.51
	Ток, А Iном.	0.66	0.44	3.04	2.32
	Ток, А Iпуск.	2.31	1.54	—	—
	Наименование механизма	Задвижка	Вентилятор	Электроотопление	Рабочее электроосвещение
Обозначение чертежа принципиальной схемы		ЭМ.L.3,4	ЭМ.L 5	ЭМ.L.6	—

Привязан:	Нач.отд.	Кулагин		ТП 0901-9-15.2.87 ЭМ	
	Н.контр.	Некрасов		Фильтры-поглотители для резервуаров чистой воды ёмкостью от 50м³ до 300м³ Вариант с клапанами (с электроотоплением)	Стадия: Р; Лист: 2; Листов:
	Гл.спец.	Некрасов		Схема электрическая принципиальная однолинейная 380/220В	Гипрокоммунводоканал г. Москва
	Рук. гр.	Буробина			
Инв.№	Инж.	Богомолов			

Инв.№ подл. | Подпись и дата | Взам.инв.№

22662-07 6

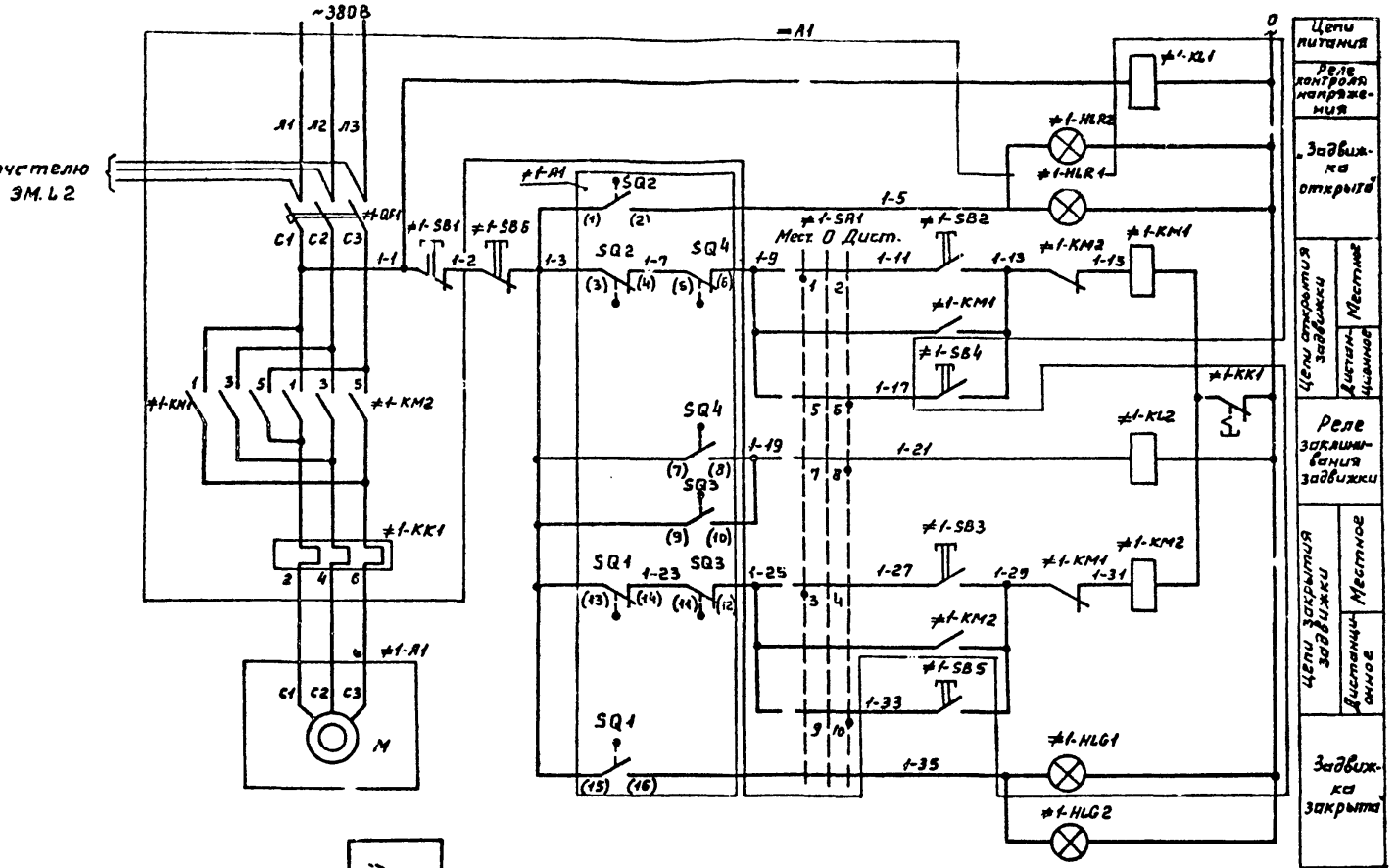

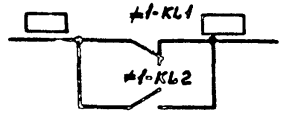

В схему диспетчерской сигнализации

Привязан:

Инв.№

Нач.отд.	Кулагин	
Н.контр.	Некрасов	
Гл.спец.	Некрасов	
Рук.гр.	Бурабина	
Инж.	Богомолов	

ТП 0901-9-15.2.87 ЭМ

Фильтры-поглотители для резервуаров чистой воды вместимостью от 50 м³ до 300 м³ вариант с клапанами (с электроотоплением)

Стадия	Лист	Листов
Р	3	

Схема электрическая принципиальная управления задвижкой (начало).

Гипрокоммунводоканал г. Москва

Инв.№ подл. | Подпись и дата | Взам.инв.№

22662-07 7

Диаграмма замыканий контактов конечных выключателей.

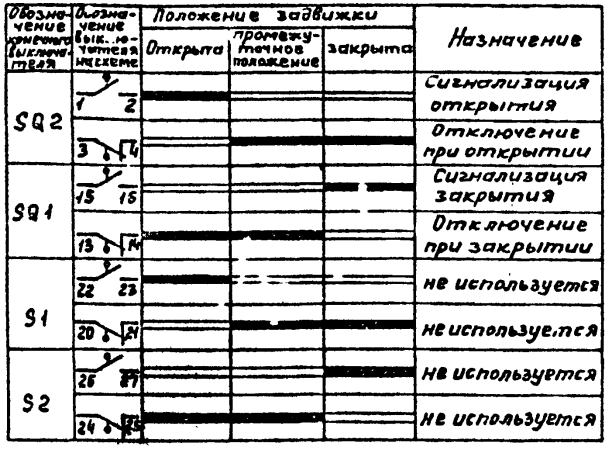

Диаграмма замыканий контактов выключателя муфты предельного момента.

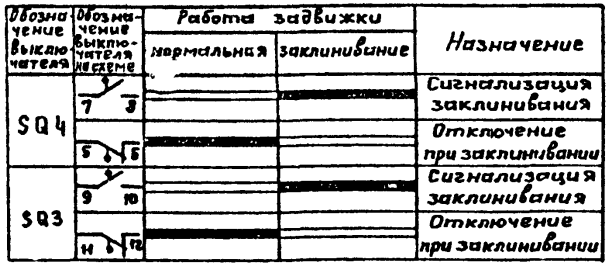

▬ – контакт замкнут

Диаграмма замыканий контактов универсального переключателя ≠1-SA1

УП 5313-С62									
№ секции	№ конт.		-45°		0°		+45°		
	Л	П	Л	П	Л	П	Л	П	
I	1	2	✕	✕					
II	3	4	✕	✕					
III	5	6					✕	✕	
IV	7	8					✕	✕	
V	9	10					✕	✕	
VI	11	12					✕	✕	*

* – контакт не используется

Поз. обозначение	Наименование	Кол.	Примечание
	У механизма		
≠1-A1	Электропривод ТЭ 099, 058-04м	1	
М; SQ1÷SQ4, S1, S2	Техническое описание электропривода		
М	Электродвигатель 4А56В4У3	1	~380В; 0.18 кВт
SQ1, SQ2	Конечный выключатель	4	
SQ3, SQ4	Выключатель муфты предельного момента	1	
≠A1	**Шкаф управления**		
≠1-QF1	Выключатель АЕ2026-10НУ3-Б, Iр.=5А	1	
≠1-КМ1; ≠1-КМ2	Пускатель ПМА1501048, ~220В	1	
	приставка контактная ПКА 20048	2	
≠1-KL1 ≠1-KL2	Реле промежуточное РПУ2-М3622003Б, ~220В	2	
≠1-КК1	Реле электротепловое РТЛ-101004с	1	
≠1-SA1	Универсальный переключатель УП5313-С62	1	
≠1-SB1	Кнопка КЕ011У3, исп.5	1	толкатель красный
≠1-SB2; ≠1-SB3	Кнопка КЕ011У3, исп.4	2	толкатель чёрный
≠1-HLR1	Арматура АС12011У2, ~220В	1	линза красная
≠1-HLG1	Арматура АС12013У2, ~220В	1	линза зелёная
	Местный диспетчерский щит площадки.		
≠1-SB4; ≠1-SB5	Кнопка КЕ011У3, исп.4	2	толкатель чёрный
≠1-SB6	Кнопка КЕ011У3, исп.5	1	толкатель красный
≠1-HLR2	Арматура АС12011У2, ~220В	1	линза красная
≠1-HLG2	Арматура АС12013У2, ~220В	1	линза зелёная

Маркировки в ▭ проставляются при привязке проекта.

Привязан:

Инв.№

Нач.отд.	Кулагин	
Н.контр.	Некрасов	
Гл.спец.	Некрасов	
Рук.гр.	Буробина	
Инж.	Богомолов	

ТП 0901-9-15.2.87 ЭМ

Фильтры-поглотители для резервуаров чистой воды емкостью от 50 м³ до 300 м³ вариант с клапанами (с электроотоплением)

Стадия	Лист	Листов
Р	4	

Схема электрическая принципиальная управления задвижкой (окончание)

Гипрокоммунводоканал г. Москва

Инв.№ подл. | Подпись и дата | Взам.инв.№

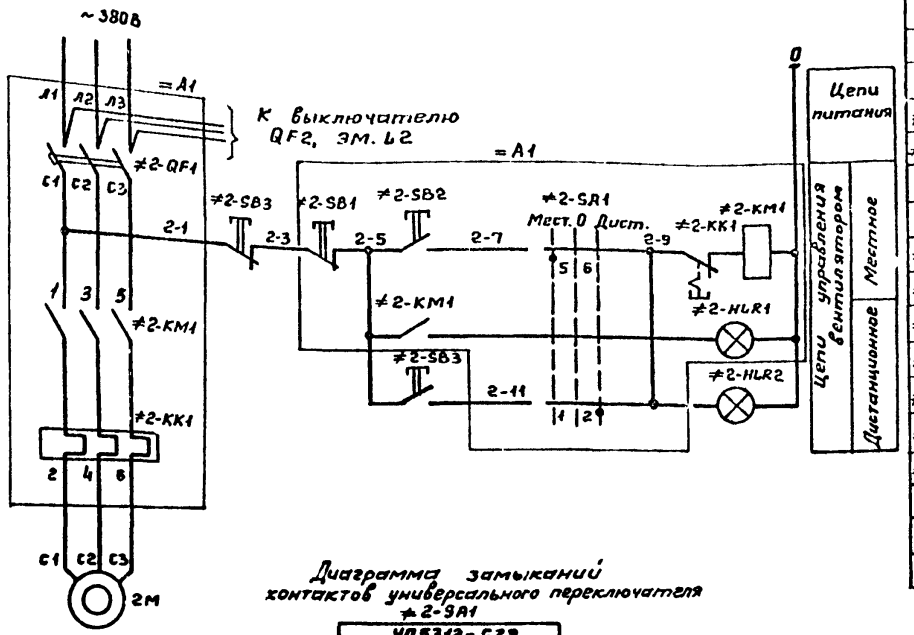

Диаграмма замыканий контактов универсального переключателя ≠2-SA1

УП5312-С29								
№ секции	№ конт.	+45°		0°		-45°		
		л	п	л	п	л	п	л	п
I	1	2						✕	✕
II	3	4						✕	✕
III	5	6	✕	✕					
IV	7	8	✕	✕					

Поз. обозначение	Наименование	Кол	Примечание
	У механизма		
2М	Электродвигатель 4АА56А4У3	1	~380В; 0.12кВт
	По месту		
≠2-SB3	Пост кнопочный ПКЕ-222-2У3	1	
≠2-HLR2	Световой указатель СУП-М42	1	
=А1	Шкаф управления		
≠2-QF1	Выключатель АЕ2026-10НУ3-Б, $I_р$=1.6 А	1	
≠2-KM1	Пускатель ПМЛ1100048, ~220В	1	
≠2-KK1	Реле РТА-100604С	1	
≠2-SA1	Универсальный переключатель УП5312-С29	1	
≠2-SB1	Кнопка КЕ011У3, исп. 5	1	толкатель красный
≠2-SB2	Кнопка КЕ011У3, исп. 4	1	толкатель черный
≠2-HLR1	Арматура АС120НУ2, ~220В	1	линза красная

Привязан:

Инв. №

Нач. отд.	Кулагин	
Н. контр.	Некрасов	
Гл. спец.	Некрасов	
Рук. гр.	Буровина	
Инж.	Богомолов	

ТП0901-9-15.2.87 ЭМ

Фильтры-поглотители для резервуаров чистой воды ёмкостью от 50м³ до 300м³ вариант с клапанами. (с электроотоплением)

Стадия	Лист	Листов
Р	5	

Схема электрическая принципиальная управления вентилятором.

Гипрокоммунводоканал г. Москва

Инв. № подл. | Подпись и дата | Взам. инв. №

22662-07 9

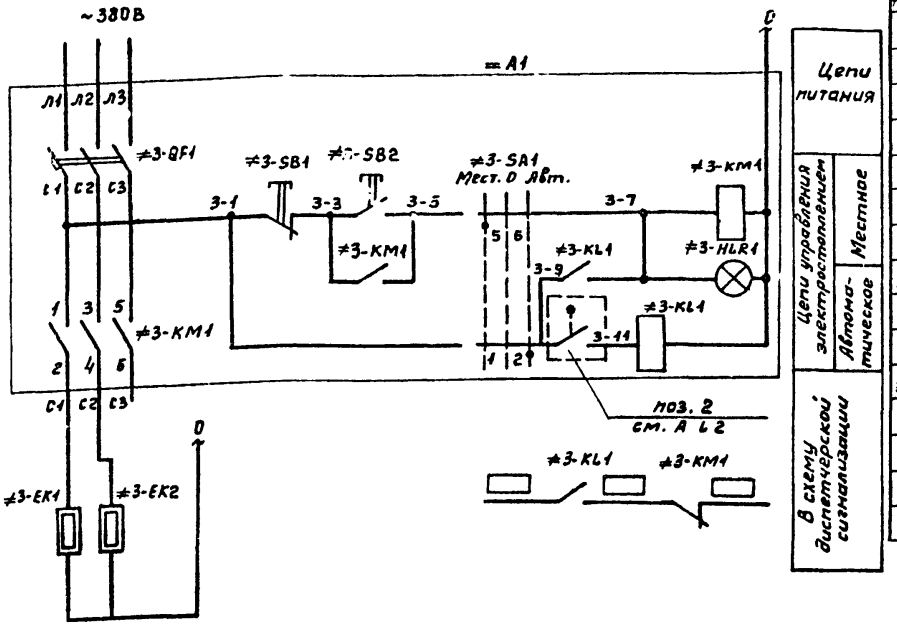

Поз. обозначение	Наименование	Кол.	Примечания
	У механизма		
≠3-EK1, ≠3-EK2	Электропечь ПЭТ-4 , ~ 220В	2	
поз. 2	Датчик температуры ДТКБ	1	
=А1	Шкаф управления.		
≠3-QF1	Выключатель АЕ2026-10НУ3-Б ; $I_р$ = 8А	1	
≠3КМ1	Пускатель ПМЛ1100048 , ~ 220В	1	
	приставка контактная ПКЛ-2204	1	
≠3-KL1	Реле промежуточное РПУ2-М3622045, ~220В	1	
≠3-SA1	Универсальный переключатель УП5312-С29	1	
≠3-SB1	Кнопка КЕ011У3 , исп. 2	1	толкатель красный
≠3-SB2	Кнопка КЕ011У3, исп. 2	1	толкатель чёрный
≠3-HLR1	Арматура АС1201192, ~ 220 В	1	линза красная

1. Маркировки в ▭ проставляются при привязке проекта.

Диаграмма замыканий контактов универсального переключателя ≠3-SA1

УП5312-С29									
№ секции	№ конт.		-45°		0°		+45°		
	Л	П	Л	П	Л	П	Л	П	
I	1	2					⊠	⊠	
II	3	4					⊠	⊠	*
III	5	6	⊠	⊠					
IV	7	8	⊠	⊠					*

*- контакт не используется

Привязан:

Инв. №

Нач.отд	Кулагин	
Н.контр	Некрасов	
Гл.спец	Некрасов	
Рук.гр.	Бурбина	
Инж.	Богомолов	

ТП0901-9-15.2.87 ЭМ

Фильтры-поглотители для резервуаров чистой воды емкостью от 50м³ до 300 м³ Вариант с клапанами (с электроотоплением)

Стадия	Лист	Листов
Р	6	

Схема электрическая принципиальная управления электроотоплением.

Гипрокоммунводоканал г. Москва

Инв.№ подл. | Подпись и дата | Взам.инв.№

ТИПОВОЙ ПРОЕКТ 0901-9-15.2.87 АЛЬБОМ III

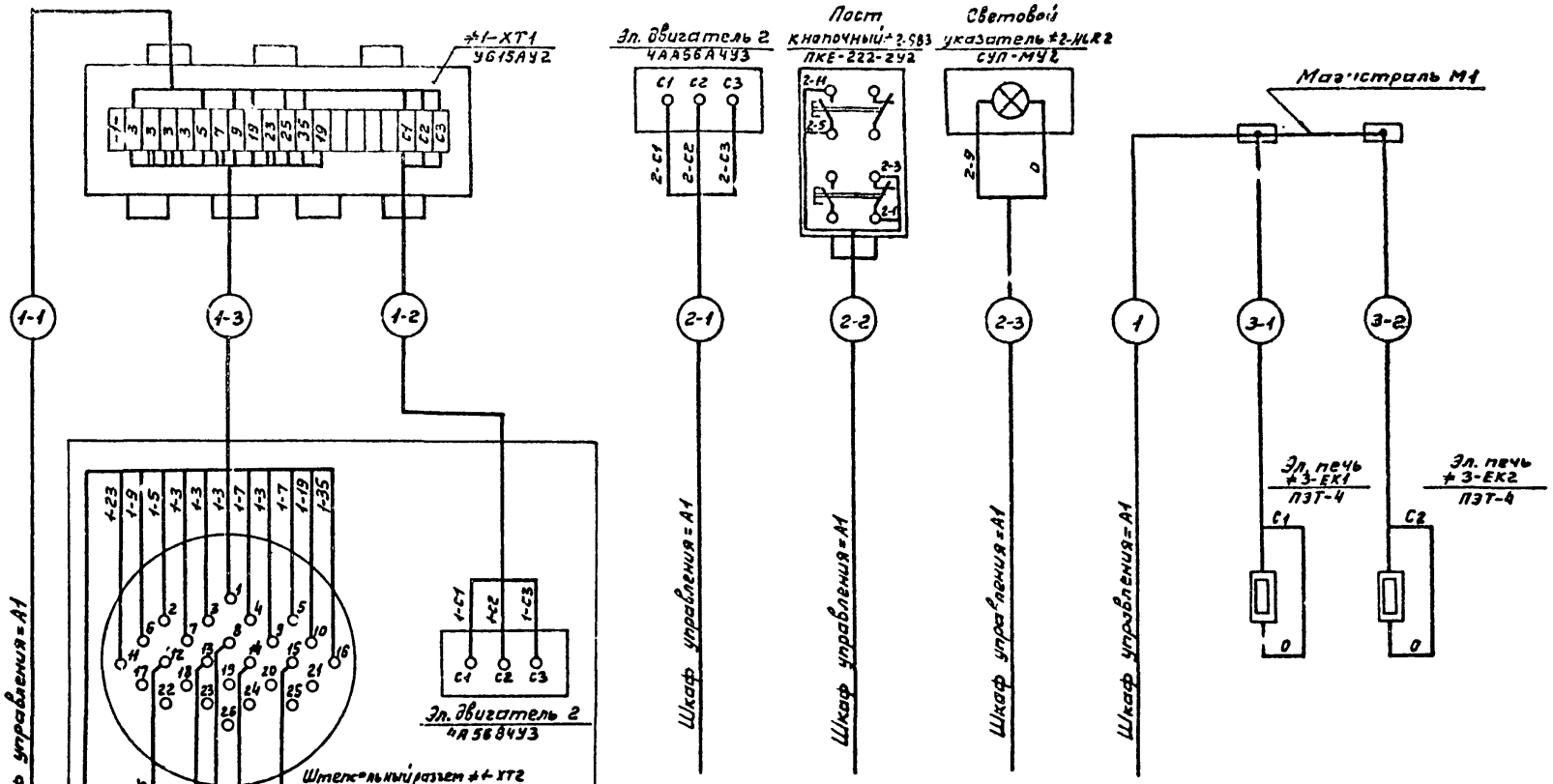

Привязан:		ТП 0901-9-15.2.87 ЭМ	
Инв.№		Фильтры-поглотители для резервуаров чистой воды ёмкостью от 50м³ до 300м³ Вариант с клапанами (с электроотоплением)	Стадия Р; Лист 7; Листов
Нач.отд	Кулагин		
Н.контр.	Некрасов		
Гл.спец.	Некрасов		
Рук.гр.	Бурбина	Схема электрических подключений отдельно стоящего оборудования (начало)	Гипрокоммунводоканал г. Москва
Инж.	Богомолов		

Инв.№ подл. | Подпись и дата | Взам. инв.№

22662-07 11

Шкаф = А1. Вид спереди.

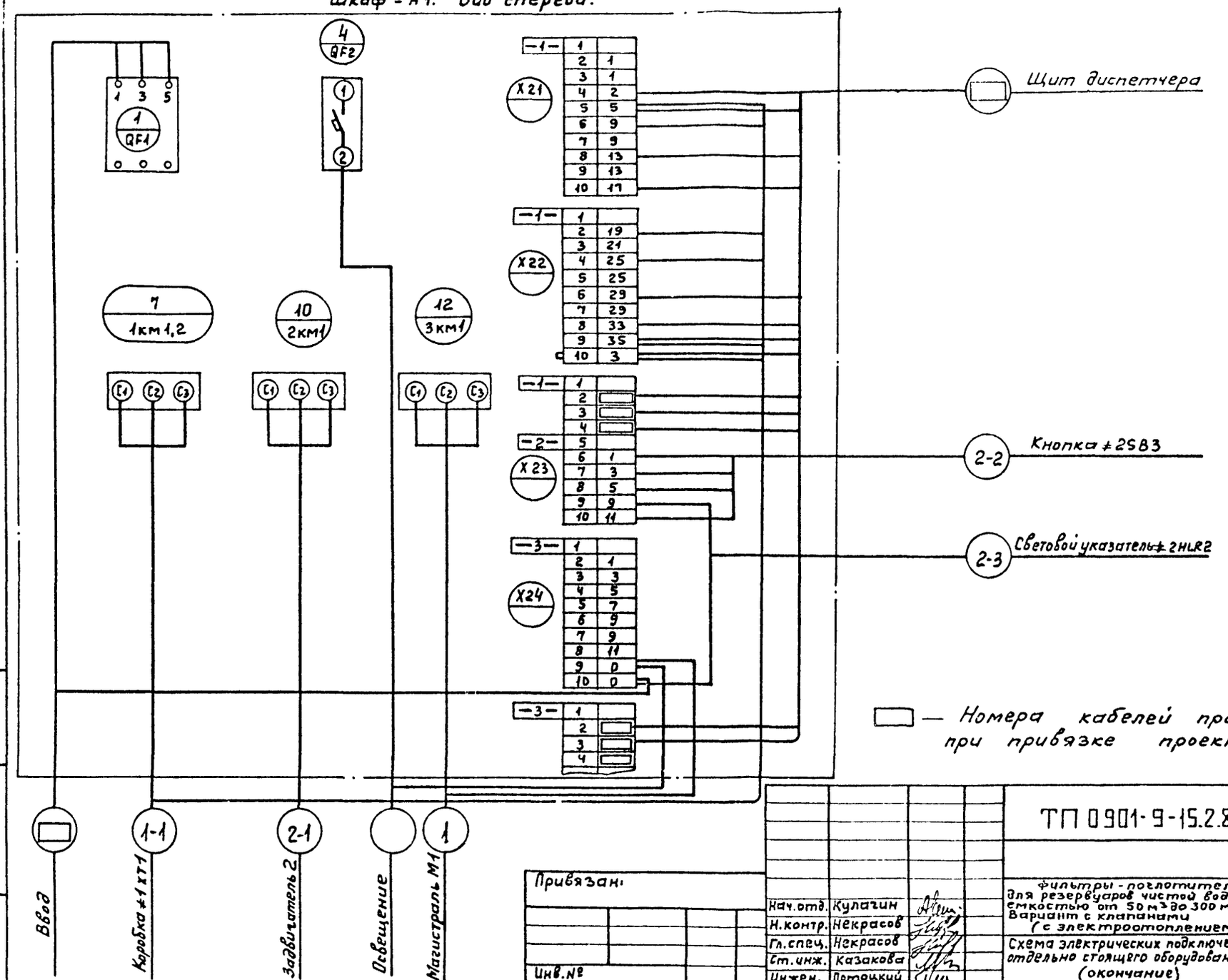

— Номера кабелей проставляются при привязке проекта.

Привязан

Инв.№

Нач.отд.	Кулагин	
Н.контр.	Некрасов	
Гл.спец.	Некрасов	
Ст.инж.	Казакова	
Инжен.	Поточкий	

ТП 0901-9-15.2.87 ЭМ

Фильтры-поглотители для резервуаров чистой воды емкостью от 50 м³ до 300 м³ Вариант с клапанами (с электроотоплением)

Схема электрических подключений отдельно стоящего оборудования (окончание)

Стадия	Лист	Листов
Р	8	

Гипрокоммунводоканал г. Москва

22662-07 12

Инв.№подл. | Подпись и дата | Взам.инв.№

ТИПОВОЙ ПРОЕКТ 901-9-15.2.87 АЛЬБОМ III

Кабельный журнал.

Маркировка кабеля	Трасса: Начало	Трасса: Конец	Кабель: По проекту: Марка	Кабель: По проекту: Колич. кабелей число и сечение жил, напряжение	Кабель: По проекту: Длина, м	Кабель: Проложен: Марка	Кабель: Проложен: Колич. кабелей число и сечение жил, напряжение	Кабель: Проложен: Длина, м
[ ]	[ ]	Шкаф = А1	[ ]	[ ]	[ ]			
[ ]	Шкаф = А1	Щит диспетчера	АКВВГ	14 х 2.5	[ ]			
1	Шкаф = А1	Магистраль М1	АВВГ	3х4+1х2.5-660	10			
1-1	Шкаф = А1	Клеммная коробка ≠ 1-ХТ1	АКВВГ	10 х 2.5	10			
1-2	Клеммная коробка ≠ 1-ХТ1	Электродвигатель 1	АПВ	3(1х2.5)-380	5			
1-3	Клеммная коробка ≠ 1-ХТ1	Штекерный разъём ≠ 1-XS	ПВ1	16(1х1)-380	35			
2-1	Шкаф = А1	Электродвигатель 2	АКВВГ	4 х 2.5	15			
2-2	Шкаф = А1	Кнопка управления ≠ 2SB3	АКВВГ	4х 2.5	5			
2-3	Шкаф = А1	Световой указатель ≠ 2-HL2	АКВВГ	4х 2.5	5			
3-1	Магистраль М1	Электропечь ≠ 3-ЕК1	АПВ	2(1х2.5)-380	10			
3-2	Магистраль М1	Электропечь ≠ 3-ЕК2	АПВ	2(1х2.5)-380	10			

Сводка кабелей и проводов

Число жил, сечение напряжение	Марка: АВВГ	ПВ1	АПВ	АКВВГ
3х4+1х2.5-660	10			
1х1 – 380		35		
1х2.5 – 380			25	
10х 2.5				10
4 х 2.5				25

Данные в [ ] проставляются при привязке проекта.

Привязан:

Инв. №

Нач. отд.	Кулагин	
Н. контр.	Некрасов	
Гл. спец.	Некрасов	
Рук. гр.	Буробина	
Ст. инж.	Филиппова	

ТП 901-9-15.2.87 ЭМ

Фильтры-поглотители для резервуаров чистой воды емкостью от 50 м³ до 300 м³ Вариант с клапанами. (с электроотоплением)

Стадия	Лист	Листов
Р	9	

Кабельный журнал. Сводка кабелей и проводов.

Сантехкоммунводоканалпроект г. Москва

Инв. № подл. | Подпись и дата | Взам. инв. №

План на отм. 0.000

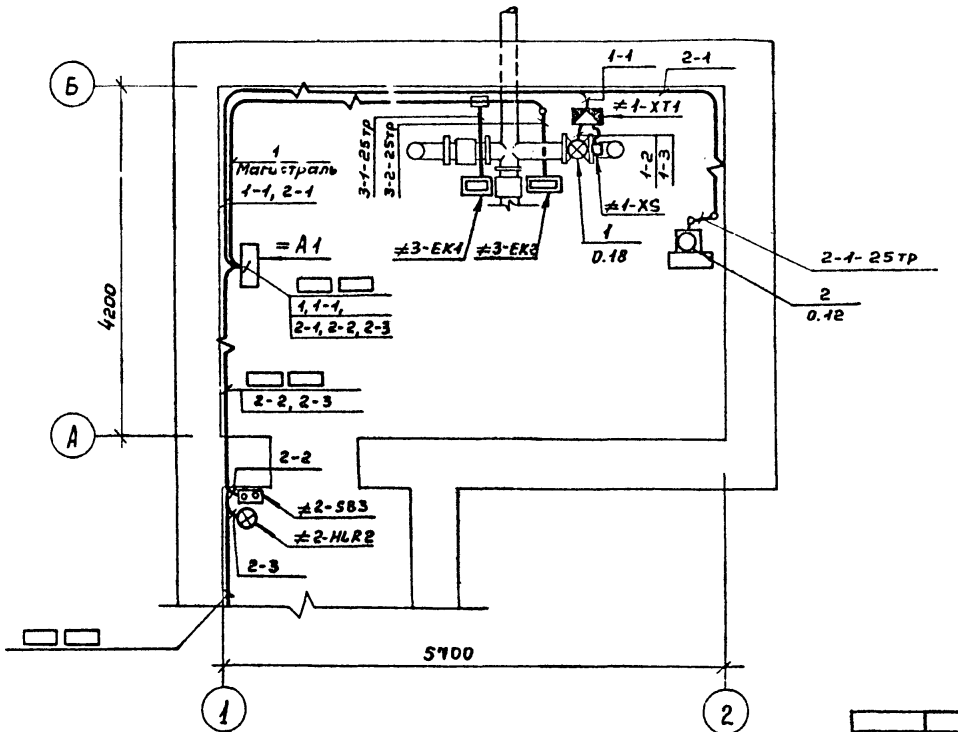

1. Данный лист читать совместно с листом ЭМ.ь 11.
2. Кабельный журнал на листе ЭМ.ь 9
3. Кабели проложить на высоте 2.5 м, крепить скобами, Кабели, прокладываемые ниже двух метров от уровня пола; должны быть защищены трубами.
4. Номера кабелей в ☐ проставляются при привязке проекта.

Привязан:

Инв. №

Нач.отд.	Кулагин	
Н.контр.	Некрасов	
Гл.спец.	Некрасов	
Рук.гр.	Буробина	
Ст.инж.	Филиппова	

ТП0901-9-15.2.87 ЭМ

Фильтры-поглотители для резервуаров чистой воды емкостью от 50 м³ до 300 м³ вариант с клапанами (с электроотоплением)

Стадия	Лист	Листов
Р	10	

Расположение электрооборудования, прокладка труб и кабелей. Заземление. (начало)

Гипрокоммунводоканал г. Москва

Инв. № подл. | Подпись и дата | Взам. инв. №

ТИПОВОЙ ПРОЕКТ 0901-9-15.87 АЛЬБОМ III

Марка поз.	Обозначение	Наименование	Кол.	Масса ед.кг	Примечание
		Электрооборудование			
1	по чертежам марки Э.1	Шкаф управления	1		=А1
2		Кнопка управления			
		ПКЕ 222-2У3	1		≠2-SB3
3		Электропечь ПЭТ-4			≠3EK1÷ ÷≠3EK2
		Изделия заводов ГЭМ			
4		Коробка клеммная			
		У615АУ2	1		≠1-XT1
5		Световой указатель			
		СУП-МУ2	1		≠2-HLR2
6		Муфта ТР-5У3	5		
7		Патрубок вводной			
		У477У3	5		
8		Гайка К482У3	5		
9		Сжим У739МУ3	2		
10		Коробка протяжная			
		У994У2	1		
11		Скобы К142У2	50		

Марка, поз.	Обозначение	Наименование	Кол.	Масса ед.кг	Примечание
		Материалы			
12		Металлорукав			
		Р3-Ц-Х29	5м		
13	ГОСТ 103-76	Сталь полосовая 25х4	35м		
14	ГОСТ 3262-75	Труба водогазопро-			
		водная ф 25	15м		
15	4.407-260	Прокладка кабелей на конструкциях			
16	5.407-22	Прокладка проводов и кабелей в стальных			
		трубах			

План внутреннего контура зануления

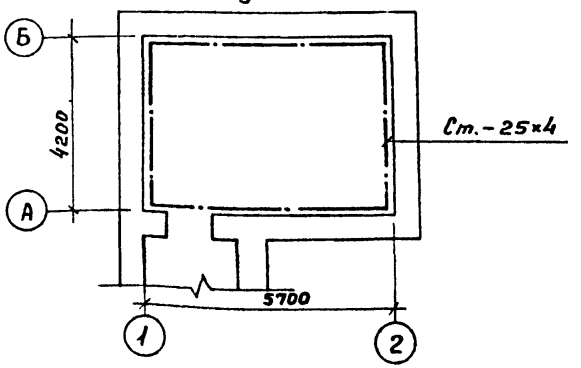

Все силовое электрооборудование, нормально не находящееся под напряжением, подлежит занулению. В качестве зануляющего проводника используются технологические трубопроводы, сталь полосовая 25х4.

Привязан:

Инв. №

Нач.отд.	Кулагин	
Н.контр.	Некрасов	
Гл.спец.	Некрасов	
Рук.гр.	Бурбина	
Ст.инж.	Филиппова	
Ст.техн.	Гальзина	

ТП 0901-9-15.87 ЭМ

Фильтры-поглотители для резервуаров чистой воды емкостью от 50м³ до 300м³ вариант с клапанами (с электроотопл.)

Расположение электрооборудования и прокладка труб и кабелей. Зануление. (окончание.)

Стадия	Лист	Листов
Р	11	

Гипрокоммунводоканал г. Москва

Инв.№подл. | Подпись и дата | Взам.инв.№

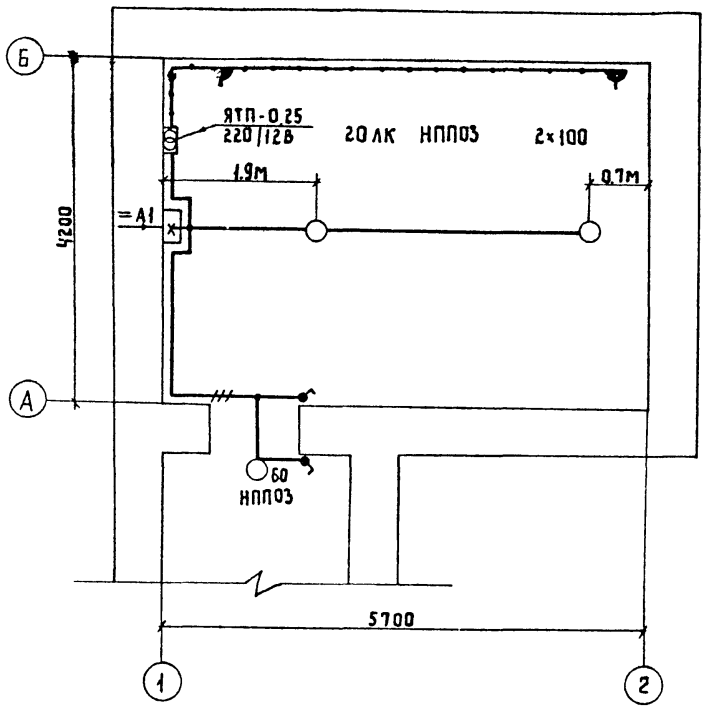

1. Напряжение сети - 380/220 В, ламп рабочего освещения - 220 В, ремонтного - 12 В.
2. Проводку электроосвещения предусмотрено выполнить кабелем марки АВВГ-660 наскобках.
3. Вся осветительная арматура, нормально не находящаяся под напряжением, подлежит занулению. В качестве зануляющего проводника использовать нулевой провод сети.
4. Установленная мощность электроосвещения - 0,51 кВт.
5. Условные обозначения по ГОСТ 2.754-72.

Чертеж предусматривает выполнение работ по электрическому освещению.

				ТП 0901-9-15.2.87 ЭМ			
Привязан				Фильтры-поглотители для резервуаров чистой воды емкостью от 50 м³ до 200 м³ вариант с клапанами (с электроотоплением)	Стадия	Лист	Листов
					Р	12	
Нач.отд.	Кулагин			Электроосвещение	Гипрокоммунводоканал г. Москва		
Н.контр.	Некрасов						
Гл.спец.	Некрасов						
Инв. №	Вед.инж.	Стачне					

Инв.№ подл. | Подпись и дата | Взам.инв.№ | Начальник АСО Городкин

Альбом III

Типовой проект 0901-9-15.2.87

Инв.№ подл. | Подпись и дата | Взам. инв.№

Ведомость рабочих чертежей основного комплекта А

Лист	Наименование	Примечан.
1	Общие данные	
2	Схема функциональная	
3	Схема внешних кабельных и трубных проводок. Схема электрическая принципиальная питания приборов	
4	Электрическая схема подключения приборов	
5	План расположения средств автоматизации и проводок	

Места установки прибора РП160-09 поз. 16 на щите. МДП и задействование сигналов предельных значений давления и разрежения в схему диспетчерской сигнализации определяется при привязке проекта

Рабочие чертежи основного комплекта марки А выполнены в соответствии с действующими строительными нормами и правилами и предусматривают технические решения, обеспечивающие безопасность при соблюдении установленных правил безопасности эксплуатации здания

Главный инженер проекта /Т.К. Романова/

Главный инженер проекта (осуществляющий привязку проекта)

Привязан

Инв.№

Ведомость ссылочных и прилагаемых документов

Обозначение	Наименование	Примечан.
	Ссылочные чертежи	
ОСТ36-27-77	Обозначения условные в схемах автоматизации технологических процессов	
ТМ4-6-77	Схемы внешних проводок и планы расположения средств автоматизации. Указания по выполнению	
РМ4-2-78	Системы автоматизации технологических процессов. Схемы функциональные. Методика выполнения	
	Прилагаемые документы	
ТП0901-9-15.2.87А.ВМ	Ведомость потребности в материалах	Альбом VII
ТП0901-9-152.87А.СО	Спецификация оборудования	Альбом V

Нач. отд.	Кулагин	
Н.контр.	Некрасов	
Гл.спец.	Некрасов	
Рук. гр.	Амуфриева	

ТП0901-9-15.2.87 А

Фильтры-поглотители для резервуаров чистой воды емкостью от 50 м³ до 100 м³ вариант с клапанами (с электроотоплением)

Стадия	Лист	Листов
Р	1	

Общие данные

Гипроспецводоканал г. Москва

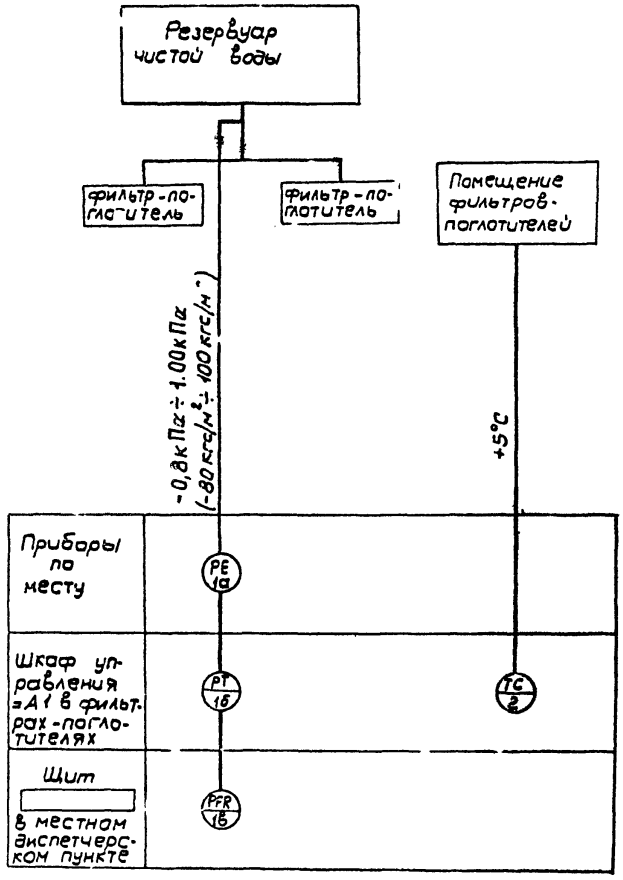

N N	Позиция	Наименование	Тип	Кол.	Прим.
1	1а	Преобразователь измерительный предел (± 125 кгс/м²)(1,25кПа)	Сапфир 22 АИВ м 2320	1	
2	1б	Блок питания, 220В, исполнение 1	226П-36	1	
3	1в	Прибор регистрирующий предел 0-5 МА	РП 160-09	1	
4	2	Датчик температуры камерный, дифференциал 2°	ДТКБ-53	1	

□ - заполняется при привязке проекта

Инв.№ подл. | Подпись и дата | Взам.инв.№

Привязан

Инв.№

Нач. отд.	Кулагин	
Н. контр.	Некрасов	
Гл. спец.	Некрасов	
Рук. гр.	Ануфриева	

ТП 0901-9-15.2.87 А

Фильтры-поглотители для резервуаров чистой воды емкостью от 50м³ до 300 м³ вариант с клапанами (с электроотоплением)

Схема функциональная

Стадия	Лист	Листов
Р	2	

Гипрокоммунводоканал г. Москва

Альбом III

Типовой проект 0901-9-15.2.87

Измеряемый параметр и место отбора импульса	Давление и разрежение в резервуаре, воздуховод после фильтров
Установочного черт.	ТМ4-3434-75
Позиция	1а

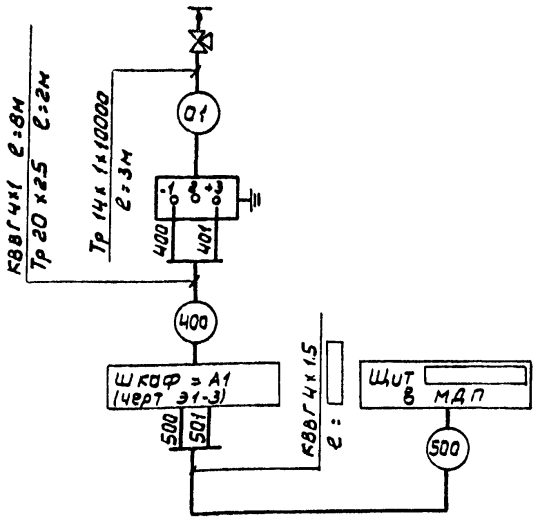

Отдельностоящий распределительный пункт

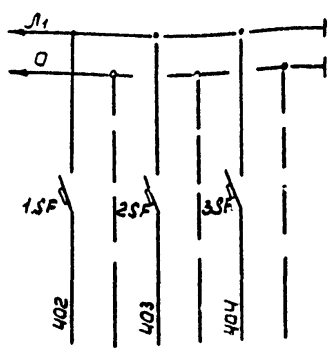

Характеристика токоприемника				
	Позиция	1Б		
	Тип прибора	226П-36		
	Потребляемая мощность кВА	40		
	Напряжение В	220		
	Место установки	Шкаф = А1		

Позиция и обозначение	Наименование	Кол.	Примечание
1SF ÷ 3SF	Выключатель автоматический однополюсный типа А63М. Ток расцепителя $J_р$ = 0.63А, ток отсечки $J_{отс.}$ = 1.3$J_р$	3	

Наименование	Марка и размер	ед. изм.	Кол.	Примечание
Вентиль для манометров	14М1-16	шт.	1	
Труба стальная	14х1х10000	м	3	
Труба водогазопроводная	20х2,5	м	2	
Кабель контрольный	КВВГ4х1	м	8	

☐ - заполняется при привязке проекта

Привязан

Инв.№

Нач. отд.	Кулагин	
Н.контр.	Некрасов	
Гл.спец.	Некрасов	
Рук. гр.	Ануфриева	

ТП 0901-9-15.2.87 А

Фильтры-поглотители для резервуаров чистой воды емкостью 25 м3 до 300 м3 вариант с клапанами (с электроотоплением)

Схема внешних кабельных и трубных проводок. Схема электрическая принципиальная питания прибора

Стадия	Лист	Листов
Р	3	

Гипрокоммунводоканал г. Москва

Инв.№подл. | Подпись и дата | Взам.инв.№

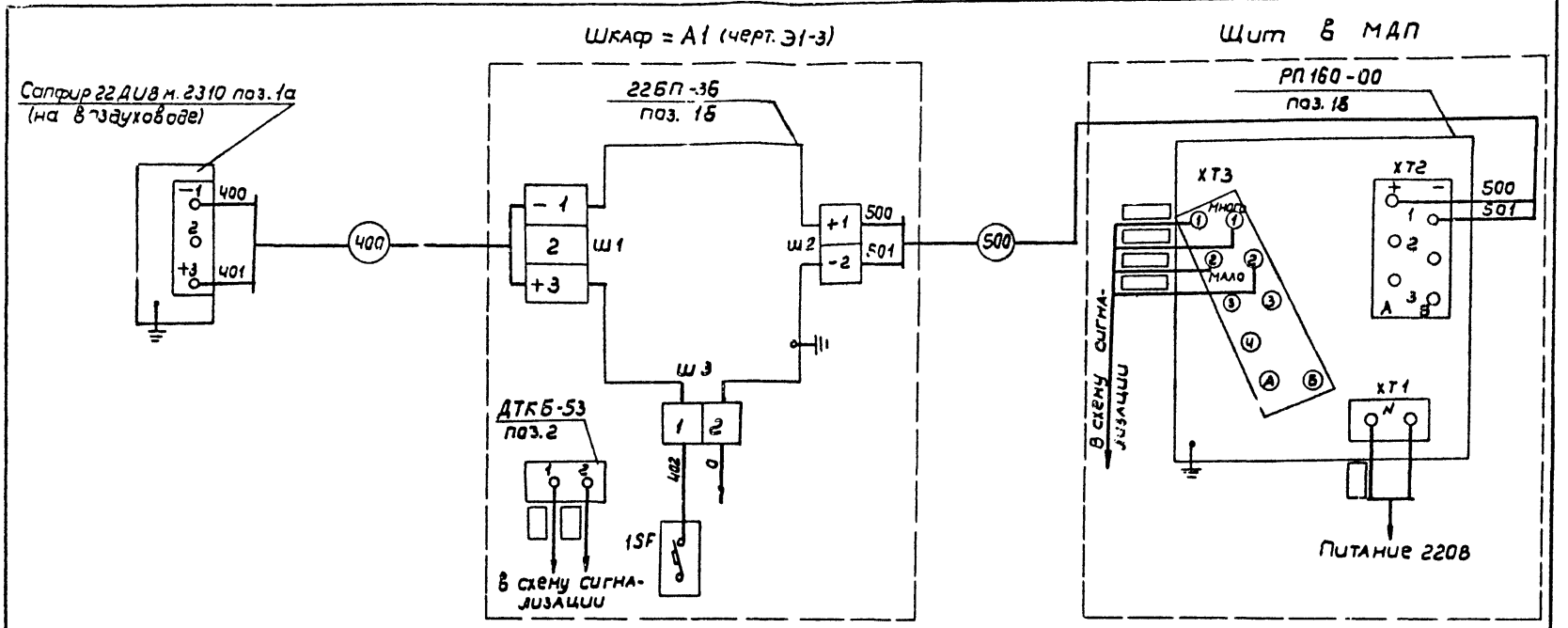

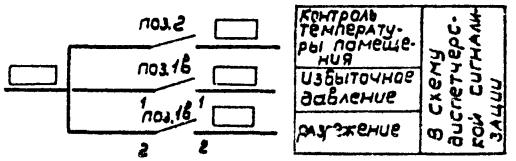

- заполняется при привязке проекта

				ТП 0901-9-15.2.87 А		
Привязан				Фильтры-поглотители для резервуаров чистой воды емкостью от 50м³ до 300 м³ вариант с калориферами (с электроотоплением)	Стадия: Р	Лист: 4	Листов:
		Нач. отд.	Кулагич				
		Н. контр.	Некрасов	Электрическая схема подключения приборов	Гипрокоммунводоканал г. Москва		
		Гл. спец.	Некрасов				
Инв. №		Рук. гр.	Ануфриева				

22662-07 20

Инв. № подл. | Подпись и дата | Взам. инв. №

Альбом III

Типовой проект 0901-9-15.2.87

План на отм. 0.00
М 1:50

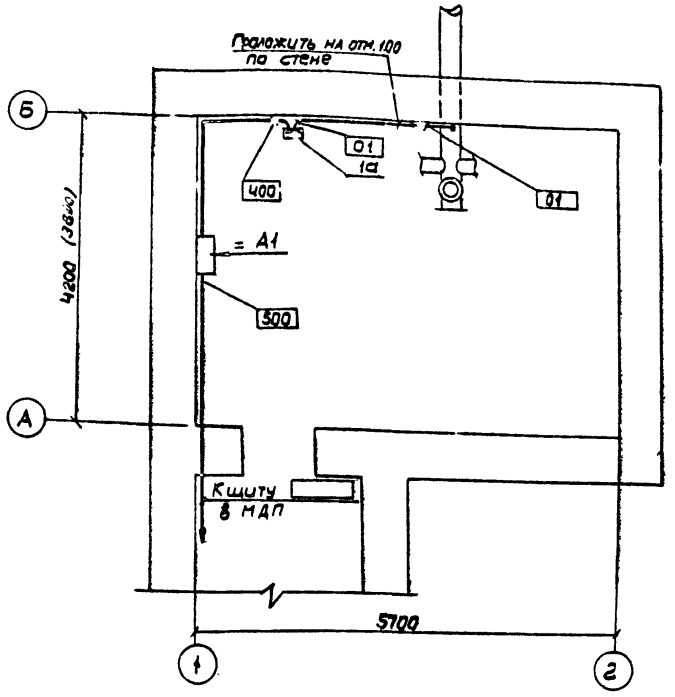

1. В скобках указаны размеры для варианта без клапанов.
2. В прямоугольниках указана нумерация труб и кабелей
3. Размещение электрических и трубных проводок уточнить при монтаже
4. Монтаж приборов и средств автоматизации выполнить согласно строительным нормам и правилам СНиП-05.07-85
5. ▭ - заполняется при привязке проекта.
6. Кабели проложить на отм. +2.

Обознач.	Наименование
•	Отборное устройство, встроенное в технологическое оборудование
▭	Прибор, устанавливаемый вне щита

Привязан

Инв. №

Нач. отд.	Кулагин
Н. конст.	Некрасов
Гл. спец.	Некрасов
Рук. гр.	Ануфриева

ТП 0901-9-15.2.87 А

Фильтры-поглотители для резервуаров чистой воды емкостью от 50 м3 до 300 м3 вариант с клапанами (с электроотоплением)

План расположения средств автоматизации и проводок

Стадия	Лист	Листов
Р	5	

Гипрокоммунводоканал г. Москва

22662-07 21

Инв. № подл. | Подпись и дата | Взам. инв. №

ТИПОВОЙ ПРОЕКТ 0901-9-15.2.87 АЛЬБОМ III

Обозначение	Наименование	Кол. лист	Примечание
Э1	Содержание	1	
Э1-1	Перечень комплектных устройств	1	
Э1-2	Шкаф=А1. Технические данные аппаратов	1	
Э1-3	Шкаф=А1. Чертеж общего вида	1	
Э1-4	Шкаф=А1. Схема электрическая соединений	4	
Э1-5	Шкаф=А1. Перечень надписей	1	

Привязан:

Инв. №

Инв. № подл. | Подпись и дата | Взам. инв. №

ТП 0901-9-15.2.87 Э1

Нач. отд.	Кулагин	Фильтры-поглотители для резервуаров чистой воды емкостью от 50 м³ до 300 м³ (Вариант с клапанами с электроотоплением)	Стадия	Лист	Листов
Н. контр.	Некрасов		Р	1	1
Гл. спец.	Некрасов				
Ст. инж.	Казакова	Содержание	Гипрокоммунводоканал г. Москва		
Инжен.	Потоцкий				

ТИПОВОЙ ПРОЕКТ 0901-9-15.2.87 АЛЬБОМ III

Перечень комплектных устройств.

Наименование	Кол. НКУ	Кол. привед. панелей	Обозначение таблицы аппаратов	Примечание
Шкаф = А1	1	1	Э1-2	

Привязан:

Инв. №

Инв. № подл. | Подпись и дата | Взам. инв. №

ТП 0901-9-15.2.87 Э1-1

Нач. отд.	Кулагин	Фильтры-поглотители для резервуаров чистой воды емкостью от 50 м³ до 300 м³ Вариант с клапанами (с электроотоплением)	Стадия	Лист	Листов
Н. контр.	Некрасов		Р	1	1
Гл. спец.	Некрасов				
Ст. инж.	Казакова	Перечень комплектных устройств	Гипрокоммунводоканал г. Москва		
Инжен.	Потоцкий				

ТИПОВОЙ ПРОЕКТ 0901-9-15.2.87 АЛЬБОМ III

Формат	Зона	Поз.	Обозначение	Наименование	Кол.	Примечание
	А1	6		Выключатель А63МУ3	1	QF2
				Iр=63А Iотс=2Iн U~380В		
				Крепление на панели		
		7		Пускатель ПМЛ110104	1	1км1,2
				U~220В		
		8		Реле РТЛ101004	1	1км1,2
		9		Приставка ПК12004	2	1км1,2
		10		Пускатель ПМЛ1100:04	2	2км1, 3км1
				U~220В		
		11		Реле РТЛ 100 6 ; 04	1	2км1
		12		Приставка ПКЛ 1104	1	3км1
		13		Реле РПУ2-М36220У3Б	3	1KL1, 1KL2
				U~220В		3KL1
		14		Блок питания БП3-24	1	Заводом не поставляется
				Н5' 01		
		15		Переключатель УП5313-С62	1	1SA1
				Револьверная рукоятка		
		16		Переключатель УП5312-С29	2	2SA1, 3SA1
				револьверная рукоятка		
		17		Кнопка КЕ011У3 Исп.4	4	1SB2, 1SB3,
				толкатель черный		2SB2, 3SB2
		18		Кнопка КЕ011У3 Исп. 5	3	1SB1, 2SB1,
				толкатель красный		3SB1
		19		Арматура АС12011У2	3	1HLR1, 2HLR1
				свет красный U~220В		3HLR1
		20		Арматура АС12013У2	1	1HLG1
				свет зеленый U~220В		
		21		Датчик ДТКБ	1	Заводом не поставляется
				Колодка БЗ-24-10	5	
				КТ-5У	5	

Взам. инв. № | Подпись и дата | Инв. № подл.

Изм	Лист	№ докум.	Подпись	Дата

ТП0901-9-15.2.87 ЭI-2

Лист 2

ТИПОВОЙ ПРОЕКТ 0901-9-15.2.87 АЛЬБОМ III

Формат	Зона	Поз	Обозначение	Наименование	Кол.	Примечание
				Документация		
	А1		ЭI-3	Шкаф=А1. Чертеж общего	1	
				вида		
			ЭI-4	Шкаф=А1. Схема электри-	1	
				ческая соединений		
			ЭI-5	Шкаф=А1. Перечень надписей	1	
				Сборочные единицы		
				Н1 01		
		1		Выключатель ПЕ2046М	1	QF1
				10РОУ3Б Iр=16А Iотс-10Iн		
				U~380В		
		2		Выключатель АЕ2026 10НУ3Б	1	1QF1
				Iр=5А Iотс=10Iн U~380В		
		3		Выключатель АЕ2026 10НУ3Б	1	2QF1
				Iр=1.6А Iотс=10Iн U~380В		
		4		Выключатель АЕ2026 10НУ3Б	1	3QF1
				Iр=8А Iотс=10Iн U~380В		
		5		Выключатель А63МУ3 U~380В		
				Iр=0.63А Отс.2Iн Крепл. на панели	3	1SF, 2SF, 3SF

Взам. инв. № | Подпись и дата | Инв. № подл.

Привязан:

Инв. №

ТП 0901-9-15.2.87 ЭI-2

Нач.отд.	Кулагин	
Н.контр.	Некрасов	
Гл.спец.	Некрасов	
Ст.инж.	Казаков	
Инжен.	Потоцкий	

Фильтры-поглотители для резервуаров чистой воды емкостью от 50м³ до 300м³ вариант с клапанами (с электроотоплением)

Стадия	Лист	Листов
Р	1	2

Шкаф = А1
Технические данные аппаратов (начало)

Гипрокоммунводоканал г. Москва

22662-07 23

Шкаф управления = А1
Вид спереди (Дверь не показана)

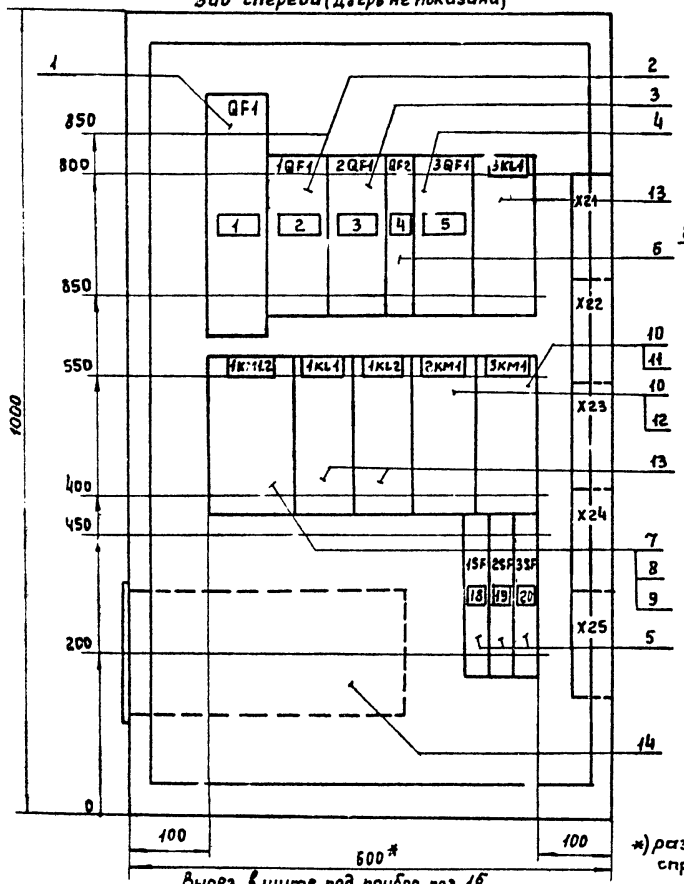

Вырез в щите под прибор поз. 16

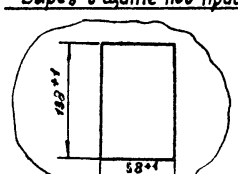

Дверь шкафа
Вид спереди

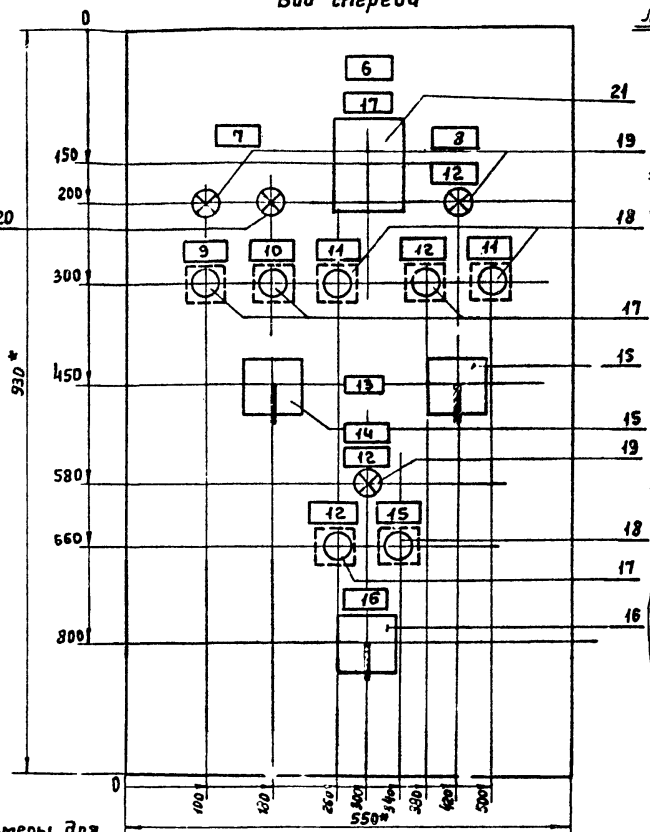

*) размеры для справок

Левая боковая стенка
Вид спереди М1:50

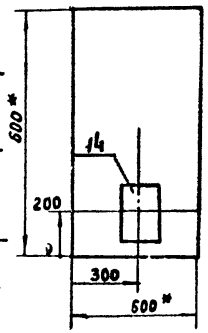

Отверстия в двери под прибор ДТКБ.

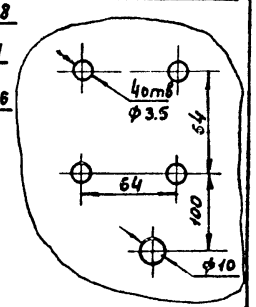

Привязан:

Инв. №

Нач.отд.	Кулагин	
Н.контр.	Некрасов	
Гл.спец.	Некрасов	
Ст.инж.	Казакова	
Инжен.	Потоцкий	

ТП 0901-9-15.2.87 ЭТ-3

Фильтры-обезжелезиватели для резервуаров чистой воды емкостью от 50 м³ до 300 м³ вариант в клапанами (с электроотоплением)

Стадия	Лист	Листов
Р	1	1

Шкаф А1
Чертеж общего вида.

Гипрокоммунводоканал г. Москва

Инв. № подл. | Подпись и дата | Взам. инв. №

22662-07 24

ТИПОВОЙ ПРОЕКТ 0901-9-15.87 АЛЬБОМ III

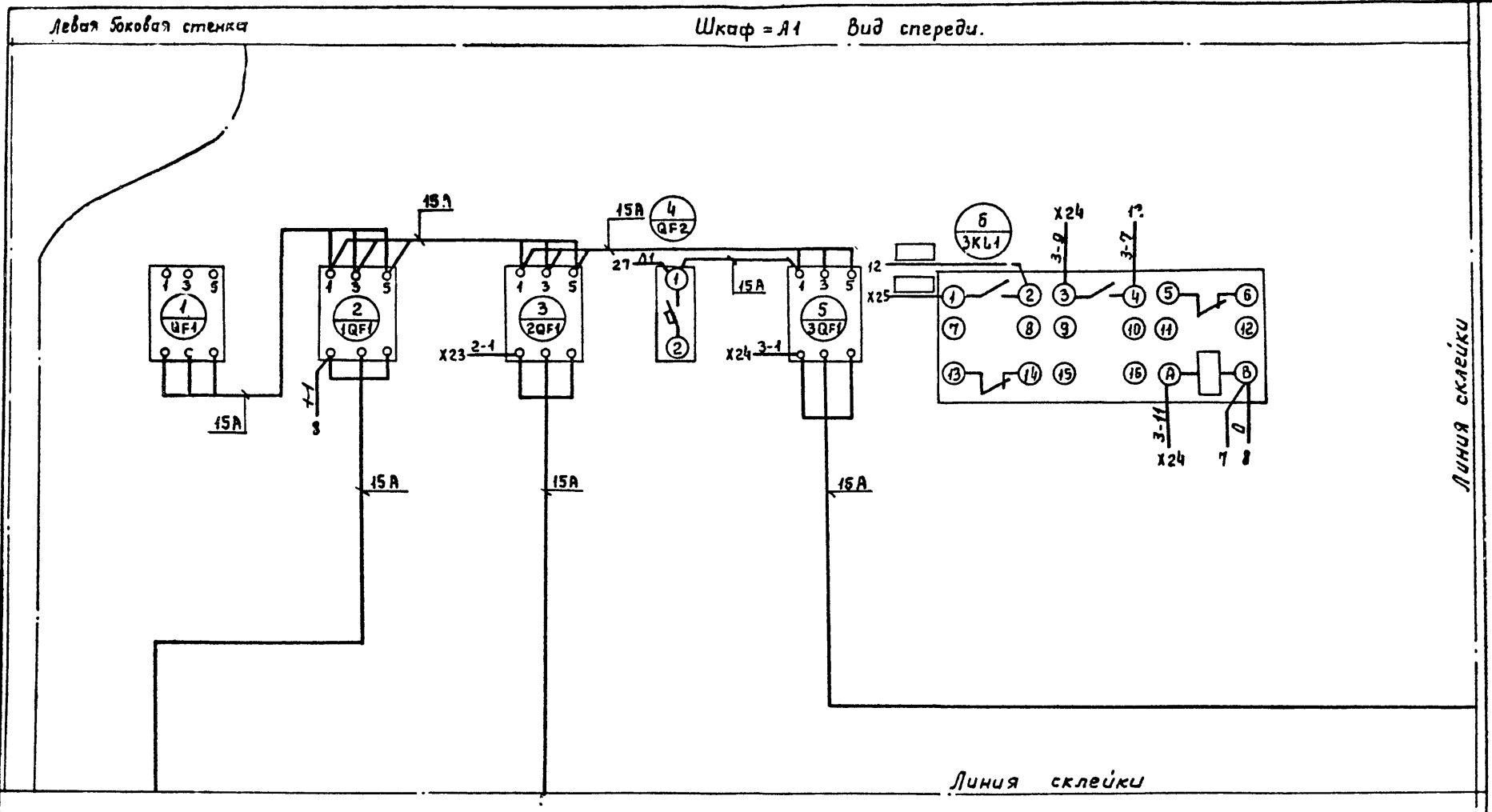

— Маркировка проводов проставляется при привязке проекта.

Привязан:

Инв. №

Нач. отд.	Кулагин	
Н. контр.	Некрасов	
Гл. спец.	Некрасов	
Ст. инж.	Казакова	
Инженер	Потоцкий	

ТП 0901-9-15.87 ЭЛ-4

Фильтры-поглотители для резервуаров чистой воды емкостью от 50 м³ до 300 м³ вариант с клапанами (с электроотоплением)

Стадия	Лист	Листов
Р	1	4

Шкаф = А1
Схема электрическая соединений

Гипрокоммунводоканал г. Москва

Инв. № подл. | Подпись и дата | Взам. инв. №

22662-07 25

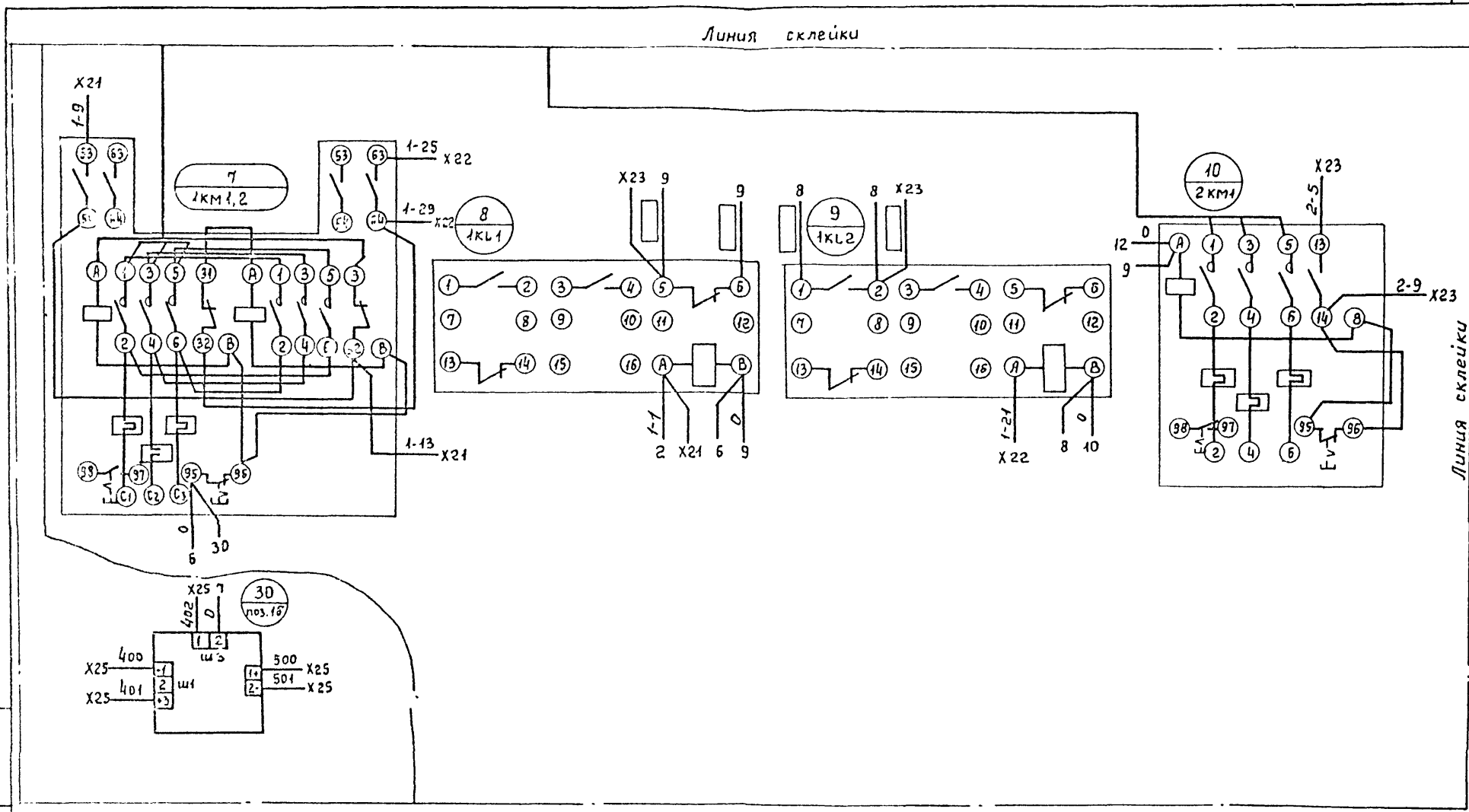

▭ — Маркировка проводов проставляется при привязке проекта.

Привязан:

Инв. №

Нач.отд.	Кулагин	
Н.контр.	Некрасов	
Гл.спец.	Некрасов	
Сп.инж.	Казакова	
Инжен.	Лотоцкий	

ТП 0901-9-15.2.87 ЭЛ-4

Фильтры-поглотители для резервуаров чистой воды емкостью от 50 м³ до 300 м³ Вариант с клапанами (с электроотоплением)

Стадия	Лист	Листов
Р	2	4

Шкаф = А1
Схема электрическая соединений

Гипрокоммунводоканал г. Москва

Инв.№подл. | Подпись и дата | Взам. инв.№

Дверь шкафа. Вид сзади

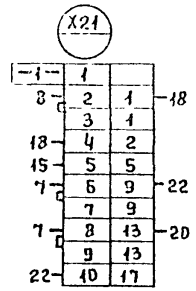

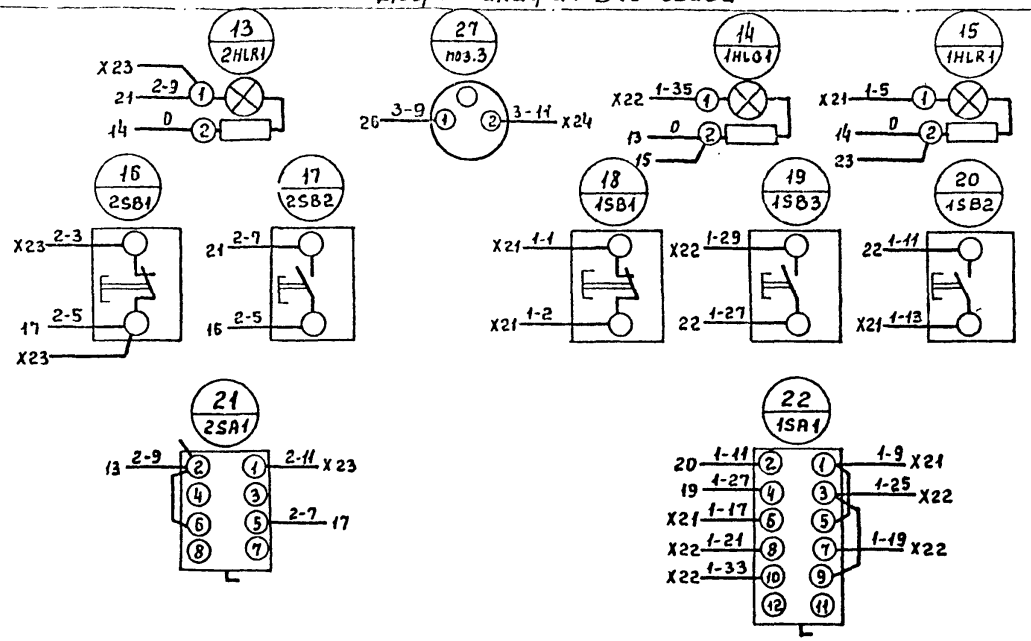

Линия склейки

Линия склейки

▭ — Маркировка проводов проставляется при привязке проекта.

Привязан:			
Инв.№			
Нач.отд.	Кулагин		
Н.контр	Некрасов		
Гл.спец.	Некрасов		
Ст.инж.	Казакова		
Инженер	Потоцкий		

ТП 0901-9-15.2.87 ЭЛ-4

Фильтры-поглотители для резервуаров чистой воды емкостью от 50 м³ до 300 м³ Вариант с клапанами (с электроотоплением)

Стадия	Лист	Листов
Р	3	4

Шкаф = А1
Схема электрическая соединений.

Гипрокоммунводоканал г. Москва

Инв.№ подл. | Подпись и дата | Взам.инв.№

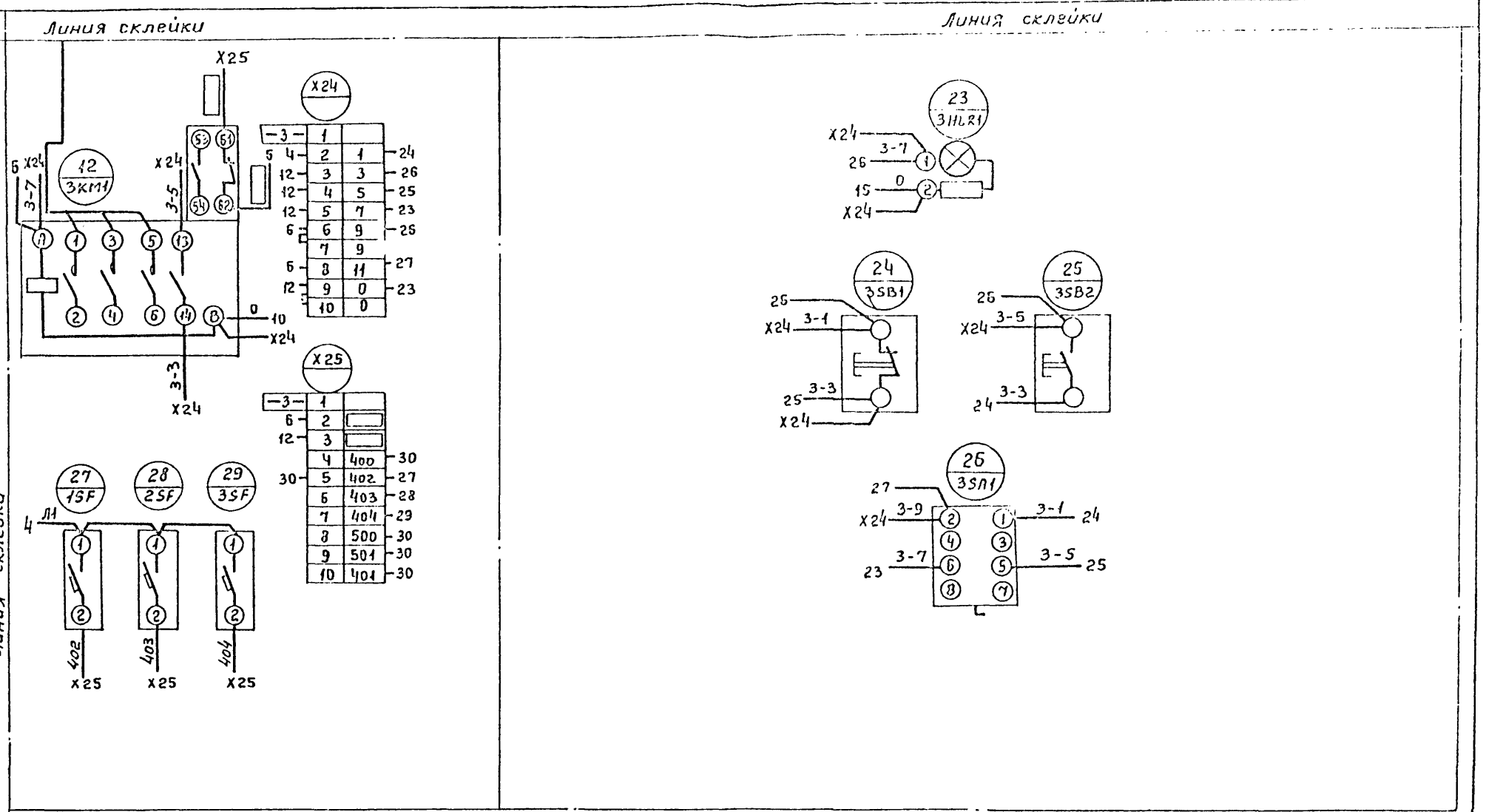

▭ — Маркировка проводов проставляется при привязке проекта.

Привязан:				ТП0901-9-15.2.87	Э1-4
	Нач.отд.	Кулагин		Фильтры-поглотители для резервуаров чистой воды емкостью от 50м³ до 300м³ Вариант с клапанами (с электроотоплением)	Стадия: Р; Лист: 4; Листов: 4
	Н.контр.	Некрасов			
	Гл.спец.	Некрасов		Шкаф = А1	
	Ст.инж.	Казакова		Схема электрическая соединений	Гипрокоммунводоканал г. Москва
Инв.№	Инжен.	Потоцкий			

22662-07 28

Инв.№ подл. | Подпись и дата | Взам.инв.№

ТИПОВОЙ ПРОЕКТ 0901-9-15.2.87 АЛЬБОМ III

Панель	Строка	Надпись	Поз. обозначение	Место надписи	Текст	Кол.	Вид шрифта	Заготовка
А1	—	11	—	Табличка	Стоп	2		
	—	12	—	—"—	Включено	4		
	—	13	—	—"—	Избиратель управления	1		
			1SA1 2SA1	Ключ	8 Мест 1 0 2 Дист.			
	—	14	—	Табличка	Электроотопление	1		
	—	15	3SB1	—"—	Отключено	1		
	—	16	3SA1	—"—	Выбор режима	1		
				Ключ	8 Мест. 1 0 2 Авт.	1		
		17		Табличка	Температура в камере	1		
		18	1SF	—"—	Питание „Сапфира"	1		
		19	2SF	—"—	Питание ЭИУ	1		
		20	3SF	—"—	Питание ЭРСУ	1		

Изм.	Лист	№ докум.	Подпись	Дата	ТП0901-9-15.2.87 ЭЛ-5	Лист 2

Взам. инв.№ | Подпись и дата | Инв.№ подл.

ТИПОВОЙ ПРОЕКТ 0901-9-15.2.87 АЛЬБОМ III

Панель	Строка	Надпись	Поз. обозначение	Место надписи	Текст	Кол.	Вид шрифта	Заготовка
=А1					Панель			
		1	QF1	Табличка	Ввод	1		
		2	1QF1	—"—	Задвижка	1		
		3	2QF1	—"—	Вентилятор	1		
		4	QF2	—"—	Освещение	1		
		5	3QF1	—"—	Электроотопление	1		
			KL1	—"—	KL1	1		
			1KM1.2	—"—	1KM1.2	1		
			1KL1	—"—	1KL1	1		
			1KL2	Табличка	1KL2	1		
			2KM1	—"—	2KM1	1		
			3KM1	—"—	3KM1	1		
			3KL1	—"—	3KL1	1		
					Дверь			
		6	—	Табличка	Шкаф =А1	1		
		7	—	—"—	Задвижка	1		
		8	—	—"—	Вентилятор	1		
		9	—	—"—	Открыто	1		
		10	—	—"—	Закрыто	1		

Взам. инв.№ | Подпись и дата | Инв.№ подл.

Привязан:

Инв. №

Нач.отд	Кулагин		
Н.контр.	Некрасов		
Гл.спец.	Некрасов		
Ст.инж.	Казакова		
Инжен.	Потоцкий		

ТП0901-9-15.2.87 ЭЛ-5

Фильтры-поглотители для резервуаров чистой воды емкостью от 50м³ до 300м³ вариант с клапанами (с электроотоплением)

Стадия	Лист	Листов
Р	1	2

Шкаф =А1
Перечень надписей

Сипрокоммунводоканал г. Москва

gost.e-ecolog.ru