ТИПОВОЕ ПРОЕКТНОЕ РЕШЕНИЕ
A-IV-600-0480.90

СООРУЖЕНИЕ ВСТРОЕННОЕ В ЗДАНИЕ

АЛЬБОМ 7 ЧАСТЬ 2

ЭМ. КУ ЗАДАНИЕ ЗАВОДАМ-ИЗГОТОВИТЕЛЯМ

СФ1009-08

Отпускная цена
на момент реализации
указана в счет-накладной

gost.e-ecolog.ru

ТИПОВОЕ ПРОЕКТНОЕ РЕШЕНИЕ
A-IV-600-0480.90

СООРУЖЕНИЕ ВСТРОЕННОЕ В ЗДАНИЕ

АЛЬБОМ 7 ЧАСТЬ 2

СОСТАВ ПРОЕКТА

АЛЬБОМ 1	ПЗ	ОБЩАЯ ПОЯСНИТЕЛЬНАЯ ЗАПИСКА
АЛЬБОМ 2	АР	АРХИТЕКТУРНЫЕ РЕШЕНИЯ
АЛЬБОМ 3	КЖ	КОНСТРУКЦИИ ЖЕЛЕЗОБЕТОННЫЕ
АЛЬБОМ 4	КЖ	КОНСТРУКЦИИ ЖЕЛЕЗОБЕТОННЫЕ
АЛЬБОМ 5	КЖИ	РАБОЧИЕ ЧЕРТЕЖИ ИЗДЕЛИЙ
АЛЬБОМ 6	ОВ	ВЕНТИЛЯЦИЯ И ОТОПЛЕНИЕ
	ВК	ВНУТРЕННИЙ ВОДОПРОВОД И КАНАЛИЗАЦИЯ
	ЭД	ЭЛЕКТРОСТАНЦИЯ ДИЗЕЛЬНАЯ
	ТХ	МЕХАНИЗАЦИЯ СКЛАДСКОГО ХОЗЯЙСТВА
	АПТ	УСТАНОВКА АВТОМАТИЧЕСКОГО ПОЖАРОТУШЕНИЯ
АЛЬБОМ 7	ЭМ	СИЛОВОЕ ЭЛЕКТРООБОРУДОВАНИЕ
ЧАСТЬ 1	АВК	АВТОМАТИЗАЦИЯ
	ЭО	ЭЛЕКТРООСВЕЩЕНИЕ
	СС	СВЯЗЬ И СИГНАЛИЗАЦИЯ
АЛЬБОМ 7 ЧАСТЬ 2	ЭМ. КУ	ЗАДАНИЕ ЗАВОДАМ-ИЗГОТОВИТЕЛЯМ
АЛЬБОМ 8 ЧАСТЬ 1	СО	СПЕЦИФИКАЦИЯ ОБОРУДОВАНИЯ АР, ОВ, ВК, ЭД, ТХ, АПТ
АЛЬБОМ 8 ЧАСТЬ 2	СО	СПЕЦИФИКАЦИЯ ОБОРУДОВАНИЯ ЭМ, ЭО, СС, АВК
АЛЬБОМ 9	ВМ	ВЕДОМОСТИ ПОТРЕБНОСТИ В МАТЕРИАЛАХ
АЛЬБОМ 10 КНИГА 1	С	СМЕТЫ
АЛЬБОМ 11	ПЗ	ПОЯСНИТЕЛЬНАЯ ЗАПИСКА (Распространяет ГПИ «ЗАРУБЕЖПРОЕКТ»)

РАЗРАБОТАН
ГПИ «ЗАРУБЕЖПРОЕКТ»
Главный инженер А.Т.Даниленко
Главный инженер проекта Г.И.Шелудько

С УЧАСТИЕМ
КИЕВСКОГО ОТДЕЛЕНИЯ ПРОМТРАНСНИИПРОЕКТ
Главный инженер А. Пушкарский
Главный инженер проекта И. Еремин
РОСТОВСКОГО ГПИ «СПЕЦАВТОМАТИКА»
Главный инженер Г.М.Габрелян
Главный инженер проекта Г.Х.Пандов

Утвержден: Штабом ГО СССР
протокол от
Введен в действие ГПИ «ЗАРУБЕЖПРОЕКТ»
приказом №

© АПП ЦИТП, 1991

Альбом 7 часть 2

Содержание альбома

Обозначение	Наименование	Стр.
	Содержание альбома	2
	Задание заводам изготовителям	
	Силовое электрооборудование	
ЭМ.ЛО лист 1	Опросный лист для заказа ВРУ1	3
	Климатические зоны 1.2	
ЭМ.ЛО лист 2	Опросный лист для заказа ВРУ1	3
	Климатические зоны 3.4.	
ЭМ.КУ1.1 лист 1.2	Ящик 3Я. Технические данные	2
	аппаратов.	
ЭМ.КУ1.2 лист 1	Ящик 3Я. Чертеж общего вида.	4
ЭМ.КУ1.3 лист 1	Ящик 3Я. Схема электрическая	5
	соединений.	
ЭМ.КУ1.4 лист 1.2	Ящик 3Я. Таблица перечня надписей.	4

При привязке альбома необходимо руководствоваться условиями на поставку щитов.

Инв. № подл. | Подпись и дата | Взам. инв. №

Формат	Зона	Поз.	Обозначение	Наименование	Кол.	Примеч.
		6		Кнопка		3SB1...
				КЕ011У3 исп.2 толк.черн.	6	3SB4, 6SB1,
						6SB2.
				Арматура		
		7		АС1201ЗУ2 ~220В	3	3HL1, 3HL3 6HL1
		8		АС1201ЗУ2 ~220В	3	3HL2, 3HL4, 6HL2

Формат	Зона	Поз.	Обозначение	Наименование	Кол.	Примеч.
				Документация		
А3			ЭМ.КУ1.2	Чертеж общего вида		
А2			ЭМ.КУ1.3	Схема электрическая		
				соединений.		
А4			ЭМ.КУ1.4	Таблица перечня надпи-		
				сей.		
				Сборочные единицы		
				Н1		
		1		Выключатель		
				АК63-МУЗ ~500В Iр 6.3А		SF
				отс 3	1	
		2		Реле ПЭ37-44У3 ~220В	2	3K, 6K
		3		Блок зажимов Б324-4П25-		
				-10	6	
				Н51		
		4		Переключатель		
				ПКУ3-14 л 6023	1	6SA1
		5		Переключатель		
				ПКУ3-14Е 3105	2	3SA1, 3SA2

Согласовано: Гл.спец.ТО Петренко

Взам. инв. № | Подпись и дата | Инв. № подл.

Привязан

инв. №

СФ 009-08 3

Нач.отд	Конорев	
Гл.спец	Малинская	
Нач.гр	Орешкина	
Инж II кат	Хильченко	
Исполн.	Хильченко	
Провер	Кострюкова	
Н.контр	Малинская	

A-IV-600-0480.90 ЭМ.КУ1.1

Сооружение встроенное в здание

Стадия	Лист	Листов
РП	1	2

Ящик 3Я. Технические данные аппаратов

ВПО ЗАРУБЕЖСТРОЙ ЗАРУБЕЖПРОЕКТ г.Волжский

A-IV-600-0480.90 ЭМ.КУ1.1 лист 2

Схема межпанельных соединений	
Схема ВРУ1	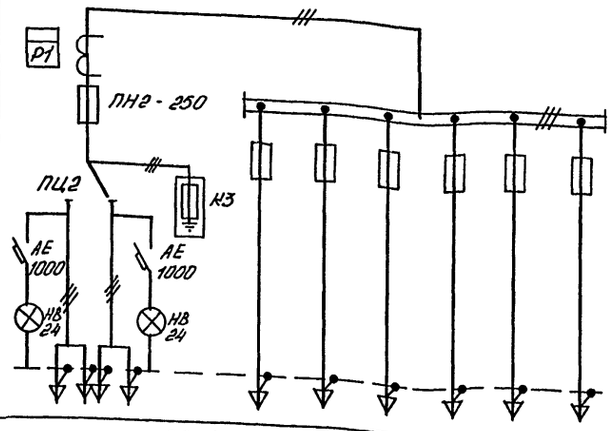

Тип панели		ВРУ1-21-10УХЛ4					
Номера групп		1	2	3	4	5	6
Номинальный ток, А	предохранителей	63	63	100	100	100	100
	плавной вставки	32	32	32	40	63	63
	вводного аппарата	250	—				
Тип вводного аппарата		ПЦ-2	—				
Тип и технические данные счетчика		СА4У-И672М 380/220В 5Д кл. 20	—				
Тип и технические данные трансформаторов тока		ТК-20-0,66 У3 200/5А кл. 0,5	—				

| Привязан | | | | |

Альбом 7 часть 2

Согласовано: Гл.спец.ТО Петренко

Вид спереди
Дверь не показана

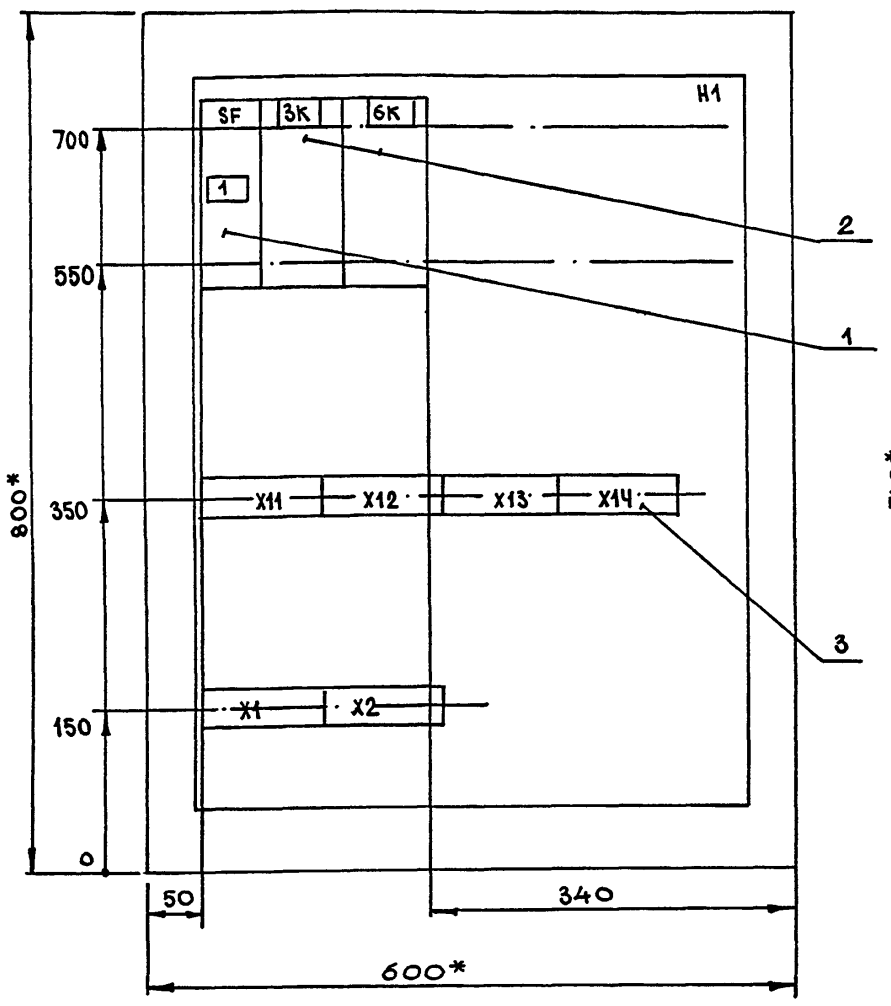

Дверь ящика
Вид спереди

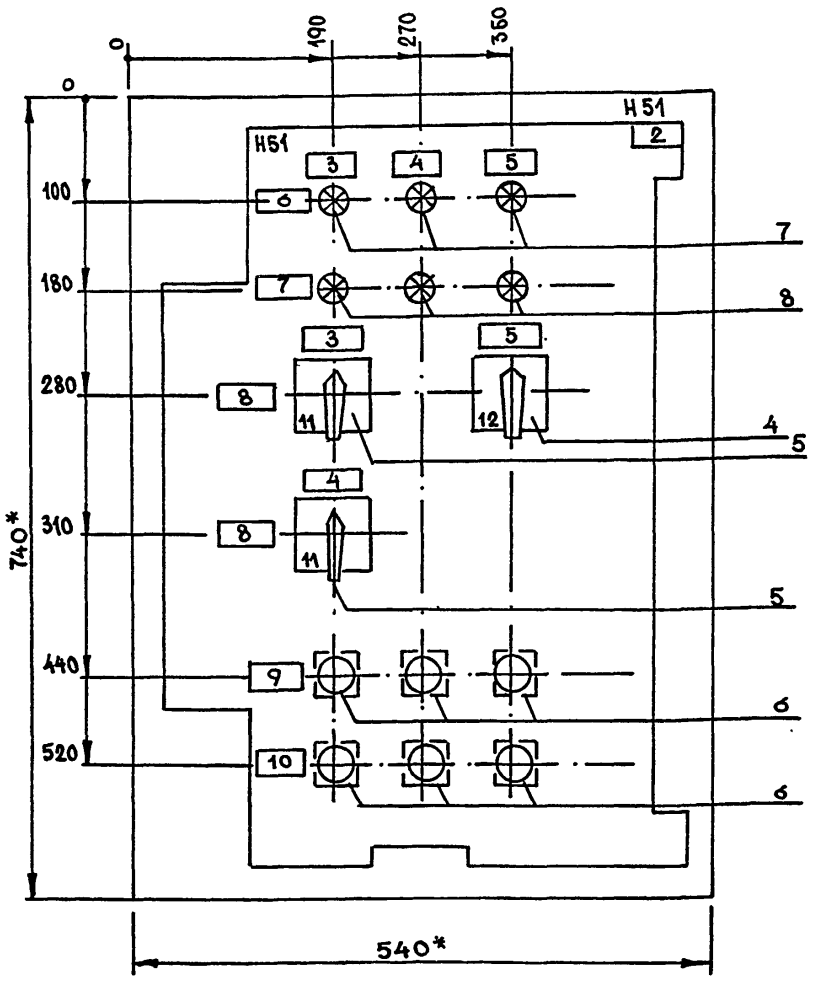

1.* Размеры для справок.
2. Неуказанные предельные отклонения размеров по...
3. В контуре табличек и аппаратов указаны номера надписей по перечню надписей.
4. Глубина ящика 350 мм.

Привязан

инв.№

Нач.отд	Конорев		
Гл.спец	Малинская		
Нач.гр	Орешкина		
Инж II кат	Хильченко		
Исполн.	Хильченко		
Провер	Кострюкова		
Н.контр	Малинская		

A-IV-600-048090 ЭМ.КУ1.2

Ящик 3Я
Чертеж общего вида

Стадия	Масса	Масштаб
		1:5
Лист	Листов 1	

ВПО ЗАРУБЕЖСТРОЙ
ЗАРУБЕЖПРОЕКТ
г.Волжский

Инв.№ подл. | Подпись и дата | Взам. инв.№

Панель	Строка	Надпись	Поз. обозначение	Места надписи	Текст	Кол.	Вид шрифта	Заготовка
		11	3SA1 3SA2	Наклюце	IIрежим -Ручн.-Откл.-Мирн.-Iрежим	2		
		12	6SA1	То же	Ручн.-IIрежим-Откл.-Iрежим-			
					-Мирн.	1		
				Табличка	3К	1		
				То же	6К	1		

Панель	Строка	Надпись	Поз. обозначение	Места надписи	Текст	Кол.	Вид шрифта	Заготовка
		1	SF	Табличка	~220В.50Гц Цепи управления	1		
		2		То же	3Я-Ящик управления	1		
		3	3HL1 3HL2	"	3У1-Заслонка ПЕ1	2		
			3SA1, 3SB1, 3SB2					
		4	3HL3 3HL4	"	3У2-Заслонка В4.2	2		
			3SA2 3SB3					
			3SB4					
		5	6HL1, 6HL2	"	6У1-Заслонка В1.2	2		
			6SA1, 6SB1, 6SB2					
		6	3HL1, 3HL3	"	Открыта	1		
			6HL1					
		7	3HL2, 3HL4,	"	Закрыта	1		
			6HL2					
		8	3SA1, 3SA2,	"	Выбор режима	2		
			6SA1					
		9	3SB1, 3SB3	"	Открыть	1		
			6SB1					
		10	3SB2, 3SB4,	"	Закрыть	1		
			6SB2					

Сф 1009-08 5

Привязан

инв.№

Нач.отд	Конорев		
Гл.спец	Малинская		
Нач.гр	Орешкина		
Инж II кат	Хильченко		
Исполн	Хильченко		
Провер	Кострюкова		
Н.контр	Малинская		

A-IV-600-048090 ЭМ.КУ1.4

Сооружение встроенное в здание

Стадия	Лист	Листов
РП	1	2

Ящик 3Я.
Таблица перечня надписей

ВПО ЗАРУБЕЖСТРОЙ
ЗАРУБЕЖПРОЕКТ
г.Волжский

Инв.№ подл. | Подпись и дата | Взам. инв.№

A-IV-600-048090 ЭМ.КУ1.4 Лист 2

4

Вид спереди

Дверь ящика (вид со стороны монтажа)

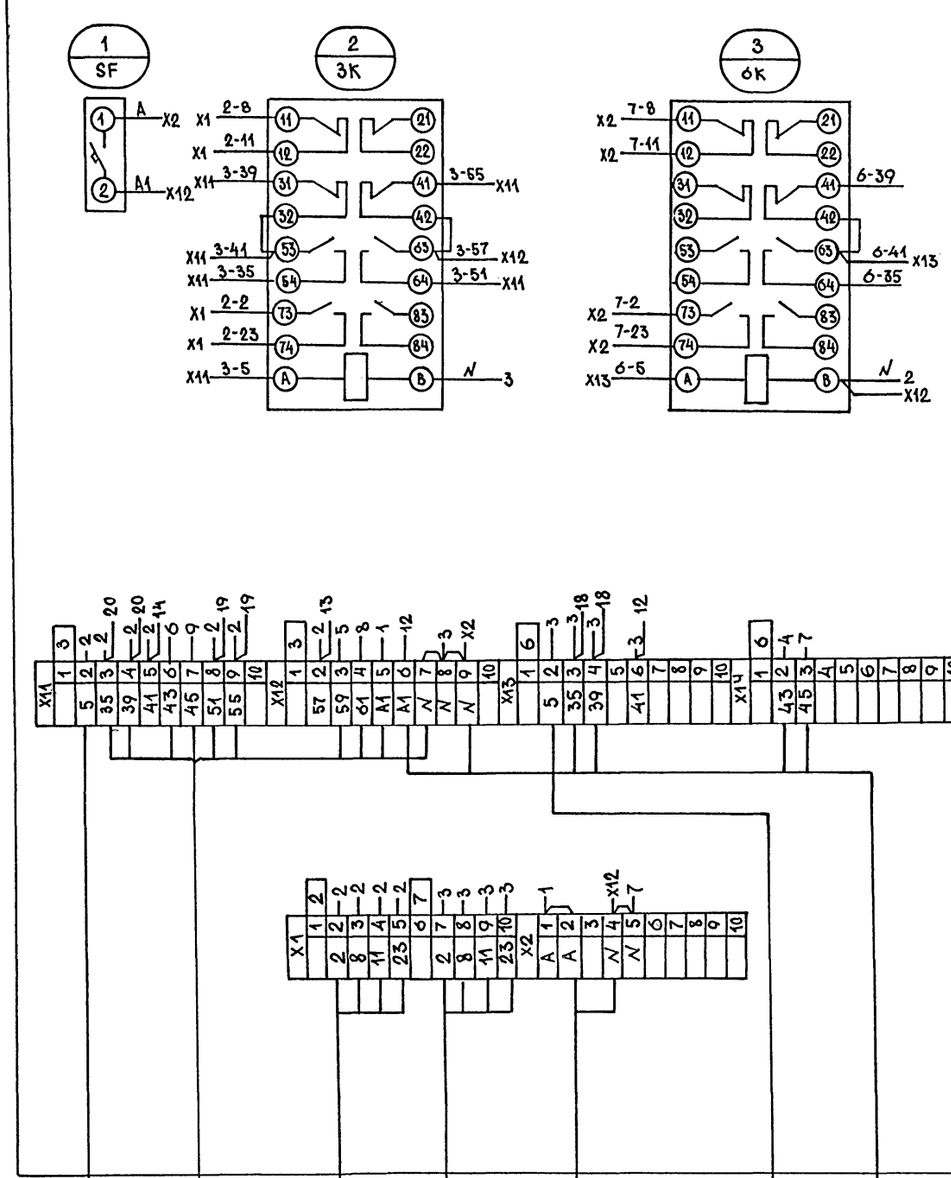

* Только для климатических зон 3,4.

Привязан

инв.№

Взам. инв №

Подпись и дата

Инв.№ подл.

Нач.отд	Конорев		
Гл.спец	Малинская		
Нач.гр	Орешкина		
Инж II кат	Хильченко		
Исполн.	Хильченко		
Провер	Кострюкова		
Н.контр	Малинская		

A-IV-600-048.90 ЭМ.КУ1.3

Сооружение встроенное в здание

Стадия	Лист	Листов
РП		1

Ящик 3Я. Схема электрическая соединений.

ВПО ЗАРУБЕЖСТРОЙ ЗАРУБЕЖПРОЕКТ г.Волжский

СФ 1009 – 08 (6)

gost.e-ecolog.ru