ТИПОВОЕ ПРОЕКТНОЕ РЕШЕНИЕ

А-IV-600-0480.90

СООРУЖЕНИЕ ВСТРОЕННОЕ В ЗДАНИЕ

АЛЬБОМ 7 ЧАСТЬ 1

ЭМ	СИЛОВОЕ ЭЛЕКТРООБОРУДОВАНИЕ	СТР. 3... 21
АВК	АВТОМАТИЗАЦИЯ ВОДОПРОВОДА И КАНАЛИЗАЦИИ	СТР. 22... 27
ЭО	ЭЛЕКТРООСВЕЩЕНИЕ	СТР. 28...30
СС	СВЯЗЬ И СИГНАЛИЗАЦИЯ	СТР. 31...33

СФ1009-07

Отпускная цена на момент реализации указана в счет-накладной

gost.e-ecolog.ru

ТИПОВОЕ ПРОЕКТНОЕ РЕШЕНИЕ

A-IV-600-0480.90

СООРУЖЕНИЕ ВСТРОЕННОЕ В ЗДАНИЕ

АЛЬБОМ 7 ЧАСТЬ 1

СОСТАВ ПРОЕКТА

АЛЬБОМ 1	ПЗ	ОБЩАЯ ПОЯСНИТЕЛЬНАЯ ЗАПИСКА
АЛЬБОМ 2	АР	АРХИТЕКТУРНЫЕ РЕШЕНИЯ
АЛЬБОМ 3	КЖ	КОНСТРУКЦИИ ЖЕЛЕЗОБЕТОННЫЕ
АЛЬБОМ 4	КЖ	КОНСТРУКЦИИ ЖЕЛЕЗОБЕТОННЫЕ
АЛЬБОМ 5	КЖИ	РАБОЧИЕ ЧЕРТЕЖИ ИЗДЕЛИЙ
АЛЬБОМ 6	ОВ	ВЕНТИЛЯЦИЯ И ОТОПЛЕНИЕ
	ВК	ВНУТРЕННИЙ ВОДОПРОВОД И КАНАЛИЗАЦИЯ
	ЭД	ЭЛЕКТРОСТАНЦИЯ ДИЗЕЛЬНАЯ
	ТХ	МЕХАНИЗАЦИЯ СКЛАДСКОГО ХОЗЯЙСТВА
	АПТ	УСТАНОВКА АВТОМАТИЧЕСКОГО ПОЖАРОТУШЕНИЯ
АЛЬБОМ 7 ЧАСТЬ 1	ЭМ	СИЛОВОЕ ЭЛЕКТРООБОРУДОВАНИЕ
	АВК	АВТОМАТИЗАЦИЯ
	ЭО	ЭЛЕКТРООСВЕЩЕНИЕ
	СС	СВЯЗЬ И СИГНАЛИЗАЦИЯ
АЛЬБОМ 7 ЧАСТЬ 2	ЭМ. КУ	ЗАДАНИЕ ЗАВОДАМ-ИЗГОТОВИТЕЛЯМ
АЛЬБОМ 8 ЧАСТЬ 1	СО	СПЕЦИФИКАЦИЯ ОБОРУДОВАНИЯ АР, ОВ, ВК, ЭД, ТХ, АПТ
АЛЬБОМ 8 ЧАСТЬ 2	СО	СПЕЦИФИКАЦИЯ ОБОРУДОВАНИЯ ЭМ, ЭО, АВК СС.
АЛЬБОМ 9	ВМ	ВЕДОМОСТИ ПОТРЕБНОСТИ В МАТЕРИАЛАХ
АЛЬБОМ 10 КНИГА 1, 2	С	СМЕТЫ
АЛЬБОМ 11	ПЗ	ПОЯСНИТЕЛЬНАЯ ЗАПИСКА (Распространяет ГПИ «ЗАРУБЕЖПРОЕКТ»)

РАЗРАБОТАН
ГПИ «ЗАРУБЕЖПРОЕКТ»
Главный инженер
Главный инженер проекта А.Т.Даниленко
Г.И.Шелудько

С УЧАСТИЕМ
КИЕВСКОГО ОТДЕЛЕНИЯ ПРОМТРАНСНИИПРОЕКТ
Главный инженер
Главный инженер проекта А. Пушкарский
И. Еремин

РОСТОВСКОГО ГПИ «СПЕЦАВТОМАТИКА»
Главный инженер
Главный инженер проекта Г.М.Габрелян
Г.Х.Пандов

Утвержден: Штабом ГО СССР
протокол от 12 декабря 1990г
Введен в действие ГПИ «ЗАРУБЕЖПРОЕКТ»
приказом № 493 от 14.12.90 г.

Альбом 7 часть 1

СОДЕРЖАНИЕ АЛЬБОМА №7 ЧАСТЬ 1

NN листов	Наименование и обозначение документов Наименование листа	Стр.
	А-IV-600-0480.90	
	ЭМ Силовое электрооборудование	
1	Общие данные (начало)	3
2	Общие данные (окончание)	4
3	Схема однолинейная принципиальная	
	магистральных сетей 0.4кВ (ВРУ1)	
	Климатические зоны 1,2	5
4	Схема однолинейная принципиальная	
	магистральных сетей 0.4кВ (ВРУ1)	
	Климатические зоны 3,4	6
5	Схема однолинейная принципиальная	
	распределительных сетей 0.4кВ (ШР)	
	Климатические зоны 1,2	7
6	Схема однолинейная принципиальная	
	распределительных сетей 0.4кВ (ШР)	
	Климатические зоны 3,4.	8
7	План на отм - 4.600. Фрагмент 1 (климатические	
	зоны 1,2) Узел А.	9
8.	Фрагмент 1 (климатические зоны 3,4)	
	Узел Б Разрез 1-1	10
9.	План на отм - 4.600 (Вариант для водонасыщен-	
	ных грунтов)	11
10.	Кабельный журнал.	12
11.	Схема подключения ДЭС.	13
12	Вентилятор В4(В1) привод 3(6) Гермоклапан	
	В4.1(В1.1) привод 2(7) Схема электрическая	
	принципиальная управления.	14
13	Заслонки ПЕ1.В42. Схема электрическая	
	принципиальная управления	15
14.	Вентилятор В4. Привод 3. Гермоклапан В4.1. Привод 2.	
	Заслонки ПЕ1.В42. Схема подключения.	16

NN листов	Наименование и обозначение документов Наименование листа	Стр
15	Заслонка В1.2 Схема электрическая	
	принципиальная управления	17
16	Вентилятор В1 привод 6 Гермоклапан В1.1 Привод 7	
	Заслонка В1.2 Схема подключения.	18
17	Насос привод 10 Схема электрическая	
	принципиальная управления.	19
18	Сигнализация. Схема электрическая	
	принципиальная (Вариант для водонасыщенных	
	грунтов)	20
19	Сигнализация. Схема электрическая	
	принципиальная.	20
20	Насос привод 10. Схема подключения	21
	А-IV-600-0480-90	
	АВК Автоматизация водопровода и канализации	
1	Общие данные по рабочим чертежам.	22
2	Схема автоматизации.	23
3	Схема подключений	24
4	Схема соединений и подключения внешних	
	проводок.	23
5	План расположения оборудования и	
	проводок.	24
6	Схема автоматизации (вариант для водонасыщен-	
	ных грунтов)	25
7	Схема соединений и подключения внешних	
	проводок (вариант для водонасыщенных	
	грунтов)	26
8	План расположения оборудования и проводок	
	(вариант для водонасыщенных грунтов)	27

NN листов	Наименование и обозначение документа Наименование листа	Стр
	А-IV-600-0480.90	
	ЭО Электроосвещение	
1	Общие данные Схема принципиальная.	
	однолинейная.	28
2	План на отм - 4.600 Фрагмент 1 для климатических	
	зон 3,4.	29
3	Планы входов №1,2. План на отм 0.050	30
	А-IV-600-0480.90	
	СС Связь и сигнализация	
1.	Общие данные Схемы скелетные	31
2.	План на отм. -4.600	32
3.	Схема электрическая принципиальная	33
	вызова. Схема подключения	

Взам инв.№ | Подпись и дата | Инв.№ подл.

Альбом 7 часть 1

Ведомость рабочих чертежей основного комплекта ЭМ

Лист	Наименование	Примечание
1	Общие данные (начало)	
2	Общие данные (окончание)	
3	Схема однолинейная принципиальная	
	магистральных сетей 0,4 кВ (ВРУ1)	
	Климатические зоны 1,2	
4.	Схема однолинейная принципиальная	
	магистральных сетей 0,4 кВ (ВРУ1)	
	Климатические зоны 3,4	
5.	Схема однолинейная принципиальная	
	распределительных сетей 0,4кВ. (ШР)	
	Климатические зоны 1.2	
6.	Схема однолинейная принципиальная	
	распределительных сетей 0,4кВ (ШР)	
	Климатические зоны 3,4	
7	План на отм -4.600 Фрагмент 1 (климати-	
	ческие зоны 1,2) Узел А.	
8.	Фрагмент 1 (климатические зоны 3,4)	
	Узел Б Разрез 1-1	
9	План на отм. -4,600 (Вариант для	
	водонасыщенных грунтов)	
10.	Кабельный журнал.	
11.	Схема подключения ДЭС.	
12.	Вентилятор В4(В1) Привод 3(6) Гермоклапан	
	В4.1(В1.1) привод 2(7) Схема электрическая	
	принципиальная управления.	
13	Заслонки ПЕ1.В42 Схема электрическая	
	принципиальная управления.	
14	Вентилятор В4 привод 3. Гермоклапан В4.1 при-	
	вод 2 Заслонки ПЕ1.В42 Схема подключения	
15	Заслонка В1.2. Схема электрическая	
	принципиальная управления.	
16	Вентилятор В1 привод 6. Гермоклапан В1.1	
	привод 7 Заслонка В1.2 Схема подключения.	
17	Насос привод 10 Схема электрическая	
	принципиальная управления	
18	Сигнализация. Схема электрическая	
	принципиальная (вариант для водонасыщен-	
	ных грунтов)	
19	Сигнализация. Схема электрическая	
	принципиальная	
20	Насос привод 10. Схема подключения)	

Ведомость ссылочных прилагаемых документов

Обозначение	Наименование	Примечание
	Ссылочные документы	
5.407-88	Установка конструкций для	
	прокладки кабелей	
5.407-49	Прокладка кабелей и проводов	
	на лотках типа НЛ	
	Прилагаемые документы	
А-IV-600-0480.90	Спецификация оборудования	Альбом 8
ЭМ.С01 л.1...10		часть 2
А-IV-600-0480.90	Спецификация оборудования	Альбом 8
ЭМ.С02 л.1...10	(для водонасыщенных грунтов)	часть 2
А-IV-600-0480.90	Задание заводам-изготови-	Альбом 7
	телям	часть 2
А-IV-600-0480.90	Ведомость потребности в	Альбом 9
ЭМ.ВМ	материалах по чертежам	
	основного комплекта марки ЭМ.	

Общие указания

Рабочий проект выполнен на основании чертежей заданий, выданных архитектурно строительным и сантехническими отделами. ГПИ „Зарубежпроект".

Расчет электрических нагрузок выполнен для двух вариантов:
в особый период (таблица 1); лист 2
в мирное время (таблица 2) лист 2

Указания по привязке проекта

Дать резервное питание от независимого источника к ящику А1 в помещение узла управления мощность 1кВт, напряжение 220В

Выполнить расчет и чертежи наружного контура заземления с учетом конкретных условий и сопротивления грунтов.

Согласовано: Гл.спец.ТО Петренко

Взам. инв.№ | Подпись и дата | Инв. N подл.

ПРОЕКТ РАЗРАБОТАН В СООТВЕТСТВИИ С ДЕЙСТВУЮЩИМИ НОРМАМИ И ПРАВИЛАМИ И ПРЕДУСМАТРИВАЕТ МЕРОПРИЯТИЯ, ОБЕСПЕЧИВАЮЩИЕ ВЗРЫВНУЮ, ВЗРЫВОПОЖАРНУЮ И ПОЖАРНУЮ БЕЗОПАСНОСТЬ ПРИ ЭКСПЛУАТАЦИИ ЗДАНИЯ.

ГЛАВНЫЙ ИНЖЕНЕР ПРОЕКТА Шелудько Г.И.

Привязан

Инв.№

A-IV-600-0480.90 ЭМ

ГИП	Шелудько	
Нач.отд	Конорев	
Гл.спец	Малинская	
Нач.гр	Сарычева	
Инж кат		
Исполн	Сырова	
Провер	Сарычева	
Н.контр	Малинская	

Сооружение встроенное в здание

Стадия	Лист	Листов
РП	1	19

Общие данные (НАЧАЛО)

ВПО ЗАРУБЕЖСТРОЙ ЗАРУБЕЖПРОЕКТ г.Волжский

СФ 1009-07 4

Альбом 7 часть 1

Данные расчета электрических нагрузок:

в особый период (в числителе - при питании от сети, в знаменателе при питании от ДЭС)

Таблица 1

Климатические зоны			1			2			3			4		
Наименование групп электроприемников			Силовое электрообогревание	Электроосвещение	Итого	Силовое электрообогревание	Электроосвещение	Итого	Силовое электрообогревание	Электроосвещение	Итого	Силовое электрообогревание	Электроосвещение	Итого
Установленная мощность по режимам вентиляции, кВт	I режим		11,7	10,3 / 8,1	22 / 19,8	14	10,3 / 8,1	24,3 / 22,1	16,8	10,3 / 8,1	27,1 / 24,9	17,9	10,3 / 8,1	28,2 / 22
	II режим		14,2	10,3 / 8,1	24,5 / 22,3	15,8	10,3 / 8,1	26,1 / 23,9	19,4	10,3 / 8,1	29,7 / 27,5	24	10,3 / 8,1	34,3 / 32,1
Коэффициент использования-ки			0,8	0,85	0,82	0,8	0,85	0,82	0,8	0,85	0,82	0,8	0,85	0,82
cosφ / tgφ			0,8 / 0,75	1 / 0	0,92 / 0,41	0,8 / 0,75	1 / 0	0,92 / 0,42	0,8 / 0,75	1 / 0	0,9 / 0,47	0,8 / 0,75	1 / 0	0,91 / 0,46
Потребляемая мощность по режимам вентиляции, кВт	Активная Рсм=Рн·ки кВт	I режим	9,4	8,8 / 6,9	18,2 / 16,3	11,2	8,8 / 6,9	20 / 18,1	13,5	8,8 / 6,9	22,3 / 20,4	14,3	8,8 / 6,9	23,1 / 21,2
		II режим	11,4	8,8 / 6,9	20,2 / 18,3	12,6	8,8 / 6,9	21,5 / 19,6	15,5	8,8 / 6,9	24,3 / 22,4	19,2	8,8 / 6,9	28 / 26,1
	Реактивная Qсм=Рсм·tgφ кВар	I режим	7,1	–	7,1	8,4	–	8,4	10,1	–	10,1	10,7	–	10,7
		II режим	8,6	–	8,6	9,5	–	9,5	11,6	–	11,6	14,4	–	14,4

в мирное время

Таблица 2

		1			2			3			4		
Установленная мощность, кВт		9,4	7,8	17,2	10,2	7,8	18	12,7	7,8	20,5	12,7	7,8	20,5
Коэффициент использования ки		0,85	0,6	0,74	0,85	0,6	0,72	0,85	0,6	0,75	0,85	0,6	0,75
cosφ / tgφ		0,8 / 0,75	1 / 0	0,91 / 0,47	0,8 / 0,75	1 / 0	0,9 / 0,48	0,8 / 0,75	1 / 0	0,89 / 0,52	0,8 / 0,75	1 / 0	0,89 / 0,52
Потребляемая мощность	Активная Рсм = Рн·ки кВт	8,0	4,7	12,7	8,2	4,7	12,9	10,8	4,7	15,5	10,8	4,7	15,5
	Реактивная Qсм=Рсм·tgφ кВар	6,0	–	6,0	6,2	–	6,2	8,1	–	8,1	8,1	–	8,1

Инв. N подл. | Подпись и дата | Взам. инв. N

				A-IV-600-0480.90		ЭМ
Нач.отд	Конорев					
Гл.спец	Малинская					
Нач.гр	Сарычева			Сооружение встроенное в здание	Стадия: РП; Лист: 2; Листов:	
Инж. кат.						
Исполн	Сырова			Общие данные (окончание)	ВПО Зарубежстрой ЗАРУБЕЖПРОЕКТ г.Волжский	
Провер	Сарычева					
Н.контр	Малинская					

Альбом7 часть1

от сети
Ру = 24,5(26,1) кВт
Рр = 20,2(21,5) кВт
Iр = 33,7(35,8) А

от ДЭС
Ру = 22,3(23,9) кВт
Рр = 18,3(19,6) кВт
Iр = 30,5(32,7) А

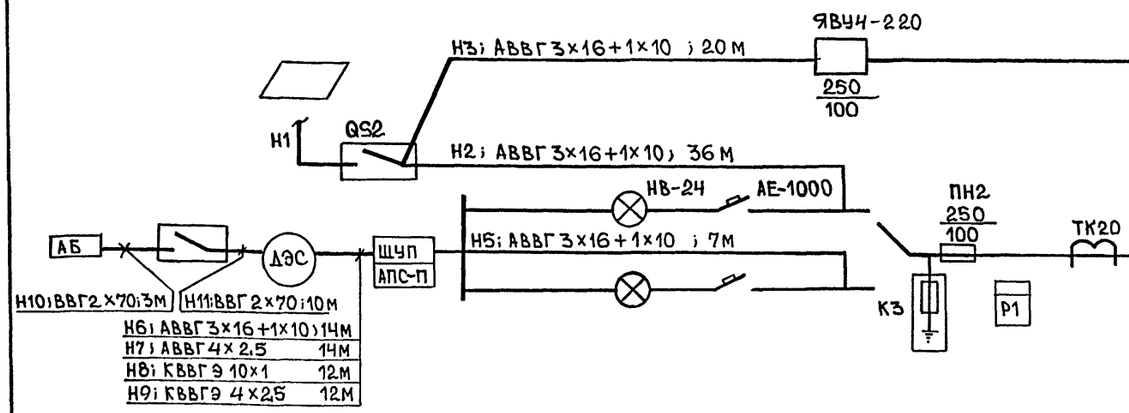

Магистраль	Участок 1	Аппарат отходящей линии (ввода) Обозначение тип, Iном, А Расцепитель или плавкая вставка	Участок сети 2	Аппарат ввода и распределительное устройство или пусковой аппарат обозначение тип Iном А расцепитель или плавкая вставка А уставка теплового реле, А	Участок сети 3	Кабель, провод. Участок сети	Обозначение	Марка	Количество, число жил, сечение	Длина, м	Труба Обозначение на плане	Длина м	Распределительное устройство или электроприемник Обозначение	Рном или Руст кВт	Iрасч. А	Наименование тип обозначение чертежа принципиальной схемы
ВРУ1-21-10 380/220				11QS ВУ-1 70		1	Н4	АВВГ	3х16+				11	20	39/320	Лифт грузовой г/п 3,2т АС92-6/24
						–			1х10	5						
						–										
		НПН2-63 63/32 гр1,2														Резерв
		ПН2-100 100/32 гр3				1	Н12	АВВГ	3х6+ 1х5	8			ЩР	17,8 (20,1)	27,3 (30,3)	Распределительный пункт ШРС1-2343
		ПН2 100/40 гр4				1	Н13	по	черт	марки 90			ЩО	9,1	11,9	Щиток рабочего освещения
						–										
						–										
		ПН2-100 100/63 гр5				1	Н14	АВВГ	2х2,5	50			А1			Шкаф по проекту ГПИ "Спецавтоматика"
						–										
						–										
		ПН2-100 100/63 гр6.														Резерв

Сводка кабелей и проводов, длина в м

Число и сечение жил напряжение	Марка АВВГ	ВВГ	КВВГЭ	
2х2,5	50			
4х2,5	15			
3х6+1х4	10			
3х16+1х10	85			
2х70		15		
10х1			15	
4х2,5			15	

Данные заполняются при привязке
В скобках - данные для климатической зоны 2

Согласовано: Гл.спец ТО Петренко

Инв.№ подл. | Подпись и дата | Взам.инв.№

			A-IV-600-0480.90 ЭМ
Нач.отд	Конорев		
Гл.спец	Малинская		Сооружение встроенное в здание
Нач.гр	Сарычева		Стадия: РП; Лист: 3; Листов:
Инж. кат			
Исполн	Сырова		Схема однолинейная принципиальная магистральных сетей 0,4кВ (ВРУ1) (климатические зоны 1,2)
Провер	Сарычева		ВПО Зарубежстрой ЗАРУБЕЖПРОЕКТ г.Волжский
Н.контр	Малинская		

Альбом 7 часть1

от сети: Ру = 29.7 (34.3) кВт; Рр = 24.3 (28) кВт; Iр = 40.5 (46.6) А

от ДЭС Ру = 27.5 (32.1) кВт; Рр = 22.4 (26.1) кВт; Iр = 37.3 (43.5) А

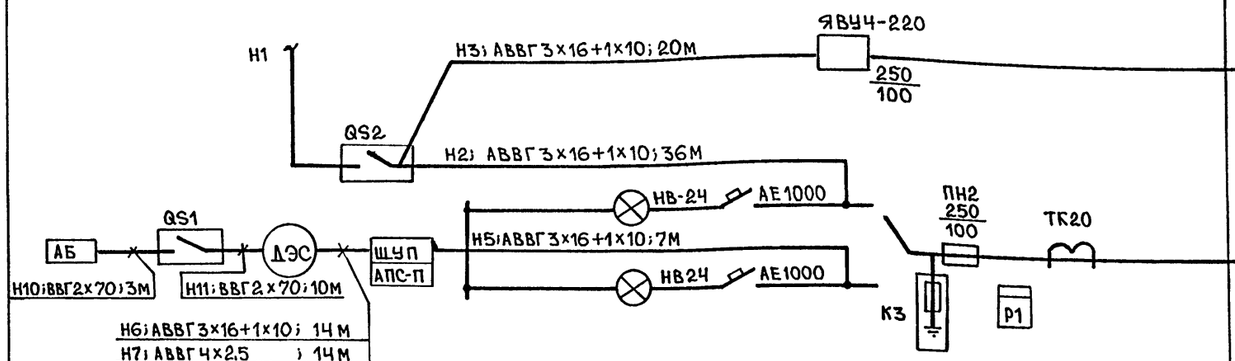

Магистраль	Участок 1	Аппарат отходящей линии (ввода): обозначение; тип; Iном., А расцепитель или плавкая вставка, А	Участок сети 2	Аппарат ввода и распределительное устройство или пусковой аппарат: обозначение; тип; Iном. А; расцепитель или плавкая вставка, А – уставка теплового реле, А	Участок сети 3	Участок сети	Кабель, провод: Обозначение	Марка	Количество, число жил, сечение	Длина, м	Труба: Обозначение на плане	Длина м	Распределительное устройство или электроприемник: Обозначение	Р ном. или Р расч. кВт	I расч. или Iном. Iпуск, А	Наименование, тип обозначение чертежа принципиальной схемы
				11QS ВУ1 70		1	Н4	АВВГ	3×16+ 1×10	5						Лифт грузовой г/п 3,2 Т АС92-6/24
		НПН2-63 63/32 ГР12														Резерв
		ПН2-100 100/32 ГР3				1	Н12	АВВГ	3×10+ 1×6	8			ШР	21,5 (26,1)	32,8 (39,0)	Распределительный пункт ШРС1-2343 (ШРС1-2543)
		ПН2-100 100/40 ГР4				1	Н13	ПО	ЧЕРТ	МАРКИ ЭО			ЩО	9,1	11,9	Щиток рабочего освещения
		ПН2-100 100/63 ГР5				1	Н14	АВВГ	2×2.5	50			А1			Шкаф по проекту ГПИ «Спецавтоматика»
																Резерв

Сводка кабелей и проводов, длина в м

Число и сечение жил, напряжение	Марка: АВВГ	ВВГ	КВВГЭ	
2×2.5	50			
4×2.5	15			
3×10+1×6	10			
3×16+1×10	85			
2×70		15		
10×1			15	
4×2.5			15	

Данные заполняются при привязке

В скобках - данные для климатической зоны 4

Согласовано: Гл. спец. ТО Петренко

Взам. инв. N | Подпись и дата | Инв. N подл.

Привязан		
Рук.гр		
Исполн.		
Н.контр.		
Инв. №		

Нач.отд	Конорев	
Гл.спец	Малинская	
Нач.гр	Сарычева	
Инж. кат		
Исполн	Сырова	
Провер	Сарычева	
Н.контр	Малинская	

A-IV-600-0480.90 ЭМ

Сооружение встроенное в здание

Стадия	Лист	Листов
РП	4	

Схема однолинейная принципиальная магистральных сетей 0,4 кВ (ВРУ1) (климатические зоны 3,4)

ВПО Зарубежстрой ЗАРУБЕЖПРОЕКТ г. Волжский

СФ1009-07 7

Распределительное устройство	Аппарат отходящей линии (ввода): обозначение; тип; Iном., А расцепитель или плавкая вставка, А	Участок сети 1	Пусковой аппарат: обозначение; тип; Iном., А; расцепитель или плавкая вставка А– уставка теплового реле	Участок сети 2	Участок сети	Кабель, провод: Обозначение	Марка	Количество, число жил и сечение	Длина, м	Труба: Обозначение на плане	Длина, м	Электроприемник: Обозначение	Pном кВт	Iном. / Iпуск. А	Наименование, тип обозначение чертежа принципиальной схемы
ШРС1 23У3 400А Ру= 17,8 (20,1) кВт Рр= 14,3 (16,1) кВт I= 27,3 (30,3) А														1	Ввод от ВРУ гр3 лист3
	НПН2-63 63/16 гр1		8КМ ПМЛ122002 6А		1	8-Н1	АВВГ	4х2,5	15			8	2,2 (3,0)	4,0 (5,5) / 26 (38,2)	Приточная вентустановка П1
					2	8-Н2	АПВ	4(1х2,5)	24	8-П2.25	4				
							ПВ1	4(1х1)	4	У994					
	НПН2-63 63/25 гр2		9КМ ПМЛ122002 8А		1	9-Н1	АВВГ	4х2,5	15			9	4	7,8 / 58,5	Приточная вентустановка П2
					2	9-Н2	АПВ	4(1х2,5)	32	9-П2.25	6				
							ПВ1	4(1х1)	4	У994					
	НПН2-63 63/16 гр3		3КМ ПМЛ121002 6А		1	3-Н1	АВВГ	4х2,5	3			3	2,2	4,5 (6,0) / 27,0 (36,1)	Вытяжная вентустановка В4 Лист14
					2	3-Н2	АВВГ	4х2,5	15	3-П2.25	4				
							ПВ1	4(1х1)	4	У994					
			2Я Я5411-2074 УХЛ4 1А		1	2-Н1	АВВГ	4х2,5	5						
					2	2-Н2	АКВВГ	10х2,5	7						
			2ЯК		–							2	0,18	0,67 / 3,4	Электродвигатель гермоклапана В4.1 лист14 Штепсельный разъем гермоклапана Лист14
					2	2-Н3	АВВГ	4х2,5	3						
			3Я												
					2	2-К4	КВВГ	14х1	3						
					1	3-Н3	АВВГ	2х2,5	3						
					2	3-Н4	АКВВГ	14х2,5	10						
			3ЯК2									3У1	0,06	0,12 / –	Электродвигатель заслонки В4.2 Лист 14.2
					2	3-Н5	КВВГ	10х1	5						
			3Я									3У2	0,023	0,044 / –	Электродвигатель воздушного клапана ПЕ1 Лист14
					–										
					2	6-Н3	АКВВГ	14х2,5	15						
			6ЯК2									6У	0,06	0,12 / –	Электродвигатель заслонки В1.2 Лист 16
					2	6-Н4	КВВГ	10х1	3						

Распределительное устройство	Аппарат отходящей линии (ввода): обозначение; тип; Iном., А расцепитель или плавкая вставка, А	Участок сети 1	Пусковой аппарат: обозначение; тип; Iном., А; расцепитель или плавкая вставка А– уставка теплового реле	Участок сети 2	Участок сети	Кабель, провод: Обозначение	Марка	Количество, число жил и сечение	Длина, м	Труба: Обозначение на плане	Длина, м	Электроприемник: Обозначение	Pном кВт	Iном. / Iпуск. А	Наименование, тип обозначение чертежа принципиальной схемы
	НПН2-63 63/6 гр4		4КМ ПМЛ123002 2,6А		1	4-Н1	АВВГ	4х2,5	7			4	1,1	2,1 / 14,3	Вентилятор дизеля ВД
					2	4-Н2	АВВГ	4х2,5	13	4-П2.25					
							ПВ1	4(1х1)	4	У994					
	НПН2-63 63/10(16) гр5		1КМ ПМЛ123002 4А		1	1-Н1	АВВГ	4х2,5	5			1	1,5 (2,2)	2,73 (4,0) / 15,1 (26,0)	Вытяжная вентустановка В3
					2	1-Н2	АВВГ	4х2,5	8	1-П2.25	3				
							ПВ1	4(1х1)	4	У994					
			5КМ ПМЛ122002 1А		1	5-Н1	АВВГ	4х2,5	15			5	0,18	0,67 / 3,4	Вытяжная вентустановка В2
					2	5-Н2	АПВ	4(1х2,5)	40	5-П2.25	3				
							ПВ1	4(1х1)	4	У994					
	НПН2-63 63/10 гр6		6КМ ПМЛ121002 2,6А		1	6-Н1	АВВГ	4х2,5	15			6	1,1	2,1 / 11,5	Вытяжная вентустановка В1 Лист16
					2	6-Н2	АПВ	4(1х2,5)	32	6-П2.25	4				
							ПВ1	4(1х1)	4	У994					
			7Я Я5411-2074 УХЛ4 1А		1	7-Н1	АВВГ	4х2,5	5						
					2	7-Н2	АКВВГ	10х2,5	10						
			7ЯК									7	0,25	0,85 / 3,4	Электродвигатель гермоклапана В1.1 Лист16 Штепсельный разъем гермоклапана Лист 16
					2	7-Н3	АВВГ	4х2,5	3						
					2	7-К4	КВВГ	14х1	3						
НПН2-63 63/32 гр7			10Я Я5111-3174 УХЛ4 12,5А		1	10-Н1	АВВГ	4х2,5	18			10** (10*)	5,5	10,8 / 78,8	Насос АНС-60 Лист18
					2	10-Н2	АПВ	4(1х2,5)	16	10-П2.25	2				
НПН2-63 63/32 гр7			10КМ ПМЛ222002 14А 10Х А700		1	10-Н1	АВВГ	4х2,5	45			10*	5,5	10,8 / 78,8	Насос АНС-60
					2	10-Н2	АВВГ	4х2,5	5						
НПН2-63 63/16 гр8						Н15	АВВГ	2х2,5	13						Коробка ЯК1

* Только для сухих грунтов

** Только для водонасыщенных грунтов

В скобках для климатической зоны 2

Инв N подл. | Подпись и дата | Взам инв. N

			A-IV-600-0480.90 ЭМ
Нач.отд	Конорев		
Гл.спец	Малинская		
Нач.гр	Сарычева		Сооружение встроенное в здание
Инж кат			Стадия: РП; Лист: 5; Листов:
Исполн	Сырова		Схема однолинейная принципиальная распределительных цепей 0,4 кВ (Шр) (Климатические зоны 1,2)
Провер	Сарычева		ВПО ЗАРУБЕЖСТРОЙ ЗАРУБЕЖПРОЕКТ г.Волжский
Н.контр	Малинская		

Альбом 7 часть 1

Распределительное устройство	Аппарат отходящей линии (ввода): обозначение; тип; Iном., А расцепитель или плавкая вставка, А	Участок сети 1	Пусковой аппарат: обозначение; тип; Iном., А; расцепитель или плавкая вставка А– уставка теплового реле	Участок сети 2	Кабель, провод: Участок сети	Обозначение	Марка	Количество, число жил и сечение	Длина м	Труба: Обозначение на плане	Длина м	Электроприемник: Обозначение	Pном кВт	Iном. / Iпуск. А	Наименование, тип обозначение чертежа принципиальной схемы
															Ввод от ВРУ гр 3 лист 4
ШР ШРС1-23У3 (ШРС1-25У3) 400А Ру= 215(261) кВт Рр= 172(209) кВт I= 328(399) А	НПН2-63 (ПН2-100) 63(100) / 16(32) гр1		8КМ ПМЛ122002 6А		1	8-Н1	АВВГ	4×2,5	15			8	3	6,0 / 36,1	Приточная вентустановка П1
					2	8-Н2	АПВ	4×2,5	24	8-П2.25	4				
							ПВ1	4(1×1)	4	У994					
	НПН2-63 (ПН2-100) 63(100) / 25(50) гр.2		9КМ ПМЛ122002 8А (ПМЛ222002) 19А		1	9-Н1	АВВГ	4×2,5	15			9	4 (7,5)	6,9 (14,9) / 51,8 (111,8)	Приточная вентустановка П2
					2	9-Н2	АПВ	4(1×2,5)	32	9-П2-25					
							ПВ1	4(1×1)	4	У994					
	НПН2-63 (ПН2-100) 63(100) / 32		3КМ ПМЛ221002 14А		1	3-Н1	АВВГ	4×2,5	3			3	5,5	12,2 / 79,3	Вытяжная вентустановка В4 Лист 14
					2	3-Н2	АВВГ	4×2,5	15	3-П2.25	4				
							ПВ1	4(1×1)	4	У994					
			29 Я5411-2074 УХЛ4		1	2-Н1	АВВГ	4×2,5	5			2	0,18	0,67 / 3,4	Электродвигатель гермоклапана В4.1 Штепсельный разъем гермоклапана Лист 14
					2	2-Н2	АКВВГ	10×2,5	7						
			29К												
					2	2-Н3	АВВГ	4×2,5	3						
					2	2-К4	КВВГ	14×1	3						
			3Я		1	3-Н3	АВВГ	2×2,5	3						
					2	3-Н4	АКВВГ	14×2,5	10						
			3Я К2									3У1	0,06	0,12 / —	Электродвигатель заслонки В4.2 Лист 14
					2	3-Н5	КВВГ	10×1	5						
												3У2	0,023	0,044 / —	Электродвигатель воздушного клапана ПЕ1 Лист 14
			3Я		2	3-Н6	КВВГ	10×1	10						
					2	6-Н3	АКВВГ	14×2,5	15						
			6Я К2									6У	0,06	0,12	Электродвигатель заслонки В1.2 Лист 16
					2	6-Н4	КВВГ	10×1	3						

Распределительное устройство	Аппарат отходящей линии (ввода): обозначение; тип; Iном., А расцепитель или плавкая вставка, А	Участок сети 1	Пусковой аппарат: обозначение; тип; Iном., А; расцепитель или плавкая вставка А– уставка теплового реле	Участок сети 2	Кабель, провод: Участок сети	Обозначение	Марка	Количество, число жил и сечение	Длина м	Труба: Обозначение на плане	Длина м	Электроприемник: Обозначение	Pном кВт	Iном. / Iпуск. А	Наименование, тип обозначение чертежа принципиальной схемы
	НПН2-63 63/6 гр.4		4КМ ПМЛ123002 2,6А		1	4-Н1	АВВГ	4×2,5	7			4	1,1	2,1 / 14,3	Вентилятор дизеля ВД
					2	4-Н2	АВВГ	4×2,5	13	4-П2.25	3				
							ПВ1	4(1×1)	4	У994					
	НПН2-63 63/6(16) гр 5		1КМ ПМЛ123002 2,6(4)А		1	1-Н1	АВВГ	4×2,5	5			1	1,1 (2,2)	2,1 (4,0) / 11,5 (26,0)	Вытяжная вентустановка В3
					2	1-Н2	АВВГ	4×2,5	8	1-П2.25	3				
							ПВ1	4(1×1)	4	У994					
	НПН2-63 63/6 гр.6		5КМ ПМЛ122002 1А		1	5-Н1	АВВГ	4×2,5	15			5	0,18	0,67 / 3,4	Вытяжная вентустановка В2
					2	5-Н2	АПВ	4(1×2,5)	40	5-П2.25	3				
							ПВ1	4(1×1)	4	У994					
			6КМ ПМЛ121002 2,6А		1	6-Н1	АВВГ	4×2,5	15			6	1,1	2,1 / 11,5	Вытяжная вентустановка В1 Лист 16
					2	6-Н2	АПВ	4(1×2,5)	32	6-П2.25	4				
							ПВ1	4(1×1)	4	У994					
			7Я Я5411-2074 УХЛ4		1	7-Н1	АВВГ	4×2,5	5						
					2	7-Н2	АКВВГ	10×2,5	10						
			7ЯК									7	0,25	0,85 / 3,4	Электродвигатель гермоклапана В1.1 Лист 16 Штепсельный разъем гермоклапана Лист 16
					2	7-Н3	АВВГ	4×2,5	3						
					2	7-К4	КВВГ	14×1	3						
ПН2-100 100/32 гр7			10Я Я5111-3174 УХЛ4 12,5А		1	10-Н1	АВВГ	4×2,5	18			10**	5,5	10,8 / 78,8	Насос АНС-60 Лист 18
					2	10-Н2	АПВ	4(1×2,5)	16	10-П2.25	2				
ПН2-100 100/32 гр.7			10КМ ПМЛ222002 14А 10Х А700		1	10-Н1	АВВГ	4×2,5	45			10*	5,5	10,8 / 78,8	Насос АНС-60
					2	10-Н2	АВВГ	4×2,5	5						
НПН2-63 63/16 гр 8						Н15	АВВГ	2×2,5	13						Коробка ЯК1

* Только для сухих грунтов
** Только для водонасыщенных грунтов
В скобках – для климатической зоны 4

Взам инв.№ | Подпись и дата | Инв.№ подл.

			А-IV-600-0480.90 ЭМ
Нач.отд	Конорев		
Гл.спец	Малинская		
Нач.гр	Сарычева		Сооружение встроенное в здание
Инж кат			Стадия: РП; Лист: 6; Листов:
Исполн	Сырова		Схема однолинейная принципиальная распределительных сетей 0,4 кВ (ШР) (климатические зоны 3,4)
Провер	Сарычева		ВПО Зарубежстрой ЗАРУБЕЖПРОЕКТ г.Волжский
Н.контр	Малинская		

Фрагмент 1 (климатические зоны 1,2)

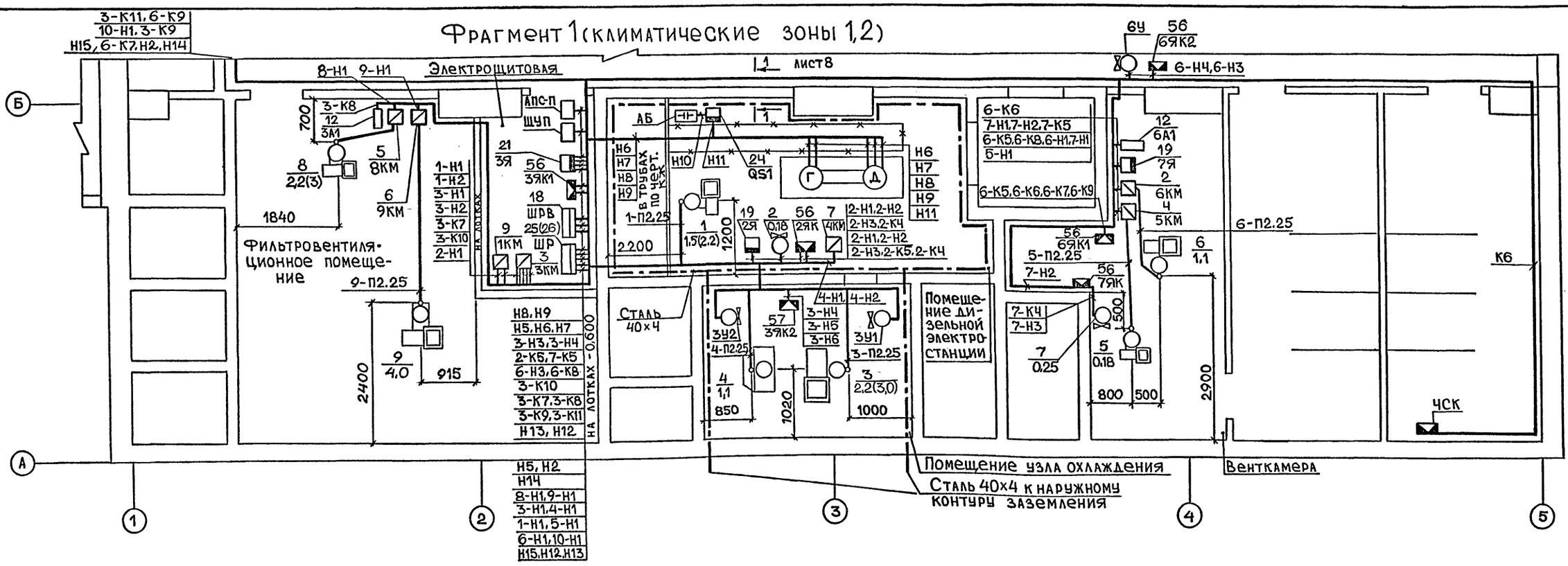

План на отм.-4,600

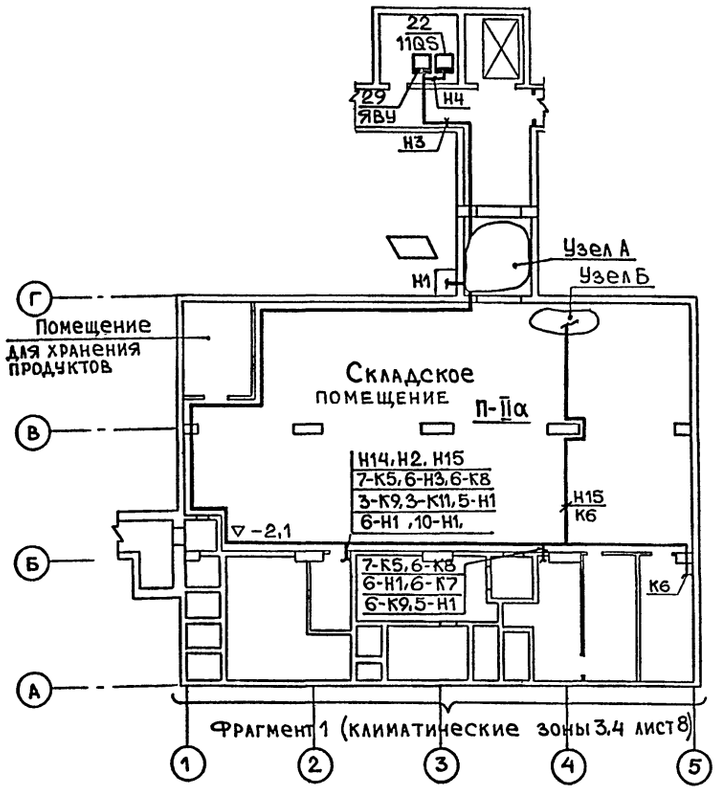

Узел А

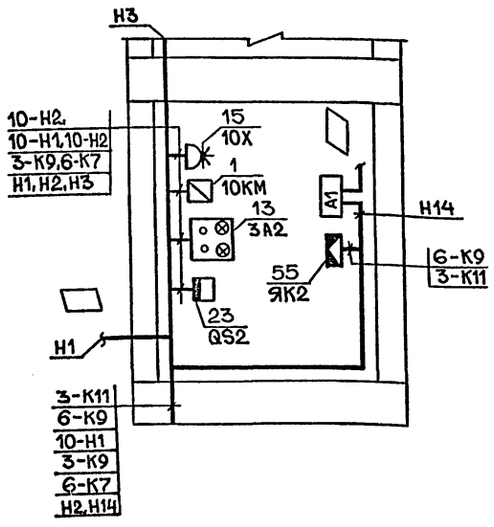

1. Заполняется при привязке проекта
2. В скобках данные для климатической зоны 2
3. Ящик А1 устанавливливается по чертежам ГПИ «Спецавтоматика».
4. Коробка 4СК устанавливается по чертежам марки АВК
5. Трубы электропроводки прокладываются в подготовке пола, концы труб вывести на высоту 150-200мм над уровнем чистого пола.

Альбом 7 часть 1

Согласовано: Гл.спец.ТО Петренко; Рук.гр.АСО Каньшева; Рук.гр.ОТВ Панченко; Рук.гр ВК Агарков

Инв.№ подл. | Подпись и дата | Взам.инв.№

Привязан

Инв.№

Нач.отд	Конорев		
Гл.спец	Малинская		
Нач.гр	Сарычева		
Инж кат			
Исполн	Сырова		
Провер	Сарычева		
Н.контр	Малинская		

A-IV-600-0480.90 ЭМ

Сооружение встроенное в здание

Стадия	Лист	Листов
РП	7	

План на отм.-4,600 Фрагмент 1 (климатические зоны 1,2) Узел А

ВПО ЗАРУБЕЖСТРОЙ ЗАРУБЕЖПРОЕКТ г.Волжский

СФ1009-07 10

Фрагмент 1 (климатические зоны 3,4)

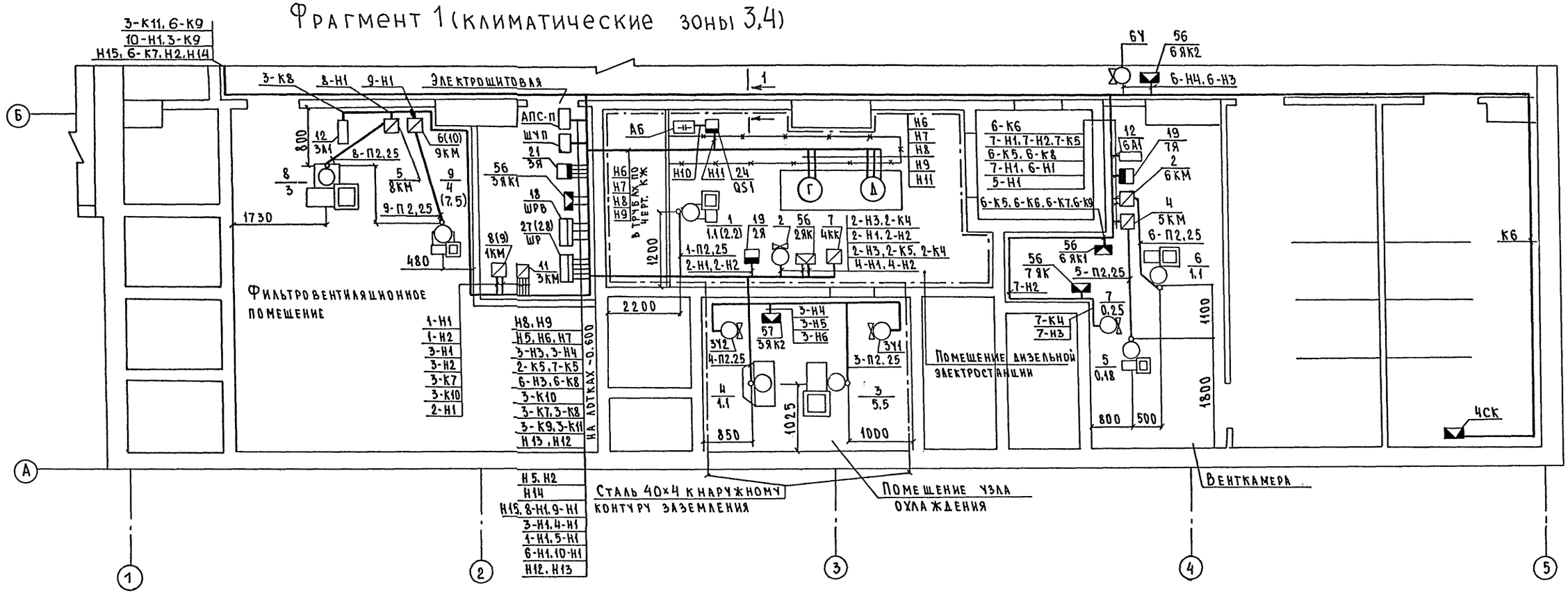

Узел „Б"

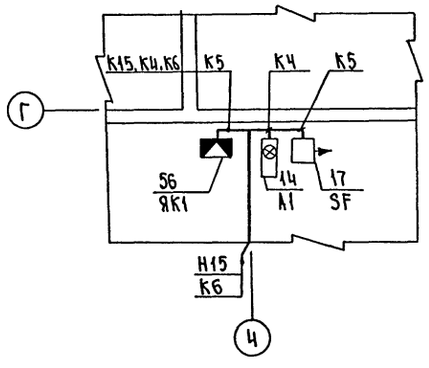

1 - 1

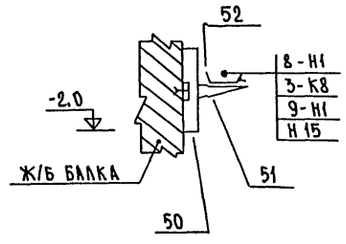

1. В скобках - данные для климатической зоны 4
2. Коробка ЧСК устанавливается по чертежам марки АВК

			A-IV-600-0480.90 ЭМ
Нач.отд	Конорев		
Гл.спец	Малинская		
Нач.гр	Сарычева	Сооружение встроенное в здание	Стадия: РП; Лист: 8; Листов:
Инж кат			
Испол	Сырова	Фрагмент 1 (климатические зоны 3,4). Узел Б. Разрез 1-1.	ВПО ЗАРУБЕЖСТРОЙ ЗАРУБЕЖПРОЕКТ г. Волжский
Провер	Сарычева		
Н.контр	Малинская		

Привязан

Инв. №

Согласовано: Гл. спец. ТО Петренко; Рук. гр. АСО Клёнышева; Рук. гр. ОТВ Панченко

Инв. № подл. | Подпись и дата | Взам. инв. № | Рук. гр. ВК Аткарова

Альбом 7 часть 1

СФ 1009-07 11

Альбом 7 часть 1

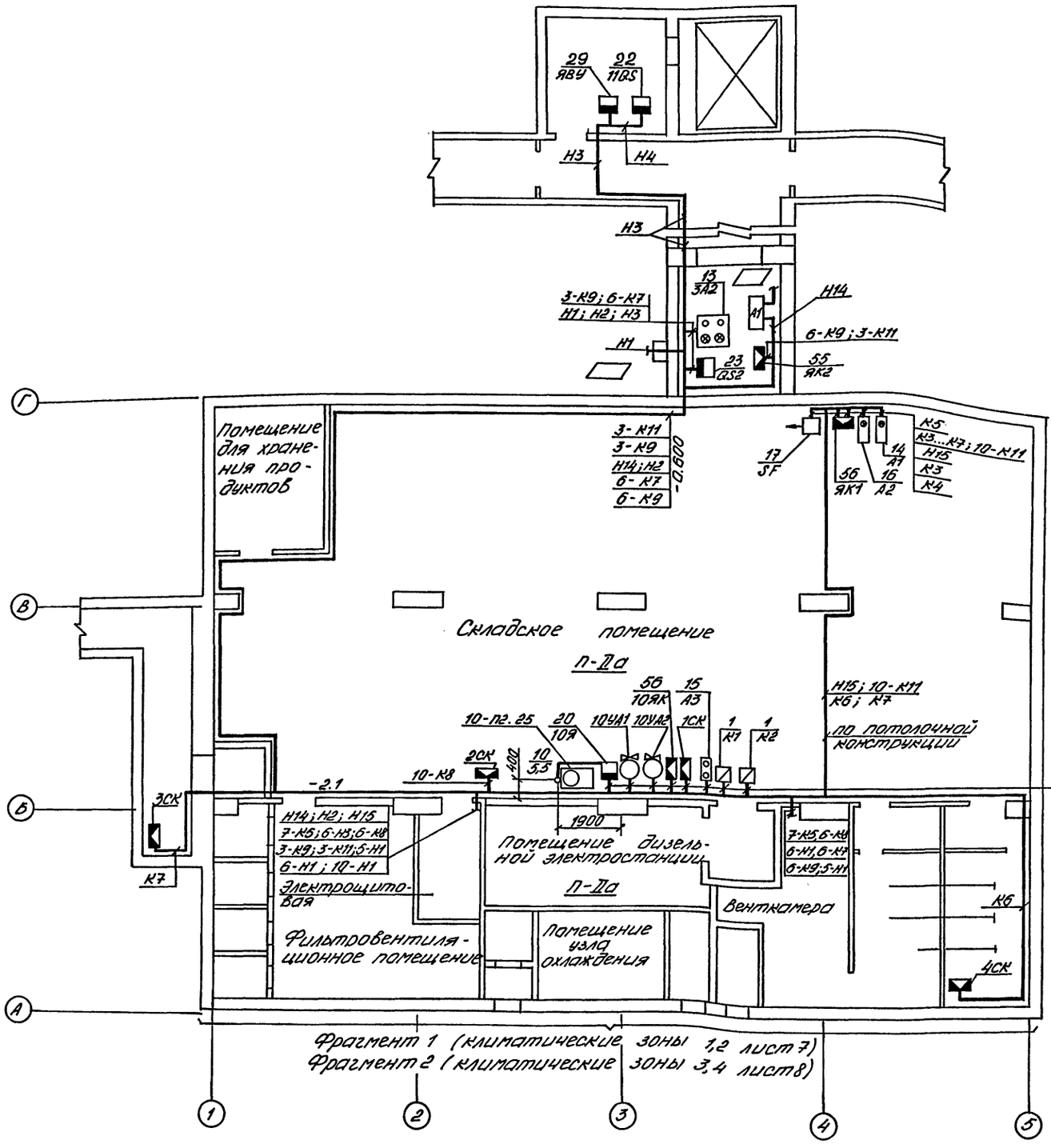

1. ▭ – Данные заполняются при привязке
2. Коробки 1СК ... 4СК устанавливаются по чертежам марки АВК.
3. Ящик А1 устанавливается по чертежам ГПИ „Спецавтоматика."

Согласовано:

Гл.спец ТО	Петренко	
Рук. гр. АСО	Каенышева	
Рук. гр. ОТВ	Панченко	

Рук.гр. ВК Агаркова

Инв.№ подл. | Подпись и дата | Взам.инв.№

Привязан

Инв.№

Нач.отд	Конорев	
Гл.спец	Малинская	
Нач.гр	Сарычева	
Инж кат		
Исполн	Сырова	
Провер	Сарычева	
Н.контр	Малинская	

А-IV-600-0480.90 ЭМ

Сооружение встроенное в здание

Стадия	Лист	Листов
РП	9	

План на отм. –4,600 (для водонасыщенных грунтов)

ВПО Зарубежстрой ЗАРУБЕЖПРОЕКТ г. Волжский

СФ 1009-07 12

Обозначение кабеля	Трасса: Начало	Трасса: Конец	Проход через: трубу: обозначение	трубу: диаметр по стандарту	трубу: длина, м	протяжной ящик, №	Кабель: по проекту: марка	по проекту: количество кабелей, число и сечение жил	по проекту: длина, м	проложено: марка	проложено: количество кабелей, число и сечение жил	проложено: длина м
2-К5	Ящик 2Я	Ящик 3Я					АКВВГ	4×2,5	3			
3-К7	Пускатель 3КМ	Коробка 3ЯК1					АКВВГ	4×2,5	3			
3-К8	3ЯК1	Пост 3А1					АКВВГ	4×2,5	12			
3-К9	3ЯК1	Пост 3А2					АКВВГ	4×2,5	45			
3-К10	Пускатель 3КМ	Ящик 3Я					АКВВГ	4×2,5	3			
3-К11	3ЯК1	Коробка ЯК2					АВВГ	2×2,5	50			
7-К5	Ящик 7Я	Ящик 3Я					АКВВГ	4×2,5	17			
6-К5	Пускатель 6КМ	Коробка 6ЯК1					АКВВГ	4×2,5	3			
6-К6	6ЯК1	Пост 6А1					АКВВГ	4×2,5	3			
6-К7	6ЯК1	Пост 3А2					АКВВГ	4×2,5	32			
6-К8	Пускатель 6КМ	Ящик 3Я					АКВВГ	4×2,5	15			
6-К9	6ЯК1	Коробка ЯК2					АВВГ	2×2,5	65			
К4	Коробка ЯК1	Пост А1					АВВГ	2×2,5	3			
К5	ЯК1	Автомат SF					АВВГ	2×2,5	3			
К6	ЯК1	Коробка 4СК					АКВВГ	4×2,5	30			
	Только	для водонасыщенных грунтов										
10-К3	Ящик 10Я	Коробка 10ЯК					АКВВГ	7×2,5	5			
10-К4	Коробка 10ЯК	Вентиль 10ЧА1					АВВГ	2×2,5	5			
10-К5	10ЯК	Вентиль 10ЧА2					АВВГ	2×2,5	5			
10-К6	10ЯК	Пост А3					АКВВГ	4×2,5	3			
10-К7	10ЯК	Коробка 1СК					АКВВГ	4×2,5	20			
10-К8	10ЯК	Коробка 2СК					АКВВГ	4×2,5	20			
10-К9	10ЯК	Реле К1					АКВВГ	7×2,5	5			
10-К10	10ЯК	Реле К2					АКВВГ	7×2,5	5			
К3	Коробка ЯК1	Пост А2					АКВВГ	4×2,5	3			
К7	ЯК1	Коробка 3СК					АКВВГ	4×2,5	25			
10-К11	Коробка10ЯК	Коробка ЯК1					АВВГ	2×2,5	25			

Альбом 7 часть 1

Сводка кабелей и проводов, длина в м

Число и сечение жил, напряжение	Марка: АВВГ	ПВ	АПВ	КВВГ	АКВВГ
2×2,5	145/180				
4×2,5	150/180				
1		30			
2,5			135/150		
10×1				20	
14×1				10	
4×2,5					170/245
10×2,5					20
14×2,5					30
7×2,5					–/15

В числителе - данные для сухих грунтов
В знаменателе - для водонасыщенных

Инв.№ подл. | Подпись и дата | Взам.инв.№

			A-IV-600-0480.90 ЭМ
Нач.отд	Конорев		
Гл.спец	Малинская		
Нач.гр	Сарычева		
Инж. кат			
Исполн	Сырова		
Провер	Сарычева		
Н.контр	Малинская		

Сооружение встроенное в здание	Стадия: РП	Лист: 10	Листов:
Кабельный журнал.	ВПО Зарубежстрой ЗАРУБЕЖПРОЕКТ г.Волжский		

Альбом 7 часть1

Дизель электрический агрегат ДГМА-25М2-3

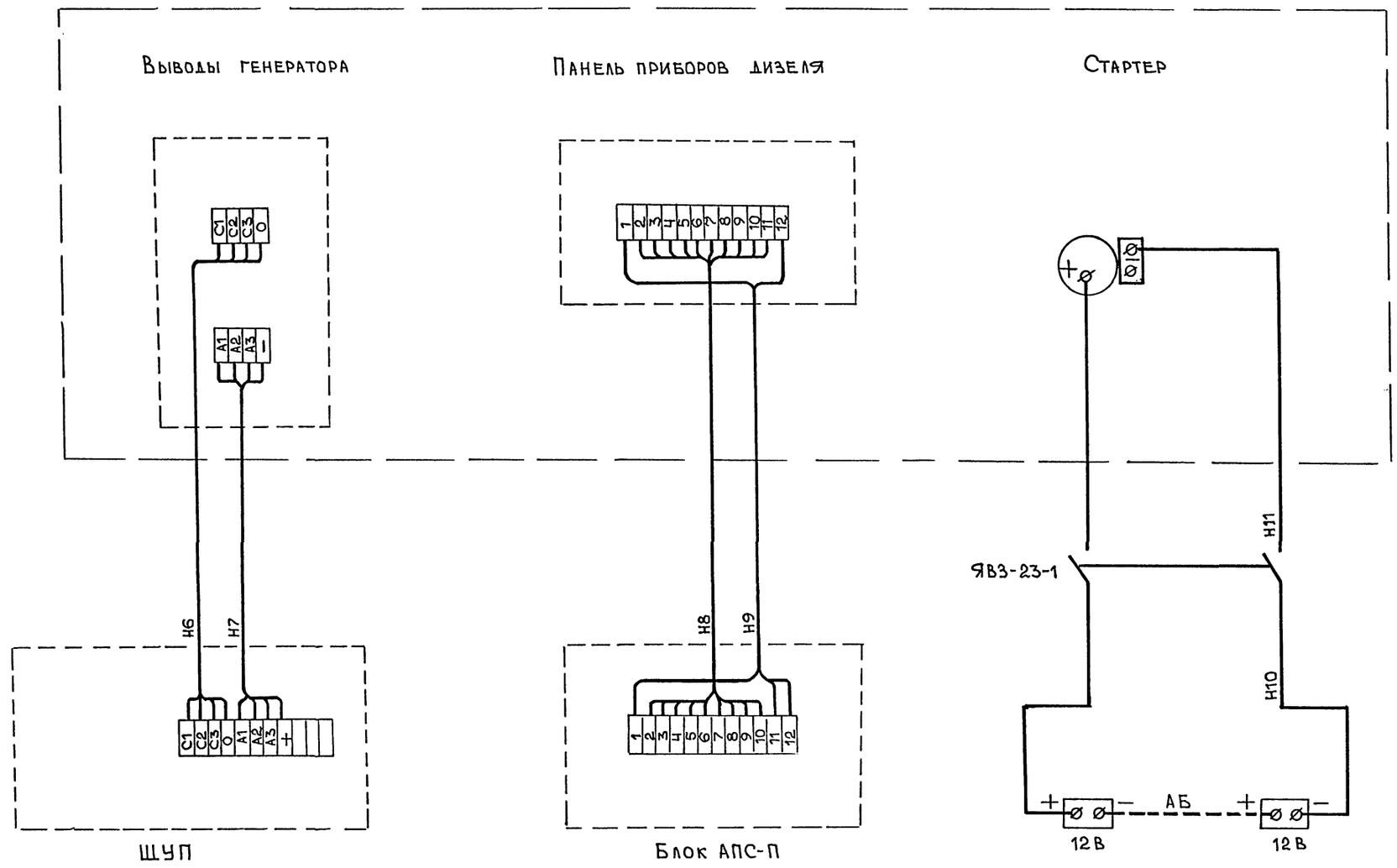

Марка и сечение кабеля принимается по листам 3,4.

				A-IV-600-0480.90		ЭМ
Нач.отд	Конорев					
Гл.спец	Малинская					
Нач.гр	Сарычева			Сооружение встроенное в здание	Стадия: РП; Лист: 11; Листов:	
Инж кат						
Исполн	Сырова			Схема подключения ДЭС	ВПО ЗАРУБЕЖСТРОЙ ЗАРУБЕЖПРОЕКТ г.Волжский	
Провер	Сарычева					
Н.контр	Малинская					

Инв N подл | Подпись и дата | Взам инв N

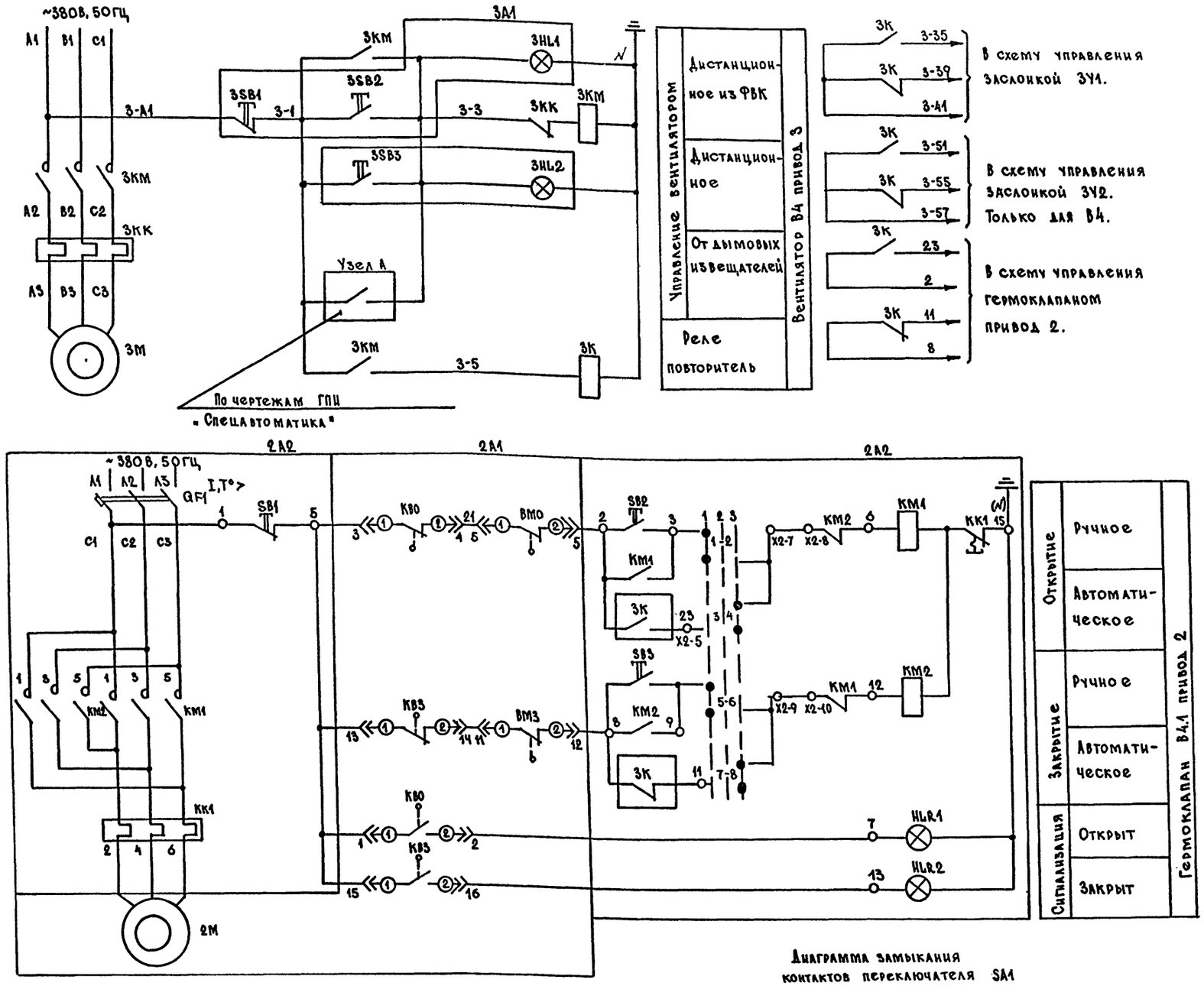

Таблица

Зона климатическая	№ привода	Электродвигатель: Тип	Электродвигатель: Мощность (кВт)	Тип пускового аппарата
1	6	АИР80А4	1,1	ПМЛ121002
	3	АИР100L6	2,2	ПМЛ121002
2	6	АИР80А4	1,1	ПМЛ121002
	3	АИР112М6	3,0	ПМЛ121002
3	6	АИР80А4	1,1	ПМЛ121002
	3	4А132S6	5,5	ПМЛ121002
4	6	АИР80А4	1,1	ПМЛ121002
	3	4А132S6	5,5	ПМЛ221002
1...4	2	4АА56В4	0,18	ТЭ099.058-18М
1...4	7	4АА63А4	0,25	ТЭ099.058-17М

Позиция обознач.	Наименование	Кол.	Примечание
	По месту		по таблице
3М	Электродвигатель		
2А1	Электропривод		
2М	Электродвигатель		
2А2	Ящик управления Я5411-2074УХЛ4		
3КМ	Пускатель ПМЛ ~220В, 50ГЦ		по таблице
	ТУ16-644.001-83 с приставкой		
	ПКЛ-1104 ТУ16-523.554-78	1	
3А2	Пост управления ПКУ15-21.141.54У2		
	ТУ16-526.333-83	1	
3А1	Пост управления ПКУ15-21.131.54У2		
	ТУ16-526.333-83	1	
3К	Реле промежуточное ПЭ37-44У3		
	~220В ТУ16-523.622-82	1	

Схема выполнена для вентилятора привод 3, гермоклапана привод 2. Для вентилятора привод 6, гермоклапана привод 7 схема аналогична с заменой обозначения аппаратов на соответствующие приводы.

Диаграмма замыкания контактов переключателя SA1

№ секции	№ контакта	-45° 1	0 2	+45° 3	
I	1-2	X			
II	3-4			X	
III	5-6	X			
IV	7-8			X	
V	9-10	X			*
VI	11-12			X	*
В4.1	Надпись на ключе	Ручн.	Откл.	Мирн. I,II реж.	
В1.1 кл.зоны 1.2		Ручн.	Откл.	Мирн.	
В1.1 кл.зоны 3.4		Ручн.	Откл.	Мирн. I реж.	

Диаграмма замыкания контактов выключателей

Обознач.	Контакт	Открыто	Промеж. полож.	Закрыто
КВ0	1-2		X	X
	3-4	X		
КВ3	1-2	X	X	
	3-4			X
ВМ0	1-2		X	X
	3-4	X		
ВМ3	1-2	X	X	
	3-4			X

№ системы	Узел А
В4	34 — KV2 — 20
В1	18 — KV1 — 19

Согласовано: Гл.спец.ТО Петренко

Взам. инв. №

Подпись и дата

Инв. № подл.

Привязан

инв.№

Нач.отд	Конорев		
Гл.спец	Малинская		
Нач.гр	Орешкина		
Инж II кат	Хильченко		
Исполн.	Хильченко		
Провер	Кострюкова		
Н.контр	Малинская		

А-IV-600-0480.90 ЭМ

Сооружение встроенное в здание

Стадия	Лист	Листов
РП	12	

Вентилятор В4(В1) привод 3 (6). Гермоклапан В4.1 (В1.1) привод 2(7). Схема электрическая принципиальная управления.

ВПО ЗАРУБЕЖСТРОЙ ЗАРУБЕЖПРОЕКТ г Волжский

Альбом 7 часть I

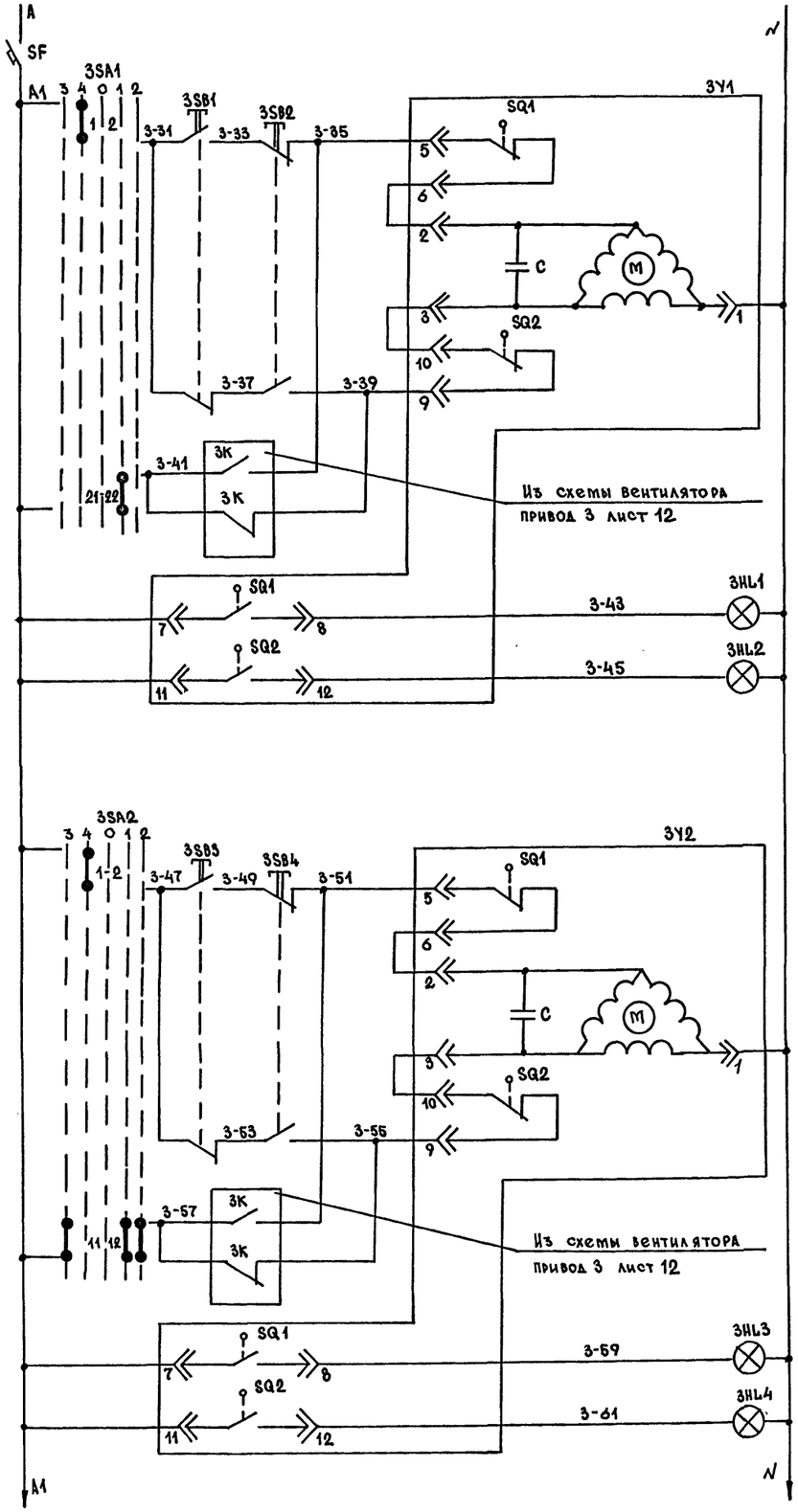

Управление утепленной заслонкой ПЕ1	Ручное	Открытие
		Закрытие
	Автомат.	Открытие
		Закрытие
	Сигнализация	Открыта
		Закрыта
Управление заслонкой В4.2	Ручное	Открытие
		Закрытие
	Автоматическое	Открытие
		Закрытие
	Сигнализация	Открыта
		Закрыта

Диаграмма замыкания контактов переключателей 3SA1, 3SA2

Соединение контактов	Способ фиксации А					
	Положение рукоятки					
	-90°	-45°	0	+45°	+90°	
1-2	—	X	—	—	—	
3-4	X	—	—	X	X	*
5-6	—	X	—	X	—	*
7-8	—	X	—	X	—	*
9-10	—	X	—	—	—	*
11-12	X	—	—	X	X	
13-14	X	X	—	X	—	*
15-16	—	X	—	X	—	*
17-18	X	—	—	—	X	*
19-20	X	—	—	—	X	*
21-22	—	—	—	X	—	
23-24	—	X	—	—	—	*
Маркировка	3	4	0	1	2	
Надпись на ключе	Прежим	Ручн.	Откл.	Мирн.	Прежим	

* не используется

Диаграмма замыкания контактов выключателей исполнительных м-ов 3У1, 3У2

Обозначение контактов конечных выключателей	Ход выходного вала		
	Открыто	→	Закрыто
	Инерц. ход	Рабоч. ход	Инерц. ход
	МЭО-16/25-0,63-88		
5-6			
7-8			
9-10			
11-12			

Позиция обознач.	Наименование	Кол.	Примечание
	По месту		
3У1	Исполнительный механизм		
	МЭО-40/63-0,63-82		
3У2	Исполнительный механизм		
	МЭО-16/25-0,63-88	1	
	Ящик управления 3Я		
3SA1	Переключатель ПКУ3-14Л6023	1	
3SA2	ТУ16-642.046-86	2	
3SB1... 3SB4	Кнопка управления КЕ011У3		
	исп. 2 толк.черн. ТУ16-642.015-84	4	
	Арматура светосигнальная АС12000		
3HL1, 3HL3.	АС12013У2 ~220В	2	
3HL2, 3HL4	АС12015У2 ~220В	2	
SF	Выключатель АК63-МУ3 ~500В 50Гц,		
	Iр 6,3А; отс. 3	1	

Согласовано:
Гл.спец. ТО Петренко

Взам. инв. №
Подпись и дата
Инв. № подл.

Привязан
инв.№

Нач.отд	Конорев		
Гл.спец	Малинская		
Нач.гр	Орешкина		
Инж.II кат	Хильченко		
Исполн.	Хильченко		
Провер.	Кострюкова		
Н.контр	Малинская		

A-IV-600-0480.90 ЭМ

Сооружение встроенное в здание

Стадия	Лист	Листов
РП	13	

Заслонки ПЕ1, В4.2. Схема электрическая принципиальная управления.

ВПО ЗАРУБЕЖСТРОЙ ЗАРУБЕЖПРОЕКТ г Волжский

СФ 1009-07 16

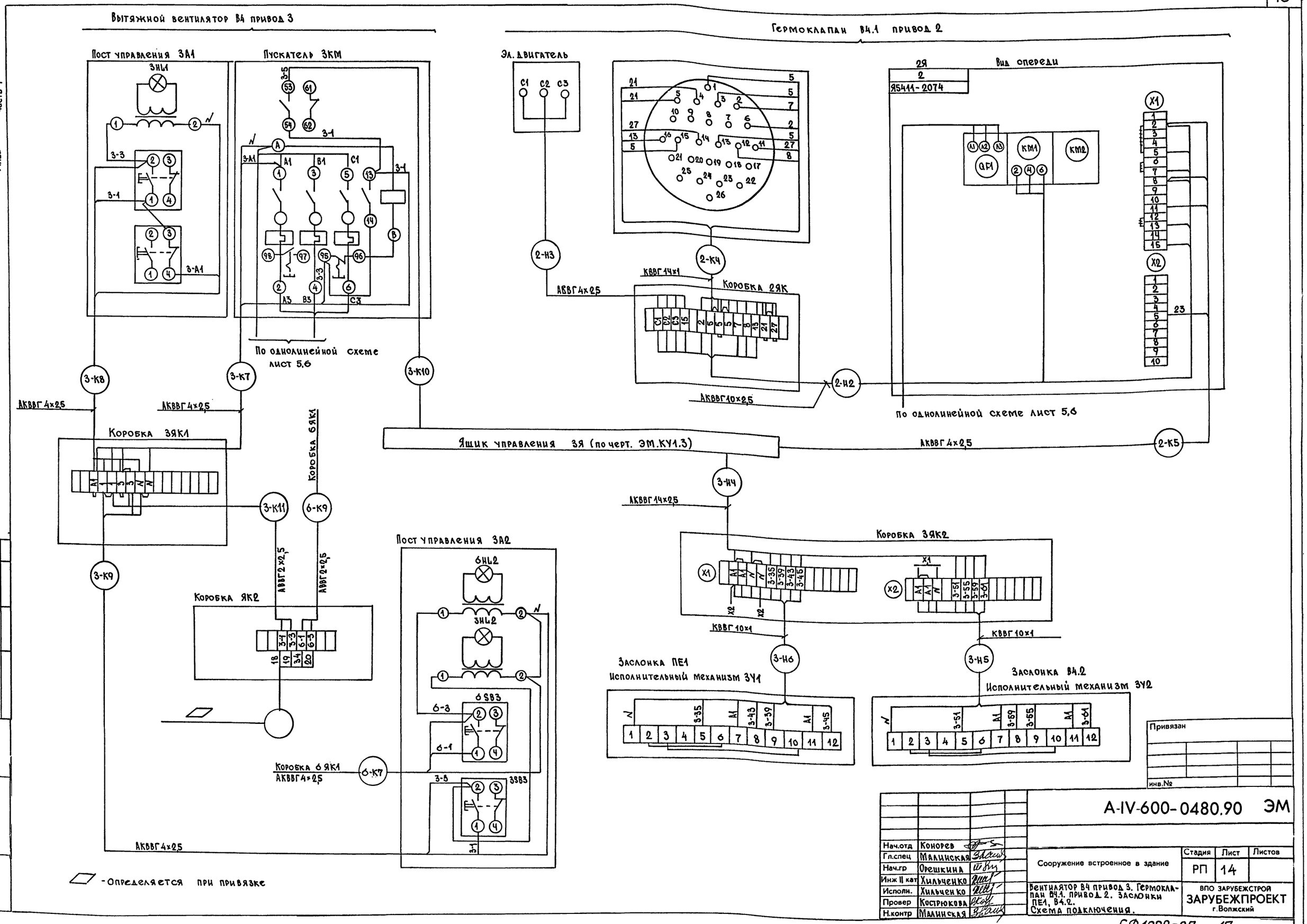

Альбом 7 часть 1

Согласовано: Гл.спец. ТО Петренко

Инв. № подл. | Подпись и дата | Взам. инв. №

Привязан

инв.№

Нач.отд	Конорев	
Гл.спец	Малинская	
Нач.гр	Орешкина	
Инж II кат	Хильченко	
Исполн.	Хильченко	
Провер	Кострюкова	
Н.контр	Малинская	

A-IV-600-0480.90 ЭМ

Сооружение встроенное в здание

Стадия	Лист	Листов
РП	14	

Вентилятор В4 привод 3. Гермоклапан В4.1. привод 2. Заслонки ПЕ1, В4.2. Схема подключения.

ВПО ЗАРУБЕЖСТРОЙ ЗАРУБЕЖПРОЕКТ г.Волжский

СФ1009-07 17

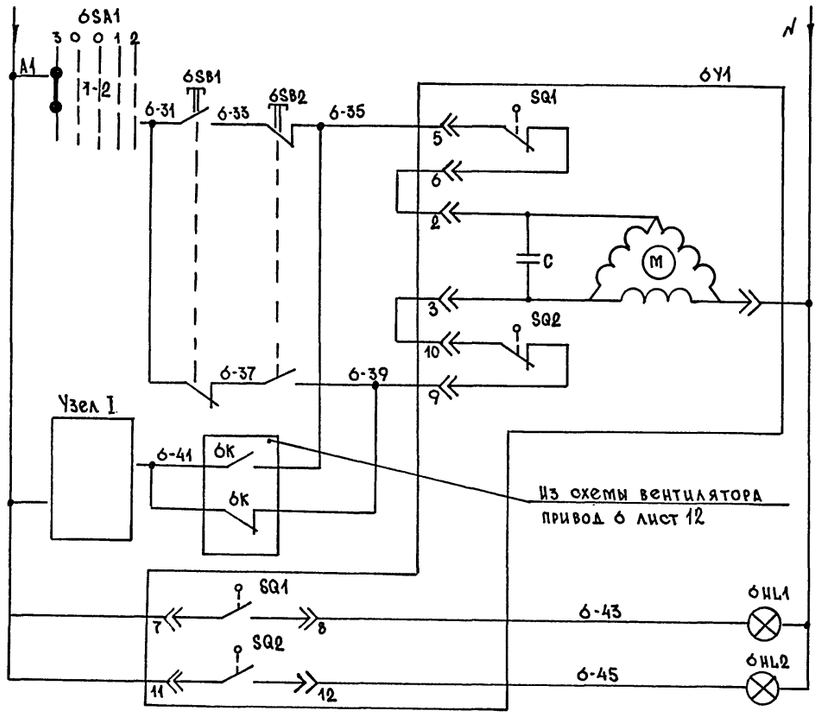

Управление заслонкой В1.2		
Ручное		Открытие
		Закрытие
Автоматическое		Открытие
		Закрытие
Сигнализация		Открыта
		Закрыта

Диаграмма замыкания контактов переключателя 6SA1

Соединение контактов	Способ фиксации Е				
	Положение контактов				
	-90°	-45°	0	+45°	+90°
1-2	X	—	—	—	—
3-4	—	—	—	—	X
5-6	—	—	—	X	— *
7-8	—	—	—	X	X
9-10	—	—	—	—	X **
11-12	X	—	—	—	— **
Маркировка	3	0	0	1	2
Надпись на ключе	Ручн.	II режим	Откл.	I режим	Мирн.

* не используется

Диаграмма замыкания контактов выключателей исполнительного мех-ма 6У1

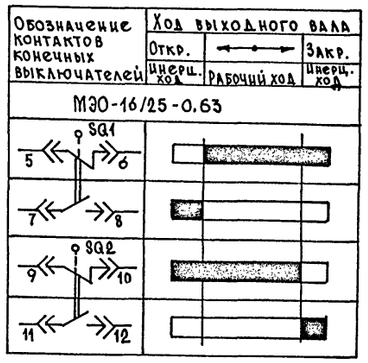

Позиция обознач.	Наименование	Кол.	Примечание
	По месту		
6У1	Исполнительный механизм		
	МЭО-16/25-0.63-88	1	
	Ящик ЗЯ		
6SA1	Переключатель ПКУ3-14Е3105	1	
	ТУ16-642.046-86		
6SB1,	Кнопка управления КЕ011У3		
6SB2	исп. 2 толк. черп. ТУ16-642.015-84	2	
	Арматура светосигнальная АС12000		
	ТУ16-535.930-76		
6HL1	АС12013У2 ~220В, 50Гц	1	
6HL2	АС12015У2 ~220В, 50Гц	1	

Узел I

Климатическая зона 1.2	Климатическая зона 3.4
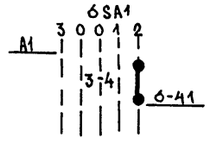	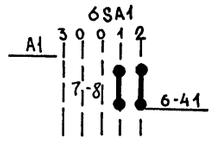

Согласовано: Гл.спец.ТО Петренко

Инв.№ подл. | Подпись и дата | Взам.инв.№

Привязан		
инв.№		

Нач.отд	Конорев	
Гл.спец	Малинская	
Нач.гр	Орешкина	
Инж II кат	Хильченко	
Исполн.	Хильченко	
Провер	Кострюкова	
Н.контр	Малинская	

A-IV-600-0480.90 ЭМ

Сооружение встроенное в здание

Стадия	Лист	Листов
РП	15	

Заслонка В1.2
Схема электрическая принципиальная управления.

ВПО ЗАРУБЕЖСТРОЙ
ЗАРУБЕЖПРОЕКТ
г.Волжский

Альбом 7 Часть 1

Вытяжной вентилятор В1 привод 6

Гермоклапан В1.1 привод 7

Пост управления 6А1

Пускатель 6КМ

Эл.двигатель

7Я

Вид спереди

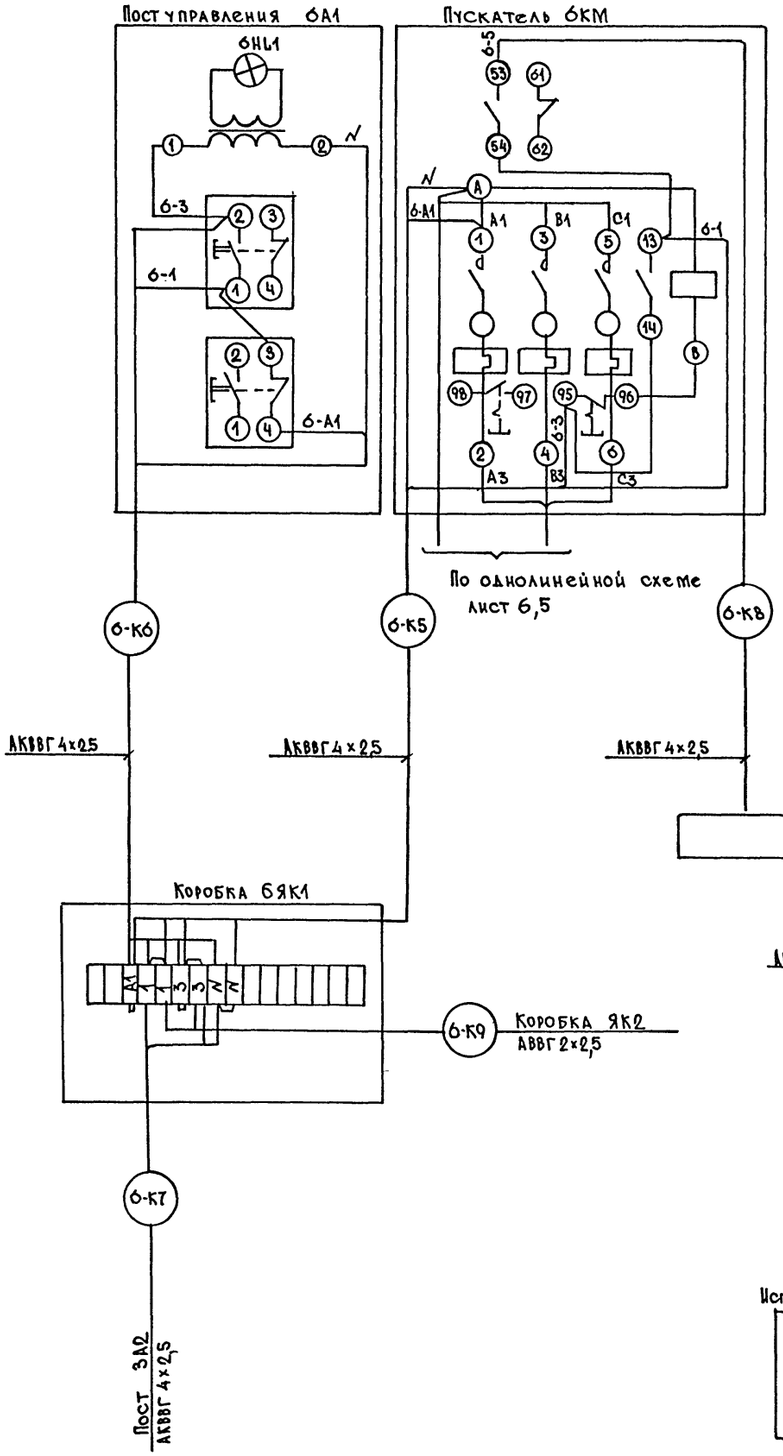

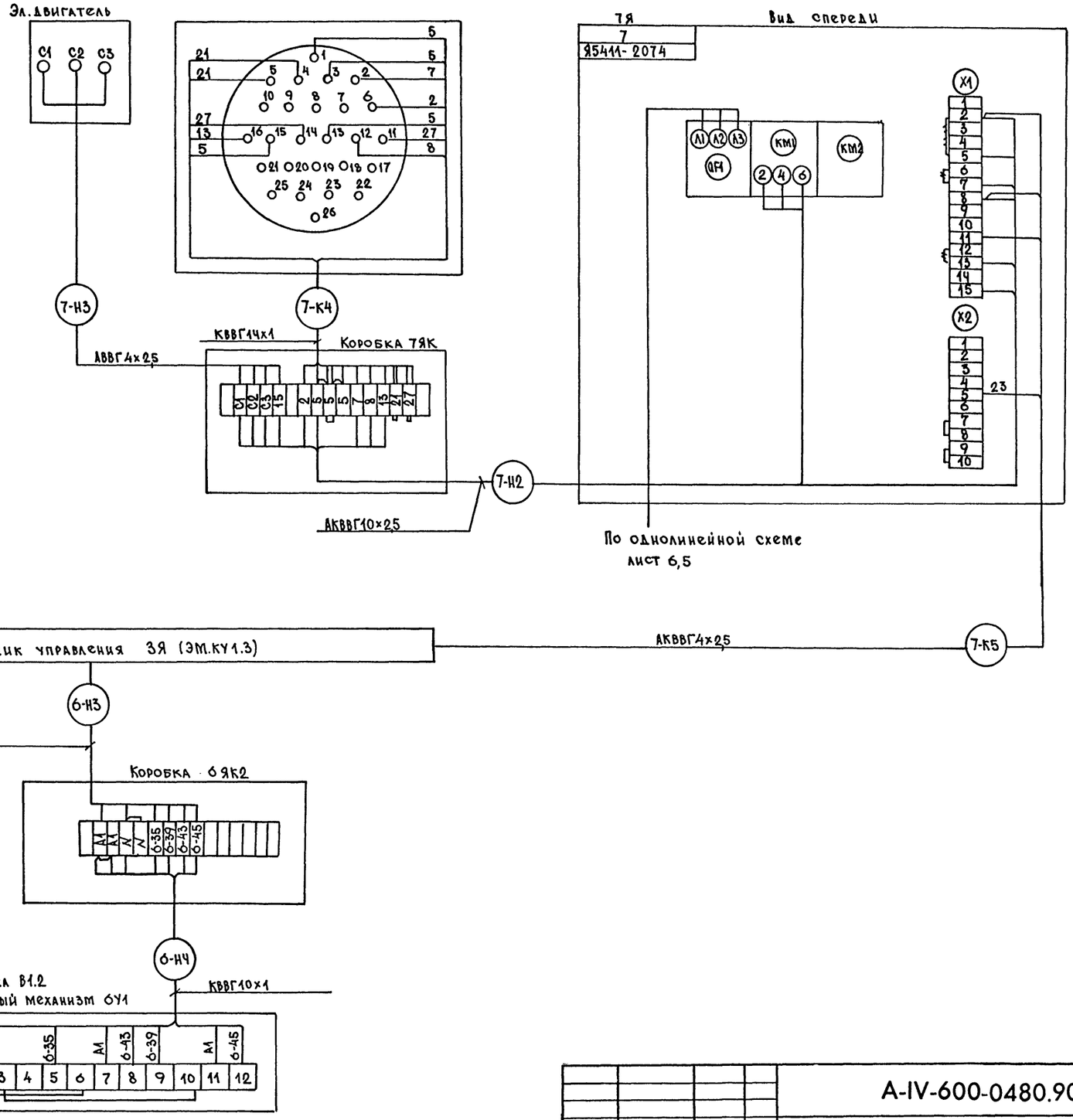

Согласовано:

Гл.спец ТО	Петренко	

Инв.№ подл. | Подпись и дата | Взам.инв.№

Привязан			
инв.№			

Нач.отд	Конорев	
Гл.спец	Малинская	
Нач.гр	Орешкина	
Инж II кат	Хильченко	
Исполн	Хильченко	
Провер.	Кострюкова	
Н.контр	Малинская	

A-IV-600-0480.90 ЭМ

Сооружение встроенное в здание

Стадия	Лист	Листов
РП	16	

Вентилятор В1 привод 6. Гермоклапан В1.1 привод 7. Заслонка В1.2. Схема подключения

ВПО ЗАРУБЕЖСТРОЙ ЗАРУБЕЖПРОЕКТ г.Волжский

Альбом 7 часть 1

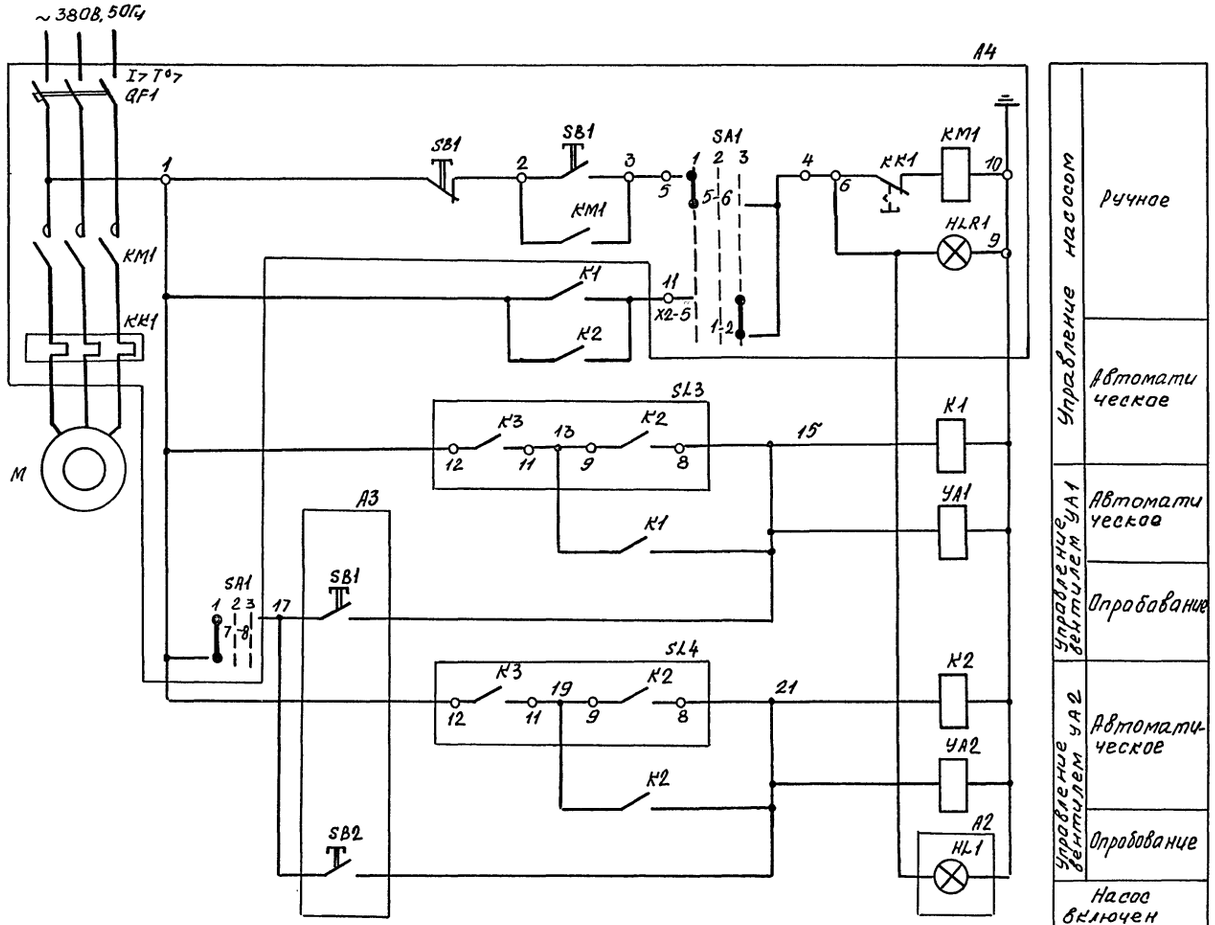

Диаграмма замыкания контактов переключателя SA1

ПКУ3-14С				
№ секции	№ контакта	45	0	45
		1	2	3
I	1-2			X
II	3-4			X *
III	5-6	X		
IV	7-8	X		
Надпись на ключе		Ручн.	Откл.	Автом.

*- не используется

Позиция обознач.	Наименование	Кол.	Примечание
	По месту		
M	Электродвигатель 4А100S2У3		Заказаны по марке „ВК"
	5,5 кВт	1	
YA1, YA2	Вентиль 15кч 888р СВМ ~ 220В	2	
SL3, SL4	Сигнализатор уровня		Заказан по марке „АВК"
	РОС 301 ~ 220В	2	
A4	Ящик управления Я5111-3174У Х Л4	1	
A3	Пост управления ПКУ15-21.121		
A2	ТУ16-526.333-83	2	
K1, K2	Пускатель ПМЛ111002 ~ 220В		
	ТУ16-844.001-83	2	

Согласовано:
Гл.спец ТО Петренко

Взам. инв. №
Подпись и дата
Инв. № подл.

Нач.отд	Коноров	
Гл.спец	Малинская	
Нач.гр	Орешкина	
Вед.инж	Кострюкова	
Исполн	Кострюкова	
Провер	Орешкина	
Н.контр	Малинская	

A-IV-600-0480.90 ЭМ

Сооружение встроенное в здание

Стадия	Лист	Листов
РП	17	

Насос привод 10. Схема электрическая принципиальная управления.

ВПО ЗАРУБЕЖСТРОЙ
ЗАРУБЕЖПРОЕКТ
г. Волжский

СФ 1009-07 20

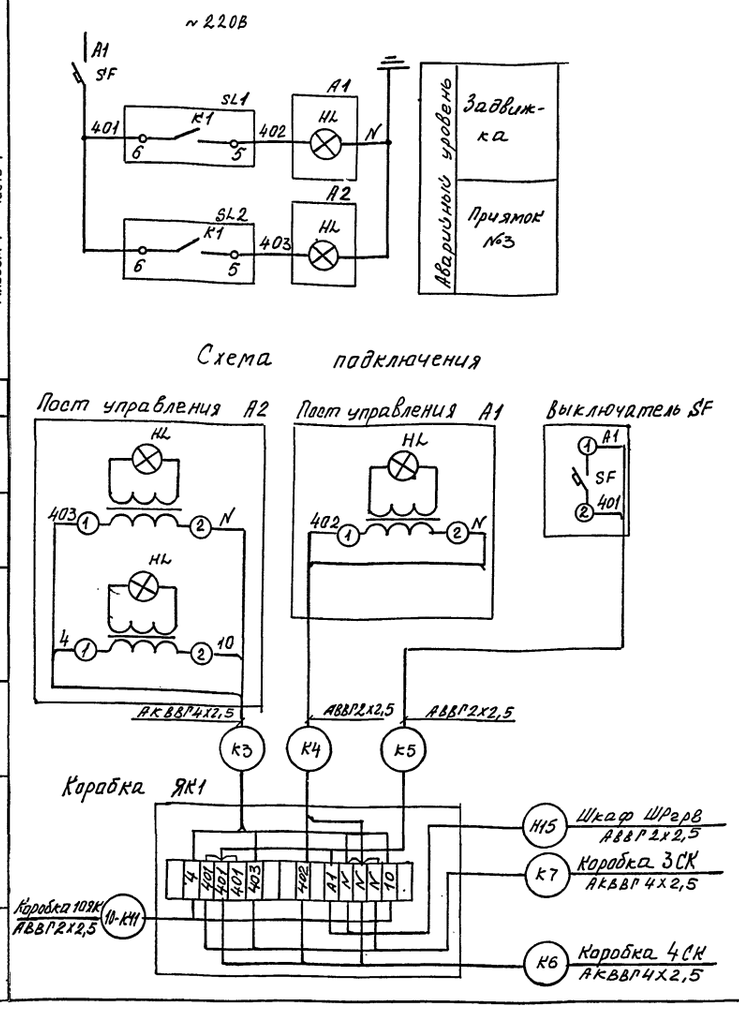

Позиция обозн.	Наименование	Кол.	Примечание
SF	Выключатель АК63-2МГУ3 ~550В		
	Ур 1А отс 12 ТУ16-522-140-78	1	
A2	Пост управления ПКУ15-21.121-		
	ТУ16-526.333-83	1	
A1	Пост управления ПКУ15-21.111-		
	ТУ16-526.333-83	1	
SL1,	Сигнализатор датчик-реле		
SL2	уровня РОС-301 ~220В	2	

Привязан

Инв. №

Нач.отд	Конорев		
Гл.спец	Малинская		
Нач.гр	Орешкина		
Вед.инж.	Кострюкова		
Исполн	Кострюкова		
Провер	Орешкина		
Н.контр	Малинская		

A-IV-600-0480.90 ЭМ

Сооружение встроенное в здание

Стадия	Лист	Листов
РП	18	

Сигнализация. Схема электрическая принципиальная. (Вариант для водонасыщенных грунтов).

ВПО ЗАРУБЕЖСТРОЙ
ЗАРУБЕЖПРОЕКТ
г.Волжский

Альбом 7 часть I

Согласовано: Гл.спец ТО Петренко

Инв. № подл. | Подпись и дата | Взам. инв. №

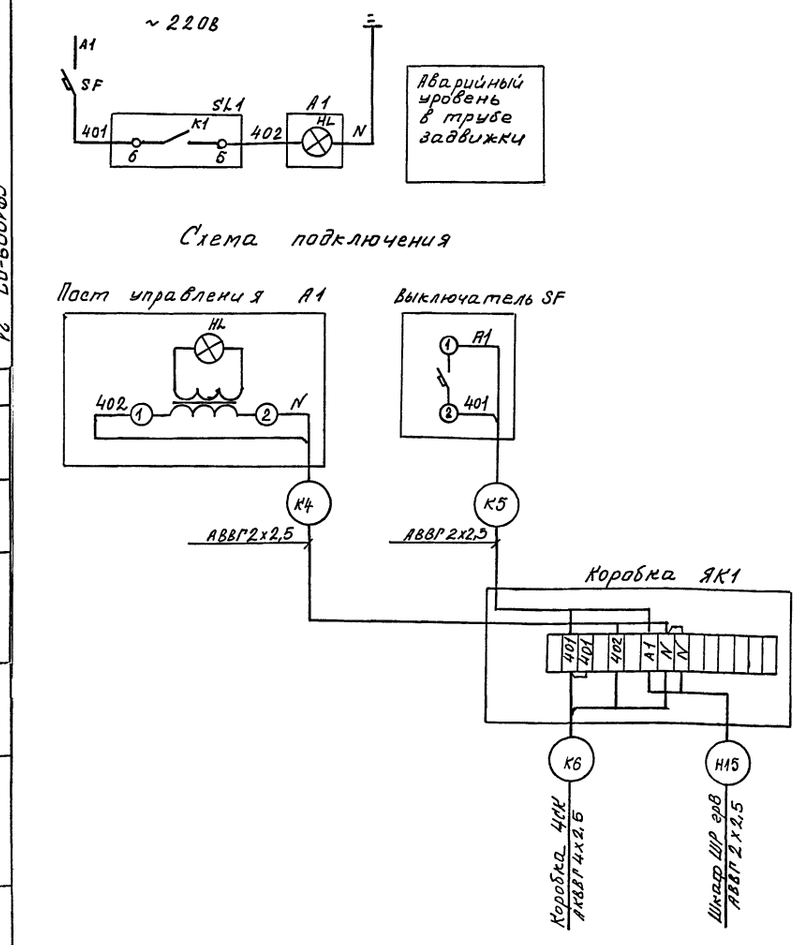

Позиция обознач.	Наименование	Кол.	Примечание
SF	Выключатель АК63-2МГУ3 ~ 550В		
	Ур 1А отс 12 ТУ16-522-140-78	1	
A1	Пост управления ПКУ15-21.111-		
	ТУ16-526.333-83	1	
SL1	Датчик реле уровня		
	РОС-301 ~ 220В	1	

Привязан

Инв. №

Нач.отд	Конорев		
Гл.спец	Малинская		
Нач.гр	Орешкина		
Вед.инж.	Кострюкова		
Исполн	Кострюкова		
Провер	Орешкина		
Н.контр	Малинская		

A-IV-600-0480.90 ЭМ

Сооружение встроенное в здание

Стадия	Лист	Листов
РП	19	

Сигнализация. Схема электрическая принципиальная.

ВПО ЗАРУБЕЖСТРОЙ
ЗАРУБЕЖПРОЕКТ
г.Волжский

СФ1009-07 21

Согласовано: Гл.спец. ТО Петренко

Инв. № подл. | Подпись и дата | Взам. инв. №

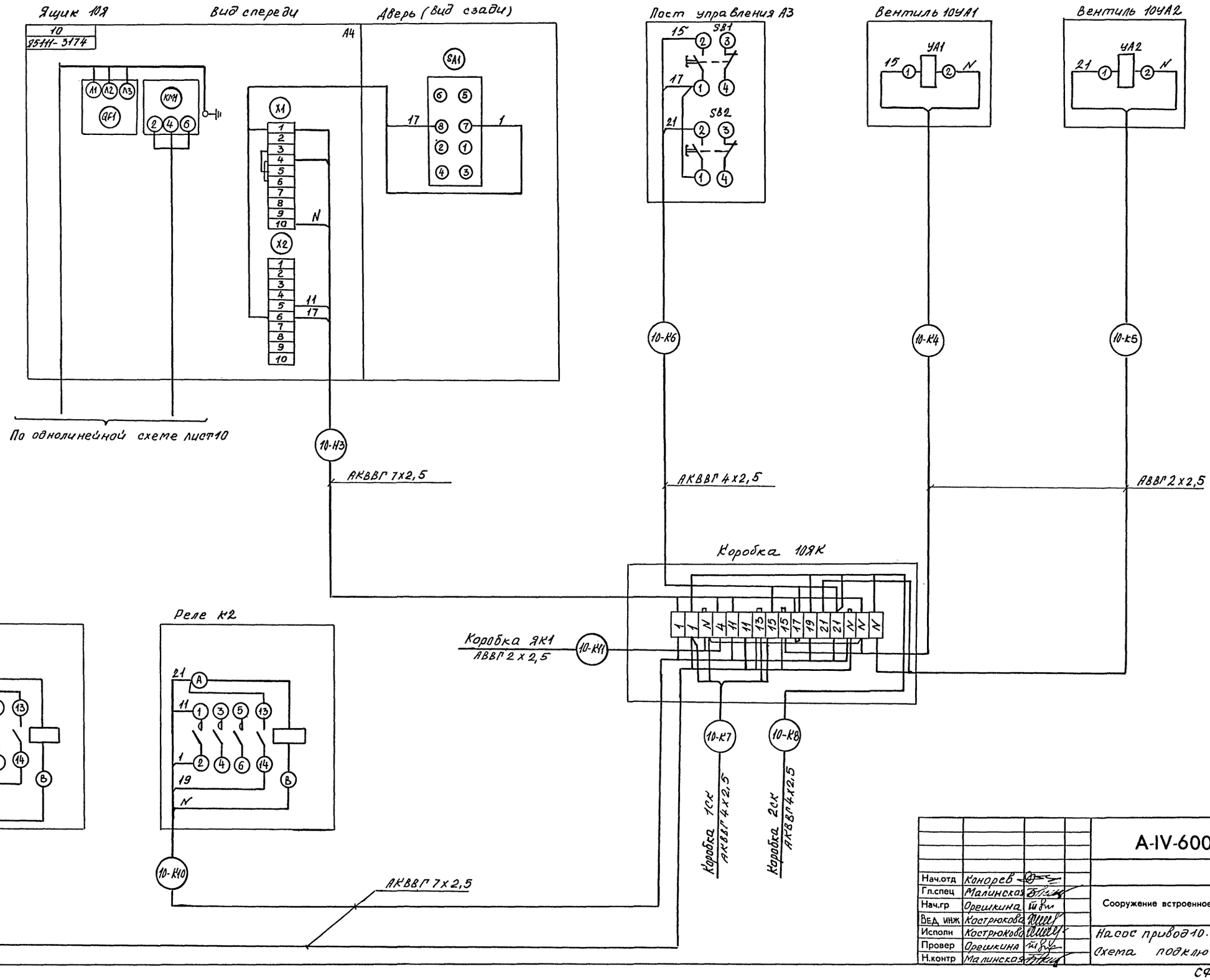

Нач.отд	Конорев		
Гл.спец	Малинская		
Нач.гр	Орешкина		
Вед. инж	Кострюкова		
Исполн	Кострюкова		
Провер	Орешкина		
Н.контр	Малинская		

A-IV-600-0480.90 ЭМ

Сооружение встроенное в здание

Стадия	Лист	Листов
РП	20	

Насос привод 10.
Схема подключения.

ВПО ЗАРУБЕЖСТРОЙ
ЗАРУБЕЖПРОЕКТ
г.Волжский

Взам. инв. № | Подпись и дата | Инв. № подл.

Альбом 7 часть 1

Ведомость рабочих чертежей основного комплекта АВК

Лист	Наименование	Примеч.
1	Общие данные по рабочим чертежам	
2	Схема автоматизации	
3	Схема подключений	
4	Схема соединений и подключения внешних проводок	
5	План расположения оборудования и проводок	
6	Схема автоматизации (вариант для водонасыщенных грунтов)	
7	Схема соединений и подключения внешних проводок (вариант для водонасыщенных грунтов)	
8	План расположения оборудования и проводок (вариант для водонасыщенных грунтов)	

Ведомость ссылочных и прилагаемых документов

Обозначение	Наименование	Примеч.
	Ссылочные документы	
Сборник 49 ГМЯ	Типовые конструкции. Конструкции для установки приборов на стене и полу.	
Сборник 73 ГМЯ	Монтажные чертежи. Приборы для измерения и регулирования уровня. Установка на резервуарах.	
	Прилагаемые документы	
A-IV-600-0480.90 – ABK.CO1	Спецификация оборудования	Альбом 8 часть 2
A-IV-600-0480.90 – ABK.BM	Ведомость материалов по рабочим чертежам основного комплекта марки АВК	Альбом 9

Общие указания

В рабочих чертежах разработана техническая документация необходимая для:

- заказа оборудования, монтажных материалов и изделий;
- монтажа установок автоматизации.

Рабочими чертежами предусматривается:

- контроль уровней стоков в дренаженых приямках №1, №2, №3 и трубе бытовой канализации.

В зависимости от уровней стоков осуществляется управление работой дренажного насоса (привод 10) и аварийная сигнализация (Схемы управления насосом и аварийная сигнализация разработаны по чертежам марки „ЭМ"). Уровни фиксируются датчиками-реле уровня типа РОС-301).

Дренажные приямки №1, №2, №3 - только для водонасыщенных грунтов.

Электрические проводки выполнены проводом ПВ3 в металорукаве и кабелем КВВГ в защитной трубе.

Для защиты персонала от поражения электрическим током выполнить защитное заземление корпусов средств автоматизации, используя резервные провода и резервные жилы кабеля.

Согласовано
Гл. спец. ТО Петренко

Взам. инв. №

Подпись и дата

Инв. № подл.

Проект разработан в соответствии с действующими нормами и правилами и предусматривает мероприятия, обеспечивающие взрывную, взрывопожарную и пожарную безопасность при эксплуатации здания
Главный инженер проекта Ю. Шелудько

Привязан		
Инв.№		
A-IV-600-0480.90		АВК
ГИП	Шелудько	
Нач.отд	Канорев	
Гл.спец	Малинская	
Нач.гр	Орешкина	
Вед.инж	Богданова	
Исполн	Богданова	
Провер	Орешкина	
Н.контр	Малинская	
Сооружение встроенное в здание	Стадия: РП; Лист: 1; Листов: 8	
Общие данные по рабочим чертежам	ВПО ЗАРУБЕЖСТРОЙ ЗАРУБЕЖПРОЕКТ г.Волжский	

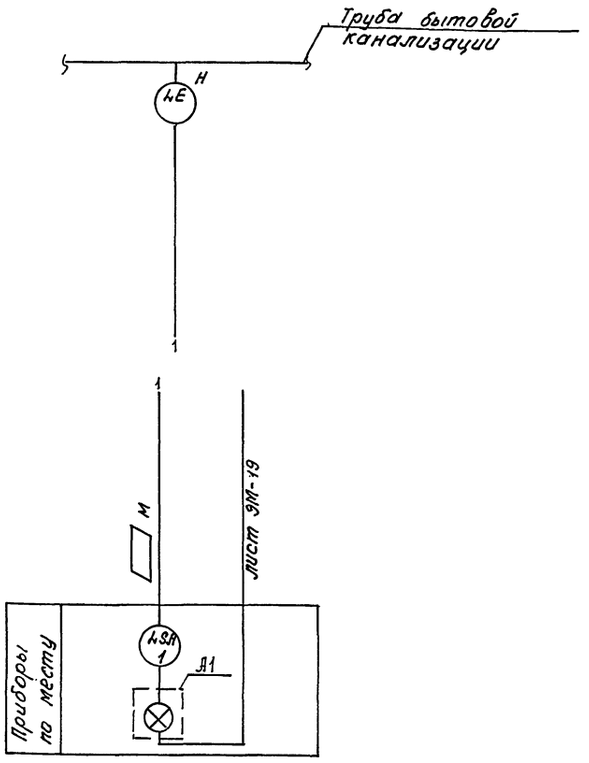

1. Условные обозначения приборов и средств автоматизации даны по ГОСТ 21.404-85
2. Электроаппаратура, не имеющая позиционного обозначения предусмотрена в проекте силового электрооборудования (марка „ЭМ")
2. Позиция прибора дана по спецификации

▭ - заполняется при привязке проекта

				A-IV-600-0480.90		АВК	
Нач.отд	Коноров						
Гл.спец	Малинская						
Нач.гр	Орешкина			Сооружение встроенное в здание	Стадия	Лист	Листов
Вед.инж.	Богданова				РП	2	
Исполн	Богданова			Схема автоматизации	ВПО ЗАРУБЕЖСТРОЙ ЗАРУБЕЖПРОЕКТ г.Волжский		
Провер	Орешкина						
Н.контр	Малинская						

Привязан

Инв. №

Инв. № подл. | Подпись и дата | Взам. инв. №

Наименование параметра и место отбора импульса	Уровень
	Труба бытовой канализации
Обозначение черт. устан.	ТМ4-122-74
Позиция	1

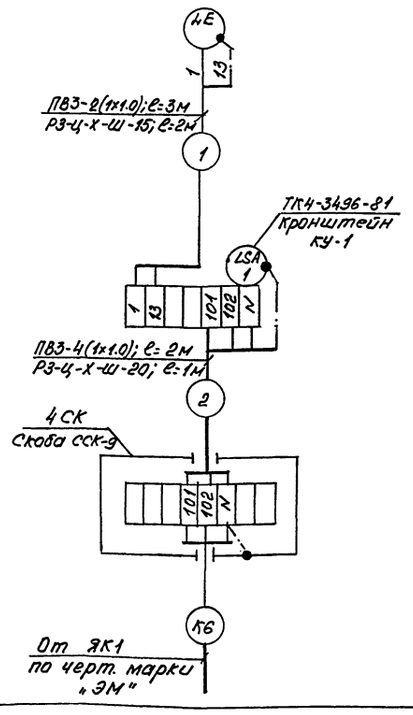

Поз. обознач	Наименование	Кол.	Примечание
	Коробка соединительная КСК-8	1	
	ТУ36. 1753-75		
	Кронштейн КУ-1 ТУ36. 1258-85	1	
	Металлорукав ТУ22-5570-83		
	Р3-Ц-Х-Ш-15	2	м
	Р3-Ц-Х-Ш-20	1	м
	Провод ПВ3-1х1.0 ГОСТ 6323-79	14	м
	Скоба ССК-9 ТК4-3442-82	1	

1. Защитное заземление систем автоматизации выполнить в соответствии с ВСН 205-84 ММ СС СССР „Инструкция по проектированию электроустановок систем автоматизации технологических процессов" раздел 6. Для заземления использовать резервные жилы кабелей
2. Позиция прибора дана по спецификации

				A-IV-600-0480.90		АВК	
Нач.отд	Коноров						
Гл.спец	Малинская						
Нач.гр	Орешкина			Сооружение встроенное в здание	Стадия	Лист	Листов
Вед.инж.	Богданова				РП	4	
Исполн	Богданова			Схема соединений и подключения внешних проводок	ВПО ЗАРУБЕЖСТРОЙ ЗАРУБЕЖПРОЕКТ г.Волжский		
Провер	Орешкина						
Н.контр	Малинская						

Привязан

Инв. №

Инв. № подл. | Подпись и дата | Взам. инв. №

Альбом 7 часть 1

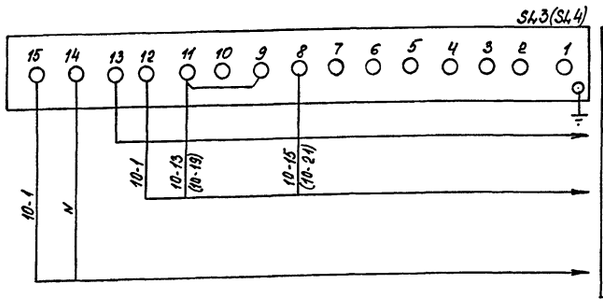

Водонасыщенные грунты	
	Датчик-реле уровня РОС-301 поз. 2(4)
	К датчикам
	В схему управления насосом привод 10 лист ЭМ-17
	Питание ~220В; 50Гц

Поз. обознач.	Наименование	Кол.	Примечание
SL1...	Датчик-реле уровня РОС-301	4	
SL4	ТУ25.2408.0009-88		Поз 1... 4

1. Схема подключения выполнена для SL1, SL3 и применима для SL2, SL4. Изменения в маркировке даны в скобках.
2. Позиции приборов даны по спецификации

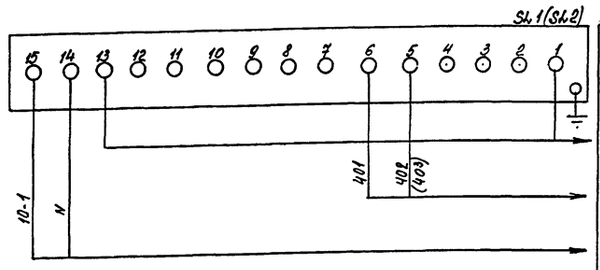

Водонасыщенные грунты	
	Датчик-реле уровня РОС-301 поз. 1(3)
	К датчикам
	В схему сигнализации лист ЭМ-18
	Питание ~220В; 50Гц

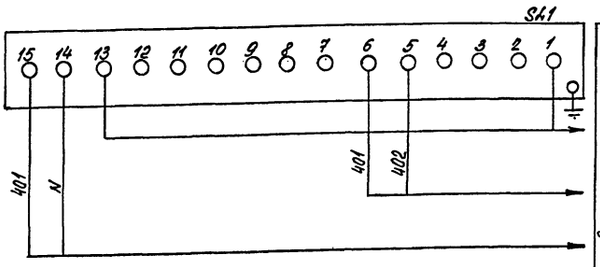

Сухие грунты	
	Датчик-реле уровня РОС-301 поз. 1
	К датчикам.
	В схему сигнализации лист ЭМ-19
	Питание ~220В; 50Гц

Нач.отд	Конорев		
Гл.спец	Малинская		
Нач.гр	Орешкина		
Вед.инж	Богданова		
Исполн	Богданова		
Провер	Орешкина		
Н.контр	Малинская		

А-IV-600-0480.90 **АВК**

Сооружение встроенное в здание

Стадия	Лист	Листов
РП	3	

Схемы подключения

ВПО ЗАРУБЕЖСТРОЙ ЗАРУБЕЖПРОЕКТ г.Волжский

Инв. № подл. | Подпись и дата | Взам. инв. №

Альбом 7 часть 1

СФ1009-07

25

План на отм. -4.600
М 1:100

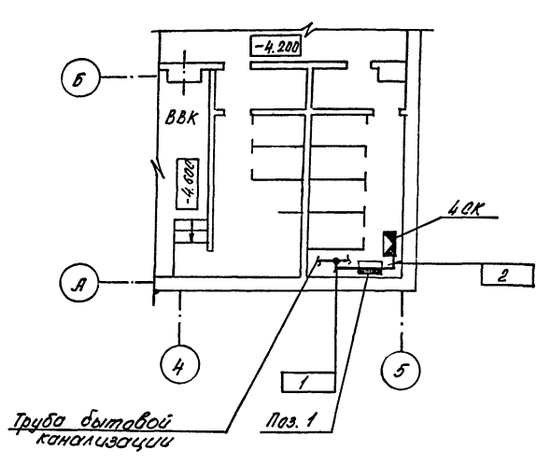

Обозначение	Наименование
●	Приемное, отборное устройство
▬	Прибор, устанавливаемый вне щита
◪	Соединительная коробка

1. Размещение проводок уточнить при монтаже
2. Монтаж приборов и средств автоматизации выполнить согласно СНиП 3.05.07-85 Госстроя СССР
3. Позиция прибора дана по спецификации

Согласовано:
Гл. спец. ТО Петренко
Гл. спец. ОВК Хромушина

Инв. № подл. | Подпись и дата | Взам. инв. №

Нач.отд	Конорев		
Гл.спец	Малинская		
Нач.гр	Орешкина		
Вед.инж	Богданова		
Исполн	Богданова		
Провер	Орешкина		
Н.контр	Малинская		

А-IV-600-0480.90 **АВК**

Сооружение встроенное в здание

Стадия	Лист	Листов
РП	5	

План расположения оборудования и проводок

ВПО ЗАРУБЕЖСТРОЙ ЗАРУБЕЖПРОЕКТ г.Волжский

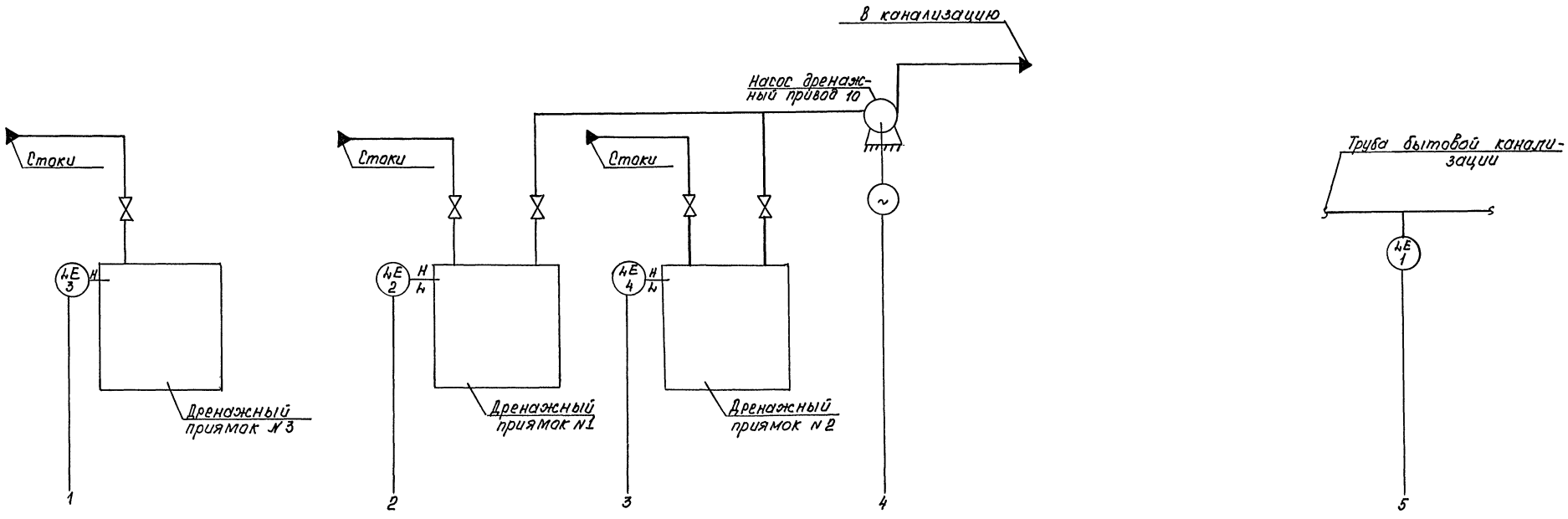

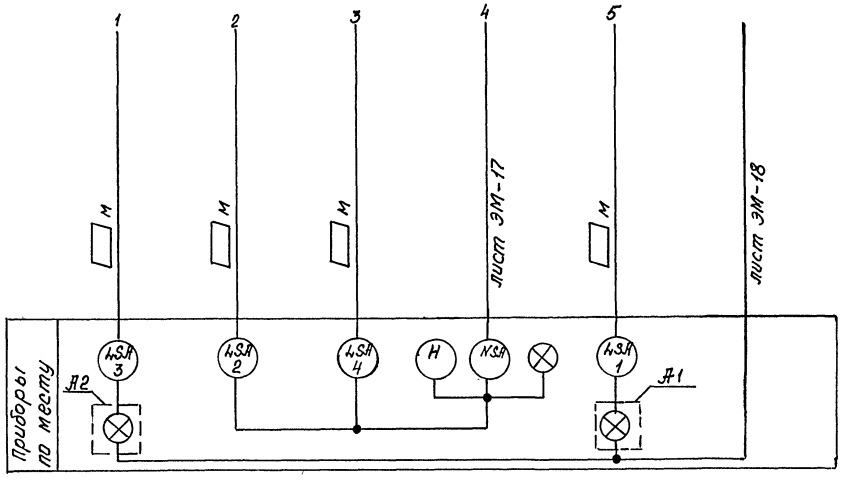

1. Условные обозначения приборов и средств автоматизации даны по ГОСТ 21.404-85
2. Электроаппаратура, не имеющая позиционного обозначения, предусмотрена в проекте силового электрооборудования (марка „ЭМ")
3. Позиции приборов даны по спецификации

▭ – заполняется при привязке проекта

Привязан

Инв. №

Нач.отд	Конорев		
Гл.спец	Малинская		
Нач.гр	Орешкина		
Вед.инж	Богданова		
Исполн	Богданова		
Провер	Орешкина		
Н.контр	Малинская		

A-IV-600-0480.90 АВК

Сооружение встроенное в здание

Стадия	Лист	Листов
РП	6	

Схема автоматизации (Вариант для водонасыщенных грунтов)

ВПО ЗАРУБЕЖСТРОЙ ЗАРУБЕЖПРОЕКТ г.Волжский

Взам. инв. № | Подпись и дата | Инв. № подл.

Наименование параметра и место отбора импульса	Уровень			
	Труба бытовой канализации	Приямок дренажный №1	Приямок дренажный №3	Приямок дренажный №2
Обозначение черт. установки	ТМ4-122-74	ТМ4-125-74		
Позиция	1	2	4	3

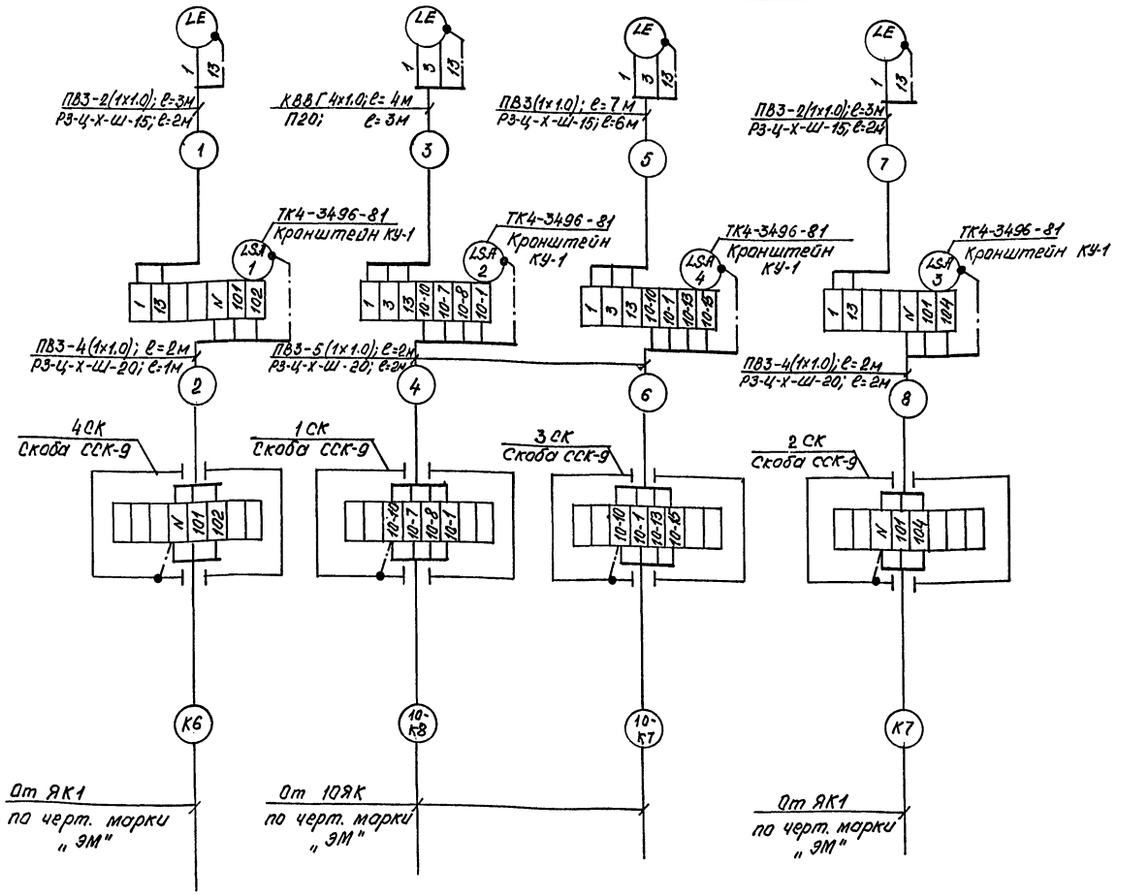

Поз. обознач.	Наименование	Кол.	Примечание
	Коробка соединительная ТУ36.1753-75		
	КСК-8	4	
	Кронштейн КУ-1 ТУ36.1258-85	4	
	Металлорукав ТУ22-5570-83		
	Р3-Ц-Х-Ш-15	10	
	Р3-Ц-Х-Ш-20	5	
	Провод ПВ3-1х1.0 ГОСТ 6323-79	69	м
	Кабель КВВГ 4х1.0 ГОСТ 1508-78Е	4	м
	Скоба ССК-9 ТК4-3442-82	4	
	Труба П20 ТУ6-19-215-83	3	м

1. Защитное заземление систем автоматизации выполнить в соответствии с ВСН 205-84 ММ СС СССР „Инструкция по проектированию электроустановок систем автоматизации технологических процессов" раздел 5. Для заземления использовать резервные жилы кабелей.
2. Позиции приборов даны по спецификации

Нач.отд	Канорев		
Гл.спец	Малинская		
Нач.гр	Орешкина		
Вед.инж	Богданова		
Исполн	Богданова		
Провер	Орешкина		
Н.контр	Малинская		

Привязан

Инв. №

A-IV-600-0480.90 АВК

Сооружение встроенное в здание

Схема соединений и подключения внешних проводок (вариант для водонасыщенных грунтов)

Стадия	Лист	Листов
РП	7	

ВПО ЗАРУБЕЖСТРОЙ
ЗАРУБЕЖПРОЕКТ
г Волжский

Инв. № подл. | Подпись и дата | Взам. инв. №

Альбом 7 часть I

План на отм. -4.600
М 1:100

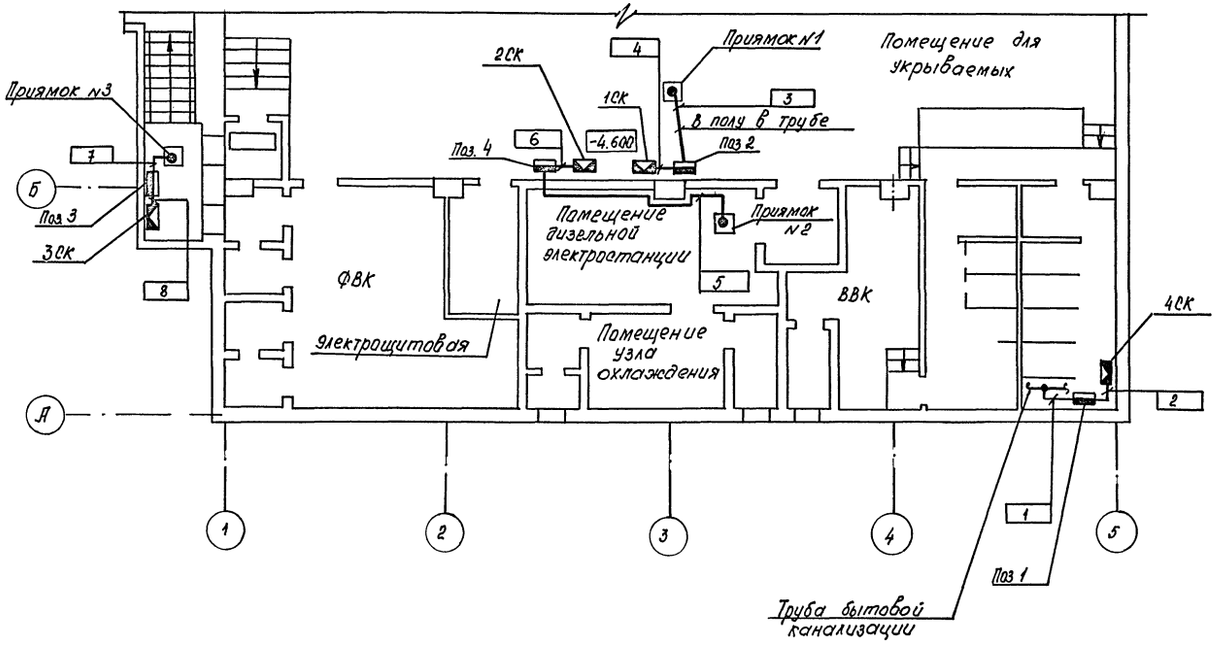

Обозначение	Наименование
●	Приемное, отборное устройство
▬	Прибор, устанавливаемый вне щита
◪	Соединительная коробка

1. Размещение проводок уточнить при монтаже
2. Монтаж приборов и средств автоматизации выполнить согласно СНиП 3.05.07-85 Госстроя СССР
3 Позиции приборов даны по спецификации

Согласовано:
Гл. спец. ТО Петренко
Гл. спец. ОВК Хромушкина

Взам. инв. № | Подпись и дата | Инв. № подл.

				A-IV-600-0480.90	АВК
Нач.отд	Коноров				
Гл.спец	Малинская				
Нач.гр	Орешкина			Сооружение встроенное в здание	Стадия: РП; Лист: 8; Листов:
Вед.инж	Богданова				
Исполн	Богданова			План расположения оборудования и проводок (вариант для водонасыщенных грунтов)	ВПО ЗАРУБЕЖСТРОЙ ЗАРУБЕЖПРОЕКТ г.Вопжский
Провер	Орешкина				
Н.контр	Малинская				

СФ 1009-07 28

Альбом 7 Часть 1

Ведомость рабочих чертежей основного комплекта марки ЭО

Лист	Наименование	Примечание
1	Общие данные. Схема принципиальная однолинейная.	
2	План на отм. -4.600. Фрагмент 1 для климатической зоны 3,4.	
3	Планы входов №1,2. План на отм. 0.100.	

Ведомость ссылочных и прилагаемых документов

Обозначение	Наименование	Примечание
	Ссылочные документы.	
5.407-91	Установка светильников с разрядными лампами высокого давления и лампами накаливания в производственных помещениях.	
	Прилагаемые документы	
А-IV-600-0480.90.30	Спецификация оборудования	Альбом 8 часть 2
А-IV-600-0480.90.30. ВМ	Ведомость потребности в материалах по рабочим чертежам основного комплекта.	Альбом 9

Общие указания.

Основные показатели проекта:
Установленная мощность электроосвещения - 10,3 квт.
Количество светильников - 113 шт.
Освещаемая площадь - 586,9 м²

Рабочей документацией предусматривается три вида электроосвещения: рабочее, аварийное и ремонтное.

Напряжение сети электроосвещения: рабочего - 380/220 в; ремонтного - 36 в - от ящиков с понижающими трансформаторами типа ЯТП-0,25; аварийного - 24 в от переносных аккумуляторных фонарей. Кроме того, на момент переключения питания от ДЭС включается аварийное электроосвещение от стартерных аккумуляторных батарей дизель-генератора в помещениях ДЭС и электрощитовой.

Электропроводки в основных помещениях предусматриваются кабелем АВВГ открыто, кроме мест, показанных на чертеже особо. Места прохода электропроводок сквозь стены тамбуров-шлюзов герметизировать.

Освещение входов выделено в отдельную группу, управление осуществляется по коридорной схеме.

Расстановка светильников должна быть выполнена после монтажа сантехнического оборудования, воздуховодов и трубопроводов.

Для обеспечения безопасности людей выполнить заземление нетоковедущих частей электрооборудования, нормально не находящихся под напряжением, с использованием нулевой жилы кабелей.

На плане электроосвещения (лист 2) освещенности приведены по СНиП-II-11-77* при электроснабжении от электросети для особого режима. В мирное время и в особом режиме при питании от ДЭС в помещении №1 предусматривается снижение освещенности до 30 лк. отключением групп светильников, показанных пунктиром.

В особом режиме при питании от ДЭС освещенность снизить в помещениях №№ 3...9, отключив часть светильников местными выключателями.

Схема принципиальная однолинейная

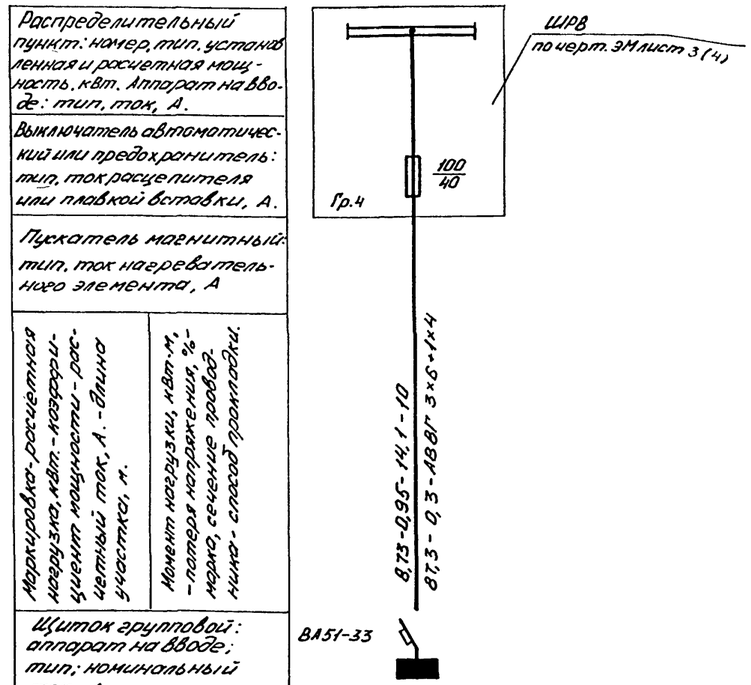

1. Номер листа в скобках - для климатической зоны 3, 4.

ПРОЕКТ РАЗРАБОТАН В СООТВЕТСТВИИ С ДЕЙСТВУЮЩИМИ НОРМАМИ И ПРАВИЛАМИ И ПРЕДУСМАТРИВАЕТ МЕРОПРИЯТИЯ, ОБЕСПЕЧИВАЮЩИЕ ВЗРЫВНУЮ, ВЗРЫВОПОЖАРНУЮ И ПОЖАРНУЮ БЕЗОПАСНОСТЬ ПРИ ЭКСПЛУАТАЦИИ ЗДАНИЯ.

ГЛАВНЫЙ ИНЖЕНЕР ПРОЕКТА Г.И. Шелудько

Согласовано: Главспецпроект Петренко

Инв. № подл. | Подпись и дата | Взам. инв. №

Привязан

Инв. №

ГИП	Шелудько	
Нач.отд	Монорев	
Гл.спец	Малинская	
Нач.гр	Литатова	
Инж	Камышкова	
Исполн	Камышкова	
Провер	Зевакина	
Н.контр	Малинская	

А-IV-600-0480.90 ЭО

Сооружение встроенное в здание

Стадия	Лист	Листов
РП	1	3

Общие данные. Схема принципиальная однолинейная.

ВПО ЗАРУБЕЖСТРОЙ ЗАРУБЕЖПРОЕКТ г. Волжский

Альбом 7 часть 1

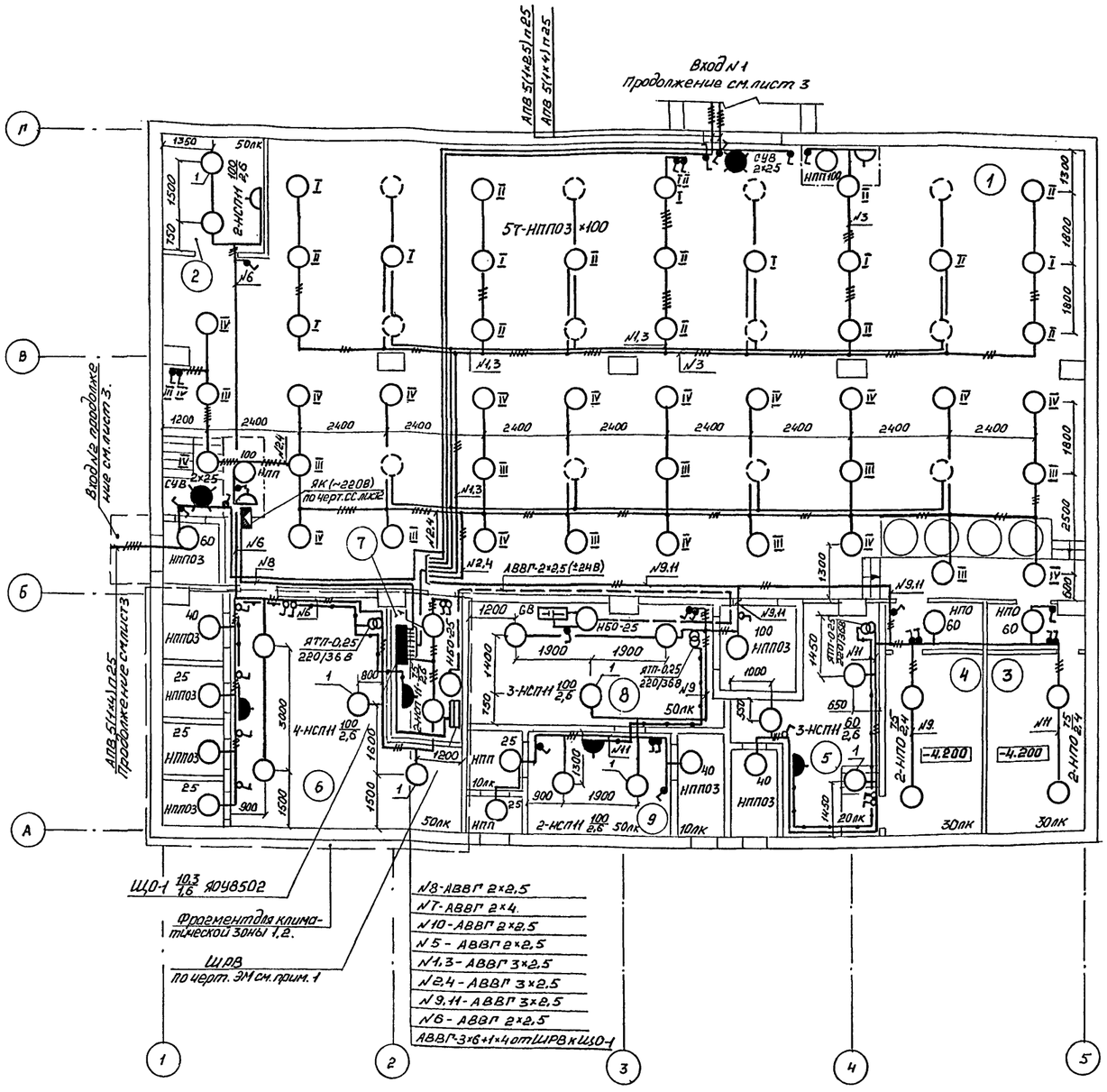

Фрагмент 1 для климатической зоны 3,4.

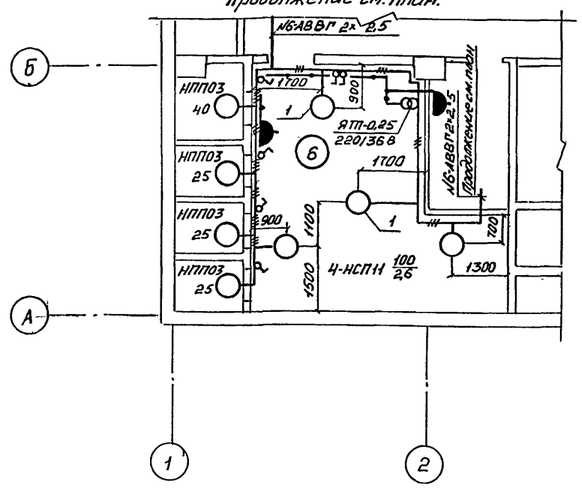

Экспликация помещений

N п/п	Наименование
1	Помещение для укрываемых
2	Помещение для хранения продовольствия
3	Женский санузел
4	Мужской санузел
5	Венткамера
6	Фильтровентиляционное помещение
7	Электрощитовая
8	Помещение дизельной электростанции
9	Помещение узла охлаждения.

1. Для климатической зоны 1,2 - лист 7; для климатической зоны 3,4 - лист 8.

Ведомость узлов установки электрооборудования.

Поз.	Обозначение	Наименование	Кол.	Примечание
	5.407-91.1-130 МЧ.	Установка светильника с лампой накаливания на резьбе под перекрытием Монтажный чертёж.	14	

Согласовано:
Нач.гр. АР — Каменьшева
Нач.гр. ОТВ — Панченко
Нач.гр. ОВК — Агаркова
Гл.спец. ТО — Петренко

Инв. № подл. | Подпись и дата | Взам. инв. №

Привязан

Инв. №

Нач.отд	Конорев	
Гл.спец	Малинская	
Нач.гр	Липатова	
Инж	Камшукова	
Исполн	Камшукова	
Провер	Зевакина	
Н.контр	Малинская	

A-IV-600-0480.90 ЭО

Сооружение встроенное в здание

План на отм. -4.600. Фрагмент 1 для климатической зоны 3,4.

Стадия	Лист	Листов
РП	2	

ВПО ЗАРУБЕЖСТРОЙ ЗАРУБЕЖПРОЕКТ г.Волжский

СФ1009-07 30

Альбом 7 часть 1

Вход N1

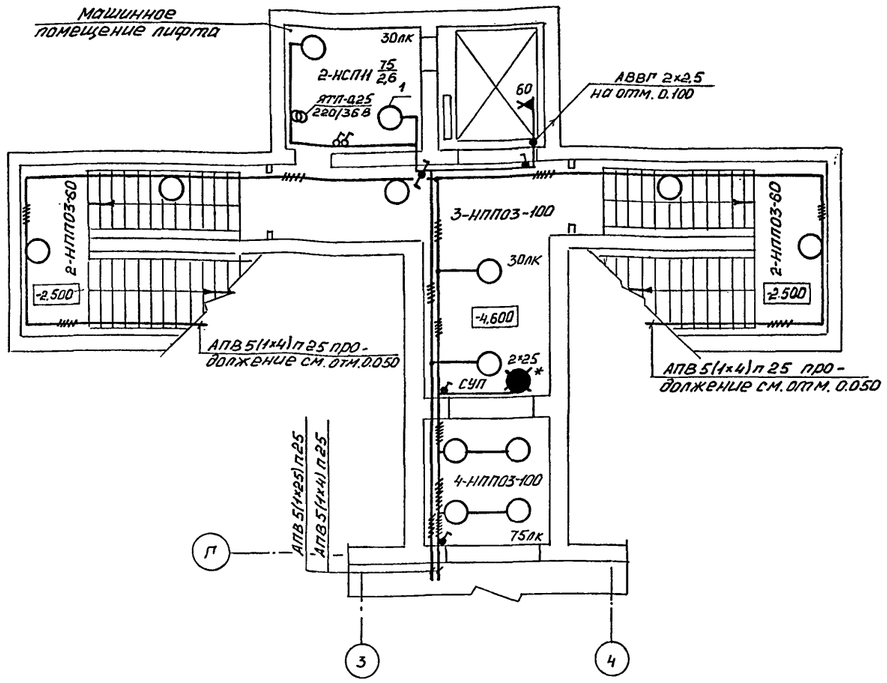

Вход N1

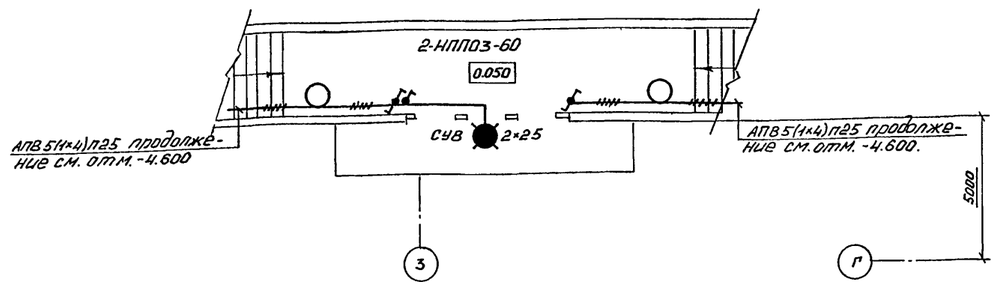

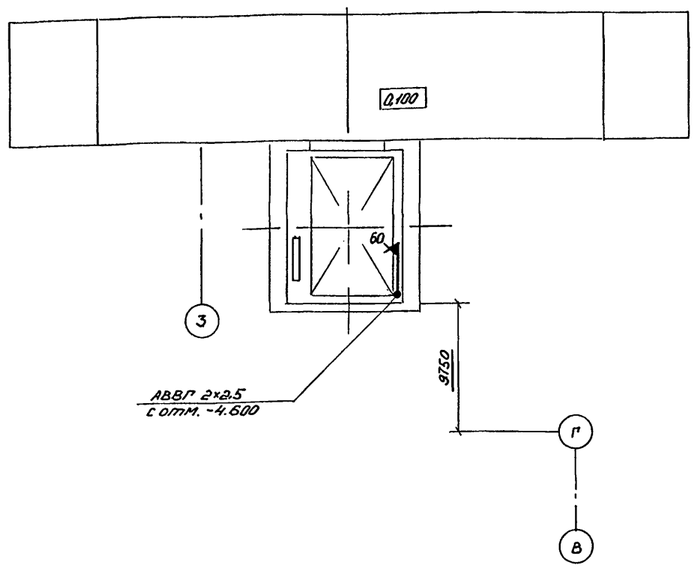

Вход N2

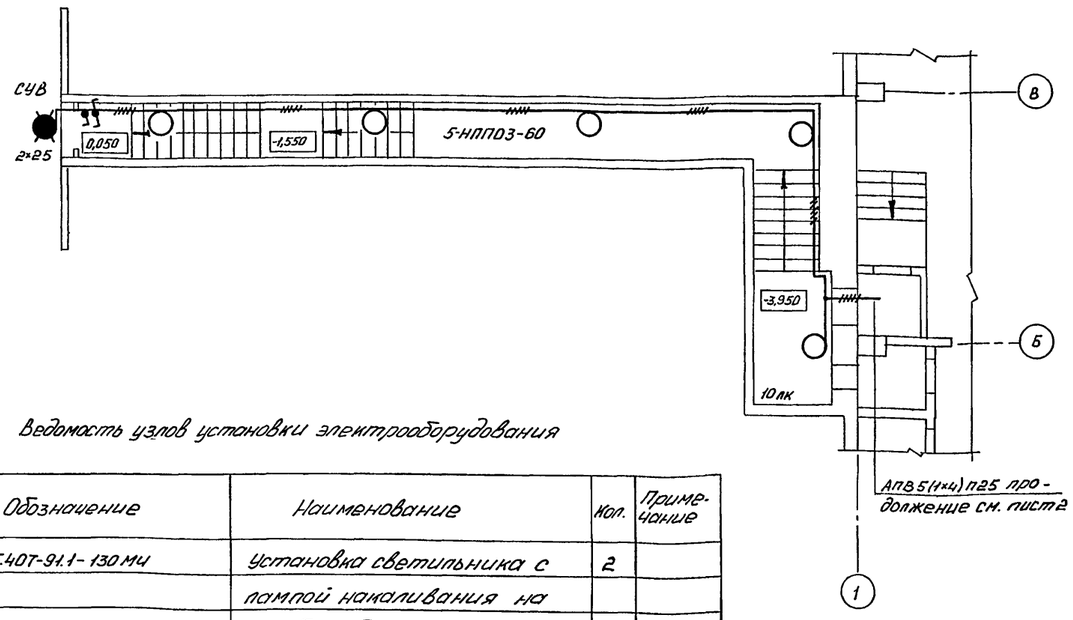

* Выполнить надпись „Станция пожаротушения"

Ведомость узлов установки электрооборудования

Поз.	Обозначение	Наименование	Кол.	Примечание
1	5.407-91.1-130 мч	Установка светильника с	2	
		лампой накаливания на		
		резьбе под перекрытием		
		Монтажный чертеж.		

Согласовано:
Нач. ед. АО — Ченильщиков Г.
Гл. спец. ТО — Пятоденко Г.

Инв. № подл. | Подпись и дата | Взам. инв. №

Привязан

Инв. №

Нач.отд	Конорев	
Гл.спец	Малинская	
Нач.гр	Липатова	
Инж	Намиянова	
Исполн	Намиянова	
Провер	Зевакина	
Н.контр	Малинская	

A-IV-600-0480.90 ЭО

Сооружение встроенное в здание

Стадия	Лист	Листов
РП	3	

Планы входов N1,2. План на отм. 0,100.

ВПО ЗАРУБЕЖСТРОЙ ЗАРУБЕЖПРОЕКТ г.Волжский

Альбом 7 часть 1

Ведомость рабочих чертежей основного комплекта СС

Лист	Наименование	Примечание
1	Общие данные. Схемы скелетные.	
2	План на отм. -ч.600	
3	Схема электрическая, принципиальная	
	вызова.	
	Схема подключения.	

Ведомость ссылочных и прилагаемых документов.

Обозначение	Наименование	Примечание
	Прилагаемые документы	
А-IV-600-0480.90-		
СС.СО Л1...3	Спецификация оборудования	

Схема скелетная радиотрансляционной сети.

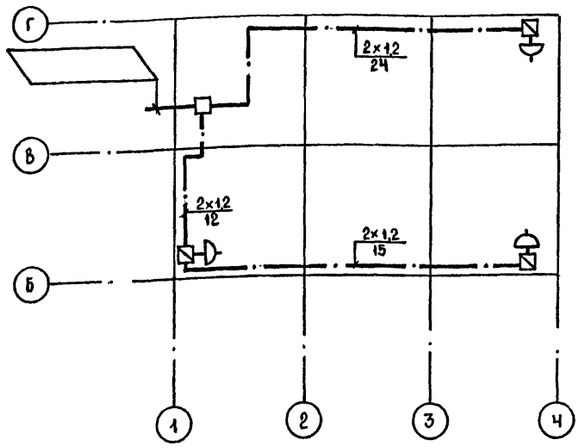

Схема скелетная комплексной слаботочной сети.

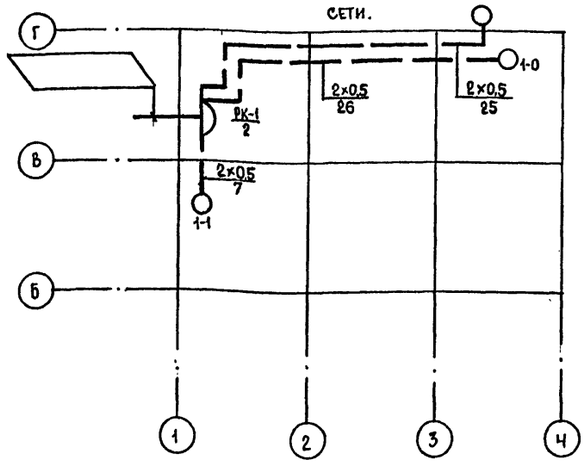

Условные обозначения

- линия радиотрансляционной сети
- линия сигнализации вызова
- РК-1/2 — коробка телефонная распределительная; числитель – номер коробки; знаменатель – задействованная ёмкость
- 1-0 — телефонный аппарат; 1-номер коробки 0-номер клеммы
- радиорозетка штепсельная
- коробка ограничительная
- коробка ответвительная
- звонок электрический
- — заполняется при привязке.

Общие указания.

В комплексную слаботочную сеть включаются:

— телефонные аппараты – 2 шт.

Абонентские сети телефонизации предусмотрены проводом ТРП 1×2×0,5 прокладываемым открыто по стенам.

Распределительная и абонентская проводки радиосети предусмотрены проводом ПТПЖ 2×1,2, прокладываемым открыто по стенам.

Проектом предусмотрена вызывная сигнализация. Вызывные кнопки устанавливаются со стороны входов. Приборы световой и звуковой сигнализации устанавливаются в санитарных постах. Проводка предусмотрена открыто по стенам кабелем АВВГ

При привязке проекта предусмотреть кабель для телефонной связи помещения узла управления с помещением диспетчерской.

Проект разработан в соответствии с действующими нормами и правилами и предусматривает мероприятия, обеспечивающие взрывную, взрывопожарную и пожарную безопасность при эксплуатации здания.

Главный инженер проекта /Г.И.Шелудько/

Согласовано: Гл.спец.ТО Петренко

Инв. № подл. | Подпись и дата | Взам. инв. №

Инв. №

Привязан

ГИП	Шелудько	
Нач.отд	Конорев	
Гл.спец	Малинская	
Нач.гр	Липатова	
Инж II кат	Потапова	
Исполн	Тучко	
Провер	Липатова	
Н.контр	Малинская	

A-IV-600-0480.90 СС

Сооружение встроенное в здание

Стадия	Лист	Листов
РП	1	3

Общие данные. Схемы скелетные.

ВПО ЗАРУБЕЖСТРОЙ **ЗАРУБЕЖПРОЕКТ** г.Волжский

Альбом 7 часть 1

ПЛАН НА ОТМ. -4,600

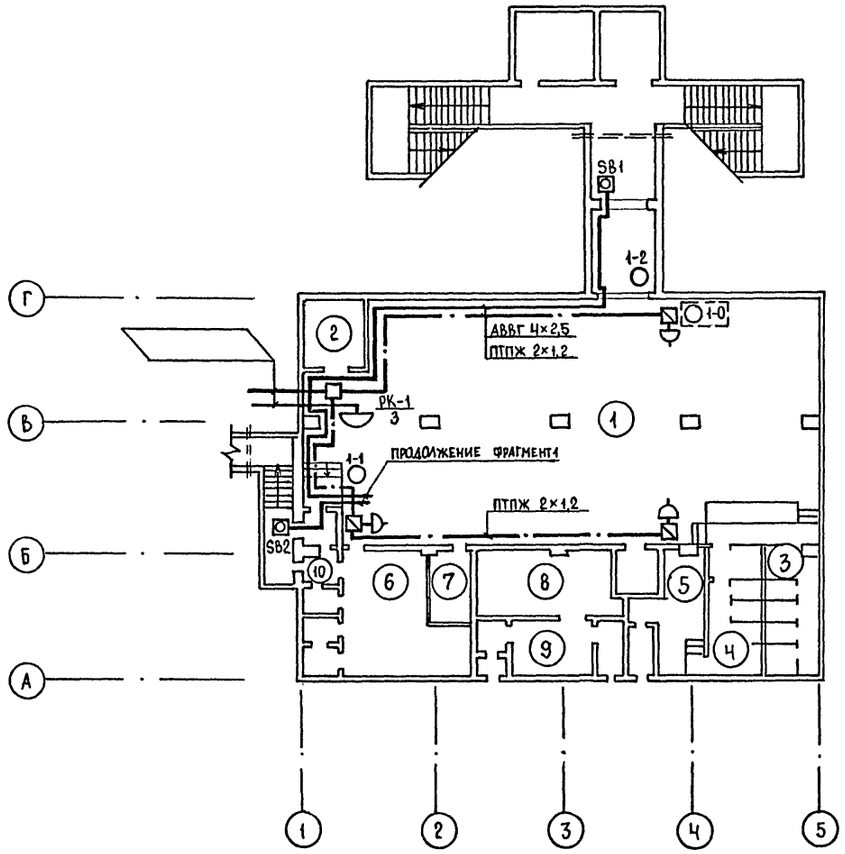

ФРАГМЕНТ 1

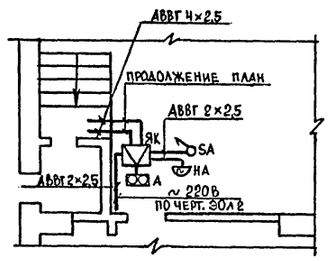

ЭКСПЛИКАЦИЯ ПОМЕЩЕНИЙ

N п/п	НАИМЕНОВАНИЕ
1	ПОМЕЩЕНИЕ ДЛЯ УКРЫВАЕМЫХ
2	ПОМЕЩЕНИЕ ДЛЯ ХРАНЕНИЯ
	ПРОДУКТОВ
3	ЖЕНСКИЙ САНУЗЕЛ
4	МУЖСКОЙ САНУЗЕЛ
5	ВЕНТКАМЕРА
6	ФИЛЬТРОВЕНТИЛЯЦИОННОЕ ПОМЕЩЕНИЕ
7	ЭЛЕКТРОЩИТОВАЯ
8	ПОМЕЩЕНИЕ ДИЗЕЛЬНОЙ ЭЛЕКТРО-
	СТАНЦИИ
9	ПОМЕЩЕНИЕ УЗЛА ОХЛАЖДЕНИЯ
10	ТАМБУР

ЗАПОЛНЯЕТСЯ ПРИ ПРИВЯЗКЕ

МАРКА ПОЗИЦИЯ	ОБОЗНАЧЕНИЕ	НАИМЕНОВАНИЕ	КОЛ.	МАССА ЕД. КГ.	ПРИМЕЧАНИЕ
		ТЕЛЕФОНИЗАЦИЯ			
1		ТЕЛЕФОННЫЙ АППАРАТ			
		ТА-1162	3		
2		ПРОВОД ТРП, СЕЧЕНИЕМ мм²:			
		1×2×0,5 м.	62		
		ГОСТ 20575-75			
		РАДИОФИКАЦИЯ			
3		ГРОМКОГОВОРИТЕЛЬ 0,15 ВТ.			
		„ОБЬ", ГОСТ 5961-84	3		
4		ПРОВОД ПТПЖ, СЕЧЕНИЕМ мм²:			
		2×1,2	56		
		ТУ 16.К03-01-87			
		СИГНАЛИЗАЦИЯ ВЫЗОВА.			
5	SB1, SB2	ПОСТ УПРАВЛЕНИЯ КНОПОЧНЫЙ			
		ПКЕ-212-1У3	2		
6	А	ПОСТ УПРАВЛЕНИЯ			
		ПКУ-15-21.121-54У2	1		
7	НА	ЗВОНОК ЭЛЕКТРИЧЕСКИЙ			
		ЗВП-У1	1		
8		КАБЕЛЬ АВВГ, СЕЧЕНИЕМ мм²:			
		2×2,5 м.	15		
9		4×2,5 м.	45		
		ГОСТ 16442-80			
10	SA	ТУМБЛЕР ТВ1-1 ~220В.	1		
		УСО 360.049 ТУ			
		МОНТАЖНЫЕ ИЗДЕЛИЯ			
11		КОРОБКА ТЕЛЕФОННАЯ РАС-			
		ПРЕДЕЛИТЕЛЬНАЯ КРТУ-10	1		
		ТУ 45-88.6е0.362.016			
12		КОРОБКА ОТВЕТВИТЕЛЬНАЯ			
		УК-П ТУ45-88.6е0.362.017	1		
13		КОРОБКА ОГРАНИЧИТЕЛЬНАЯ			
		УК-Р ТУ45-88.6е0.362.017	3		
14		РАДИОРОЗЕТКА ШТЕПСЕЛЬНАЯ			
		РШО-2 ТУ45-210-364.011	3		
15	ЯК	КОРОБКА СОЕДИНИТЕЛЬНАЯ			
		КСК-16 ТУ36.1753-75	1		

Согласовано:
Гл. спец. ТО Петренко

Инв. № подл. | Подпись и дата | Взам. инв. №

Нач.отд	Конорев	
Гл.спец	Малинская	
Нач.гр	Липатова	
Инж II кат	Потапова	
Исполн	Тучко	
Провер	Липатова	
Н.контр	Малинская	

Привязан

НАЧ. ГР.
ИСПОЛН.
Н.КОНТР.
ИНВ. №

А-IV-600-0480.90 СС

Сооружение встроенное в здание

Стадия	Лист	Листов
РП	2	

ПЛАН НА ОТМ. -4,600

ВПО ЗАРУБЕЖСТРОЙ
ЗАРУБЕЖПРОЕКТ
г.Волжский

Альбом 7 часть 1

Схема электрическая принципиальная вызова на отм. -4,600

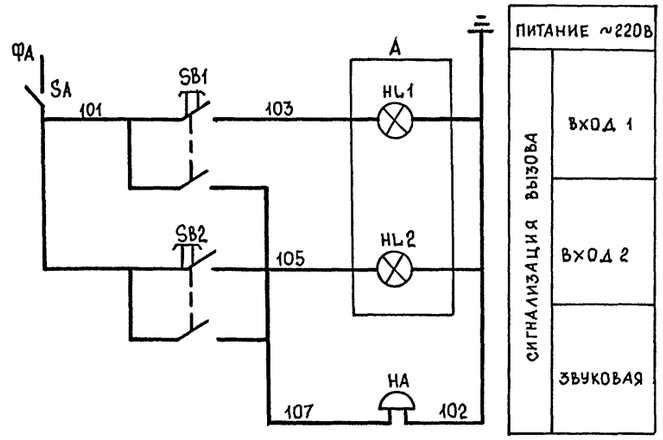

Позиция обознач.	Наименование	Кол.	Примечание
SB1,SB2	Пост управления ПКЕ-212-1У3	2	
	(23. контакта)		
	ТУ 16-642.006-83		
A	Пост управления ПКУ 15-21.121-54 У2	1	
	ТУ 16-526.333-83		
HA	Звонок ЗВП-У1 ~220В. 50 Гц.	1	
	ТУ 16-739.059-76		
SA	Тумблер ТВ1-1-У1 ~220В. 50Гц.	1	
	УСО 360.049.ТУ		

Схема подключения на отм. -4,600

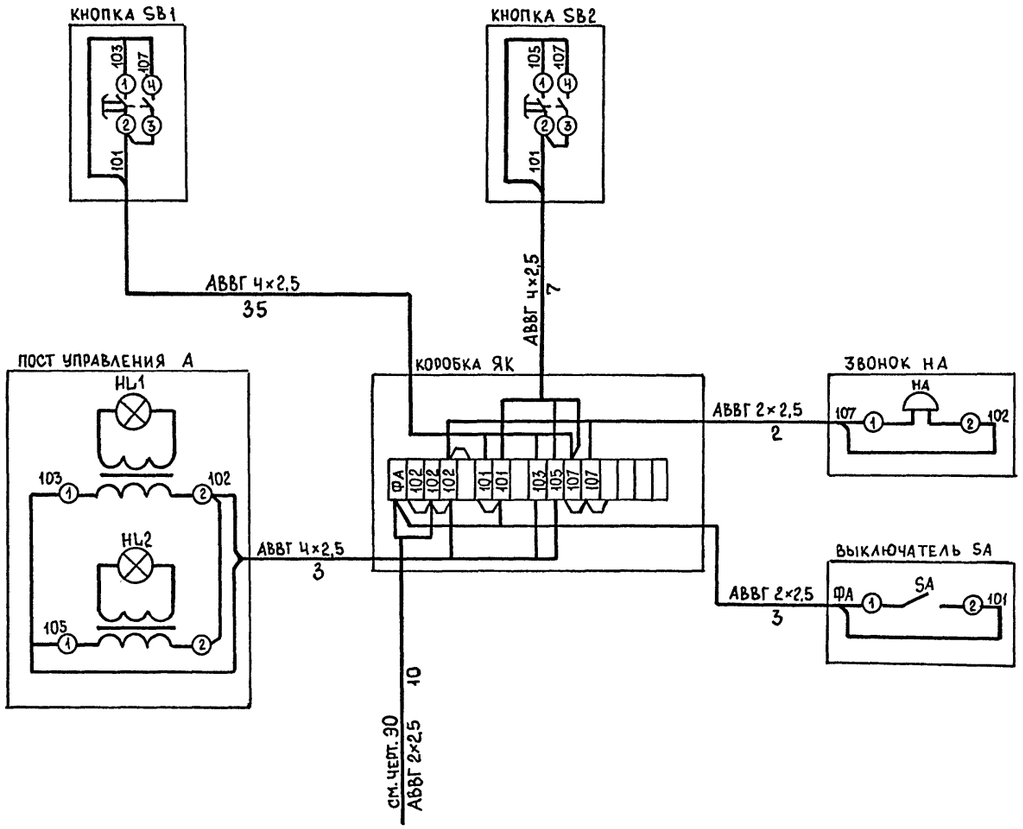

Согласовано:
Гл. спец. ТО Петренко

Взам. инв. №
Подпись и дата
Инв. № подл.

gost.e-ecolog.ru

Привязан

инв.№

Нач.отд	Конорев	
Гл.спец	Малинская	
Нач.гр	Липатова	
Инж II кат	Потапова	
Исполн	Тучко	
Провер	Кострюкова	
Н.контр	Малинская	

A-IV-600-0480.90 СС

Сооружение встроенное в здание

Стадия	Лист	Листов
РП	3	

Схема электрическая принципиальная вызова. Схема подключения.

ВПО ЗАРУБЕЖСТРОЙ
ЗАРУБЕЖПРОЕКТ
г. Волжский