ТИПОВОЕ ПРОЕКТНОЕ РЕШЕНИЕ

A-IV-600-0480.90

СООРУЖЕНИЕ ВСТРОЕННОЕ В ЗДАНИЕ

(СУХИЕ ГРУНТЫ)

АЛЬБОМ 5

КЖИ РАБОЧИЕ ЧЕРТЕЖИ ИЗДЕЛИЙ

СФ 1009-05

Отпускная цена
на момент реализации
указана в счет-накладной

gost.e-ecolog.ru

ТИПОВОЕ ПРОЕКТНОЕ РЕШЕНИЕ

A-IV-600-0480.90

СООРУЖЕНИЕ ВСТРОЕННОЕ В ЗДАНИЕ

(СУХИЕ ГРУНТЫ)

АЛЬБОМ 5

КЖИ РАБОЧИЕ ЧЕРТЕЖИ ИЗДЕЛИЙ

РАЗРАБОТАН
ГПИ «ЗАРУБЕЖПРОЕКТ»

Главный инженер А.Т.Даниленко

Главный инженер проекта Г.И.Шелудько

Утвержден: Штабом ГО СССР
протокол от 12.12.1990 г.

Введен в действие ГПИ «ЗАРУБЕЖПРОЕКТ»
приказом № 493 от 14.12.1990 г.

АЛЬБОМ 5

СОДЕРЖАНИЕ АЛЬБОМА

Обозначение	Наименование	Стр.
	Содержание альбома	2
А-IV-600-0480.90КЖИ. ТУ	Технические условия	3
КЖИ .100	Панель стеновая ПС1-4а-1	4
КЖИ. 101	Панель стеновая ПС1-4а-2	5
КЖИ. 102	Панель стеновая ПС1-4а-3	6
КЖИ. 103	Панель стеновая ПС1-8-1	7
КЖИ. 104	Панель стеновая ПС1-8-2	8
КЖИ. 105	Блок БВТ-IV-1,2×2,2-1	9
КЖИ. 200	Каркас пространственный Кп (Кп 114)	10
КЖИ. 300	Каркас плоский Кр (Кр-110; Кр-111)	11
КЖИ. 301	Каркас плоский Кр (Кр 236; Кр 238)	12
КЖИ. 302	Каркас плоский Кр (Кр 241; Кр 243;	
	Кр 248; Кр 250; Кр 114)	13
КЖИ. 303	Каркас плоский Кр (Кр 306; Кр 342)	14
КЖИ. 304	Каркас плоский Кр (Кр 309; Кр 318;	
	Кр 324; Кр 327; Кр 330; Кр 333;	
	Кр 335; Кр 336)	15
КЖИ.304СБ	Каркас плоский Кр (Кр 309; Кр 318;	
	Кр 324; Кр 327; Кр 330; Кр 333;	
	Кр 335; Кр 336) Сборочный чертёж	16
КЖИ. 305	Каркас плоский Кр (Кр 312; Кр 315;	
	Кр 321; Кр 345)	17
КЖИ.305СБ	Каркас плоский Кр (Кр 312; Кр 315;	
	Кр 321; Кр 345) Сборочный чертёж	18
КЖИ. 306	Каркас плоский Кр (Кр 355)	19
КЖИ. 400	Сетки арматурные	
	4С $\frac{8AIII-200}{6AI-400}$ 230×190 $\frac{150}{75}$;	
	4С $\frac{8AIII-200}{6AI-400}$ 230×445 $\frac{25}{50}$;	
	4С $\frac{8AIII-200}{6AI-400}$ 215×185 $\frac{125}{50}$	20
КЖИ. 500	Изделие закладное Мн (Мн-1)	21

Обозначение	Наименование	Стр.
КЖИ. 501	Изделие закладное Мн (Мн-2)	21
КЖИ. 502	Изделие закладное Мн (Мн-3 ... Мн-5)	22
КЖИ. 503	Изделие закладное Мн (Мн-6)	23
КЖИ. 504	Изделие закладное Мн (Мн-7)	24
КЖИ. 505	Изделие закладное Мн (Мн-8; Мн-9)	25
КЖИ. 506	Металлическая рамка Р-3	25
АРИ. 507	Металлическая решётка Р-1	26
КЖИ. 508	Изделие соединительное Мс-1	27
КЖИ. 509	Изделие соединительное Мс-2	28
КЖИ. 510	Изделие соединительное Мс-3	29
КЖИ. 511	Изделие соединительное Мс-4	30
КЖИ. 512	Изделие соединительное Мс-5	31
КЖИ. 513	Изделие соединительное Мс-6	31
КЖИ. 514	Изделия соединительные Мс	
	(Мс-7 ... Мс-9)	32
КЖИ. 515	Щиты металлические Щм	
	(Щм-1; Щм-2)	33
КЖИ. 516	Металлическая рубашка Мр-1	34
АРИ. 517	Деталь крепления М-1	35

Взам. инв. №

Подпись и дата

Инв. № подл.

Альбом 5

1. Настоящий альбом содержит рабочие чертежи арматурных изделий, железобетонных изделий, закладных и соединительных элементов, металлических щитов перекрытия каналов.
2. Сетки и каркасы изготовить путем соединения контактной точечной сваркой всех мест пересечения стержней.
3. Сборку плоских каркасов в пространственные производить на стенде. Соединения стержней в местах пересечений выполнить контактно-точечной сваркой сварочными клещами
4. При изготовлении закладных элементов сварку тавровых и нахлесточных соединений отдельных стержней с плоским элементом выполнять автоматической сваркой под слоем флюса или контактной рельефной сваркой в соответствии с ГОСТ 19292-73. Сварные соединения элементов из прокатной стали выполнять ручной дуговой сваркой в соответствии с ГОСТ 5264-80.
5. При отсутствии необходимого сварочного оборудования крестообразные, стыковые, тавровые и нахлесточные соединения допускается выполнять в заводских условиях дуговой сваркой с учетом требований ГОСТ 14098-85. Нахлесточные соединения стержней замкнутых каркасов выполнять согласно ГОСТ 14098-85 табл. 4.
6. Требования к технологии сварки соединений арматуры и стальных изделий и оценка их качества должны соответствовать ГОСТ 10922-75.
7. Каждое готовое арматурное и закладное изделие должно быть принято техническим контролем и иметь бирку с указанием его марки.
8. Закладные и соединительные элементы, стальные изделия на заводе-изготовителе должны быть покрыты грунтом ГФ-021 ГОСТ 25129-82.

Инв. № подл. | Подпись и дата | Взам. инв. №

Нач.отд	Лесин		
Гл.спец	Нефёдов		
Нач.гр	Коровкин		
Инж I кат	Россиева		
Исполн	Попова		
Провер	Коншина		
Н.контр	Нефёдов		

A-IV-600-0480.90 КЖИ.ТУ

Технические условия

Стадия	Лист	Листов
РП		1

ВПО ЗАРУБЕЖСТРОЙ
ЗАРУБЕЖПРОЕКТ
г. Волжский

Альбом 5

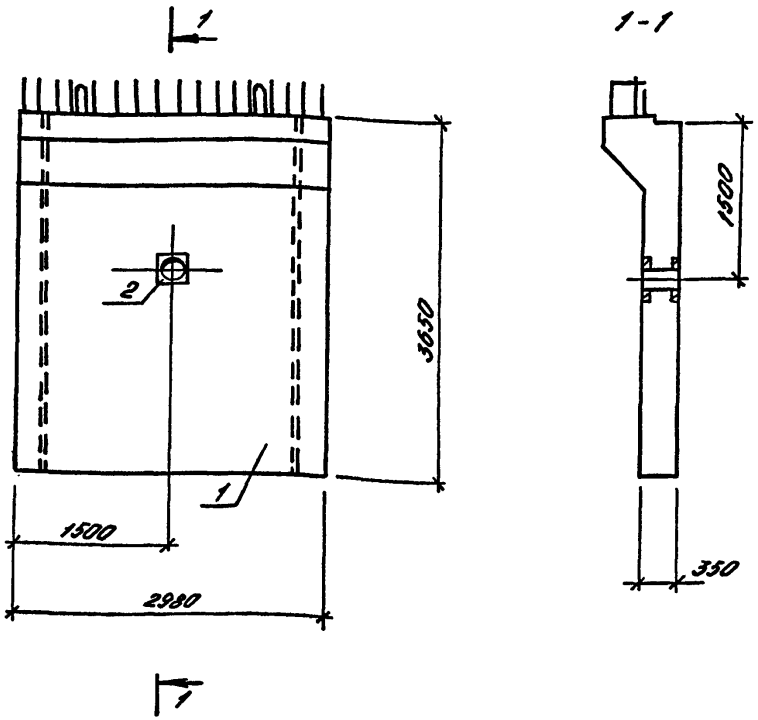

Формат	Зона	Поз.	Обозначение	Наименование	Кол.	Примеч.
				Сборочные единицы		
А4		1	У-01-01/80 в.1	Панель стеновая ПСТ-4а	1	9500 кг
А4		2	03.005-5 в.2 ал.4	Закладная деталь		
			Т.199.250.10.004	КПК4 Д1=45 ℓ=350	1	11,8 кг

1. Закладную деталь КПК4 при установке приварить к арматуре панелей.

Ведомость расхода стали на дополнительные закладные элементы, кг

Марка элемента	Изделия закладные									Всего	Общий расход
	Арматура класса					Прокат марки					
						Ст2сп	С 235				
	ГОСТ					ГОСТ 8732-78	ГОСТ 19903-74				
				Итого		Трубы 45х3,5	S=6		Итого		
ПС1-4а-1						1,3	10,5		11,8	11,8	11,8

Привязан

Инв. №

Нач.отд	Лесин		
Гл.спец	Нефёдов		
Нач.гр	Коробкин		
Инж. I кат	Россиева		
Испопн	Попова		
Провер	Коншина		
Н.контр	Нефёдов		

A-IV-600-0480.90 КЖИ100

Панель стеновая ПС1-4а-1

Стадия	Масса	Масштаб
РП		
Лист	Листов 1	

ВПО ЗАРУБЕЖСТРОЙ ЗАРУБЕЖПРОЕКТ г.Волжский

Инв.№подл. | Подпись и дата | Взам.инв.№

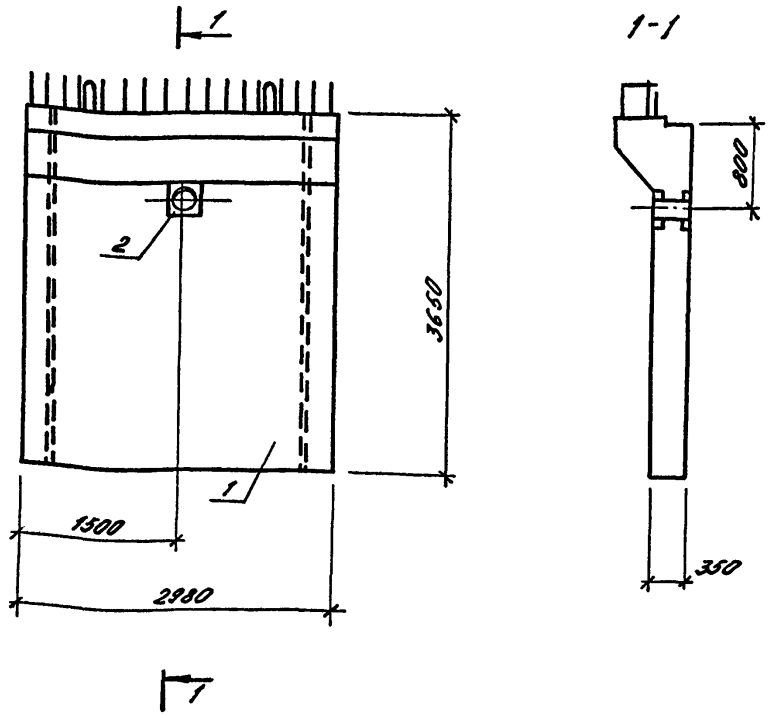

Формат	Зона	Поз.	Обозначение	Наименование	Кол.	Примеч.
				Сборочные единицы		
П4		1	У-01-01/80 В.1	Панель ПС 1-4а	1	9500 кг
П4		2	03.005-5 В.2 Ал.4	Закладная деталь		
			Т.199.250.10.034	КПК4 Д1=108 t=350	1	17,0 кг

1. Закладную деталь КПК4 при установке приварить к арматуре панели.

Ведомость расхода стали на дополнительные закладные элементы, кг

Марка элемента	Изделия закладные			Общий расход
	Прокат марки			
	Ст3сп	С235		
	ГОСТ 8732-78	ГОСТ 8509-74	Итого	
	Труба 108×4	δ=6		
ПС1-4а-2	3,1	13,9	17,0	17,0

Привязан

Инв. №

Нач.отд	Лесин		
Гл.спец	Нефедов		
Нач.гр	Коробкин		
Инж I кат	Россиева		
Исполн	Курнакова		
Провер	Коншина		
Н.контр	Нефедов		

A-IV-600-0480.90 КЖИ.101

Панель стеновая ПС 1-4а-2

Стадия	Масса	Масштаб
РП		
Лист	Листов 1	

ВПО ЗАРУБЕЖСТРОЙ ЗАРУБЕЖПРОЕКТ г.Волжский

Инв.№подл. | Подпись и дата | Взам.инв.№

Альбом 5

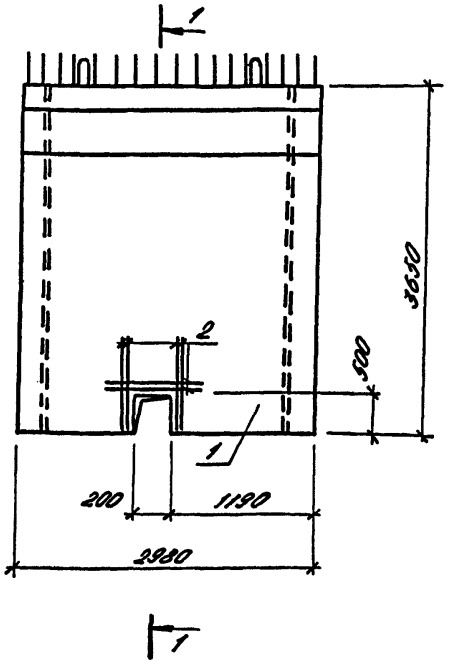

1-1

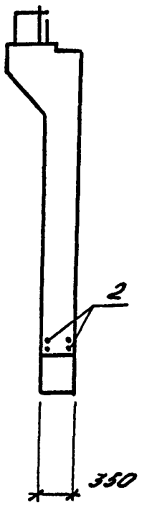

Формат	Зона	Поз.	Обозначение	Наименование	Кол.	Прим.
				Сборочные единицы		
А4		1	У-01-01/80 В.1	Панель ПС1-4а	1	9500 кг
				Детали		
Б4		2	А-IV-600-0480.90 КЖИ.600	Ø10 А III ГОСТ 5781-82 L=930	12	0,6 кг

Ведомость расхода стали на дополнительные закладные элементы, кг

Марка элемента	Изделия закладные			
	Арматура класса А III			Общий расход
	ГОСТ 5781-82 Ø10		Итого	
ПС1-4а-3	7,2		7,2	7,2

Привязан

Инв. №

Нач.отд	Лесин	
Гл.спец	Нефедов	
Нач.гр	Коробкин	
Инж I кат	Россиева	
Исполн	Курнакова	
Провер	Коншина	
Н.контр	Нефедов	

А-IV-600-0480.90 КЖИ.102

Панель стеновая ПС1-4а-3.

Стадия	Масса	Масштаб
РП		
Лист	Листов 1	

ВПО ЗАРУБЕЖСТРОЙ
ЗАРУБЕЖПРОЕКТ
г.Волжский

Инв.№ подл. | Подпись и дата | Взам.инв.№

Альбом 5

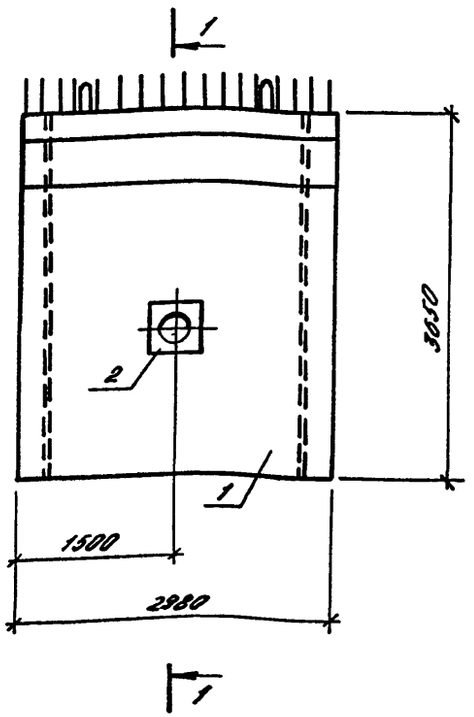

1-1

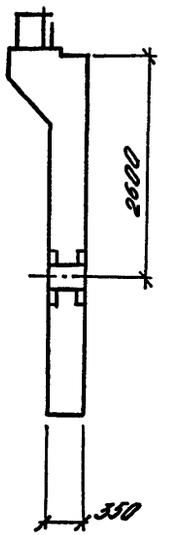

Формат	Зона	Поз.	Обозначение	Наименование	Кол.	Прим.
				Сборочные единицы		
А4		1	У-01-01/80 В.1	Панель стеновая ПС1-8	1	9500 кг
А4		2	03.005-5 В2 Ал.4	Закладная деталь		
			т.199.250.10.034	КПК4 Д1=108 с=350	1	17,0 кг

1. Закладную деталь КПК4 при установке приварить к арматуре панели.

Ведомость расхода стали на дополнительные закладные элементы, кг

Марка элемента	Изделия закладные							Всего	Общий расход
	Арматура класса				Прокат марки				
					Ст2сп	С 235			
	ГОСТ				ГОСТ 9732-78	ГОСТ 19903-74			
				Итого	Труба 108×4	δ=6	Итого		
ПС1-8-1					3,1	13,9	17,0	17,0	17,0

Привязан

Инв. №

Нач.отд	Лесин	
Гл.спец	Нефёдов	
Нач.гр	Коробкин	
Инж.-кат	Росснева	
Исполн	Попова	
Провер	Коншина	
Н.контр	Нефёдов	

A-IV-600-0480.90 КЖИ.103

Панель стеновая ПС1-8-1

Стадия	Масса	Масштаб
РП		
Лист	Листов 1	

ВПО Зарубежстрой
ЗАРУБЕЖПРОЕКТ
г.Волжский

СФ1009-05 8

Инв.№ подл. | Подпись и дата | Взам.инв.№

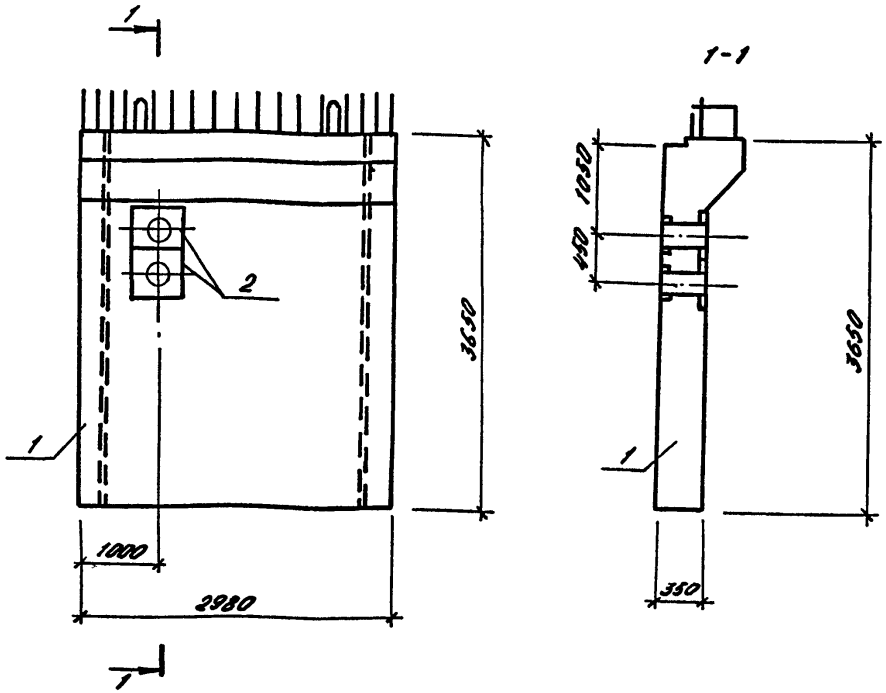

Формат	Зона	Поз.	Обозначение	Наименование	Кол.	Примеч.
				Сборочные единицы		
А4		1	У-01-01/80 В.1	Панель ПС-1-8	1	9500 кг
А4		2	0.3.005 В.2 ап.4	Закладная деталь		
			Т.199.250.10.014	КПКЧ Д1=54 с=350	1	11,9

1. Закладную деталь при установке привярить к арматуре панели.

Ведомость расхода стали на дополнительные закладные элементы, кг

Марка элемента	Изделия закладные			Общий расход
	Прокат марки			
	Ст2сп	С235		
	ГОСТ 9732-78	ГОСТ 19903-74		
	Лист 54×3,5	δ=6	Итого	
ПС1-8-2	3,0	21,9	24,9	24,9

Привязан

Инв. №

Нач.отд	Лесин	
Гл.спец	Нефедов	
Нач.гр	Коробкин	
Инж 1 кат	Россиева	
Исполн	Зух	
Провер	Коншина	
Н.контр	Нефедов	

А-IV-600-0480.90 КЖИ.104

Панель стеновая ПС (ПС1-8-2)

Стадия	Масса	Масштаб
РП		
Лист	Листов 1	

ВПО ЗАРУБЕЖСТРОЙ ЗАРУБЕЖПРОЕКТ г.Волжский

Альбом 5

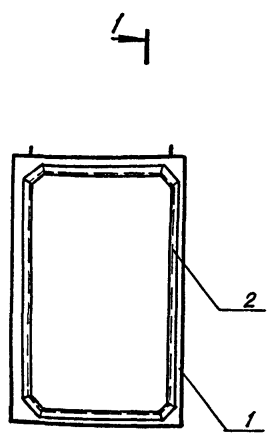

1 - 1

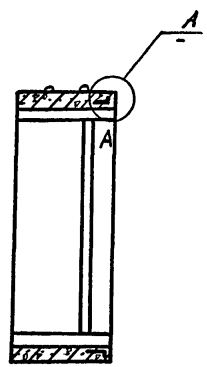

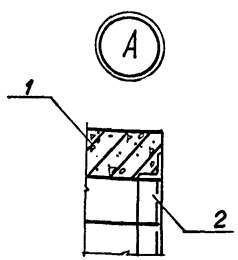

Формат	Зона	Поз.	Обозначение	Наименование	Кол.	Примеч.
				Сборочные единицы		
А2		1	03.005-6 в.2	Блок БВТ-IV-1.2×2.2	1	
				Изделие закладное		
А3		2	1.400-15 в.1	МН-540	8.9 п.м.	8.5 кг

Индекс А нанести несмываемой краской на заводе-изготовителе.

Ведомость расхода стали на элемент, кг

Марка элемента	Изделия закладные								Всего	Общий расход
	Арматура класса А-III ГОСТ 5781-82				Прокат марки Ст 3 кп 3-1 ГОСТ 8510-86					
	ф 8			Итого	Уголок 100×63 ×8			Итого		
Блок БВТ-IV-1.2×2.2-1	6.9			6.9	51.75			51.75	58.65	58.65

Привязан

Инв. №

Нач.отд	Лесин	
Гл.спец	Нефёдов	
Нач.гр	Коробкин	
Инж I кат	Россиева	
Исполн	Лупина	
Провер	Коншина	
Н.контр	Нефедов	

А-IV-600-0480.90 КЖИ. 105

Блок БВТ IV-1.2×2.2-1

Стадия	Масса	Масштаб
РП		
Лист	Листов 1	

ВПО Зарубежстрой
ЗАРУБЕЖПРОЕКТ
г. Волжский

Взам. инв. № | Подпись и дата | Инв. № подл.

Альбом 5

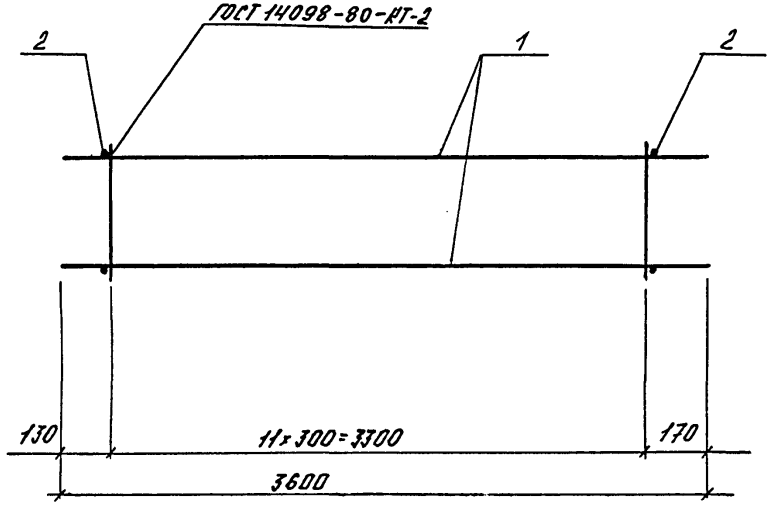

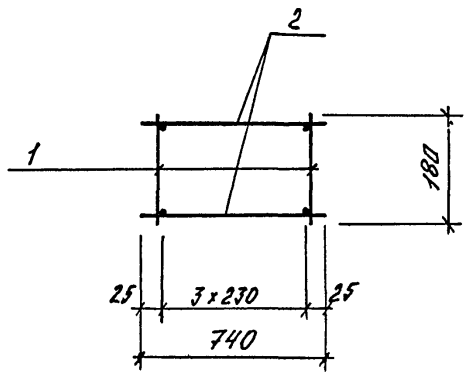

Формат	Зона	Поз.	Обозначение	Наименование	Кол.	Примеч.
				КП 114		
				Сборочные единицы.		
А4		1	У-01-01/80 в.5	Каркас плоский КР68	4	11,9 кг
				Детали:		
Б4		2	А-IV-600-0480.90 КЖИ. 601	ф 6 AI, ГОСТ 5781-82* ℓ=740	24	0,16 кг

Привязан

Инв. №

Нач.отд	Лесин	
Гл.спец	Нефедов	
Нач.гр	Коробкин	
Инж.-техн	Россиева	
Исполн.	Курнакова	
Провер.	Коншина	
Н.контр	Нефедов	

А-IV-600-0480.90 КЖИ. 200

Каркас пространственный КП 114.

Стадия	Масса	Масштаб
РП	51,44 кг	
Лист	Листов 1	

ГОССТРОЙ СССР
ГОСХИМПРОЕКТ
Волжское отделение

Взам. инв. № | Подпись и дата | Инв. № подл.

Альбом 5

Рис.1

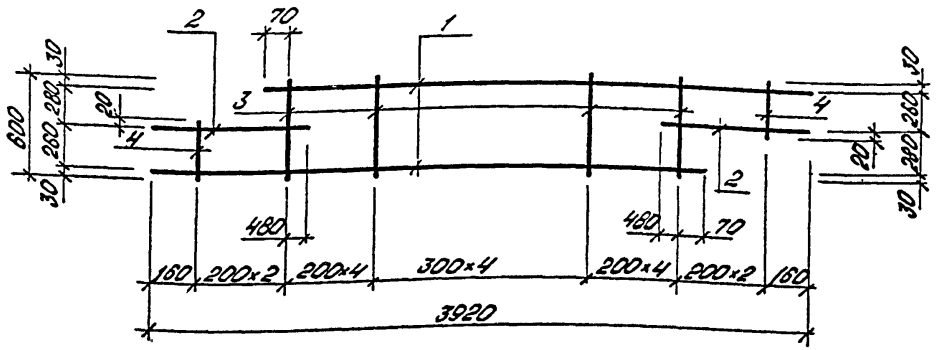

Рис.2

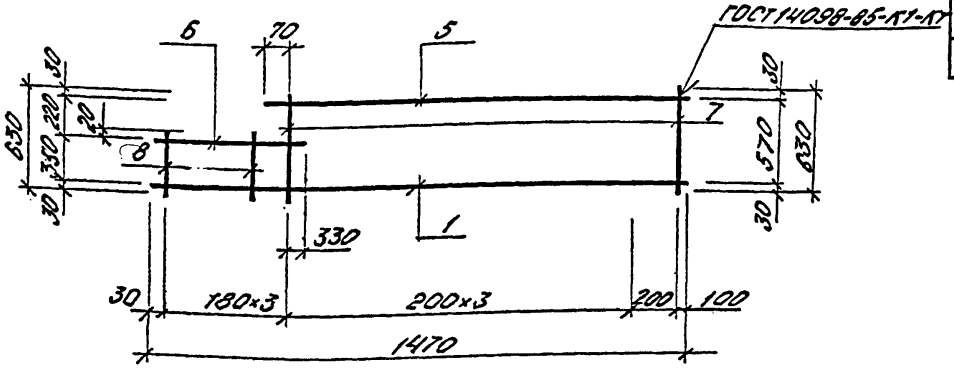

Форм	Зона	Поз	Обозначение	Наименование		Количество на исполнен. –	01		Прим.
				Документация					
А3			А-IV-600-0480.90 КЖИ.ТУ	Технические условия		X	X		
				Деталн					
				Стержень арматурный					
				ГОСТ 5781-82*					
Б4		1	А-IV-600-0480.90 КЖИ.602	Ø 16 А III	ℓ=3430	2			5,4 кг
Б4			-01	Ø 12 А III	ℓ=1470		1		1,3 кг
Б4		2	-02	Ø 16 А III	ℓ=1040	2			1,6 кг
Б4		3	-03	Ø 8 А III	ℓ=600	13			0,2 кг
Б4		4	-04	Ø 8 А III	ℓ=330	4			0,1 кг
Б4		5	-05	Ø 12 А III	ℓ=920		1		0,8 кг
		6	-06	Ø 12 А III	ℓ=900		1		0,8 кг
		7	-07	Ø 12 А III	ℓ=630		5		0,6 кг
		8	-08	Ø 12 А III	ℓ=400		3		0,4 кг

Обозначение		Марка	Рис.	Масса кг
А-IV-600-0480.90	КЖИ.300	КР-110	1	17.0
	-01	КР-111	2	7,1

Привязан

Инв. №

Взам. инв. № | Подпись и дата | Инв. № подл.

Нач.отд	Лесин	
Гл.спец	Нефедов	
Нач.гр	Коробкин	
Инж I кат	Россиева	
Исполн	Камнева	
Провер	Коншина	
Н.контр	Нефедов	

А-IV-600-0480.90 КЖИ. 300

Каркас плоский КР (КР-110, КР-111)

Стадия	Масса	Масштаб
РП	См. табл.	
Лист	Листов 1	

ВПО Зарубежстрой
ЗАРУБЕЖПРОЕКТ
г. Волжский

Альбом 5

Рис. 1

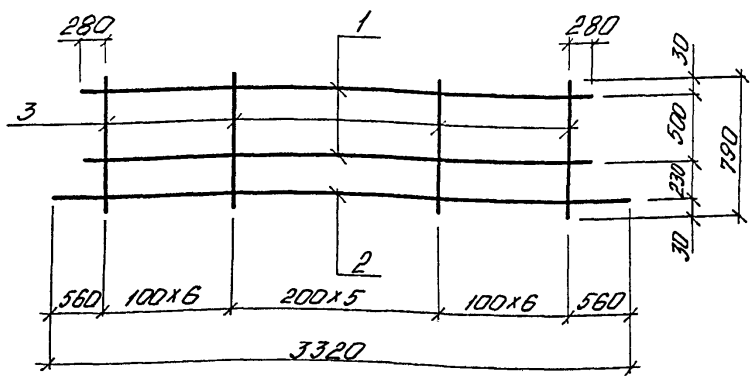

Рис. 2

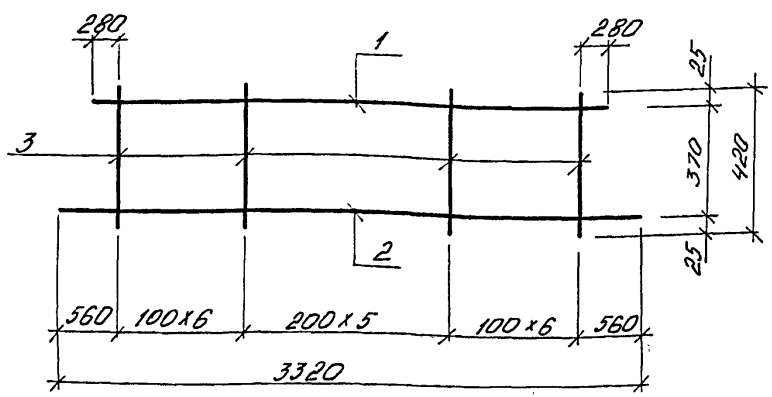

Формат	Зона	Поз	Обозначение	Наименование		Кол. на испол. –	Кол. на испол. 01	Примеч. кг
				Документация				
А3			А-IV-600-0480.90 КЖН. ТУ	Технические условия				
				Детали				
				Стержень арматурный				
				ГОСТ 5781-82				
Б4		1	А-IV-600-0480.90 КЖН.603	ф10АIII	ℓ=2760	2	1	1,7
Б4		2	-01	ф20АIII	ℓ=3320	1	1	8,2
Б4		3	-02	ф10АIII	ℓ=790	18		0,5
Б4			-03	ф10АIII	ℓ=420		18	0,3

Обозначение		Марка	Рис.	Масса, кг
А-IV-600-0480.90	КЖН.301	КР236	1	20,6
	-01	КР238	2	15,3

Привязан

Инв. №

Нач.отд	Лесин	
Гл.спец	Нефедов	
Нач.гр	Коробкин	
Инж. I кат	Россиева	
Исполн	Матушкина	
Провер	Коншина	
Н.контр	Нефедов	

А-IV-600-0480.90 КЖИ.301

Каркас плоский КР (КР236, КР238)

Стадия	Масса	Масштаб
РП	см. табл.	
Лист	Листов 1	

ВПО ЗАРУБЕЖСТРОЙ
ЗАРУБЕЖПРОЕКТ
г.Волжский

Инв. № подл. | Подпись и дата | Взам. инв. №

Альбом 5

Рис. 1

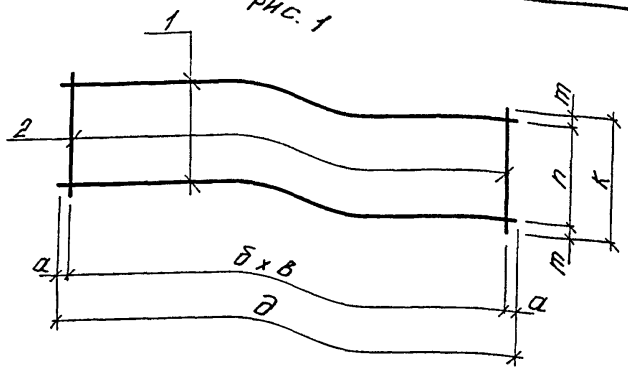

Рис. 2

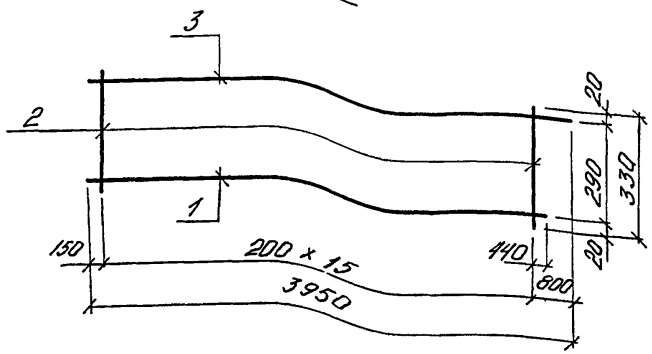

Формат	Зона	Поз	Обозначение	Наименование		Кол. на исполн. -	01	02	03	04	Прим. кг
				Документация							
А3			А-IV-600-0480.90 КЖИ.ТУ	Технические условия		X	X	X	X	X	
				Детали							
				Стержень арматурный							
				ГОСТ 5781-82							
Б4		1	А-IV-600-0480.90 КЖИ.604	ф6 AIII	ℓ=4000	2					0,9
Б4			-01	ф6 AIII	ℓ=750		2				0,2
Б4			-02	ф6 AIII	ℓ=3190			2			0,7
Б4			-03	ф6 AIII	ℓ=3640				1		0,8
Б4			-04	ф6 AI	ℓ=3100					2	0,7
Б4		2	-05	ф6 AIII	ℓ=660	18					0,2
Б4			-06	ф6 AIII	ℓ=330		4		16		0,1
Б4			-07	ф8 AIII	ℓ=280			16			0,1
Б4			-08	ф8 AIII	ℓ=490					14	0,2
Б4		3	-09	ф6 AIII	ℓ=3870				1		0,9

Обозначение	Марка	Рис.	Размеры, мм а	б	в	д	m	h	к	Масса, кг
А-IV-600-0480.90 КЖИ. 302	КР241	1	300	200	17	4000	20	620	660	5,4
-01	КР243	1	75	200	3	750	20	290	330	0,8
-02	КР250	1	95	200	15	3190	20	240	280	3,0
-03	КР248	2	-	-	-	-	-	-	-	3,6
-04	КР114	1	250	200	13	3100	20	450	490	4,2

Нач.отд	Лесин	
Гл.спец	Нефедов	
Нач.гр	Коробкин	
Инж. I кат	Россиева	
Исполн	Матушкина	
Провер	Коншина	
Н.контр	Нефедов	

Привязан

Инв. №

А-IV-600-0480.90 КЖИ. 302

Каркас плоский КР (КР241, КР243, КР248, КР250, КР114)

Стадия	Масса	Масштаб
РП	См. табл.	
Лист	Листов 1	

ВПО Зарубежстрой
ЗАРУБЕЖПРОЕКТ
г. Волжский

Взам. инв. № | Подпись и дата | Инв. № подл.

Альбом 5

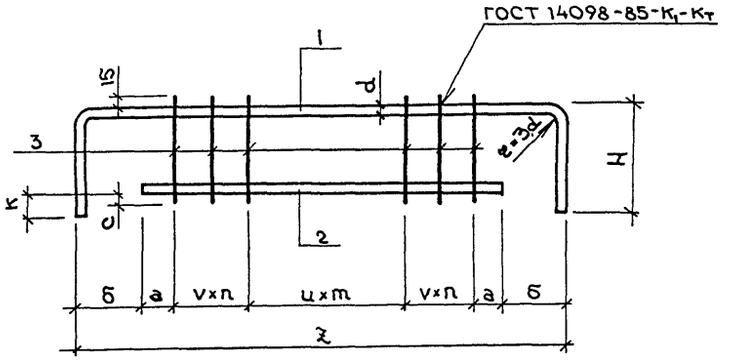

Формат	Зона	Поз.	Обозначение	Наименование	Количество на исполнен –	Количество на исполнен 01		Прим. кг
				Документация				
А3			А-IV-600-0480.90 КЖИ.ТУ	Технические условия	X	X		
				Детали				
				Стержень арматурный ГОСТ 5781-82*				
Бч		1	А-IV-600-0480.90 КЖИ.605	⌀16AIII ℓ= 1870	1			3,0
Бч				⌀16AIII ℓ= 1930		1		3,1
Бч		2		⌀12AIII ℓ= 1150	1	1		1,1
Бч		3		⌀8AIII ℓ= 200	10	10		0,1

Обозначение	Марка	n	m	Размеры, мм ℓ	H	ц	v	а	б	с	к	Масса, кг
А-IV-600-0480.90 КЖИ.303	Кр 306	3	3	1550	160	150	100	50	200	15	20	5,1
-01	Кр 342	3	3	1550	190	150	100	50	200	20	25	5,2

Привязан

инв.№

Взам.инв.№ | Подпись и дата | Инв.№ подл.

Нач.отд	Лесин	
Гл.спец	Нефёдов	
Нач.гр	Коровкин	
Инж II кат	Камнева	
Исполн	Росликова	
Провер	Коншина	
Н.контр	Нефёдов	

А-IV-600-0480.90 КЖИ. 303

Каркас плоский Кр (Кр 306; Кр342)

Стадия	Масса	Масштаб
РП	см. табл.	
Лист	Листов 1	

ВПО ЗАРУБЕЖСТРОЙ
ЗАРУБЕЖПРОЕКТ
г.Волжский

Альбом 5

Формат	Зона	Поз.	Обозначение	Наименование	Количество на исполнение								Примеч кг
					–	01	02	03	04	05	06	07	
				Документация									
А3			А-IV-600-0480.90 КЖИ.304СБ	Сборочный чертёж									
А3			А-IV-600-0480.90 КЖИ. ТУ	Технические условия									
				Детали									
				Стержень арматурный ГОСТ 5781-82*									
Бч		1	А-IV-600-0480.90 КЖИ.606	⌀16AIII ℓ=3520	1								5,6
Бч			– 01	⌀16AIII ℓ=3820		1							6,0
Бч			– 02	⌀16AIII ℓ=4120			1						6,5
Бч		2	– 03	⌀16AIII ℓ=2750	1								4,3
Бч			– 04	⌀16AIII ℓ=3050		1							4,8
Бч			– 05	⌀12AIII ℓ=3590			1						3,2
Бч		3	– 06	⌀8AIII ℓ=280							16		0,1
Бч			– 07	⌀8AIII ℓ=180	20	20	27	20	20	21		22	0,1
Бч		1	– 08	⌀16AIII ℓ=3560				1					5,6
Бч		2	– 09	⌀16AIII ℓ=2790				1					4,4
Бч		1	– 10	⌀16AIII ℓ=3630					1				5,7
Бч		2	– 11	⌀16AIII ℓ=2862					1				4,5
Бч		1	– 12	⌀16AIII ℓ=3710						1			5,9
Бч		2	– 13	⌀16AIII ℓ=2940						1			4,6
Бч		1	– 14	⌀16AIII ℓ=3780								1	6,0
Бч		2	– 15	⌀16AIII ℓ=3010								1	4,8

Инв.№ подл. | Подпись и дата | Взам. инв.№

Привязан

инв.№

Нач.отд	Лесин	
Гл.спец	Нефёдов	
Нач.гр	Коробкин	
Инж.II кат	Камнева	
Исполн	Рослякова	
Провер	Коншина	
Н.контр	Нефёдов	

А-IV-600-0480.90 КЖИ.304

Каркас плоский Кр (Кр 309; Кр 318; Кр 324; Кр 327; Кр 330; Кр 333; Кр 335; Кр 336).

Стадия	Лист	Листов
РП		1

ВПО ЗАРУБЕЖСТРОЙ
ЗАРУБЕЖПРОЕКТ
г.Волжский

Альбом 5

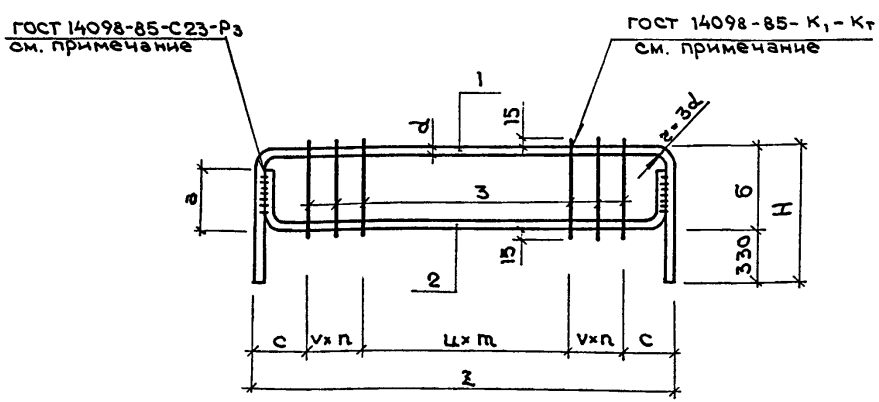

Обозначение	Марка	n	m	Размеры, мм							Масса, кг
				l	H	v	ц	c	a	б	
А-IV-600-0480.90 КЖИ.304	Кр 309	6	7	2560	480	100	150	155	108	150	11,9
-01	Кр 318	6	8	2860	480	100	150	230	108	150	12,8
-02	Кр 324	9	8	3180	470	100	150	90	80	140	12,4
-03	Кр 327	6	7	2600	480	100	150	175	108	150	12,0
-04	Кр 330	6	7	2670	480	100	150	210	108	150	12,2
-05	Кр 333	6	8	2750	480	100	150	175	108	150	12,6
-06	Кр 335	5	5	3040	580	150	200	270	144	250	1,6
-07	Кр 336	7	7	2820	480	100	150	185	108	150	13,0

1. Ручную дуговую сварку выполнять в соответствии с требованиями ГОСТ 14098-85 табл. 14 двусторонними протяжёнными расчётными швами длиной не менее 5d расчётной арматуры.

Привязан

инв.№

Нач.отд	Лесин	
Гл.спец	Нефёдов	
Нач.гр	Коробкин	
Инж II кат	Камнева	
Исполн	Росликова	
Провер	Коншина	
Н.контр	Нефёдов	

А-IV-600-0480.90 КЖИ.304СБ

Каркас плоский кр (кр 309; кр 318; кр 324; кр 327; кр 330; кр 333; кр 335; кр 336) Сборочный чертёж

Стадия	Масса	Масштаб
РП	см. табл.	
Лист	Листов 1	

ВПО ЗАРУБЕЖСТРОЙ
ЗАРУБЕЖПРОЕКТ
г.Волжский

Инв.№ подл. | Подпись и дата | Взам. инв.№

Альбом 5

Формат	Зона	Поз.	Обозначение	Наименование	Количество на исполнение				Примеч, кг
					–	01	02	03	
				Документация					
А3			А-IV-600-0480.90 КЖИ.305СБ	Сборочный чертёж					
А3			А-IV-600-0480.90 КЖИ.ТУ	Технические условия					
				Детали					
				Стержень арматурный					
				ГОСТ 5781-82*					
Бч		1	А-IV-600-0480.90 КЖИ.607	Ø16 A III ℓ=2370	1				3,8
Бч		2	-01	Ø12 A III ℓ=2110	1				1,9
Бч		1	-02	Ø16 A III ℓ=2080		1			3,4
Бч		3	-03	Ø8 A III ℓ=190	13				0,1
Бч			-04	Ø8 A III ℓ=225		10			0,1
Бч		1	-05	Ø16 A III ℓ=1790			1		2,9
Бч		2	-06	Ø12 A III ℓ=1720		1			1,5
Бч			-07	Ø12 A III ℓ=1460			1		1,4
Бч		3	-08	Ø8 A III ℓ=165			10		0,1
Бч		1	-09	Ø16 A III ℓ=2180				1	3,5
Бч		2	-10	Ø16 A III ℓ=1780				1	2,9
Бч		3	-11	Ø8 A III ℓ=480				8	0,2

Инв.№ подл. | Подпись и дата | Взам. инв.№

Привязан

инв.№

Нач.отд	Лесин	
Гл.спец	Нефёдов	
Нач.гр	Коробкин	
Инж II кат	Камнева	
Исполн	Росликова	
Провер	Коншина	
Н.контр	Нефёдов	

А-IV-600-0480.90 КЖИ.305

Каркас плоский Кр (Кр 312; Кр 315; Кр 321; Кр 345)

Стадия	Лист	Листов
РП		1

ВПО ЗАРУБЕЖСТРОЙ
ЗАРУБЕЖПРОЕКТ
г.Волжский

Альбом 5

Рис.1

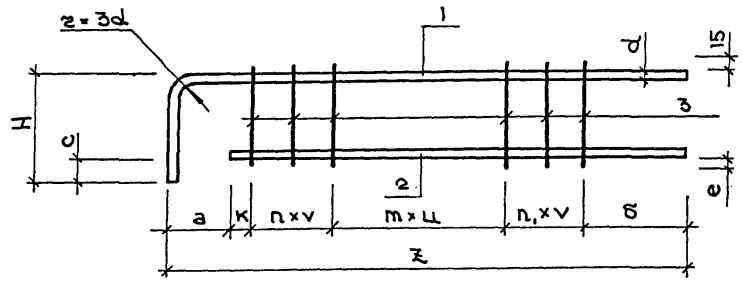

Рис.2

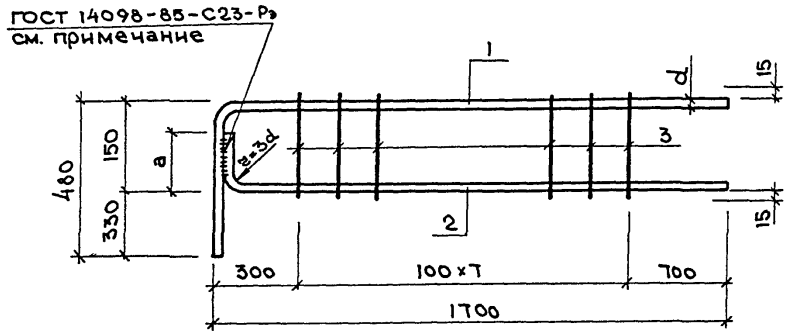

Обозначение	Марка	Рис	n	m	Размеры, мм									n₁	Масса, кг
					z	H	v	ц	a	k	б	c	e		
А-Ⅳ-600-0480.90 КЖИ.305	Кр 312	1	5	4	2210	160	100	150	100	20	690	20	15	3	7,0
– 01	Кр 315	1	3	2	1920	160	100	150	200	20	700	20	15	4	5,9
– 02	Кр 321	1	3	3	1660	130	100	150	200	50	360	25	20	3	5,3
–03	Кр 345	2	-	-	-	-	-	-	90	-	-	-	-	-	8,0

1. Ручную дуговую сварку выполнять в соответствии с требованиями ГОСТ 14098-85 табл 14 двусторонними протяжёнными расчётными швами длиной не менее 5 d расчётной арматуры.

Привязан

инв.№

Нач.отд	Лесин	
Гл.спец	Нефёдов	
Нач.гр	Коровкин	
Инж II кат	Камнева	
Исполн	Росликова	
Провер	Коншина	
Н.контр	Нефёдов	

А-IV-600-0480.90 КЖИ.305СБ

Каркас плоский Кр (Кр 312; Кр 315; Кр 321; Кр 345)
Сборочный чертёж

Стадия	Масса	Масштаб
РП	см. табл.	
Лист	Листов 1	

ВПО ЗАРУБЕЖСТРОЙ
ЗАРУБЕЖПРОЕКТ
г.Волжский

Инв.№ подл. | Подпись и дата | Взам.инв.№

Альбом 5

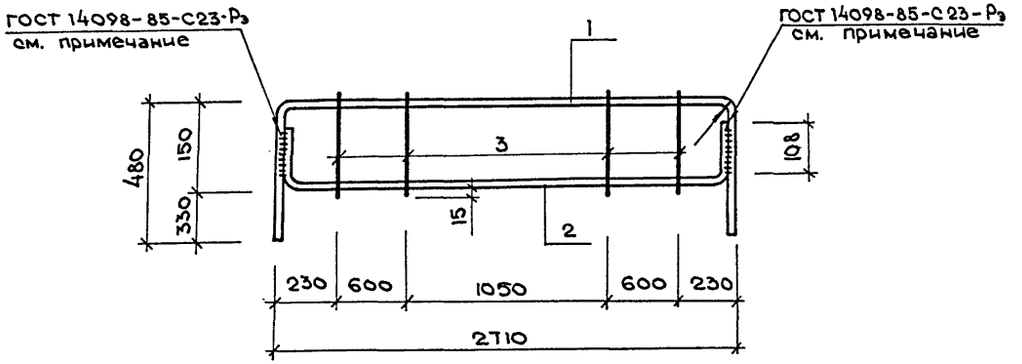

Формат	Зона	Поз.	Обозначение	Наименование		Кол	Примечание кг
				Документация			
А3			А-IV-600-0480.90 КЖИ.ТУ	Технические условия		X	
				Детали			
				Стержень арматурный			
				ГОСТ 5781-82*			
Бц		1	А-IV-600-0480.90 КЖИ.608	Ø16 A III	ℓ=3670	1	6,0
Бц		2		Ø16 A III	ℓ=2900	1	4,7
Бц		3		Ø8 A III	ℓ=180	20	0,1

1. Ручную дуговую сварку выполнять в соответствии с требованиями ГОСТ 14098-85 табл. 14 двусторонними протяжёнными расчётными швами длиной не менее 5d расчётной арматуры.

Привязан

инв.№

Нач.отд	Лесин	
Гл.спец	Нефёдов	
Нач.гр	Коробкин	
Инж II кат	Камнева	
Исполн	Рослякова	
Провер	Коншина	
Н.контр	Нефёдов	

А-IV-600-0480.90 КЖИ. 306

Каркас плоский Кр (Кр 355)

Стадия	Масса	Масштаб
РП	12,7 кг	
Лист	Листов 1	

ВПО ЗАРУБЕЖСТРОЙ
ЗАРУБЕЖПРОЕКТ
г.Волжский

Инв.№ подл. | Подпись и дата | Взам.инв.№

Альбом 5

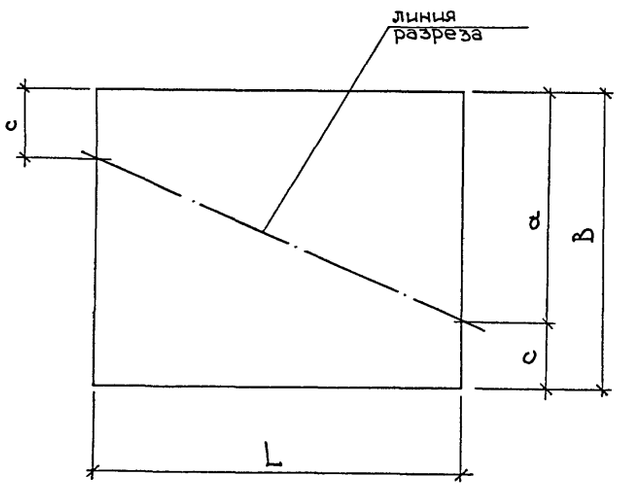

Марка	Размеры, мм			
	c	a	B	L
4с $\frac{8AIII-200}{6AI-400}$ 230×190 $\frac{150}{50}$	450	1450	1900	2300
4с $\frac{8AIII-200}{6AI-400}$ 230×445 $\frac{25}{50}$	1450	3000	4450	2300
4с $\frac{8AIII-200}{6AI-400}$ 215×185 $\frac{25}{75}$	800	1650	2450	2150

Взам. инв. №

Подпись и дата

Инв. № подл.

Привязан

Инв. №

Нач.отд	Лесин		
Гл.спец	Нефёдов		
Нач.гр	Коробкин		
Инж II кат	Зимина		
Исполн	Росликова		
Провер.	Коншина		
Н.контр	Нефёдов		

А-IV-600-0480.90 КЖИ. 400

Сетки арматурные

4с $\frac{8AIII-200}{6AI-400}$ 230×190 $\frac{150}{75}$;

4с $\frac{8AIII-200}{6AI-400}$ 230×445 $\frac{25}{50}$;

4с $\frac{8AIII-200}{6AI-400}$ 215×185 $\frac{125}{50}$.

Стадия	Масса	Масштаб
РП		
Лист 1	Листов 1	

ВПО ЗАРУБЕЖСТРОЙ
ЗАРУБЕЖПРОЕКТ
г.Волжский

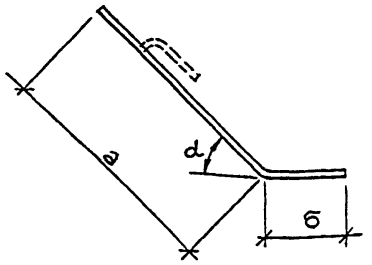

Обозначение	Марка	Длина развёртки	Размеры, мм а	Размеры, мм б	α	Масса, кг
А-IV-600-0480.90 КЖИ500	Мн-1	970	870	100	45°	1,9

Привязан

Инв. №

Взам. инв. № | Подпись и дата | Инв. № подл.

Нач.отд	ЛЕСНН	
Гл.спец	НЕФЕДОВ	
Нач.гр	КОРОБКИН	
Инж 1 кат	РОССНЕВА	
Исполн	ПОПОВА	
Провер	КОНШИНА	
Н.контр	НЕФЕДОВ	

А-IV-600-0480.90 КЖИ.500

Изделие закладное Мн (Мн-1)

Полоса -5×50×970-Б ГОСТ 103-76
Ст3пс5-1 ГОСТ 535-88

Стадия	Масса	Масштаб
РП	1,9 кг	
Лист	Листов 1	

ВПО ЗАРУБЕЖСТРОЙ
ЗАРУБЕЖПРОЕКТ
г.Волжский

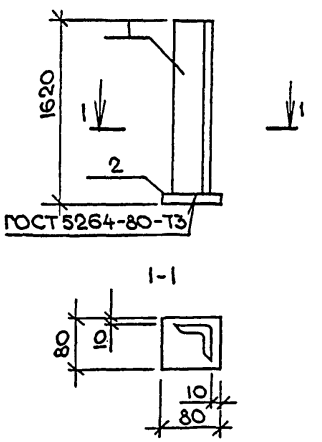

Формат	Зона	Поз	Обозначение	Наименование	Количество на исполнение –			Прим.
				Документация				
А3			А-IV-600-0480.90 КЖИ.ТУ	Технические условия	X			
				Детали				
				Уголок 63×63×5-Б ГОСТ 8509-86 / Ст3кп3-1 ГОСТ 535-88				
				ℓ=1608	1			1,7 кг
				Полоса 12×80×80-Б ГОСТ 103-76 / Ст3кп3-1 ГОСТ 535-88	1			0,6 кг

Привязан

Инв. №

Взам. инв. № | Подпись и дата | Инв. № подл.

Нач.отд	ЛЕСНН	
Гл.спец	НЕФЕДОВ	
Нач.гр	КОРОБКИН	
Инж 1 кат	РОССНЕВА	
Исполн	ПОПОВА	
Провер	КОНШИНА	
Н.контр	НЕФЕДОВ	

А-IV-600-0480.90 КЖИ.501

Изделие закладное Мн (Мн-2)

Стадия	Масса	Масштаб
РП	8,3 кг	
Лист	Листов 1	

ВПО ЗАРУБЕЖСТРОЙ
ЗАРУБЕЖПРОЕКТ
г.Волжский

Альбом 5

Рис. 1

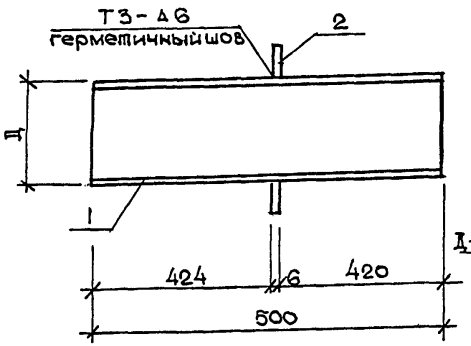

Поз. 2

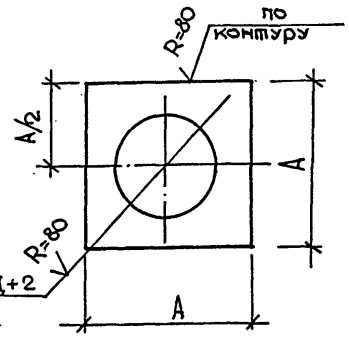

Рис. 2

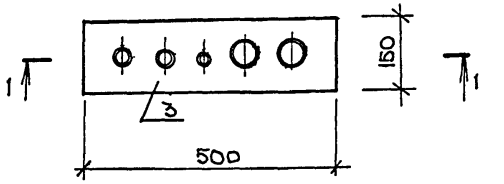

1-1

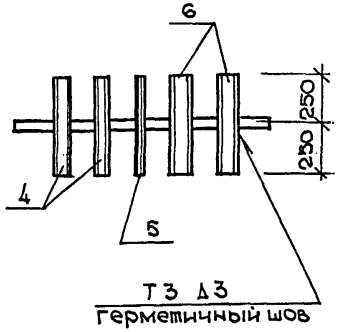

Поз. 3

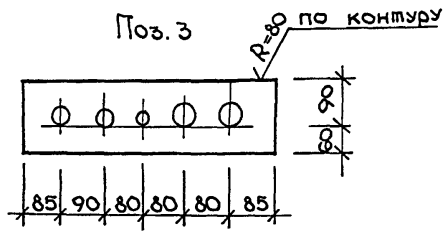

Формат	Зона	Поз.	Обозначение	Наименование	Количество на исполнение —	01	02	Примеч.
				Документация				
А3			А-IV-600-0480.90 КЖИ.ТУ	Технические условия	X	X	X	
				Детали				
Бч		1		Труба 820×10 ГОСТ 10704-76 / Ст 2 сп ГОСТ 10706-76				
				ℓ = 500	1			99,9 кг
Бч		4		Труба 32 ГОСТ 3262-75* ℓ=500			2	1,4 кг
Бч		5		Труба 10 ГОСТ 3262-75* ℓ=500			1	0,4 кг
Бч		6		Труба 20 ГОСТ 3262-75* ℓ=500			2	0,8 кг
А3		2		Лист 6×920×920-Б-ПН ГОСТ 19903-74 / С 245 ГОСТ 27772-88	1	1		39,9 кг
А3		3		Лист 6×150×500-Б-ПН ГОСТ 19903-74 / С 245 ГОСТ 27772-88			1	3,5 кг
А3		1		Труба 720×10 ГОСТ 10704-76 / Ст 2 сп ГОСТ 10706-76				
				ℓ = 500		1		87,6 кг

Обозначение	Марка	Рис.	Размеры, мм Д	А		Масса, кг
А-IV-600-0480,90 КЖИ.502	Мн-3	1	820	920		139,8
-01	Мн-4	1	720	920		127,5
-02	Мн-5	2	-	-		8,3

Привязан

инв. №

Нач.отд	ЛЕСНИ	
Гл.спец	НЕФЕДОВ	
Нач.гр	КОРОБКИН	
Инж 1 кат	РОССИЕВА	
Исполн	ЗЫМИНА	
Провер	КУЛИКОВА	
Н.контр	НЕФЕДОВ	

А-IV-600-0480.90 КЖИ.502

Изделие закладное Мн (Мн3 ... Мн5)

Стадия	Масса	Масштаб
РП	см. табл.	
Лист	Листов 1	

ВПО ЗАРУБЕЖСТРОЙ
ЗАРУБЕЖПРОЕКТ
г. Волжский

Инв. № подл. | Подпись и дата | Взам. инв. №

Альбом 5

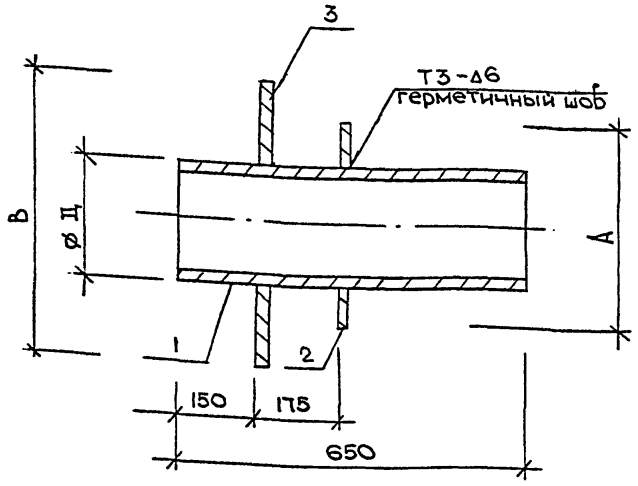

Поз. 2,3

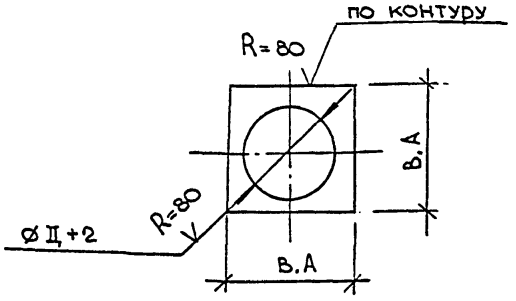

Формат	Зона	Поз	Обозначение	Наименование	Количество на исполнение –	Прим.
				Документация		
А3			А-IV-600-0480.90 КЖИ.ТУ	Технические условия	X	
				Детали		
Бч		1		Труба 720×9 ГОСТ 10704-76 / Ст2сп ГОСТ 10706-76	1	
				ℓ=650		102.6
Бч		2		Лист 6×820×820-Б-ПН ГОСТ 19903-74* / С 255 ГОСТ 27772-88	1	31.7
Бч		3		Лист 6×1120×1120-Б-ПН ГОСТ 19903-74* / С 235 ГОСТ 27772-88	1	59.1

Обозначение	Марка	Размеры, мм Д	В	А	Масса, кг
А-IV-600-0480.90 КЖИ.503	Мн-6	720	1120	820	193.4

Привязан

Инв. №

Инв.№ подл. | Подпись и дата | Взам. инв.№

Нач.отд	ЛЕСНИ	
Гл.спец	НЕФЕДОВ	
Нач.гр	КОРОБКИН	
Инж 1 кат	РОССНЕВА	
Исполн.	ПОПОВА	
Провер	КАНШИНА	
Н.контр	НЕФЕДОВ	

А-IV-600-0480.90 КЖИ.503

Изделие закладное Мн (Мн-6)

Стадия	Масса	Масштаб
РП	см. табл.	
Лист	Листов 1	

ВПО ЗАРУБЕЖСТРОЙ
ЗАРУБЕЖПРОЕКТ
г.Волжский

Альбом 5

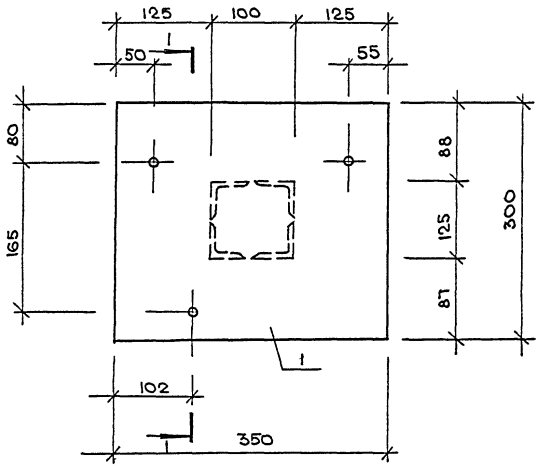

1-1

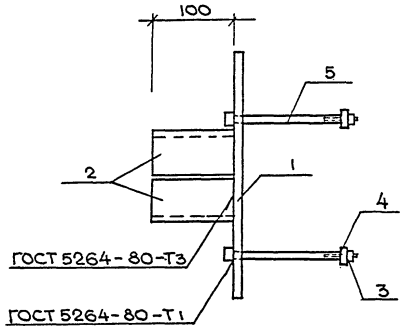

Формат	Зона	Поз	Обозначение	Наименование	Кол	Примеч.
				Документация		
А3			А-IV-600-0480.90 КЖИ.ТУ	Технические условия	X	
				Детали		
Бц		1		Полоса $\frac{8\times300\times350\text{-А ГОСТ 82-70*}}{\text{С 235 ГОСТ 27772-88}}$	1	4.95 кг
Бц		2		Уголок $\frac{50\times50\times5\text{-Б ГОСТ 8509-86}}{\text{Ст3кп3-1 ГОСТ 535-88*}}$	4	
				ℓ = 100		0.38 кг
				Стандартные изделия		
Бц		3		Гайка М10 ГОСТ 5915-70*	3	0.01 кг
Бц		4		Шайба М10 ГОСТ 11371-78	3	
Бц		5		Болт М10×250 ГОСТ 7798-70	3	0.2 кг

Инв.№ подл. | Подпись и дата | Взам.инв.№

Привязан

Инв. №

Нач.отд	ЛЕСНН		
Гл.спец	НЕФЕДОВ		
Нач.гр	КОРОБКИН		
Инж.1 кат	РОССИЕВА		
Исполн	ЗУХ		
Провер	КОНШИНА		
Н.контр	НЕФЕДОВ		

А-IV-600-0480.90 КЖИ.504

Изделие закладное МН (МН-Т)

Стадия	Масса	Масштаб
РП	7.1 кг	
Лист	Листов 1	

ВПО ЗАРУБЕЖСТРОЙ
ЗАРУБЕЖПРОЕКТ
г.Волжский

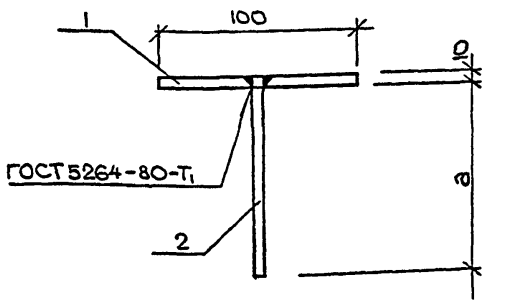

Формат	Зона	Поз.	Обозначение	Наименование	Количество на исполн. —	Количество на исполн. 01	Прим.
				Детали			
Бч		1		Лист 10×100×100-Б-ПН ГОСТ 19903-74 / С235 ГОСТ 27772-88	1	1	0,8 кг
				Круг 8-В ГОСТ 2590-88 / Ст3кп3-1 ГОСТ 535-88			
Бч		2		ℓ = 260	1		0,1 кг
Бч		3		ℓ = 360		1	0,15 кг

Обозначение	Марка	a, мм	Масса, кг
А-IV-600-0480.90 КЖИ.505	Мн-8	250	0,9
-01	Мн-9	350	0,95

Привязан

Инв. №

Взам. инв. № | Подпись и дата | Инв. № подл.

Нач. отд	ЛЕСНИ	
Гл. спец	НЕФЕДОВ	
Нач. гр	КОРОБКИН	
Инж 1 кат	РОССНЕВА	
Исполн	Зух	
Провер	Коншина	
Н. контр	НЕФЕДОВ	

А-IV-600-0480.90 КЖИ.505

Изделие закладное Мн (Мн 8, Мн 9)

Стадия	Масса	Масштаб
РП	см таблицу	
Лист	Листов 1	

ВПО ЗАРУБЕЖСТРОЙ
ЗАРУБЕЖПРОЕКТ
г. Волжский

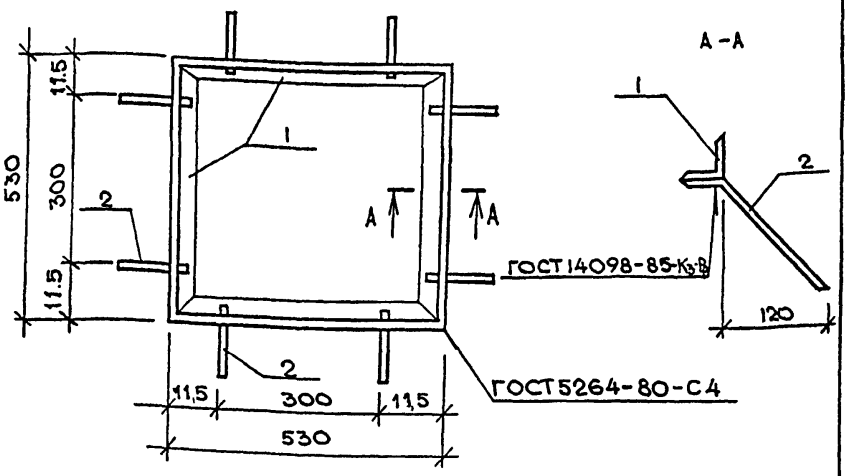

Формат	Зона	Поз.	Обозначение	Наименование	Кол	Прим. кг
				Документация		
Аэ			А-IV-600-0480.90 КЖИ.ТУ	Технические условия	X	
				Детали		
Бч		1		Уголок 50×50×5-Б ГОСТ 8509-86 / Ст3кп3-1 ГОСТ 535-88		
				ℓ = 530	4	2.0
				Стержень ГОСТ 5781-82*		
Бч		2	А-IV-600-0480.90 КЖИ.609	Ø8 AIII ℓ = 200	8	0.1

Привязан

Инв. №

Взам. инв. № | Подпись и дата | Инв. № подл.

Нач. отд	ЛЕСНИ	
Гл. спец	НЕФЕДОВ	
Нач. гр	КОРОБКИН	
Инж 1 кат	РОССНЕВА	
Исполн	Мелешкина	
Провер	КОНШИНА	
Н. контр	НЕФЕДОВ	

А-IV-600-0480.90 КЖИ.506

Металлическая рамка Р-3

Стадия	Масса	Масштаб
РП	8,8 кг	
Лист	Листов 1	

ВПО ЗАРУБЕЖСТРОЙ
ЗАРУБЕЖПРОЕКТ
г. Волжский

Альбом 5

Рис.1

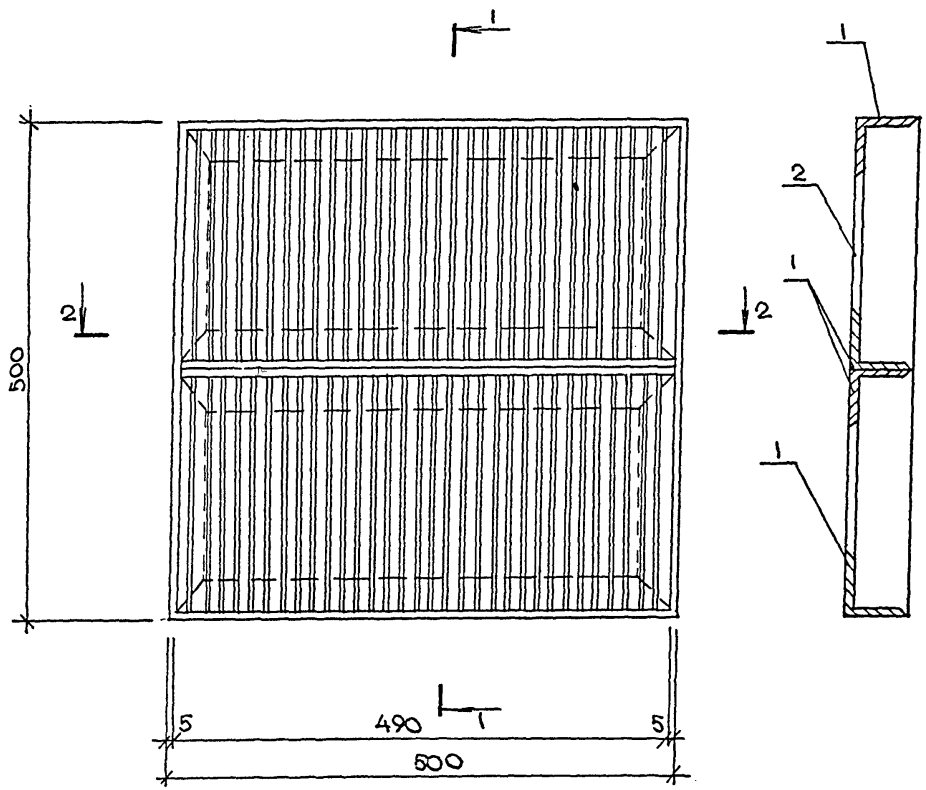

1-1

Формат	Зона	Поз.	Обозначение	Наименование	Кол.	Примеч.
				Документация		
А3			А- IV-600-0480.90 КЖИ.ТУ	Технические условия		
				Детали		
Бч		1		Уголок 50×50×5-Б ГОСТ 8509-86 / Ст3кп3-1 ГОСТ 535-88		
				ℓ = 500	6	1.9 кг
Бч		2		Лист 4×45×238-Б-ПН ГОСТ 19903-74 / С 235 ГОСТ 27772-88	68	0.3 кг

Привязан

Инв. №

Нач.отд	ЛЕСНН		
Гл.спец	НЕФЕДОВ		
Нач.гр	КАЕНЫШЕВА		
Инж 1 кат	Выходцева		
Исполн	Выходцева		
Провер	Корзьмина		
Н.контр	НЕФЕДОВ		

A-IV-600-0480.90 АРИ.507

Металлическая решётка Р-1

Стадия	Масса	Масштаб
РП	31,8 кг	
Лист	Листов 1	

ВПО ЗАРУБЕЖСТРОЙ
ЗАРУБЕЖПРОЕКТ
г.Волжский

Инв.№ подл. | Подпись и дата | Взам.инв.№

Альбом 5

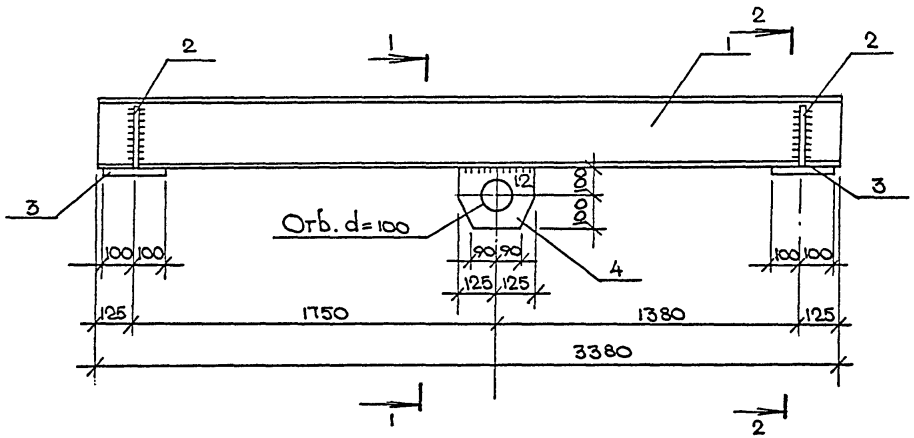

Формат	Зона	Поз.	Обозначение	Наименование	Кол.	Примеч.
				Документация		
А3			А-IV-600-0480.90 КЖИ.ТУ	Технические условия	X	
				Детали		
Бч		1		Двутавр 23Б-1 ГОСТ 26020-83 / С 255 ГОСТ 27772-88 Е3380	1	87,2 кг
Бч		2		Полоса 10×200×220-Б ГОСТ 103-76 / Ст3кп3-1 ГОСТ 535-88	4	3.5 кг
Бч		3		Полоса 20×200×400-Б ГОСТ 103-76 / Ст3кп3-1 ГОСТ 535-88	2	12.6 кг
Бч		4		Полоса 20×200×250-Б ГОСТ 103-76 / Ст3кп3-1 ГОСТ 535-88	1	7.9 кг

1-1

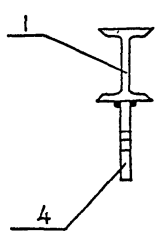

2-2

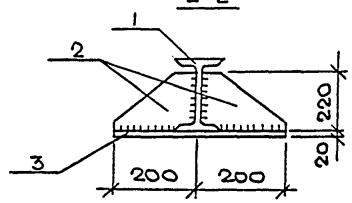

1. Все швы принять толщиной $h=6$ мм.
2. Сварку производить электродами типа Э42А по ГОСТ 9467-75

Привязан

Инв. №

Нач.отд	ЛЕСНН	
Гл.спец	НЕФЕДОВ	
Нач.гр	КОРОБКИН	
Инж 1 кат	РОССИЕВА	
Исполн	ПОПОВА	
Провер	КОНШИНА	
Н.контр	НЕФЕДОВ	

А-IV-600-0480.90 КЖИ.508

Изделие соединительное МС-1

Стадия	Масса	Масштаб
РП	134,3 кг	
Лист	Листов 1	

ВПО ЗАРУБЕЖСТРОЙ
ЗАРУБЕЖПРОЕКТ
г.Волжский

Инв. № подл. | Подпись и дата | Взам. инв. №

Альбом 5

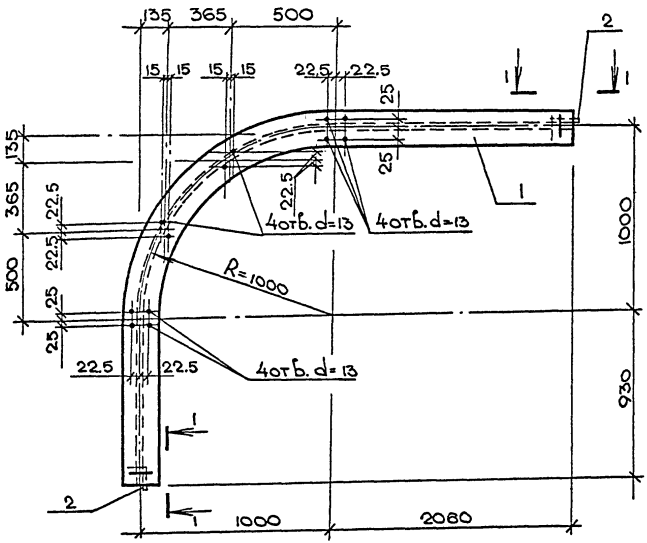

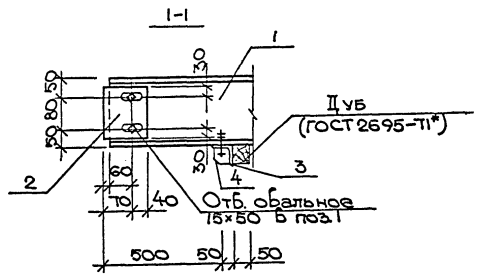

Формат	Зона	Поз.	Обозначение	Наименование	Кол.	Примеч.
				Документация		
А3			А-IV-600-0480.90 КЖИ.ТУ	Технические условия	X	
				Детали		
Бч		1		Швеллер 18 ГОСТ 8239-89 / С 255 ГОСТ 27772-88	1	83.9 кг
				ℓ = 4560		
Бч		2		Полоса 8×110×140-Б ГОСТ 103-76 / Ст 3 пс 5-1 ГОСТ 535-88	2	1.0 кг
Бч		3		Уголок 100×100×7-Б ГОСТ 8509-86 / Ст 3кп3-1 ГОСТ 535-88	2	1.1 кг
Бч		4		Полоса 6×100×100 Б ГОСТ 103-76 / Ст 3кп3-1 ГОСТ 535-88	2	0.5 кг

Привязан

Инв. №

Взам. инв.№ | Подпись и дата | Инв.№ подл.

Нач.отд	Лесин		
Гл.спец	Нефедов		
Нач.гр	Коробкин		
Инж.-кат	Россиева		
Исполн	Попова		
Провер	Кнышина		
Н.контр	Нефедов		

А-IV-600-0480.90 КЖИ.509

Изделие соединительное МС-2

Стадия	Масса	Масштаб
РП	89,1 кг	
Лист	Листов 1	

ВПО ЗАРУБЕЖСТРОЙ
ЗАРУБЕЖПРОЕКТ
г. Волжский

Альбом 5

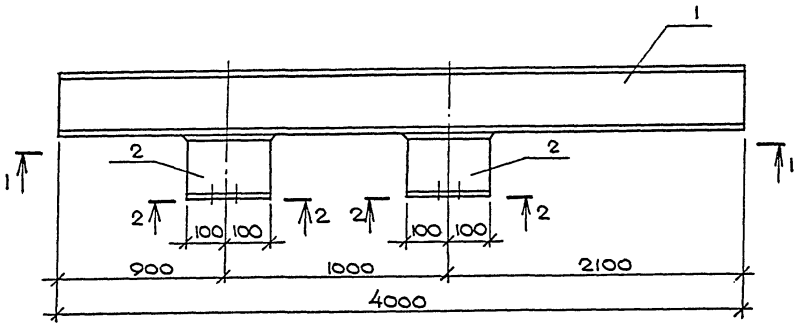

1-1

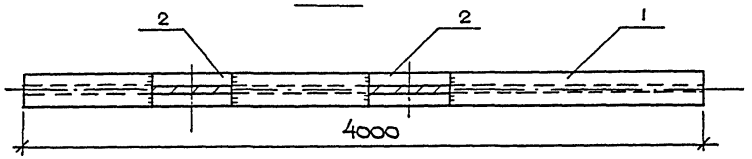

2-2

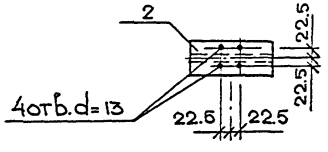

Формат	Зона	Поз.	Обозначение	Наименование	Кол.	Примеч.
				Документация		
А3			А-IV-600-0480.90 КЖИ.ТУ	Технические условия		
				Детали		
				Двутавр 16 ГОСТ 8239-89 / С255 ГОСТ 27772-88		
Бч		1		ℓ = 400	1	63.6 кг
Бч		2		ℓ = 200	2	3.2 кг

1. Все швы принять толщиной h=6 мм.
2. Сварку производить электродами типа Э42А по ГОСТ 9467-75.

Привязан

Инв. №

Нач.отд	ЛЕСНИ		
Гл.спец	НЕФЕДОВ		
Нач.гр	КОРОБКИН		
Инж I кат	РОССИЕВА		
Исполн	ПОПОВА		
Провер	КОНШИНА		
Н.контр	НЕФЕДОВ		

А-IV-600-0480.90 КЖИ.510

Изделие соединительное МС-3

Стадия	Масса	Масштаб
РП	70,0 кг	-
Лист	Листов 1	

ВПО ЗАРУБЕЖСТРОЙ
ЗАРУБЕЖПРОЕКТ
г.Волжский

Инв.№ подл. | Подпись и дата | Взам.инв.№

Альбом 5

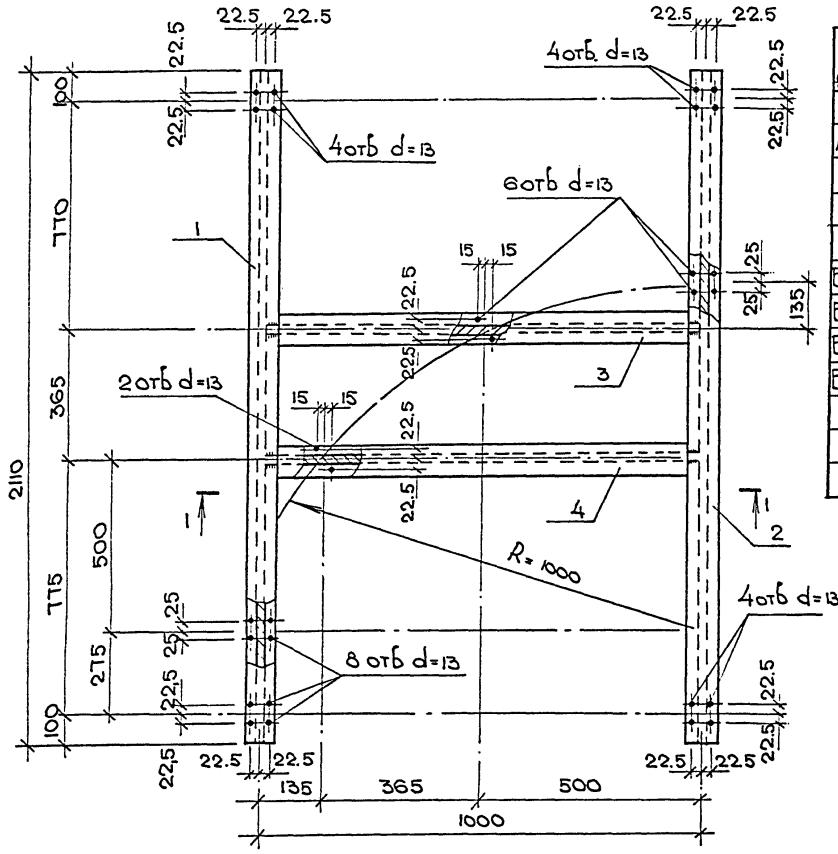

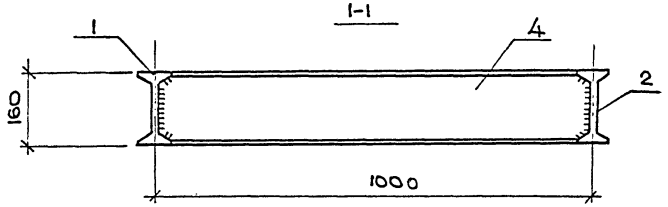

Формат	Зона	Поз.	Обозначение	Наименование	Кол.	Прим.
				Документация		
А3			А-IV-600-0480.90 КЖИ.ТУ	Технические условия		
				Детали		
				Двутавр 16 ГОСТ 8239-89 С255 ГОСТ 27772-88		
Бч		1		ℓ=2110	1	33.6 кг
Бч		2		ℓ=2110	1	33.6 кг
Бч		3		ℓ=995	1	15.8 кг
Бч		4		ℓ=995	1	15.8 кг

1. Все швы принять толщиной h=6 мм.
2. Сварку производить электродами типа Э42А по ГОСТ 9467-75.

Привязан

Инв. №

Инв.№ подл. | Подпись и дата | Взам. инв.№

Нач.отд	ЛЕСНН	
Гл.спец	НЕФЕДОВ	
Нач.гр	КОРОБКИН	
Инж 1 кат	РОСЧЕВА	
Исполн	ПОПОВА	
Провер	КОНШИНА	
Н.контр	НЕФЕДОВ	

А-IV-600-0480.90 КЖИ.511

Изделие соединительное МС-4

Стадия	Масса	Масштаб
РП	98,8 кг	
Лист	Листов 1	

ВПО ЗАРУБЕЖСТРОЙ
ЗАРУБЕЖПРОЕКТ
г. Волжский

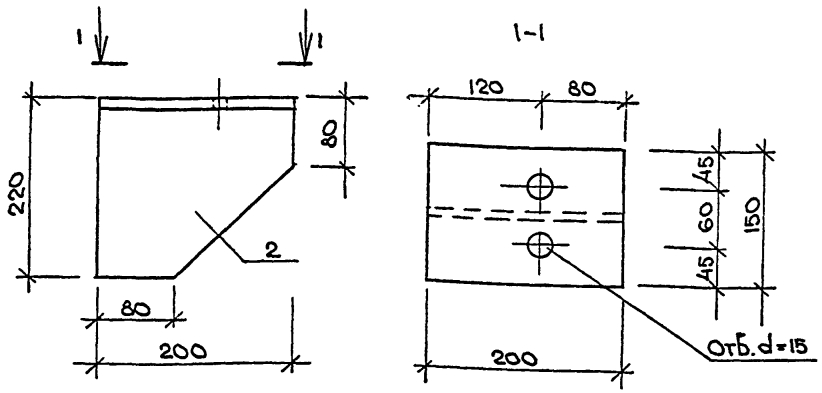

Формат	Зона	Поз.	Обозначение	Наименование	Кол.	Прим.
				Документация		
А3			А-IV-600-0480.90 КЖИ.ТУ	Технические условия	X	
				Детали		
Бч		1		Лист 14×150×200-Б-ПНГОСТ19903-74 / С235 ГОСТ 27772-88	1	3.3кг
Бч		2		Лист 10×200×220-Б-ПНГОСТ19903-74 / С235 ГОСТ 27772-88	1	3.14кг

Сварной шов $K_ш$ 6м по ГОСТ 5264-80-Т3

Привязан

Инв. №

Взам. инв. № | Подпись и дата | Инв. № подл.

Нач.отд	ЛЕСНН	
Гл.спец	НЕФЕДОВ	
Нач.гр	КОРОБКИН	
Инж 1 кат	РОССИЕВА	
Исполн	ПОПОВА	
Провер	КОНШИНА	
Н.контр	НЕФЕДОВ	

А-IV-600-0480.90 КЖИ.512

Изделие соединительное Мс-5

Стадия	Масса	Масштаб
РП	6,44 кг	
Лист	Листов 1	

ВПО ЗАРУБЕЖСТРОЙ
ЗАРУБЕЖПРОЕКТ
г.Волжский

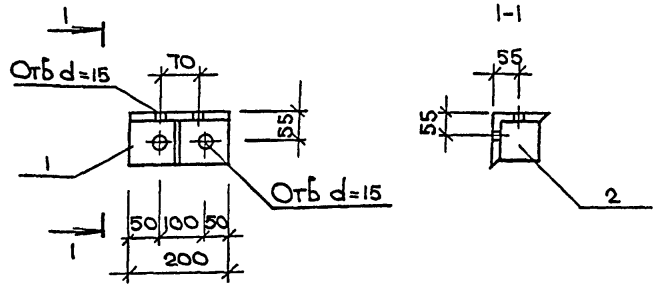

Формат	Зона	Поз.	Обозначение	Наименование	Кол.	Прим.
				Документация		
А3			А-IV-600-0480.90 КЖИ.ТУ	Технические условия	X	
				Детали		
Бч		2		Лист 6×80×80-Б-ПНГОСТ19903-74 / С245 ГОСТ 27772-88	1	0,3 кг
Бч		1		Уголок 100×100×7-Б ГОСТ 8509-86 / С245 ГОСТ 27772-88		
				l=200	1	2.2кг

Привязан

Инв. №

Взам. инв. № | Подпись и дата | Инв. № подл.

Нач.отд	ЛЕСНН	
Гл.спец	НЕФЕДОВ	
Нач.гр	КОРОБКИН	
Инж 1 кат	РОССИЕВА	
Исполн	ПОПОВА	
Провер	КОНШИНА	
Н.контр	НЕФЕДОВ	

А-IV-600-0480.90 КЖИ.513

Изделие соединительное Мс-6

Стадия	Масса	Масштаб
РП	2,5 кг	
Лист	Листов 1	

ВПО ЗАРУБЕЖСТРОЙ
ЗАРУБЕЖПРОЕКТ
г.Волжский

Альбом 5

Мс-7

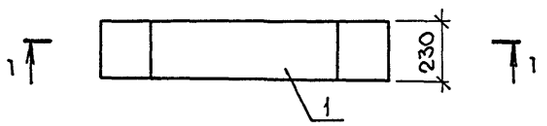

1-1

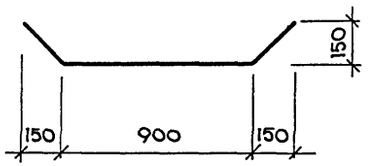

Мс-8

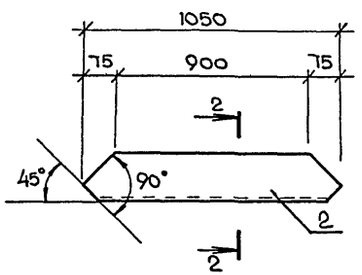

2-2

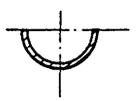

Мс-9

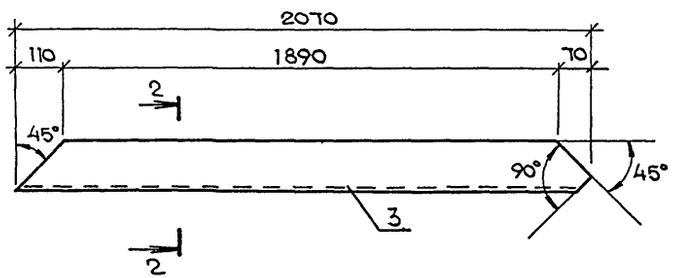

Формат	Зона	Поз.	Обозначение	Наименование	Кол	Примеч.
				Мс - 7		
Бц		1		Лист 5×230×1320-Б-ПН ГОСТ 19903-74 / С 235 ГОСТ 27772-88	1	12,0 кг
				Мс - 8 *		
Бц		2		Труба 219×6 ГОСТ 8732-78 / Ст2пс ГОСТ 8731-87		
				ℓ = 1050	1	16,6 кг
				Мс - 9 *		
Бц		3		Труба 219×6 ГОСТ 8732-78 / Ст2сп ГОСТ 8731-87		
				ℓ = 2070	1	32,6 кг

Привязан

Инв. №

Взам. инв. №

Подпись и дата

Инв. № подл.

Нач.отд	Лесин	
Гл.спец	Нефёдов	
Нач.гр	Коробкин	
Инж I кат	Россиева	
Исполн	Росликова	
Провер	Коншина	
Н.контр	Нефёдов	

A-IV-600-0480.90 КЖИ. 514

Изделия соединительные Мс (Мс 7,.. Мс 9)

Стадия	Масса	Масштаб
РП		
Лист	Листов 1	

ВПО ЗАРУБЕЖСТРОЙ
ЗАРУБЕЖПРОЕКТ
г.Волжский

Альбом 5

Щм-1 ; Щм-2

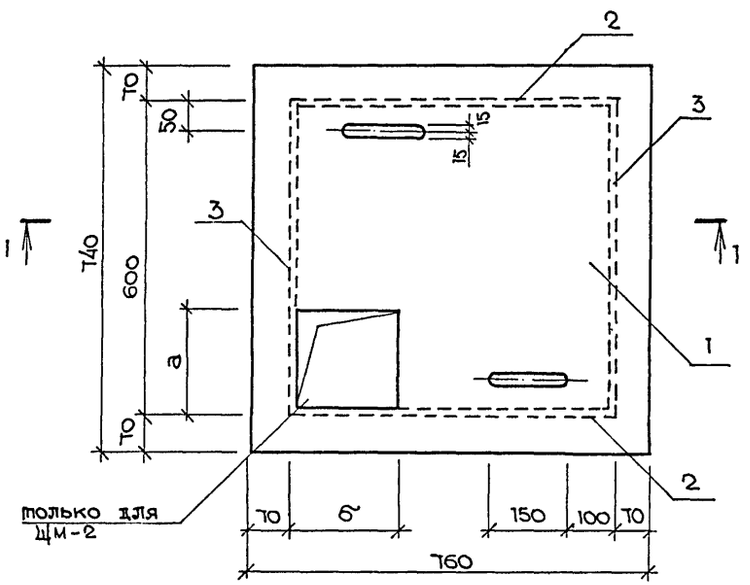

1-1

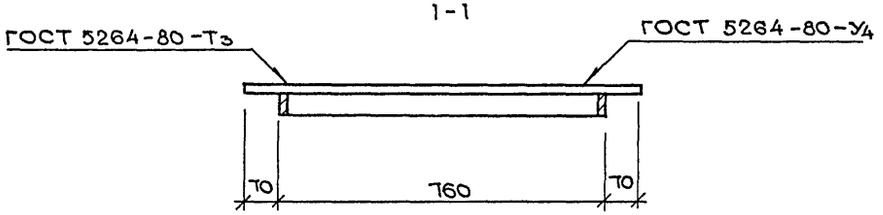

Формат	Зона	Поз.	Обозначение	Наименование	количество на испол. —	количество на испол. 01	Примеч.
				Документация			
А3			А-IV-600-0480.90 КЖИ.ТУ	Технические условия	X	X	
				Детали			
Бч		1		Лист $\frac{4\times140\times160\text{-}0\text{-}ПНГОСТ\ 103\text{-}76}{С\ 235\ ГОСТ\ 27772\text{-}88}$	1	1	18,8 кг
Бч		2		Лист $\frac{4\times40\times620\text{-}Б\ ГОСТ\ 103\text{-}76}{С\ 235\ ГОСТ\ 27772\text{-}88}$	2	2	0,8 кг
Бч		3		Лист $\frac{4\times40\times600\text{-}Б\ ГОСТ\ 103\text{-}76}{С\ 235\ ГОСТ\ 27772\text{-}88}$	2	2	0,8 кг

Обозначение	Марка	Размеры, мм a	Размеры, мм б	Масса
А-IV-600-0480.90 КЖИ.515	Щм-1	—	—	22.0
-01	Щм-2	200	200	22.0

Привязан

Инв. №

Взам. инв. №

Подпись и дата

Инв. № подл.

Нач.отд	Лесин	
Гл.спец	Нефёдов	
Нач.гр	Коробкин	
Инж IIкат	Камнева	
Исполн	Росликова	
Провер	Коншина	
Н.контр	Нефёдов	

А-IV-600-0480.90 КЖИ.515

Щиты металлические Щм-1 ; Щм-2

Стадия	Масса	Масштаб
РП	см. табл.	
Лист	Листов 1	

ВПО ЗАРУБЕЖСТРОЙ
ЗАРУБЕЖПРОЕКТ
г.Волжский

Альбом 5

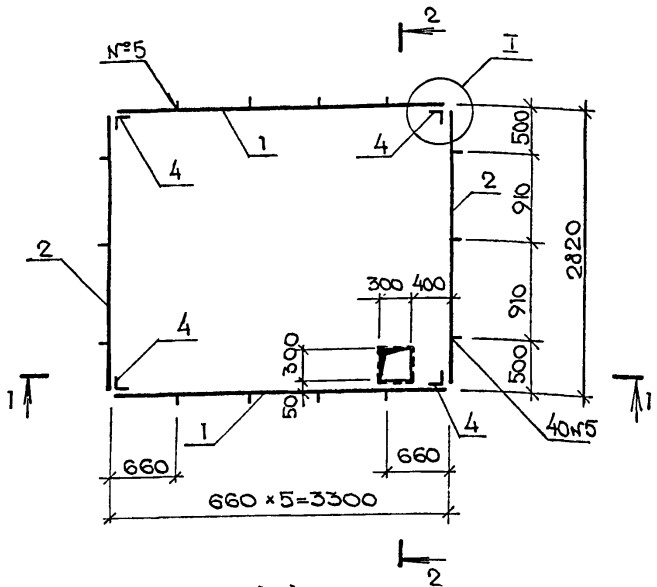

3-3

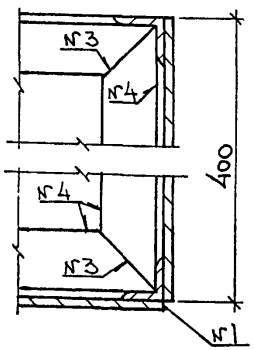

1-1

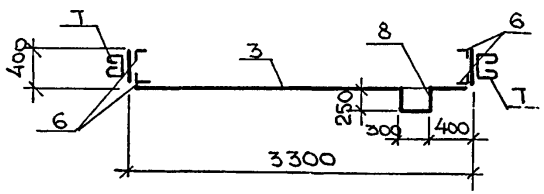

2.-2

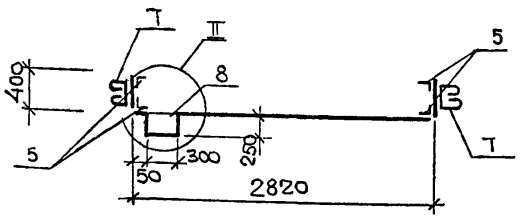

Формат	Зона	Поз.	Обозначение	Наименование	Кол.	Примечан. ед. кг
				Детали		
Бц		1		Лист $\frac{5\times400\times3300\text{-Б-ПН ГОСТ 19903-74}}{\text{С 235 ГОСТ 27772-88}}$	2	51,8
Бц		2		Лист $\frac{5\times400\times2820\text{-Б-ПН ГОСТ 19903-74}}{\text{С 235 ГОСТ 27772-88}}$	2	44,3
Бц		3		Лист $\frac{5\times3300\times2820\text{-Б-ПН ГОСТ 19903-74}}{\text{С 235 ГОСТ 27772-88}}$	1	365,3
Бц		8		Лист $\frac{5\times250\times300\text{-Б-ПН ГОСТ 19903-74}}{\text{С 235 ГОСТ 27772-88}}$	4	2,9
Бц		9		Лист $\frac{5\times300\times300\text{-Б-ПН ГОСТ 19903-74}}{\text{С 235 ГОСТ 27772-88}}$	1	3,5
				Уголок $\frac{50\times50\times4\text{-Б ГОСТ 8509-86}}{\text{Ст 3пс 3-1 ГОСТ 535-88}}$		
Бц		4		$\ell = 400$	4	1,2
Бц		5		$\ell = 3300$	4	10,1
Бц		6		$\ell = 2820$	4	7,0
Бц		Т	А-IV-600-0480.90 КЖИ.610	⌀12 AI ГОСТ 5781-82 $\ell = 570$	16	0,5

1. Металлическую рубашку МР-1 покрыть с внутренней стороны эпоксидной шпатлёвкой ЭП 0010 по ГОСТ 10277-76 - за 5 раз

I

Поз. Т

II

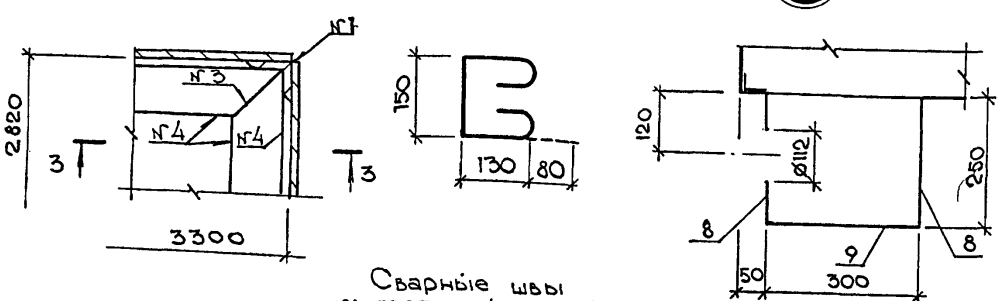

Сварные швы
№1 - ГОСТ 5264-80 - У4
№2 - ГОСТ 5264-80 - У2
№3 - ГОСТ 5264-80 - С2
№4 - ГОСТ 5264-80 - $Н_1$ - Δ5
№5 - ГОСТ 5264-80 - $Н_1$ - Δ5 - 130

Привязан

Инв. №

Нач.отд	Лесин	
Гл.спец	Нефёдов	
Нач.гр	Коробкин	
Инж II кат	Камнева	
Исполн	Рослякова	
Провер	Коншина	
Н.контр	Нефёдов	

А-IV-600-0480.90 КЖИ. 516

Металлическая рубашка Мр-1

Стадия	Масса	Масштаб
РП	645,8	
Лист	Листов 1	

ВПО ЗАРУБЕЖСТРОЙ
ЗАРУБЕЖПРОЕКТ
г. Волжский

Инв. № подл. | Подпись и дата | Взам. инв. №

Альбом 5

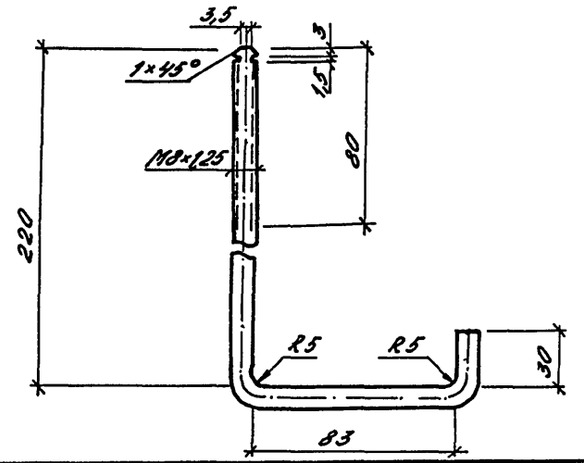

Формат	Зона	Поз.	Обозначение	Наименование	Кол.	Прим. кг
				Документация		
А3			А-IV-600-0480.90 ЖКИ.ТУ	Технические условия		
				Детали		
Б4				Круг ГОСТ 2590-88 Ст3кп3-1 ГОСТ 535-88 ℓ=350	1	0,11
				Стандартные изделия		
			2.460-1 Вып.2	Шайба Ш-1	1	0,011
			2.460-1 Вып.2	Гайка Г	1	0,005
			2.460-1 Вып.2	Прокладка ПМ-1	1	0,003

Привязан

инв.№

Инв.№ подл. | Подпись и дата | Взам.инв.№

Нач.отд	Лесин		
Гл.спец	Нефедов		
Нач.гр	Каеньшева		
Инж I кат	Выходцева		
Исполн	Выходцева		
	Кармалиев		
Н.контр.	Нефедов		

A-IV-600-0480.90 АРИ.517

Деталь крепления М-1

Стадия	Масса	Масштаб
РП	0,129 кг	
Лист	Листов 1	

ВПО ЗАРУБЕЖСТРОЙ
ЗАРУБЕЖПРОЕКТ
г.Волжский

gost.e-ecolog.ru