ТИПОВОЕ ПРОЕКТНОЕ РЕШЕНИЕ
A-IV-600-0480.90

СООРУЖЕНИЕ ВСТРОЕННОЕ В ЗДАНИЕ

(СУХИЕ ГРУНТЫ)

АЛЬБОМ 4

КЖ КОНСТРУКЦИИ ЖЕЛЕЗОБЕТОННЫЕ

СФ1009-04

Отпускная цена
на момент реализации
указана в счет-накладной

gost.e-ecolog.ru

ТИПОВОЕ ПРОЕКТНОЕ РЕШЕНИЕ
A-IV-600-0480.90

СООРУЖЕНИЕ ВСТРОЕННОЕ В ЗДАНИЕ

(СУХИЕ ГРУНТЫ)

АЛЬБОМ 4

СОСТАВ ПРОЕКТА

АЛЬБОМ 1	ПЗ	ОБЩАЯ ПОЯСНИТЕЛЬНАЯ ЗАПИСКА
АЛЬБОМ 2	АР	АРХИТЕКТУРНЫЕ РЕШЕНИЯ
АЛЬБОМ 3	КЖ	КОНСТРУКЦИИ ЖЕЛЕЗОБЕТОННЫЕ
АЛЬБОМ 4	КЖ	КОНСТРУКЦИИ ЖЕЛЕЗОБЕТОННЫЕ
АЛЬБОМ 5	КЖИ	РАБОЧИЕ ЧЕРТЕЖИ ИЗДЕЛИЙ
АЛЬБОМ 6	ОВ	ВЕНТИЛЯЦИЯ И ОТОПЛЕНИЕ
	ВК	ВНУТРЕННИЙ ВОДОПРОВОД И КАНАЛИЗАЦИЯ
	ЭД	ЭЛЕКТРОСТАНЦИЯ ДИЗЕЛЬНАЯ
	ТХ	МЕХАНИЗАЦИЯ СКЛАДСКОГО ХОЗЯЙСТВА
	АПТ	УСТАНОВКА АВТОМАТИЧЕСКОГО ПОЖАРОТУШЕНИЯ

АЛЬБОМ 7	ЭМ	СИЛОВОЕ ЭЛЕКТРООБОРУДОВАНИЕ
ЧАСТЬ 1	АВК	АВТОМАТИЗАЦИЯ
	ЭО	ЭЛЕКТРООСВЕЩЕНИЕ
	СС	СВЯЗЬ И СИГНАЛИЗАЦИЯ
АЛЬБОМ 7 ЧАСТЬ 2	ЭМ. КУ	ЗАДАНИЕ ЗАВОДАМ-ИЗГОТОВИТЕЛЯМ
АЛЬБОМ 8 ЧАСТЬ 1	СО	СПЕЦИФИКАЦИЯ ОБОРУДОВАНИЯ АР, ОВ, ВК, ЭД, ТХ, АПТ
АЛЬБОМ 8 ЧАСТЬ 2	СО	СПЕЦИФИКАЦИЯ ОБОРУДОВАНИЯ ЭМ, ЭО, СС, АВК
АЛЬБОМ 9	ВМ	ВЕДОМОСТИ ПОТРЕБНОСТИ В МАТЕРИАЛАХ
АЛЬБОМ 10 КНИГИ 1, 2	С	СМЕТЫ
АЛЬБОМ 11	ПЗ	ПОЯСНИТЕЛЬНАЯ ЗАПИСКА (Распространяет ГПИ «ЗАРУБЕЖПРОЕКТ»)

РАЗРАБОТАН ГПИ «ЗАРУБЕЖПРОЕКТ»

ГЛАВНЫЙ ИНЖЕНЕР А.Т. ДАНИЛЕНКО

ГЛАВНЫЙ ИНЖЕНЕР ПРОЕКТА Г.И. ШЕЛУДЬКО

С УЧАСТИЕМ

КИЕВСКОГО ОТДЕЛЕНИЯ ПРОМТРАНСНИИПРОЕКТ

Главный инженер А. Пушкарский

Главный инженер проекта И. Еремин

РОСТОВСКОГО ГПИ «СПЕЦАВТОМАТИКА»

Главный инженер Г.М.Габрелян

Главный инженер проекта Г.Х.Пандов

УТВЕРЖДЕН
ШТАБОМ ГО СССР
ПРОТОКОЛ ОТ 12.12.1990г.
ВВЕДЕН В ДЕЙСТВИЕ ПРИКАЗОМ
ГПИ «ЗАРУБЕЖПРОЕКТ» № 493 ОТ 14.12.1990г.

© АПП Ц.И.П., 1991

Альбом 4

Ведомость рабочих чертежей основного комплекта

Лист	Наименование	Примеч.
1	Общие данные	
2	Монолитное перекрытие. Армирование (начало)	
3	Монолитное перекрытие. Армирование (окончание)	
4	Вход №1. Схемы расположения элементов	
	входа и плит покрытия	
5	Вход №1. Схема расположения конструкций	
	павильона	
6	Вход №1 Схема расположения элементов	
	монорельса	
7	Вход №1. Монолитный участок УМ-1.	
	Опалубка (начало)	
8	Вход №1. Монолитный участок УМ-1	
	Опалубка (окончание)	
9	Вход №1. Монолитный участок УМ-1	
	Армирование (начало)	
10	Вход №1. Монолитный участок УМ-1	
	Армирование (окончание)	
11	Вход №1. Монолитный участок УМ-1. Спецификация.	
12	Вход №1. Монолитный участок УМ-2 (опалубка)	
13	Вход №1. Монолитный участок УМ2 (армирование) Спецификация.	
14	Вход №1 Монолитные участки УМ-3; УМ-4; УМ-5. Опалубка.	
15	Вход №1. Монолитные участки УМ-3, УМ-4 Сечения 4-4 ... 6-6	
16	Вход №1 Монолитные участки УМ-3; УМ-4 Армирование	
17	Вход №2. I вариант. Схема расположения	
18	Вход №2. II вариант. Схема расположения	
19	Вход №2. II вариант. Монолитный участок УМ6 (Опалубка)	
20	Вход №2. II вариант. Монолитный участок УМ6 (Армирование)	
21	Вход №2. II вариант. Монолитный участок УМ6 (Спецификация)	
22	Вход №2. II вариант. Монолитный участок УМ7 Опалубка. Армирование	
23	Вход №2. II вариант. Монолитный участок УМ7 Армирование	
24	Схема расположения фекального резервуара	
25	Схемы расположения закладных деталей в	
	перекрытии и элементов монорельса	
26	Деталь установки дверей ДУ-IV-2; ДУ-IV-3	
27	Деталь установки дверей ДУ-I-7, ДУ-III-6	
28	Детали установки ставней.	

Ведомость ссылочных и прилагаемых документов

Обозначение	Наименование	Примеч.
	Ссылочные документы	
У-01-01/80	Унифицированные сборно-монолитные конструкции заглубленных помещений с перекрытием балочного типа.	
03.005-6 в.0,2,3	Входы, подходные галереи, тамбуры и шлюзы, аварийные выходы, грузовые въезды и рампы из сборных железобетонных блоков в убежищах II-IV классов	
ТДК-Н-1-70, ч.II, р.II. ал.II.	Аварийные входы, воздухозаборные, воздуховыбросные и газовыхлопные устройства Рабочие чертежи	
1.400-15	Унифицированные закладные детали сборных железобетонных конструкций для крепления технологических коммуникаций и устройств	
3.400-6/76	Унифицированные закладные детали сборных железобетонных конструкций инженерных сооружений промышленных предприятий.	
3.006.1-3/83 в.1-2	Тоннели с применением уголковых стеновых элементов	
ПК-01-88	Сборные железобетонные плиты для покрытий производственных зданий	
1.038.1-1 в.1	Перемычки железобетонные	
	Прилагаемые документы	
А-IV-600-0480.90 КЖН	Рабочие чертежи изделий	Альбом 5
А-IV-600-0480.90 КЖ.ВМ	Ведомости потребности в материалах	Альбом 9

Ведомость спецификаций

Лист	Наименование	Примеч.
4	Спецификация к схеме расположения	
	элементов входа №1	
5	Спецификация к схеме расположения	
	конструкций павильона	
6	Спецификация к схеме расположения	
	элементов монорельса	
17	Спецификация к схеме расположения	
	входа №2, I вариант	
23	Спецификация к схеме расположения	
	входа №2, II вариант	
24	Спецификация к схеме расположения	
	фекального резервуара	
25	Спецификация к схеме расположения	
	элементов монорельса и закладных	
	деталей в перекрытии	

Ведомость объёмов сборных бетонных и железобетонных конструкций по рабочим чертежам основного комплекта марки КЖ-2* (Вариант 1)

№ п/п	Наименование группы элементов конструкций	Код	Кол	Примеч.
1	Блоки	586500	7,8	
2	Перемычки	582800	0,3	
3	Плиты перекрытия	584200	5,4	
	Всего:		13,5	

*- Материалы на изготовление бетонных и железобетонных конструкций учтены в ведомости потребности в материалах и отдельно не учитываются.

Проект разработан в соответствии с действующими нормами и правилами и предусматривает мероприятия, обеспечивающие пожарную безопасность при эксплуатации сооружения.

Главный инженер проекта /Шелудько Г.И/

Инв.№ подл. | Подпись и дата | Взам.инв.№

инв.№			
ГИП	Шелудько		
Гл.конст	Петренко		
Нач.отд	Лесин		
Гл.спец	Нефёдов		
Рук.гр	Коробкин		
Инж I кат	Россиева		
Исполн	Рослякова		
Провер	Коншина		
Н.контр	Нефёдов		

Привязан

A-IV-600-0480.90 КЖ 2

Сооружение встроенное в здание

Стадия	Лист	Листов
РП	1	28

Общие данные

ВПО ЗАРУБЕЖСТРОЙ ЗАРУБЕЖПРОЕКТ г Волжский

СФ1009-04 3

Альбом 4

Схема расположения верхних сеток перекрытия

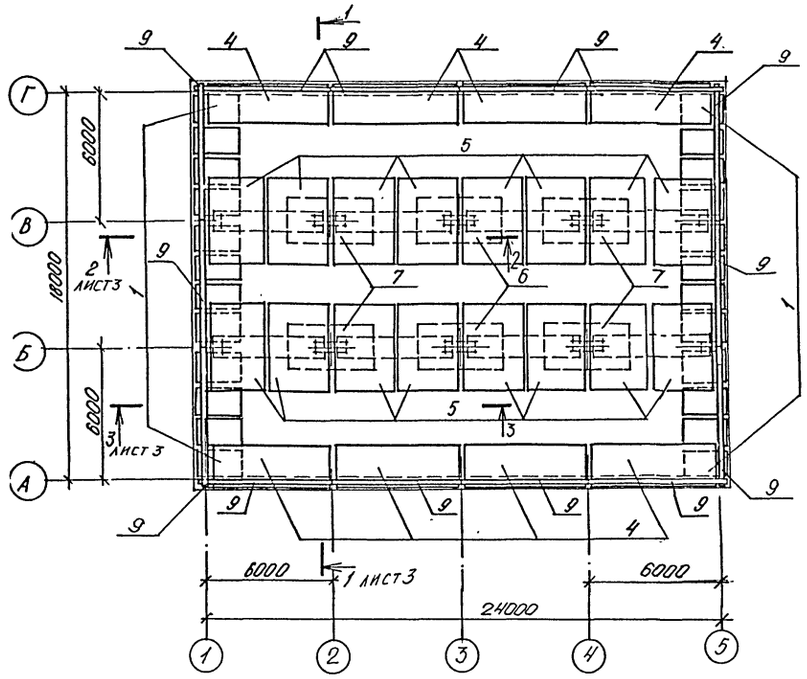

Схема расположения нижних сеток и каркасов перекрытия

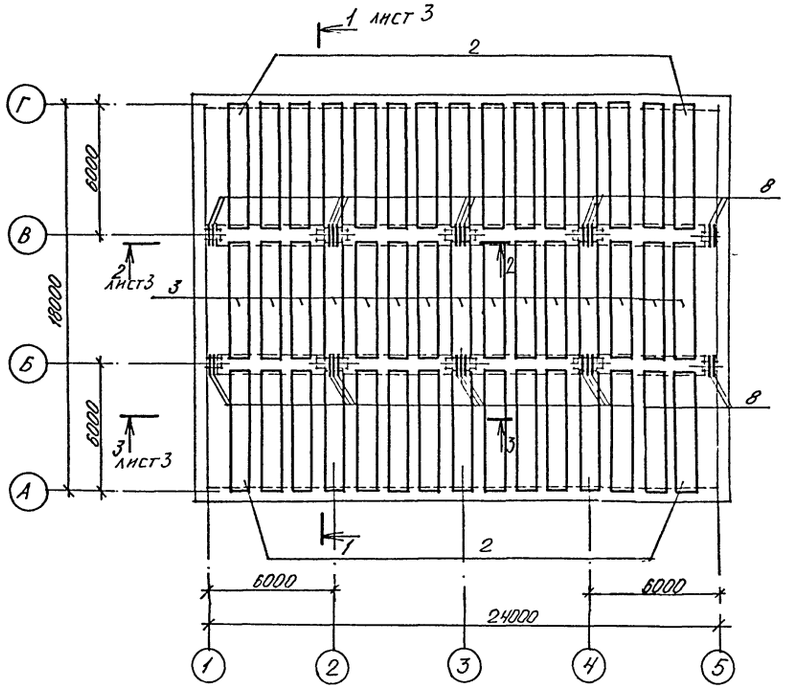

Спецификация монолитного перекрытия

Формат	Зона	Поз.	Обозначение	Наименование	Кол.	Примечание
				Сборочные единицы		
				Каркас пространственный		
А4		1	У-01-01/80 вып. 5	КП 107	24	
А4		2	то же	КП 110	30	
А4		3	"	КП 113	15	
				Сетка арматурная		
А4		4	У-01-01/80 вып 5	С 98	8	
А4		5	то же	С 103	16	
А4		6	"	С 107	2	
А4		7	"	С 109	4	
А4		8	"	С 112	26	
А4		9	"	С 113	14	
				Детали		
				ГОСТ 5781-82		
				ф12 AIII ℓ=1600	162	1.4 кг
				Материалы		
				Бетон В-25	118.9	м³

Привязан

Инв. №

Нач.отд	Лесин		
Гл.спец	Нефёдов		
Нач.гр	Коробкин		
Инж I кат	Росснева		
Исполн	Росликова		
Провер	Каншина		
Н.контр	Нефёдов		

A-IV-600-0480.90 КЖ 2

Сооружение встроенное в здание

Стадия	Лист	Листов
РП	2	

Монолитное перекрытие Армирование. (начало)

ВПО ЗАРУБЕЖСТРОЙ
ЗАРУБЕЖПРОЕКТ
г.Волжский

Инв. № подл. | Подпись и дата | Взам. инв. №

Альбом 4

1-1

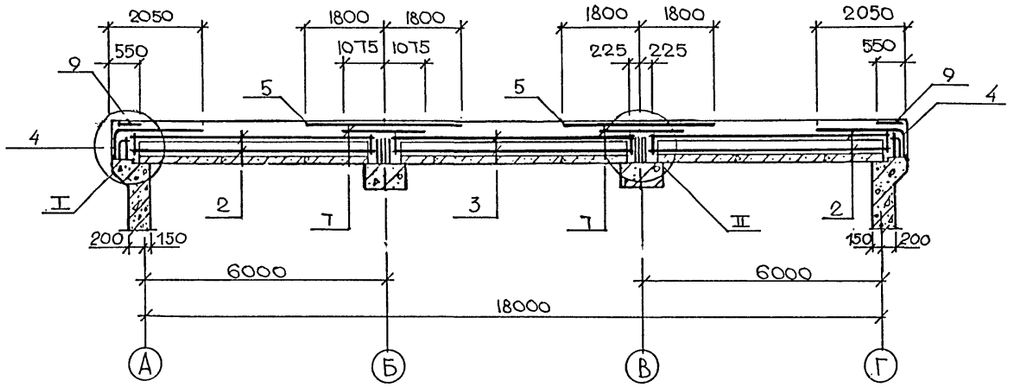

2-2

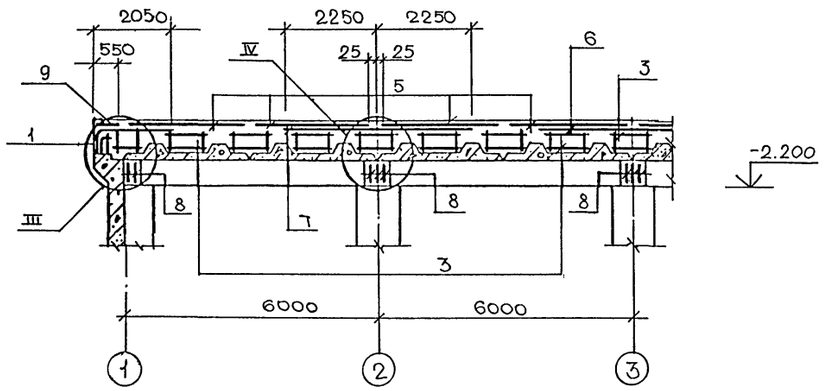

3-3

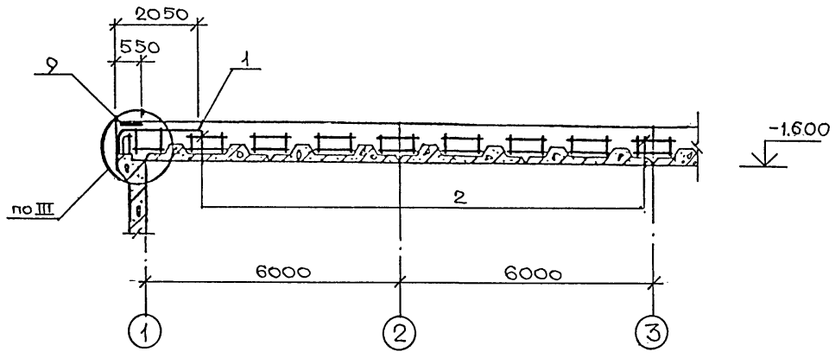

Ведомость расхода стали, кг

Наименование сооружения	Изделия арматурные										Общий расход
	Арматура класса										
	A I				A III						
	ГОСТ 5781-82										
	∅ 6	∅ 8	∅ 10	Итого	∅ 6	∅ 14	∅ 20	∅ 22	∅ 25	Итого	
Монолитное перекрытие	711.3	36.0	3451.4	4198.7	539.5	518.4	3024.0	8189.6	1618.2	13889.7	18088.4

1. Узлы I ÷ III разработаны в серии У-01-01/80.0-1-56

Инв. № подл. | Подпись и дата | Взам. инв. №

Привязан

Инв. №

Нач.отд	Лесин	
Гл.спец	Нефёдов	
Нач.гр	Коробкин	
Инж I кат	Россиева	
Исполн	Рослякова	
Провер	Коншина	
Н.контр	Нефёдов	

A-IV-600-0480.90 КЖ 2

Сооружение встроенное в здание

Стадия	Лист	Листов
РП	3	

Монолитное перекрытие
Армирование. (окончание)

ВПО ЗАРУБЕЖСТРОЙ
ЗАРУБЕЖПРОЕКТ
г. Волжский

СФ1009-04 5

Альбом 4

Схема расположения элементов входа N 1.

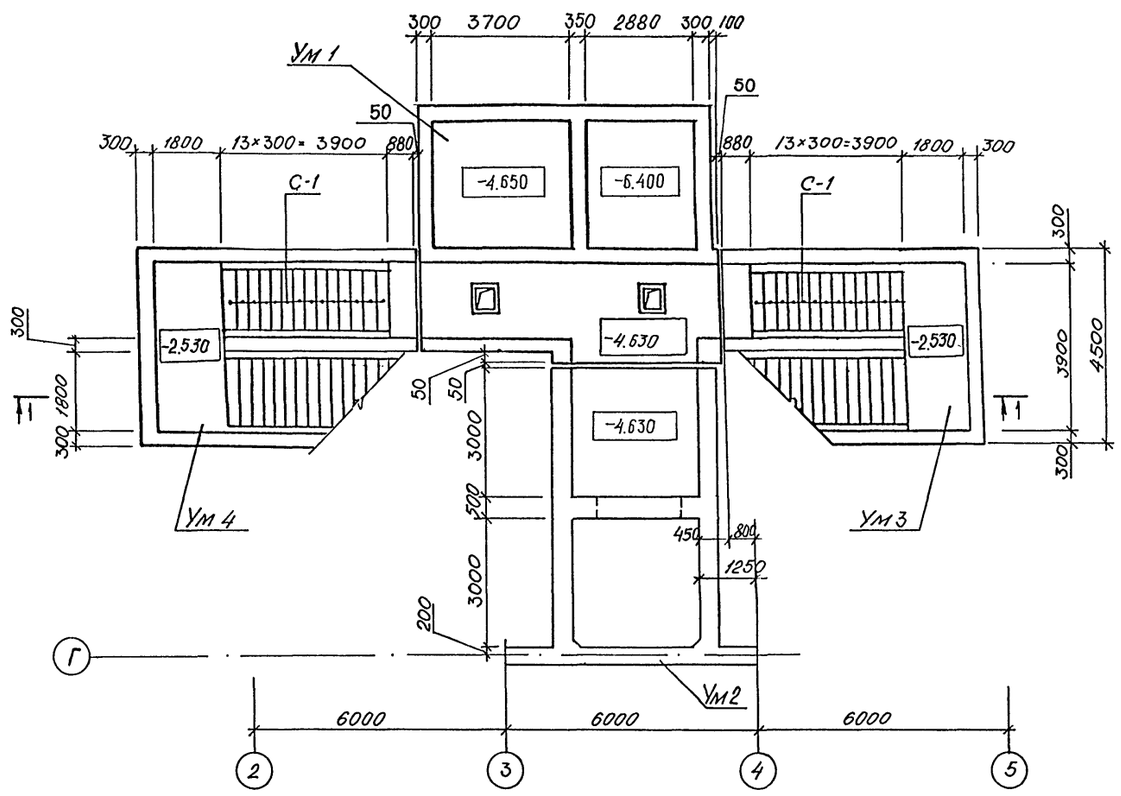

1-1

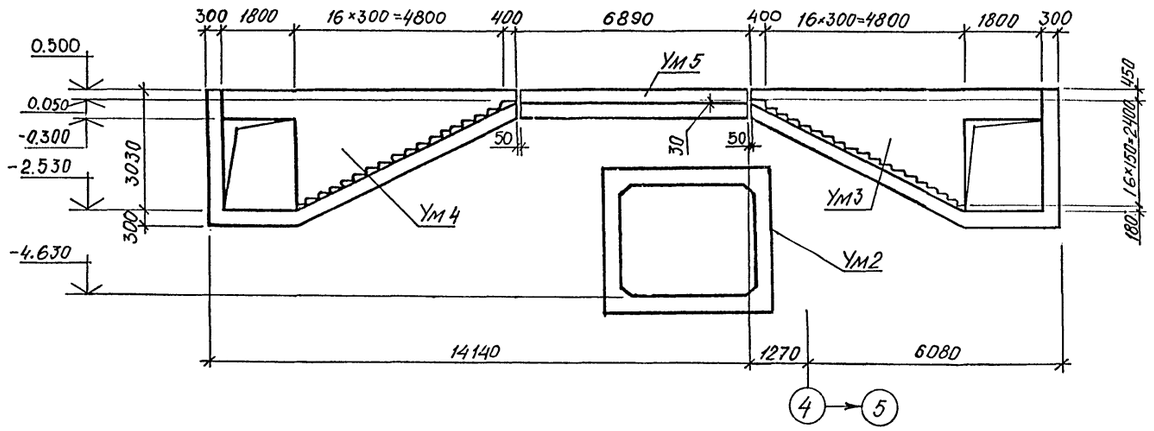

Спецификация к схеме расположения входа N 1.

Марка поз.	Обозначение	Наименование	Кол.	Примеч. кг.
		Плиты покрытия:		
П1	3.006.1-3/83 вып 1-2.	ПТ36д-8	5	1550
П2	то же	ПТ18д-8	5	450
П3	"	ПТ15д-8	7	350
П4	ПК-01-88	ПЖ 1-3	6	178
С-1	03.005-6 в.0	Ступень 1.8×2.2	62	
		Монолитные участки:		
Ум 1	листы 7...11	Ум 1	1	
Ум 2	листы 12,13	Ум 2	1	
Ум 3	листы 14...16	Ум 3	1	
Ум 4	то же	Ум 4	1	
Ум 5	"	Ум 5	1	

Схемы расположения плит покрытия:

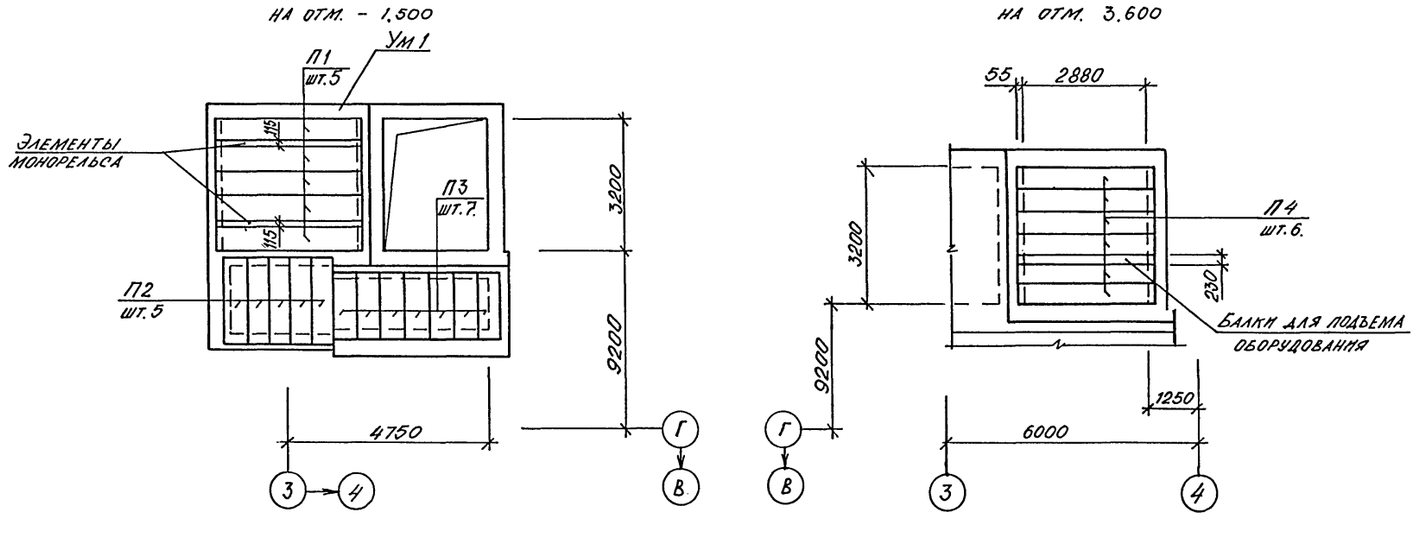

Согласовано:

Нач. гр.	Арх.	Кленышева	

Взам. инв. №

Подпись и дата

Инв. № подл.

Привязан

Инв. №

Нач.отд	Лесин	
Гл.спец	Нефедов	
Нач.гр	Коробкин	
Инж I кат	Росснева	
Исполн	Зимина	
Провер	Коншина	
Н.контр	Нефедов	

А-IV-600-0480.90 КЖ 2

Сооружение встроенное в здание

Стадия	Лист	Листов
РП	4	

Вход N 1. Схемы расположения элементов входа и плит покрытия.

ВПО ЗАРУБЕЖСТРОЙ
ЗАРУБЕЖПРОЕКТ
г.Волжский

СФ1009-04 6

Альбом 4

Схема расположения конструкций павильона

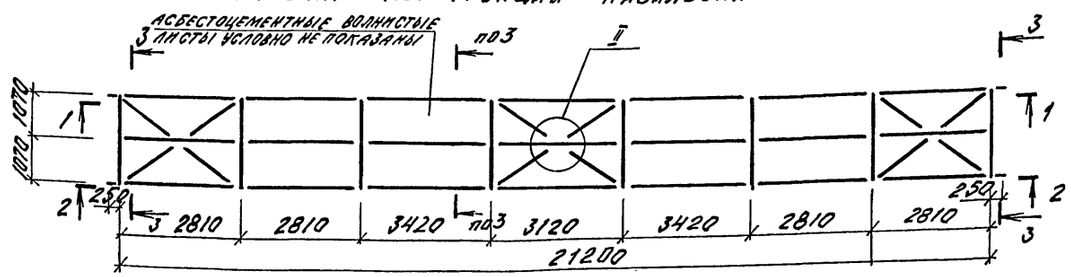

на отм. 0.500

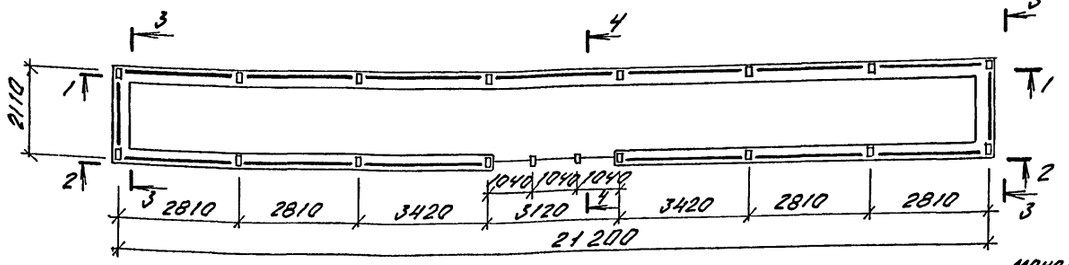

1-1

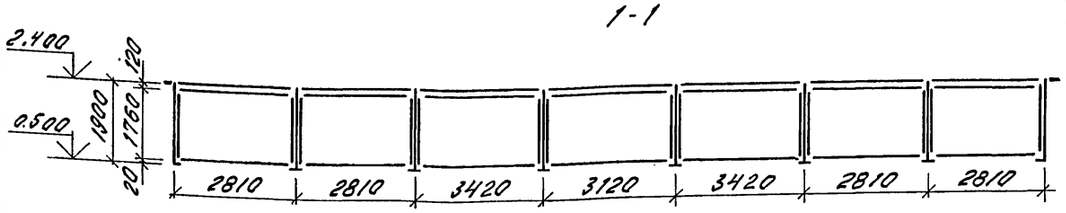

2-2

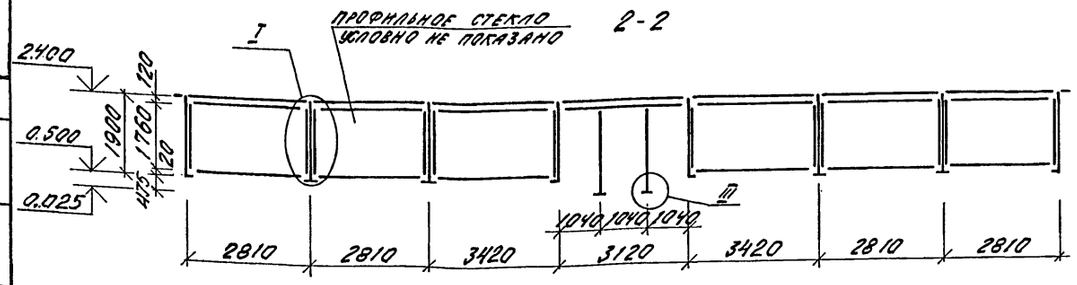

3-3

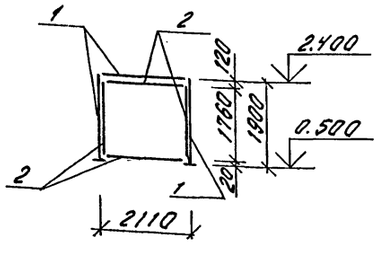

4-4

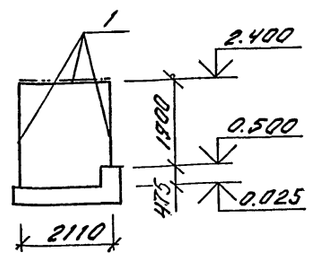

5-5

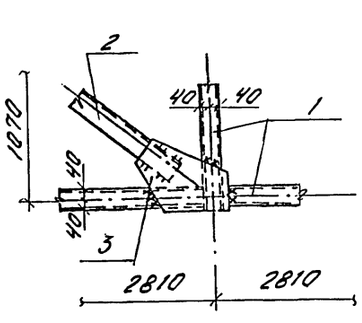

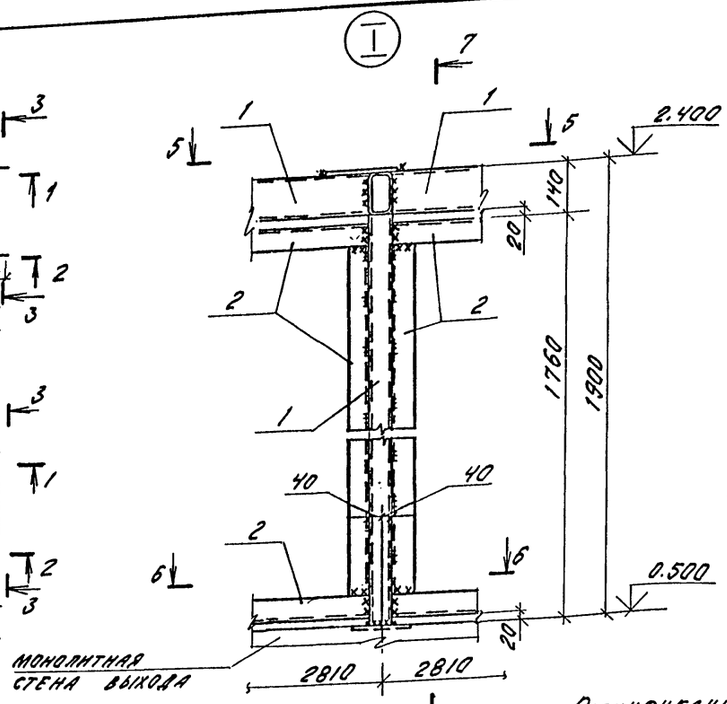

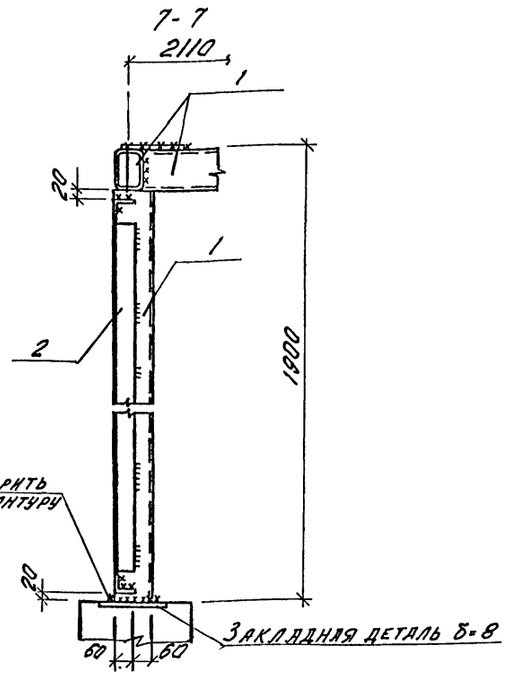

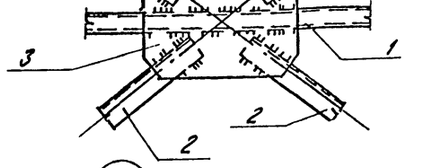

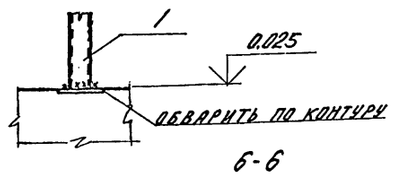

6-6

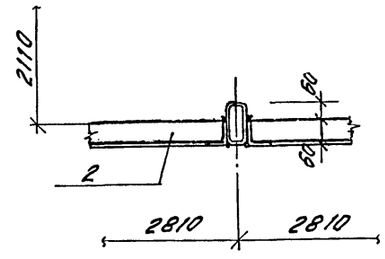

Спецификация к схеме расположения конструкций павильона

Марка поз	Обозначение	Наименование	Кол.	Примеч.
1		120х80х3 ТУ 36-2287-80 С235 ГОСТ 27772-88	120.8 м.п.	9.5 кг
2		55х55х3 ГОСТ 19771-74 Уголок С235 ГОСТ 27772-88 ℓ=1000	160.2 п.м.	2.46 кг
3		4-6-А ГОСТ 19903-74* Лист С235 ГОСТ 27772-88	3.4 м2	

1. Все швы считать толщиной h=3 мм.
2. Сварку производить электродами типа Э42 по ГОСТ 9467-75.

Согласовано:

Инв. № подл. | Подпись и дата | Взам. инв. № | Инв. № дубл. | Подпись и дата

Привязан		
Нач.гр		
Исполн.		
Н.контр.		
Инв. №		

Нач.отд	Лесин	
Гл.спец	Неведов	
Нач.гр	Коровкин	
Инж.1 кат	Россиева	
Исполн	Антипова	
Провер	Коншина	
Н.контр	Неведов	

А-IV-600-0480.90 КЖ2

Сооружение встроенное в здание

Стадия	Лист	Листов
РП	5	

Вход №1. Схема расположения конструкций павильона

ВПО Зарубежстрой
ЗАРУБЕЖПРОЕКТ
г. Волжский

СФ 1009-04 7

Альбом 4

Схема расположения элементов монорельса

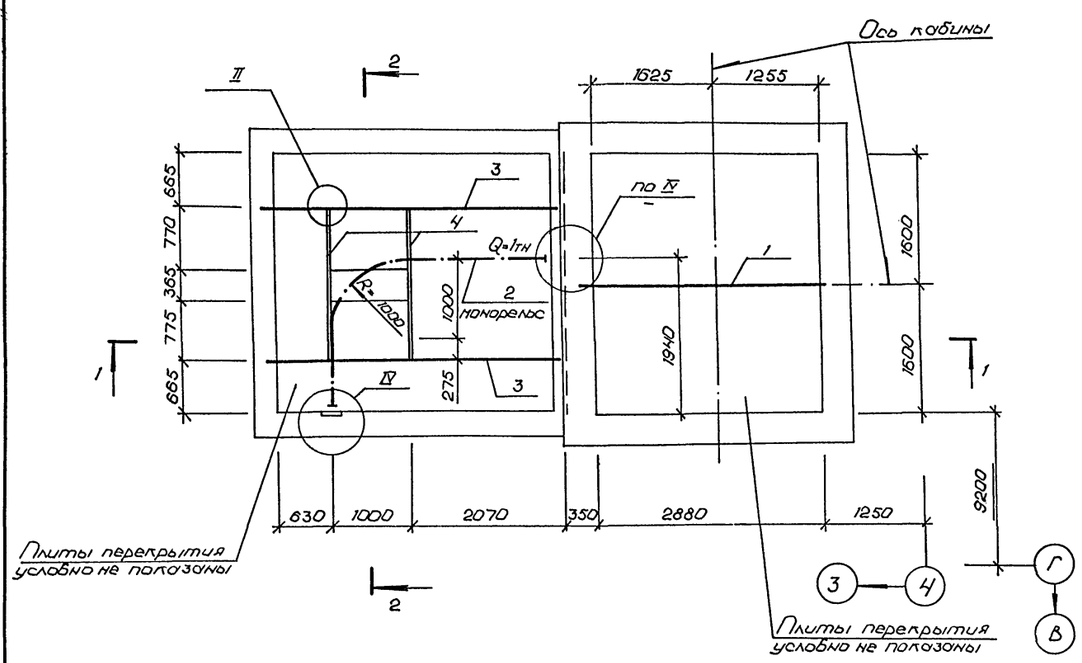

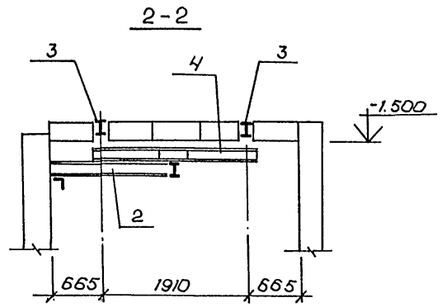

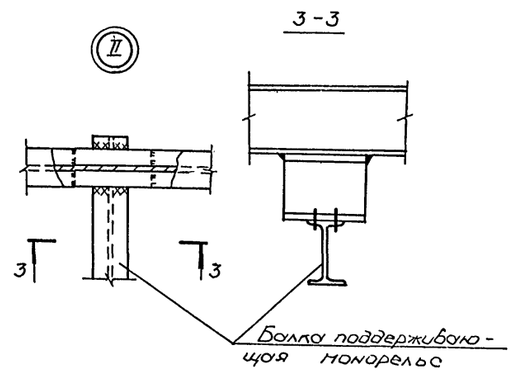

Спецификация к схеме расположения элементов монорельса

Марка, поз.	Обозначение	Наименование	Кол.	Масса ед. кг	Прим.
		Изделие соединительное			
1	А-IV-600-0480.90 КЖ1.см.5	МС-1	1		
		Изделие соединительное			
2	то же	МС-2	1		
		Изделие соединительное			
3	"	МС-3	2		
		Изделие соединительное			
4	"	МС-4	1		

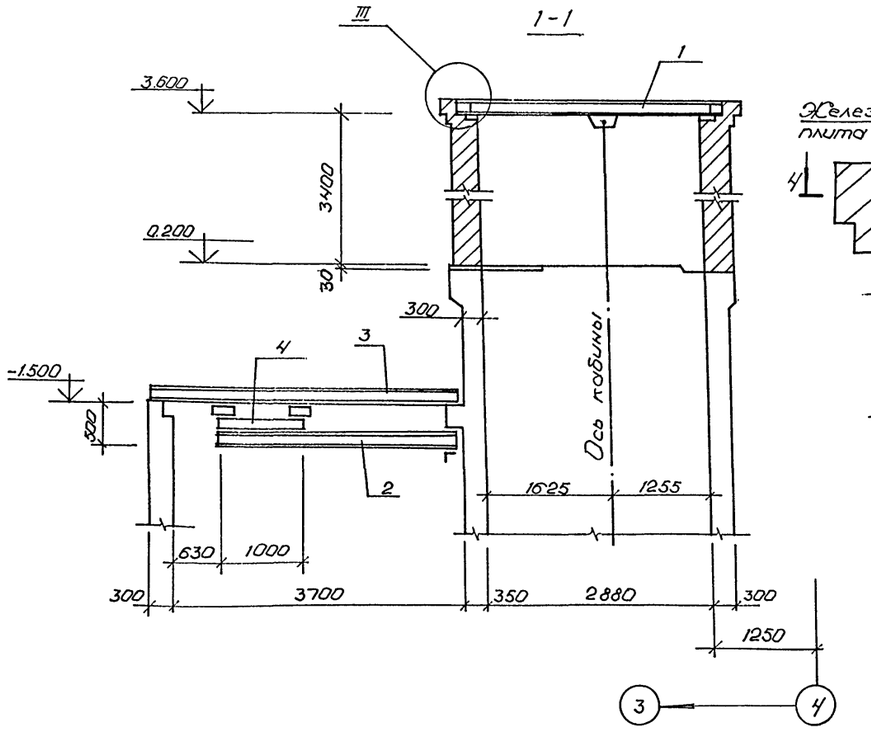

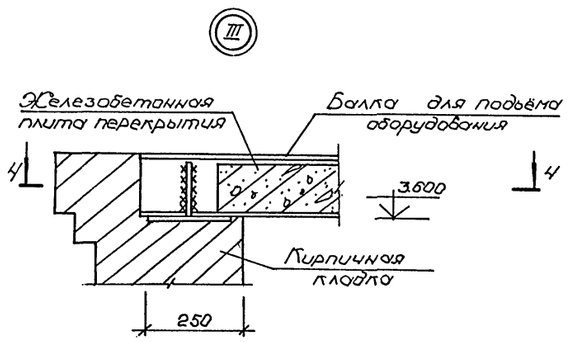

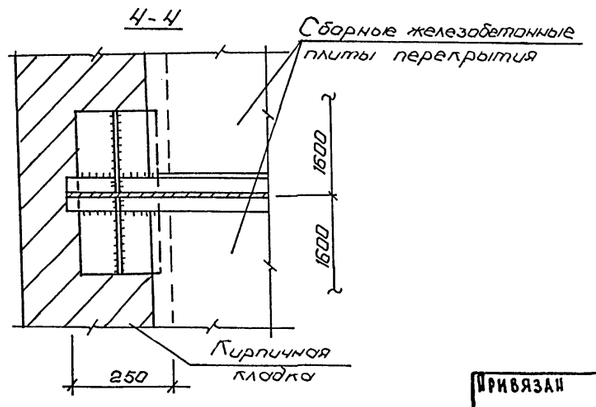

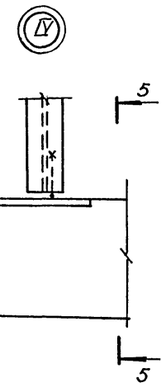

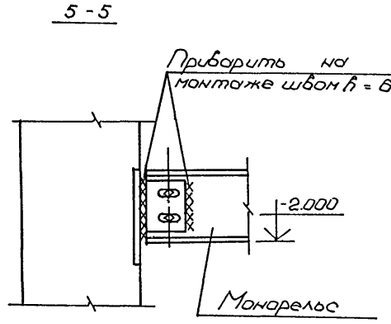

1. Монтажные болты приняты М12
2. Сварку производить электродами Э-42 по ГОСТ 9467-75 сборные швы приняты $h_ш$ = 6 мм.

Привязан

Инв.№

Нач.отд	Лесин		
Гл.спец	Нефёдов		
Нач.гр	Коробкин		
Инж I кат	Россиева		
Исполн	Росликова		
Провер	Коншина		
Н.контр	Нефёдов		

А-IV-600-0480.90 КЖ2

Сооружение встроенное в здание

Стадия	Лист	Листов
РП	6	

Вход №1
Схема расположения элементов монорельса

ВПО ЗАРУБЕЖСТРОЙ
ЗАРУБЕЖПРОЕКТ
г.Волжский

Инв.№ подл. | Подпись и дата | Взам.инв.№ | Нач.гр.АРХ Гайнышева/Сальц-

Альбом 4

УМ1

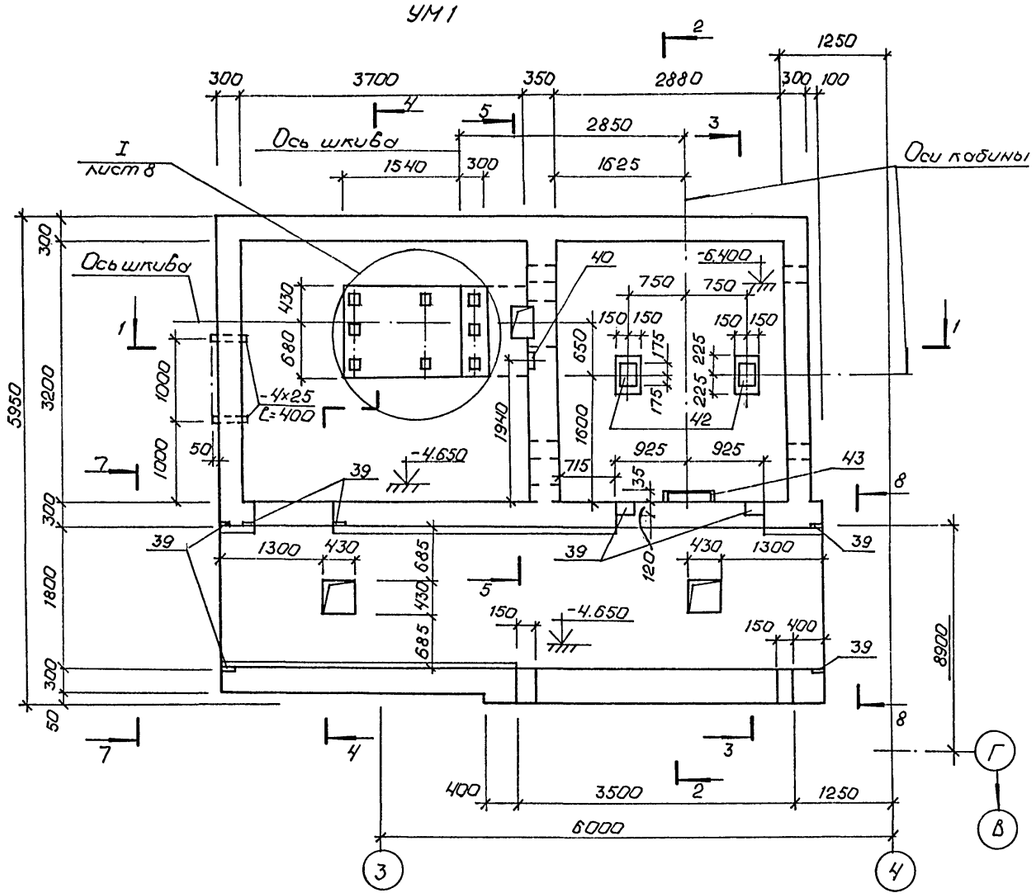

1-1

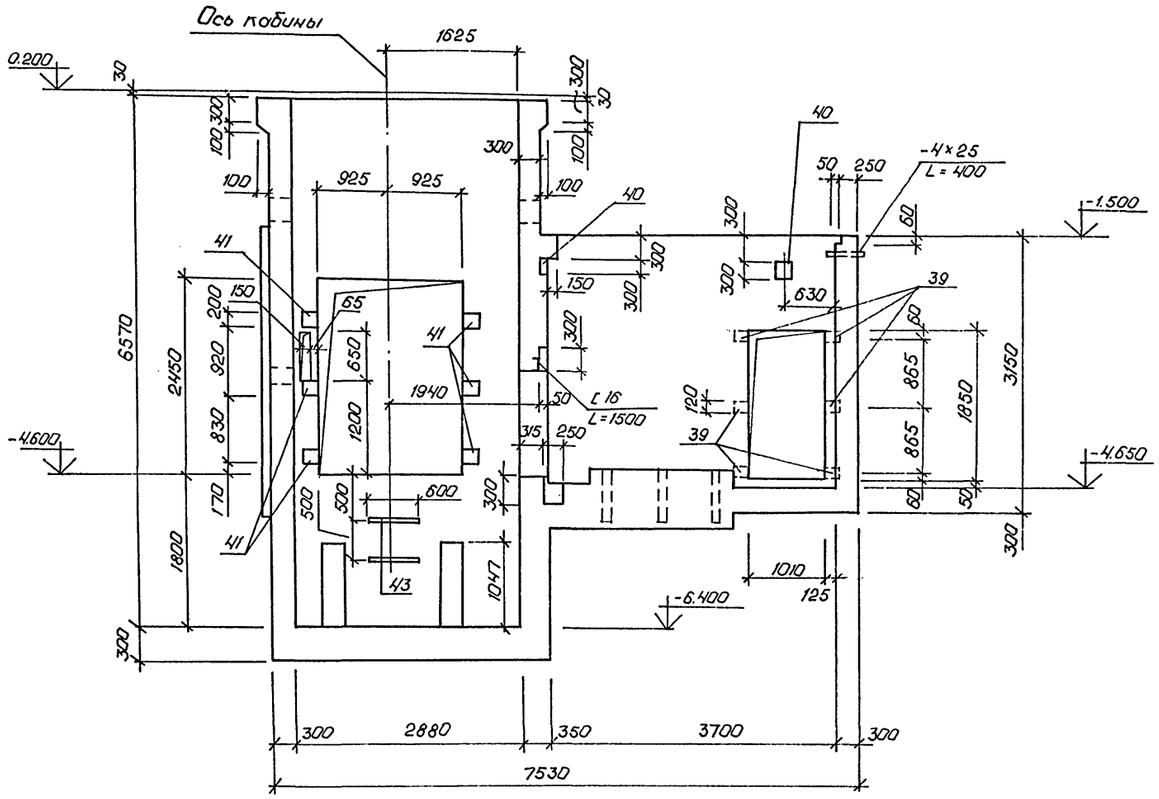

План на отметке 0.200

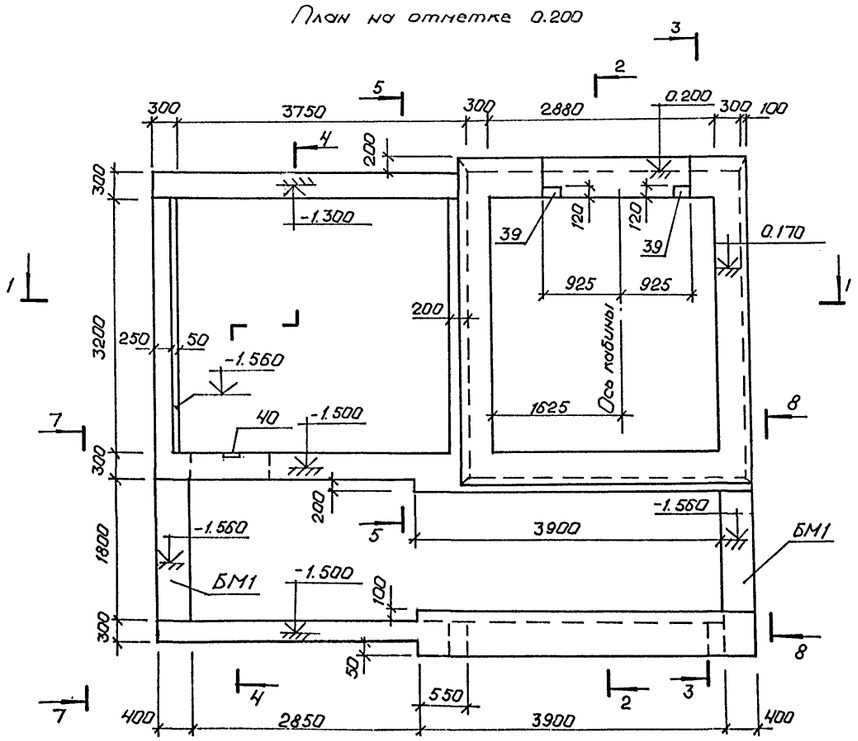

5-5

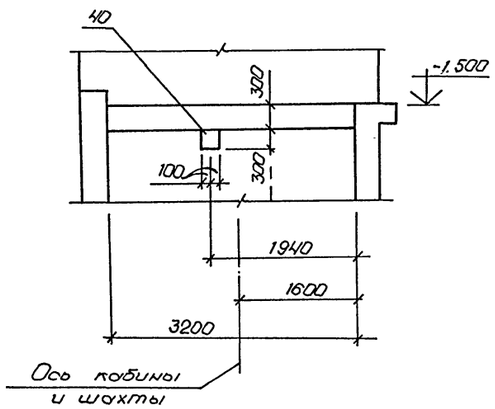

1. Заливку чистого пола в машинном помещении и приямке производить после установки оборудования лифта и прокладки труб электропроводки
2. Сечения 2-2...4-4; 7-7; 8-8 даны на листе 8.

Нач.отд	Лесин		
Гл.спец	Нефёдов		
Нач.гр	Коробкин		
Инж I кат	Россиева		
Исполн	Росликова		
Провер	Коншина		
Н.контр	Нефёдов		

Привязан

инв.№

А-IV-600-0480.90 КЖ 2

Сооружение встроенное в здание

Стадия	Лист	Листов
РП	7	

Вход №1. Монолитный участок УМ-1. Опалубка. (начало)

ВПО ЗАРУБЕЖСТРОЙ
ЗАРУБЕЖПРОЕКТ
г.Волжский

СФ1009-04 9

Нач. гр. АРХ Коёнышева

Инв.№ подл. | Подпись и дата | Взам. инв.№

Альбом 4

2-2

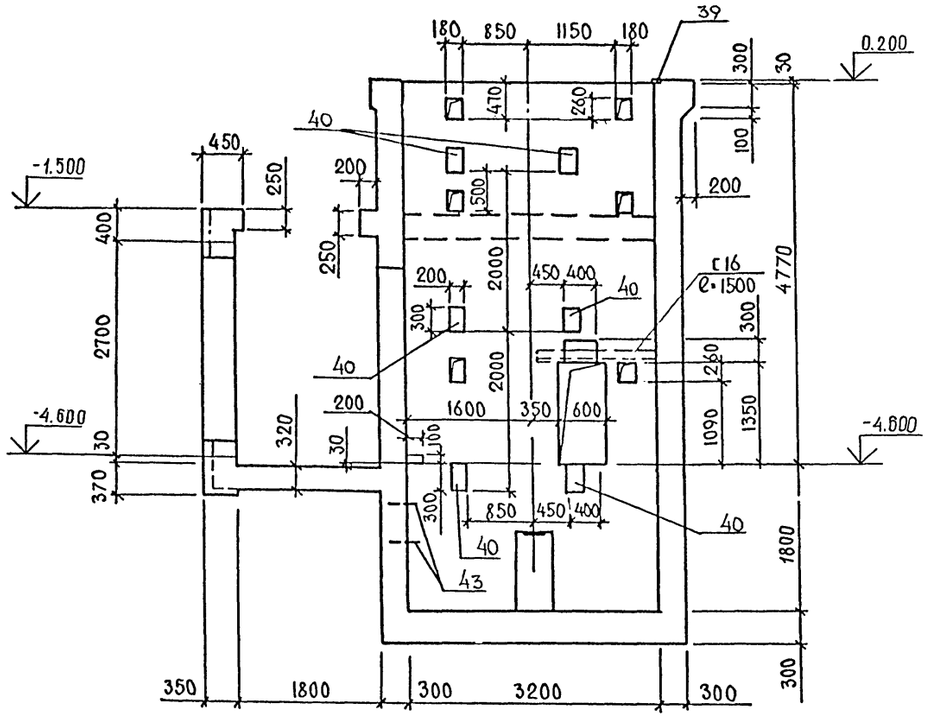

4-4

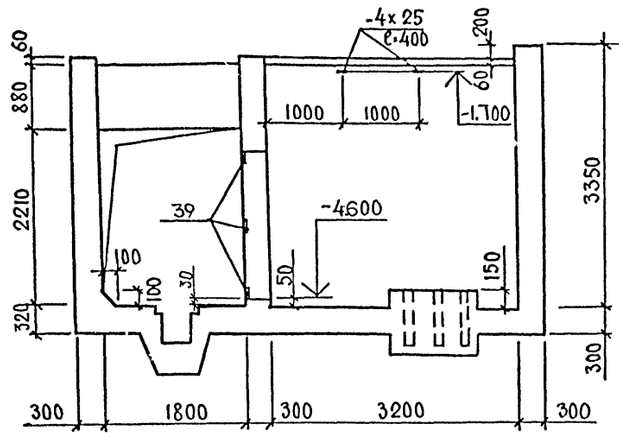

7-7

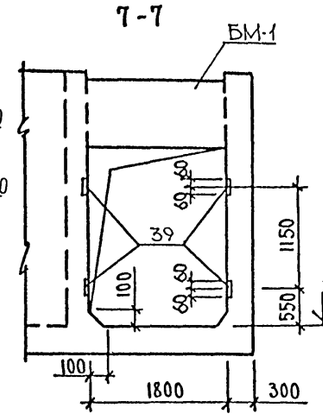

8-8

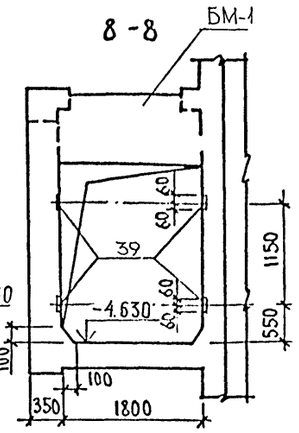

3-3

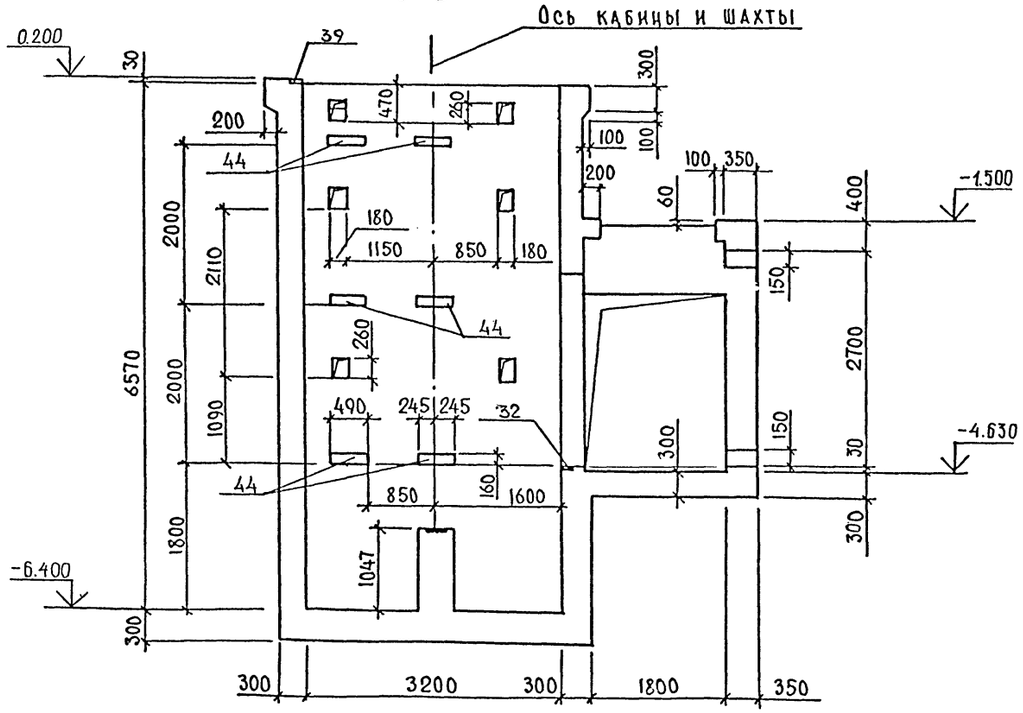

6-6

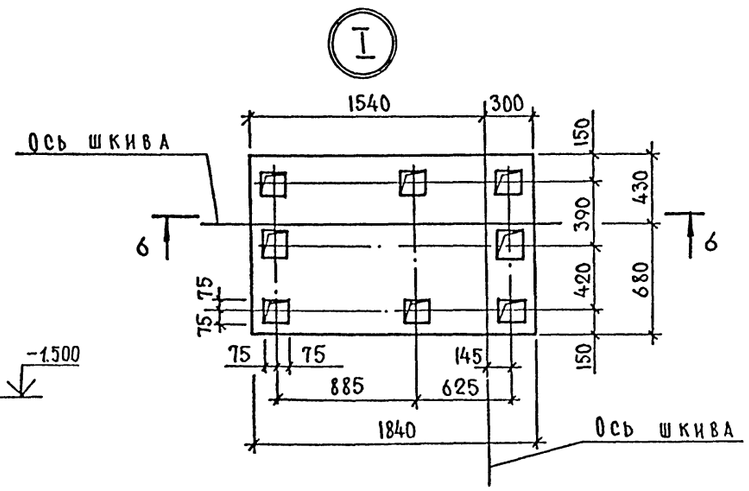

Привязан			
инв.№			

Нач.отд	Лесин		
Гл.спец	Нефёдов		
Нач.гр	Коровкин		
Инж I кат	Россиева		
Исполн	Рослякова		
Провер	Коншина		
Н.контр	Нефёдов		

А-IV-600-0480.90 КЖ 2

Сооружение встроенное в здание

Стадия	Лист	Листов
РП	8	

Вход №1. Монолитный участок УМ-1. Опалубка (окончание)

ВПО ЗАРУБЕЖСТРОЙ
ЗАРУБЕЖПРОЕКТ
г.Волжский

Инв.№ подл. | Подпись и дата | Взам. инв.№

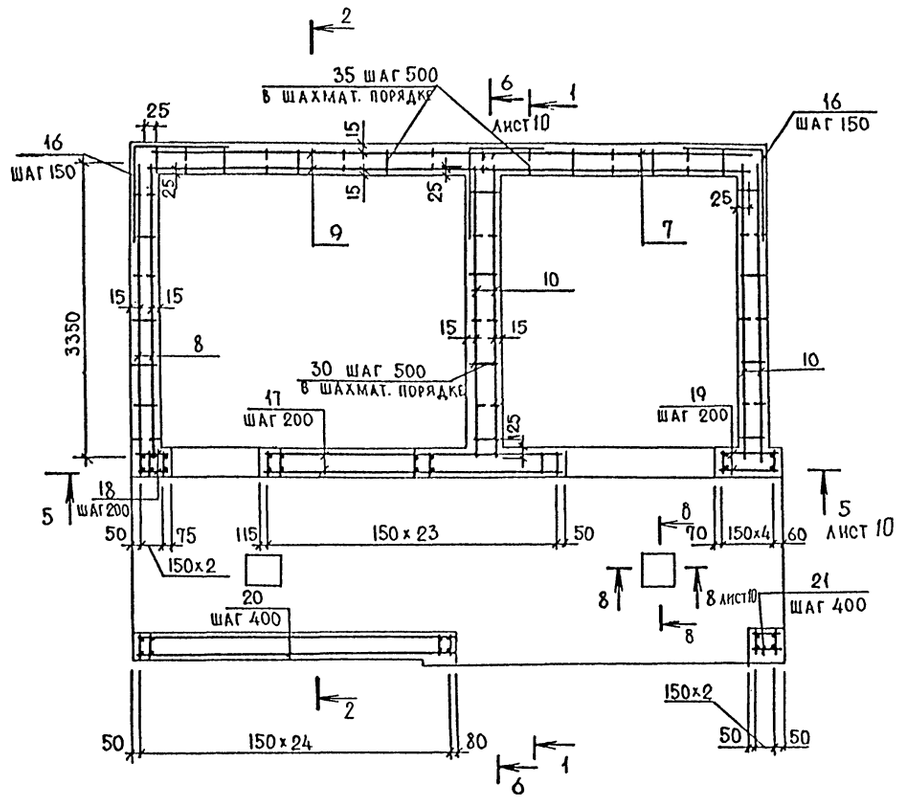

1 - 1

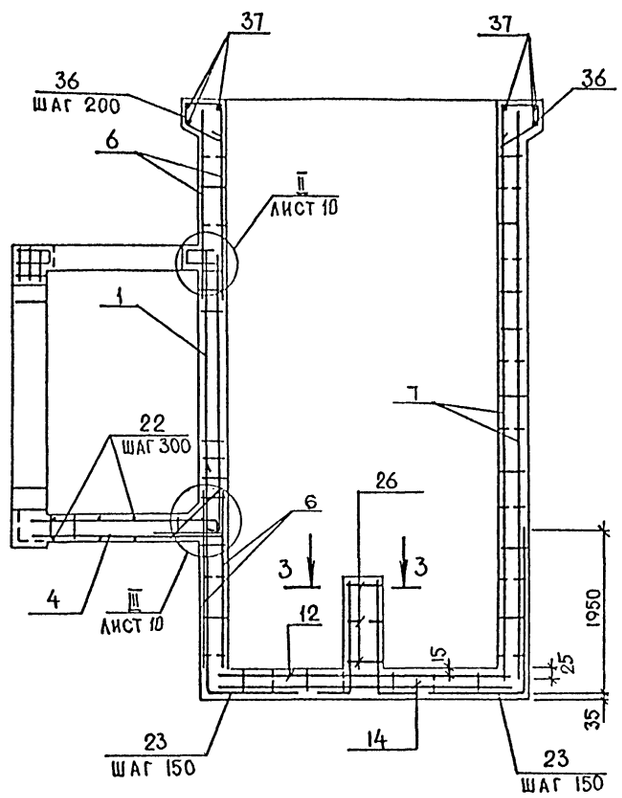

3 - 3

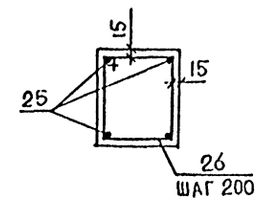

Схема расположения верхних и нижних сеток по днищу

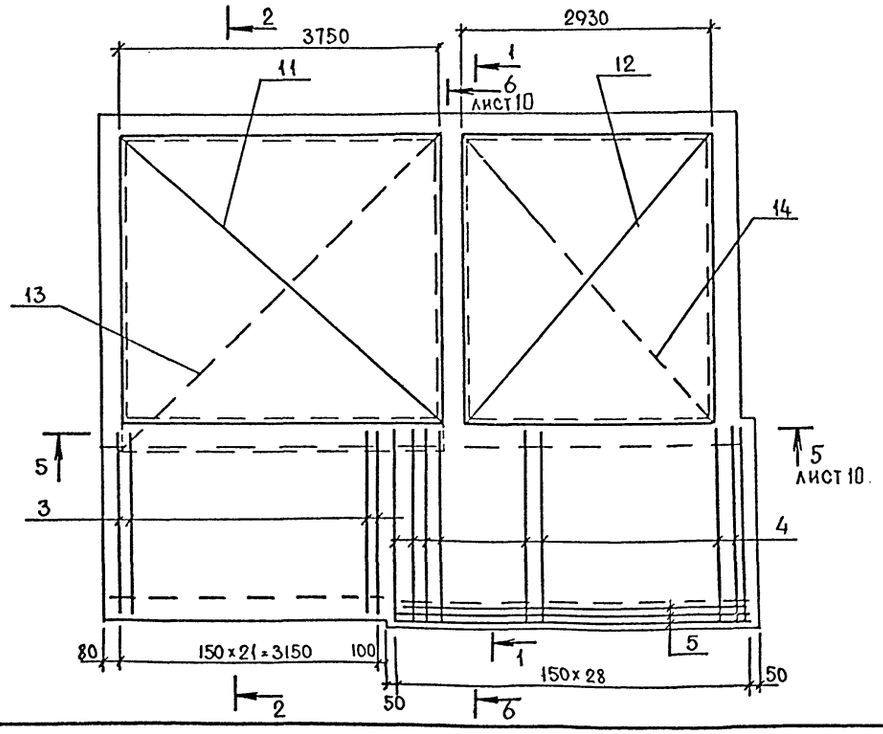

2 - 2

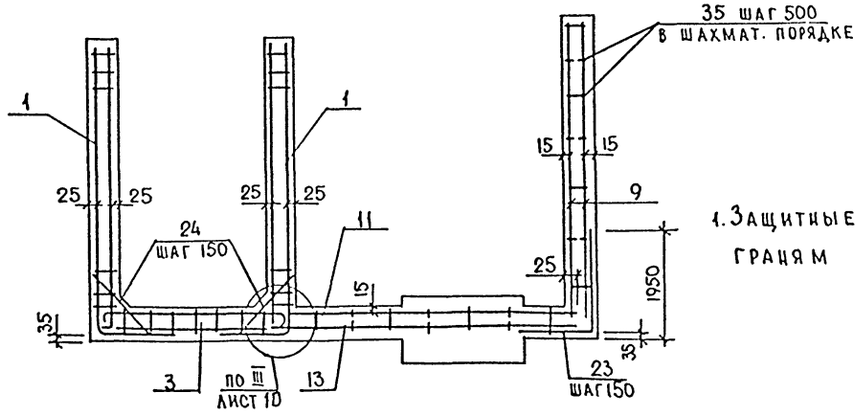

1. Защитные слои бетона даны по граням арматуры

Нач.отд	Лесин		
Гл.спец	Чефёдов		
Нач.гр	Коровкин		
Инж I кат	Россиева		
Исполн	Рослякова		
Провер	Коншина		
Н.контр	Нефёдов		

Привязан

инв.№

А-IV-600-0480.90 КЖ 2

Сооружение встроенное в здание	Стадия	Лист	Листов
	РП	9	

Вход №1 Монолитный участок УМ-1. Армирование (начало)

ВПО ЗАРУБЕЖСТРОЙ
ЗАРУБЕЖПРОЕКТ
г.Волжский

Инв.№ подл. | Подпись и дата | Взамен инв.№

Альбом 4

5 - 5

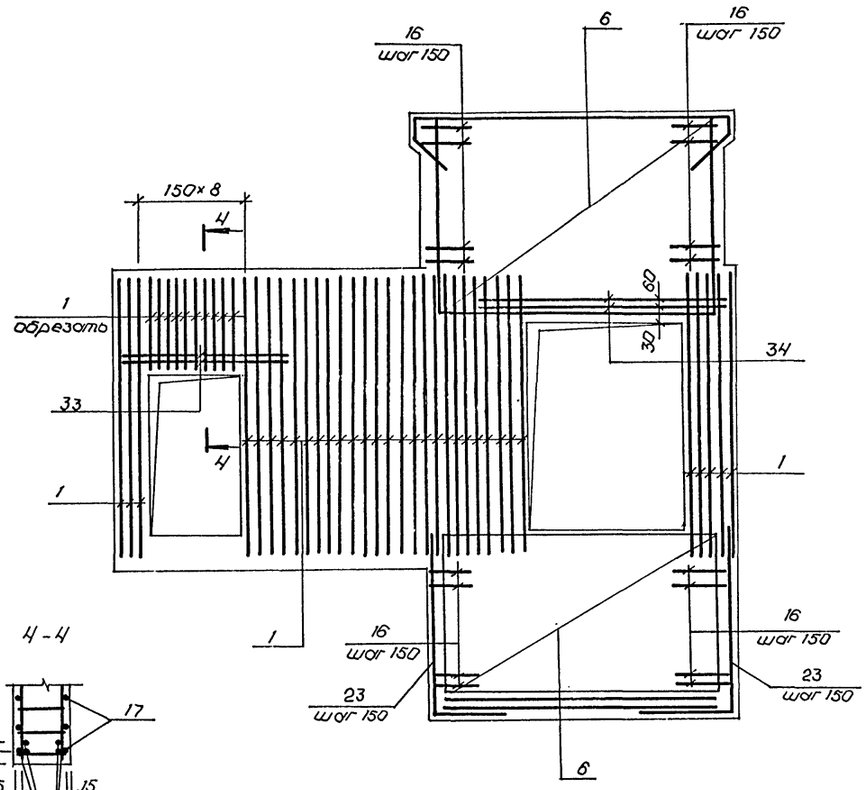

4 - 4

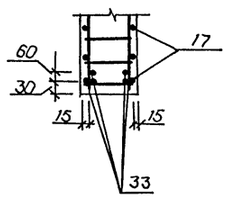

БМ-1

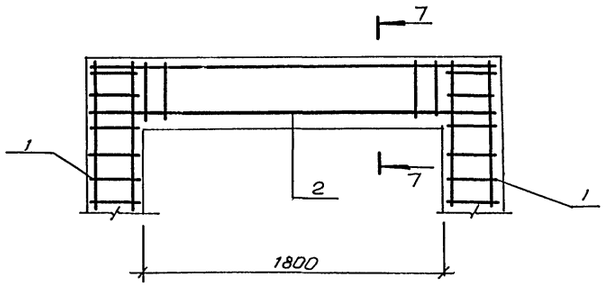

7 - 7

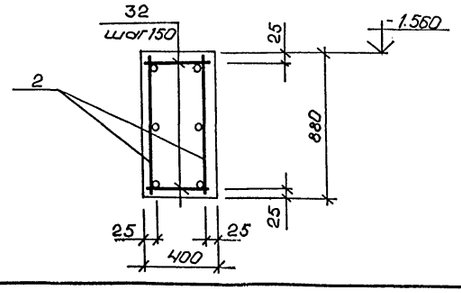

6 - 6

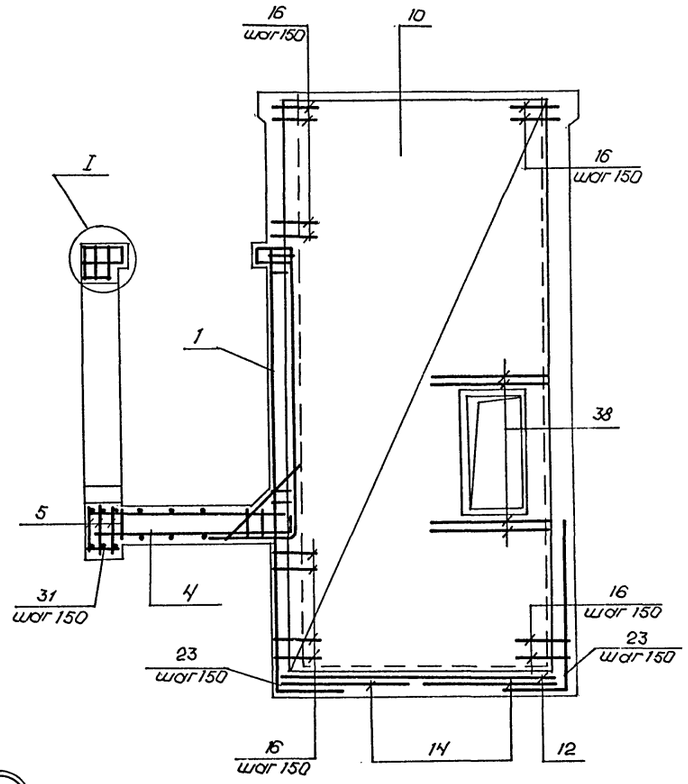

I

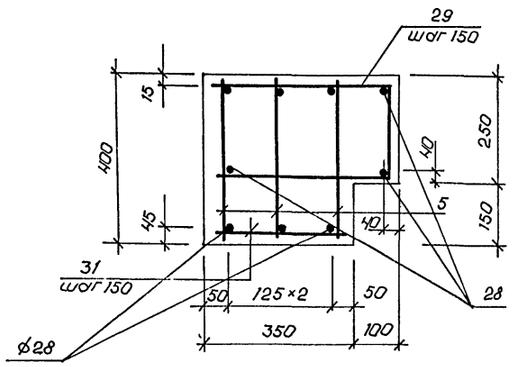

II

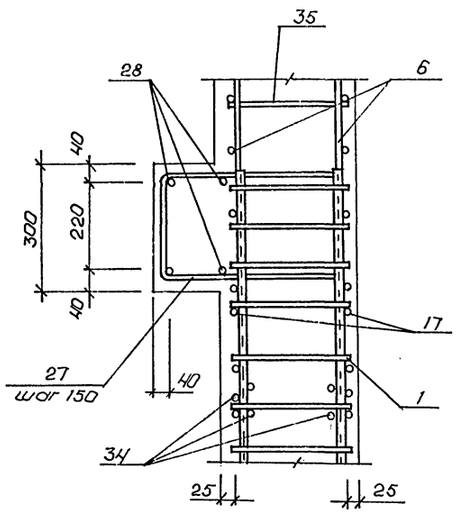

III

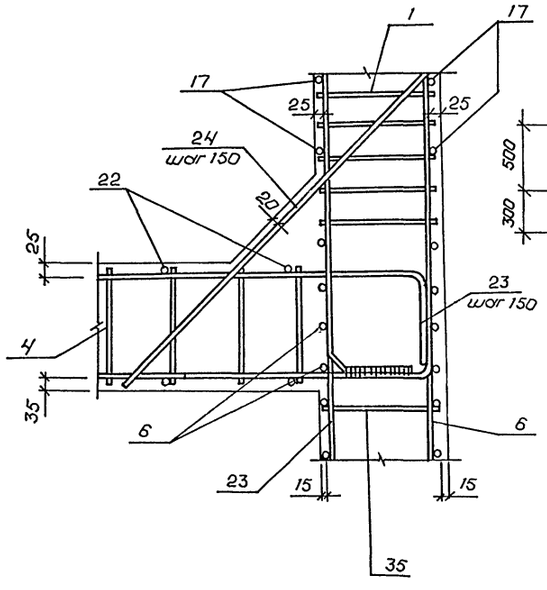

8 - 8

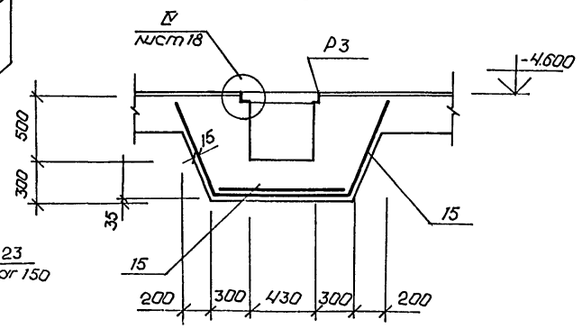

				A-IV-600-0480.90 КЖ2	
Нач.отд	Лесин				
Гл.спец	Нефёдов				
Нач.гр	Коробкин			Сооружение встроенное в здание	Стадия: РП; Лист: 10; Листов:
Инж I кат	Россиева				
Испoлн	Росликова			Вход №1 Монолитный участок УМ-1. Армирование (окончание)	ВПО ЗАРУБЕЖСТРОЙ ЗАРУБЕЖПРОЕКТ г.Волжский
Провер	Коншина				
Н.контр	Нефёдов				

Привязан

Инв.№

Инв.№ подл. | Подпись и дата | Взам. инв.№

СФ1009-04 12

Альбом 4

Формат	Зона	Поз.	Обозначение	Наименование	Кол.	Примечан.
				Сборочные единицы		
А3		1	А-IV-600-0480.90 КЖИАЛ.5	Каркас плоский Кр-309	6Т	
А3		2	то же	то же Кр-318	4	
А3		3	"	" Кр-306	22	
А3		4	"	" Кр-342	29	
А3		5	"	" Кр-333	6	
				Сетка арматурная		
				ГОСТ 23279-85		
Бц		6		4С 6AI-400 / 10AIII-150 293×230	4	
Бц		7		4С 6AI-400 / 10AIII-150 293×659	2	
Бц		8		4С 10AIII-150 / 10AIII-150 316×335	2	
Бц		9		4С 10AIII-150 / 10AIII-150 316×402	2	
Бц		10		4С 6AI-400 / 10AIII-150 335×659	4	
Бц		11		4С 10AIII-150 / 10AIII-150 325×375	1	
Бц		12		4С 10AIII-150 / 10AIII-150 293×325	1	
Бц		13		4С 10AIII-150 / 10AIII-150 355×375	1	
Бц		14		4С 6AI-400 / 6AI-400 355×375	1	
Бц		15		4С 8AIII-200 / 6AI-400 100×260 300/100	2	
А3		39	3.400-6/76	Изделие закладное Мн1-18	18	
А3		40	то же	то же Мн1-29	9	
А3		41	"	" Мн1-32	6	
А3		42	"	" Мн1-44	2	
А3		43	1.400-15 в.1	" Мн-801	2	
А3		44	3.400-6/76	" Ми1-39	6	
				-6×80 ГОСТ 103-76 ℓ=400	4	
				-4×25 ГОСТ 103-76 ℓ=400	2	
				∟16 ГОСТ 8240-76 ℓ=1500	1	
А3			А-IV-600-0480.90 КЖИАЛ.5	Рамка Р3	2	

Формат	Зона	Поз.	Обозначение	Наименование		Кол.	Примечание
				Детали			
				Стержень арматурный			
				ГОСТ 5781-82			
А2		16	лист 11	⌀10AIII	ℓ=2400	154	1.5 кг
Бц		17		⌀6AIII	ℓ=3550	30	0.8 кг
Бц		18		⌀6AIII	ℓ=410	30	0.1 кг
Бц		19		⌀6AIII	ℓ=710	30	0.2 кг
Бц		20		⌀6AI	ℓ=3700	17	0.8 кг
Бц		21		⌀6AI	ℓ=380	17	0.1 кг
Бц		22		⌀6AI	ℓ=7560	14	1.7 кг
А2		23	лист 11	⌀10AIII	ℓ=3050	130	1.9 кг
Бц		24		⌀12AIII	ℓ=1050	70	0.9 кг
А2		25	лист 11	⌀12AIII	ℓ=1600	4	1.4 кг
А2		26	то же	⌀6AI	ℓ=1660	12	0.4 кг
Бц		27	"	⌀12AIII	ℓ=1440	27	1.3 кг
Бц		28		⌀20AIII	ℓ=4280	7	10.6 кг
А2		29	лист 11	⌀12AIII	ℓ=1120	27	1.0 кг
Бц		30		⌀6AI	ℓ=330	65	0.1 кг
Бц		31		⌀10AIII	ℓ=330	54	0.2 кг
Бц		32		⌀8AIII	ℓ=380	52	0.2 кг
Бц		33		⌀20AIII	ℓ=2130	4	5.3 кг
Бц		34		⌀20AIII	ℓ=2970	4	7.3 кг
Бц		35		⌀6AI	ℓ=280	575	0.1 кг
Бц		36	лист 11	⌀8AIII	ℓ=1200	62	0.5 кг
Бц		37		⌀6AI	ℓ=1000	50 п.м	0.2 кг
Бц		38		⌀12AIII	ℓ=1320	8	1.2 кг
				Материалы			
				Бетон В25		630	м³

Ведомость деталей

Поз.	Эскиз.
16	1200 / 1200
23	1950 / 1100
25	1250 / 350
26	360 / 410 (410) 420

Поз.	Эскиз
27	450 420
29	380 160
36	250 450 45° 500

1. Размеры поз. 26, 27, 29 даны по внутренним граням стержня.

Ведомость расхода стали на элемент, кг

Марка элемента	Изделия арматурные: Арматура класса AI ГОСТ 5781-82 ⌀6	Итого	Арматура класса AIII ГОСТ 5781-82 ⌀6	⌀8	⌀10	⌀12	⌀18	⌀20	⌀28	Итого	Всего	Изделия закладные: Арматура класса AI ГОСТ 5781-82 ⌀16	Итого	Арматура класса AIII ГОСТ 5781-82 ⌀8	⌀10	⌀12	⌀14	Итого	Всего	Прокат марки Ст3кп3-1 ГОСТ 103-76 δ=4	δ=6	δ=8	δ=10	δ=20	Итого	ГОСТ 8240-72 ∟16	ГОСТ 8510-86 ∠50×5	Всего	Общий расход
УМ-1	241.6	241.6	319.9	76.0	1703.0	538.0	51.6	124.6	124.2	2997.3	3238.3	1.8	1.8	12.0	5.6	13.2	4.0	34.8	36.6	0.6	6.0	73.6	49.4	10.4	140.0	21.3	16.0	213.9	3452.8

Привязан

Инв. №

Нач.отд	Лесин		
Гл.спец	Нефёдов		
Нач.гр	Коробкин		
Инж I кат	Россиева		
Исполн	Рослякова		
Провер	Коншина		
Н.контр	Нефёдов		

A-IV-600.0480.90 КЖ2

Сооружение встроенное в здание

Стадия	Лист	Листов
РП	11	

Вход №1. Монолитный участок УМ-1. Спецификация

ВПО ЗАРУБЕЖСТРОЙ ЗАРУБЕЖПРОЕКТ г.Волжский

Взам.инв.№ | Подпись и дата | Инв.№ подл.

Альбом 4

УМ 2 (опалубка)

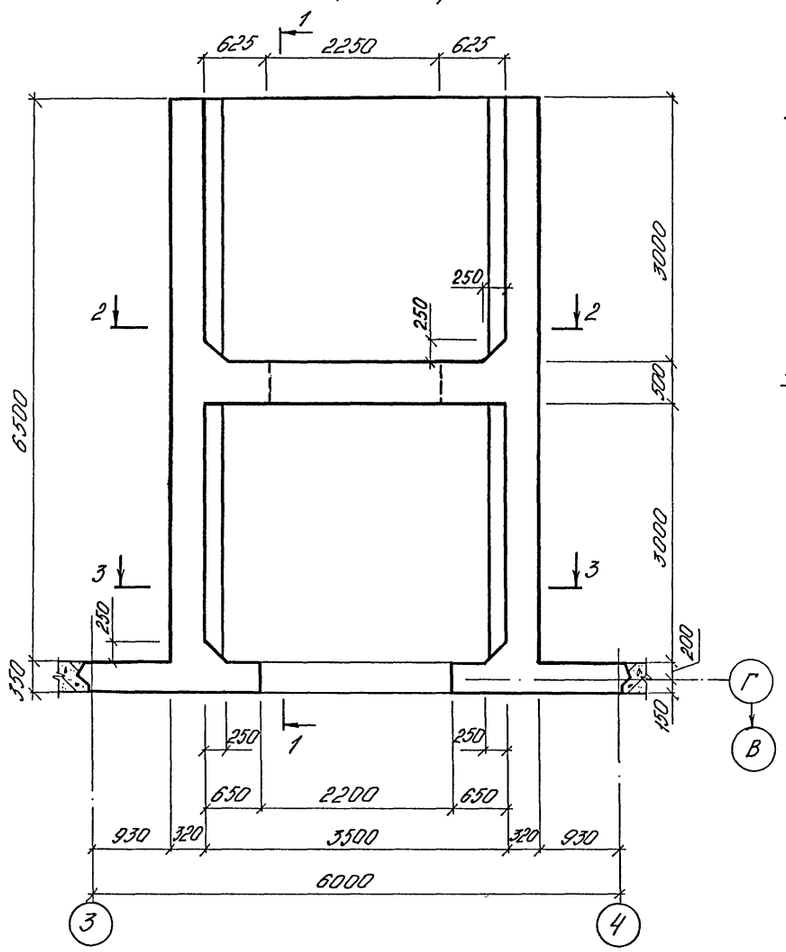

1 - 1
(опалубка)

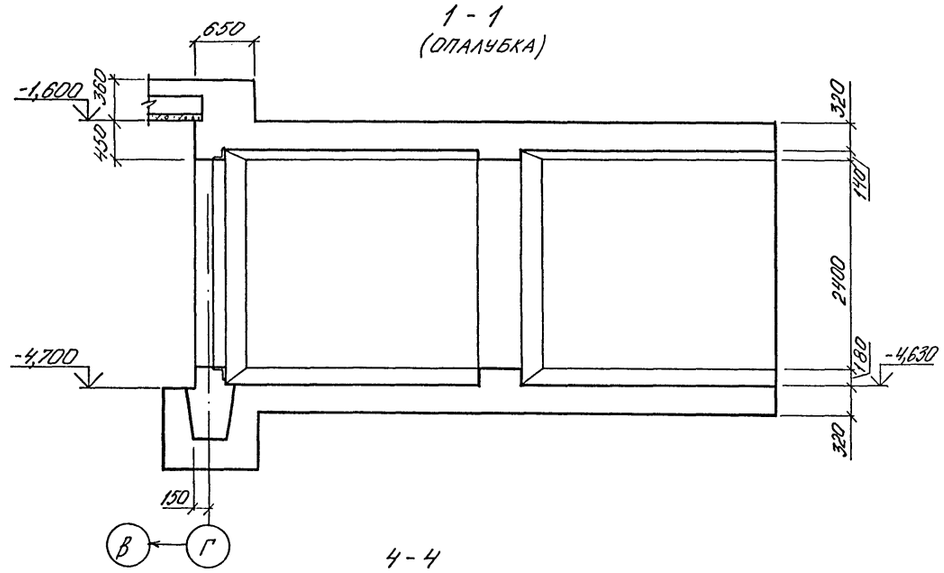

2-2
(опалубка)

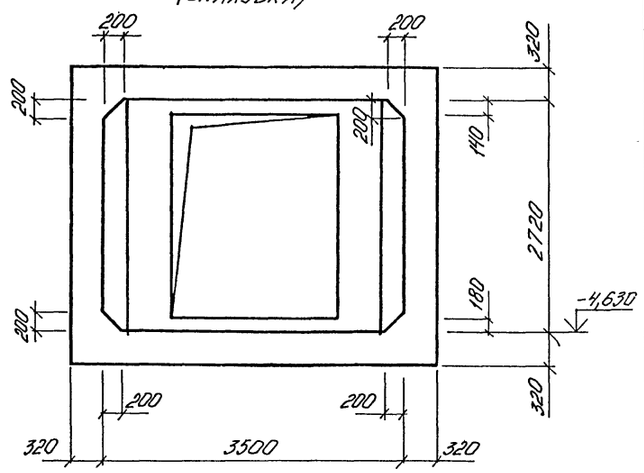

4 - 4
(армирование)

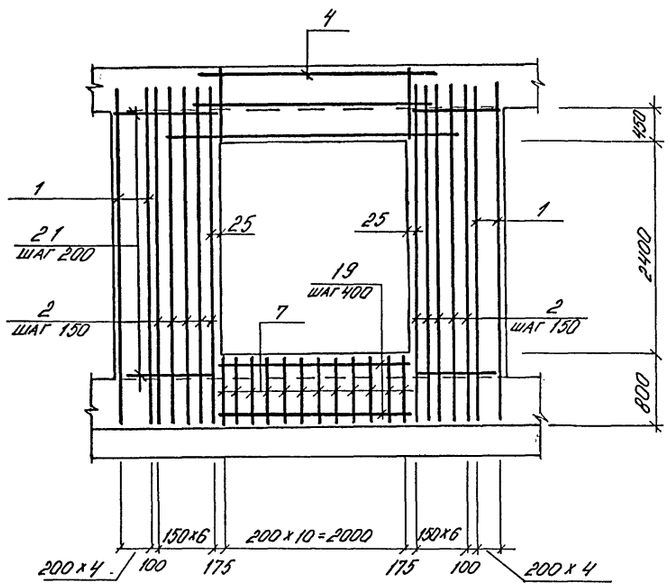

5-5
(армирование)

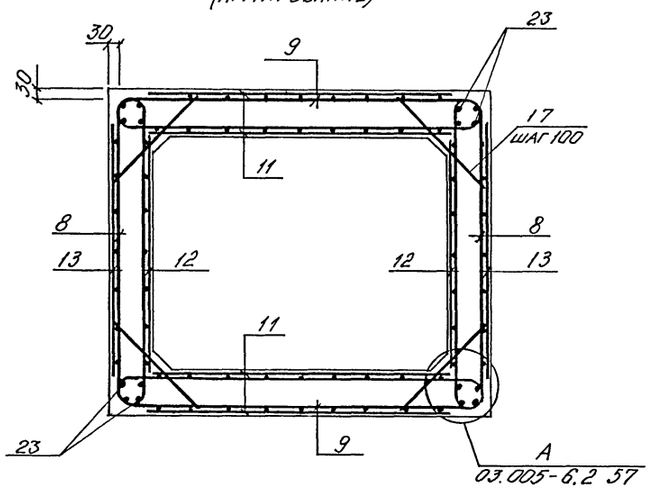

1. Установку дверей выполнить при бетонировании
Детали установки даны на листах 26, 27

3 - 3
(опалубка)

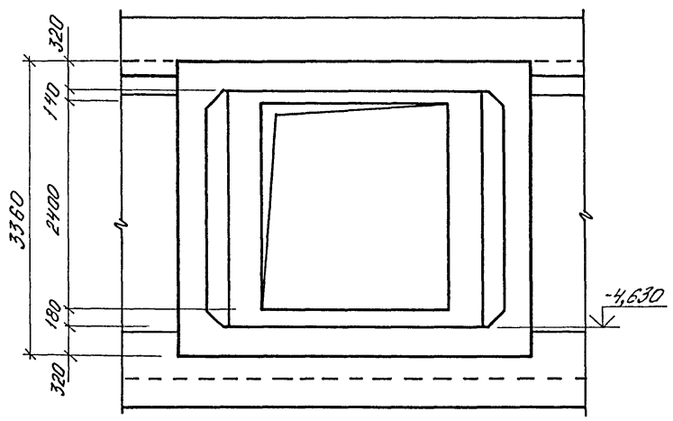

Марка элемента	Изделия арматурные												Общий расход
	Арматура класса												
	AI			AIII									
	ГОСТ 5781-82												
	ф6	ф12	Итого	ф6	ф8	ф10	ф12	ф14	ф16	ф20		Итого	
УМ2	68,6	98,6	167,2	151,3	655,3	465,2	31,7	1157,2	92,6	24,6		2577,9	2745,1

Согласовано:
Нач. гр. арх. Каенышева
Взам. инв. №
Подпись и дата
Инв. № подл.

Привязан
Инв. №

Нач.отд	Лесин		
Гл.спец	Нефедов		
Нач.гр	Коробкин		
Инж.I кат	Россиева		
Исполн	Матушкина		
Провер	Коншина		
Н.контр	Нефедов		

А-IV-600-0480.90 КЖ 2

Сооружение встроенное в здание

Вход N 1. Монолитный участок УМ2 (опалубка)

Стадия	Лист	Листов
РП	12	

ВПО ЗАРУБЕЖСТРОЙ
ЗАРУБЕЖПРОЕКТ
г.Волжский

Альбом 4

УМ 2 (армирование)

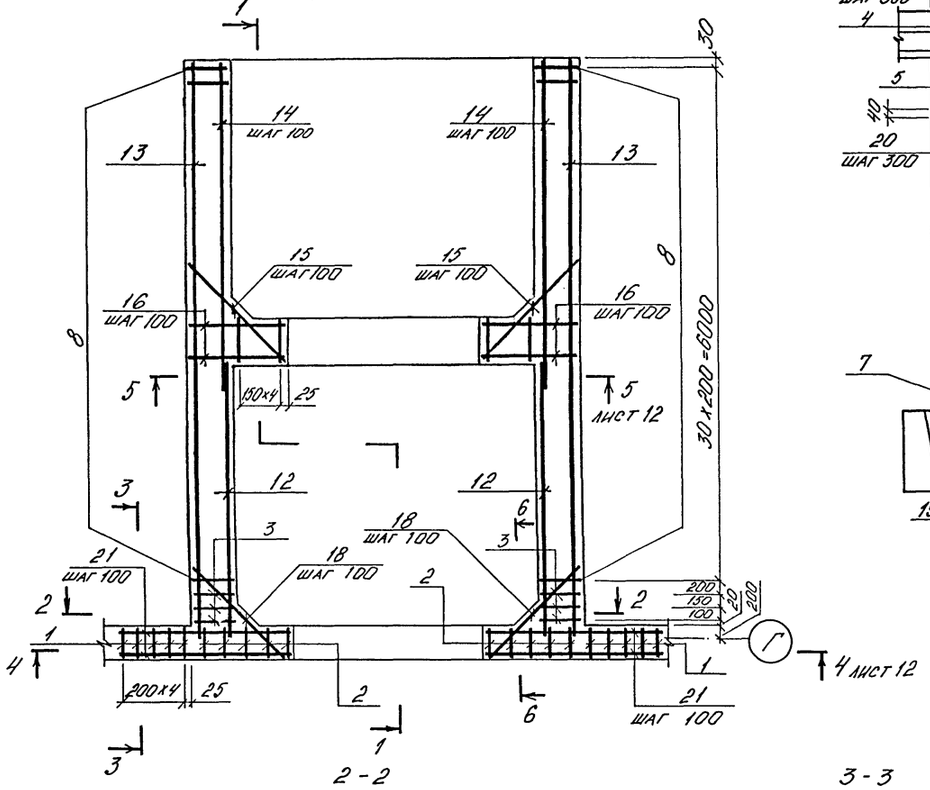

1 - 1 (армирование)

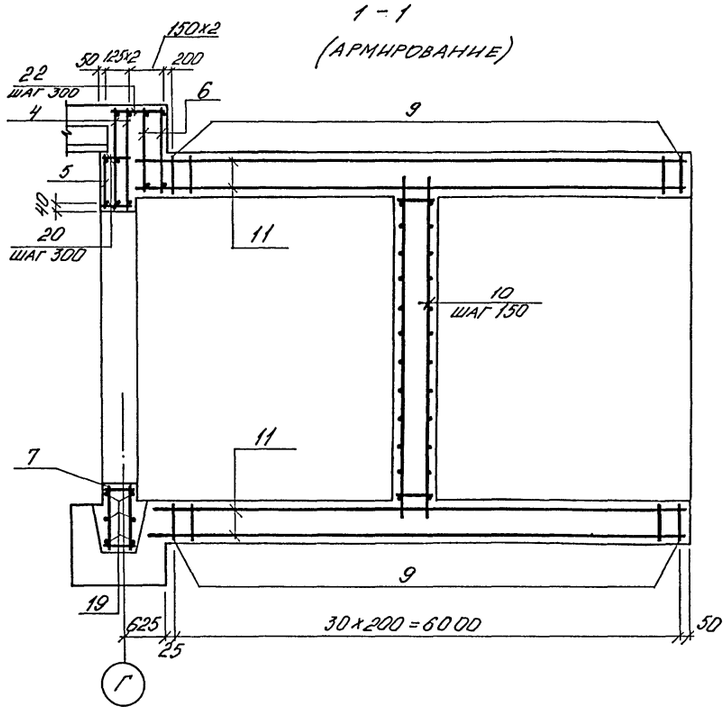

2 - 2 (армирование)

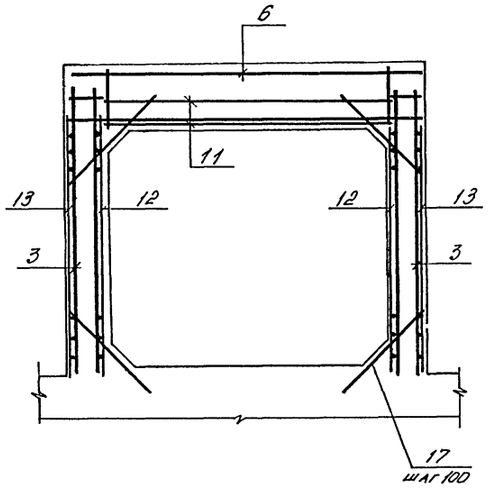

3 - 3 (армирование)

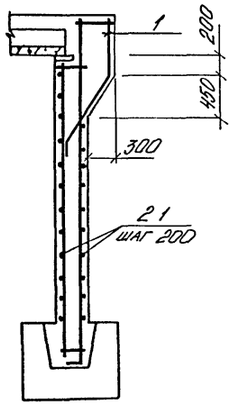

6 - 6 (армирование)

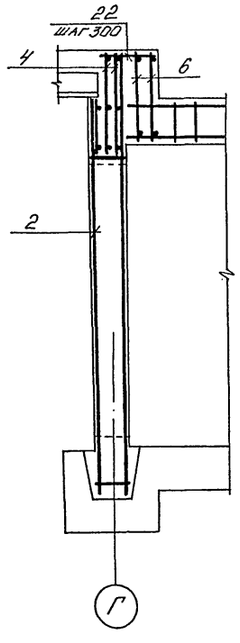

Спецификация УМ2

Формат	Зона	Поз.	Обозначение	Наименование	Кол.	Примеч.
				Сборочные единицы		
А4		1	У-01-01/80 Вып. 2	Каркас плоский КР-4	10	
А3		2	А-IV-600-0480.90-КЖИ ал. 5	то же КР-248	10	
А3		3	то же	" КР-250	6	
А3		4	-"-	" КР-236	2	
А3		5	-"-	" КР-238	1	
А3		6	-"-	" КР-241	2	
А3		7	-"-	" КР-243	11	
А3		8	03.005-6. Вып. 3	" К-98	68	
А3		9	то же	" К-99	62	
А3		10	А-IV-600-0480.90-КЖИ ал. 5	" КР 114	10	
Б4		11	ГОСТ 23279-85	$4С\frac{8AIII-200}{6AIII-400}$ 345х665 $\frac{200+50}{25}$	4	
Б4		12	то же	$4С\frac{8AIII-200}{6AIII-400/600}$ 270х315 $\frac{75}{30}$	2	
Б4		13	-"-	$4С\frac{8AIII-200}{6AIII-400}$ 270х665 $\frac{250+50}{30}$	2	
				Деталн		
				ГОСТ 5781-82		
Б4		14		ф8 AIII l=3740	56	1,5
Б4		15		ф8 AIII l=1200	56	0,5
Б4		16		ф8 AIII l=900	112	0,4
Б4		17		ф10 AIII l=1040	496	0,6
Б4		18		ф10 AIII l=1260	56	0,8
Б4		19		ф6 AI l=2300	6	0,5
Б4		20		ф6 AI l=330	24	0,1
Б4		21		ф10 AIII l=1840	124	1,1
Б4		22		ф6 AI l=650	12	0,1
Б4		23		ф12 AI	109,6 п.м	0,9
				Материалы		
				Бетон В25	31,2	м³

Инв. № подл. | Подпись и дата | Взам. инв. №

Привязан

Инв. №

Нач.отд	Лесин	
Гл.спец	Нефедов	
Нач.гр	Коробкин	
Инж. Iкат	Россчева	
Исполн	Матушкина	
Провер	Коншина	
Н.контр	Нефедов	

А-IV-600-0480.90 КЖ2

Сооружение встроенное в здание

Стадия	Лист	Листов
РП	13	

Ввод N 1. Монолитный участок УМ2 (армирование) Спецификация

ВПО ЗАРУБЕЖСТРОЙ
ЗАРУБЕЖПРОЕКТ
г. Волжский

Альбом 4

Ум-5

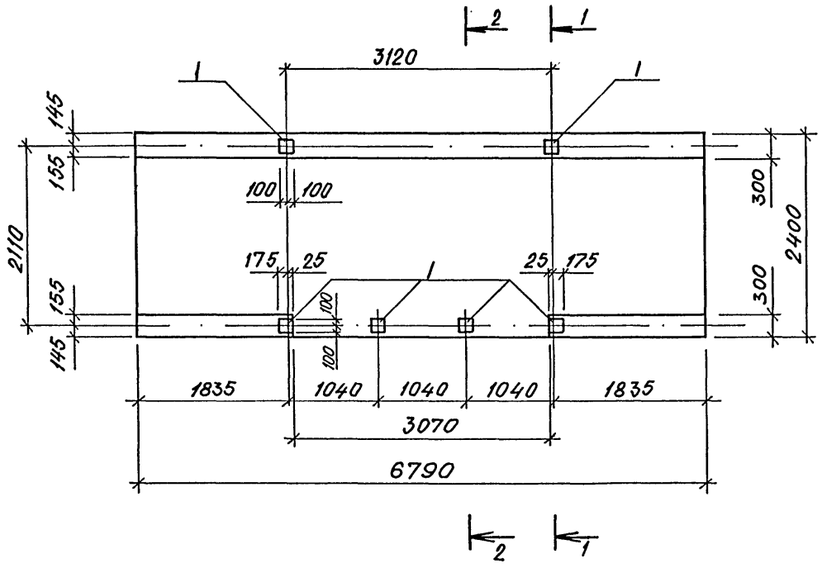

1-1

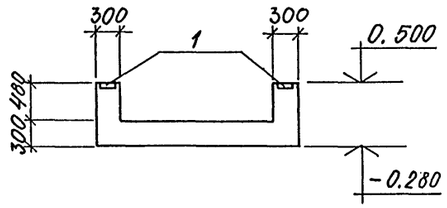

2-2

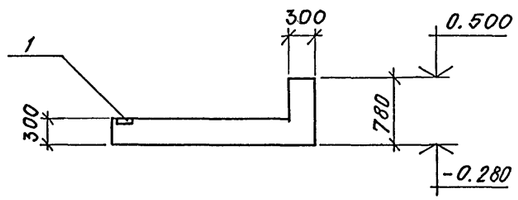

3-3

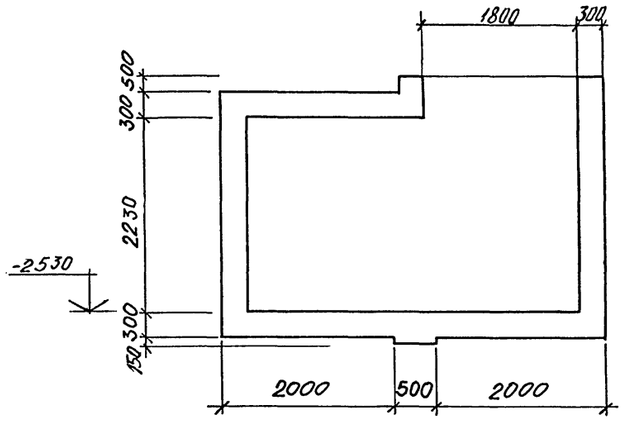

Ум-3
Ум-4 (Зеркально Ум-3)

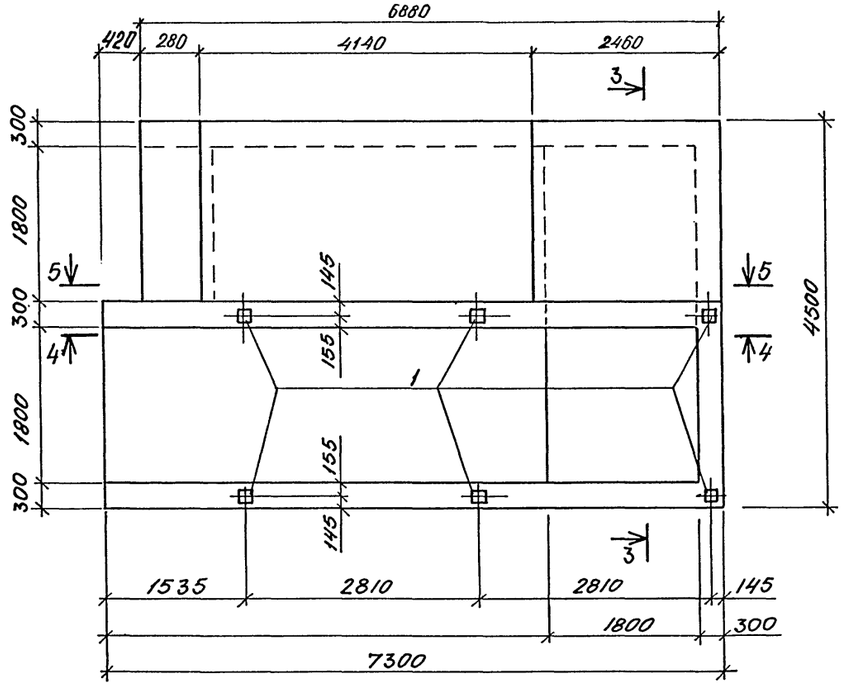

Ведомость деталей.

Поз.	Эскиз
15	750 / 425…1000
17	950 / 750
20	450 450 380
21	1275 / 450

Формат	Зона	Поз.	Обозначение	Наименование	Кол. на исполн. Ум-5	Ум-4	Ум-3	Прим. кг
				Сборочные единицы:				
				Сетка арматурная				
Б4		3	ГОСТ 23279-85	4С $\frac{8АIII-200}{6АI-400}$ 215×325 $\frac{425}{50+300}$		2	2	
Б4		4	то же	4С $\frac{8АIII-200}{6АI-400}$ 280×250 $\frac{0}{100}$		4	4	
Б4		5	"	4С $\frac{8АIII-200}{6АI-400}$ 100×275 $\frac{375}{100}$		2	2	
А3		6	А-IV-600-0480.90 КЖИ ал.5	$\frac{1}{2}$ 4С $\frac{8АIII-200}{6АI-400}$ 230×445 $\frac{25}{50}$		2	2	
А3		7	то же	$\frac{1}{2}$ 4С $\frac{8АIII-200}{6АI-400}$ 230×190 $\frac{150}{50}$		2	2	
Б4		8	ГОСТ 23279-85	4С $\frac{8АIII-200}{6АI-400}$ 240×275 $\frac{375}{300}$		2	2	
Б4		9	то же	4С $\frac{8АIII-200}{6АI-400}$ 240×325 $\frac{425}{300}$		2	2	
А3		10	А-IV-600-0480.90 КЖИ ал.5	$\frac{1}{2}$ 4С $\frac{8АIII-200}{6АI-400}$ 215×245 $\frac{25}{75}$		4	4	
Б4		11	ГОСТ 23279-85	4С $\frac{8АIII-200}{6АI-400}$ 215×275 $\frac{175}{175}$		4	4	
Б4		12	то же	4С $\frac{8АIII-200}{6АI-400}$ 215×350 $\frac{750}{75}$		2	2	
Б4		13	"	4С $\frac{8АIII-200}{6АI-400}$ 100×280 $\frac{400}{100}$		4	4	
Б4		14	"	4С $\frac{8АIII-200}{6АI-400}$ 65×95 $\frac{75}{25}$		2	2	
Б4		24	"	4С $\frac{8АIII-200}{8АIII-200}$ 75×115 $\frac{50+300}{75}$		2	2	
Б4		18	"	4С $\frac{8АIII-200}{6АI-400}$ 205×445 $\frac{425}{150×300}$		4	4	
Б4		19	"	4С $\frac{8АIII-200}{6АI-400}$ 95×235 $\frac{425}{75}$		2	2	
Б4		22	"	4С $\frac{8АIII-200}{6АI-400}$ 430×235 $\frac{375}{50}$		4	4	
Б4		23	"	4С $\frac{8АIII-200}{6АI-400}$ 560×235 $\frac{375}{100}$		2	2	
Б4		25	"	4С $\frac{8АIII-200}{6АI-400}$ 35×235 $\frac{175}{75}$		2	2	
				Изделие закладное				
А4		1	3.400-6/76	Мн 1-23	6	6	6	3,8
А4		2	то же	Мн 1-18		16	16	1,7
				Стержень арматурный				
				ГОСТ 5781-82*				
Б4		16		ф 6 А I ℓ=280		206	206	0,1
А2		17	лист 14	ф 8 А III ℓ=1700		155	155	0,7
А2		21	то же	ф 8 А III ℓ=1725		50	50	0,7
А2		20	"	ф 8 А III ℓ=900		28	28	0,4
А2		15	"	ф 8 А III ℓ=1175…1750		24	24	0,6
				Материалы:				
				Бетон В 25	6,4	38,8	38,8	м³

Привязан

инв. №

Нач.отд	Лесин	
Гл.спец	Нефедов	
Нач.гр	Коробкин	
Инж I кат	Россиева	
Исполн	Зимина	
Провер	Коншина	
Н.контр	Нефедов	

А-IV-600-0480.90 КЖ2

Сооружение встроенное в здание

Стадия	Лист	Листов
РП	14	

Вход N 1. Монолитные участки Ум-3; Ум-4; Ум-5. Опалубка

ВПО ЗАРУБЕЖСТРОЙ
ЗАРУБЕЖПРОЕКТ
г.Волжский

Инв. № подл. | Подпись и дата | Взам. инв. №

Альбом 4

4-4 (Опалубка)

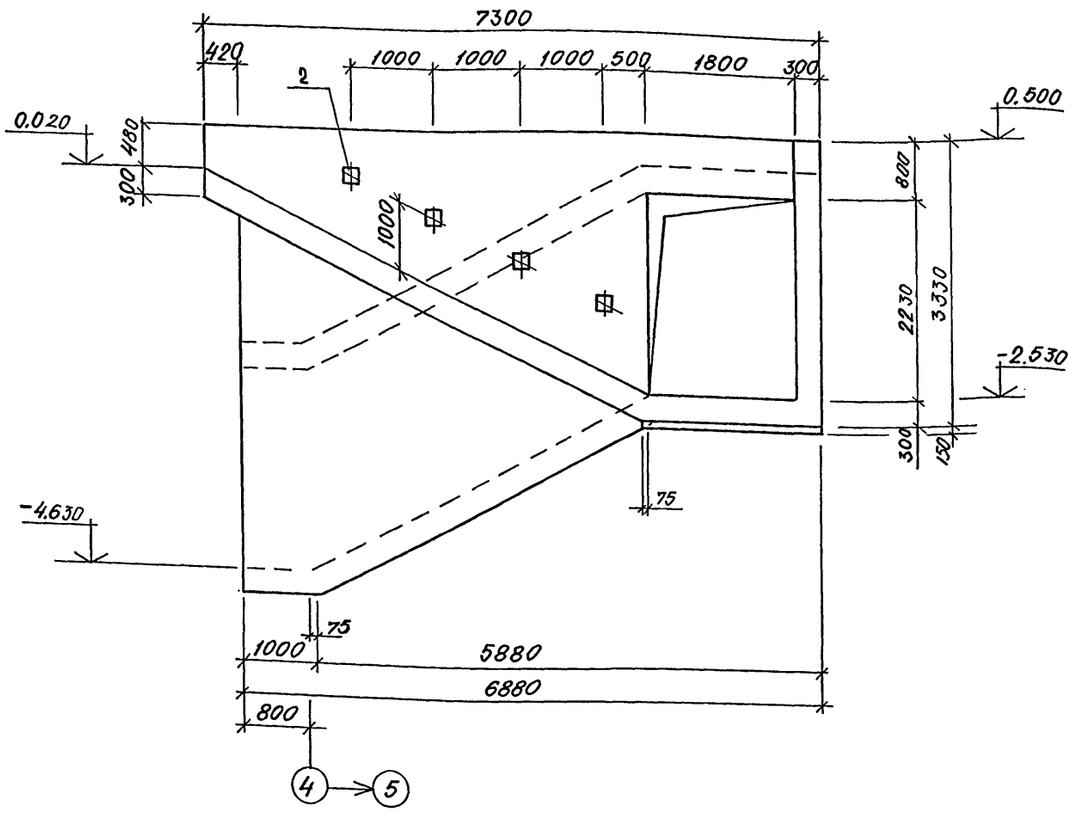

5-5 (Опалубка)

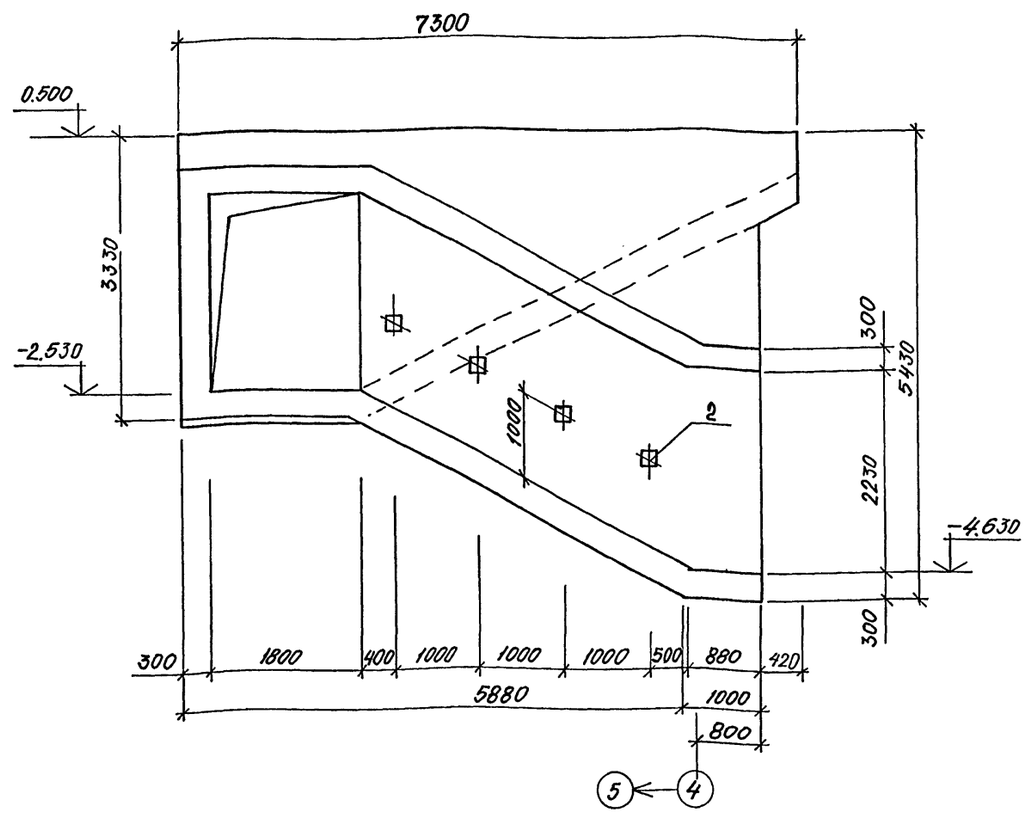

4-4 (Армирование)

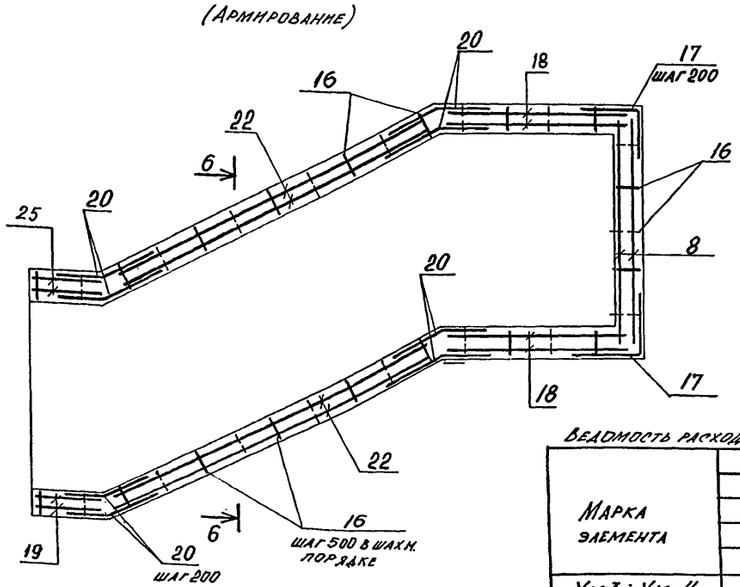

6-6

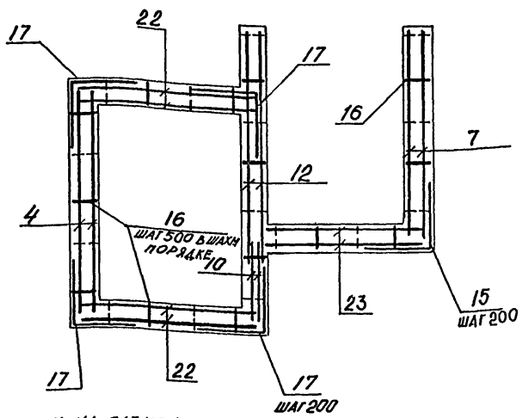

5-5 (Армирование)

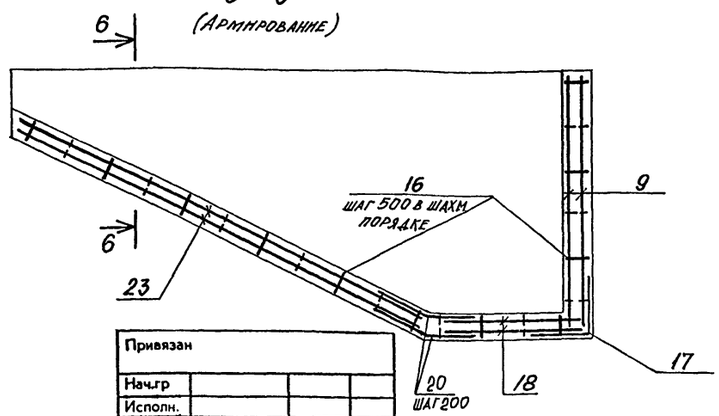

Ведомость расхода стали на элемент, кг.

Марка элемента	Арматурные изделия. Арматура класса A-I ГОСТ 5781-82 ф6	Итого	A-III ф8	Итого	Всего	Изделия закладные. Арматура класса A-III ГОСТ 5781-82 ф8	ф12	Итого	Прокат марки ВСт3 кп2 ГОСТ 103-76 δ=8	Итого	Всего	Общий расход
Ум-3; Ум-4	181,4	181,4	751,3	751,3	932,7	4,8	7,8	12,6	37,4	37,4	50,0	982,7
Ум-5							7,8	7,8	15,0	15,0	22,8	22,8

Привязан

Нач.гр			
Исполн.			
Н.контр.			
Инв. №			

Нач.отд	Лесин		
Гл.спец	Нефедов		
Нач.гр	Коробкин		
Инж.I кат	Россиева		
Исполн	Зимина		
Провер	Коншина		
Н.контр	Нефедов		

А-IV-600-0480.90 КЖ2

Сооружение встроенное в здание

Стадия	Лист	Листов
РП	15	

Вход N1. Монолитные участки Ум-3, Ум-4. Сечения 4-4 и 5-5.

ВПО Зарубежстрой
ЗАРУБЕЖПРОЕКТ
г. Волжский

Инв. № подл. | Подпись и дата | Взам. инв. №

Альбом 4

Ум-3
Ум-4 (зеркально Ум-3)

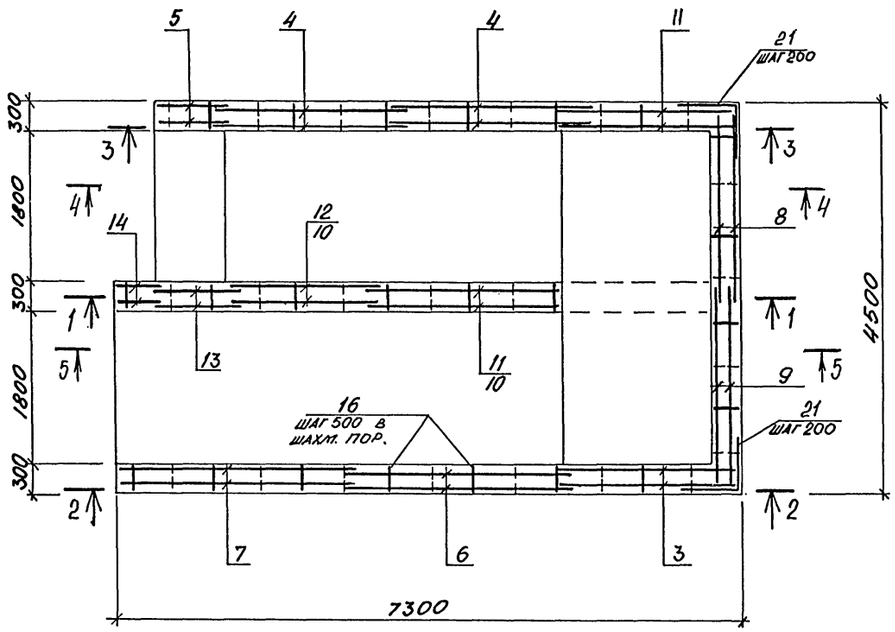

1-1

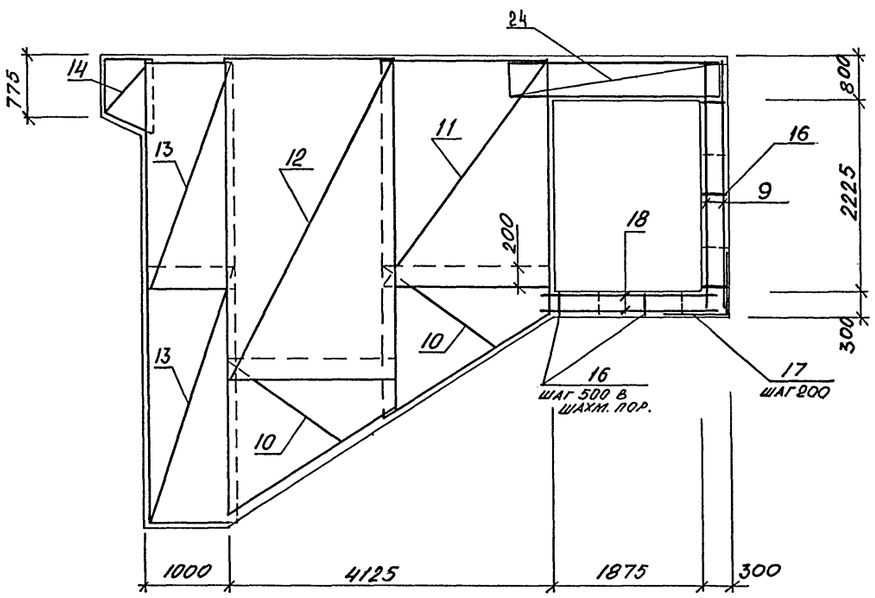

2-2

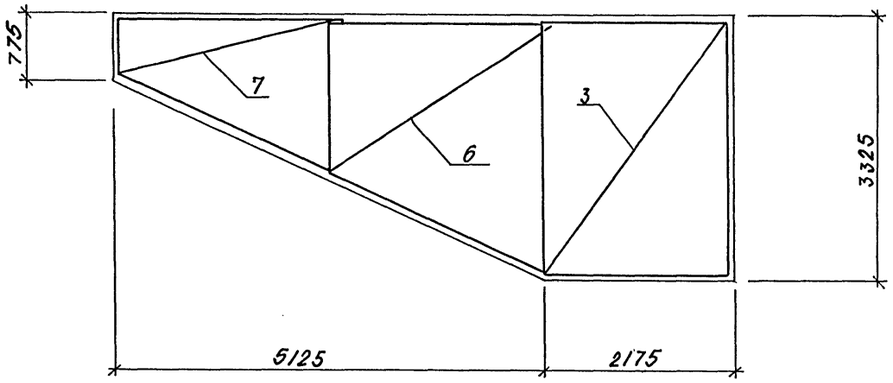

3-3

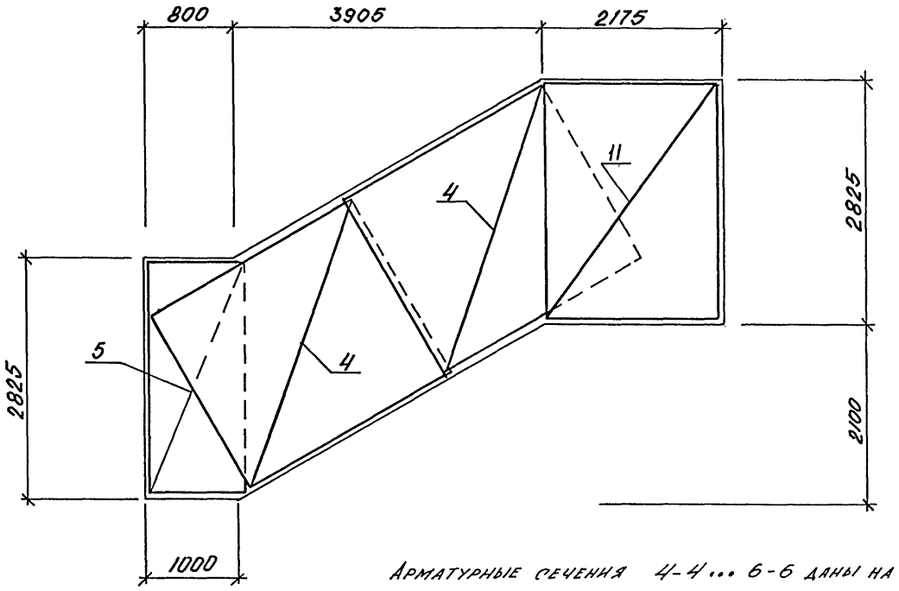

Арматурные сечения 4-4 ... 6-6 даны на листе 15.

				A-IV-600-0480.90 КЖ 2		
Нач.отд	Лесин					
Гл.спец	Нефедов			Сооружение встроенное в здание	Стадия	Лист	Листов
Нач.гр	Коробкин				РП	16	
Инж I кат	Россиева						
Исполн	Зимина			Вход N 1. Монолитные участки Ум-3; Ум-4. Армирование.	ВПО Зарубежстрой ЗАРУБЕЖПРОЕКТ г.Волжский	
Провер	Коншина					
Н.контр	Нефедов					

Привязан

Инв. №

Инв. № подл. | Подпись и дата | Взам. инв. №

Альбом 4

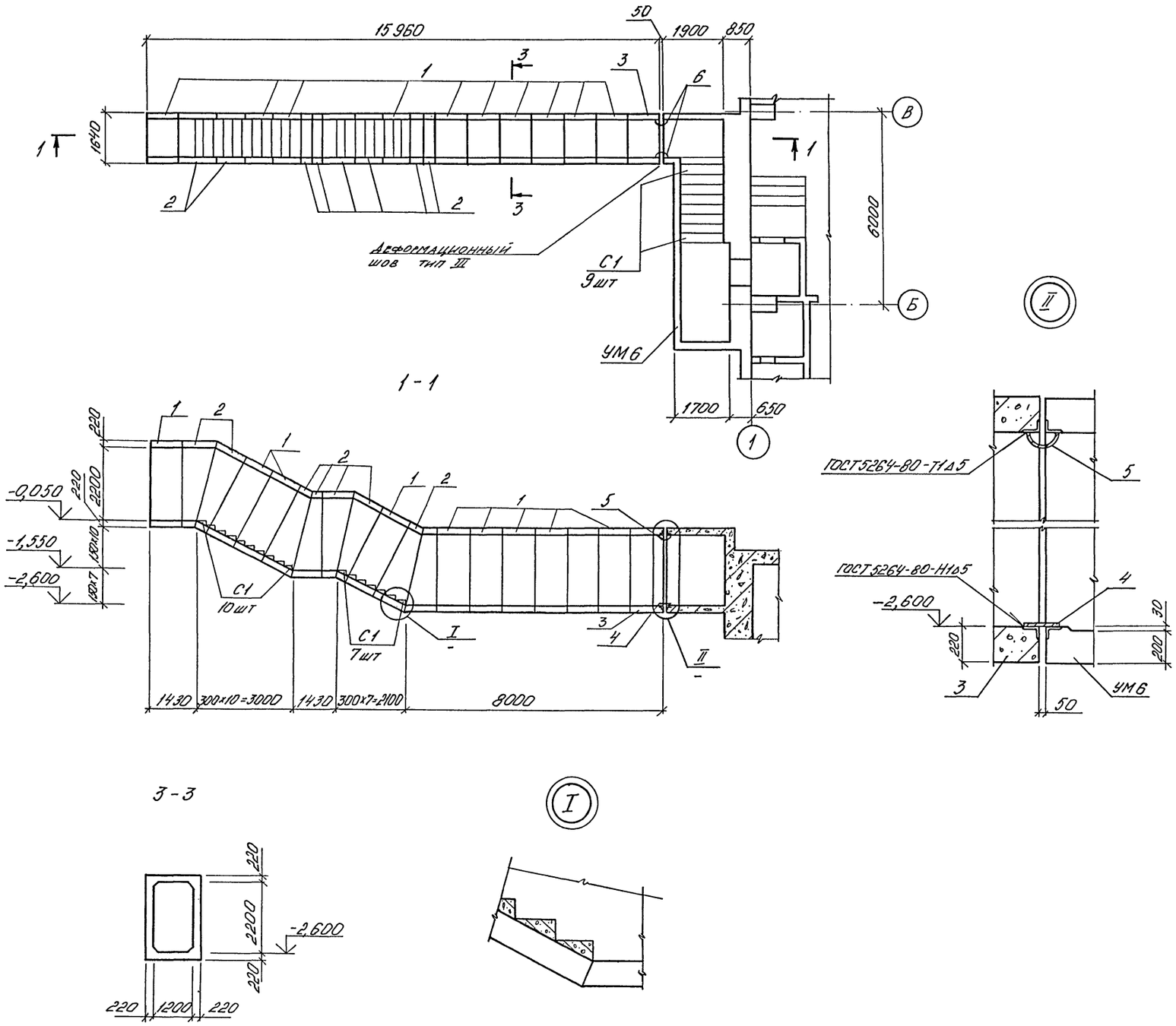

Спецификация к схеме расположения входа N2 (I вариант)

Марка поз.	Обозначение	Наименование	Кол.	Масса кг	Прим.
1	03.005-6 Вып. 2	БВТ-IV-1,2×2,2	10	4200	
2	то же	БВТ-IV-1,2×2,2 ПВ	8	2600	
3	А-IV-600-0.480.90 КЖИ.ал5	БВТ-IV-1,2×2,2-1	1	4200	
С1	03.005-6.0	Ступень 1,2×2,2	26		
УМ6	лист 19	Монолитный участок УМ6	1		
		Изделия соединительные			
4	А-IV-600-0.480.90 КЖИ.ал5	МС-7	1	11,9	
5	то же	МС-8	1	18,9	
6	-"-	МС-9	2	69,0	

Согласовано:

Нач. арх. гр. | Кленьшева | Взам. инв. №

Инв. № подл. | Подпись и дата

Нач.отд	Лесин		
Гл.спец	Нефедов		
Нач.гр	Коробкин		
Инж.I кат	Россиева		
Исполн	Матушкина		
Провер	Коншина		
Н.контр	Нефедов		

Привязан

Инв. №

А-IV-600-0480.90 КЖ2

Сооружение встроенное в здание

Стадия	Лист	Листов
РП	17	

Вход N2 - I вариант
Схема расположения

ВПО ЗАРУБЕЖСТРОЙ
ЗАРУБЕЖПРОЕКТ
г.Волжский

Альбом 4

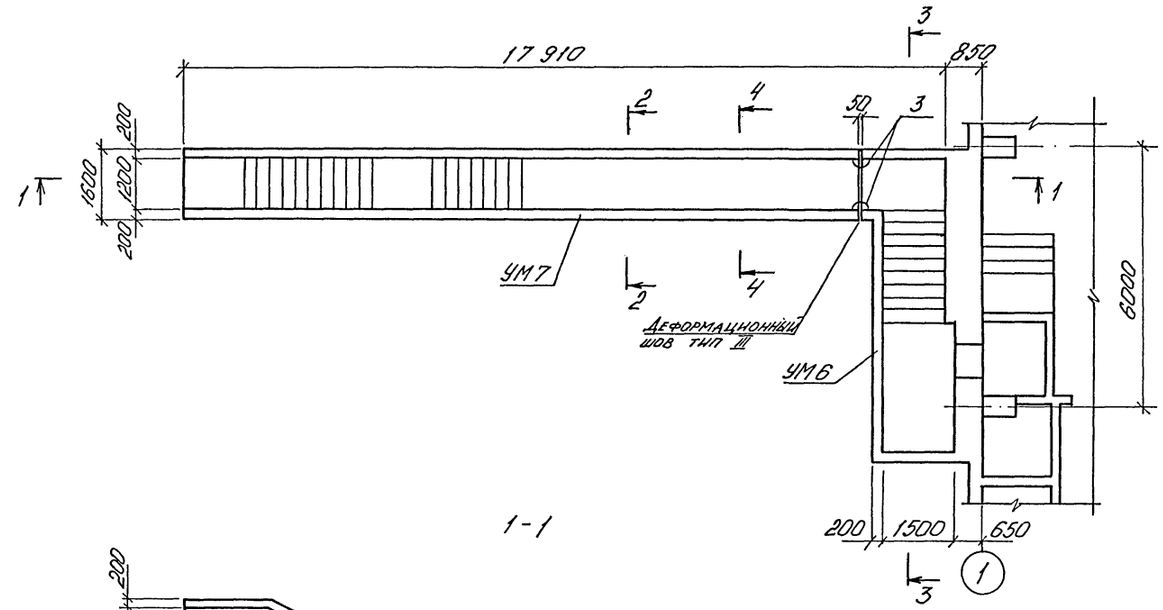

1-1

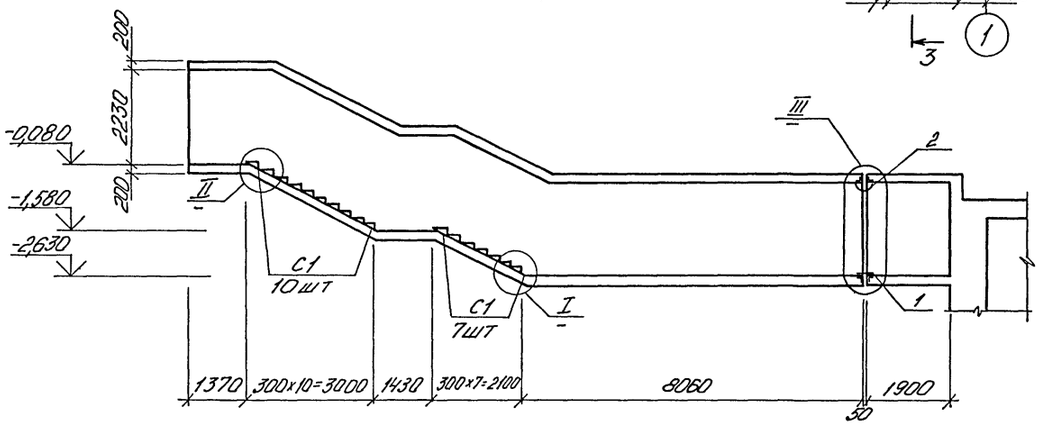

3-3

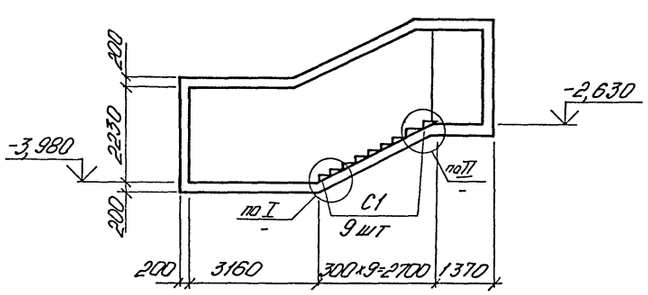

4-4

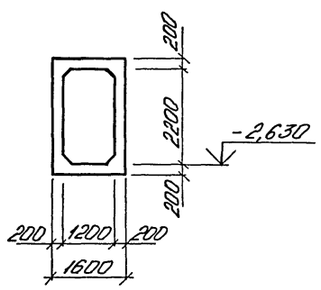

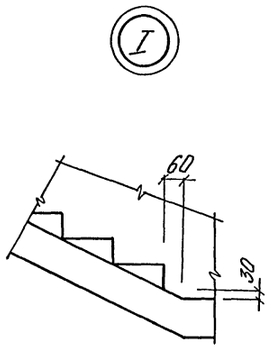

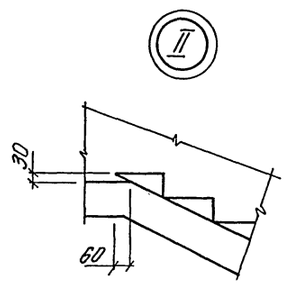

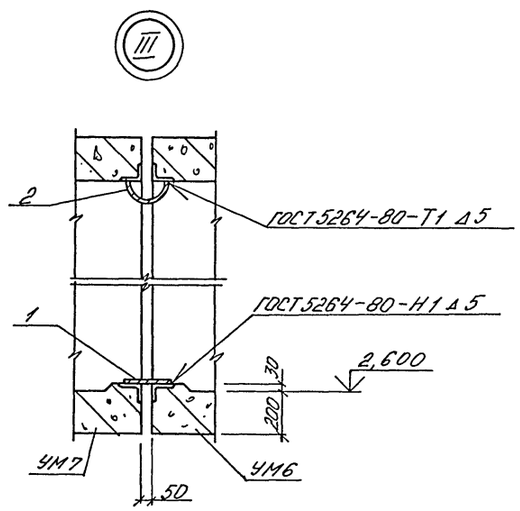

Спецификация к схеме расположения входа N 2 (II вариант)

Марка поз.	Обозначение	Наименование	Кол.	Масса кг	Прим.
		Участок монолитный			
УМ6	лист 19	УМ6	1		
УМ7	лист 22	УМ7	1		
С1	03.005-6.0	ступень 1,2×2,2	26		
		Изделия соединительные			
1	А-IV-600-0480.90 КЖИ ал.5	МС-7	1	11,9	
2	то же	МС-8	1	18,9	
3	-"-	МС-9	2	69,0	

Согласовано:

Инв. № подл. | Подпись и дата | Взам. инв. № | Инв. № дубл. | Подпись и дата

Привязан

Инв. №

Нач.отд	Лесин		
Гл.спец	Нефедов		
Нач.гр	Коробкин		
Инж. I кат	Россиева		
Исполн	Матушкина		
Провер	Коншина		
Н.контр	Нефедов		

A-IV-600-0480.90 КЖ 2

Сооружение встроенное в здание

Стадия	Лист	Листов
РП	18	

Вход N2 - II вариант
Схема расположения

ВПО Зарубежстрой
ЗАРУБЕЖПРОЕКТ
г. Волжский

Альбом 4

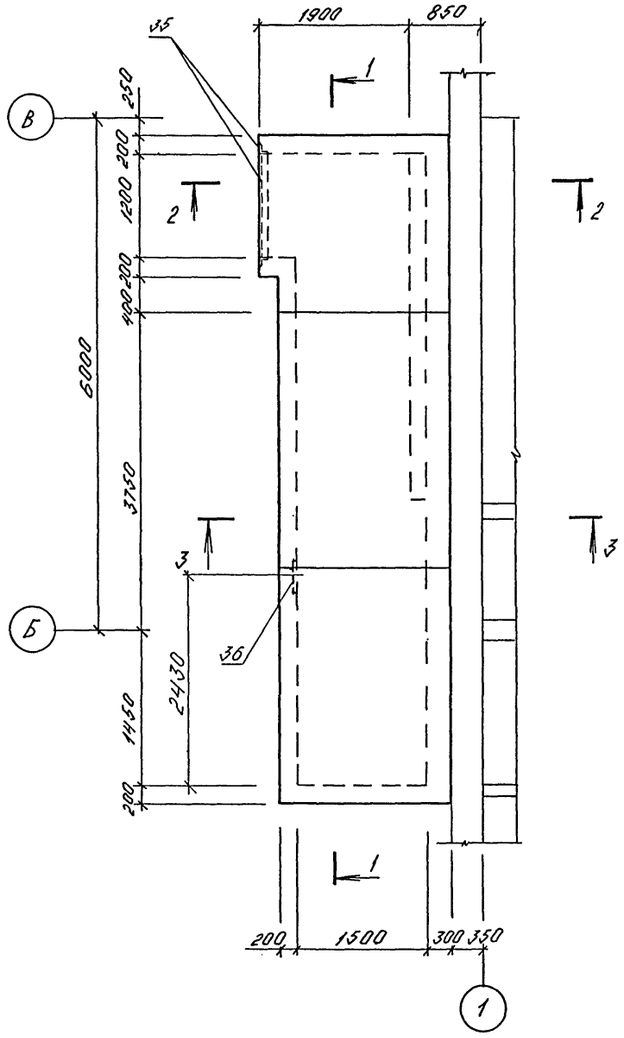

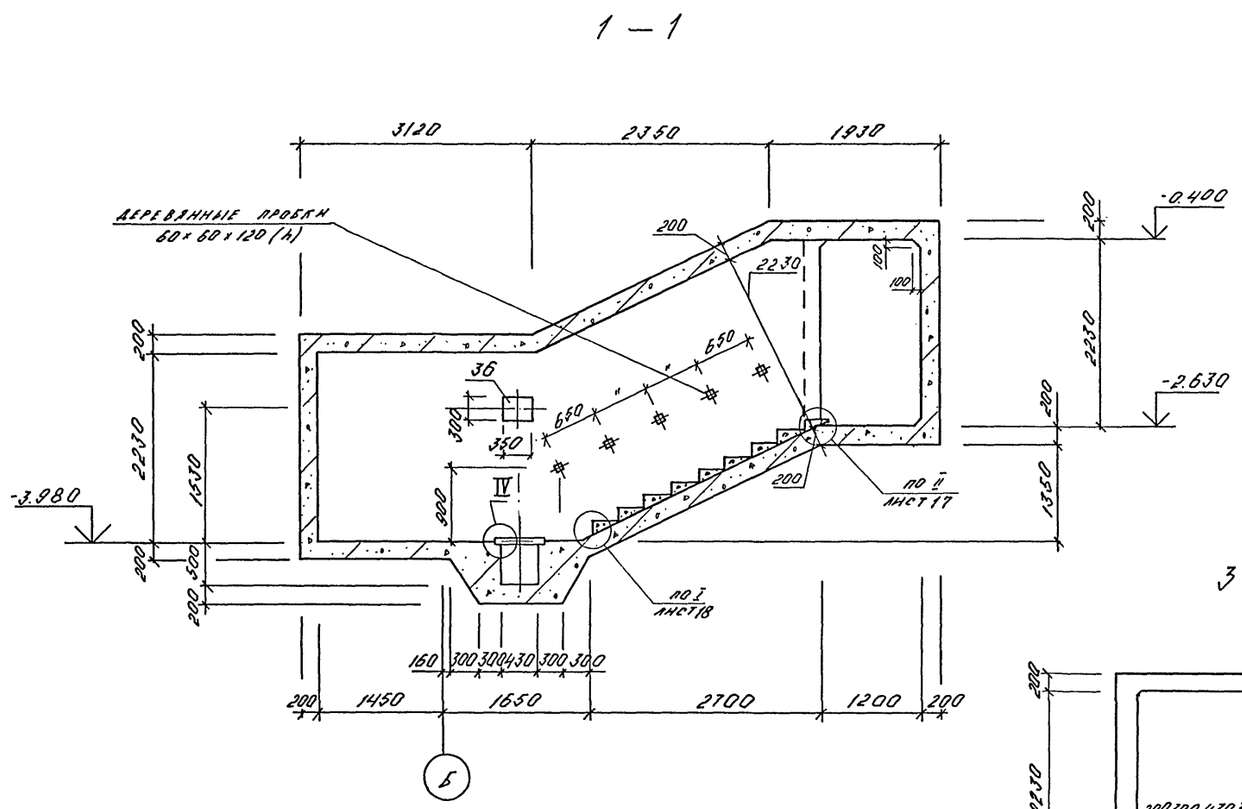

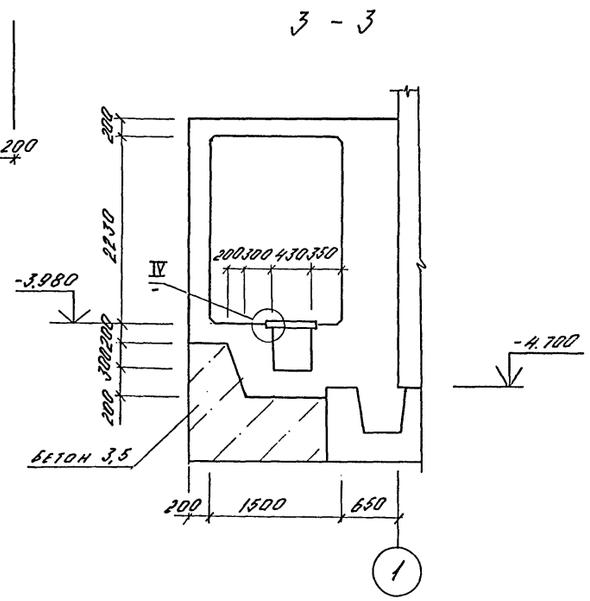

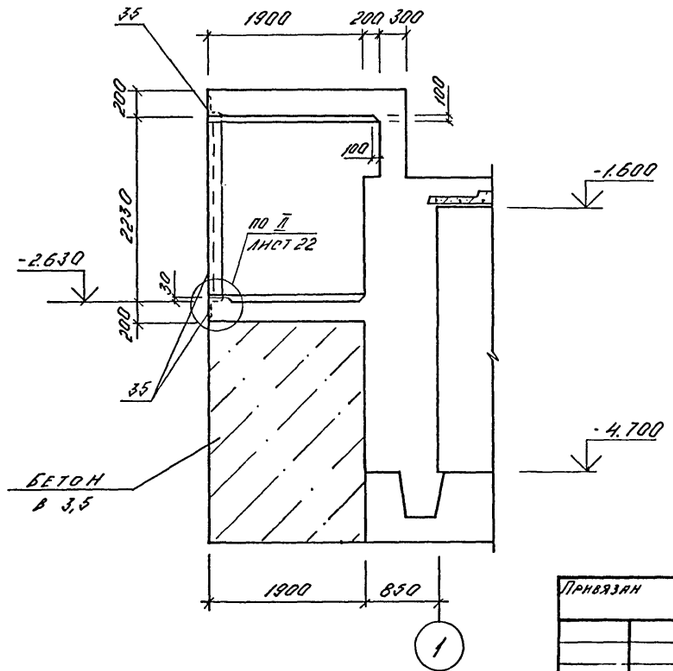

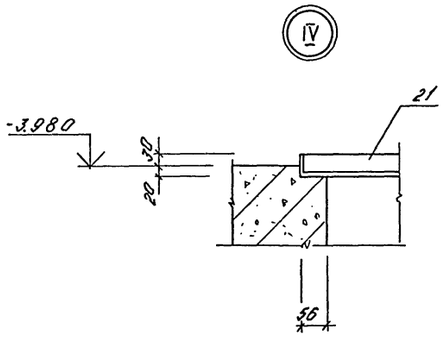

1. Деревянные пробки для крепления перил установить до начала бетонирования. Пробки должны быть антисептированы и отделены от бетона прокладкой из толя.
2. Закладные КПК заложить до бетонирования по чертежам альбома 3.

Нач.отд	Лесин			А-IV-600-0480.90 КЖ 2			
Гл.спец	Нефедов						
Нач.гр	Коробкин			Сооружение встроенное в здание	Стадия	Лист	Листов
Инж I кат	Россиева				РП	19	
Исполн	Камнева			Вход №2-I,II вариант монолитный участок Ум 6. (Опалубка)	ВПО ЗАРУБЕЖСТРОЙ ЗАРУБЕЖПРОЕКТ г.Волжский		
Провер	Коншина						
Н.контр	Нефедов						

Привязан

Инв. №

Согласовано:
Нач.гр. АР. Каменышева
Нач.гр. ОВК Агаркова

Инв. № подл. | Подпись и дата | Взам. инв. №

СФ1009-04 21

Альбом 4

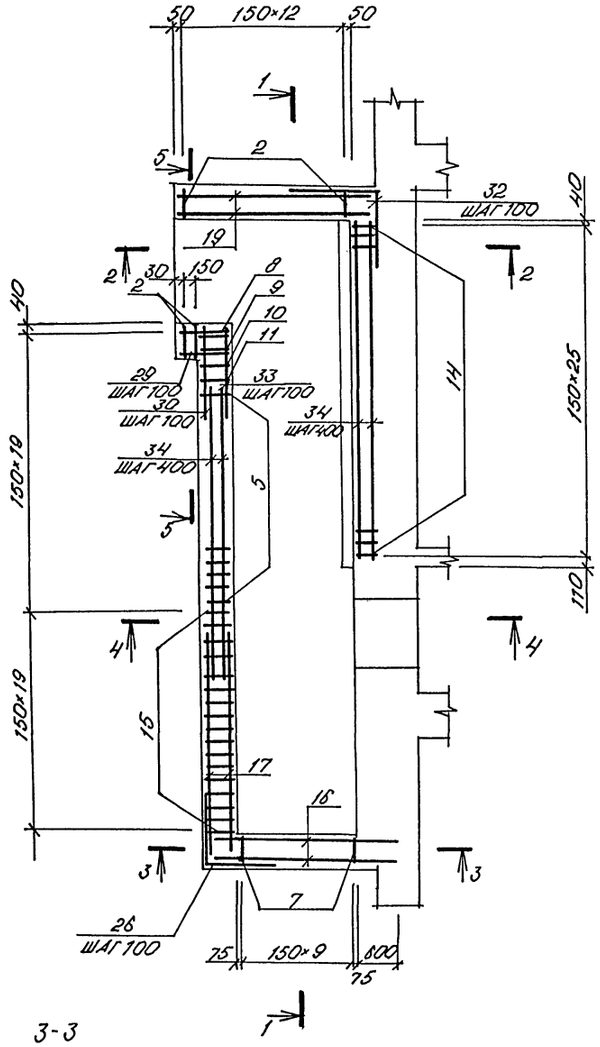

3-3

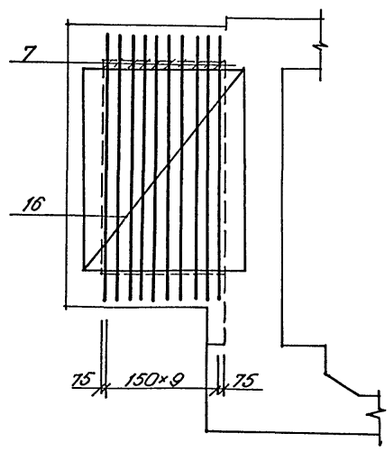

1-1

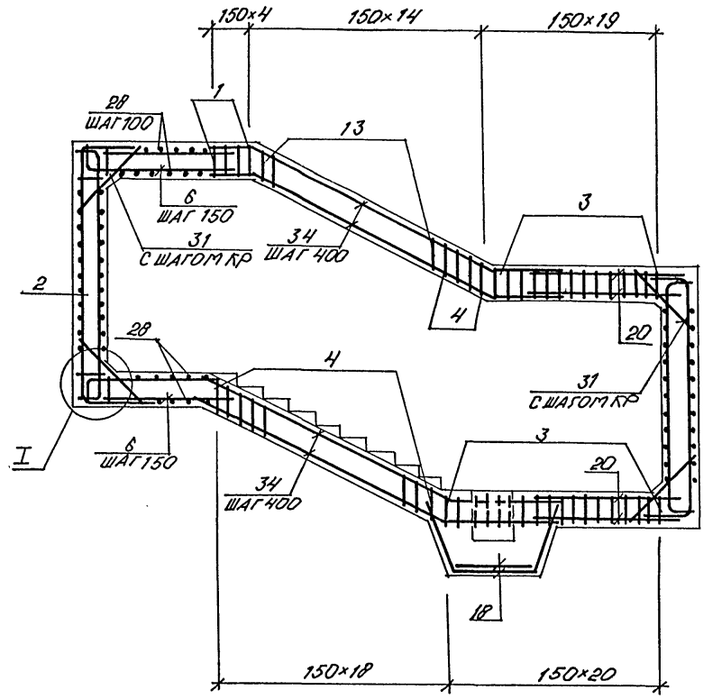

4-4

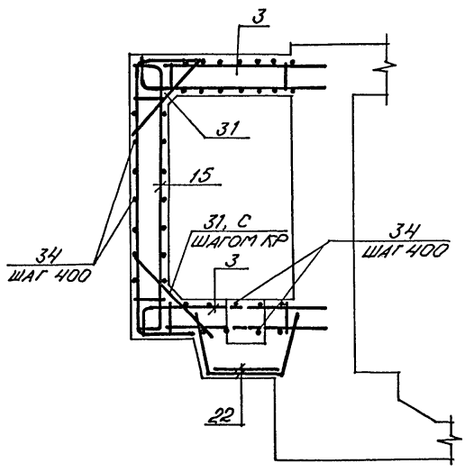

2-2

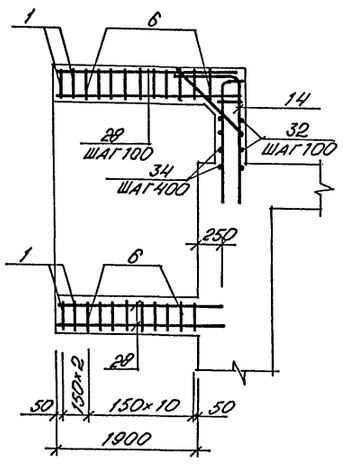



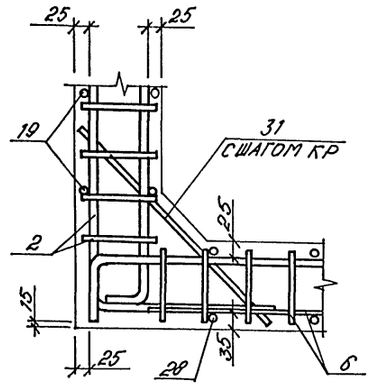

5-5

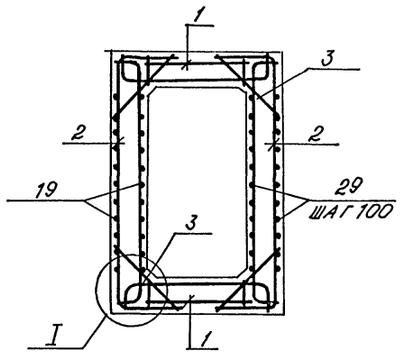

1. В МЕСТАХ ОТВЕРСТИЙ АРМАТУРНЫЕ ИЗДЕЛИЯ ВЫРЕЗАТЬ ПО МЕСТУ.

Привязан

Инв. №

				A-IV-600-0480.90 КЖ2		
Нач.отд	ЛЕСНИ					
Гл.спец	НЕФЕДОВ			Сооружение встроенное в здание	Стадия: РП	Лист: 20
Нач.гр	КОРОБКИН					Листов:
Инж.I кат	РОСЛЕВА			ВХОД №2. I, II ВАРИАНТ МОНОЛИТНЫЙ УЧАСТОК Ум-6. (АРМИРОВАНИЕ).	ВПО ЗАРУБЕЖСТРОЙ ЗАРУБЕЖПРОЕКТ г.Волжский	
Исполн	КАМНЕВА					
Провер	КОНШИНА					
Н.контр	НЕФЕДОВ					

Инв.№ подл. | Подпись и дата | Взам.инв.№

Альбом 4

Формат	Зона	Поз.	Обозначение	Наименование	Кол.	Примеч.
				Сборочные единицы		
				Каркас плоский		
А3		1	А-IV-600-0480.90-КЖИ. Ал.5	КР 306	9	
А3		2	то же	КР 309	15	
А3		3	-"-	КР 312	40	
А3		4	-"-	КР 315	22	
А3		5	-"-	КР 318	15	
А3		6	-"-	КР 321	22	
А3		7	-"-	КР 324	10	
А3		8	-"-	КР 327	1	
А3		9	-"-	КР 330	1	
А3		10	-"-	КР 333	1	
А3		11	-"-	КР 336	1	
А3		15	-"-	КР 355	20	
А3		13	-"-	КР 342	10	
А3		14	-"-	КР 345	26	
				Сетка арматурная		
				Гост 23279-85		
Б4		16		$3С\frac{6АI-400}{12АIII-100}$ 225×230 $\frac{60}{575+475}$	2	

Формат	Зона	Поз.	Обозначение	Наименование	Кол.	Примеч.
Б4		17		$4С\frac{12АIII-100}{6АI-400}$ 240×275 $\frac{175}{150}$	2	
Б4		18	то же	$4С\frac{12АIII-200}{6АI-400}$ 100×260 $\frac{100}{100}$	2	
Б4		19	-"-	$4С\frac{12АIII-100}{6АI-400}$ 205×215 $\frac{275}{25}$	2	
Б4		20	-"-	$4С\frac{12АIII-200}{6АI-400}$ 130×250 $\frac{50}{50}$	4	
				Детали		
				Гост 5781-82*		
А2		26	лист 21	⌀12АIII l=1800	29	1,6кг
Б4		28		⌀8АIII l=2150	46	0,8кг
Б4		29		⌀8АIII l=480	21	0,2кг
Б4		30		⌀8АIII l=1220	21	0,5кг
А2		31	лист 21	⌀12АIII l=900	184	0,8кг
А2		32	то же	⌀12АIII l=1200	21	1,1кг
А2		33	-"-	⌀8АIII l=1700	21	0,7кг
Б4		34		⌀6АI	167 п.м.	0,2кг

Формат	Зона	Поз.	Обозначение	Наименование	Кол.	Примеч.
				Изделие закладное		
А3		21	А-IV-600-0480.90-КЖИ. Ал.5	Р3	1	
А3		35	1.400-15 в. 1.	Мн 540	6,9 п.м.	
А3		36	А-IV-600-0480.90-КЖИ. Ал.5	Мн 7	1	
				Материал		
				Бетон в 25	11,9	м³
				Бетон в 3,5	22,7	м³

Ведомость расхода стали на элемент, кг.

Марка элемента	Изделия арматурные							Изделия закладные					Общий расход
	Арматура класса						Всего	Армат. класса	Прокат марки			Всего	
	АI		АIII					АIII	С235				
	Гост 5781-82							Гост 5781-82	Гост 82-70*	Гост 8509-86	Гост 8510-86		
	⌀6	Итого	⌀16	⌀8	⌀12	Итого		⌀8	δ=6	L50×5	L100×63×8		
Вход N2	61,5	61,5	1082,4	358,1	717,2	2157,7	2219,2	7,7	5,0	9,5	51,8	74,0	2293,2

Ведомость деталей

Поз.	Эскиз
26	900 / 900
31	l/2 l/2 d
32	600 / 600
33	1320 / 380

Привязан

Инв. №

Нач.отд	Лесин	
Гл.спец	Нефедов	
Нач.гр	Коробкин	
Инж I кат	Росснева	
Исполн	Камнева	
Провер	Коншина	
Н.контр	Нефедов	

А-IV-600-0480.90 КЖ 2

Сооружение встроенное в здание

Стадия	Лист	Листов
РП	21	

Вход N2-I,II вариант. Монолитный участок УМБ. (Спецификация)

ВПО ЗАРУБЕЖСТРОЙ ЗАРУБЕЖПРОЕКТ г.Волжский

Инв. № подл. | Подпись и дата | Взам. инв. №

Альбом 4

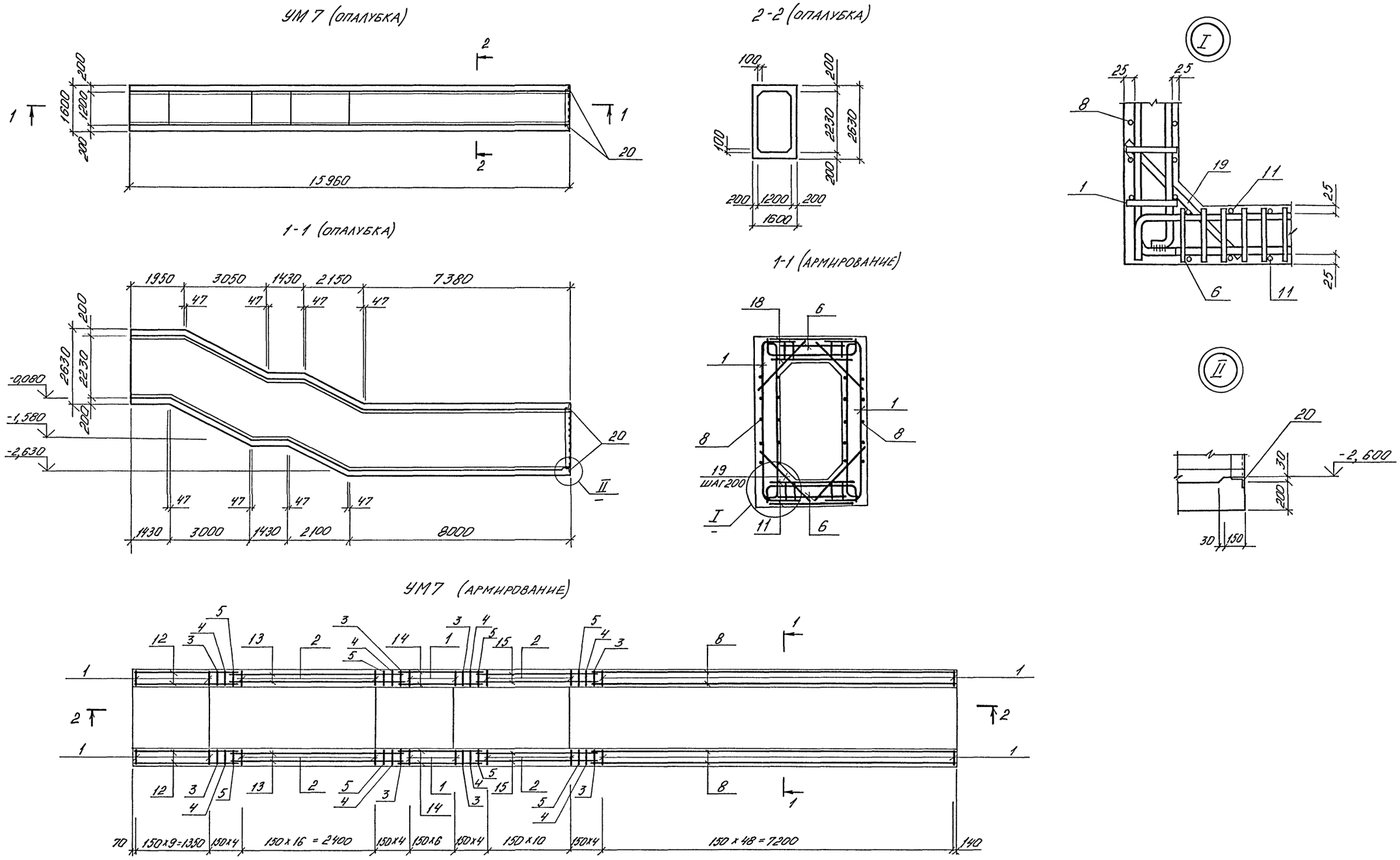

Нач.отд	Лесин			A-IV-600-0480.90 КЖ2			
Гл.спец	Нефедов						
Нач.гр	Коробкин			Сооружение встроенное в здание	Стадия	Лист	Листов
Инж.I кат	Россиева				РП	22	
Исполн	Матушкина			Вход N2 - II вариант	ВПО ЗАРУБЕЖСТРОЙ		
Провер	Коншина			Участок монолитный УМ7	ЗАРУБЕЖПРОЕКТ		
Н.контр	Нефедов			Опалубка, армирование	г.Волжский		

Привязан

Инв. №

Согласовано:

Нач. гр. арх. Кленьшева

Взам. инв. №

Подпись и дата

Инв. № подл.

Альбом 4

2 - 2 (АРМИРОВАНИЕ)

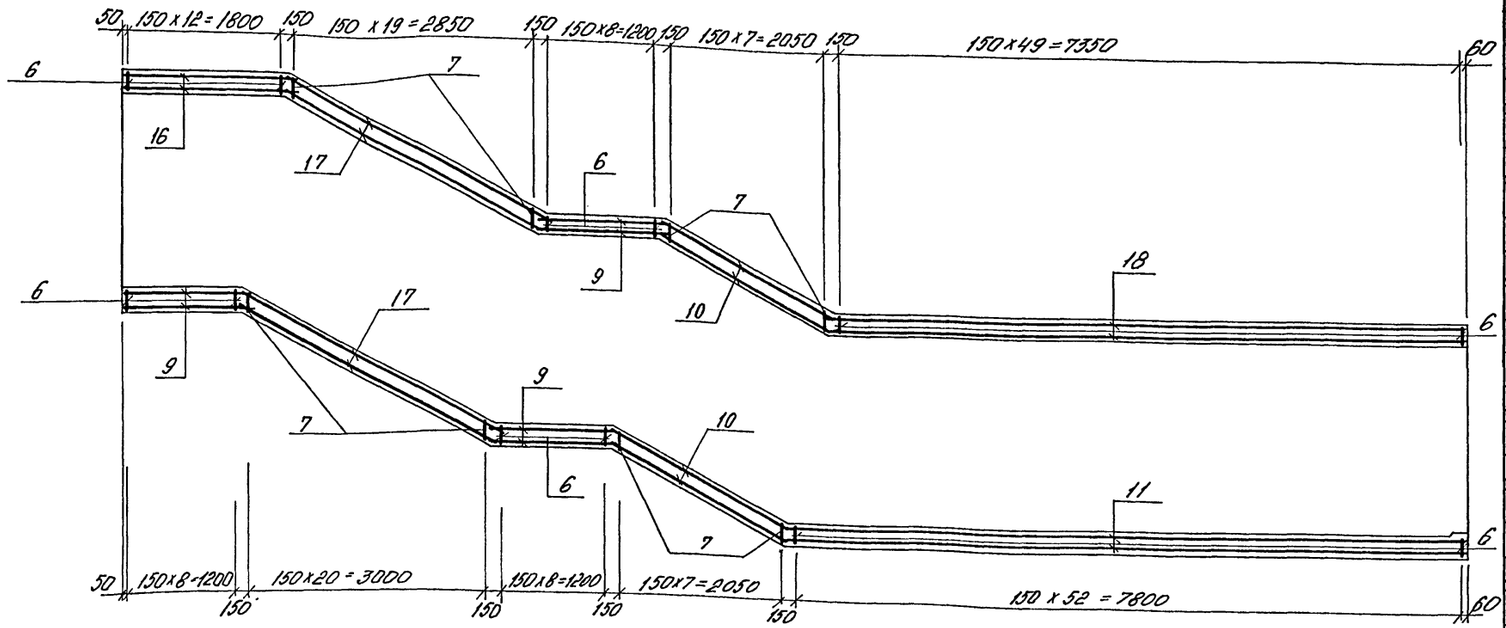

РАСКЛАДКА СЕТОК ПО СТЕНАМ ВХОДА

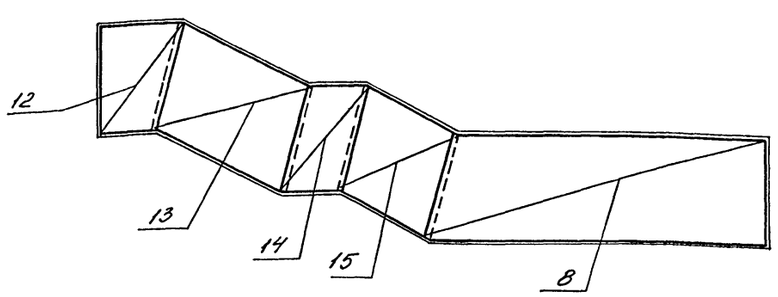

Формат	Зона	Поз.	Обозначение	Наименование	Кол.	Примеч. кг
				Сборочные единицы		
				Каркас плоский		
А3		1	А-IV-600-0480.90-КЖИ.ал5	КР 327	132	
А3		2	то же	КР 318	56	
А3		3	-"-	КР 330	8	
А3		4	-"-	КР 333	8	
А3		5	-"-	КР 336	8	
А3		6	-"-	КР 306	143	
А3		7	-"-	КР342	57	
				Сетки		
Б4		8	ГОСТ 23279-85	4С $\frac{6AI-400}{8AIII-200}$ 260 x 795 $\frac{75}{100}$	2	
Б4		9	то же	4С $\frac{6AI-400(200)}{6AI-400(200)}$ 150 x 155 $\frac{50}{75}$	6	
Б4		10	-"-	4С $\frac{6AI-400(200)}{6AI-400(200)}$ 155 x 235 $\frac{75}{75}$	4	
Б4		11	-"-	4С $\frac{6AI-400(200)}{6AI-400}$ 155 x 805 $\frac{75}{25}$	2	
Б4		12	-"-	4С $\frac{8AIII-200}{6AI-400}$ 195 x 260 $\frac{100}{75}$	2	
Б4		13	-"-	4С $\frac{6AI-400}{8AIII-200}$ 260 x 450 $\frac{50}{100}$	2	
Б4		14	-"-	4С $\frac{8AIII-200}{6AI-400}$ 255 x 260 $\frac{100}{75}$	2	
Б4		15	-"-	4С $\frac{6AI-400}{8AIII-200}$ 260 x 350 $\frac{50}{100}$	2	
Б4		16	-"-	4С $\frac{6AI-400(200)}{6AI-400}$ 155 x 205 $\frac{25}{75}$	2	
Б4		17	-"-	4С $\frac{6AI-400(200)}{6AI-400}$ 155 x 335 $\frac{75}{75}$	4	
Б4		18	-"-	4С $\frac{6AI-400(200)}{6AI-400}$ 155 x 755 $\frac{75}{75}$	2	
А3		20	1.400-15 Вып. 1	Изделие закладное МН540	6,9	м.п.
				Детали		
Б4		19		ф14 AIII ГОСТ 5781-82 ℓ=720	320	0,9
				Материалы		
				Бетон В 25	51,56	м³

Ведомость расхода стали на элемент, кг

Марка элемента	Изделия арматурные										Изделия закладные					Общий расход
	Арматура класса									Всего	Арматура класса		Прокат марки		Всего	
	AI			AIII							AIII		Ст3кп3-1			
	ГОСТ 5781-82										ГОСТ 5781-82		ГОСТ 8510-86			
	ф6		Итого	ф8	ф12	ф14	ф16		Итого		ф8		L100x63x8			
УМ7	201,4		201,4	771,1	220,0	288,0	2796,8		4075,9	4277,3	6,6		49,5		56,1	4333,4

Привязан

Инв. №

Нач.отд	Лесин	
Гл.спец	Нефедов	
Нач.гр	Коробкин	
Инж.I кат	Росснева	
Исполн	Матушкина	
Провер	Коншина	
Н.контр	Нефедов	

А-IV-600-0480.90 КЖ2

Сооружение встроенное в здание

Вход N2 - II вариант
Участок монолитный УМ7
Армирование

Стадия	Лист	Листов
РП	23	

ВПО ЗАРУБЕЖСТРОЙ
ЗАРУБЕЖПРОЕКТ
г.Волжский

Инв. № подл. | Подпись и дата | Взам. инв. №

Альбом 4

Схема расположения фекального резервуара

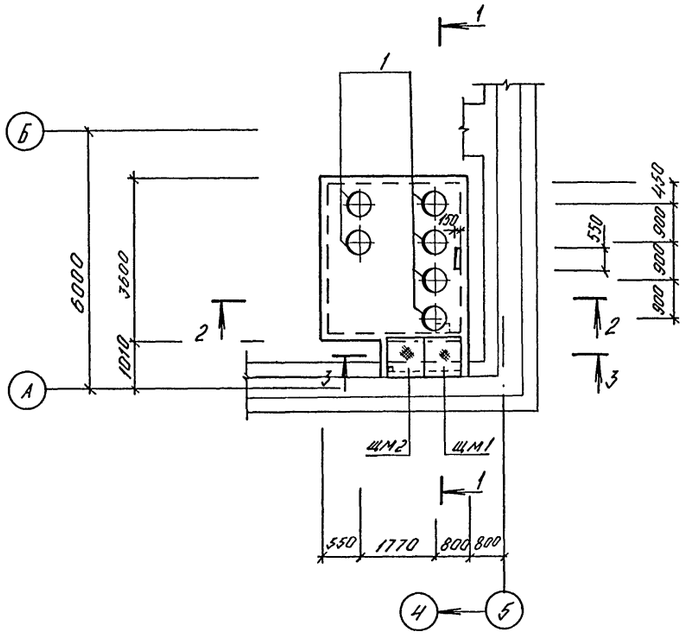

1 — 1

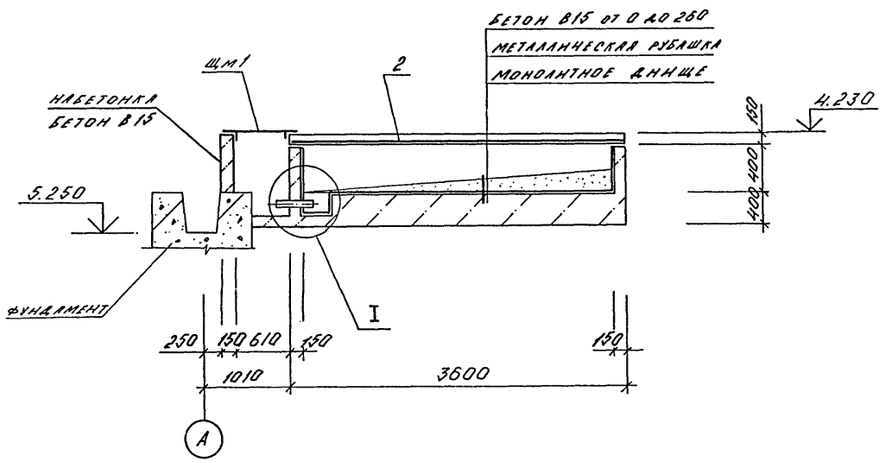

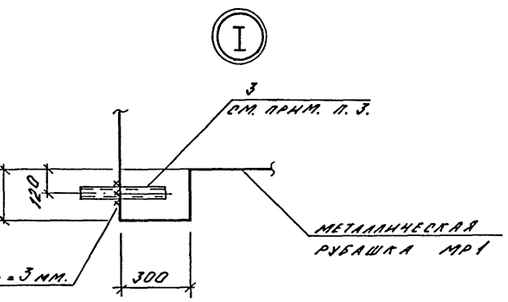

2 — 2

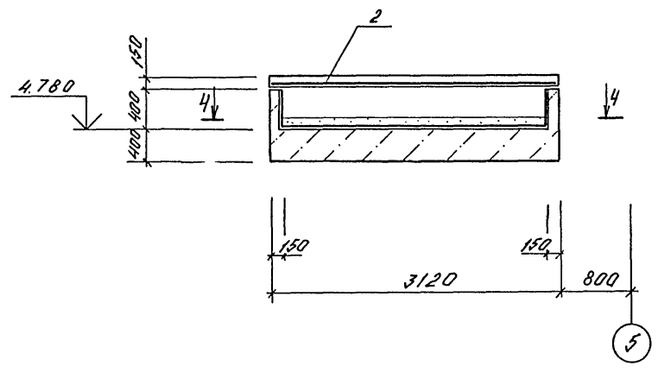

3 — 3

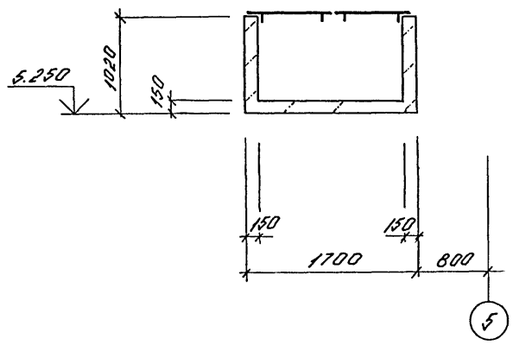

4 — 4

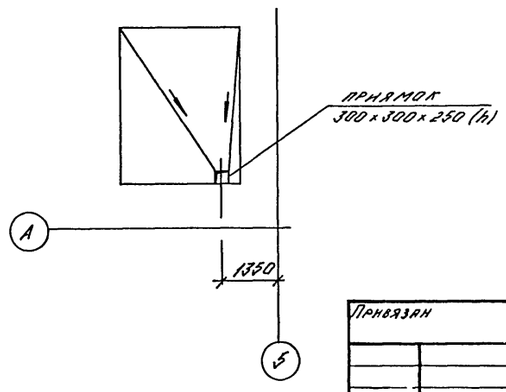

Спецификация к схеме расположения фекального резервуара

Марка поз.	Обозначение	Наименование	Кол.	Масса кг	Прим.
1	0.900-01 ал. II	Крышка-лючок	6	19,5	
ЩМ1	АIV-600-0480.90 КЖ.ал.5	Щит метал. ЩМ1	1		
ЩМ2	то же	то же ЩМ2	1		
МР1	"	Метал. рубашка МР1	1		
		Набетонка - бетон В15	0,4	м³	

Спецификация фекального резервуара

Формат	Зона	Поз.	Обозначение	Наименование	Кол.	Прим.
				Сборочные единицы		
				Сетка арматурная		
				Гост 23279-85		
Б4		2		4С $\frac{6АIII-200}{6АIII-200}$ 310×355 $\frac{75}{50}$	1	
А4		3	03.005-5 в.2 ал.5	КПК 5, Д1=108 t=150	1	6,2 кг
				Материал		
				Бетон В 15	6,8	м³

Ведомость расхода стали на элемент, кг

Марка элемента	Изделия арматурные				Изделия закладные						Общий расход
	Арматура класса			Всего	Прокат					Всего	
	А III				Вст 3 сп						
	Гост 5781-82				Гост 19903-74		Гост 8732-78				
	⌀6				δ=6		тр. ⌀108				
Фекальный резервуар	25,0			25,0	1,6		4,6			6,2	31,2

1. Металлическую рубашку МР1 использовать как опалубку.
2. Крышку-лючок и закладные детали установить до бетонирования резервуара.
3. Поз. 3 вварить в МР1 до установки рубашки в опалубку.

Согласовано:
Нач. гр. АРХ. Каленышева
Нач. гр. ВК. Агаркова
Инв. № подл. | Подпись и дата | Взам. инв. №

Привязан

Инв. №

Нач.отд	Лесин	
Гл.спец	Нефедов	
Нач.гр	Коробкин	
Инж I кат	Россиева	
Исполн	Камнева	
Провер	Коншина	
Н.контр	Нефедов	

А-IV-600-0480.90 КЖ 2

Сооружение встроенное в здание

Схема расположения фекального резервуара

Стадия	Лист	Листов
РП	24	

ВПО ЗАРУБЕЖСТРОЙ
ЗАРУБЕЖПРОЕКТ
г.Волжский

Альбом 4

Схема расположения закладных деталей в перекрытии
Схема 1

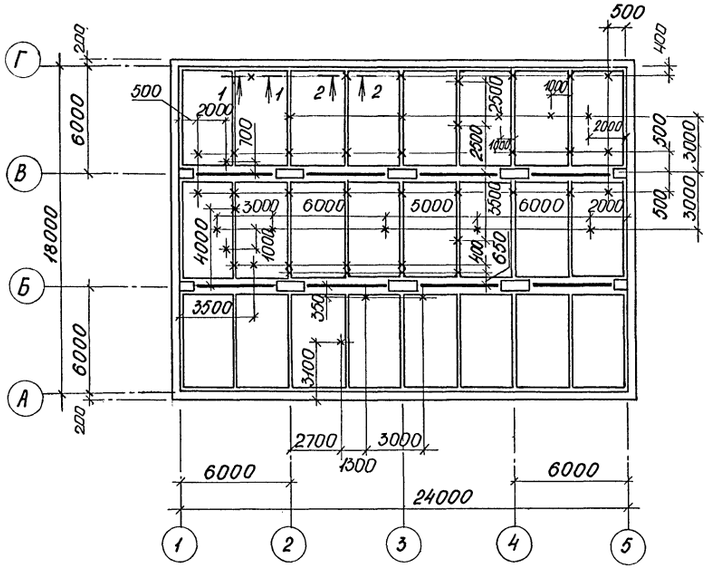

Схема расположения элементов монорельса
Схема 2

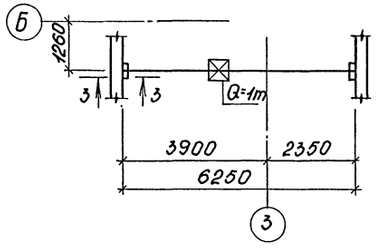

3-3

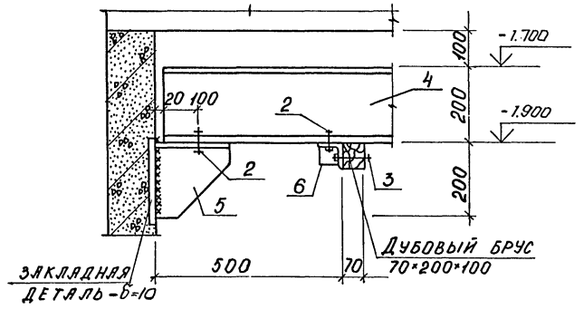

1-1

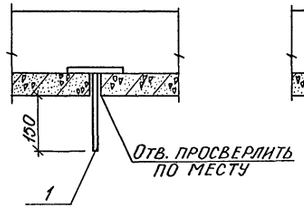

2-2

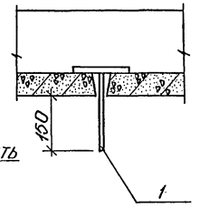

Спецификация к Схеме 1 и Схеме 2

Марка поз.	Обозначение	Наименование	Кол.	Масса ед. кг	Примеч.
		Схема 1			
		Изделие закладное			
1	А-IV-600-0480.90 КЖИ ал.5	Мн-6	50	0,9	
		Схема 2			
		Сборочные единицы			
2		Болт 12×50 ГОСТ 7798-70	8		
3		Болт 12×90 ГОСТ 7798-70	4		
		Гайка М12 ГОСТ 5915-70	24		
		Шайба М12 ГОСТ 11371-78*	24		
4		Двутавр 20 ГОСТ 8239-89 / С245 ГОСТ 27772-88			
		ℓ=6250	1	131,3	
5	А-IV-600-0480.90 КЖИ ал.5	МС5	2		
6	то же	МС6	2		

Согласовано: Нач. гр. отв. Ланченко

Взам. инв. №

Подпись и дата

Инв. № подл.

Нач.отд	Лесин		
Гл.спец	Нефедов		
Нач.гр	Коробкин		
Инж I кат	Россиева		
Исполн	Мелешкина		
Провер	Коншина		
Н.контр	Нефедов		

Привязан

инв.№

А-IV-600-0480.90 КЖ2

Сооружение встроенное в здание

Стадия	Лист	Листов
РП	25	

Схемы расположения закладных деталей в перекрытии и элементов монорельса

ВПО Зарубежстрой ЗАРУБЕЖПРОЕКТ г.Волжский

Альбом V

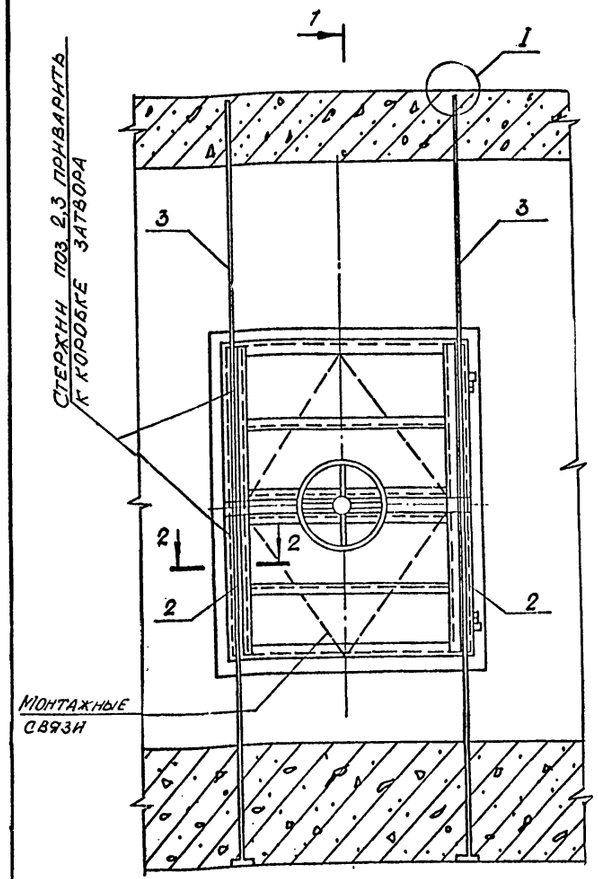

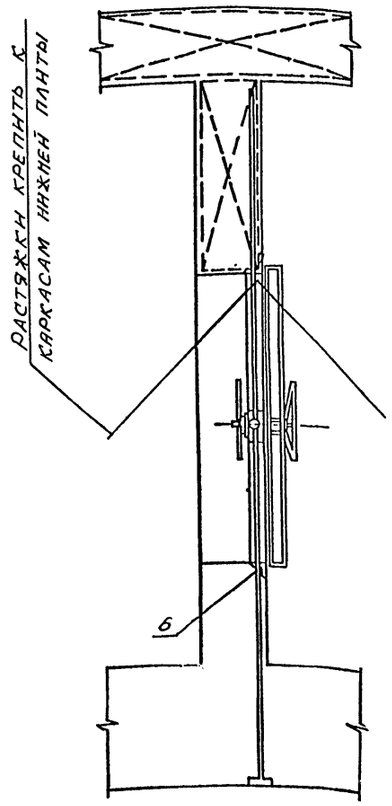

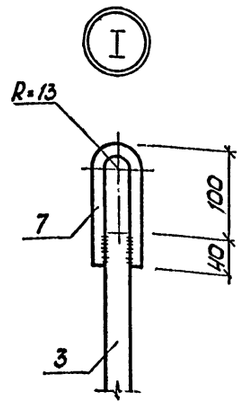

Ведомость деталей

поз.	Эскиз
4	500, 70
5	450, 70

Спецификация к детали установки дверей ДУ-IV-2, ДУ-IV-3

Формат	Зона	Поз.	Обозначение	Наименование	Кол.	Примеч.
				Деталь установки		
				дверей ДУ-IV-2, ДУ-IV-3		
				Деталн		
Б4		1		⌀25 AIII ГОСТ 5781-82* ℓ=2000	2	7.7 кг
Б4		2		⌀25 AIII то же ℓ=1400	2	5.4 кг
Б4		3		⌀25 AIII " ℓ=2260	2	8.7 кг
А2		4	лист 26	⌀22 AI " ℓ=670	12	1.7 кг
А2		5	то же	⌀22 AI " ℓ=450	12	1.3 кг
Б4		6		⌀25 AIII " ℓ=800	2	3.7 кг
Б4		7		⌀16 AI " ℓ=400	2	0.6 кг

1. Дверн устанавливаются одновременно с монтажом арматуры стен до бетонирования.
2. Полотно дверн вместе с коробкой (в сборе) закрепляется в строго вертекальном положенин (допуск ±2мм).
3. Прнёмка работ по установке дверей пронзводнтся с оформленнем акта на скрытые работы.
4. Порядок установкн: а) дверь в сборе установнть на бетонную подготовку н закрепнть на растяжках; б) стержнн поз. 2,3 с поз. 7 закрепнть в отверстнях косынок (рёбер) в проектном положенин; в) установнть остальную арматуру, вывернть точность установкн дверн н пронзвести бетонированне; установка н закрепленне коробкн на арматурных каркасах стен должна обеспечнть неподвнжность коробкн прн бетонированнн; г) после выдержкн бетона для увелнчення плотностн бетона у коробок пронзвести контрольное нньектнрованне.
5. Прнтвор, устройства герметнзацнн, механнзм задранванн н защелкн защнтнть от попадання раствора прн бетонированнн.
6. Открыть дверн н снимать монтажные связн разрешается только после выдержкн бетона.
7. Ведомость расхода сталн дана на одну дверь. Количество дверей см. чертежн марки АР.
8. Стержнн поз. 4,5 загнуть за вертнкальную арматуру по месту.

2-2

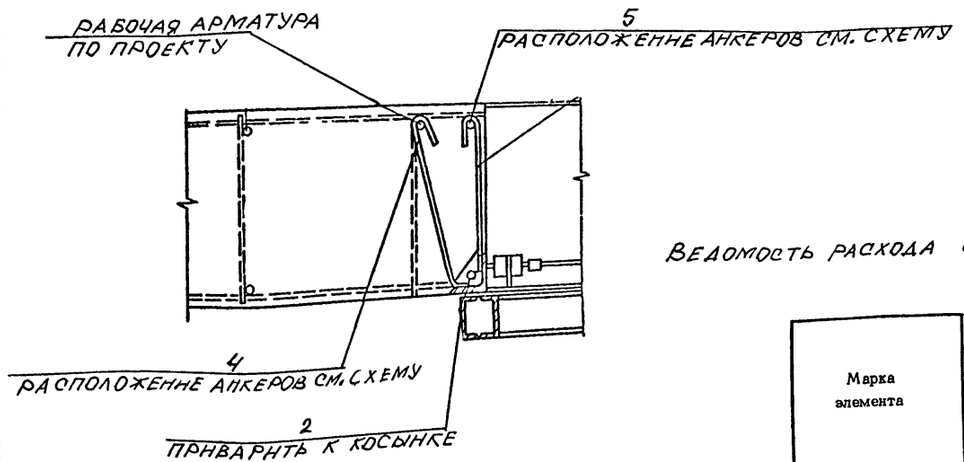

Схема расположенння анкеров

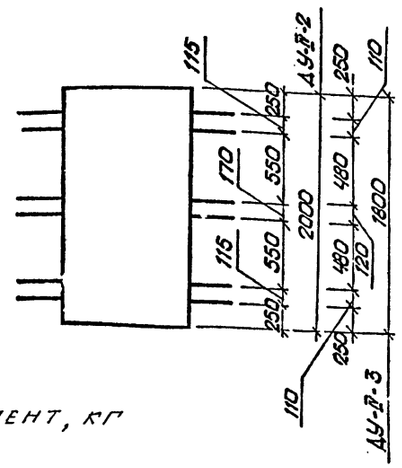

Ведомость расхода сталн на элемент, кг

Марка элемента	Изделия арматурн.				Общий расход
	Арматура класса				
	A-I			A-III	
	ГОСТ 5781-82*				
	⌀16	⌀22	Итого	⌀25	
ДУ-IV-2, ДУ-IV-3	1.2	36.0	37.2	49.8	87.0

Привязан

Инв. №

Нач.отд	Лесин	
Гл.спец	Нефедов	
Нач.гр	Коробкин	
Инж I кат	Доссиева	
Исполн	Мелешкина	
Провер	Кулнкова	
Н.контр	Нефедов	

A-IV-600-0480.90 КЖ2

Сооружение встроенное в здание

Стадия	Лист	Листов
РП	26	

Деталь установки дверей ДУ-IV-2, ДУ-IV-3

ВПО ЗАРУБЕЖСТРОЙ ЗАРУБЕЖПРОЕКТ г. Волжский

Инв. № подл. | Подпись и дата | Взам. инв. №

Альбом 4

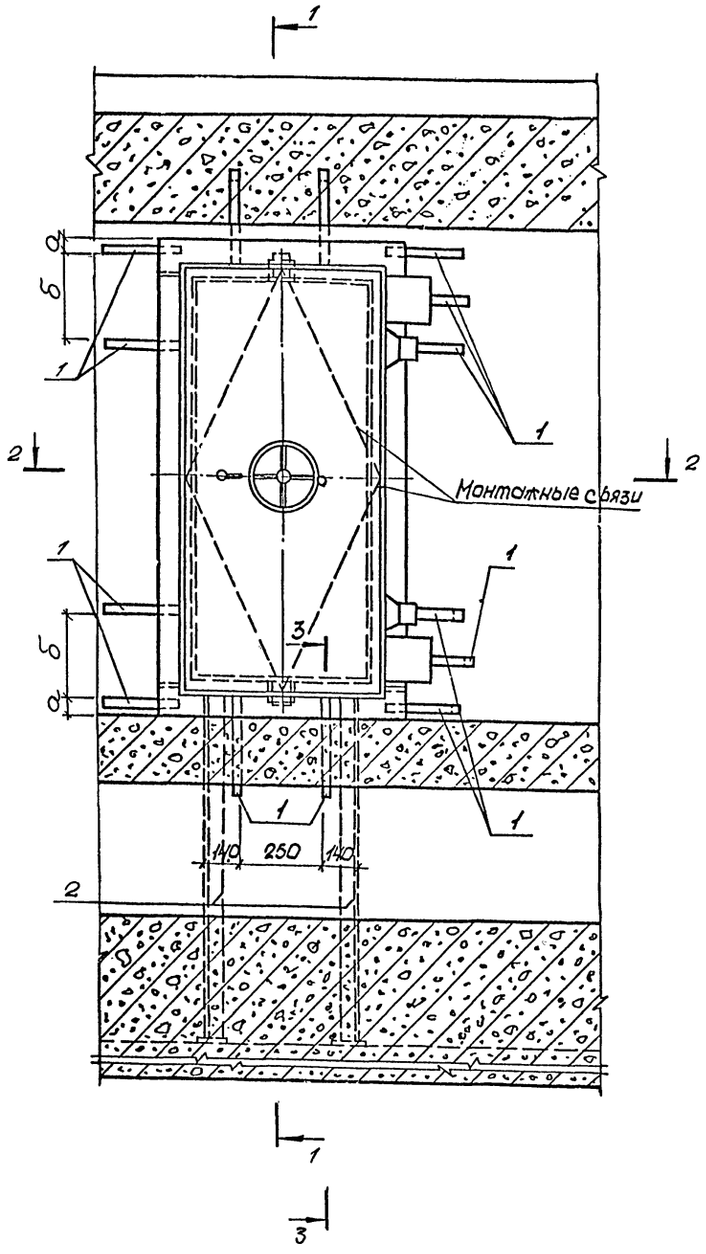

1-1

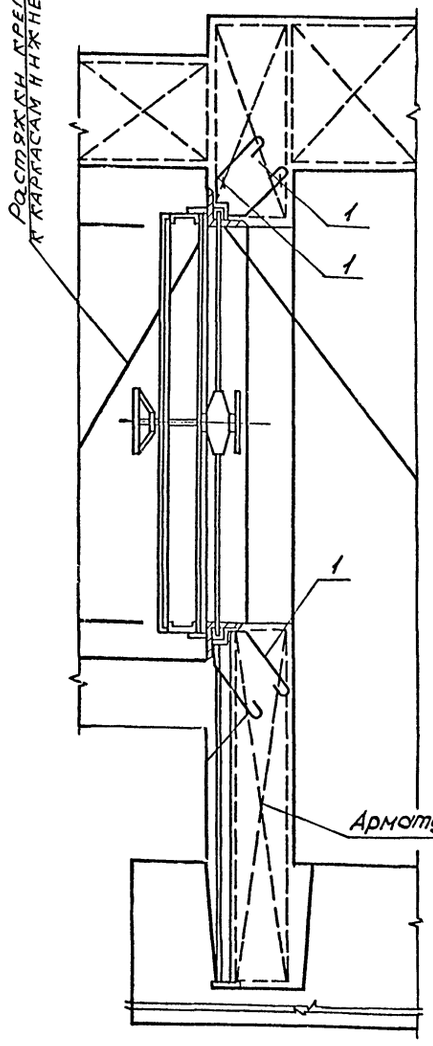

2-2

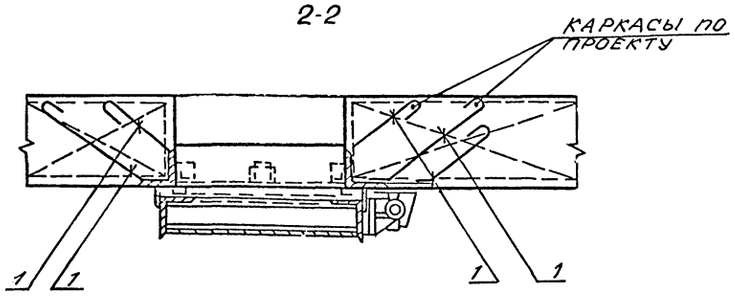

3-3

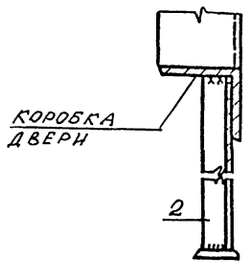

Спецификация к детали установки дверей ДУ-III-6

Формат	Зона	Поз	Обозначение	Наименование	Кол. на испол.	Примеч.
				Сборочные единицы	X	
				Изделие закладное		
А3		1	А-IV-600-0480.90 КЖ Нал.5	МН-1	26	
А3		2	то-же	МН-2	2	

Марка двери	Размеры мм	
	а	б
ДУ-I-7	170	260
ДУ-III-6	420	140

Ведомость расхода стали, кг.

Марка элемента	Изделия закладные				Всего	Общий расход
	Прокат марки					
	Ст3сп5-1 ГОСТ 103-76		Ст3КП3-1 ГОСТ 8509-86			
	-50×5	-80×12	∟63×5			
ДУ-III-6	49.4	1.2	15.4		66.0	66.0

1. Указания по монтажу дверей даны на листе 22.
2. Закладную деталь МН-1 загнуть за арматуру и обрезать
3. Ведомость расхода стали дана на одну дверь. Количество дверей см. чертежи марки АР.

Взам. инв. № | Подпись и дата | Инв. № подл.

Привязан

Инв. №

Нач.отд	Лесин	
Гл.спец	Нефедов	
Нач.гр	Коробкин	
Инж I кат	Россиева	
Исполн	Мелешкина	
Провер	Куликова	
Н.контр	Нефедов	

A-IV-600-0480.90 КЖ 2

Сооружение встроенное в здание

Стадия	Лист	Листов
РП	27	

Деталь установки дверей ДУ-III-6.

ВПО ЗАРУБЕЖСТРОЙ ЗАРУБЕЖПРОЕКТ г.Волжский

Альбом 4

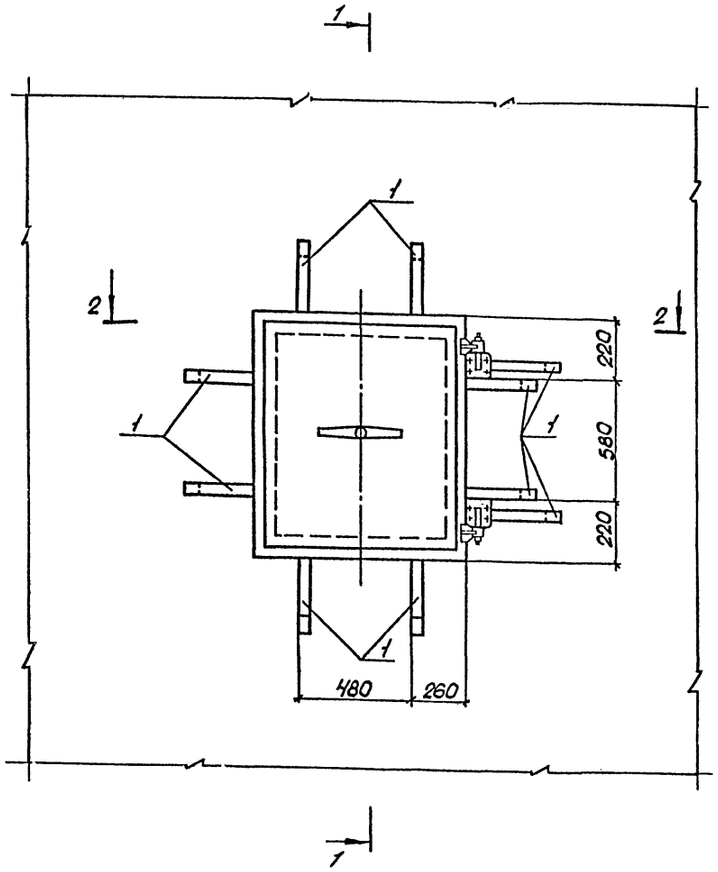

2-2
(для детали 1)

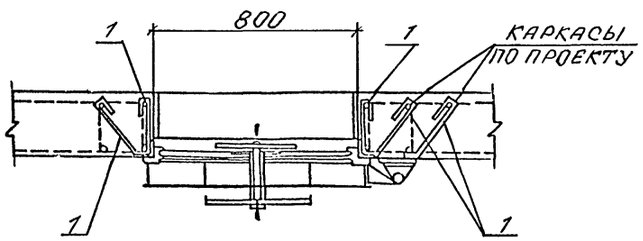

1-1
(для детали 1)

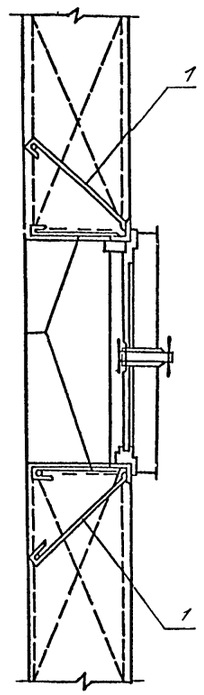

1-1
(для детали 2)

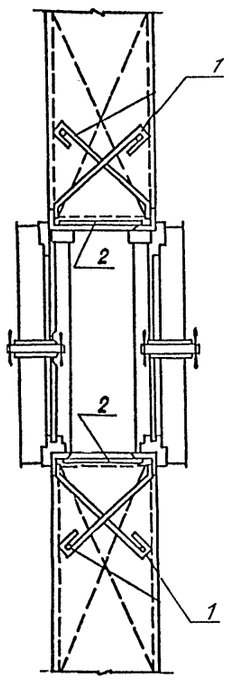

2-2
(для детали 2)

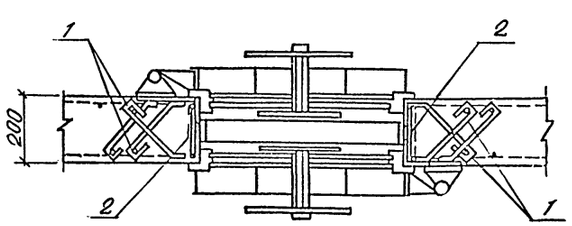

Спецификация к деталям установки ставней

Формат	Зона	Поз.	Обозначение	Наименование	Кол.	Примеч.
				Деталь „1"		
			Деталь установки 1 ставня в проеме			
				Сборочные единицы		
А3		1	А-IV-600-0480.90 КЖН ал.5	Изделие закладное МН-1	18	
				Деталь „2"		
			Деталь установки 2х ставней в проеме			
				Сборочные единицы		
А3		1	А-IV-600-0480.90 КЖН ал.5	Изделие закладное МН-1	20	
Б4		2		Полоса $\frac{5\times50\times150\text{-}Б\text{-}ГОСТ\ 103\text{-}76}{Ст3пс5\text{-}1\ ГОСТ\ 535\text{-}88}$	8	0,3 кг

Ведомость расхода стали, кг

Марка элемента	Изделия закладные				
	Прокат марки				Всего
	Ст3пс 5-1				
	ГОСТ 103-76*				
	-5х50			Итого	
Деталь 1	30.2			30,2	30.2
Деталь 2	40.4			40.4	40.4

1. Ставень устанавливается одновременно с монтажом стен, до бетонирования.
2. Закладную деталь МН-1 загнуть за арматуру и обрезать.
3. Ведомость расхода стали дана на одну деталь. Количество ставней см. чертежи марки АР

Привязан

Инв. №

Нач.отд	Лесин	
Гл.спец	Нефедов	
Нач.гр	Коробкин	
Инж I кат	Россиева	
Исполн	Попова	
Провер	Коншина	
Н.контр	Нефедов	

A-IV-600-0480.90КЖ 2

Сооружение встроенное в здание

Стадия	Лист	Листов
РП	28	

Детали установки ставней

ВПО ЗАРУБЕЖСТРОЙ
ЗАРУБЕЖПРОЕКТ
г.Волжский

Инв. № подл. | Подпись и дата | Взам. инв. №

gost.e-ecolog.ru