ТИПОВОЕ ПРОЕКТНОЕ РЕШЕНИЕ
А-IV-600-0480.90

СООРУЖЕНИЕ ВСТРОЕННОЕ В ЗДАНИЕ

(СУХИЕ ГРУНТЫ)

АЛЬБОМ 3

КЖ КОНСТРУКЦИИ ЖЕЛЕЗОБЕТОННЫЕ

СФ1009-03
Отпускная цена на момент реализации указана в счет-накладной

gost.e-ecolog.ru

ТИПОВОЕ ПРОЕКТНОЕ РЕШЕНИЕ
A-IV-600-0480.90

СООРУЖЕНИЕ ВСТРОЕННОЕ В ЗДАНИЕ

(СУХИЕ ГРУНТЫ)

АЛЬБОМ 3

СОСТАВ ПРОЕКТА

АЛЬБОМ 1	ПЗ	ОБЩАЯ ПОЯСНИТЕЛЬНАЯ ЗАПИСКА
АЛЬБОМ 2	АР	АРХИТЕКТУРНЫЕ РЕШЕНИЯ
АЛЬБОМ 3	КЖ	КОНСТРУКЦИИ ЖЕЛЕЗОБЕТОННЫЕ
АЛЬБОМ 4	КЖ	КОНСТРУКЦИИ ЖЕЛЕЗОБЕТОННЫЕ
АЛЬБОМ 5	КЖИ	РАБОЧИЕ ЧЕРТЕЖИ ИЗДЕЛИЙ
АЛЬБОМ 6	ОВ	ВЕНТИЛЯЦИЯ И ОТОПЛЕНИЕ
	ВК	ВНУТРЕННИЙ ВОДОПРОВОД И КАНАЛИЗАЦИЯ
	ЭД	ЭЛЕКТРОСТАНЦИЯ ДИЗЕЛЬНАЯ
	ТХ	МЕХАНИЗАЦИЯ СКЛАДСКОГО ХОЗЯЙСТВА
	АПТ	УСТАНОВКА АВТОМАТИЧЕСКОГО ПОЖАРОТУШЕНИЯ
АЛЬБОМ 7	ЭМ	СИЛОВОЕ ЭЛЕКТРООБОРУДОВАНИЕ
ЧАСТЬ 1	АВК	АВТОМАТИЗАЦИЯ
	ЭО	ЭЛЕКТРООСВЕЩЕНИЕ
	СС	СВЯЗЬ И СИГНАЛИЗАЦИЯ
АЛЬБОМ 7 ЧАСТЬ 2	ЭМ. КУ	ЗАДАНИЕ ЗАВОДАМ-ИЗГОТОВИТЕЛЯМ
АЛЬБОМ 8	СО	СПЕЦИФИКАЦИЯ ОБОРУДОВАНИЯ
ЧАСТЬ 1		АР, ОВ, ВК, ЭД, ТХ, АПТ
АЛЬБОМ 8		СПЕЦИФИКАЦИЯ ОБОРУДОВАНИЯ
ЧАСТЬ 2	СО	ЭМ, ЭО, СС, АВК
АЛЬБОМ 9	ВМ	ВЕДОМОСТИ ПОТРЕБНОСТИ В МАТЕРИАЛАХ
АЛЬБОМ 10 КНИГИ 1, 2	С	СМЕТЫ
АЛЬБОМ 11	ПЗ	ПОЯСНИТЕЛЬНАЯ ЗАПИСКА (Распространяет ГПИ «ЗАРУБЕЖПРОЕКТ»)

РАЗРАБОТАН ГПИ «ЗАРУБЕЖПРОЕКТ»

ГЛАВНЫЙ ИНЖЕНЕР

ГЛАВНЫЙ ИНЖЕНЕР ПРОЕКТА А.Т. ДАНИЛЕНКО

Г.И. ШЕЛУДЬКО

С УЧАСТИЕМ

КИЕВСКОГО ОТДЕЛЕНИЯ ПРОМТРАНСНИИПРОЕКТ

Главный инженер А. Пушкарский

Главный инженер проекта И. Еремин

РОСТОВСКОГО ГПИ «СПЕЦАВТОМАТИКА»

Главный инженер

Главный инженер проекта Г.М.Габрелян

Г.Х.Пандов

УТВЕРЖДЕН
ШТАБОМ ГО СССР
ПРОТОКОЛ ОТ 12.12.1990г.
ВВЕДЕН В ДЕЙСТВИЕ ПРИКАЗОМ
ГПИ «ЗАРУБЕЖПРОЕКТ» № 493 ОТ 14.12.1990г.

Альбом 3

Ведомость рабочих чертежей основного комплекта

Лист	Наименование	Примечан.
1	Общие данные	
2	Схема расположения фундаментов и колонн	
3	Армирование фундаментной ленты.	
4	Схема расположения сборных элементов сооружения	
5	Расширительные камеры ДЭС. Опалубка (начало)	
6.	Расширительные камеры ДЭС. Опалубка (окончание)	
	Армирование (начало)	
7.	Расширительные камеры ДЭС. Армирование	
	(окончание)	
8.	Расширительные камеры ДЭС. Спецификация.	
	Узлы А,Б. Ведомость расхода стали.	
9.	Фрагмент 1. Опалубка (начало)	
10	Фрагмент 1. Опалубка (окончание)	
	Армирование (начало)	
11	Фрагмент 1. Армирование (продолжение)	
12.	Фрагмент 1. Армирование (окончание)	
13.	Фрагмент 1. Спецификация.	
14.	Схема расположения узлов ввода	
	коммуникаций.	

Ведомость спецификаций

Лист	Наименование	Примеч.
2	Спецификация к схеме расположения фундаментов и колонн	
4	Спецификация к схеме расположения сборных элементов сооружения	
14	Спецификация к схеме расположения узлов ввода коммуникаций.	

Ведомость ссылочных и прилагаемых документов

Обозначение	Наименование	Примеч.
	Ссылочные документы	
У-01-01/80 Б. 0-1	Унифицированные сборномонолитные конструкции заглубленных помещений с перекрытием балочного типа	
1.400-15 Б.1	Унифицированные закладные изделия железобетонных конструкций для крепления технологических коммуникаций и устройств.	
ТДК-Н-I-70 ч.II, р.II, ал.II	Аварийные выходы, воздухозаборные, воздуховыбросные и газовыхлопные устройства	
ТДК-Н-70 ч.II, рIII; ал.IV	Установка дверей, противовзрывных устройств, Герметизирующие устройства и комплексация вводов	
0.900-01 ал.II	Санитарные узлы убежищ гражданской обороны вместимостью 150 человек	
03.005-5 Б.1	Конструкции ввода и пропуска коммуникаций в убежищах гражданской обороны	
03.005-6	Входы, подходные галереи, тамбуры и шлюзы, аварийные выходы, грузовые въезды и рампы из сборных железобетонных блоков в убежищах I-IV классов	
03.005-1. Б4	Гидроизоляция убежищ гражданской обороны	
	Прилагаемые документы	
А-IV-600-0480.90 КЖИ	Рабочие чертежи изделий	альбом 5
А-IV-600-0480.90 ВМ	Ведомость потребности в материалах	альбом 9

Ведомость объёмов бетонных и железобетонных конструкций по рабочим чертежам основного комплекта марки КЖ*

№ п/п	Наименование группы элементов конструкции	Код	Кол.	Примечание
1	Стеновые панели	583100	76,0	
2	Ригели	582500	32,8	
3	Плиты перекрытия	584100	71,4	
	Всего бетона и железобетона		232,2	

*Материалы на изготовление сборных конструкций учтены в ведомостях потребности в материалах и отдельно учёту не подлежат

1. За условную отметку 0.000 принят уровень чистого пола многоэтажного здания, что соответствует абсолютной отметке [ ]
2. Монтаж сборных железобетонных конструкций производить в соответствии с настоящими рабочими чертежами, проектом производства работ, СНиП 3.03.01-87 «Несущие и ограждающие конструкции» и указаниями серии У-01-01/80 Выпуск 0-1. Унифицированные сборно-монолитные конструкции заглубленных помещений с перекрытием балочного типа
3. Работы по возведению монолитных железобетонных конструкций и монолитных частей сборномонолитных железобетонных конструкций производить в соответствии с настоящими рабочими чертежами, проектом производства работ и СНиП 3.03.01-87 "Несущие и ограждающие конструкции".
4. Указания по гидроизоляции фундаментов, стен и перекрытия подвала даны в чертежах марки АР.
5. Концы патрубков КПК до бетонирования стен закрыть деревянными пробками во избежание попадания в них бетона.
6. Открытые поверхности закладных деталей и металлических элементов крепления после окончания сборки покрыть грунтом ГФ-021 в 2 слоя с последующей окраской эмалью ПФ-115 Б. 2 слоя
7. Обратную засыпку пазух стен подвала допускается производить только после возведения перекрытия при достижении монолитным бетоном не менее 70% проектной прочности.

Проект разработан в соответствии с действующими нормами и правилами и предусматривает мероприятия, обеспечивающие пожарную безопасность при эксплуатации здания

Главный инженер проекта Шелудько Г.И.

Инв. № подл. | Подпись и дата | Взам. инв. №

инв.№			
ГИП	Шелудько		
Гл.конст	Петренко		
Нач.отд	Лесин		
Гл.спец	Нерёдов		
Нач.гр	Коробкин		
Инж.I кат	Россиева		
Исполн	Россиева		
Провер	Коншина		
Н.контр	Нерёдов		

Привязан

А-IV-600-0480.90 КЖ 1

Сооружение встроенное в здание	Стадия	Лист	Листов
	РП	1	14
Общие данные	ВПО ЗАРУБЕЖСТРОЙ ЗАРУБЕЖПРОЕКТ г.Волжский		

СФ1009-03 3

Альбом 3

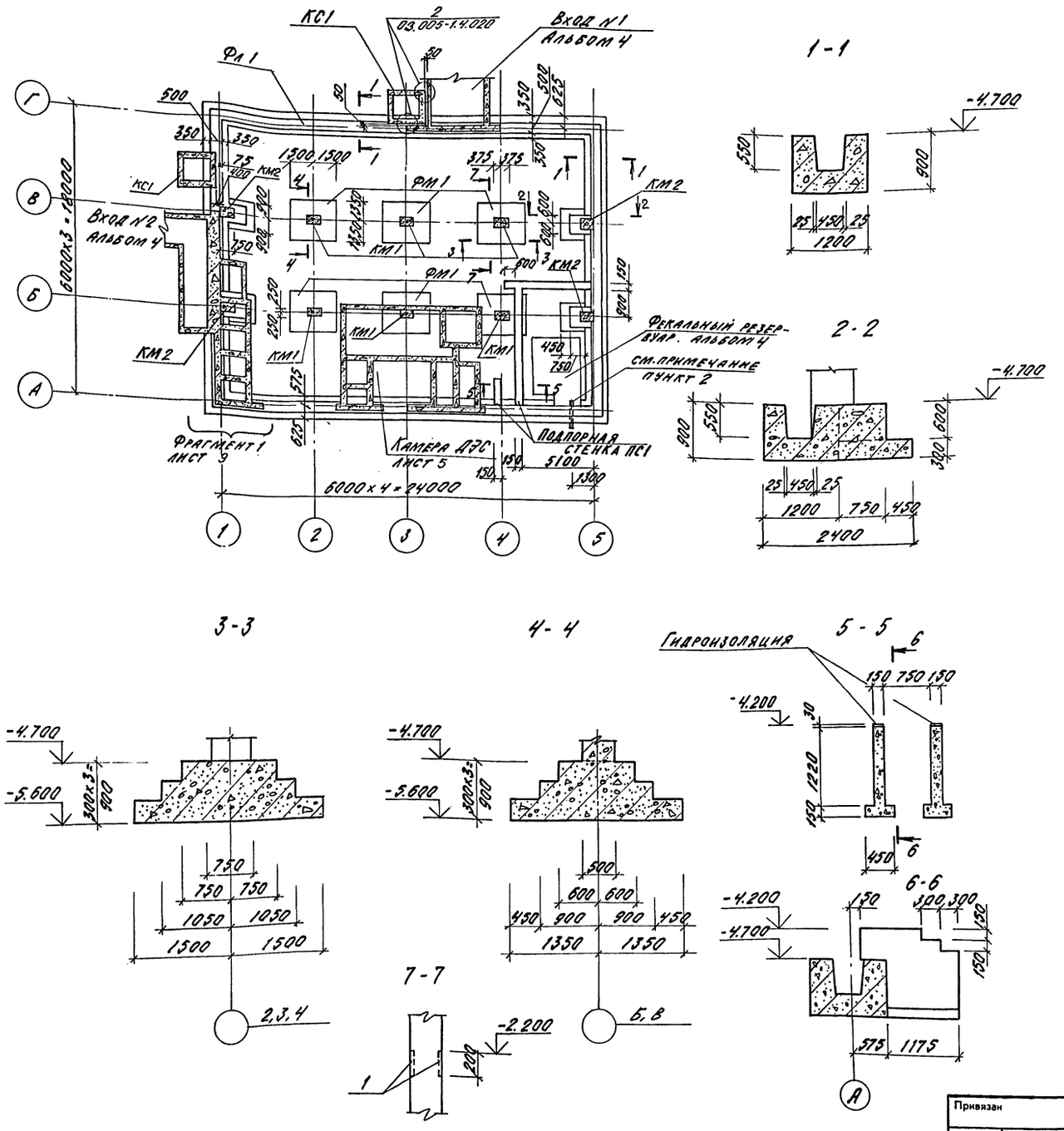

Спецификация к схеме расположения фундаментов и колонн

Марка поз.	Обозначение	Наименование	Кол. на исполн. 1,2 кл.з.	Кол. на исполн. 3,4 кл.з.	Масса ед. кг	Прим.
ФМ1	У-01-01/80 в.0-1	Фундамент ФIV-4	6	6		
Фл1	лист	Фундаментн. лента Фл1-1	1	1		
КМ1	У-01-01/80 в.0-1	Колонна КМ3-6	6	6		
КМ2	то же	то же КМ3-9	4	4		
		Вентиляционные шахты				
	ТДК-Н-I-70 ч.II р.II ал.II	Ду=200 h=1200	1	1		
	то же	Ду=450 h=1200	2	1		
		Ду=600 h=1200	1	1		
		Ду=800 h=1200	–	1		
КС1	ТДК-Н-I-70 ч.II р.III ал.4	Компенсацион. устройство КС1	2	2		
		Изделие закладное				
1	1.400-15 в.1	МН535 l=200	2	2		
ПС1		Подпорная стенка				
		Материал				
		Бетон В15, м³	3,2	3,2		

1. Посадка вентиляционных шахт на генплане указывается при привязке проекта.
2. Установку закладной трубы 133×4 в монолитной ленте выполнить по листу 14.

Нач.отд	Лесин		
Гл.спец	Нефедов		
Нач.гр	Коробкин		
Инж I кат	Россиева		
Исполн	Антипова		
Провер	Коншина		
Н.контр	Нефедов		

Привязан

Инв. №

А-IV-600-0480.90 КЖ I

Сооружение встроенное в здание

Стадия	Лист	Листов
РП	2	

Схема расположения фундаментов и колонн.

ВПО ЗАРУБЕЖСТРОЙ ЗАРУБЕЖПРОЕКТ г.Волжский

СФ 1009-03 4

Нач. гр. АРХ | Клепышева | Взам. инв. № | Подпись и дата | Инв. № подл.

Альбом 3

Раскладка нижних сеток

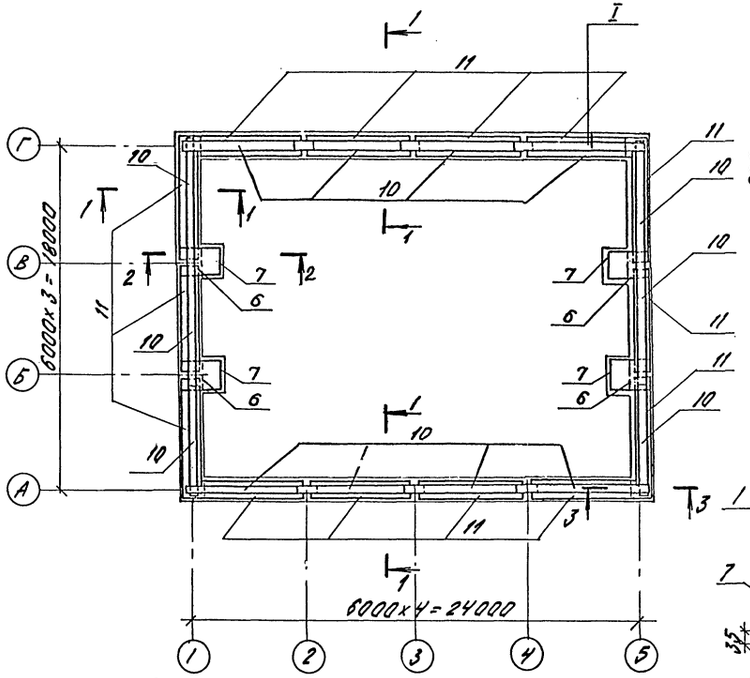

1-1

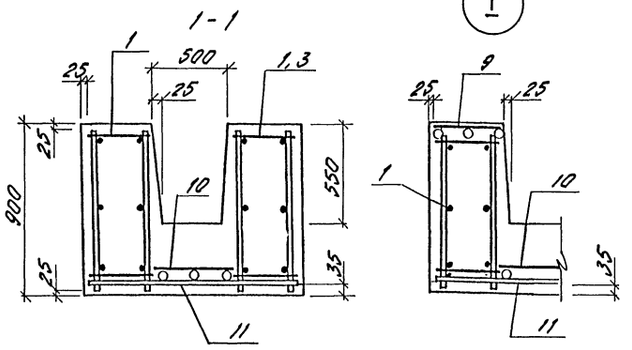

2-2

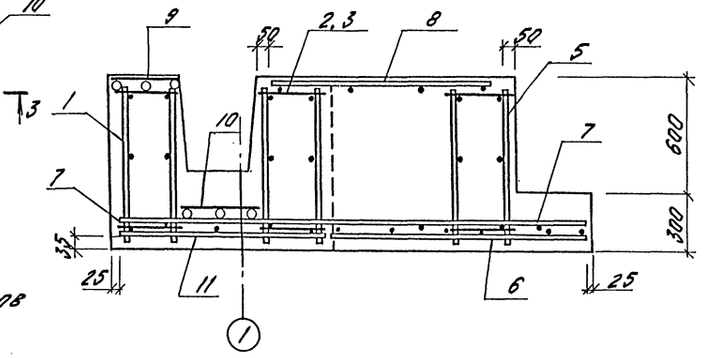

Раскладка пространственных каркасов и верхних сеток

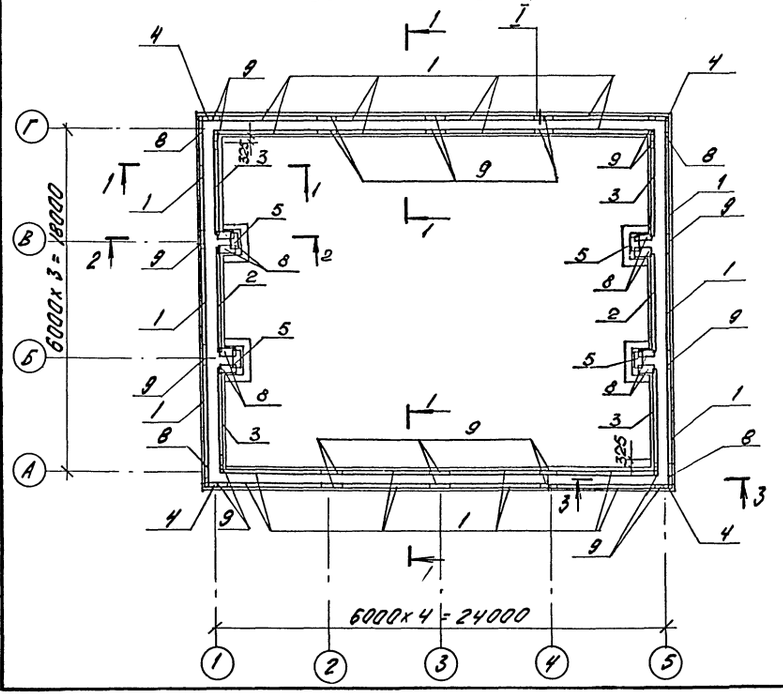

3-3

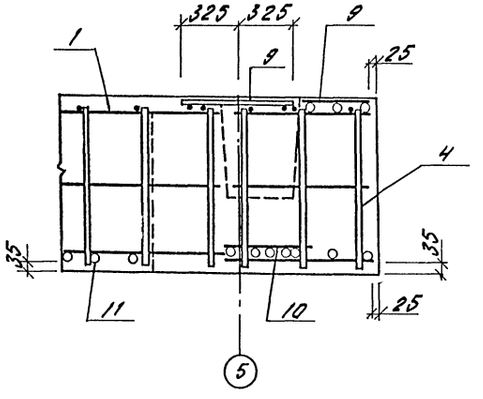

Спецификация фундаментной ленты Фл1-1

Формат	Зона	Поз.	Обозначение	Наименование	Кол.	Примеч.
				Фл 1-1		
				Сборочные единицы		
				Каркас пространств.		
А4		1	У-01-01/80 в.3	КП1	22	
А4		2	то же	КП2	2	
А4		3	"	КП3	4	
А4		4	"	КП7	4	
А4		5	"	КП8	4	
				Сетка арматурная		
А3		6	1.410-3 в.1	1С $\frac{12\,AIII}{6\,AI}$-125х175	4	
А3		7	то же	1С $\frac{12\,AIII}{6\,AI}$-165х235	4	
А4		8	У-01-01/80 в.3	С6	12	
А4		9	то же	С5	24	
А4		10	"	С40	14	
А4		11	"	С18	14	
				Материалы		
				Бетон В15	7,46	м³

Ведомость расхода стали на элемент, кг

Марка элемента	Изделия арматурные									Общий расход
	Арматура класса									
	AI				AIII					
	ГОСТ 3781-82									
	ф6	ф8	ф10	Итого	ф6	ф10	ф12	ф25	Итого	
Фл 1-1	372,0	25,2	42,2	439,4	9,2	599,2	581,5	1131,9	2301,8	2741,2

Привязан	Нач.отд	Лесин	
	Гл.спец	Нефедов	
	Нач.гр	Коровкин	
	Инж.I кат	Россиева	
	Исполн	Антипова	
	Провер	Конишна	
Инв. №	Н.контр	Нефедов	

А-IV-600-0480.90 КЖ I

Сооружение встроенное в здание

Стадия	Лист	Листов
РП	3	

Армирование фундаментной ленты Фл1-1

ВПО Зарубежстрой ЗАРУБЕЖПРОЕКТ г.Волжский

Инв. № подл. | Подпись и дата | Взам. инв. №

Альбом 3

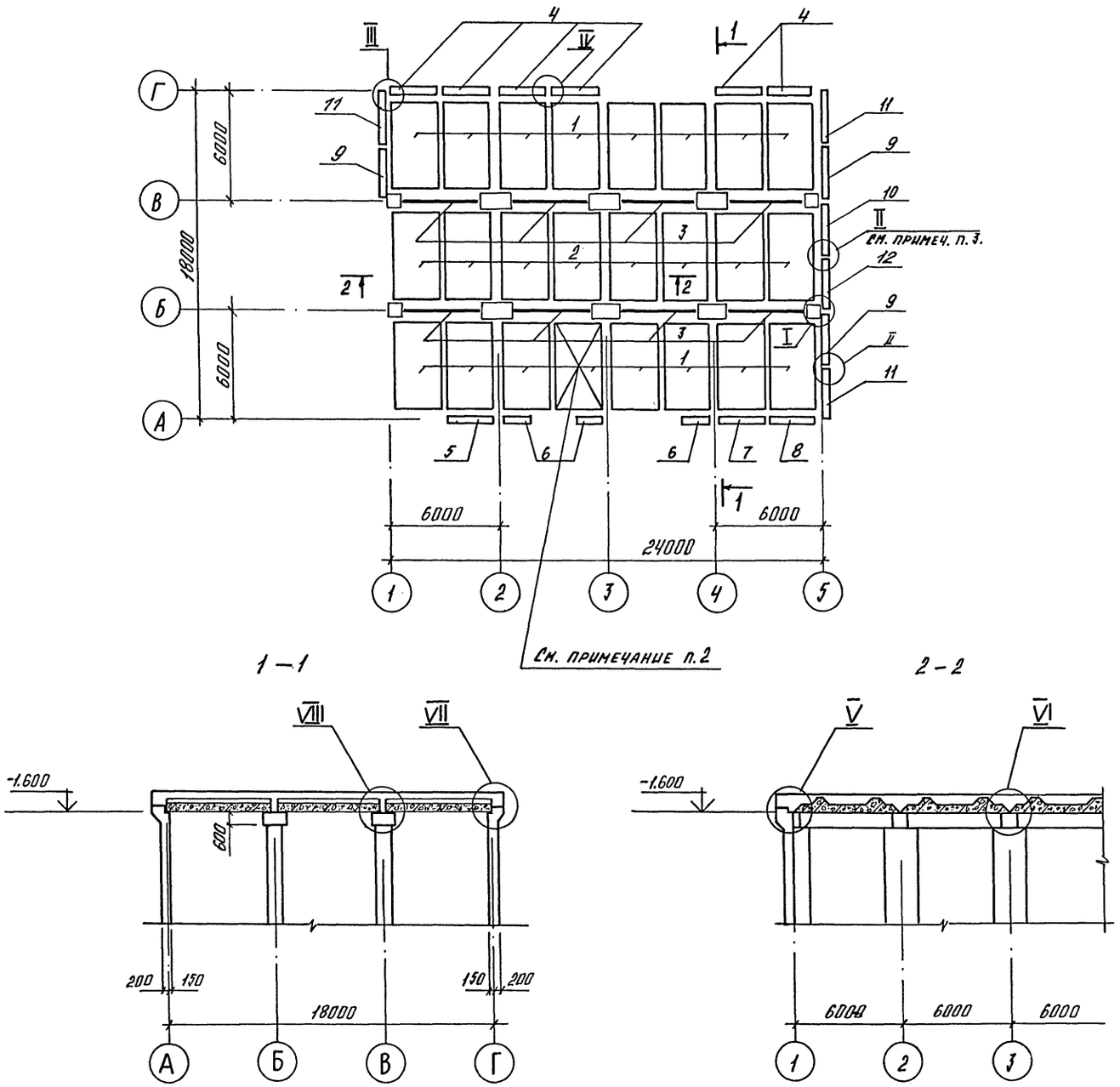

Спецификация к схеме расположения сборных элементов.

Марка, поз.	Обозначение	Наименование	Кол.	Масса ед.кг	Примечание
		Плита перекрытия			
1	У-01-01/80 в.1	П 1 - 1	16	5575	
2	то же	П 2 - 1	8	5575	
3	—"—	Балка Б5	8	6825	
		Панель стеновая			
4	У-01-01/80 в.1	ПС 1 - 4а	6	9500	
5	А-IV - 600-0480.90 КЖИ ал.5	ПС 1 - 4а - 1	1	9500	
6	У-01-01/80 в.1	ПСД 1 - 4а	3	4250	
7	А-IV - 600-0480.90 КЖИ ал.5	ПС 1 - 4а - 2	1	9500	
8	У-01-01/80 в.1	ПС 1 - 4а - 3	1	9500	
9	то же	ПС 1 - 8	3	9500	
10	А-IV - 600-0480.90 КЖИ ал.5	ПС 1 - 8 - 1	1	9500	
11	У-01-01/80 в.1	ПС 2 - 6	3	9375	
12	А-IV-600-0480.90 КЖИ ал.5	ПС 1 - 8 - 2	1	9500	
		Каркас пространственный			
	У-01-01/80 в.5	КП 98	3	29,5	
	то же	КП 99	3	10,1	
	—"—	КП 100	12	25,7	
	—"—	КП 101	1	38,5	
	А-IV - 600-0480.90 КЖИ ал.5	КП 114	3	51,44	
	У-01-01/80 в.5	Сетка арматурная			
		С 115	3	13.2	
		Детали			
		Ф 22 А III ГОСТ 5781-82* l=100	48	0,3	
		Материалы			
		Бетон В 25	7,0	м³	

1. Узлы замаркированы по серии У-01-01/80 в. 0-1
2. Плиту монтировать после монтажа дизеля.
3. Данный узел выполнить с установкой в опалубку пространственного каркаса КП 101 (для варианта привязки продольной стены - 350 мм.)

Нач.отд	Лесин		
Гл.спец	Нефедов		
Нач.гр	Коробкин		
Инж I кат	Россиева		
Исполн	Курнакова		
Провер	Коншина		
Н.контр	Нефедов		

Привязан

Инв. №

А-IV-600-0480.90 КЖ I

Сооружение встроенное в здание

Стадия	Лист	Листов
РП	4	

Схема расположения сборных элементов сооружения.

ВПО ЗАРУБЕЖСТРОЙ
ЗАРУБЕЖПРОЕКТ
г.Волжский

Инв. № подл. | Подпись и дата | Взам. инв. № | Нач. гр. ар. | Каленышева

СФ 1009-03 6

Альбом 3

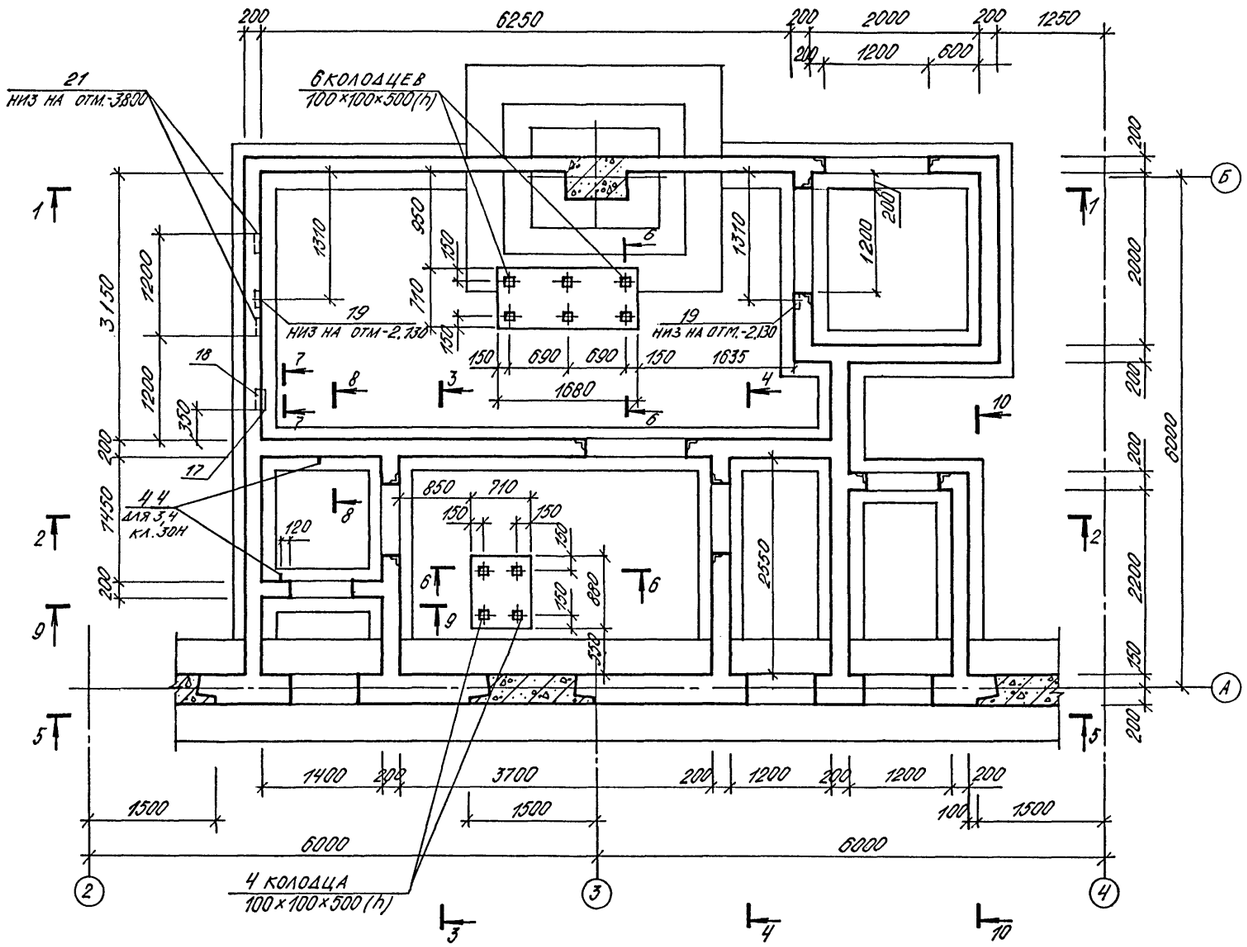

1-1

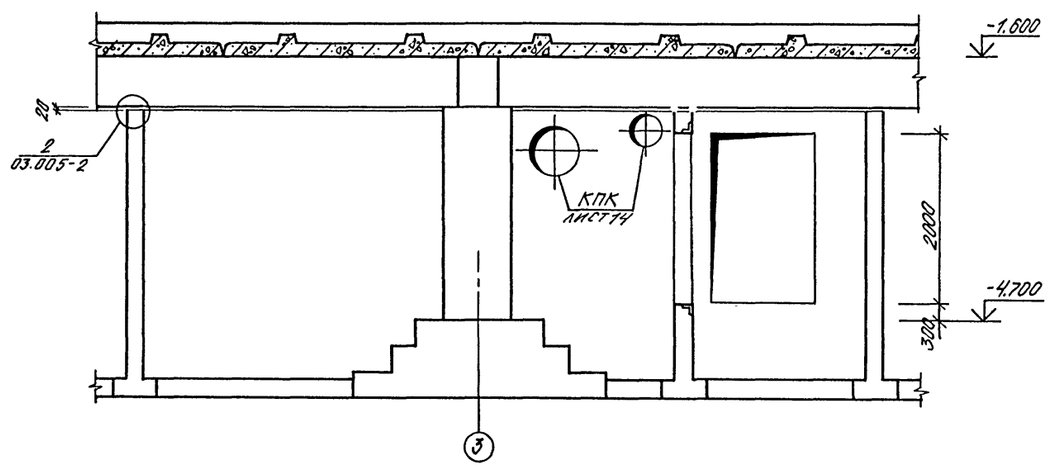

3-3

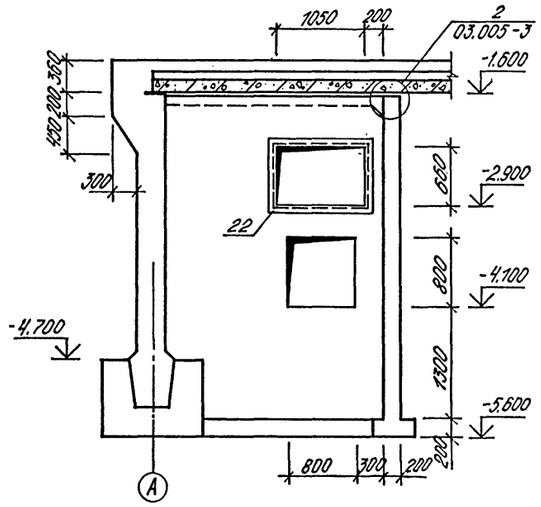

4-4

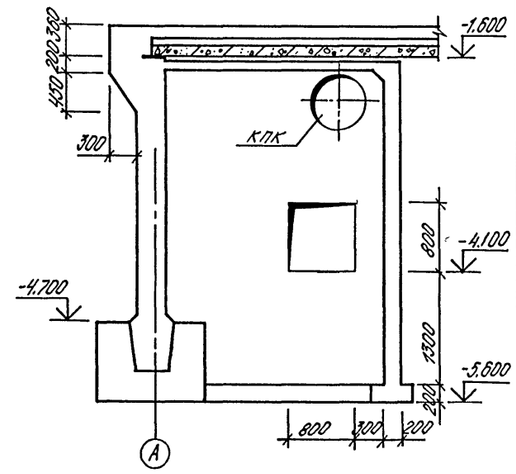

2-2

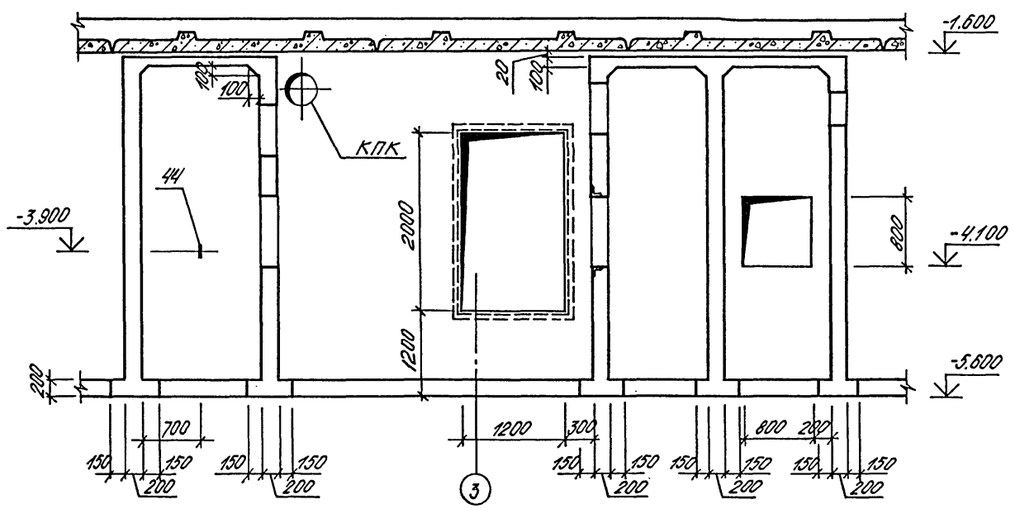

1. Сечения 5-5... 10-10 даны на листе 6
2. Ставни и двери заказаны в чертежах марки АР, коробки У32, М31-в чертежах марки ОВ.
3. Детали установки дверей и ставней даны в альбоме 4.

Нач. гр. АР	Каеньшева		
Нач. гр. ОВ	Панченко		
Нач. гр. ВК	Агаркова		
Взам. инв. №			
Подпись и дата			
Инв. № подл.			

Нач.отд	Лесин		
Гл.спец	Нефедов		
Нач.гр	Коробкин		
Инж I кат	Россиева		
Исполн	Сальникова		
Провер	Коншина		
Н.контр	Нефедов		

Привязан

Инв. №

А-IV-600-0480.90 КЖ 1

Сооружение встроенное в здание

Стадия	Лист	Листов
РП	5	

Расширительные камеры ДЭС. Опалубка (начало)

ВПО ЗАРУБЕЖСТРОЙ
ЗАРУБЕЖПРОЕКТ
г.Волжский

СФ 1009-03 7

Альбом 3

5-5 (опалубка)
для 4 кл. зоны

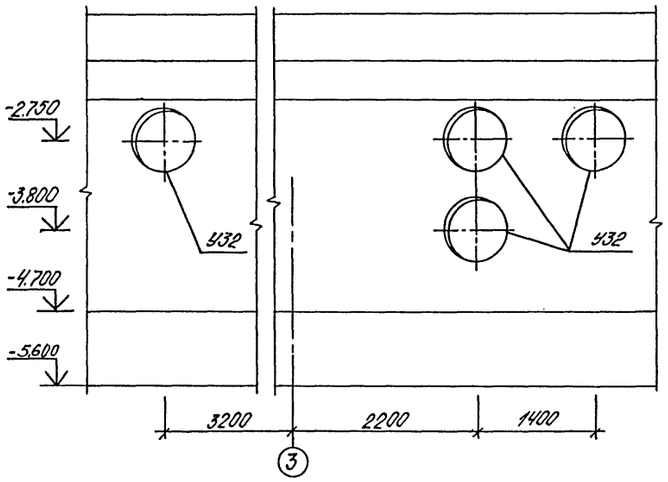

5-5 (опалубка)
для 1,2,3 кл. зон

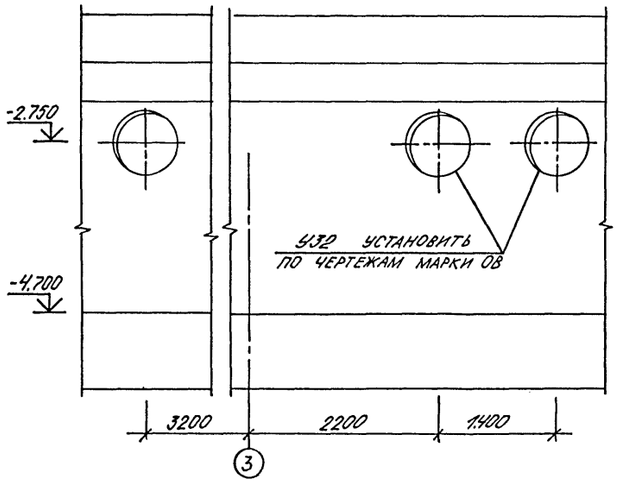

Схема установки арматурных изделий

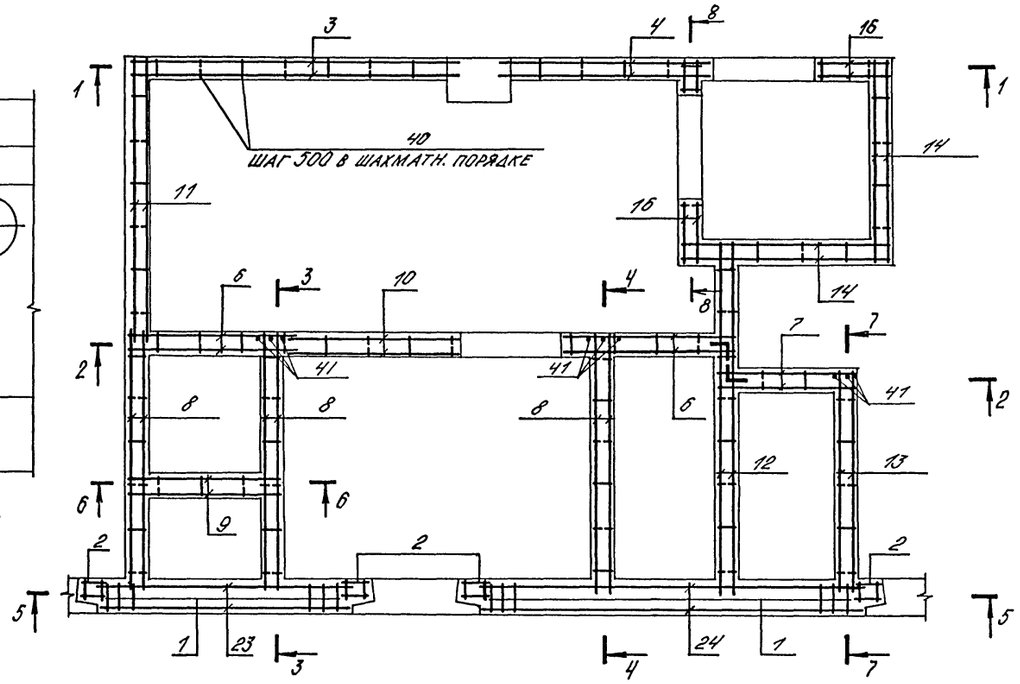

6-6
(опалубка)

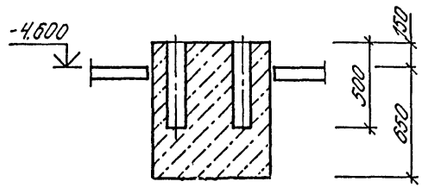

7-7 (опалубка)

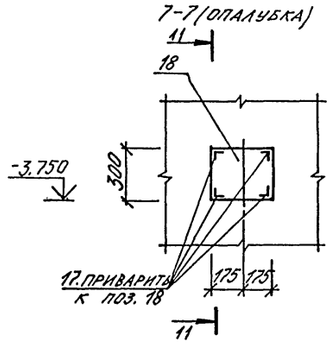

11-11

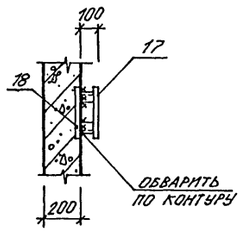

8-8

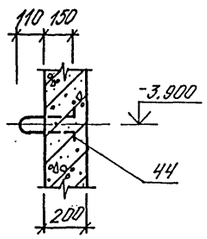

1-1

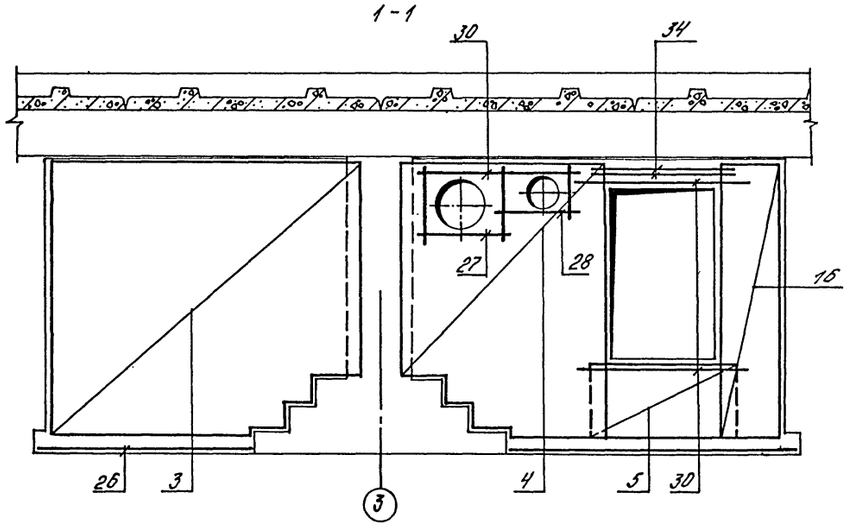

Арматурные сечения 2-2... 8-8 даны на листе 7

9-9 (опалубка)
для 3,4 кл. зон

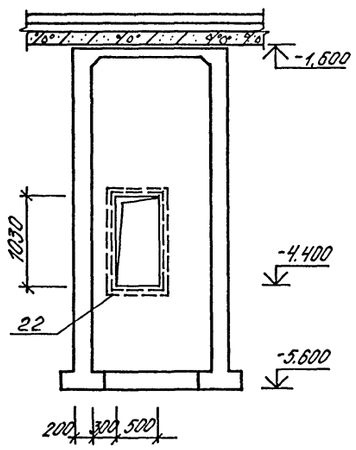

10-10
(опалубка)

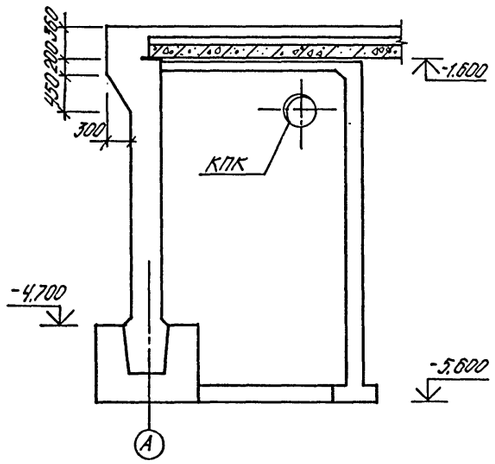

9-9 (опалубка)
для 1,2 кл. зон

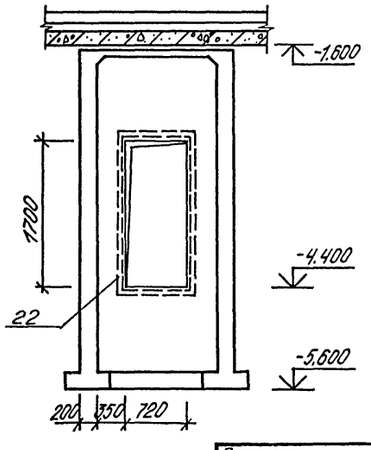

Нач.отд	Лесин		
Гл.спец	Нефедов		
Нач.гр	Коробкин		
Инж I кат	Россиева		
Исполн	Сальникова		
Провер	Коншина		
Н.контр	Нефедов		

Привязан

Инв. №

A-IV-600-0480.90 КЖ I

Сооружение встроенное в здание

Стадия	Лист	Листов
РП	6	

Расширительные камеры ДЭС. Опалубка (окончание) Армирование (начало)

ВПО Зарубежстрой
ЗАРУБЕЖПРОЕКТ
г. Волжский

Инв. № подл. | Подпись и дата | Взам. инв. №

СФ1009-03 8

Альбом 3

2-2

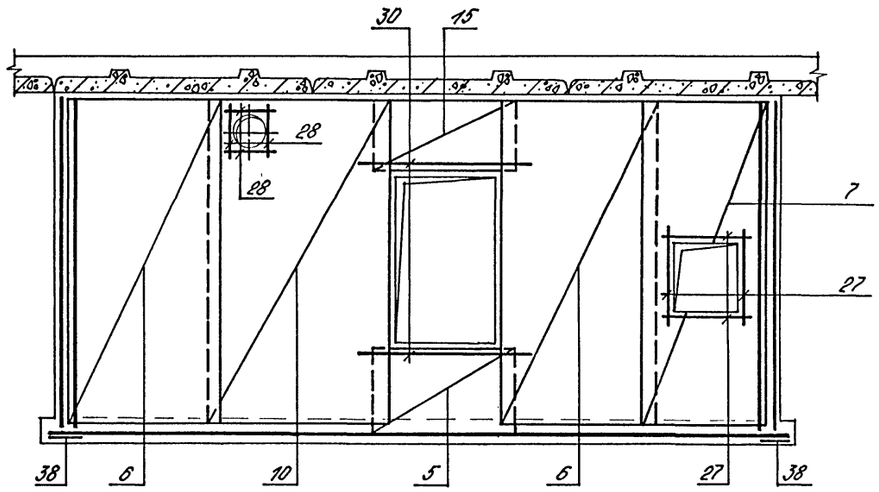

3-3

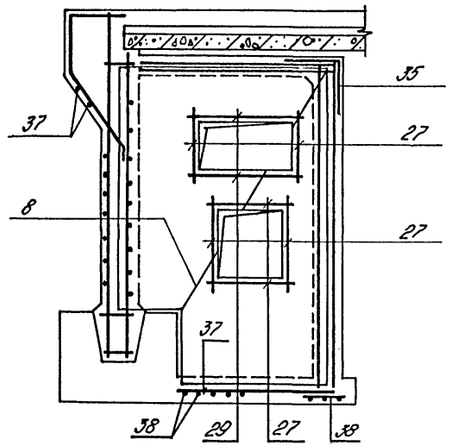

4-4

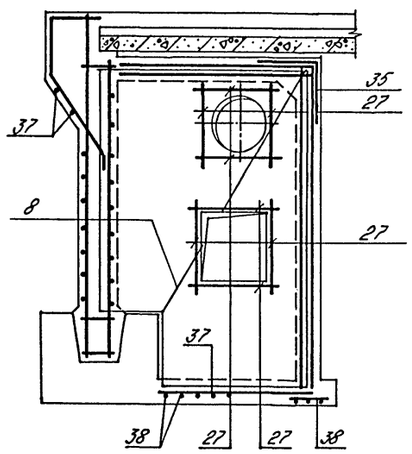

8-8

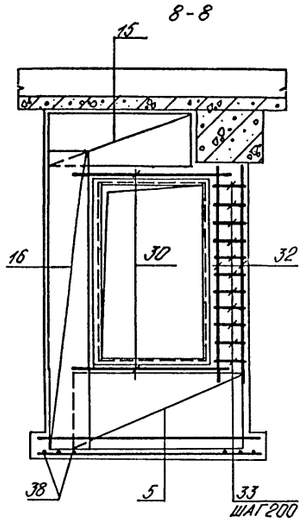

5-5
ДЛЯ 1,2,3 КЛ. ЗОН

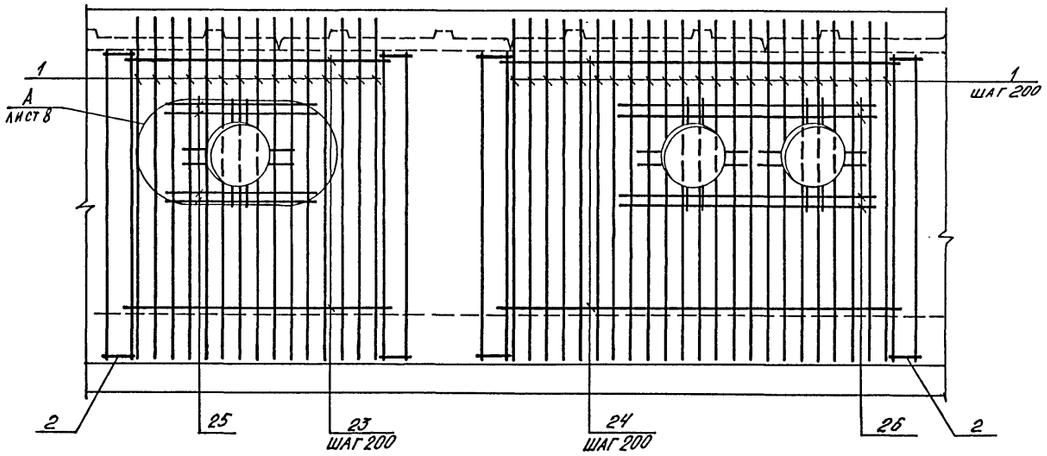

5-5
ДЛЯ 4 КЛ. ЗОНЫ

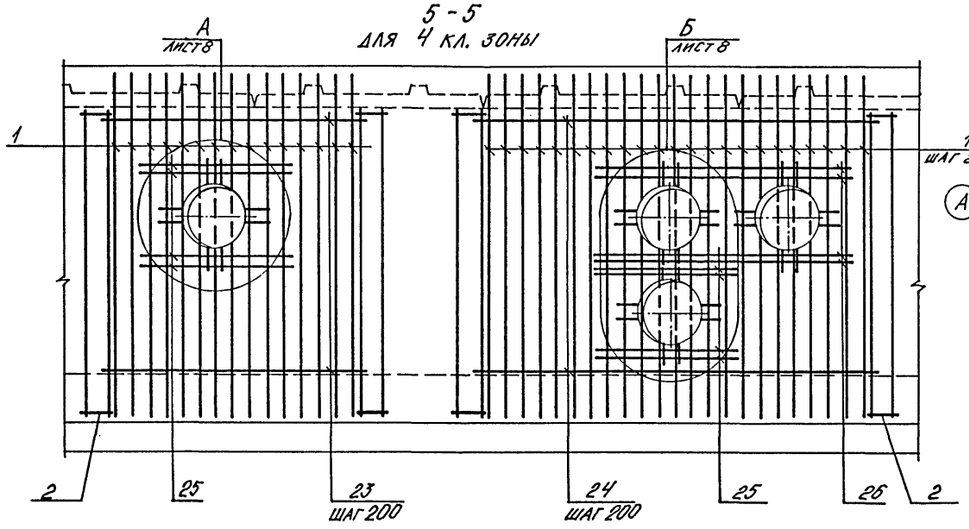

6-6
ДЛЯ 1,2 КЛ. ЗОН

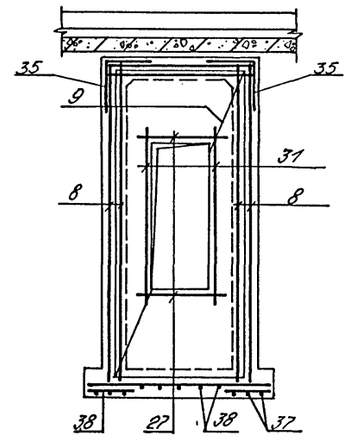

6-6
ДЛЯ 3,4 КЛ. ЗОН

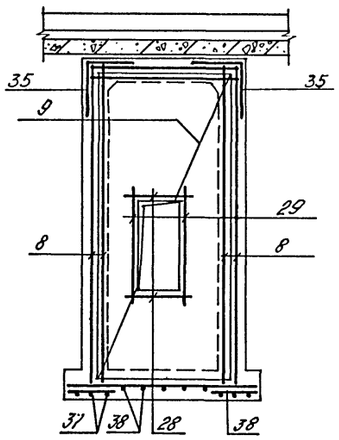

7-7

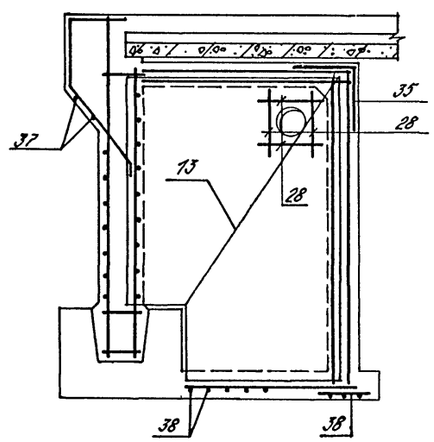

Схема расположения закладных элементов на отм. -1.600

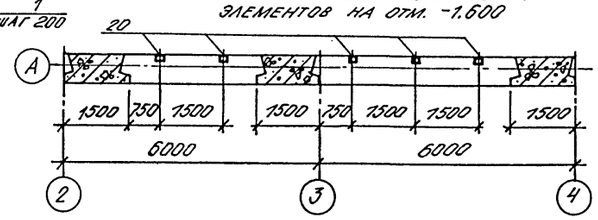

1. Схема установки арматурных изделий дана на листе 6.
2. Арматурные сечения 2-2 ... 8-8 замаркированы на листе 6.

Ведомость деталей

Поз.	Эскиз	Привязан
35	400 / 400	Инв. №

Нач.отд	Лесин		A-IV-600-0480.90 КЖ1
Гл.спец	Нефедов		
Нач.гр	Коробкин		Сооружение встроенное в здание — Стадия: РП; Лист: 7; Листов:
Инж I кат	Россиева		
Исполн	Сальникова		Расширительные камеры ДЭС. Армирование (окончание)
Провер	Коншина		ВПО ЗАРУБЕЖСТРОЙ ЗАРУБЕЖПРОЕКТ г.Волжский
Н.контр	Нефедов		

Инв. № подл. | Подпись и дата | Взам. инв. №

Альбом 3

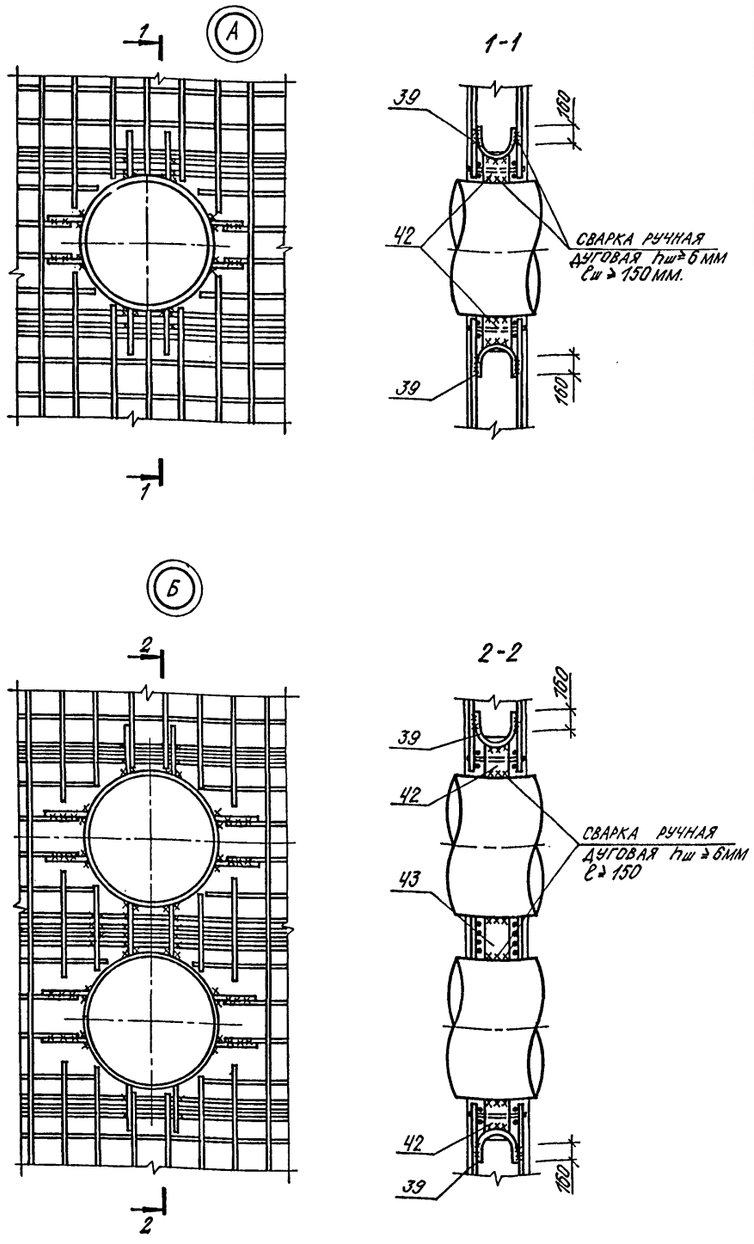

			Обозначение	Наименование	Кол.	Примеч. кг.
				Общие данные		
				Сборочные единицы		
А4		1	У-01-01/80 в.2	Каркас плоский КР-5	35	
А4		2	У-01-01/80 в.5	Каркас пространственный КП-100	4	
				Сетка арматурная ГОСТ 23279-85		
Б4		3		4С $\frac{6АIII\ 200}{6АIII\ 200}$ 335×395 $\frac{150+200}{75}$	2	
Б4		4		4С $\frac{6АIII\ 200}{6АIII\ 200}$ 275×335 $\frac{75}{175}$	2	
Б4		5		4С $\frac{6АIII\ 200}{6АIII\ 200}$ 105×180 $\frac{175+25}{25}$	6	
Б4		6		4С $\frac{6АIII\ 200}{6АIII\ 200}$ 185×395 $\frac{75}{225}$	4	
Б4		7		4С $\frac{6АIII\ 200}{6АIII\ 200}$ 155×395 $\frac{75}{175}$	2	
Б4		8		4С $\frac{6АIII\ 200}{6АIII\ 200}$ 295×395 $\frac{75}{275}$	6	
Б4		9		4С $\frac{6АIII\ 200}{6АIII\ 200}$ 175×395 $\frac{75}{175}$	2	
Б4		10		4С $\frac{6АIII\ 200}{6АIII\ 200}$ 240×395 $\frac{75}{175+25}$	2	
Б4		11		4С $\frac{6АIII\ 200}{6АIII\ 200}$ 355×395 $\frac{75}{275}$	2	
Б4		12		4С $\frac{6АIII\ 200}{6АIII\ 200}$ 380×395 $\frac{75}{200}$	2	
Б4		13		4С $\frac{6АIII\ 200}{6АIII\ 200}$ 280×395 $\frac{75}{200}$	2	
Б4		14		4С $\frac{6АIII\ 200}{6АIII\ 200}$ 235×395 $\frac{75}{175}$	4	
Б4		15		4С $\frac{6АIII\ 200}{6АIII\ 200}$ 85×170 $\frac{100+200}{25}$	4	
Б4		16		4С $\frac{6АIII\ 200}{6АIII\ 200}$ 75×335 $\frac{75}{200+150}$	4	
				Изделие закладное		
		20	1.400-6/76 в.1	М 4-1	5	1.4
А3		17	А-IV-600-0480-90КЖИ	МН 7	1	
А3		18	1.400-15 в.1	МН 126-6	1	7.1
А3		19	то же	МН 136-6	2	8.4
				Детали		
Б4		41		Ф16АIII, ГОСТ 5781-82* ℓ=3900	9	6.2
Б4		23		Ф10АIII ℓ=2970	29	1.8
Б4		24		Ф10АIII ℓ=4470	29	2.8
Б4		26		Ф16АIII ℓ=3000	8	4.7
Б4		30		Ф10АIII ℓ=1800	14	1.1
Б4		32		Ф6АIII ℓ=2500	4	0.6
Б4		34		Ф6АIII ℓ=370	24	0.1
А2		35	лист 7	Ф6АIII ℓ=800	74	0.2
Б4		37		Ф6АI	120.0 п.м.	0.22
Б4		38		Ф6АI ℓ=480		
Б4		40		Ф6АI ℓ=180	303	0.04
				Материалы: бетон В25	46.6	м³
				Переменные данные для 1, 2 кл. зон		
				Сборочные единицы		
А3		21	1.400-15 в.1	Изделие закладное МН 118-6	7	3.9
А3		22	то же	МН 517	3.9 п.м.	6.0
				Детали		
Б4		25		Ф16АIII, ГОСТ 5781-82* ℓ=1600	8	2.5
Б4		27		Ф10АIII ℓ=1400	46	0.9
Б4		28		Ф10АIII ℓ=1100	20	0.7
Б4		29		Ф10АIII ℓ=1650	4	1.0
А2		39	лист 13	Ф8АI ℓ=570	24	0.2
Б4		31		Ф10АIII ℓ=2300	4	1.4
Б4		42		Лист $\frac{10\times200\times200\text{-Б-ПН ГОСТ 19903-74}}{\text{С 235 ГОСТ 27772-88}}$	24	3.2
				Для 3 кл. зоны		
				Сборочные единицы		
А3		22	1.400-15 в.1	Изделие закладное МН 517	5.7 п.м.	6.0
А3		21	то же	МН 118-6	8	3.9
				Детали		
Б4		25		Ф16АIII ℓ=1600	8	2.5
Б4		27		Ф10АIII ℓ=1400	42	0.9
Б4		28		Ф10АIII ℓ=1100	24	0.7
Б4		29		Ф10АIII ℓ=1650	8	1.0
А2		39	лист 12	Ф8АI ℓ=570	24	0.2
А2		44	лист 12	Ф8АI ℓ=755	2	0.3
Б4		42		Лист $\frac{10\times200\times200\text{-Б-ПН ГОСТ 19903-74}}{\text{С 235 ГОСТ 27772-88}}$	24	3.2
А3		21		Для 4 кл. зоны		
				Сборочные единицы		
А3		21	1.400-15 в.1	Изделие закладное МН 517	7.5 п.м.	6.0
А3		22	то же	МН 118-6	8	3.9
				Детали		
Б4		25		Ф16АIII ГОСТ 5781-82* ℓ=1600	16	2.5
Б4		27		Ф10АIII ℓ=1400	42	0.9
Б4		28		Ф10АIII ℓ=1100	24	0.7
Б4		29		Ф10АIII ℓ=1650	8	1.0
А2		39	лист 13	Ф8АI ℓ=570	32	0.2
А2		44	лист 13	Ф8АI ℓ=755	2	0.3
Б4		42		Лист $\frac{10\times200\times200\text{-Б-ПН ГОСТ 19903-74}}{\text{С 235 ГОСТ 27772-88}}$	32	3.2
Б4		43		Лист $\frac{10\times200\times270\text{-Б-ПН ГОСТ 19903-74}}{\text{С 235 ГОСТ 27772-88}}$	2	4.2

Ведомость расхода стали на расширительные камеры ДЭС, кг.

Климатическая зона	Изделия арматурные: Арматура класса АI ГОСТ 5781-82* Ф6	Ф8	Итого	АIII ГОСТ 5781-82* Ф6	Ф10	Ф12	Ф16	Ф18	Итого	Всего	Изделия закладные: Арматура класса АIII ГОСТ 5781-82* Ф8	Ф12	Ф14	Итого	Прокат марки С235 ГОСТ 19903-74 δ=6	δ=8	δ=10	Итого	СТ3КП3-1 ГОСТ 8509-86 L50×5	L63×5	Всего	Общий расход
1, 2	70.5	4.8	75.3	825.1	213.8	111.0	220.2	283.2	1653.3	1710.6	0.5	5.7	6.2	12.4	11.5	23.2	87.0	121.7	1.6	18.7	154.4	1870.9
3	70.5	5.4	75.9	825.1	211.4	111.0	220.2	283.2	1650.9	1708.8	0.5	10.0	6.2	16.7	11.5	25.7	87.0	124.2	1.6	36.0	178.5	1893.2
4	70.5	7.0	77.5	825.1	211.4	111.0	240.2	283.2	1670.9	1730.4	0.5	10.0	6.2	16.7	11.5	25.7	121.0	158.3	1.6	36.0	212.5	1948.8

Инв. № подл. | Подпись и дата | Взам. инв. №

Привязан

Инв. №

Нач.отд	Лесин	
Гл.спец	Нефедов	
Нач.гр	Коробкин	
Инж I кат	Россиева	
Исполн	Сальникова	
Провер	Коншина	
Н.контр	Нефедов	

А-IV-600-0480.90 КЖ I

Сооружение встроенное в здание

Стадия	Лист	Листов
РП	8	

Расширительные камеры ДЭС. Спецификация. Узлы А, Б. Ведомость расхода стали.

ВПО ЗАРУБЕЖСТРОЙ ЗАРУБЕЖПРОЕКТ г.Волжский

Альбом 3

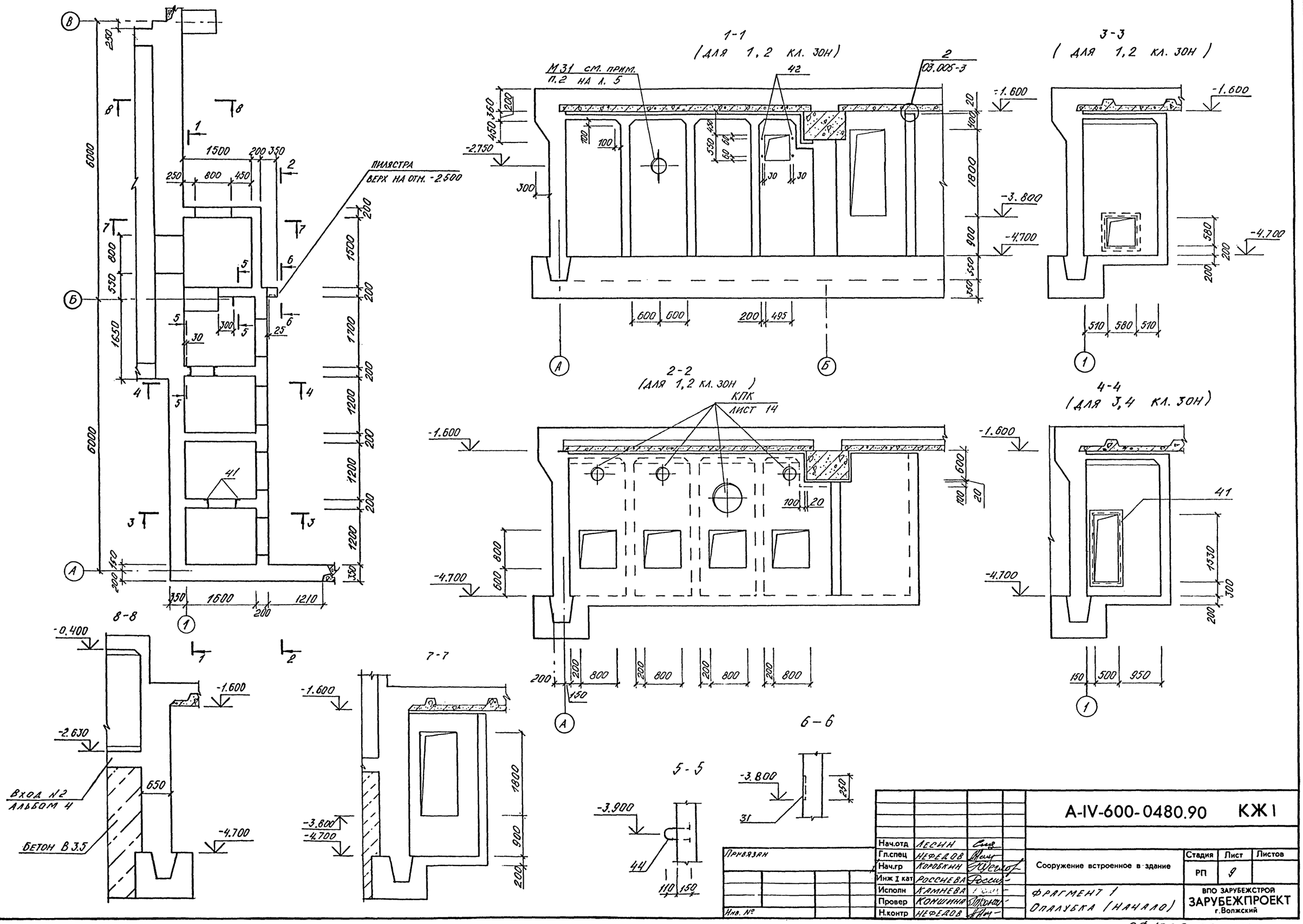

Нач.отд	Лесин		
Гл.спец	Нефедов		
Нач.гр	Коробкин		
Инж I кат	Россиева		
Исполн	Камнева		
Провер	Коншина		
Н.контр	Нефедов		

Привязан

Инв. №

А-IV-600-0480.90 КЖ1

Сооружение встроенное в здание

Стадия	Лист	Листов
РП	9	

Фрагмент 1
Опалубка (начало)

ВПО ЗАРУБЕЖСТРОЙ
ЗАРУБЕЖПРОЕКТ
г.Волжский

СФ1009-03 11

Инв. № подл. | Подпись и дата | Взам. инв. № | Нач. гр. арх. Каеньшева | Нач. гр. ОТВ Панченко

1-1
(для 3,4 кл. зон)

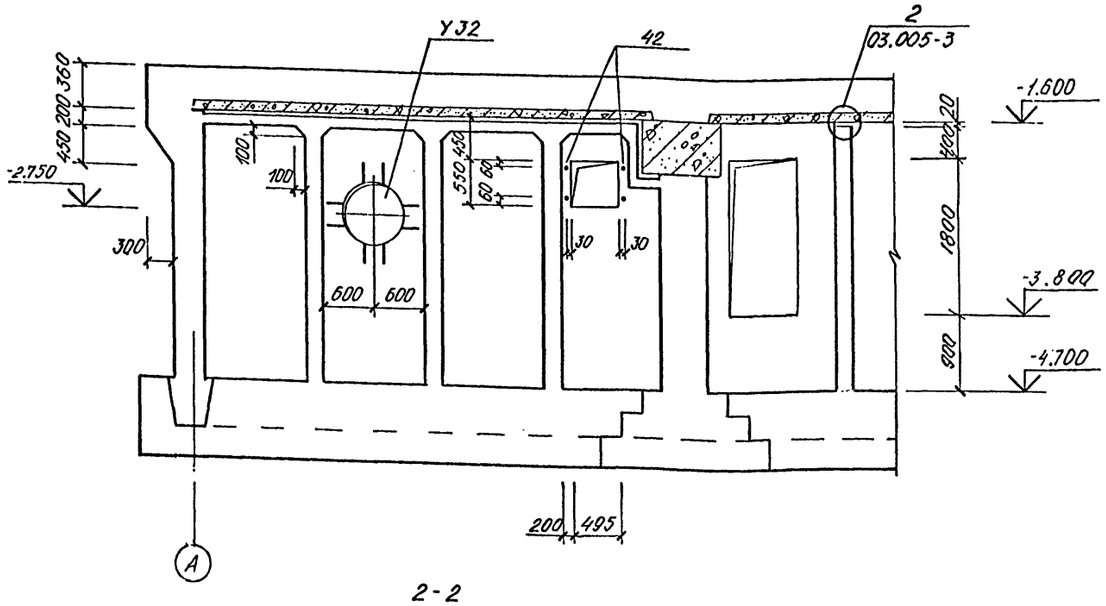

3-3
(для 3,4кл. зоны)

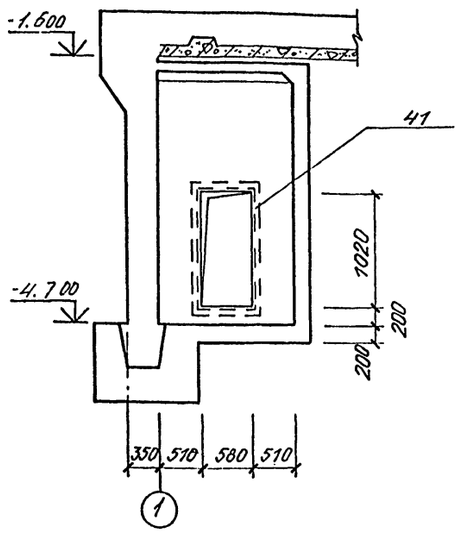

2-2
(для 3,4 кл. зон)

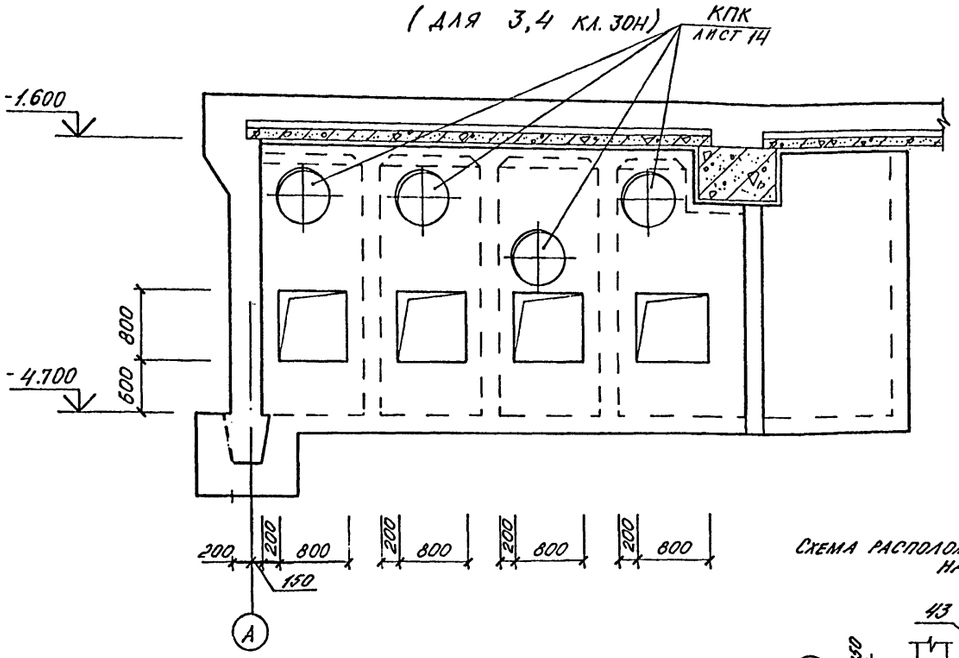

4-4
(для 1,2 кл. зон)

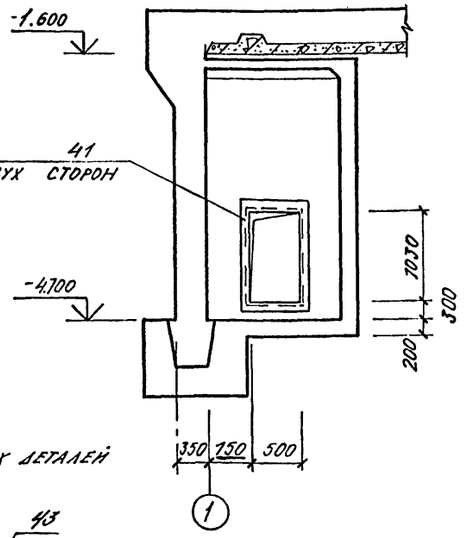

Схема расположения закладных деталей на отм. -1.600

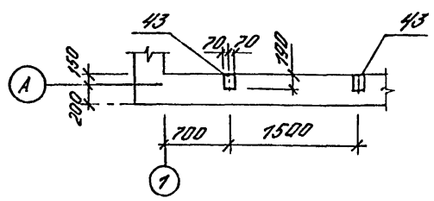

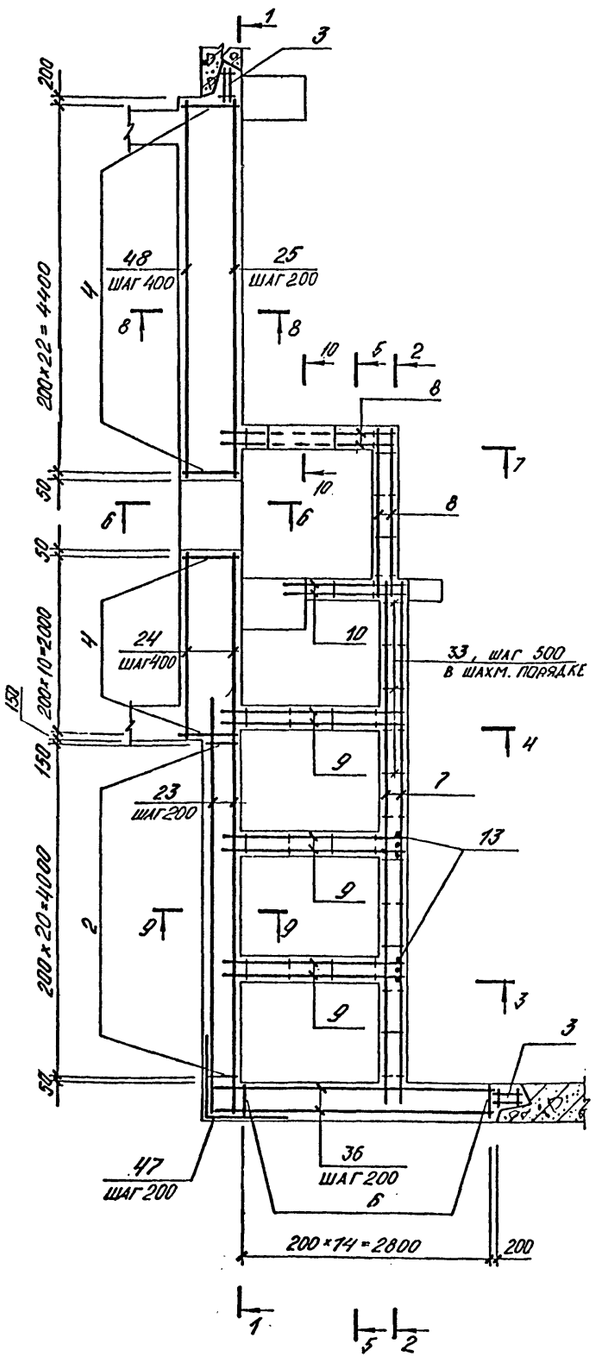

1. УЗ2 заказаны в чертежах марки ОВ.
2. Ставни и двери заказаны в чертежах марки АР.
3. Установку дверей и ставней см. альбом 4.
4. КПК диаметром до 300 мм условно не показаны.
5. Арматурные сечения даны на листе 11.

Привязан			
Инв. №			
Нач.отд	Лесни		
Гл.спец	Нефедов		
Нач.гр	Короблин		
Инж I кат	Росснева		
Исполн	Камнева		
Провер	Коншина		
Н.контр	Нефедов		

А-IV-600-0480.90 КЖ I

Сооружение встроенное в здание

Стадия	Лист	Листов
РП	10	

Фрагмент 1
Опалубка (окончание)
Армирование (начало)

ВПО ЗАРУБЕЖСТРОЙ
ЗАРУБЕЖПРОЕКТ
г. Волжский

Инв. № подл. | Подпись и дата | Взам. инв. №

Альбом 3

1-1
(1,2 кл. зоны)

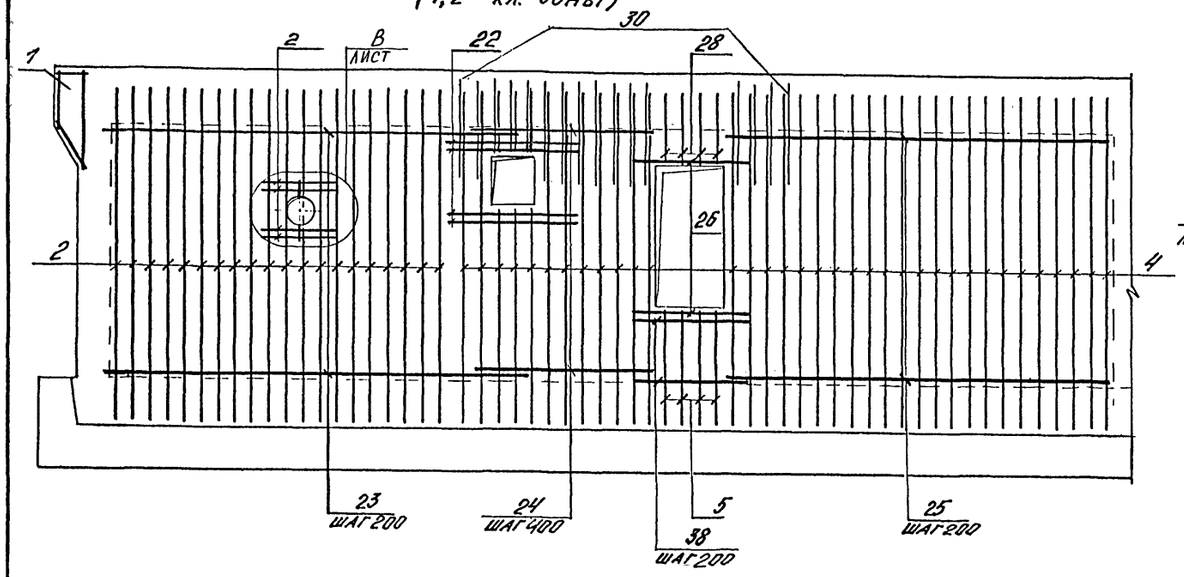

1-1
(3,4 кл. зоны)

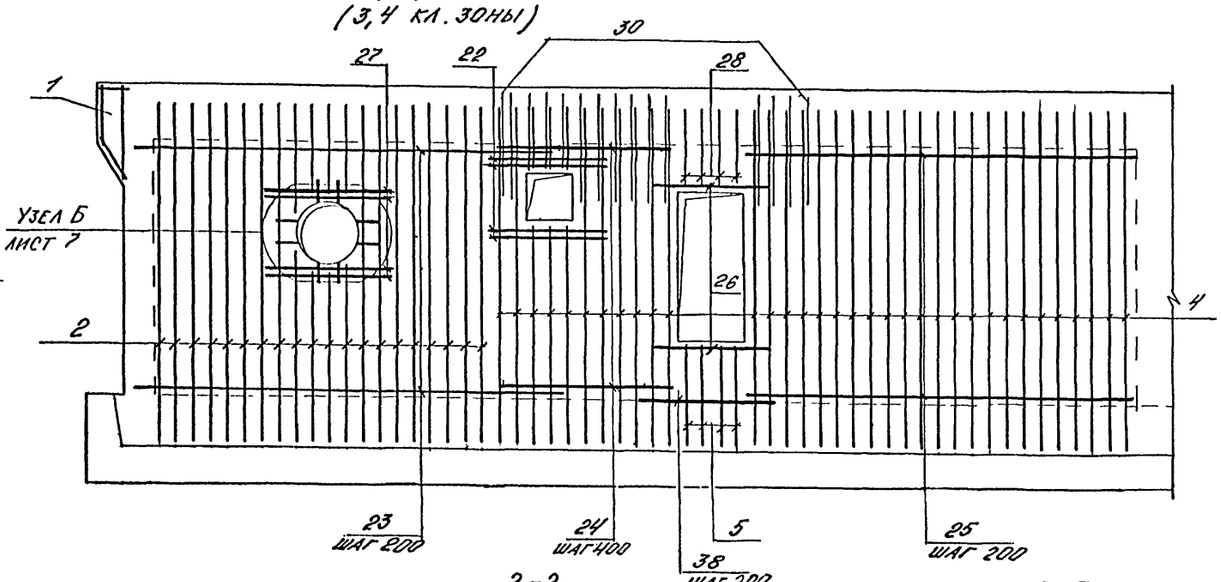

2-2
(для 1,2 кл. зон)

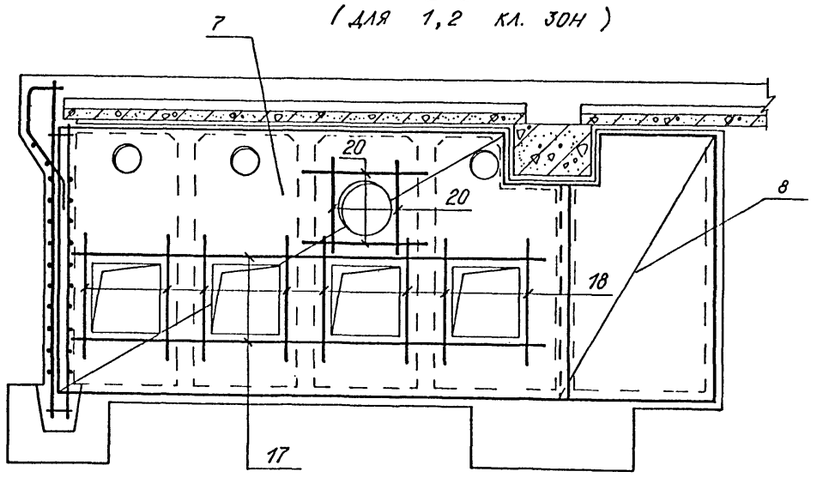

2-2
(для 3,4 кл. зон)

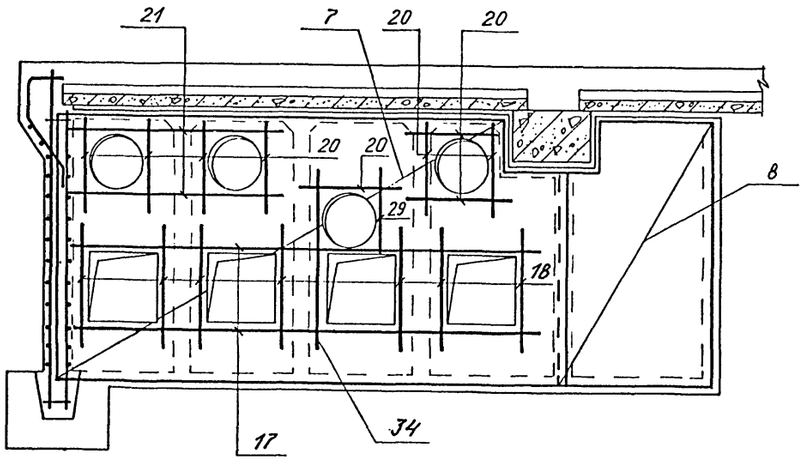

3-3
(для 1,2 кл. зон)

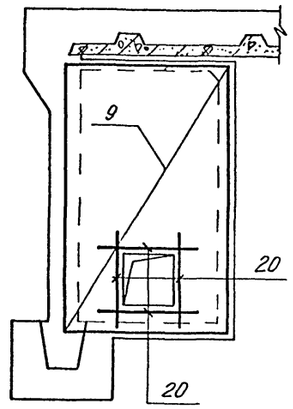

5-5

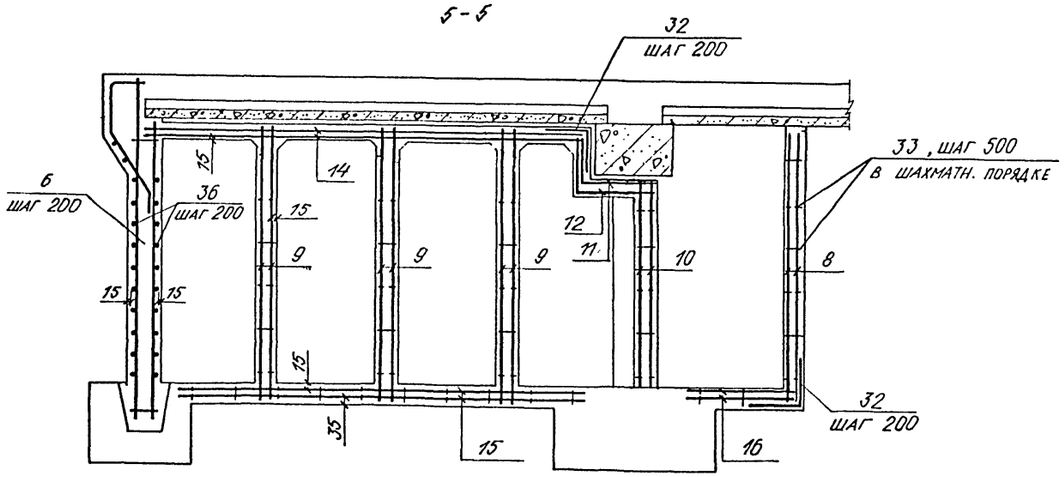

Инв. № подл. | Подпись и дата | Взам. инв. №

Привязан

Инв. №

Нач.отд	Лесин		
Гл.спец	Нефедов		
Нач.гр	Коробкин		
Инж 1 кат	Россиева		
Исполн	Камнева		
Провер	Коншина		
Н.контр	Нефедов		

А-IV-600-0480.90 КЖ I

Сооружение встроенное в здание

Стадия	Лист	Листов
РП	11	

Фрагмент 7. Армирование (продолжение)

ВПО Зарубежстрой
ЗАРУБЕЖПРОЕКТ
г. Волжский

Альбом 3

3 - 3
(для 3,4 кл. зоны)

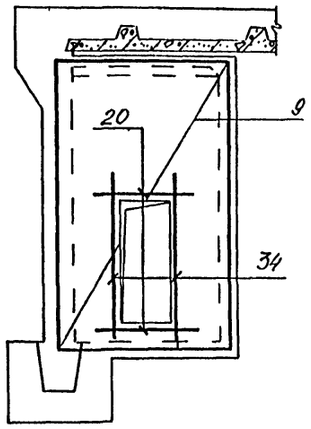

4 - 4
(для 3,4 кл. зоны)

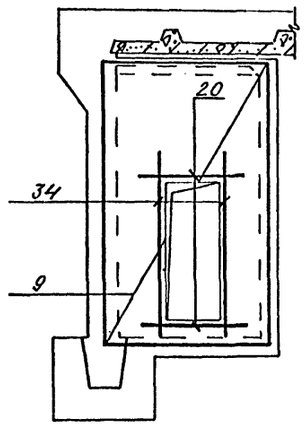

Ведомость расхода стали на арматурные изделия, кг

Класс сооружения	Изделия арматурные, кг															Изделия закладные								Общий расход
	Арматура класса														Всего	Арматура класса	Прокат марки					Всего		
	A-I		A III													A-I	С235			Ст3кп3-1	Вст3сп2			
	ГОСТ 5781-82															ГОСТ 5781-82	ГОСТ 19903-74			ГОСТ 8509-86	ГОСТ 24379.1-80			
	ф6	ф8	Итого	ф6	ф8	ф10	ф12	ф14	ф16	ф18	ф20	ф22	ф25	Итого		ф8	ф12	δ=6	δ=8	δ=10	L63×5		Болт 7.1 М12×400		
	1,2 климат. зоны																							
A IV	15,7	2,8	18,5	379,7	314,2	84,5	175,0	50,1	117,3	121,4	199,8	-	-	2477,2	2495,7	12,8	0,6	2,6	3,1	9,8	46,3		1,8		68,0	2563,7
	3, 4 климат. зоны																							
A IV	15,7	4,4	20,1	379,7	314,2	84,9	175,0	50,1	119,1	121,4	199,8	-	-	2519,2	2539,3	15,0	0,6	2,6	3,1	25,4	60,1		1,8		109,6	2648,9

Б - Б

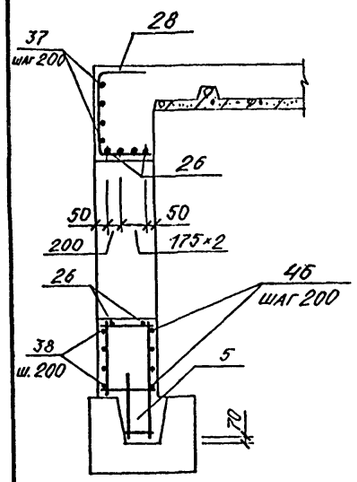

10 - 10

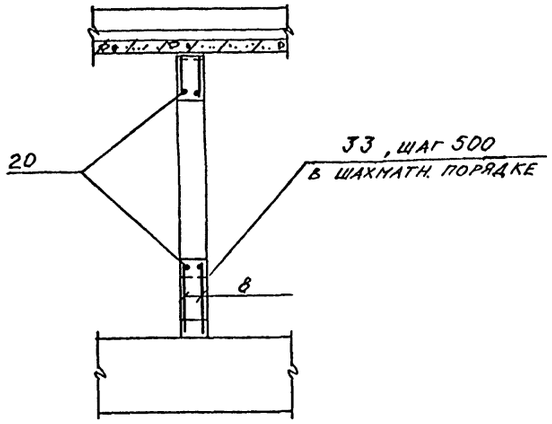

9 - 9
(для 3,4 климат. зон)

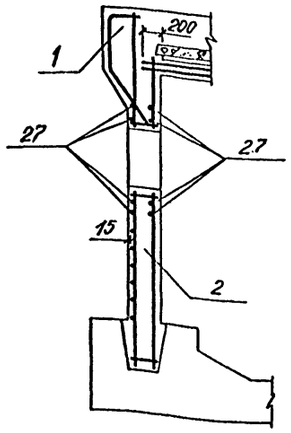

8 - 8

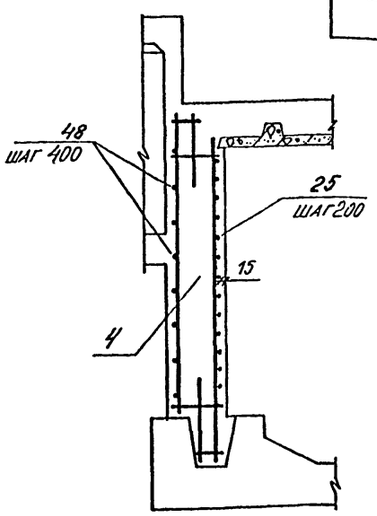

4 - 4
(для 1,2 кл. зон)

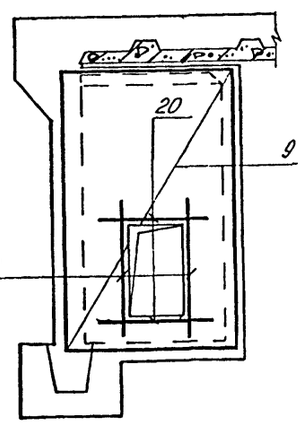

7 - 7

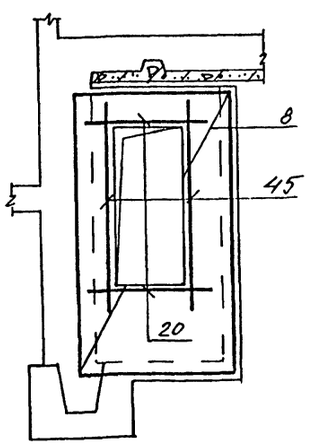

Ведомость деталей

Поз	Эскиз
28	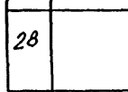
32	
47	
44	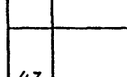
30	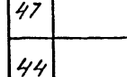
39	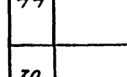

Привязан

Инв. №

Нач.отд	Лесин	
Гл.спец	Нефедов	
Нач.гр	Коробкин	
Инж I кат	Россиева	
Исполн	Камнева	
Провер	Коншина	
Н.контр	Нефедов	

A-IV-600-0480.90 КЖ I

Сооружение встроенное в здание

Стадия	Лист	Листов
РП	12	

Фрагмент 1.
Армирование (окончание)

ВПО ЗАРУБЕЖСТРОЙ
ЗАРУБЕЖПРОЕКТ
г. Волжский

Инв. № подл. | Подпись и дата | Взам. инв. №

Альбом 3

Форм.	Зона	Поз.	Обозначение	Наименование	Кол.	Примеч.
				Сборочные единицы		
				Каркас простр.		
А4		1	У-01-01/80 в.5	КП 99	1	
А4		3	то же	КП 100	2	
				Каркас плоский		
А4		2	У-01-01/80 в.2	КР 9	21	
А4		6	то же	КР 5	15	
А3		4	А-IV-600-0480.90 -КЖИ	КР 110	34	
А3		5	то же	КР 111	4	
				Сетка арматурная		
				Гост 23279-85		
Б4		8		4С $\frac{6А III-200}{6А III-200}$ 185×325 $\frac{225}{225}$	4	
Б4		9		4С $\frac{6А III-200}{6А III-200}$ 195×325 $\frac{225}{175}$	6	
Б4		10		4С $\frac{6А III-200}{6А III-200}$ 125×265 $\frac{225}{225}$	2	
Б4		11		4С $\frac{6А III-200}{6А III-200}$ 110×170 $\frac{150}{150}$	1	
Б4		12		4С $\frac{6А III-200}{6А III-200}$ 115×170 $\frac{150}{175}$	1	
Б4		7		4С $\frac{6А III-200}{6А III-200}$ 325×630 $\frac{250}{225}$	2	
Б4		14		4С $\frac{6А III-200}{6А III-200}$ 190×565 $\frac{225}{150}$	2	
Б4		15		4С $\frac{6А III-200}{6А III-200}$ 190×500 $\frac{200}{150}$	2	
Б4		16		4С $\frac{6А III-200}{6А III-200}$ 120×180 $\frac{200}{200}$	2	
				Изделие закладное		
А4		31	1.400-15 в.1	Мн 120-6	1	4,5 кг
А4		43	1.400-6/76 в.1	М4-1	2	1,4 кг

Форм.	Зона	Поз.	Обозначение	Наименование	Кол.	Примеч.
А4		42		Болт 1.1 М12×400		
				ст3 сп2 Гост 24379.1-80	4	0,44 кг
				Детали		
				Стержень арматурный Гост 5781-82*		
Б4		17		ф10А III l=5600	4	3,5 кг
Б4		18		ф10А III l=1400	1	0,9 кг
Б4		13		ф16А III l=3600	6	5,7 кг
А2		44	лист 12	ф8А III l=760	2	0,3 кг
Б4		45		ф10А III l=2400	4	1,5 кг
Б4		22		ф10А III l=1300	8	0,7 кг
Б4		23		ф8А III l=4450	32	1,7 кг
Б4		24		ф8А III l=2200	18	0,9 кг
Б4		25		ф12А III l=4620	16	4,1 кг
Б4		26		ф16А III l=1760	6	2,8 кг
А2		28	лист 12	ф14А III l=1420	4	1,7 кг
А2		30	то же	ф14А III l=980	15	1,2 кг
А2		32	лист 12	ф8А III l=1100	32	0,4 кг
Б4		33		ф6А I l=180	250	0,04 кг
Б4		36		ф8А III l=3350	32	1,3 кг
Б4		37		ф6А I l=1160	4	0,3 кг
Б4		38		ф10А III l=1400	5	0,9 кг
Б4		46		ф8А III l=1300	5	0,5 кг
А2		47	лист 12	ф12А III l=2140	17	0,8 кг
Б4		48		ф6А III l=4620	9	1,0 кг

Форм.	Зона	Поз.	Обозначение	Наименование	Кол.	Примеч.
				Переменные данные		
				1-2 кл. зоны		
				Изделие закладное		
А4		41	1.400-15 в.1	МН 517	9,64 п.м.	6,0 кг
				Детали		
				Стержень арматурный Гост 5781-82*		
Б4		19		ф10А III l=1630	4	1,0 кг
Б4		20		ф10А III l=1100	32	0,7 кг
				3-4 кл. зоны		
				Изделие закладное		
А4		41	1.400-15 в.1	МН 517	12,52 п.м.	6,0 кг
				Детали		
				Стержень арматурный Гост 5781-82*		
Б4		34		ф10А III l=2130	10	1,3 кг
Б4		20		ф10А III l=1100	30	0,7 кг
Б4		21		ф10А III l=2500	4	1,5 кг
Б4		29		ф10А III l=1000	2	0,6 кг
А2		39	лист 12	ф8А I l=570	8	0,2 кг
Б4		27		ф16А III l=1680	8	2,7 кг
Б4		40		лист 10×200×200-Б-ПН Гост 19903-74* / С235 Гост 27772-88	8	3,2 кг
				Материалы		
				Бетон В 25	30,1	м³ для 1-2 кл. зоны
				то же	29,9	м³ для 3 кл. зоны
				-"-	29,8	м³ для 4 кл. зоны

Инв. № подл. | Подпись и дата | Взам. инв. №

Привязан

Инв. №

Нач.отд	Лесин	
Гл.спец	Нефедов	
Нач.гр	Коробкин	
Инж I кат	Россиева	
Исполн	Камнева	
Провер	Коншина	
Н.контр	Нефедов	

А-IV-600-0480.90 КЖ1

Сооружение встроенное в здание

Стадия	Лист	Листов
РП	13	

Фрагмент 1
Спецификация

ВПО ЗАРУБЕЖСТРОЙ
ЗАРУБЕЖПРОЕКТ
г.Волжский

Альбом 3

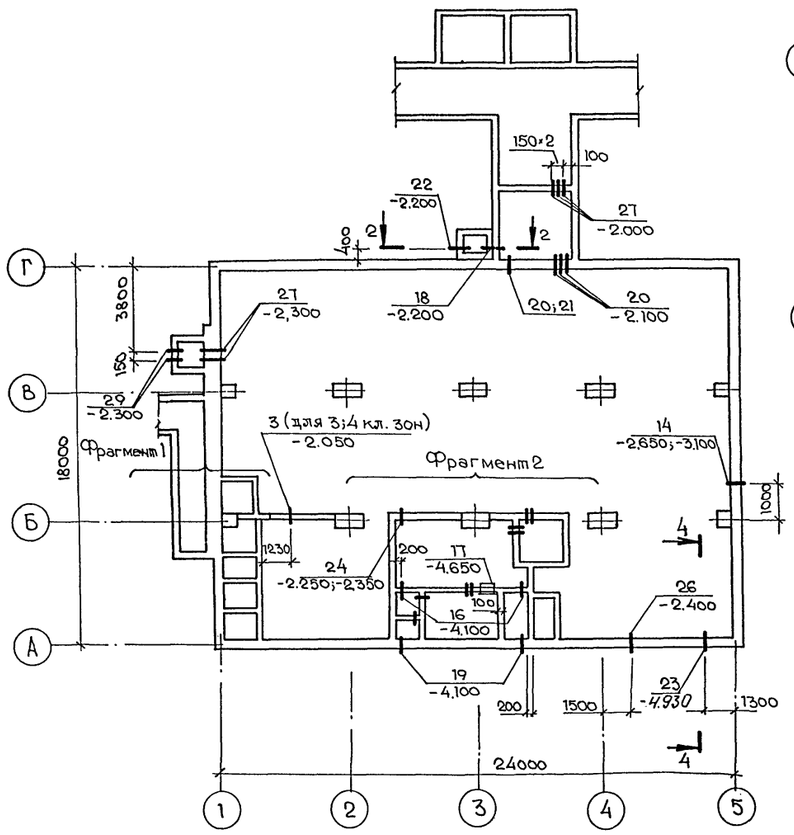

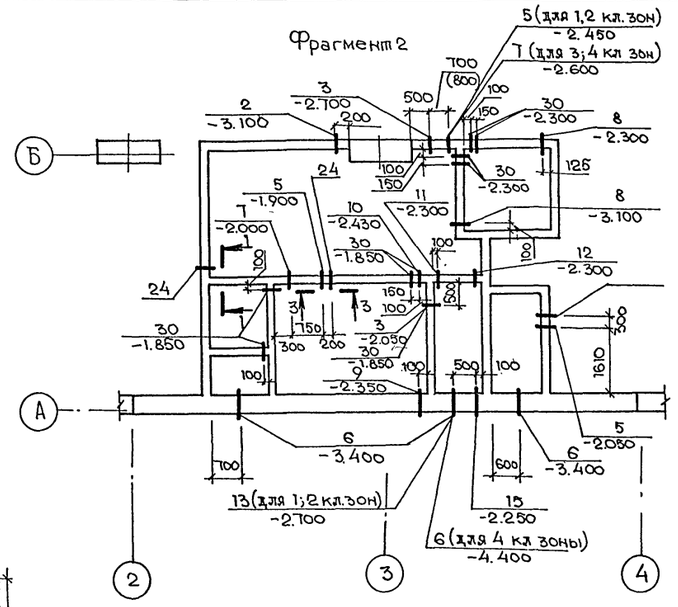

1-1

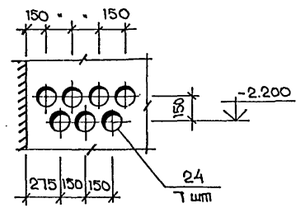

2-2

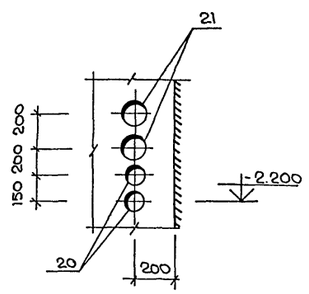

3-3

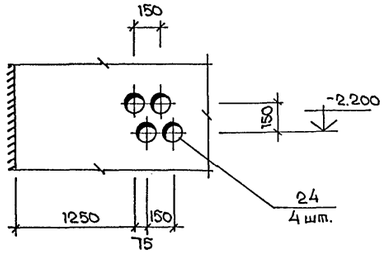

4-4

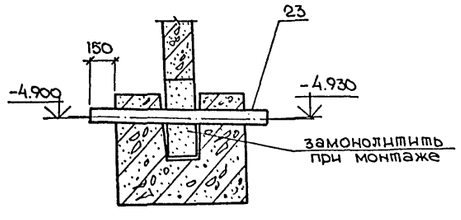

Фрагмент 1

(1,2 кл. зоны)

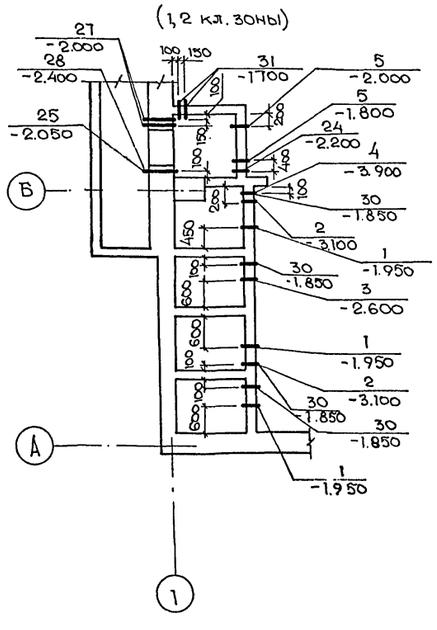

(3,4 кл. зоны)

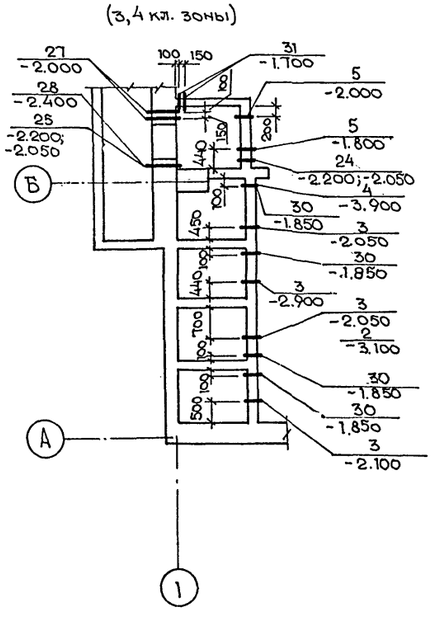

Спецификация к схеме расположения узлов ввода коммуникаций

Марка, поз.	Обозначение	Наименование	Кол. 1,2 кл.з.	Кол. 3,4 кл.з.	Масса кг	Примеч.
1	03.005 в 2 ал.5	КПК5 $Д_1$=32,5; t=200	3	-	36,1	
2	то же	КПК5 $Д_1$=21,3 t=200	3	2	1,3	
3	А-IV-600-0480.90 КЖИ.ал.5	Мн-3	3	7	139,8	
4	ТДК-Н-I-70, ч.II; р.III; ал 4	Мк-28 L=200	1	1	3,7	
5	03.005-5 в.2 ал.5	КПК5 $Д_1$=219 t=200	5	4	18,8	
6	то же ал.3	КПК3 $Д_1$=45 t=350	3	4	12,8	
7	" ал.5	КПК5 $Д_1$=426, t=200	2	3	57,8	
8	"	КПК5 $Д_1$=159, t=200	2	2	10,8	
9	" ал.20	КПК19 $Д_1$=159 t=350	1	1	27,6	
10	"	КПК19 $Д_1$=89 t=350	1	1	21,3	
11	" ал.5	КПК5 $Д_1$=57 t=200	1	1	3,4	
12	"	КПК5 $Д_1$=45 t=200	1	1	2,8	
13	А-IV-600-0480.90 КЖИ.ал5	Мн-4	1	-	127,5	
14	03.005-5 в.2 ал.3	КПК4 $Д_1$=50 t=350	2	2	13,0	
15	то же	КПК3 $Д_1$=54 t=350	1	1	13,2	
16	" ал 16	КПК17 $Д_1$=60 t=200	2	2	5,3	
17	А-IV-600-0480.90 КЖИ а5	Мн5	1	1	8,3	
18	ТДК-Н-I-70, ч.II; р.III; ал 4	Мк31 L=700	1	1	6,4	
19	03.005-5 в.2 ал 14	КПК15 $Д_1$=60 t=350	2	2	15,8	
20	то же ал.16	КПК17 $Д_1$=42,3 t=350	5	5	3,7	
21	"	КПК17 $Д_1$=60 t=350	2	2	6,0	
22	" ал.14	КПК15 $Д_1$=60 t=300	2	2	15,5	
23		Труба $\frac{133\times4\ ГОСТ\ 8732-78}{Ст\ 2пс\ ГОСТ\ 10706-76}$ l=1700	1	1	21,8	
24	03.005-5 в.2 ал.16	КПК17 Д=42,3 t=200	15	15	3,2	
25	ТДК-Н-I-70, ч.II; р.III; ал 4	Мк29 L=650	2	2	4,2	
26	03.005-5 в.2 ал.4	КПК4 $Д_1$=89; t=350	1	1	15,0	
27	ТДК-Н-I-70; ч.II; р.III; ал4	Мк28 L_1=850	7	7	3,1	
28	то же	Мк42 $Д_1$=57 L_1=850	1	1	5,1	
29	03.005-5 в.2 ал.4	КПК15 $Д_1$=33,5 t=300	2	2	11,2	
30	то же	КПК17 $Д_1$=33,5 t=200	13	13	2,3	
31	"	КПК6 $Д_1$=33,5 t=200	2	2		

1. На чертеже даны отметки осей коммуникаций
2. При установке конструкций для пропуска коммуникаций руководствоваться серией 03.005-5 в.1
3. Размеры в скобках даны для 3 и 4 климатических зон.

Нач.отд	Лесин		
Гл.спец	Нефёдов		
Нач.гр	Коробкин		
Инж I кат	Россиева		
Исполн	Росликова		
Провер	Коншина		
Н.контр	Нефёдов		

Привязан

Инв. №

А-IV-600-0480.90 КЖI

Сооружение встроенное в здание

Стадия	Лист	Листов
РП	14	

Схема расположения узлов ввода коммуникаций

ВПО ЗАРУБЕЖСТРОЙ
ЗАРУБЕЖПРОЕКТ
г.Волжский

СФ 1009-03 (16)

Нач. гр. ЭТО Липатова
Нач. гр. ОВК Агаркова
Нач. гр. ЭТО Сарычева
Взам. инв.№
Подпись и дата
Инв. № подл.

gost.e-ecolog.ru