ИЗДЕЛИЯ И УЗЛЫ ИНЖЕНЕРНОГО ОБОРУДОВАНИЯ ЗДАНИЙ

СЕРИЯ 5.407-44

Установка кислотных аккумуляторных батарей подстанций промышленных предприятий

ВЫПУСК 1

РАБОЧИЕ ЧЕРТЕЖИ

19362-02

gost.e-ecolog.ru

ИЗДЕЛИЯ И УЗЛЫ ИНЖЕНЕРНОГО ОБОРУДОВАНИЯ ЗДАНИЙ

СЕРИЯ 5.407-44

Установка кислотных аккумуляторных батарей подстанций промышленных предприятий

ВЫПУСК 1

РАБОЧИЕ ЧЕРТЕЖИ

РАЗРАБОТАНА
УГПИ ТЯЖПРОМЭЛЕКТРОПРОЕКТ
УКРГЛАВЭЛЕКТРОМОНТАЖ
МИНМОНТАЖСПЕЦСТРОЯ УССР

УТВЕРЖДЕНА И ВВЕДЕНА
В ДЕЙСТВИЕ
МИНМОНТАЖСПЕЦСТРОЕМ СССР
ПРОТОКОЛ ОТ 09.12.1983 г.

Директор института — М.А. Каменев
Главный инженер института — Е.Г. Поддубный
Начальник технического отдела — В.М. Марков
Начальник отдела типового проектирования — В.Л. Тюрин

© ЦИТП Госстроя СССР, 1988

Лист	Стр.	Наименование	Примечание
	1	Титульный лист	
1-2	2-3	Содержание	
3-4	3-4	Общие указания	
5	5	Установка аккумуляторов на металлических стеллажах	
6	6	Установка аккумуляторов на деревянных стеллажах	
7	7	Установка проходной плиты и протяжной коробки в проеме 400х400 мм	
8	8	Установка проходной плиты и протяжной коробки в проеме 400х600 мм	
9	9	Установка изолятора ИАБ-16	
10	10	Установка 2-х изоляторов ИАБ-16	
11-12	11-12	Плита проходная 400х400 мм	
13	13	Рама	
14	14	Доска асбоцементная	
15	15	Шпилька	
16	15	Прокладка	
17;18	16;17	Плита проходная 400х600 мм	
19	18	Изолятор ИАБ-16 в сборе	
20	19	Скоба	
21	20	Изоляторы ИАБ-16 в сборе	
22	21	Скоба	
23	22	Стеллаж типа МС-1-1 для аккумуляторов типа СК-5 (от 3 до 7 шт)	
24	23	Стеллаж типа МС-1-1 для аккумуляторов типа СК-8 (от 3 до 7 шт)	
25	24	Стеллаж типа МС-1-1 для аккумуляторов типов СК-10, СК-12 (от 3 до 7 шт)	
26	25	Стеллаж типа МС-2-1 для аккумуляторов типа СК-5 (от 6 до 14 шт)	
27	26	Стеллаж типа МС-2-1 для аккумуляторов типа СК-8 (от 6 до 14 шт)	
28	27	Стеллаж типа МС-2-1 для аккумуляторов типов СК-10, СК-12 (от 6 до 14 шт)	
29	28	Стеллаж типа МС-1-2 для аккумуляторов типа СК-5 (от 6 до 14 шт)	
30	29	Рама	
31	30	Стеллаж типа МС-2-2 для аккумуляторов типа СК-5 (от 12 до 28 шт)	
32;33	31;32	Стеллаж типа ДС-1-1 для аккумуляторов типа СК-5 (от 3 до 10 шт)	
34;35	33;34	Стеллаж типа ДС-1-1 для аккумуляторов типа СК-8 (от 3 до 10 шт)	
36;37	35;36	Стеллаж типа ДС-1-1 для аккумуляторов типов СК-10 и СК-12 (от 3 до 10 шт)	
38;39	37;38	Стеллаж типа ДС-2-1 для аккумуляторов типа СК-5 (от 6 до 20 шт)	
40;41	39;40	Стеллаж типа ДС-2-1 для аккумуляторов типа СК-8 (от 6 до 20 шт)	

Нач. отд.	Тюрин	
Н. контр.	Тычинин	
Гл. инж. пр.	Тычинин	VI.83г.
Рук. гр.	Кулик	II-85

5.407-44 в.1

Содержание (Начало)

Стадия	Лист	Листов
Р	1	48

УГПИ ТЯЖПРОМЭЛЕКТРОПРОЕКТ ХАРЬКОВ

Лист	Стр.	Наименование	Примечание
42;43	41;42	Стеллаж типа ДС-2-1 для аккумуляторов	
		типов СК-10 и СК-12 (от 6 до 20 шт)	
44;45	43;44	Стеллаж типа ДС-1-2 для аккумуляторов	
		типа СК-5 (от 6 до 20 шт)	
46	45	Рама	
47;48	46;47	Стеллаж типа ДС-2-2 для аккумуляторов	
		типа СК-5 (от 12 до 40 шт)	

				5.407-44 в.1		
Нач.отд.	Парин			Содержание (окончание)	Стадия	Лист	Листов
Н.контр.	Тычинин				Р	2	
Гл.инж.пр.	Тычинин		11.83		УГПИ ТЯЖПРОМЭЛЕКТРОПРОЕКТ ХАРЬКОВ	
Рук.гр.	Кулик		11.83			

1. Исходные данные

Исходные данные указаны в выпуске 0 настоящей серии.

2. Содержание

Серия содержит чертежи установки аккумуляторных батарей на металлических и деревянных стеллажах, чертежи установки проходных плит и изоляторов, чертежи изделий, необходимых для установки и монтажа батарей, справочные материалы и состоит из двух выпусков:

выпуск 0 (в.0) - материалы для проектирования

выпуск 1 (в.1) - рабочие чертежи

Выпуск 1 содержит чертежи установки аккумуляторных батарей на металлических и деревянных стеллажах, чертежи установки проходных плит, установки протяжного ящика и изоляторов, а также чертежи изделий, изготовляемых в промышленных базах электромонтажных организаций.

3. Область применения

Серия предназначена для использования при выполнении проектных и монтажных работ по установке стационарных кислотных аккумуляторных батарей,

				5.407-44 в.1		
Нач.отд.	Парин			Общие указания (Начало)	Стадия	Лист	Листов
Н.контр.	Тычинин				Р	3	
Гл.инж.пр.	Тычинин		11.83		УГПИ ТЯЖПРОМЭЛЕКТРОПРОЕКТ ХАРЬКОВ	
Рук.гр.	Кулик		11.83			

применяемых для питания оперативных цепей, аварийного освещения и других отдельных электроприемников постоянного тока подстанций промышленных предприятий (зона класса В-1а).

4. Изделия

В серии приведены чертежи стеллажей, проходных плит изоляторов и др. изделий, по которым электромонтажные организации производят изготовление этих изделий в соответствии с „Ведомостью изделий М93."

5. Порядок пользования

Порядок пользования при монтаже.

Установочные чертежи используются монтажным персоналом при производстве работ в зоне монтажа (установка, приварка).

По чертежам изделий в промышленных базах электромонтажных организаций изготавливаются необходимые изделия (стеллажи, скобы для изоляторов, проходные плиты).

				5.407-44 в.1		
Нач.отд.	Тюрин			Общие указания (окончание)	Стадия Р	Лист 4	Листов
Н.контр.	Тычинин				УГПИ ТЯЖПРОМЭЛЕКТРОПРОЕКТ ХАРЬКОВ	
Гланк.пр.	Тычинин		11.83			
Рук.гр.	Кулик		11-83			

Установка аккумуляторов типов СК-5, СК-8, СК-10, СК-12 на металлических стеллажах

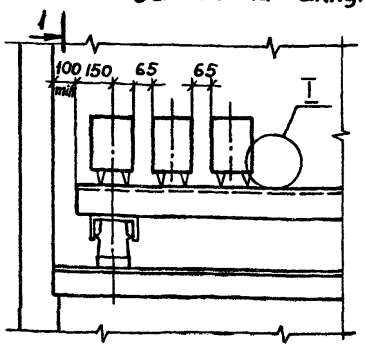

Вид 1-1

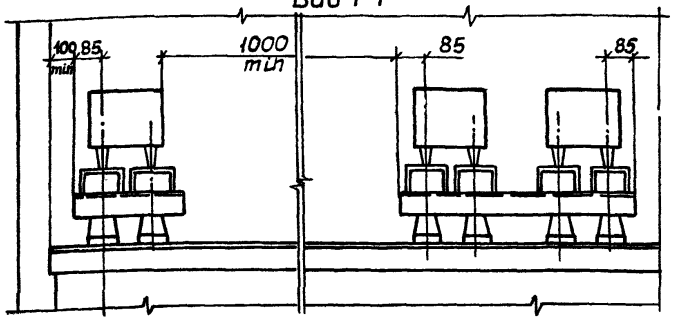

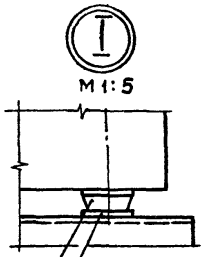

Подкладка для выравнивания бака см. п. 2

Изолятор для установки аккумулятора на стеллаже см. п. 2

Установка аккумуляторов типов СК-5 на металлических стеллажах

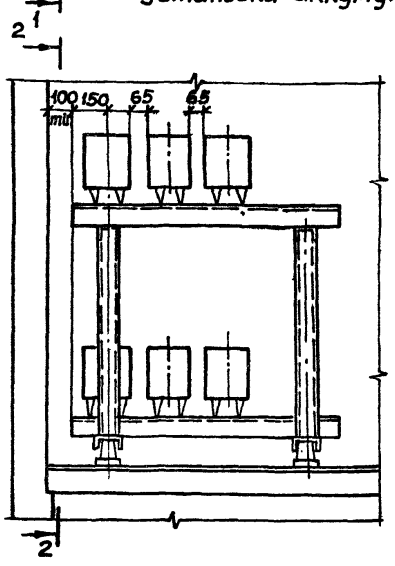

Вид 2-2

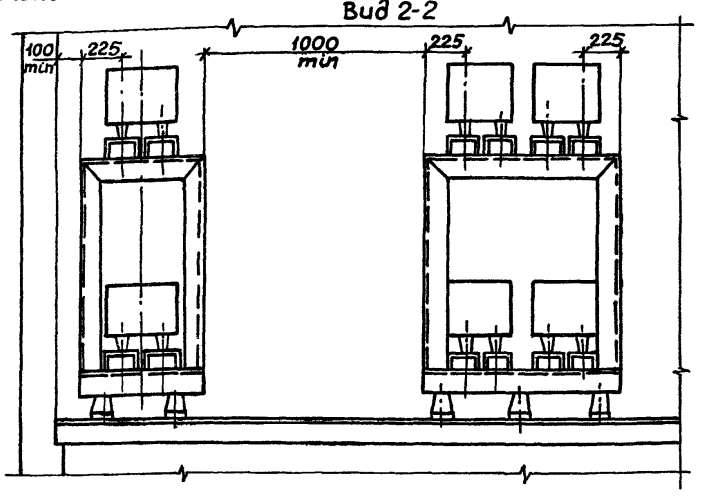

1. Чертеж выполнен на основании ГОСТ 1226-82.
2. Подкладки для выравнивания бака и изоляторы для установки аккумулятора на стеллаже поставляются комплектно с аккумуляторами.

Нач. отд.	Тюрин		
Н. контр.	Тычинин		
Гл. инж. пр	Тычинин		11.82
Рук. гр.	Кулик		
Инж.	Потиченко		

5.407-44 в.1

Установка аккумуляторов на металлических стеллажах

Стадия	Лист	Листов
Р	5	

УГПИ ТЯЖПРОМЭЛЕКТРОПРОЕКТ ХАРЬКОВ

Установка аккумуляторов типов СК-5, СК-8, СК-10, СК-12 на деревянных стеллажах

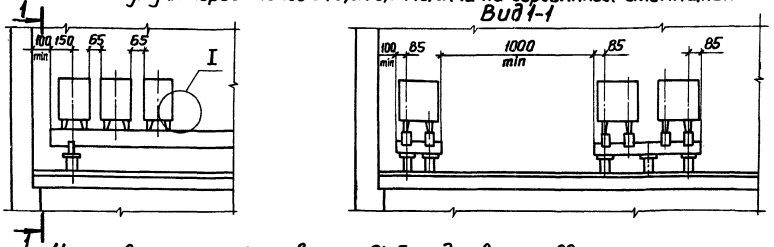

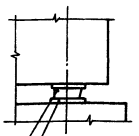

Установка аккумуляторов типа СК-5 на деревянных двухъярусных стеллажах

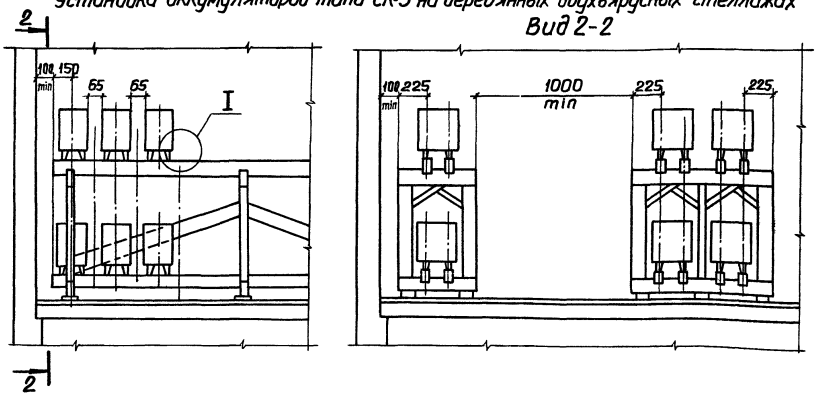

1. Чертеж выполнен на основании ГОСТ 1226-82.
2. Подкладки для выравнивания баков аккумуляторов, изоляторы для их установки на стеллажах и изоляторы, устанавливаемые под стеллажи, поставляются комплектно с аккумуляторами.

Нач. отд.	Тюрин		
Н. контр.	Тычинин		
Гл. инж. пр.	Тычинин		11.93
Рук. гр.	Кулик		11.93

5.407-44 в.1

Установка аккумуляторов на деревянных стеллажах

Стадия	Лист	Листов
Р	6	

УГПИ ТЯЖПРОМЭЛЕКТРОПРОЕКТ ХАРЬКОВ

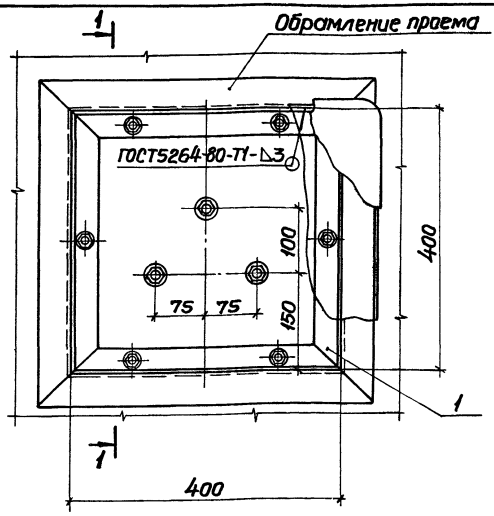

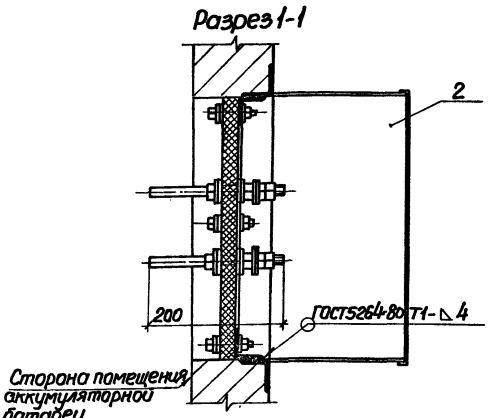

Марка, поз.	Обозначение	Наименование	Кол. на исполн. 1	2	3	4	Масса ед., кг	Примечание
	5.407-44 в.1, л. 11	Плита проходная 400×400мм						
1		Исполн. 1	1				12,2	
1		Исполн. 2		1			12,7	
1		Исполн. 3			1		12,0	
1		Исполн. 4				1	12,2	
2	4.407-257-01	Коробка протяжная						
		Исполн. 4	1	1	1	1	19,5	

1. После приварки плиты поз. 1 к обрамлению проема щели между плитой и обрамлением уплотнить цементным раствором. Излишки и потеки раствора убрать.

2. В дне коробки поз. 2 выполнить отверстие размером 400×400мм. Отверстия для ввода кабелей выполнить в соответствии с проектом.

Лапки для крепления на коробке не устанавливать.

Нач.отд.	Тюрин		
Н.контр.	Тычинин		
Гл.инж.пр.	Тычинин		11.83г.
Рук.гр.	Кулик		11-83

5.407-44 в.1

Установка проходной плиты и протяжной коробки в проеме 400×400мм

Стадия	Лист	Листов
Р	7	

УГПИ ТЯЖПРОМЭЛЕКТРОПРОЕКТ ХАРЬКОВ

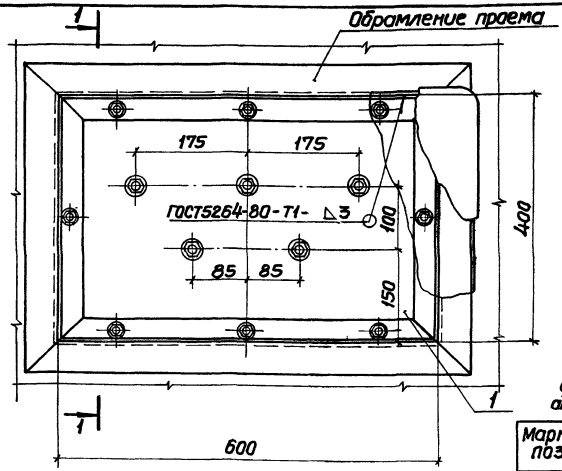

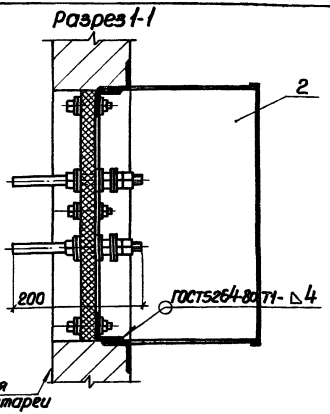

Марка, поз.	Обозначение	Наименование	Кол. на испол. 1	2	3	4	Масса ед., кг	Примечание
	5.407-44 в.1, л. 17	Плита проходная 400х600мм						
1		Испол. 1	1				17,5	
1		Испол. 2		1			18,2	
1		Испол. 3			1		17,0	
1		Испол. 4				1	17,3	
2	4.407-257-01	Коробка протяжная.						
		Испол. 5	1	1	1	1	24,1	

1. После приварки плиты поз. 1 к обрамлению проема щели между плитой и обрамлением уплотнить цементным раствором. Излишки и потеки раствора убрать.

2. В дне коробки поз. 2 выполнить отверстие размером 600×400 мм. Отверстия для ввода кабелей выполнить в соответствии с проектом.

Лапки для крепления на коробке не устанавливать.

Начатд.	Тюрин		
Н.контр.	Тычинин		
Гл.инж.пр.	Тычинин		11.83
Рук.гр.	Кулик		11-83

5.407-44 в.1

Установка проходной плиты и протяжной коробки в проеме 400х600мм

Стадия	Лист	Листов
Р	8	

УГПИ ТЯЖПРОМЭЛЕКТРОПРОЕКТ ХАРЬКОВ

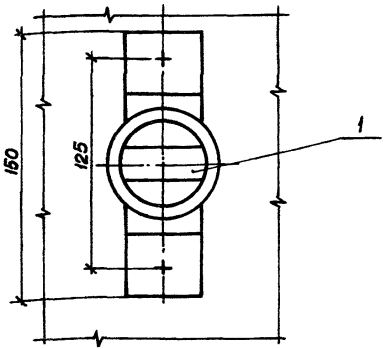

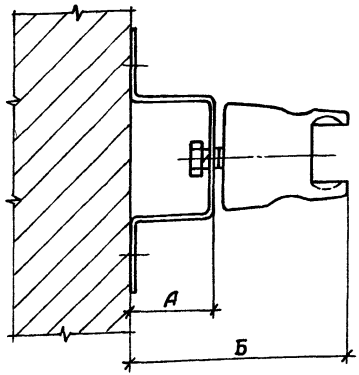

Исполн.	Размер, мм А	Размер, мм Б	Примечание
1	46	123	крепление дюбелями пристрелкой из монтажного пистолета или сваркой
2	250	327	
3	46	123	крепление болтами или пластмассовыми дюбелями
4	250	327	

Марка, поз.	Обозначение	Наименование	Кол. на исполн. 1	2	3	4	Масса ед., кг	Примечание
	5.407-44 в.1, л.19	Изолятор ИАБ-16 в сборе						
1		Исполн. 1	1				0,37	
1		Исполн. 2		1			0,75	
1		Исполн. 3			1		0,34	
1		Исполн. 4				1	0,67	

Нач.отд.	Тюрин		
Н.контр.	Тычинин		
Гл.инж.пр.	Тычинин		11.83г.
Рук.гр.	Кулик		11-83

5.407-44 в.1

Установка изолятора ИАБ-16

Стадия	Лист	Листов
Р	9	

УГПИ ТЯЖПРОМЭЛЕКТРОПРОЕКТ ХАРЬКОВ

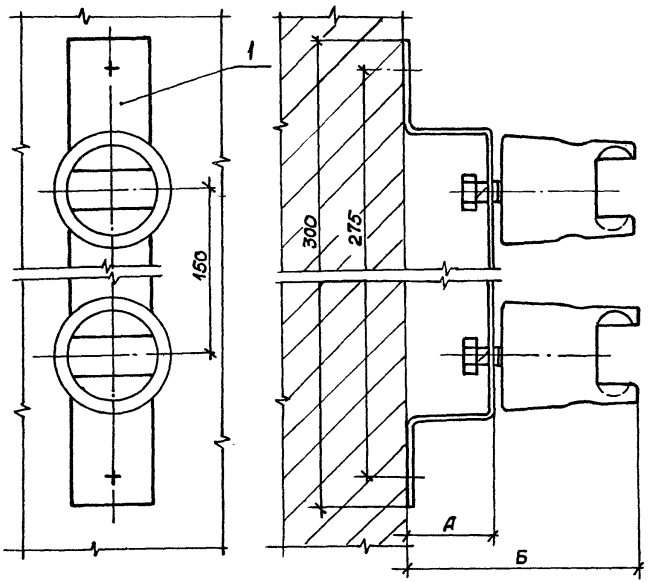

Испол.	Размер, мм		Примечание
	А	Б	
1	46	123	крепление дюбелями пристрелкой из монтажного пистолета или сваркой
2	250	327	
3	46	123	крепление болтами или пластмассовыми дюбелями.
4	250	327	

Марка, поз.	Обозначение	Наименование	Кол. на испол.				Масса ед., кг	Примечание
			1	2	3	4		
	5.407-44 в.1, л. 21	Изоляторы ИАБ-16 в сборе						
1		Испол. 1	1				0,68	
1		Испол. 2		1			1,06	
1		Испол. 3			1		0,63	
1		Испол. 4				1	0,96	

Нач.отд	Тюрин		
Н.контр.	Тычинин		
Гл.инж.пр	Тычинин		11.83
Рук.гр.	Кулик		11-83

5.407-44 в.1

Установка 2-х изоляторов ИАБ-16

Стадия	Лист	Листов
Р	10	

УГПИ ТЯЖПРОМЭЛЕКТРОПРОЕКТ ХАРЬКОВ

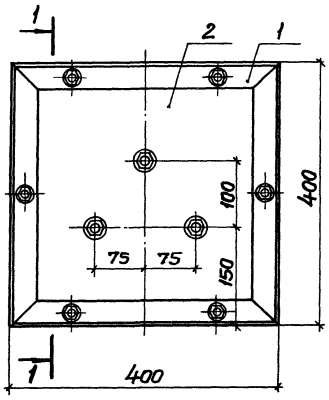

Разрез 1-1

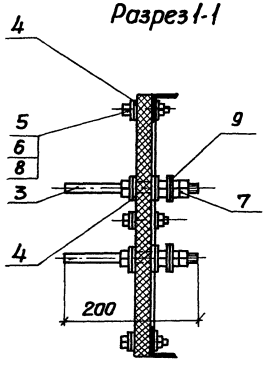

Исполн.	Масса, кг	Примечание
1	12,2	шпильки латунные М10
2	12,7	шпильки латунные М14
3	12,0	шпильки алюминиевые М10
4	12,2	шпильки алюминиевые М14

Данный лист рассматривать совместно с листом 12.

Нач.отд.	Тюрин			
Н.контр.	Тычинин			
Гл.инж.пр.	Тычинин		11.85г.	
Рук.гр.	Кулик		11-85	
Инж.	Потиченко			

5.407-44 В.1

Плита проходная 400×400мм

Стадия	Масса	Масштаб
Р	См. табл.	1:5
Лист 11	Листов	

УГПИ
ТЯЖПРОМЭЛЕКТРОПРОЕКТ
ХАРЬКОВ

Формат	Зона	Поз.	Обозначение	Наименование	Кол. на исполн. 1	2	3	4	Примечание
				Сборочные единицы					
		1	5.407-44 в.1, л. 13	Рама. Исполн.1	1	1	1	1	3,9кг
				Детали					
		2	5.407-44 в.1.л. 14	Доска асбестоцементная Исполн.1	1		1		7.6кг
		2	5.407-44 в.1, л.14	Доска асбестоцементная. Испол. 2		1		1	7.6 кг
		3	5.407-44 в.1,л. 15	Шпилька. Исполн. 1	3				0,39кг
		3	5.407-44 в.1, л. 15	Шпилька. Исполн. 2		3			0,78 кг
		3	5.407-44 в.1, л. 15	Шпилька. Исполн.3			3		0,14 кг
		3	5.407-44 в.1.л. 15	Шпилька. Исполн.4				3	0,26кг
		4	5.407-44 в.1,л. 16	Прокладка. Исполн.1	6	6	6	6	0,12 кг
		4	5.407-44 в.1.л. 16	Прокладка. Исполн.2	6		6		0,18 кг
		4	5.407-44 в.1,л. 16	Прокладка. Исполн.3		6		6	0,24кг
				Стандартные изделия					
		5		Болт М8х45 ГОСТ7798-70	6	6	6	6	
		6		Гайка М8 ГОСТ5916-70	6	6	6	6	
		7		Гайка М10 ГОСТ5916-70	12		12		
		7		Гайка М14 ГОСТ5916-70		12		12	
		8		Шайба 8 ГОСТ6958-78	12	12	12	12	
		9		Шайба 10 ГОСТ6958-78	12		12		
		9		Шайба 14 ГОСТ6958-78		12		12	

Нач. отд.	Тюрин		
Н. контр.	Тычинин		
Гл. инж. пр.	Тычинин		11.83г.
Рук. гр.	Кулик		11-83

5.407-44 в.1

Плита проходная 400х400 мм

Стадия	Масса	Масштаб
Р	см. табл.	1:5
Лист 12	Листов	

УГПИ ТЯЖПРОМЭЛЕКТРОПРОЕКТ ХАРЬКОВ

Исполн. 1

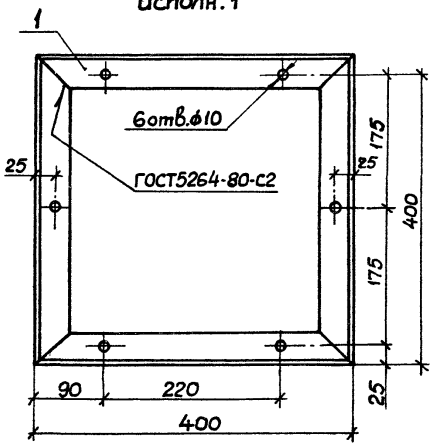

Исполн. 2

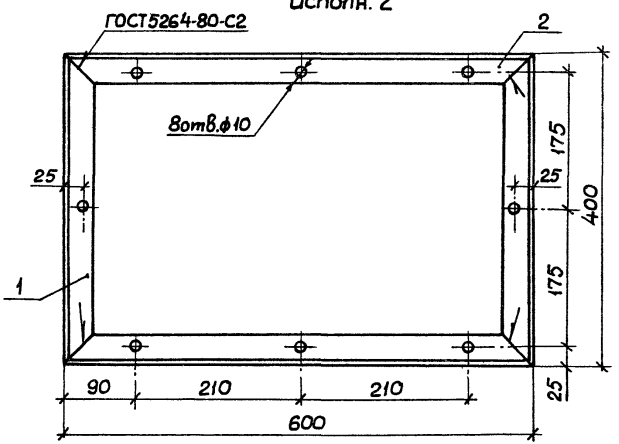

Исполн.	Масса, кг
1	3,9
2	4,9

Формат	Зона	Поз.	Обозначение	Наименование	Кол. на исполн. 1	Кол. на исполн. 2	Примечание
				Детали			
				Уголок 40×40×4 ГОСТ 8509-72			
		1		L = 400	4	2	
		2		L = 600		2	2,9 кг

Покрытие: эмаль ХВ-785, серая, ГОСТ 7313-75, IV, $С_1$.

Нач.отд.	Тюрин		
Н.контр.	Тычинин		
Гл.инж.пр.	Тычинин		11.83
Рук.гр.	Кулик		11-83
Инж.	Потиченко		

5.407-44 в.1

Рама

Стадия	Масса	Масштаб
Р	см. табл.	1:5
Лист 13	Листов	

УГПИ ТЯЖПРОМЭЛЕКТРОПРОЕКТ ХАРЬКОВ

Исполн. 1; 2

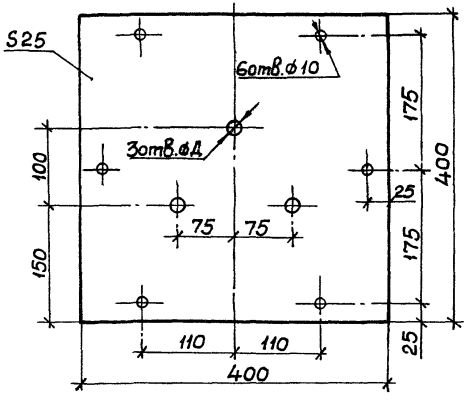

Исполн. 3; 4

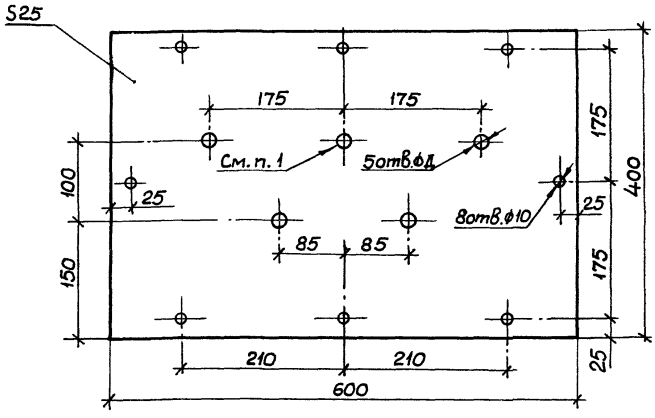

1. Для аккумуляторной батареи на 108 элементов отверстие не выполняется.

2. Доску пропитать парафином.

Исполн.	фД, мм	Масса, кг
1	11	7,6
2	15	7,6
3	11	11,4
4	15	11,4

				5.407-44 в.1		
				Доска асбестоцементная	Стадия: Р	Масса: см. табл.	Масштаб: 1:5
Нач.отд.	Тюрин				Лист 14	Листов
Н.контр.	Тыщинин				УГПИ ТЯЖПРОМЭЛЕКТРОПРОЕКТ ХАРЬКОВ	
Гл.инж.пр	Тыщинин		11.85г.	Доска асбестоцементная 25, ГОСТ 4248-78		
Рук.гр.	Кулик		11-85			
Инж.	Потиченко					

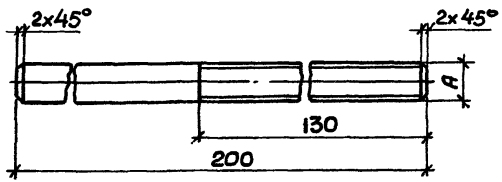

Исполн.	Размер А, мм	Материал	Масса, кг
1	М10	Пруток Л62-10 ГОСТ2060-73	0,13
2	М14	Пруток Л62-14 ГОСТ2060-73	0,26
3	М10	Пруток АД31-10 ГОСТ21488-76	0,045
4	М14	Пруток АД31-14 ГОСТ21488-76	0,085

Нач.отд	Тюрин		
Н.контр.	Тычинин		
Гл.инж.пр.	Тычинин		11.82г
Рук.гр.	Кулик		11-83
Инж.	Потиченко		

5.407-44 в.1

Шпилька

Стадия	Масса	Масштаб
Р	см. табл.	

Лист 15 Листов

УГПИ ТЯЖПРОМЭЛЕКТРОПРОЕКТ ХАРЬКОВ

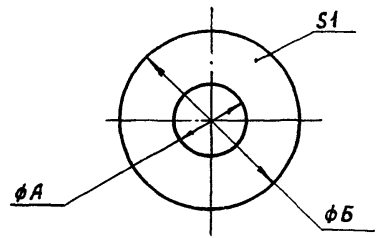

Исполн	Размеры, мм		Масса, кг
	А	Б	
1	8	24	0,02
2	10	30	0,03
3	14	42	0,04

Нач.отд	Тюрин		
Н.контр.	Тычинин		
Гл.инж.пр.	Тычинин		11.82г
Рук.гр.	Кулик		11-83
Инж.	Потиченко		

5.407-44 в.1

Прокладка

Стадия	Масса	Масштаб
Р	см. табл.	

Лист 16 Листов

Картон электроизоляционный ЭВ-1 ГОСТ2824-75

УГПИ ТЯЖПРОМЭЛЕКТРОПРОЕКТ ХАРЬКОВ

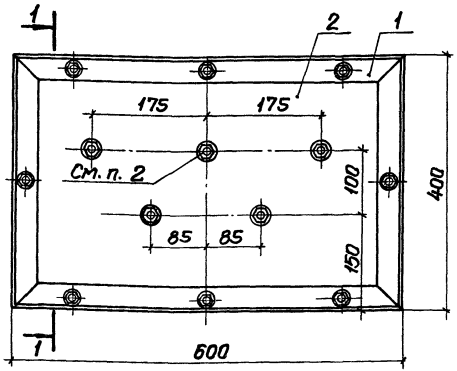

Разрез 1-1

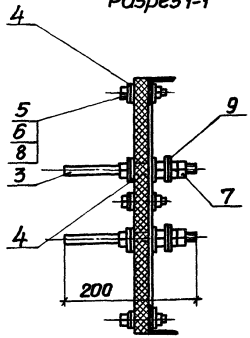

Исполн.	Масса, кг	Примечание
1	17,5	шпильки латунные М10
2	18,2	шпильки латунные М14
3	17,0	шпильки алюминиевые М10
4	17,3	шпильки алюминиевые М14

1. Данный лист рассматривать совместно с листом 18.

2. Для аккумуляторной батареи на 108 элементов шпильку не устанавливать.

Нач.отд.	Тюрин		
Н.контр.	Тычинин		
Гл.инж.пр.	Тычинин		11.83
Рук.гр.	Кулик		11-83
Инж.	Потиченко		

5.407-44 в.1

Плита проходная 400×600мм

Стадия	Масса	Масштаб
Р	см. табл.	1:5

Лист 17 Листов

УГПИ
ТЯЖПРОМЭЛЕКТРОПРОЕКТ
ХАРЬКОВ

Формат	Зона	Поз.	Обозначение	Наименование	Кол. на исполн. 1	2	3	4	Примечание
				Сборочные единицы					
		1	5.407-44 в.1,л.13	Рама. Исполн.2	1	1	1	1	4,9кг
				Детали					
		2	5.407-44 в.1,л.14	Доска асбестоцементная. Испол.3	1		1		11,40кг
		2	5.407-44 в.1,л.14	Доска асбестоцементная. Исполн.4		1		1	11,40кг
		3	5.407-44 в.1,л.15	Шпилька. Исполн.1	5				0,65кг
		3	5.407-44 в.1,л.15	Шпилька. Исполн.2		5			1,30кг
		3	5.407-44 в.1,л.15	Шпилька. Исполн.3			5		0,23кг
		3	5.407-44 в.1,л.15	Шпилька. Исполн.4				5	0,43кг
		4	5.407-44 в.1,л.16	Прокладка. Исполн.1	8	8	8	8	0,16кг
		4	5.407-44 в.1,л.16	Прокладка. Исполн.2	10		10		0,30кг
		4	5.407-44 в.1,л.16	Прокладка. Исполн.3		10		10	0,40кг
				Стандартные изделия					
		5		Болт М8х45 ГОСТ 7798-70	8	8	8	8	
		6		Гайка М8 ГОСТ 5916-70	8	8	8	8	
		7		Гайка М10 ГОСТ 5916-70	20		20		
		7		Гайка М14 ГОСТ 5916-70		20		20	
		8		Шайба 8 ГОСТ 6958-78	16	16	16	16	
		9		Шайба 10 ГОСТ 6958-78	20		20		
		9		Шайба 14 ГОСТ 6958-78		20		20	

Нач.отд.	Тюрин		
Н.контр.	Тычинин		
Гл.инж.пр	Тычинин		11.82г.
Рук.гр.	Кулик		11-83

5.407-44в.1

Плита проходная
400 х 600 мм

Стадия	Масса	Масштаб
Р	см. табл.	1:5

Лист 18 Листов

УГПИ ТЯЖПРОМЭЛЕКТРОПРОЕКТ ХАРЬКОВ

Исп. 1 и 2 для крепления скобы дюбелями пристрелкой из монтажного пистолета или сваркой.

Исп. 3 и 4 для крепления скобы пластмассовыми дюбелями или болтами.

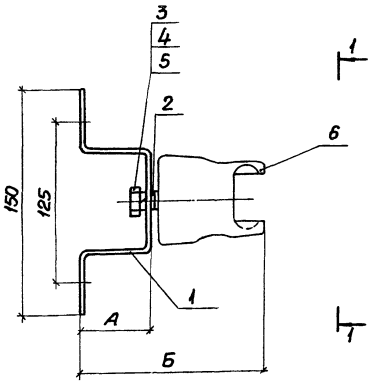

Вид 1-1

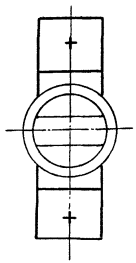

Формат	Зона	Поз.	Обозначение	Наименование	Кол. на испол. 1	2	3	4	Примечание
				Детали					
		1	5.407-44 в.1, л. 20	Скоба. Исполн. 1	1				0,20 кг
		1	5.407-44 в.1, л. 20	Скоба. Исполн. 2		1			0,58 кг
		1	5.407-44 в.1, л. 20	Скоба. Исполн. 3			1		0,17 кг
		1	5.407-44 в.1, л. 20	Скоба. Исполн. 4				1	0,50 кг
		2	5.407-44 в.1, л. 16	Прокладка. Исполн. 2	1	1	1	1	0,03 кг
				Стандартные изделия					
		3		Болт М10×20 ГОСТ 7798-70	1	1	1	1	
		4		Шайба М10 ГОСТ 11371-78	1	1	1	1	
		5		Шайба М10 ГОСТ 6402-70	1	1	1	1	
				Прочие изделия					
		6		Изолятор ИАБ-16	1	1	1	1	0,14 кг

Испол.	Размер, мм А	Б	Масса, кг
1	46	123	0,37
2	250	327	0,75
3	46	123	0,34
4	250	327	0,67

Нач. отд.	Тюрин		
Н. контр.	Тычинин		
Спец. гр.	Тычинин		11.83
Рук. гр.	Мулик		11.83
И. инж.	Потиченко		

5.407-44 в.1

Изолятор ИАБ-16 в сборе

Стадия	Масса	Масштаб
Р	см. табл.	1:2
Лист 19	Листов	

УГПИ ТЯЖПРОМЭЛЕКТРОПРОЕКТ ХАРЬКОВ

Исполн. 1; 2

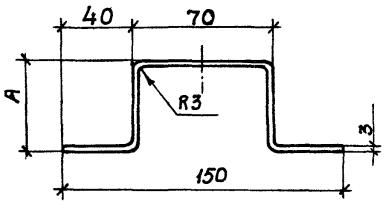

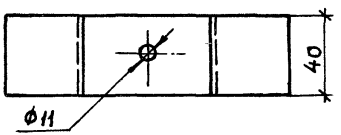

Исполн. 3; 4

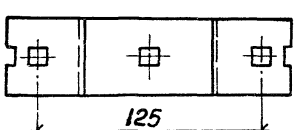

Исполн.	Размер A, мм	Материал	Развернутая длина	Масса, кг
1	46	Полоса 3х40	218	0,20
2	250	ГОСТ 103-73	626	0,58
3	46	Полоса	218	0,17
4	250	УСЭК 56	626	0,50

1. Скоба исп. 1 изготовляется при отсутствии УСЭК 68.
2. Покрытие: эмаль ХВ-785, серая ГОСТ 7313-75, IV, С1.

Нач. отд.	Тюрин		
Н. контр.	Тычинин		
Гл. инж. пр.	Тычинин		11.83
Рук. гр.	Кулик		11-83
Инж.	Потиченко		

5.407-44 в.1

Скоба

Стадия	Масса	Масштаб
Р	см. табл.	1:2
Лист 20	Листов	

УГПИ ТЯЖПРОМЭЛЕКТРОПРОЕКТ ХАРЬКОВ

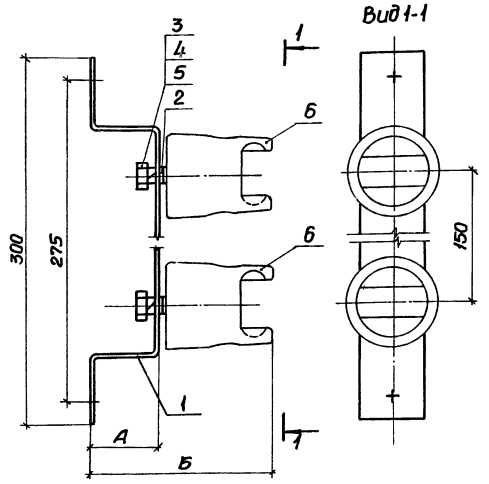

Формат	Зона	Поз.	Обозначение	Наименование	Кол. на испол. 1	2	3	4	Примечание
				Детали					
		1	5.407-44 в.1, л. 22	Скоба. Исполн. 1	1				0,34кг
		1	5.407-44 в.1, л. 22	Скоба. Исполн. 2		1			0,72кг
		1	5.407-44 в.1, л. 22	Скоба. Исполн. 3			1		0,29кг
		1	5.407-44 в.1, л. 22	Скоба. Исполн. 4				1	0,62кг
		2	5.407-44 в.1, л. 16	Прокладка. Исполн. 2	2	2	2	2	0,06кг
				Стандартные изделия					
		3		Болт М10×20 ГОСТ 7798-70	2	2	2	2	
		4		Шайба М10 ГОСТ 11371-78	2	2	2	2	
		5		Шайба М10 ГОСТ 6402-70	2	2	2	2	
				Прочие изделия					
		6		Изолятор ИАБ-16	2	2	2	2	0,28кг

Испол.	Размер, мм А	Б	Масса, кг
1	46	123	0,68
2	250	327	1,06
3	46	123	0,63
4	250	327	0,96

Исп. 1 и 2 - для крепления скобы дюбелями пристрелкой из монтажного пистолета или сваркой.

Исп. 3 и 4 - для крепления скобы пластмассовыми дюбелями или болтами.

Нач. отд.	Тюрин		
Н. контр.	Тычинин		
Гл. инж. пр.	Тычинин		
Рук. гр.	Кулик		
Инж.	Потиченко		

5.407-44 в.1

Изоляторы ИАБ-16 в сборе

Стадия	Масса	Масштаб
Р	См. табл.	1:2

Лист 21 Листов

УГПИ ТЯЖПРОМЭЛЕКТРОПРОЕКТ ХАРЬКОВ

Исполн. 1; 2

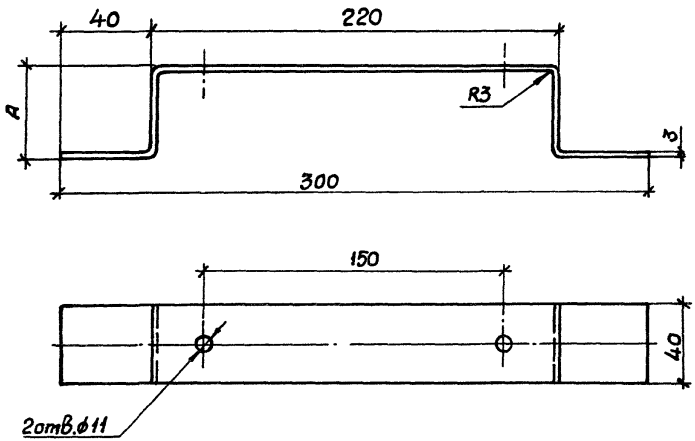

Исполн. 3; 4

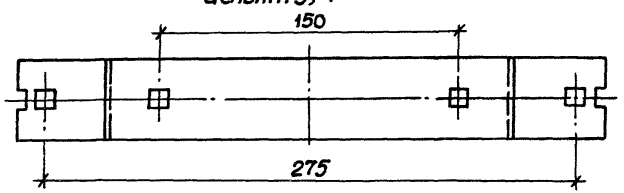

Исполн.	Размер А, мм	Материал	Развернутая длина	Масса, кг
1	46	Полоса 3х40	368	0,34
2	250	ГОСТ 103-76	776	0,72
3	46	Полоса	368	0,29
4	250	УСЭК56	776	0,62

Покрытие: эмаль ХВ-785, серая ГОСТ 7313-75, IV, С1.

Нач.отд.	Тюрин		
Н.контр.	Тыщинин		
Гл.инж.пр	Тыщинин		11.82г.
Рук.гр.	Кулик		11-83
Инж.	Потиченко		

5.407-44в.1

Скоба

Стадия	Масса	Масштаб
Р	см. табл.	1:2
Лист 22	Листов	

ЦГПИ ТЯЖПРОМЭЛЕКТРОПРОЕКТ ХАРЬКОВ

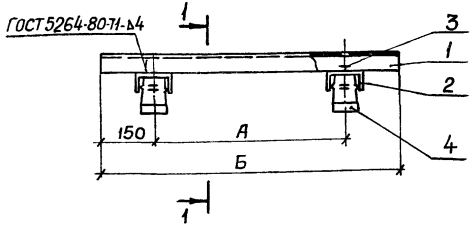

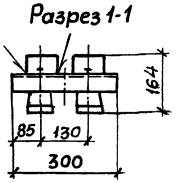

Испол.	Кол. аккумуляторов	Размер, мм А	Размер, мм Б	Масса, кг
1	3	540	840	19,0
2	4	820	1120	22,6
3	5	1100	1400	26,2
4	6	1380	1680	29,8
5	7	1660	1960	33,4

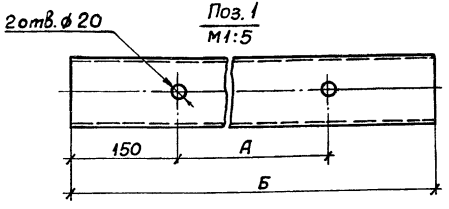

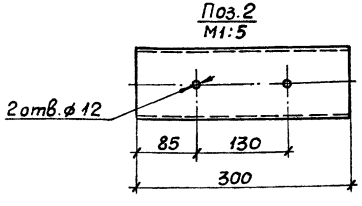

Формат	Зона	Поз.	Обозначение	Наименование	Кол. на испол. 1	2	3	4	5	Примечание
				Детали						
				Швеллер 100×60×4 ГОСТ 8278-75						
		1		L = 840	2					10,8 кг
		1		L = 1120		2				14,4 кг
		1		L = 1400			2			18,0 кг
		1		L = 1680				2		21,6 кг
		1		L = 1960					2	25,2 кг
		2		L = 300	2	2	2	2	2	3,9 кг
				Стандартные изделия						
		3		Болт М10×25 ГОСТ 7798-70	4	4	4	4	4	
				Прочие изделия						
		4		Изолятор ИО-6-375-193						
				ГОСТ 19797-80	4	4	4	4	4	4,3 кг

1. Стеллаж должен соответствовать требованиям ГОСТ 1226-82.

2. Детали поз. 1, 2 до сборки загрунтовать и покрыть двумя слоями эмали серого цвета ХВ-785 по ГОСТ 7313-75, после сборки поврежденное покрытие восстановить.

Нач. отд.	Тюрин		11.83
Н. контр.	Тычинин		
Гл. инж. пр.	Тычинин		
Рук. гр.	Кулик		11-83

5.407-44в.1

Стеллаж типа МС-1-1 для аккумуляторов типа СК-5 (от 3 до 7 шт)

Стадия	Масса	Масштаб
Р	см. табл.	1:10

Лист 23 Листов

УГПИ ТЯЖПРОМЭЛЕКТРОПРОЕКТ ХАРЬКОВ

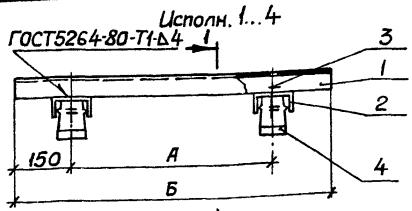

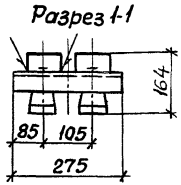

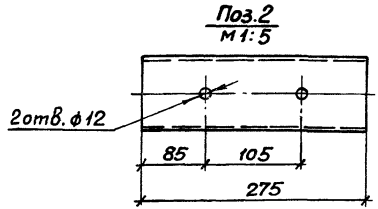

Исполн.	Кол. аккумуляторов	Размер, мм		Общая масса дет., кг		Масса, кг
		А	Б	поз.2	поз.4	
1	3	555	855	3,6	4,3	18,9
2	4	840	1140	3,6	4,3	22,6
3	5	1125	1425	3,6	4,3	26,3
4	6	1410	1710	3,6	4,3	33,7
5	7	850	2000	5,4	6,4	37,6

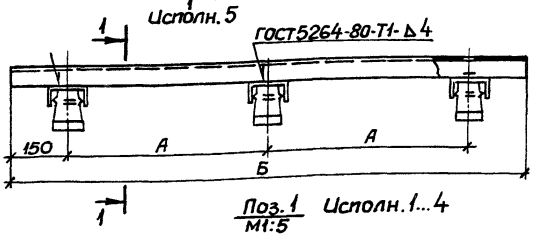

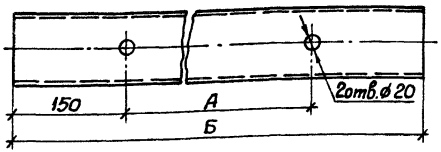

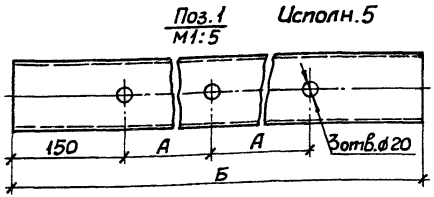

Формат	Зона	Поз.	Обозначение	Наименование	Кол. на исполн. 1	2	3	4	5	Примечание
				Детали						
				Швемер 100х60х4 ГОСТ8278-75						
		1		L=855	2					11,0 кг
		1		L = 1140		2				14,7 кг
		1		L = 1425			2			18,4 кг
		1		L = 1710				2		22,1 кг
		1		L = 2000					2	25,8 кг
		2		L = 275	2	2	2	2	3	
				Стандартные изделия						
		3		Болт М10х25 ГОСТ7798-70	4	4	4	4	6	
				Прочие изделия						
		4		Изолятор ИО-6-375-1У3						
				ГОСТ 19797-80	4	4	4	4	6	

1. Стеллаж должен соответствовать требованиям ГОСТ 1226-82.

2. Детали поз. 1,2 до сборки загрунтовать и покрыть двумя слоями эмали серого цвета ХВ-785 по ГОСТ 7313-75, после сборки поврежденное покрытие восстановить.

Нач.отд.	Тюрин		
Н контр	Тычинин		
Гл.инж.пр	Тычинин		11.83 г
Рук.гр.	Кулик		11-83

5.407-44 в.1

Стеллаж типа МС-1-1 для аккумуляторов типа СК-8 (от 3 до 7 шт.)

Стадия	Масса	Масштаб
Р	см. табл.	1:10

Лист 24 Листов

УГПИ ТЯЖПРОМЭЛЕКТРОПРОЕКТ ХАРЬКОВ

19362-02 24

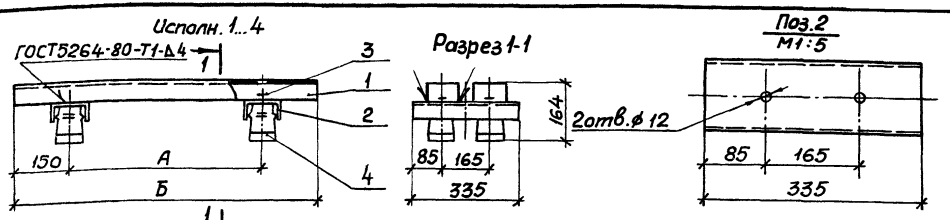

Испол.	Кол. аккумуляторов	Размер, мм А	Размер, мм Б	Общая масса дет., кг поз.2	Общая масса дет., кг поз.4	Масса, кг
1	3	555	855	4,4	4,3	19,7
2	4	840	1140	4,4	4,3	23,4
3	5	1125	1425	4,4	4,3	27,1
4	6	1410	1710	4,4	4,3	30,8
5	7	850	2000	6,6	6,7	39,1

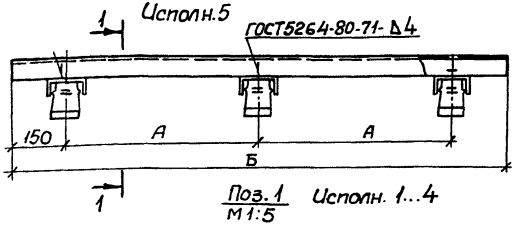

Формат	Зона	Поз.	Обозначение	Наименование	Кол. на исполн. 1	2	3	4	5	Примечание
				Детали						
				Швеллер 100х60х4 ГОСТ8278-75						
		1		L=855	2					11,0 кг
		1		L=1140		2				14,7 кг
		1		L=1425			2			18,4 кг
		1		L=1710				2		22,1 кг
		1		L=2000					2	25,8 кг
		2		L=335	2	2	2	2	3	
				Стандартные изделия						
		3		Болт М10х25 ГОСТ7798-70	4	4	4	4	6	
				Прочие изделия						
		4		Изолятор ИО-6-375-193 ГОСТ 19797-80	4	4	4	4	6	

1. Стеллаж должен соответствовать требованиям ГОСТ1226-82.

2. Детали поз. 1, 2 до сборки загрунтовать и покрыть двумя слоями эмали серого цвета ХВ-785 по ГОСТ7313-75, после сборки поврежденное покрытие восстановить.

Нач.отд.	Тюрин		
Н.контр.	Тычинин		
Гл.инж.пр.	Тычинин		11.83г.
Рук.гр.	Кулик		VI-83

5.407-44 в.1

Стеллаж типа МС-1-1 для аккумуляторов типов СК-10, СК-12 (от 3 до 7 шт.)

Стадия	Масса	Масштаб
Р	см. табл.	1:10

Лист 25 Листов

УГПИ ТЯЖПРОМЭЛЕКТРОПРОЕКТ ХАРЬКОВ

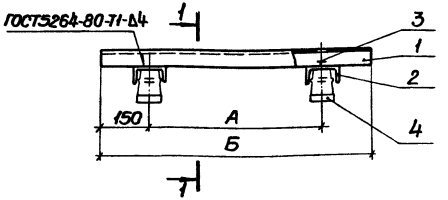

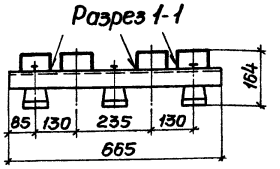

Испол	Кол. аккумуляторов	Размер, мм А	Размер, мм Б	Масса, кг
1	6	540	840	36,5
2	8	820	1120	43,7
3	10	1100	1400	50,9
4	12	1380	1680	58,1
5	14	1660	1960	65,3

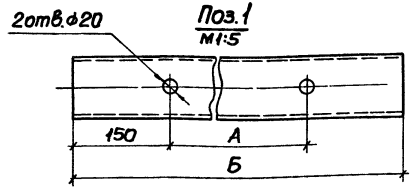

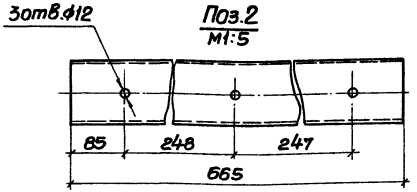

Формат	Зона	Поз.	Обозначение	Наименование	Кол.на испол. 1	2	3	4	5	Примечание
				Детали						
				Швеллер 100×60×4 ГОСТ 8278-75						
		1		L=840	4					21,6 кг
		1		L=1120		4				28,8 кг
		1		L=1400			4			36,0 кг
		1		L=1680				4		43,2 кг
		1		L=1960					4	50,4 кг
		2		L= 665	2	2	2	2	2	8,5 кг
				Стандартные изделия						
		3		Болт М10×25 ГОСТ 7798-70	6	6	6	6	6	
				Прочие изделия						
		4		Изолятор ИО-6-375-УЗ ГОСТ 19797-80	6	6	6	6	6	6,4 кг

1. Стеллаж должен соответствовать требованиям ГОСТ 1225-82.

2. Детали поз. 1,2 до сборки загрунтовать и покрыть двумя слоями эмали серого цвета ХВ-785 по ГОСТ 7313-75, после сборки поврежденное покрытие восстановить.

Нач.отд.	Парин		
Н.контр.	Точинин		
Гл.инж.пр	Точинин		11.85г.
Рук.гр.	Кулик		11-85

5.407-44 В.1

Стеллаж типа МС-2-1 для аккумуляторов типа СК-5 (от 6 до 14 шт.)

Стадия	Масса	Масштаб
Р	см. табл.	1:10

Лист 26 Листов

УГПИ ТЯЖПРОМЭЛЕКТРОПРОЕКТ ХАРЬКОВ

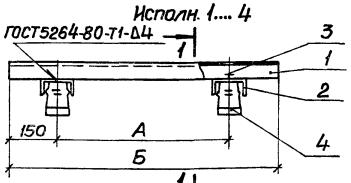

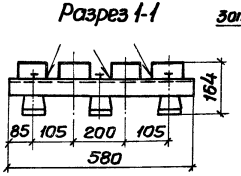

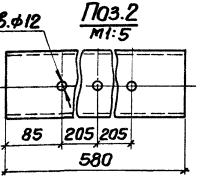

Исполн.	Кол. аккумуляторов	Размер, мм А	Размер, мм Б	Общая масса дет., кг поз.2	Общая масса дет., кг поз.4	Масса, кг
1	6	555	855	7,6	6,4	36,0
2	8	840	1140	7,6	6,4	43,4
3	10	1125	1425	7,6	6,4	50,8
4	12	1410	1710	7,6	6,4	58,2
5	14	850	2000	11,4	9,6	72,6

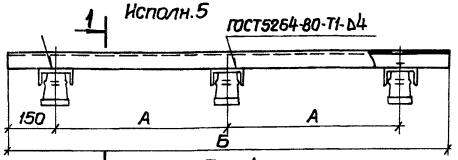

Поз.1 м1:5 Исполн. 1...4

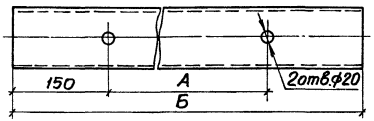

Поз.1 м1:5 Исполн.5

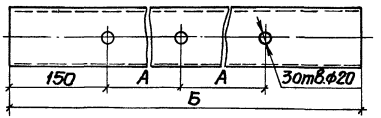

Формат	Зона	Поз.	Обозначение	Наименование	Кол. на исполн. 1	2	3	4	5	Примечание
				Детали						
				Швеллер 100×50×4 ГОСТ8278-75						
		1		L=855	4					22,0кг
		1		L=1140		4				29,4кг
		1		L=1425			4			36,8кг
		1		L=1710				4		44,2кг
		1		L=2000					4	51,6кг
		2		L=580	2	2	2	2	3	
				Стандартные изделия						
		3		Болт М10×25 ГОСТ7798-70	6	6	6	6	9	
				Прочие изделия						
		4		Изолятор ИО-6-375-УЗ						
				ГОСТ19797-80	6	6	6	6	9	

1. Стеллаж должен соответствовать требованиям ГОСТ1226-82.

2. Детали поз.1,2 до сборки загрунтовать и покрыть двумя слоями эмали серого цвета ХВ-785 по ГОСТ7313-75, после сборки поврежденное покрытие восстановить.

Нач.отд.	Тюрин		
Н.контр.	Тычинин		
Гл.инж.пр	Тычинин		11.83
Рук.гр.	Кулик		11-83

5.407-44 в.1

Стеллаж типа МС-2-1 для аккумуляторов типа СК-8 (от 6 до 14 шт.)

Стадия	Масса	Масштаб
Р	См. табл.	1:10

Лист 27 Листов

УГПИ ТРАНСПРОМЭЛЕКТРОПРОЕКТ ХАРЬКОВ

Исполн. 1...4

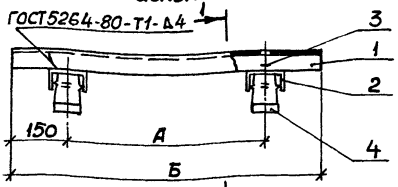

Разрез 1-1

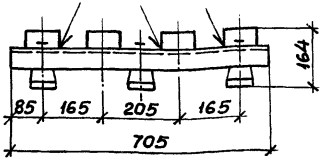

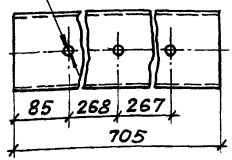

Поз.2 М1:5

Исполн.	Кол. аккумуляторов	Размер, мм А	Размер, мм Б	Общая масса дет. кг поз.2	Общая масса дет. кг поз.4	Масса, кг
1	6	555	855	9,1	6,4	37,5
2	8	840	1140	9,1	6,4	44,9
3	10	1125	1425	9,1	6,4	52,3
4	12	1410	1710	9,1	6,4	59,7
5	14	850	2000	13,7	9,6	74,9

Исполн.5

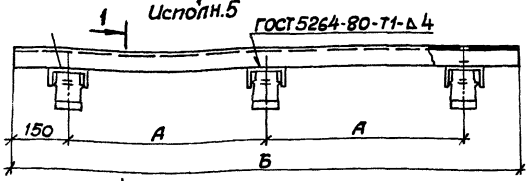

Поз.1 М1:5 Исполн. 1...4

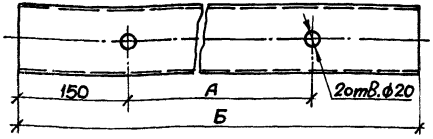

Поз.1 М1:5 Исполн. 5

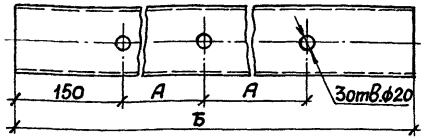

Формат	Зона	Поз.	Обозначение	Наименование	Кол. на исполн. 1	2	3	4	5	Примечание
				Детали						
				Швеллер 100х60х4 ГОСТ 8278-75						
		1		L=855	4					22,0 кг
		1		L=1140		4				29,4 кг
		1		L=1425			4			36,8 кг
		1		L=1710				4		44,2 кг
		1		L=2000					4	51,6 кг
		2		L=705	2	2	2	2	3	
				Стандартные изделия						
		3		Болт М10х25 ГОСТ 7798-70	6	6	6	6	9	
				Прочие изделия						
		4		Изолятор ИО-6-375-1У3						
				ГОСТ 19797-80	6	6	6	6	9	

1. Стеллаж должен соответствовать требованиям ГОСТ 1226-82.

2. Детали поз. 1,2 до сборки загрунтовать и покрыть двумя слоями эмали серого цвета ХВ-785 по ГОСТ 7313-75, после сборки поврежденное покрытие восстановить.

Нач.отд	Тюрин		
Н.контр.	Тычинин		
Гл.инж.пр	Тычинин		11.84
Рук.гр.	Кулик		11-83

5.407-44в.1

Стеллаж типа МС-2-1 для аккумуляторов типа СК-10, СК-12 (от 6 до 14 шт.)

Стадия	Масса	Масштаб
Р	см. табл.	1:10
Лист 28	Листов	

УГПИ ТЯЖПРОМЭЛЕКТРОПРОЕКТ ХАРЬКОВ

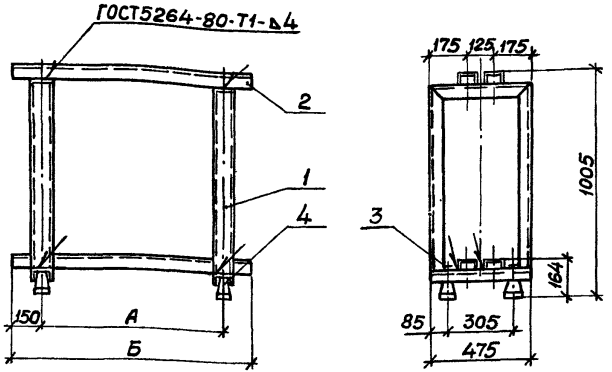

Испол.	Кол. аккумуляторов	Размер, мм А	Размер, мм Б	Масса, кг
1	6	540	840	60,7
2	10	1100	1400	75,1
3	14	1660	1960	89,5

Формат	Зона	Поз.	Обозначение	Наименование	Кол. на испол. 1	2	3	Примечание
				Сборочные единицы				
		1	5.407-44 в.1, л.30	Рама. Испол. 1	2	2	2	34,8 кг
				Детали				
				Швеллер 100×60×4 ГОСТ 8278-75				
		2		L = 840	4			21,6 кг
		2		L = 1400		4		36,0 кг
		2		L = 1960			4	50,4 кг
				Стандартные изделия				
		3		Болт М10×25 ГОСТ 7798-70	4	4	4	
				Прочие изделия				
		4		Изолятор ИО-6-375-1У3 ГОСТ 19797-80	4	4	4	4,3 кг

1. Стеллаж должен соответствовать требованиям ГОСТ 1226-82.

2. Детали поз. 1, 2 до сборки загрунтовать и покрыть двумя слоями эмали серого цвета ХВ-785 по ГОСТ 7313-75, после сборки поврежденное покрытие восстановить.

Нач. отд.	Тюрин	
Н. контр.	Тычинин	
Гл. инж. пр.	Тычинин	11.83
Рук. гр.	Кулик	11-83

5.407-44 в.1

Стеллаж типа МС-1-2 для аккумуляторов типа СК-5 (от 6 до 14 шт.)

Стадия	Масса	Масштаб
Р	см. табл.	1:20
Лист 29	Листов	

УГПИ ТЯЖПРОМЭЛЕКТРОПРОЕКТ ХАРЬКОВ

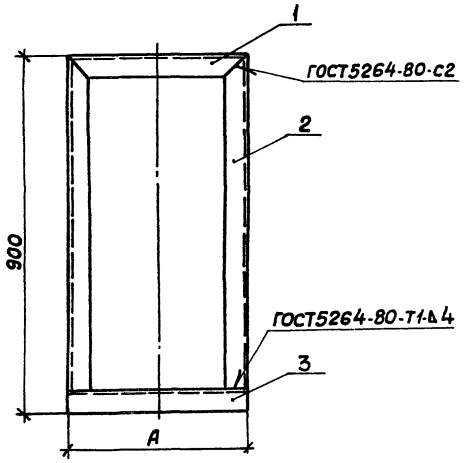

Поз.1

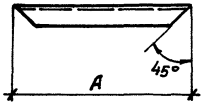

Поз.2

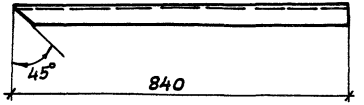

Рама должна соответствовать требованиям ГОСТ1226-82.

Поз.3. Исполн.1

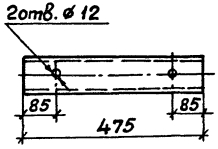

Поз.3. Исполн.2

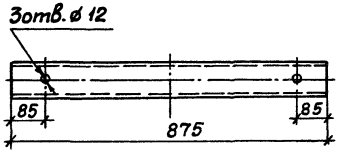

Исполн.	Размер А, мм	Масса, кг
1	475	17,4
2	875	22,4

Формат	Зона	Поз.	Обозначение	Наименование	Кол. на исполн. 1	Кол. на исполн. 2	Примечание
				Детали			
				Швеллер 100х60х4 ГОСТ8278-75			
		1		L=475	1		3,2 кг
		1		L=875		1	5,7 кг
		2		L=840	2	2	11,0 кг
		3		L=475	1		3,2 кг
		3		L=875		1	5,7 кг

Нач.отд.	Тюрин		
Н.контр.	Тычинин		11.83
Гл.инж.пр.	Тычинин		11.83
Рук.гр.	Кулик		11.83

5.407-44в.1

Рама

Стадия	Масса	Масштаб
Р	см. табл.	1:10

Лист 30 Листов

УГПИ ТЯЖПРОМЭЛЕКТРОПРОЕКТ ХАРЬКОВ

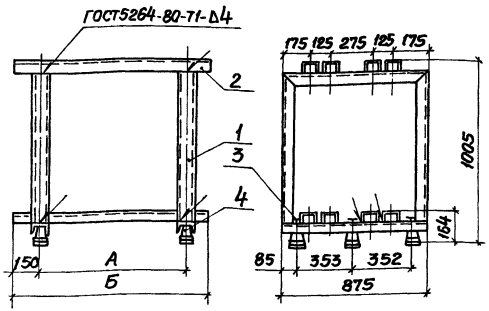

Исполн.	Кол. аккумуляторов	Размер, мм А	Размер, мм Б	Масса, кг
1	12	540	840	94,4
2	20	1100	1400	123,2
3	28	1660	1960	152,0

Формат	Зона	Поз.	Обозначение	Наименование	Кол. на испол. 1	2	3	Примечание
				Сборочные единицы				
		1	5.407-44 в.1, л. 30	Рама. Исполн. 2	2	2	2	44,8 кг
				Детали				
				Швеллер 100×60×4 ГОСТ 8278-75				
		2		L=840	8			43,2 кг
		2		L=1400		8		72,0 кг
		2		L=1960			8	100,8 кг
				Стандартные изделия				
		3		Болт М10×25 ГОСТ 7798-70	6	6	6	
				Прочие изделия				
		4		Изолятор И06-375-УЗ				
				ГОСТ 19797-80	6	6	6	6,4 кг

1. Стеллаж должен соответствовать требованиям ГОСТ 1226-82.

2. Детали поз. 1, 2 до сборки загрунтовать и покрыть двумя слоями эмали серого цвета ХВ-785 по ГОСТ 7313-75, после сборки поврежденное покрытие восстановить.

Нач. отд.	Тарин	
Н. контр.	Тычинин	
Гл. инж. пр.	Тычинин	11.83г.
Рук. гр.	Кулик	11.83

5.407-44 в.1

Стеллаж типа МС-2-2 для аккумуляторов типа СК-5 (от 12 до 28 шт.)

Стадия	Масса	Масштаб
Р	см. табл.	1:20

Лист 31 Листов

УГПИ ТЯЖПРОМЭЛЕКТРОПРОЕКТ ХАРЬКОВ

Исполн. 1...5

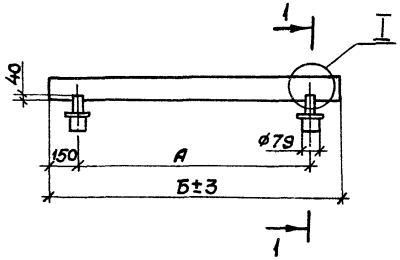

Разрез 1-1
М1:10

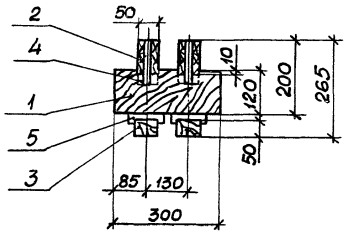

Исполн.	Кол. аккумуляторов	Размер, мм А	Размер, мм Б	Общая масса деталей, кг поз.1	поз.3	поз.4	поз.5	Масса, кг
1	3	540	840	2,5	0,8	0,12	1,6	12,0
2	4	820	1120	2,5	0,8	0,12	1,6	14,5
3	5	1100	1400	2,5	0,8	0,12	1,6	17,0
4	6	1380	1680	2,5	0,8	0,12	1,6	19,0
5	7	1660	1960	2,5	0,8	0,12	1,6	21,5
6	8	970	2240	3,75	1,2	0,18	2,4	26,5
7	9	1110	2520	3,75	1,2	0,18	2,4	28,5
8	10	1250	2800	3,75	1,2	0,18	2,4	31,0

Исполн. 6...8

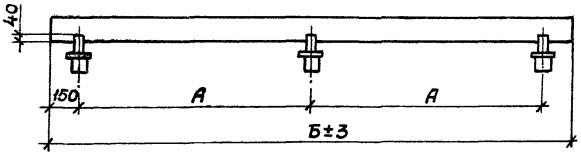



М1:5

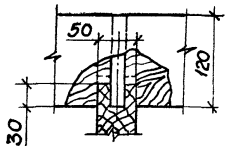

1. Стеллаж должен соответствовать требованиям ГОСТ1226-82.
2. Изоляторы стеклянные поз.5 поставляются комплектно с аккумуляторами.
3. Детали поз. 1...3 до сборки стеллажа покрыть натуральной олифой по ГОСТ7931-76, нагретой до температуры+50°С, и окрасить эмалью серого цвета ХВ-785 по ГОСТ7313-75, после сборки поврежденное покрытие восстановить.
4. Сборку сопрягающихся деталей произвести на клее.
5. Данный лист рассматривать совместно с листом 33.

Нач.отд.	Тюрин		
Н.контр.	Тычинин		
Гл.инж.пр	Тычинин		11.82
Рук.гр.	Кулик		

5.407-44 в.1

Стеллаж типа ДС-1-1 для аккумуляторов типа СК-5 (от 3 до 10 шт.)

Стадия	Масса	Масштаб
Р	см. табл.	1:20
Лист 32	Листов	

УГПИ ТЯЖПРОМЭЛЕКТРОПРОЕКТ ХАРЬКОВ

Формат	Зона	Поз.	Обозначение	Наименование	Количество на исполнение 1	2	3	4	5	6	7	8	Примечание
				Детали									
				Брусок сосновый									
				50х120 ГОСТ 8486-66									
		1		L = 300	2	2	2	2	2	3	3	3	
		2		L = 840	2								7,0 кг
		2		L = 1120		2							9,5 кг
		2		L = 1400			2						12,0 кг
		2		L = 1680				2					14,0 кг
		2		L = 1960					2				16,5 кг
		2		L = 2240						2			19,0 кг
		2		L = 2520							2		21,0 кг
		2		L = 2800								2	23,5 кг
		3		Тумбочка (брусок сосновый									
				ф79 ГОСТ 8486-66, L = 50)	4	4	4	4	4	6	6	6	
		4		Шпилька (брусок сосновый									
				ф20 ГОСТ 8486-65, L = 120)	4	4	4	4	4	6	6	6	
				Прочие изделия									
		5		Изолятор стеклянный	4	4	4	4	4	6	6	6	см. п. 2, л. 32

Нач. отд	Тюрин		
Н. контр.	Тычинин		
Гл. инж. пр.	Тычинин		11.83г.
Рук. гр.	Кулик		XI-83

5.407-44 в.1

Стеллаж типа ДС-1-1 для аккумуляторов типа СК-5 (от 3 до 10 шт.)

Стадия	Масса	Масштаб
Р	см. табл.	1:20
Лист 33	Листов	

УГПИ ТЯЖПРОМЭЛЕКТРОПРОЕКТ ХАРЬКОВ

Исполн. 1...4

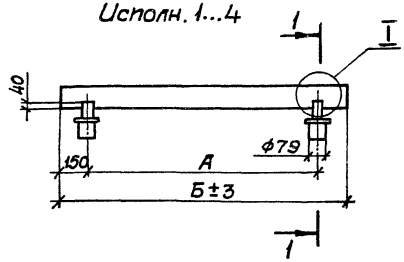

Разрез 1-1
М1:10

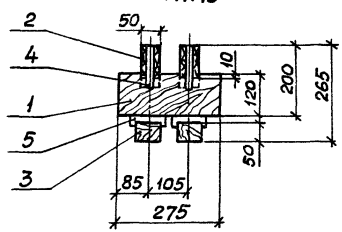

Исполн. 5...8

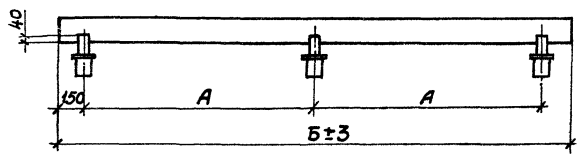



М1:5

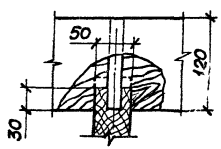

Исполн.	Кол. аккумуляторов	Размер, мм		Общая масса деталей, кг				Масса, кг
		А	Б	поз.1	поз.3	поз.4	поз.5	
1	3	555	855	2,3	0,8	0,12	1,6	12,0
2	4	840	1140	2,3	0,8	0,12	1,6	14,5
3	5	1125	1425	2,3	0,8	0,12	1,6	17,0
4	6	1410	1710	2,3	0,8	0,12	1,6	19,0
5	7	850	1995	3,5	1,2	0,18	2,4	24,0
6	8	990	2280	3,5	1,2	0,18	2,4	26,5
7	9	1130	2565	3,5	1,2	0,18	2,4	28,5
8	10	1275	2850	3,5	1,2	0,18	2,4	31,0

1. Стеллаж должен соответствовать требованиям ГОСТ 1226-82.

2. Изоляторы стеклянные поз. 5 поставляются комплектно с аккумуляторами.

3. Детали поз. 1...3 до сборки стеллажа покрыть натуральной олифой по ГОСТ 7931-76, нагретой до температуры + 50°С, и окрасить эмалью серого цвета ХВ-785 по ГОСТ 7313-75, после сборки поврежденное покрытие восстановить.

4. Сборку сопрягающихся деталей произвести на клее.

5. Данный лист рассматривать совместно с листом 35.

		5.407-44 в.1	
Стеллаж типа ДС-1-1 для аккумуляторов типа СК-8 (от 3 до 10 шт.)		Стадия	Масса	Масштаб
		Р	см. табл.	1:20
		Лист 34	Листов	
Нач. отд. Тюрин		ЧГПИ ТЯЖПРОМЭЛЕКТРОПРОЕКТ ХАРЬКОВ		
Н. контр. Тычинин				
Гл. инж. пр. Тычинин	11.83			
Рук. гр. Кулик	11.83			

Формат	Зона	Поз.	Обозначение	Наименование	Количество на исполнение 1	2	3	4	5	6	7	8	Примечание
				Детали									
				Брусок сосновый									
				50×120 ГОСТ 8486-66									
		1		L = 275	2	2	2	2	3	3	3	3	
		2		L = 855	2								7,0 кг
		2		L = 1140		2							9,5 кг
		2		L = 1425			2						12,0 кг
		2		L = 1710				2					14,0 кг
		2		L = 1995					2				16,5 кг
		2		L = 2280						2			19,0 кг
		2		L = 2565							2		21,0 кг
		2		L = 2850								2	23,5 кг
		3		Тумбочка (брусок сосновый									
				ф 79 ГОСТ 8486-66, L = 50)	4	4	4	4	6	6	6	6	
		4		Шпилька (брусок сосновый									
				ф 20 ГОСТ 8486-66, L = 120)	4	4	4	4	6	6	6	6	
				Прочие изделия									
		5		Изолятор стеклянный	4	4	4	4	6	6	6	6	см. п. 2, л. 34

Нач. отд.	Тюрин		
Н. контр.	Тычинин		11.83
Гл. инж. пр	Тычинин		11.83
Рук. гр.	Кулик		11-83

5.407-144 в.1

Стелаж типа ДС-1-1 для аккумуляторов типа СК-8 (от 3 до 10 шт.)

Стадия	Масса	Масштаб
Р	см. табл.	1:20
Лист 35	Листов	

УГПИ ТЯЖПРОМЭЛЕКТРОПРОЕКТ ХАРЬКОВ

Исполн. 1...4

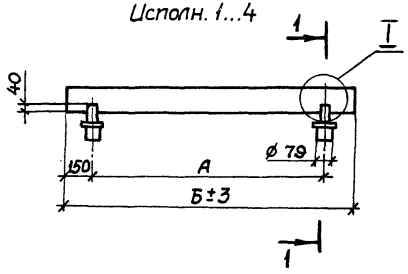

Разрез 1-1

М1:10

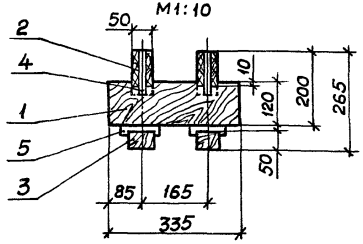

Исполн.	Кол. аккумуляторов	Размер, мм А	Размер, мм Б	Общая масса дет., кг поз.1	поз.3	поз.4	поз.5	Масса, кг
1	3	555	855	2,8	0,8	0,12	1,6	12,5
2	4	840	1140	2,8	0,8	0,12	1,6	15,0
3	5	1125	1425	2,8	0,8	0,12	1,6	17,5
4	6	1410	1710	2,8	0,8	0,12	1,6	19,5
5	7	850	1995	4,2	1,2	0,18	2,4	24,5
6	8	990	2280	4,2	1,2	0,18	2,4	27,0
7	9	1130	2565	4,2	1,2	0,18	2,4	29,0
8	10	1275	2850	4,2	1,2	0,18	2,4	31,5

Исполн. 5...8

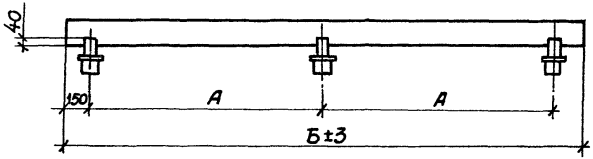

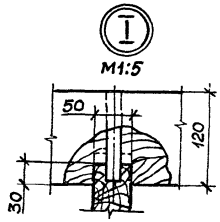

1. Стеллаж должен соответствовать требованиям ГОСТ 1226-82.

2. Изоляторы стеклянные поз. 5 поставляются комплектно с аккумуляторами.

3. Детали поз. 1...3 до сборки стеллажа покрыть натуральной олифой по ГОСТ 7931-76, нагретой до температуры +50°С, и окрасить эмалью серого цвета ХВ-785 по ГОСТ 7313-75, после сборки поврежденное покрытие восстановить.

4. Сборку сопрягающихся деталей произвести на клее.

5. Данный лист рассматривать совместно с листом 37.

Нач. отд.	Тюрин		
Н. контр.	Тычинин		
Гл. инж. пр.	Тычинин		11.83г.
Рук. гр.	Кулик		11.83

5.407-44 в.1

Стеллаж типа ДС-1-1 для аккумуляторов типа СК-10 и СК-12 (от 3 до 10 шт.)

Стадия	Масса	Масштаб
Р	см. табл.	1:20
Лист 36	Листов	

УГПИ ТЯЖПРОМЭЛЕКТРОПРОЕКТ ХАРЬКОВ

Формат	Зона	Поз.	Обозначение	Наименование	Количество на исполнение 1	2	3	4	5	6	7	8	Примечание
				Детали									
				Брусок сосновый									
				50х120 ГОСТ 8486-66									
		1		L=335	2	2	2	2	3	3	3	3	
		2		L=855	2								7,0 кг
		2		L=1140		2							9,5 кг
		2		L=1425			2						12,0 кг
		2		L=1710				2					14,0 кг
		2		L=1995					2				16,5 кг
		2		L=2280						2			19,0 кг
		2		L=2565							2		21,0 кг
		2		L=2850								2	23,5 кг
		3		Тумбочка (брусок сосновый[1]									
				ф79 ГОСТ 8486-66, L=50)	4	4	4	4	6	6	6	6	
		4		Шпилька (брусок сосновый[1]									
				ф20 ГОСТ 8486-66, L=120)	4	4	4	4	6	6	6	6	
				Прочие изделия									
		5		Изолятор стеклянный	4	4	4	4	6	6	6	6	см. п. 2, л 36

			5.407-44 в.1
			Стеллаж типа ДС-1-1 для аккумуляторов типа СК-10 и СК-12 (от 3 до 10 шт.)
Нач.отд.	Тюрин		
Н.контр.	Тычинин		
Гл.инж.пр.	Тычинин	11.83	
Рук.гр.	Кулик	11.83	

Стадия	Масса	Масштаб
Р	см. табл.	1:20
Лист 37	Листов	

УГПИ ТЯЖПРОМЭЛЕКТРОПРОЕКТ ХАРЬКОВ

Исполн. 1...5

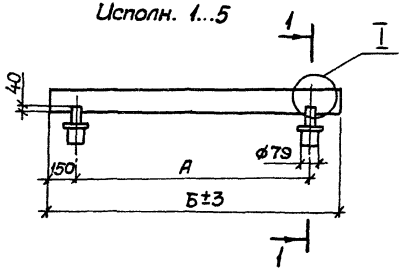

Разрез 1-1
м 1:10

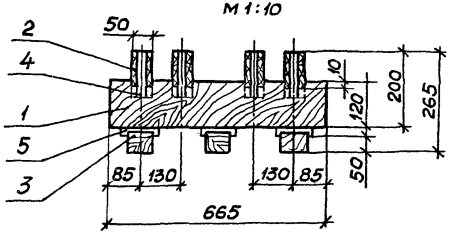

Исполн. 6...8

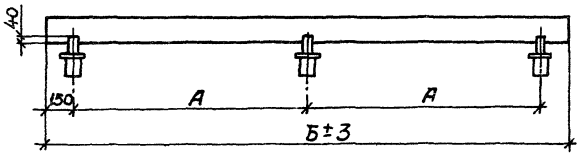



м1:5

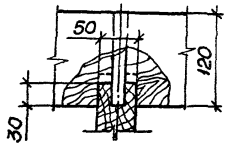

Исполн.	Кол. аккумуляторов	Размер, мм А	Размер, мм Б	Общая масса дет., кг поз.1	поз.3	поз.4	поз.5	Масса, кг
1	6	540	840	5,6	1,2	0,24	2,4	23,5
2	8	820	1120	5,6	1,2	0,24	2,4	28,5
3	10	1100	1400	5,6	1,2	0,24	2,4	33,5
4	12	1380	1680	5,6	1,2	0,24	2,4	37,5
5	14	1660	1960	5,6	1,2	0,24	2,4	42,5
6	16	970	2240	8,4	1,8	0,36	3,6	52,5
7	18	1110	2520	8,4	1,8	0,36	3,6	56,5
8	20	1250	2800	8,4	1,8	0,36	3,6	61,5

1. Стеллаж должен соответствовать требованиям ГОСТ 1226-82.

2. Изоляторы стеклянные поз. 5 поставляются комплектно с аккумуляторами.

3. Детали поз. 1...3 до сборки стеллажа покрыть натуральной олифой по ГОСТ 7931-76, нагретой до температуры +50°С, и окрасить эмалью серого цвета ХВ-785 по ГОСТ 7313-75, после сборки поврежденное покрытие восстановить.

4. Сборку сопрягающихся деталей произвести на клее.

5. Данный лист рассматривать совместно с листом 39.

		5.407-44 в.1	
		Стеллаж типа ДС-2-1 для аккумуляторов типа СК-5 (от 6 до 20 шт.)	Стадия: Р; Масса: см. табл.; Масштаб: 1:20
Нач. отд.	Тюрин		Лист 38; Листов
Н. контр.	Тычинин		УГПИ ТЯЖПРОМЭЛЕКТРОПРОЕКТ ХАРЬКОВ
Гл. инж. пр.	Тычинин	11.83 г.	
Рук. гр.	Кулик	11-83	

Формат	Зона	Поз.	Обозначение	Наименование	Количество на исполнение 1	2	3	4	5	6	7	8	Примечание
				Детали									
				Брусок сосновый									
				50х120 ГОСТ 8486-66									
		1		L = 665	2	2	2	2	2	3	3	3	
		2		L = 840	4								14,0 кг
		2		L = 1120		4							19,0 кг
		2		L = 1400			4						24,0 кг
		2		L = 1680				4					28,0 кг
		2		L = 1960					4				33,0 кг
		2		L = 2240						4			38,0 кг
		2		L = 2520							4		42,0 кг
		2		L = 2800								4	47,0 кг
		3		Тумбочка (брусок сосновый									
				ф 79 ГОСТ 8486-66, L=50)	6	6	6	6	6	9	9	9	
		4		Шпилька (брусок сосновый									
				ф 20 ГОСТ 8486-66, L=120)	8	8	8	8	8	12	12	12	
				Прочие изделия									
		5		Изолятор стеклянный	6	6	6	6	6	9	9	9	см. п. 2, л. 38

Нач. отд	Тюрин	
Н. контр.	Тычинин	
Гл. инж. пр	Тычинин	11.83
Рук. гр.	Кулик	11-83

5.407-44 в.1

Стеллаж типа ДС-2-1 для аккумуляторов типа СК-5 (от 6 до 20 шт.)

Стадия	Масса	Масштаб
Р	см. табл.	1:20

Лист 39 | Листов

УГПИ ТЯЖПРОМЭЛЕКТРОПРОЕКТ ХАРЬКОВ

Исполн. 1...4

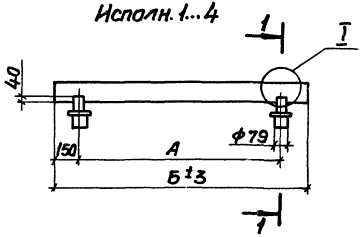

Разрез 1-1
м1:10

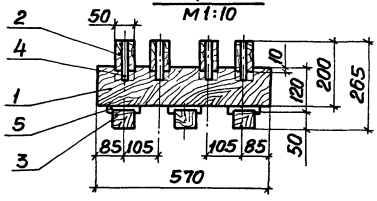

Испол.	Кол. аккумуляторов	Размер, мм А	Б	Общая масса деталей, кг поз.1	поз.3	поз.4	поз.5	Масса, кг
1	6	555	855	4,8	1,2	0,24	2,4	23,0
2	8	840	1140	4,8	1,2	0,24	2,4	28,0
3	10	1125	1425	4,8	1,2	0,24	2,4	33,0
4	12	1410	1710	4,8	1,2	0,24	2,4	37,0
5	14	850	1995	7,2	1,8	0,36	3,6	46,0
6	16	990	2280	7,2	1,8	0,36	3,6	51,0
7	18	1130	2565	7,2	1,8	0,36	3,6	55,0
8	20	1275	2850	7,2	1,8	0,36	3,6	60,0

Исполн. 5...8

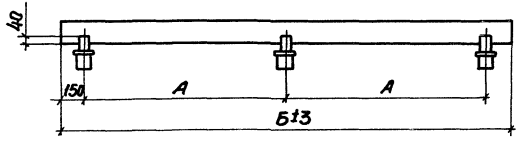

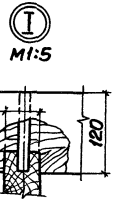

1. Стеллаж должен соответствовать требованиям ГОСТ1226-82.

2. Изоляторы стеклянные поз.5 поставляются комплектно с аккумуляторами

3. Детали поз. 1...3 до сборки стеллажа покрыть натуральной олифой по ГОСТ 7931-76, нагретой до температуры +50°С, и окрасить эмалью серого цвета ХВ-785 по ГОСТ 7313-75, после сборки поврежденное покрытие восстановить.

4. Сборку сопрягающихся деталей произвести на клее.

5. Данный лист рассматривать совместно с листом 4-1.

Нач.отд.	Тарин		
Н.контр.	Тычинин		
Гл.инж.пр.	Тычинин		
Рук.гр.	Кулик		

5.407-44 в.1

Стеллаж типа ДС-2-1 для аккумуляторов типа СК-8 (от 6 до 20 шт.)

Стадия	Масса	Масштаб
Р	Ст. табл.	1:20

Лист 40 Листов

УГПИ ТЯЖПРОМЭЛЕКТРОПРОЕКТ ХАРЬКОВ

Формат	Зона	Поз.	Обозначение	Наименование	Количество на исполнение 1	2	3	4	5	6	7	8	Примечание
				Детали									
				Брусок сосновый									
				50×120 ГОСТ 8486-66									
		1		L=570	2	2	2	2	3	3	3	3	
		2		L=855	4								
		2		L=1140		4							
		2		L=1425			4						
		2		L=1710				4					
		2		L=1995					4				
		2		L=2280						4			
		2		L=2565							4		
		2		L=2850								4	
		3		Тумбочка (брусок сосновый									
				⌀79 ГОСТ 8486-66, L=50)	6	6	6	6	9	9	9	9	
		4		Шпилька (брусок сосновый									
				⌀20 ГОСТ 8486-66, L=120)	8	8	8	8	12	12	12	12	
				Прочие изделия									
		5		Изолятор стеклянный	6	6	6	6	9	9	9	9	см. п. 2, л. 40

			5.407-44 в.1
			Стеллаж типа ДС-2-1 для аккумуляторов типа СК-8 (от 6 до 20 шт.)
Нач. отд.	Тюрин		
Н. контр.	Тычинин		
Гл. инж. пр.	Тычинин		11.82
Рук. гр.	Кулик		11-83

Стадия	Масса	Масштаб
Р	см. табл.	1:20
Лист 41	Листов	

УГПИ ТЯЖПРОМЭЛЕКТРОПРОЕКТ ХАРЬКОВ

Исполн. 1...4

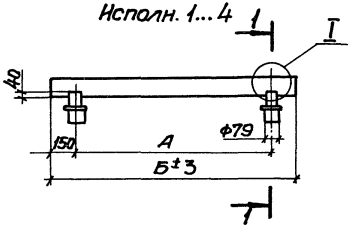

Разрез 1-1
М1:10

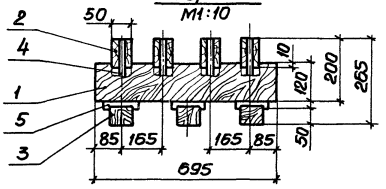

Исполн. 5...8

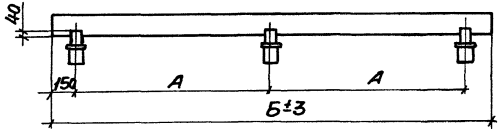

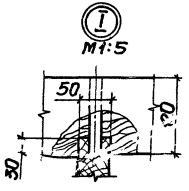

Исполн.	Кол. аккумуляторов	Размер, мм А	Размер, мм Б	Общая масса деталей, кг поз.1	поз.3	поз.4	поз.5	Масса кг
1	6	555	855	5,8	1,2	0,24	2,4	24,0
2	8	840	1140	5,8	1,2	0,24	2,4	29,0
3	10	1125	1425	5,8	1,2	0,24	2,4	34,0
4	12	1410	1710	5,8	1,2	0,24	2,4	38,0
5	14	850	1995	8,7	1,8	0,36	3,6	47,5
6	16	990	2280	8,7	1,8	0,36	3,6	52,5
7	18	1130	2565	8,7	1,8	0,36	3,6	56,5
8	20	1275	2850	8,7	1,8	0,36	3,6	61,5

1. Стеллаж должен соответствовать требованиям ГОСТ 1226-82.

2. Изоляторы стеклянные поз. 5 поставляются комплектно с аккумуляторами.

3. Детали поз. 1...3 до сборки стеллажа покрыть натуральной олифой по ГОСТ 7931-76, нагретой до температуры +50°С, и окрасить эмалью серого цвета ХВ-785 по ГОСТ 7313-75, после сборки поврежденное покрытие восстановить.

4. Сборку сопрягающихся деталей произвести на клее.

5. Данный лист рассматривать совместно с листом 43.

Начотд.	Тюрин		
Н.контр.	Тычинин		
Гл.инж.пр.	Тычинин		11.85
Рук.гр.	Кулик		11.85

5.407-44 В.1

Стеллаж типа ДС-2-1 для аккумуляторов типов СК-10 и СК-12 (от 6 до 20 шт.)

Стадия	Масса	Масштаб
Р	См. табл.	1:20
Лист 42	Листов	

УГПИ ТЯЖПРОМЭЛЕКТРОПРОЕКТ ХАРЬКОВ

Формат	Зона	Поз.	Обозначение	Наименование	Количество на исполнение 1	2	3	4	5	6	7	8	Примечание
				Детали									
				Брусок сосновый									
				50х120 ГОСТ 8486-66									
		1		L=695	2	2	2	2	3	3	3	3	
		2		L=855	4								14,0 кг
		2		L=1140		4							19,0 кг
		2		L=1425			4						24,0 кг
		2		L=1710				4					28,0 кг
		2		L=1995					4				33,0 кг
		2		L=2280						4			38,0 кг
		2		L=2565							4		42,0 кг
		2		L=2850								4	47,0 кг
		3		Тумбочка (брусок сосновый									
				ф79 ГОСТ 8486-66, L=50)	6	6	6	6	9	9	9	9	
		4		Шпилька (брусок сосновый									
				ф20 ГОСТ 8486-66, L=120)	8	8	8	8	12	12	12	12	
				Прочие изделия									
		5		Изолятор стеклянный	6	6	6	6	9	9	9	9	см. п. 2, л. 42

Нач. отд.	Тюрин		
Н. контр.	Тычинин		
Гл. инж. пр.	Тычинин		11.83г.
Рук. гр.	Кулик		11-83

5.407-44 в.1

Стеллаж типа ДС-2-1 для аккумуляторов типов СК-10 и СК-12 (от 6 до 20 шт.)

Стадия	Масса	Масштаб
Р	см. табл.	1:20
Лист 43	Листов	

УГПИ ТЯЖПРОМЭЛЕКТРОПРОЕКТ ХАРЬКОВ

Исполн. 1,2

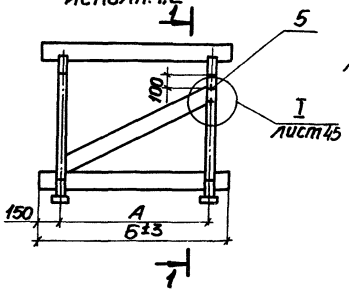

Исполн. 3,4

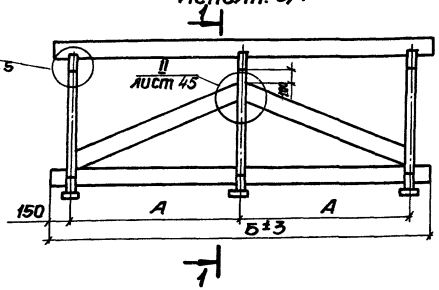

Разрез 1-1

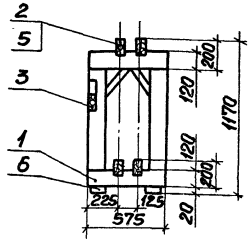

Испол.	Кол. аккумуляторов	Размер, мм А	Размер, мм Б	Общая масса деталей, кг поз.1	поз.4	поз.5	поз.6	Общая масса, кг
1	6	540	840	27,2	0,03	0,24	1,6	47,0
2	10	1100	1400	27,2	0,03	0,24	1,6	57,9
3	16	970	2240	40,8	0,05	0,36	2,4	92,5
4	20	1250	2800	40,8	0,05	0,36	2,4	103,1

1. Стеллаж должен соответствовать требованиям ГОСТ 1226-82.

2. Изоляторы стеклянные поз. 6 поставляются комплектно с аккумуляторами.

3. Детали поз. 1... 3 до сборки стеллажа покрыть натуральной олифой по ГОСТ 7931-76, нагретой до температуры +50°С, и окрасить эмалью серого цвета ХВ-785 по ГОСТ 7313-75, после сборки поврежденное покрытие восстановить.

4. Сборку сопрягающихся деталей произвести на клее.

5. Данный лист рассматривать совместно с листом 45

			5.407-44 в.1	
Стеллаж типа ДС-1-2 для аккумуляторов типа СК-5 (отб до 20 шт)			Стадия: Р	Масса: см. табл.	Масштаб: 1:20
			Лист 44	Листов
Нач.отд.	Тюрин		УГПИ ТЯЖПРОМЭЛЕКТРОПРОЕКТ ХАРЬКОВ	
Н.контр.	Тычинин			
Гл.инж.пр.	Тычинин	11.84		
Рук.гр.	Кулик	11-83		

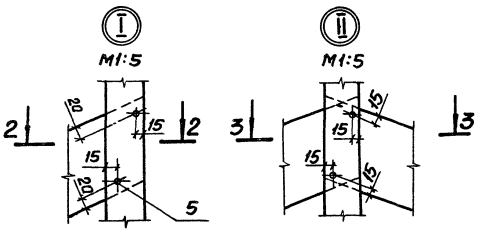

Разрез 2-2

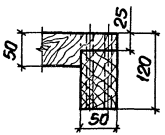

Разрез 3-3

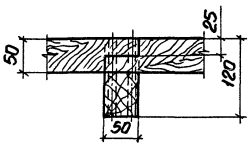

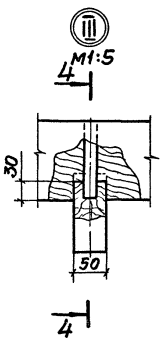

Разрез 4-4

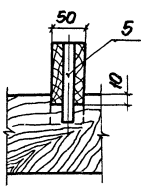

Формат	Зона	Поз.	Обозначение	Наименование	Кол. на испол. 1	2	3	4	Примечание
				Сборочные единицы					
		1	5.407-44 в.1, л.46	Рама. Исполн. 1	2	2	3	3	
				Детали					
				Брусок сосновый 50×120 ГОСТ 8486-66					
		2		L = 840	4				14,0 кг
		2		L = 1140		4			23,2 кг
		2		L = 2240			4		38,0 кг
		2		L = 2800				4	46,8 кг
		3		L = 960	1				4,0 кг
		3		L = 1330		1			5,6 кг
		3		L = 1260			2		10,5 кг
		3		L = 1470				2	12,4 кг
		4		Шпилька (брусок сосновый					
				ф10 ГОСТ 8486-66; L = 50)	8	8	12	12	
		5		Шпилька (брусок сосновый					
				ф20 ГОСТ 8486-68, L = 120)	8	8	12	12	
				Прочие изделия					
		6		Изолятор стеклянный	4	4	6	6	см. п. 2, л. 44

Начотд.	Тюрин		
Н.контр.	Тычинин		
Гл.инж.пр.	Тычинин		11.87
Рук.гр.	Кулик		11-87

5.407-44 в.1

Стеллаж типа ДС-1-2 для аккумуляторов типа СК-5 (от 6 до 20 шт)

Стадия	Масса	Масштаб
Р	см. табл.	

Лист 45 Листов

УГПИ ТЯЖПРОМЭЛЕКТРОПРОЕКТ ХАРЬКОВ

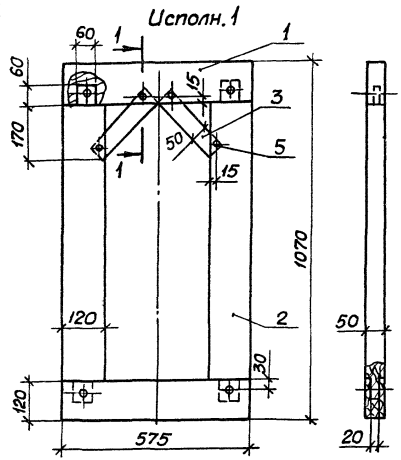

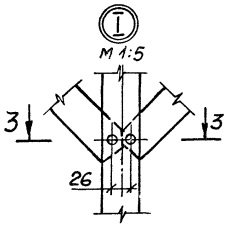

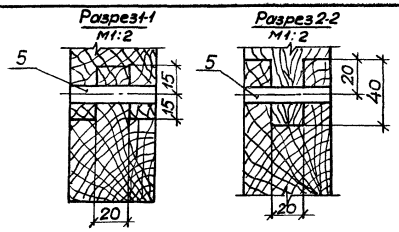

Исполн.	Масса, кг
1	13,6
2	19,3

Разрез 3-3

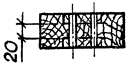

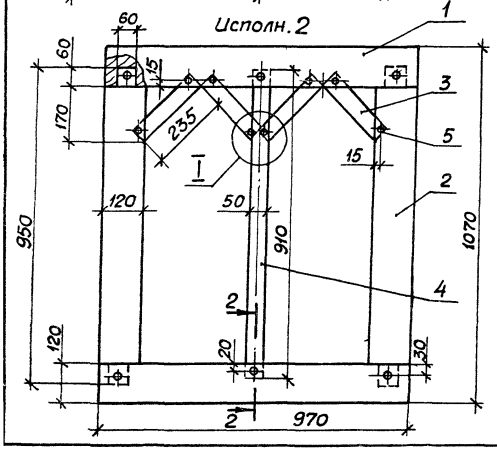

Рама должна соответствовать требованиям ГОСТ1226-82

Формат	Зона	Поз	Обозначение	Наименование	Кол. на исполн. 1	Кол. на исполн. 2	Примечание
				Детали			
				Брусок сосновый 50×120 ГОСТ8486-66			
		1		L=575	2		4,8 кг
		1		L=970		2	8,1 кг
		2		L=950	2	2	8,0 кг
				Брусок сосновый 50×50 ГОСТ8486-66			
		3		L=235	2	4	
		4		L=910		1	1,6 кг
		5		Шпилька (брусок сосновый ф10 ГОСТ8486-66, L=50)	8	14	

Нач.отд.	Тюрин		
Н. контр.	Тычинин		
Гл.инж.пр.	Тычинин		11.82
Рук.гр.	Хулик		XI-83

5.407-44 в.1

Рама

Стадия	Масса	Масштаб
Р	см. табл.	1:10

Лист 46 Листов

УГПИ ТЯЖПРОМЭЛЕКТРОПРОЕКТ ХАРЬКОВ

Исполн. 1,2

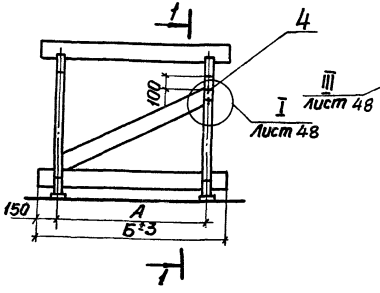

Исполн. 3,4

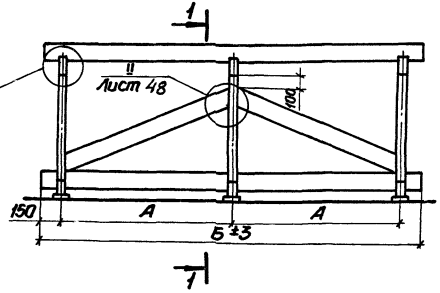

Разрез 1-1

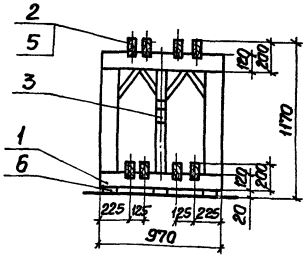

Исполн.	Кол. аккумуляторов	Размер, мм А	Размер, мм Б	Общая масса деталей, кг поз.1	поз.4	поз.5	поз.6	Масса, кг
1	12	540	840	38,6	0,03	0,5	2,4	73,5
2	20	1100	1400	38,6	0,03	0,5	2,4	95,4
3	32	970	2240	57,9	0,05	0,7	3,6	149,0
4	40	1250	2800	57,9	0,05	0,7	3,6	168,6

1. Стеллаж должен соответствовать требованиям ГОСТ 1226-82.

2. Изоляторы стеклянные поз.6 поставляются комплектно с аккумуляторами.

3. Детали поз.1...3 до сборки стеллажа покрыть натуральной олифой по ГОСТ 7931-76, нагретой до температуры +50°С, и окрасить эмалью серого цвета ХВ-785 по ГОСТ 7313-75, после сборки поврежденное покрытие восстановить.

4. Сборку сопрягающихся деталей произвести на клее.

5. Данный лист рассматривать совместно с листом 48.

Нач.отд.	Тюрин		
Н.контр.	Тычинин		
Гл.инж.пр.	Тычинин		11.85 г.
Рук.гр.	Кулик		11-85

5.407-44 В.1

Стеллаж типа ДС-2-2 для аккумуляторов типа СК-5 (от 12 до 40 шт.)

Стадия	Масса	Масштаб
Р	См. табл.	1:20

Лист 47 Листов

УГПИ ТЯЖПРОМЭЛЕКТРОПРОЕКТ ХАРЬКОВ

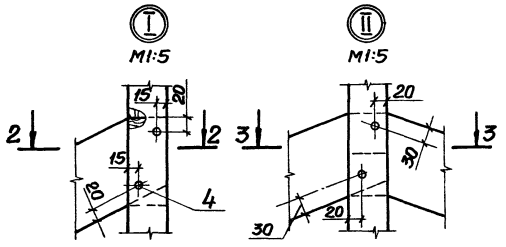

Разрез 2-2

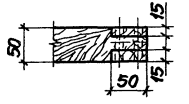

Разрез 3-3

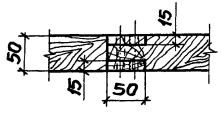

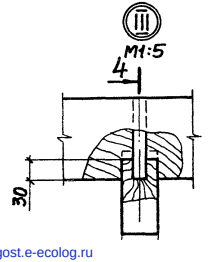

Разрез 4-4

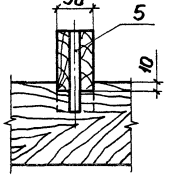

Формат	Зона	Поз.	Обозначение	Наименование	Кол. на исполн. 1	2	3	4	Примечание
				Сборочные единицы					
		1	5.407-44 в.1, л. 46	Рама. Исполн. 2	2	2	3	3	
				Детали					
				Брусок сосновый 50×120 ГОСТ 8486-66					
		2		L = 840	8				28,0 кг
		2		L = 1400		8			46,4 кг
		2		L = 2240			8		76,0 кг
		2		L = 2800				8	93,6 кг
		3		L = 960	1				4,0 кг
		3		L = 1330		1			5,6 кг
		3		L = 1260			2		10,5 кг
		3		L = 1470				2	12,4 кг
		4		Шпилька (брусок сосновый ф10 ГОСТ 8486-66, L = 50)	8	8	12	12	
		5		Шпилька (брусок сосновый ф20 ГОСТ 8486-66, L = 120)	16	16	24	24	
				Прочие изделия					
		6		Изолятор стеклянный	6	6	9	9	см. п. 2 л. 47

Нач. отд.	Тюрин		
Н. контр.	Тычинин		
Гл. инж. пр.	Тычинин		11.83
Рук. гр.	Кулик		11.83

5.407-44 в.1

Стеллаж типа ДС-2-2 для аккумуляторов типа СК-5 (от 12 до 40 шт.)

Стадия	Масса	Масштаб
Р	см. табл.	
Лист 48	Листов	

УГПИ ТЯЖПРОМЭЛЕКТРОПРОЕКТ ХАРЬКОВ

19362-02

48

gost.e-ecolog.ru