Типовой проект

7и 7-2-22с.86

ГАЗГОЛЬДЕР МОКРЫЙ СТАЛЬНОЙ ВМЕСТИМОСТЬЮ 3000 $м^3$ С ВЕРТИКАЛЬНЫМИ НАПРАВЛЯЮЩИМИ И БОКОВЫМ ВВОДОМ ДЛЯ ХРАНЕНИЯ ГАЗОВ ПОД ДАВЛЕНИЕМ ДО 4000 Па (400 мм водяного столба)

Альбом X

Проект производства работ (приспособления)

инв. 1877-10
цена 7-68

gost.e-ecolog.ru

Привязан

Инв. №

Типовой проект

707-2-22с.86

Газгольдер мокрый стальной вместимостью 3000м³ с вертикальными направляющими и боковым вводом для хранения газов под давлением до 4000 Па (400 мм водяного столба)

Состав проекта

Альбом I Пояснительная записка

Альбом II Технологическая часть. Системы объемоуказания. Электротехнические устройства.

Альбом III Конструкции металлические.

Альбом IV Нестандартизированное оборудование. (Технологическая часть)

Альбом V Нестандартизированное оборудование. Системы объемоуказания.

Альбом VI Архитектурные решения. Конструкции железобетонные. Конструкции железобетонные (изделия) Отопление и вентиляция.

Альбом VII Тепловая изоляция. Проект производства работ

Альбом VIII Антикоррозионная защита металлоконструкций.

Альбом IX Проект производства работ. (Технология монтажа и сварки.)

Альбом X Проект производства работ. (Приспособления.)

Альбом XI Сборник спецификаций оборудования.

Альбом XII Ведомости потребности в материалах.

Альбом XIII Сметы.

Примененные типовые проекты:

Типовой проект 707-2-18с.85 «Газгольдер мокрый стальной вместимостью 100м³. с вертикальными направляющими и боковым вводом для хранения газов под давлением до 4000 Па (400 мм водяного столба)». Альбом XIV «Ролики. Рабочие чертежи»

Альбом X

Утвержден и введен в действие Министерством по производству минеральных удобрений
Протокол № 25-111
от 10 сентября 1985 года

Разработан проектным институтом
Гипронефтеспецмонтаж Минмонтажспецстроя СССР
Главный инженер института Гольденберг И.С.
Главный инженер проекта Рохин А.В.

Инв.№ | Привязан:

1877-10

Обозначение	Наименование	Стр.
15-1298.01.00.00	Ведомость приспособлений	5
ПВ 32.01.00.00 СБ	Устройство для раскатки рулонов	
	Сборочный чертеж	6
ПВ 32.01.00.00	Устройство для раскатки рулонов	7
ПВ 32.01.00.02	Штырь	7
ПВ 32.01.02.00	Щека тяговая	7
ПВ 32.01.02.01	Ступица	7
ПВ 32.01.01.00 СБ	Крестовина. Сборочный чертеж	8
ПВ 32.01.01.00	Крестовина	9
ПВ 32.01.02.02	Ребро	9
ПВ 32.01.01.06	Ось	9
ПВ 32.01.02.03	Накладка	10
ПВ 32.01.02.00 СБ	Щека-тяговая. Сборочный чертеж	10
ПГ2.01.00.00-01СБ	Приспособление для разметки днища.	
	Сборочный чертеж	11
ПГ2.01.00.00-01	Приспособление для разметки днища	
	(2 листа)	12
ПГ2.01.06.00.01	Кронштейн	12
ПГ2.01.06.00.05	Пластина	12
ПГ2.01.06.00.04	Втулка	13
ПГ2.01.01.00.00 СБ	Ось. Сборочный чертеж	13
ПГ2.01.04.00.00 СБ	Стяжка. Сборочный чертеж	13
ПГ2.01.06.00.03	Пластина	13
ПГ2.01.02.00.01	Скоба I	14
ПГ2.01.02.00.02	Бобышка	14
ПГ2.01.05.00.00 СБ	Скоба. Сборочный чертеж	14
ПГ2.01.02.00.00 СБ	Скоба I. Сборочный чертеж	14
ПГ2.01.00.00.02	Чертилка	15
ПГ2.01.00.00.03	Палец	15
ПГ2.01.03.00.00 СБ	Скоба II. Сборочный чертеж	15
ПГ2.01.00.00.01	Палец	15
ПГ2.01.07.00.02	Штанга	16
ПГ2.01.07.00.00 СБ	Тяга. Сборочный чертеж	16
ПГ2.01.07.00.01	Винт	16
ПГ2.01.07.00.00	Тяга	17
ПГ2.01.01.00.00	Ось	17
ПГ2.01.04.00.00	Стяжка	17
ПГ2.01.05.00.00	Скоба	17
ПГ2.01.03.00.00	Скоба II	18
ПГ2.01.06.01.00	Опора	18
ПГ2.01.06.01.00 СБ	Опора. Сборочный чертеж	18
ПГ2.01.02.00.00	Скоба I	18
ПГ2.01.06.00.00	Штанга (2 листа)	19
ПГ2.01.06.00.00-01СБ	Штанга. Сборочный чертеж	19
ПГ2.01.06.01.02	Ролик	20
ПГ2.01.06.01.03	Пластина	20
ПГ2.01.06.01.01	Ребро	20
ПГ2.01.06.00.02	Косынка	20
ПВ5К.02.00.00 СБ	Шарнир для подъема рулона массой	
	30-45т краном. Сборочный чертеж	21
ПВ5К.02.00.01	Скоба	21
ПВ5К.02.00.00	Шарнир для подъема рулона	
	массой 30-45т краном.	21
ПВ5К.02.01.00 СБ	Опора. Сборочный чертеж	22
ПВ5К.02.02.00 СБ	Основание. Сборочный чертеж	23

Обозначение	Наименование	Стр.
ПВ5К.02.02.00	Основание	24
ПВ5К.02.01.03	Стойка	24
ПВ5К.02.01.02	Ребро	24
ПВ5К.02.01.01	Стойка	24
ПВ5К.14.00.00 СБ	Шарнир для подъема рулонов массой	
	45÷65т краном. Сборочный чертеж	25
ПВ5К.14.00.00	Шарнир для подъема рулонов	
	массой 45÷65т краном. (2 листа)	26
ПВ5К.14.01.00	Опора (2 листа)	26
ПВ5К.14.01.00 СБ	Опора. Сборочный чертеж	27
ПВ5К.14.01.11	Сектор	28
ПВ5К.14.01.08	Фиксатор	28
ПВ5К.14.02.00 СБ	Основание. Сборочный чертеж	28
ПВ5К.14.02.00	Основание	28
ПВ5К.14.01.13	Ребро	29
ПВ5К.14.03.00 СБ	Палец. Сборочный чертеж	29
ПВ5К.14.03.00	Палец	29
ПВ5К.14.01.14	Кронштейн	30
ПВ5К.14.01.03	Ушко	30
ПВ5К.14.01.05	Ребро	30
ПВ5К.14.01.04	Кронштейн	30
ПВ5К.12.00.00 СБ	Захват для подъема рулонов массой до	
	45т. Сборочный чертеж	31
ПВ5К.12.02.00 СБ	Упор. Сборочный чертеж.	31
ПВ5К.12.00.00	Захват для подъема рулонов массой до	
	30-45т краном.	32
ПВ5К.12.01.00	Корпус (2 листа)	32
ПВ5К.12.02.00	Упор	32
ПВ5К.12.01.00 СБ	Корпус. Сборочный чертеж	33
ПВ5К.12.01.07	Пластина	34
ПВ5К.12.01.09	Ребро	34
ПВ5К.12.01.11	Фланец	34
ПВ5К.12.01.01	Щека	34
ПВ5К.12.00.01	Винт	35
ПВ5К.12.00.03	Кольцо запорное	35
ПВ5К.12.00.02	Подпятник	35
ПВ5К.12.01.05	Накладка	36
ПВ5К.12.01.12	Ребро	36
ПВ5К.12.01.03	Гайка	36
ПВ5К.12.01.06	Стенка	36
ПВ5К.11.00.00 СБ	Захват для подъема рулонов массой	
	45÷65т краном. Сборочный чертеж	37
ПВ5К.11.02.00 СБ	Упор. Сборочный чертеж	37
ПВ5К.11.00.00	Захват для подъема рулонов массой	
	45÷65 т краном.	38
ПВ5К.11.01.00	Корпус (2 листа)	38
ПВ5К.11.02.00	Упор	38
ПВ5К.11.01.00 СБ	Корпус. Сборочный чертеж	39
ПВ5К.11.01.07	Пластина	40
ПВ5К.11.01.09	Ребро	40
ПВ5К.11.01.11	Фланец	40
ПВ5К.11.01.01	Щека	40
ПВ5К.11.01.05	Накладка	41
ПВ5К.11.01.13	Ребро	41
ПВ5К.11.01.03	Гайка	41

Обозначение	Наименование	Стр.
1	2	3
ПВ5К.11.01.06	Стенка	41
ПВ5К.11.00.01	Винт	42
ПВ5К.11.00.03	Кольцо запорное	42
ПВ5К.11.00.02	Подпятник	42
ПГ92.02.00.00СБ	Постамент. Сборочный чертеж.	43
ПГ92.02.00.06	Швеллер	44
ПГ92.02.00.01	Ребро	44
ПГ92.02.00.00	Постамент (2 листа)	44
ПГ92.02.00.03	Косынка	45
ПГ92.02.00.04	Двутавр	45
ПГ92.02.00.05	Двутавр	45
ПГ92.02.00.07	Двутавр	45
ПВ3.02.00.00	Скоба для развертывания рулона	46
ПВ3.02.00.00СБ	Скоба для развертывания рулона Сборочный чертеж	46
ПВ3.02.00.01	Палец	46
ПВ3.02.01.00	Втулка	47
ПВ3.02.01.02	Кольцо	47
ПВ3.02.01.01	Втулка	47
ПВ3.02.01.00СБ	Втулка. Сборочный чертеж	47
ПВ3.02.02.00	Корпус	48
ПВ3.02.02.00СБ	Корпус. Сборочный чертеж	48
ПВ3.02.02.02	Щека	48
ПВ12.01.00.00	Отвес	49
ПВ12.01.00.00СБ	Отвес Сборочный чертеж	49
ПВ12.01.00.01	Серьга	49
ПВ12.01.00.02	Груз	49
ПВ4.04.00.00СБ	Струбцина для прижима уторного уголка. Сборочный чертеж	50
ПВ4.04.00.00	Струбцина для прижима уторного уголка	50
ПВ4.04.01.00	Корпус	50
ПВ4.04.01.00СБ	Корпус. Сборочный чертеж	51
ПВ4,04.00.02	Винт	51
ПВ12.02.00.00	Поддон.	51
ПВ8.05.00.00СБ	Упор клиновой. Сборочный чертеж	52
ПВ8.05.00.00	Упор клиновый (2 листа)	53
ПВ8.05.00.01	Ось	53
ПВ8.05.00.04	Диафрагма	53
ПВ8.05.00.13	Уголок	54
ПВ8.05.00.06	Перекладина	54
ПВ8.05.00.05	Накладка	54
ПВ8.05.00.11	Уголок	54
ПВ8.05.00.10	Уголок	55
ПВ8.05.00.09	Уголок	55
ПВ8.05.00.07	Ручка	55
ПВ8.05.00.08	Уголок	55
ПВ4.05.01.02	Ребро	56
ПВ4.05.01.01	Уголок	56
ПВ4.05.00.03	Гайка	56
ПВ4.05.00.00СБ	Стяжное приспособление. Сборочный чертеж	56
ПВ4.05.01.00СБ	Кронштейн. Сборочный чертеж	57
ПВ4.05.00.02	Сухарь	57
ПВ4.05.01.00	Кронштейн	57
ПВ4.05.00.00	Стяжное приспособление	57

1	2	3
ПГ41.02.01.00-01СБ	Корпус. Сборочный чертеж	58
ПГ41.02.00.00-01СБ	Струбцина для прижима кольцевой площадки. Сборочный чертеж.	58
ПГ41.02.01.01	Ручка	59
ПГ41.02.00.00-01	Струбцина для прижима кольцевой площадки.	59
ПГ41.02.01.00-01	Корпус	59
ПВ4.05.00.04	Болт	59
ПГ41.02.00.01	Подпятник	60
ПГ41.02.00.02	Кольцо пружинное	60
ПГ41.02.01.02	Бобышка	60
ПГ41.02.00.03	Винт	60
ПГ72.02.00.05	Труба	61
ПГ72.02.00.00СБ	Стойка монтажная. Сборочный чертеж	61
ПГ72.02.00.00	Стойка монтажная	61
ПГ91.08.00.00-01СБ	Леса навесные для замыкания вертикального стыка. Сборочный чертеж	62
ПГ91.08.00.00-01	Леса навесные для замыкания вертикального монтажного стыка (3 листа)	63
ПГ91.08.00.06	Крюк.	63
ПГ91.08.02.00-01СБ	Лестница. Сборочный чертеж	64
ПГ91.08.02.00-01	Лестница (2 листа)	64
ПГ91.08.01.00СБ	Площадка. Сборочный чертеж	65
ПГ91.08.01.03	Крюк	65
ПГ91.08.01.00	Площадка	65
ПГ3.01.00.00	Сани	66
ПГ3.01.00.00СБ	Сани. Сборочный чертеж	66
ПГ3.01.00.02	Швеллер	66
ПГ8.01.00.00СБ	Кронштейн для лесов Сборочный чертеж	67
ПГ8.01.00.01	Крюк	67
ПГ8.01.00.00	Кронштейн для лесов	67
ПГ91.11.00.00-01	Лестница нижняя для монтажа промежуточных связей внешних направляющих	68
ПГ91.11.00.00-01СБ	Лестница нижняя для монтажа промежуточных связей внешних направляющих. Сборочный чертеж	68
ПГ91.11.00.01	Крюк	69
ПГ92.11.00.00-01	Лестница верхняя для монтажа промежуточных связей внешних направляющих (2 листа)	69
ПГ92.11.00.00-01СБ	Лестница верхняя для монтажа промежуточных связей внешних направляющих Сборочный чертеж	69
ПГ71.03.00.00-01СБ	Люлька для монтажа кольцевой площадки. Сборочный чертеж	70
ПГ71.03.00.06	Ловитель	71
ПГ71.03.00.00-01	Люлька для монтажа кольцевой площадки (3 листа)	71
ПГ91.05.00.00-01СБ	Леса подвесные для кольцевой площадки. Сборочный чертеж.	72
ПГ9.05.01.01	Кронштейн	73
ПГ91.05.00.00-01	Леса подвесные для кольцевой площадки (3 листа)	73
ПГ9.05.01.02	Скоба	74
ПГ9.05.01.00СБ	Кронштейн. Сборочный чертеж	74
ПГ9.05.01.00	Кронштейн	74
ПГ9.05.01.03	Кольцо	75
ПГ91.05.01.00-01СБ	Настил. Сборочный чертеж.	75

Инв. № подл. | Подп. и дата | Взам. инв. № | Инв. № дубл. | Подп. и дата

Обозначение	Наименование	Стр.
ПГ 91.05.01.00-01	Настил (2 листа)	75
ПГ51.05.00.00-01СБ	Траверса для подъема панелей внеш-	
	них направляющих. Сборочный чертеж	76
ПГ51.05.01.00-01СБ	Траверса. Сборочный чертеж.	76
ПГ51.05.00.00-01	Траверса для подъема панелей	
	внешних направляющих (2 листа)	76
ПГ51.05.02.03-01	Пластина	77
ПГ51.05.00.01	Скоба	77
ПГ51.05.01.00-01	Траверса	77
ПГ51.05.01.02-01	Кольцо	77
ПГ51.05.02.02-01	Пластина	78
ПГ51.05.02.00-01	Кронштейн. Сборочный чертеж	78
ПГ51.05.02.00-01	Кронштейн	78
ПГ51.05.02.01	Ребро	78
ПВ6.04.00.00СБ	Приспособление для формообразования.	
	Сборочный чертеж	79
ПВ6.04.00.01	Скоба	80
ПВ6.04.00.02	Ловитель	80
ПВ6.04.00.00	Приспособление для формообразова-	
	ния (2 листа)	80
ПВ6.04.00.10	Косынка	81
ПВ6.04.01.00СБ	Раскос. Сборочный чертеж	81
ПВ6.04.01.00	Раскос	81
ПВ6.04.00.11	Укосина	82
ПВ6.04.01.01	Укосина	82
ПВ6.04.00.03	Косынка	83
ПВ6.04.00.04	Пластина	83
ПВ6.04.00.07	Пластина	83
ПВ6.04.00.08	Стойка	83
ПВ82.04.00.00СБ	Кронштейн для расчалок. Сборочный	
	чертеж	84
ПВ82.04.00.01	Пластина	84
ПВ82.04.00.00	Кронштейн для расчалок	84
ПВ82.04.00.03	Опора	84
ПВ10.04.00.00СБ	Строп 3х ветвевой. Сборочный чертеж.	85
ПГ52.04.00.00СБ	Строп 4х ветвевой. Сборочный чертеж.	85
ПГ52.04.00.00	Строп 4х ветвевой	85
ПВ10.04.00.00	Строп 3х ветвевой	85
ПГ5.06.00.01	Звено	86
ПГ5.06.00.00СБ	Звено строповочное Q=5т	
	Сборочный чертеж	86
ПГ5.06.00.00	Звено строповочное Q=5т	86
ПГ91.14.00.00СБ	Лестница накидная. Сборочный чертеж	87
ПГ91.14.00.00	Лестница накидная (2 листа)	87
ПГ4.05.00.00СБ	Струбцина. Сборочный чертеж	88
ПГ4.05.00.01	Винт	88
ПГ4.05.00.00	Струбцина	88
ПГ4.05.01.00СБ	Скоба. Сборочный чертеж	89
ПГ4.05.01.01	Пластина	89
ПГ4.05.00.04	Пята	89
ПГ4.05.00.00	Скоба	89
ПГ6.01.00.00СБ	Приспособление для замыкания	
	вертикального монтажного стыка	
	Сборочный чертеж	90
ПГ6.01.00.00	Приспособление для замыкания вер-	

Обозначение	Наименование	Стр.
	тикального монтажного стыка (3 листа)	91
ПГ6.01.04.05	Основание боковое	91
ПГ6.01.01.00 СБ	Кронштейн. Сборочный чертеж	92
ПГ6.01.01.01.	Косынка	92
ПГ6.01.00.02	Винт	92
ПГ6.01.01.00	Кронштейн	92
ПГ6.01.01.04	Швеллер	93
ПГ6.01.01.02	Швеллер	93
ПГ6.01.01.03	Швеллер	93
ПГ6.01.01.05	Швеллер	93
ПГ6.01.02.00СБ	Балка. Сборочный чертеж	94
ПГ6.01.02.00	Балка (3 листа)	95
ПГ6.01.02.01	Кронштейн	95
ПГ6.01.02.03	Пластина	96
ПГ6.01.02.07	Скоба	96
ПГ6.01.02.05	Гайка	96
ПГ6.01.02.02	Ловитель	96
ПГ6.01.03.00	Лестница (2 листа)	97
ПГ6.01.03.00СБ	Лестница. Сборочный чертеж	97
ПГ6.01.04.00	Площадка	98
ПГ6.01.04.00 СБ	Площадка. Сборочный чертеж	98
ПГ6.01.04.05	Основание	98
ПВ7.11.00.00 СБ	Клин. Сборочный чертеж	99
ПВ7.11.00.01	Уголок	99
ПВ 7.11.00.00	Клин	99

15-1298.01.00.00

Обозначение	Наименование	Вместимость, м³	
		3000	6000
ПВ32.01.00.00	Устройство для раскатки рулона	+	+
ПГ2.01.00.00-01	Приспособление для разметки днища	+	
-02	—"— —"— —"—		+
ПВ5К.02.00.00	Шарнир для подъема рулонов массой до 45т краном	+	
ПВ5К.14.00.00	Шарнир для подъема рулонов массой 45÷60т краном		+
ПВ5К.12.00.00	Захват для подъема рулонов массой до 45т краном	+	
ПВ5К.11.00.00	Захват для подъема рулонов массой 45÷60т краном		+
ПГ92.02.00.00	Постамент	+	+
ПВ3.02.00.00	Скоба для развертывания рулонов	+	+
ПВ7.11.00.00	Клин	+	+
ПВ12.01.00.00	Отвес	+	+
ПВ4.04.00.00	Струбцина для прижатия уторного уголка колокола	+	+
ПВ8.05.00.00	Упор клиновой	+	+
ПВ4.05.00.00	Стяжное приспособление	+	+
ПВ41.02.00.00-01	Струбцина для прижима кольцевой площадки	+	+
ПГ72.02.00.00	Стойка монтажная	+	
-01	—"— —"—		+
ПГ6.01.00.00	Приспособление для замыкания вертикального монтажного стыка		+
-01	—"— —"— —"— —"— —"—	+	
ПГ91.08.00.00-01	Леса навесные для замыкания вертикального монтажного стыка	+	
-02	—"— —"— —"— —"— —"—		+
ПГ4.05.00.00	Струбцина	+	+
ПГ3.01.00.00	Сани	+	+
ПГ8.01.00.00	Кронштейн для лесов	+	+
ПГ92.11.00.00-01	Лестница верхняя для монтажа промежуточных связей внешних направляющих	+	
-02	—"— —"— —"— —"— —"—		+
ПГ91.11.00.00-01	Лестница нижняя для монтажа промежуточных связей внешних направляющих	+	
-02	—"— —"— —"— —"—		+
ПГ91.05.00.00-01	Леса подвесные для кольцевой площадки	+	
-02	—"— —"— —"—		+
ПГ71.03.00.00-01	Люлька для монтажа кольцевой площадки	+	
-02	—"— —"— —"—		+
ПГ51.05.00.00-01	Траверса для монтажа внешних направляющих и сехторов покрытия	+	
-02	—"— —"— —"— —"— —"— —"—		+
ПВ6.04.00.00	Приспособление для формообразования		+
ПГ91.14.00.00	Накидная лестница		
-01	—"— —"—		
ПВ82.04.00.00	Кронштейн для расчалок	+	+
ПВ10.04.00.00	Строп 3х ветвевой		+
ПГ52.04.00.00	Строп 4х ветвевой	+	+
ПГ5.06.00.00	Звено строповочное	+	+

Инв. № подл. | Подп. и дата | Взам. инв. № | Инв. № дубл. | Подп. и дата

Изм.	Лист	№ докум.	Подп.	Дата
Разраб.		Яшина		05.85
Пров.		Рохин		05.85
ГИП		Рохин		05.85
Н.контр.		Панова		05.85
Утв.		Кузнецов		05.85

15·1298.01.00.00

Ведомость приспособлений

Лит.	Лист	Листов
		1

Гипронефтеспецмонтаж г. Москва

1877-10

ПВ 32.01.00.00 СБ

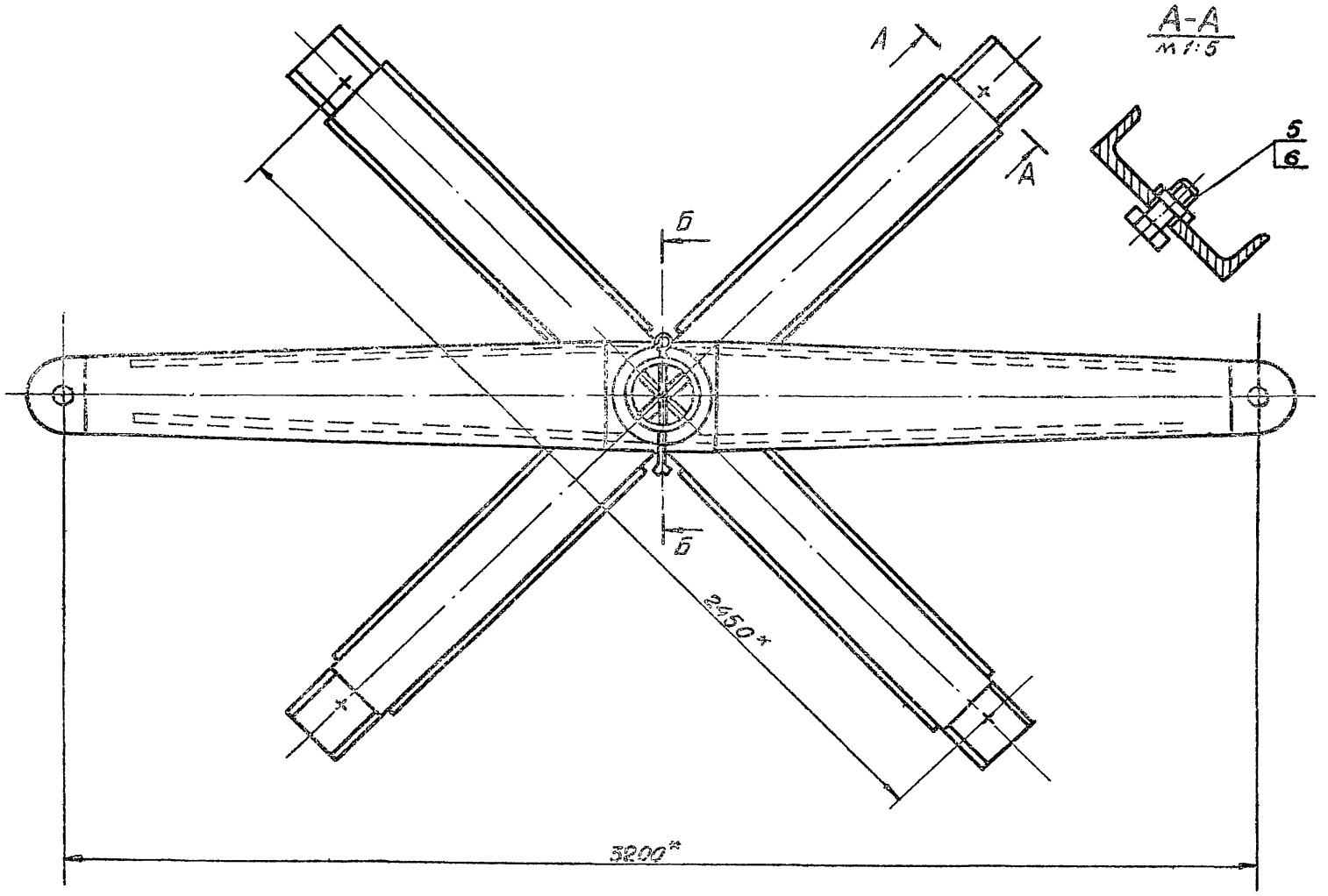

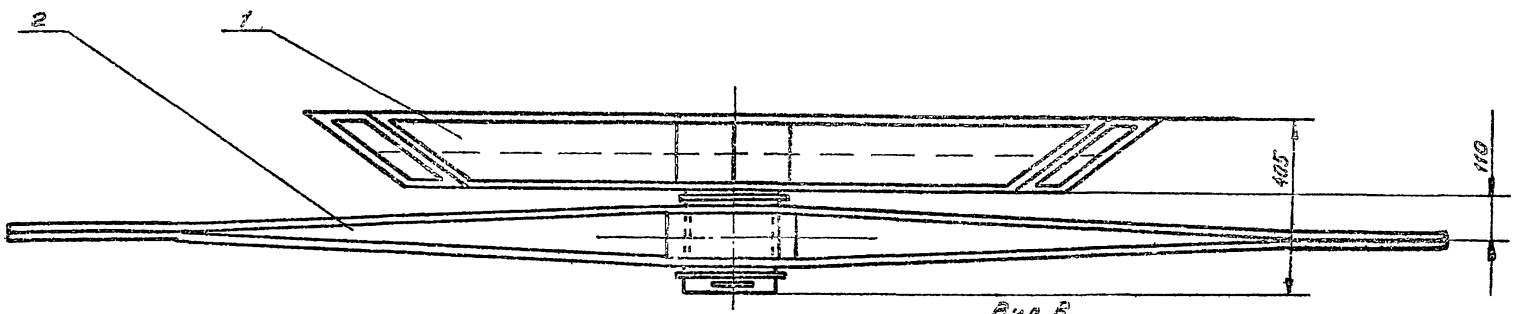

Б-Б
М 1:5

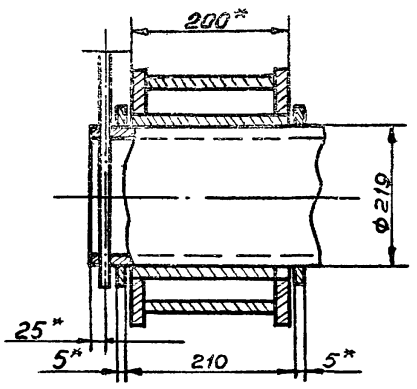

Вид В
М 1:5

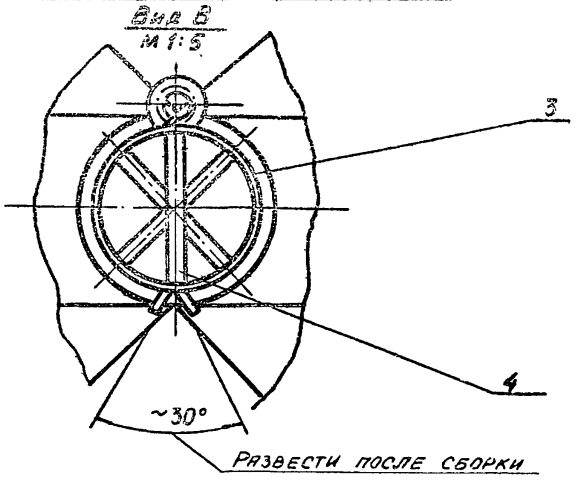

1. Неуказанные предельные отклонения размеров. отверстий - H16; валов - h16; остальных - $\pm \frac{IT16}{2}$.
2. Шероховатость поверхностей реза для дет. 54 - $\sqrt{50}$
3. * Размеры для справок.

					ПВ 32.01.00.00 СБ			
Изм.	Лист	N докум.	Подп.	Дата	Устройство для раскатки рулонов Сборочный чертеж	Лит.	Масса	Масштаб
Разраб.		Яшина		05.86		И	440,0	1:10
Пров.		Числова		05.86		Лист	Листов 1	
Т.контр.								
ГИП		Рохин		05.86		Гипронефтеспецмонтаж г. Москва		
Н.контр.		Панова		05.86				
Утв.		Кузнецов		05.86				

Инв. N подл. | Подп. и дата | Взам. инв. N | Инв. N дубл. | Подп. и дата

1877-10

Формат	Зона	Поз.	Обозначение	Наименование	Кол.	Примечание
				Документация		
12			ПВ 32.01.02.00СБ	Сборочный чертеж		
				Детали		
11		1	ПВ 32.01.02.01	Ступица	1	
12		2	ПВ 32.01.02.02	Ребро	2	
12		3	ПВ 32.01.02.03	Накладка	2	

Подп. и дата | Инв. № дубл. | Взам. инв. № | Инв. № подл. | Подп. и дата

Изм	Лист	№ докум.	Подп.	Дата
Разраб.		Яшина		05.85
Пров.		Числова		05.85
ГИП		Рохин		05.85
Н.контр.		Панова		05.85
Утв.		Кузнецов		05.85

ПВ 32.01.02.00

Щека тяговая

Лит.	Лист	Листов
И		1

Гипронефтеспецмонтаж г. Москва

ПВ 32.01.00.02

25 (√)

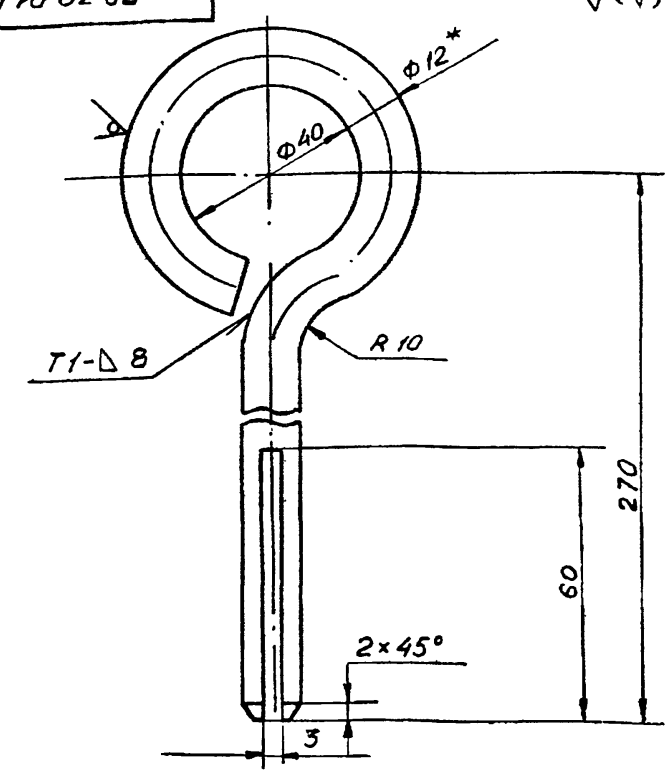

1. Сварной шов по ГОСТ 5264-80. Электроды типа Э42А ГОСТ 9467-75
2. Неуказанные предельные отклонения размеров: отверстий - $H16$; остальных - $\pm \frac{JT16}{2}$.
3. * Размер для справок.
4. Развернутая длина заготовки $L = 410 \pm 3{,}0$ мм.

Изм	Лист	№ докум.	Подп.	Дата
Разраб.		Яшина		05.85
Пров.		Числова		05.85
Т.контр.				
ГИП		Рохин		05.85
Н.контр.		Панова		05.85
Утв.		Кузнецов		05.85

Штырь

Лит.	Масса	Масштаб
И	0,37	1:1

Лист | Листов 1

Круг $\frac{8\text{-}12\ \text{ГОСТ}\ 2590\text{-}71}{\text{Ст. 3 ГОСТ}\ 535\text{-}79}$

Гипронефтеспецмонтаж г. Москва

ПВ 32.01.02.01

50 (√)

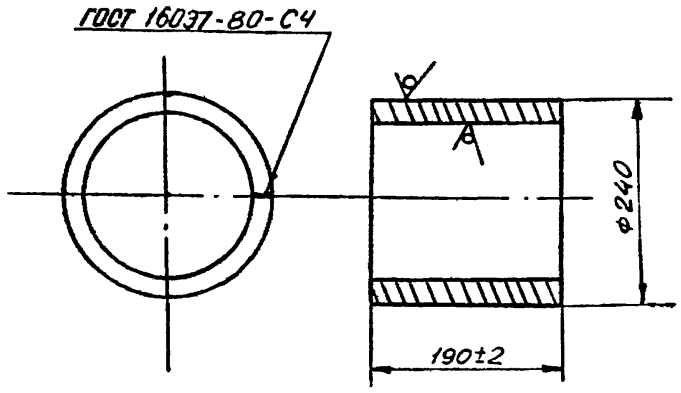

Электроды сварочные типа Э42А ГОСТ 9467-75

Изм	Лист	№ докум.	Подп.	Дата
Разраб.		Яшина		05.85
Пров.		Числова		05.85
Т.контр.				
ГИП		Рохин		05.85
Н.контр.		Панова		05.85
Утв.		Кузнецов		05.85

Ступица

Лит.	Масса	Масштаб
И	10,0	1:5

Лист | Листов 1

Лист $\frac{\text{Б-10 ГОСТ}\ 19903\text{-}74}{\text{Ст. 3 ГОСТ}\ 14637\text{-}79}$

Гипронефтеспецмонтаж г. Москва

Формат	Зона	Поз.	Обозначение	Наименование	Кол.	Примечание
				Документация		
22			ПВ 32.01.00.00СБ	Сборочный чертеж		
				Сборочные единицы		
11		1	ПВ 32.01.01.00	Крестовина	1	
11		2	ПВ 32.01.02.00	Щека тяговая	1	
				Детали		
Б4		3	ПВ 32.01.00.01	Кольцо проставочное		
				Лист $\frac{\text{Б-5 ГОСТ}\ 19903\text{-}74}{\text{Ст. 3 ГОСТ}\ 14637\text{-}79}$		
				d=222, D=250	2	0,8 кг
11		4	ПВ 32.01.00.02	Штырь	1	
				Стандартные изделия		
		5		Болт М30х70.58.026		
				ГОСТ 7798-70	4	0,64 кг
		6		Гайка М30.4.026		
				ГОСТ 5915-70	4	0,23 кг

Изм	Лист	№ докум.	Подп.	Дата
Разраб.		Яшина		05.85
Провер.		Числова		
ГИП		Рохин		05.85
Н.контр.		Панова		05.85
Утв.		Кузнецов		05.85

ПВ 32.01.00.00

Устройство для раскатки рулонов

Лит.	Лист	Листов
И		1

Гипронефтеспецмонтаж г. Москва

ПВ 32.01.01.00 СБ

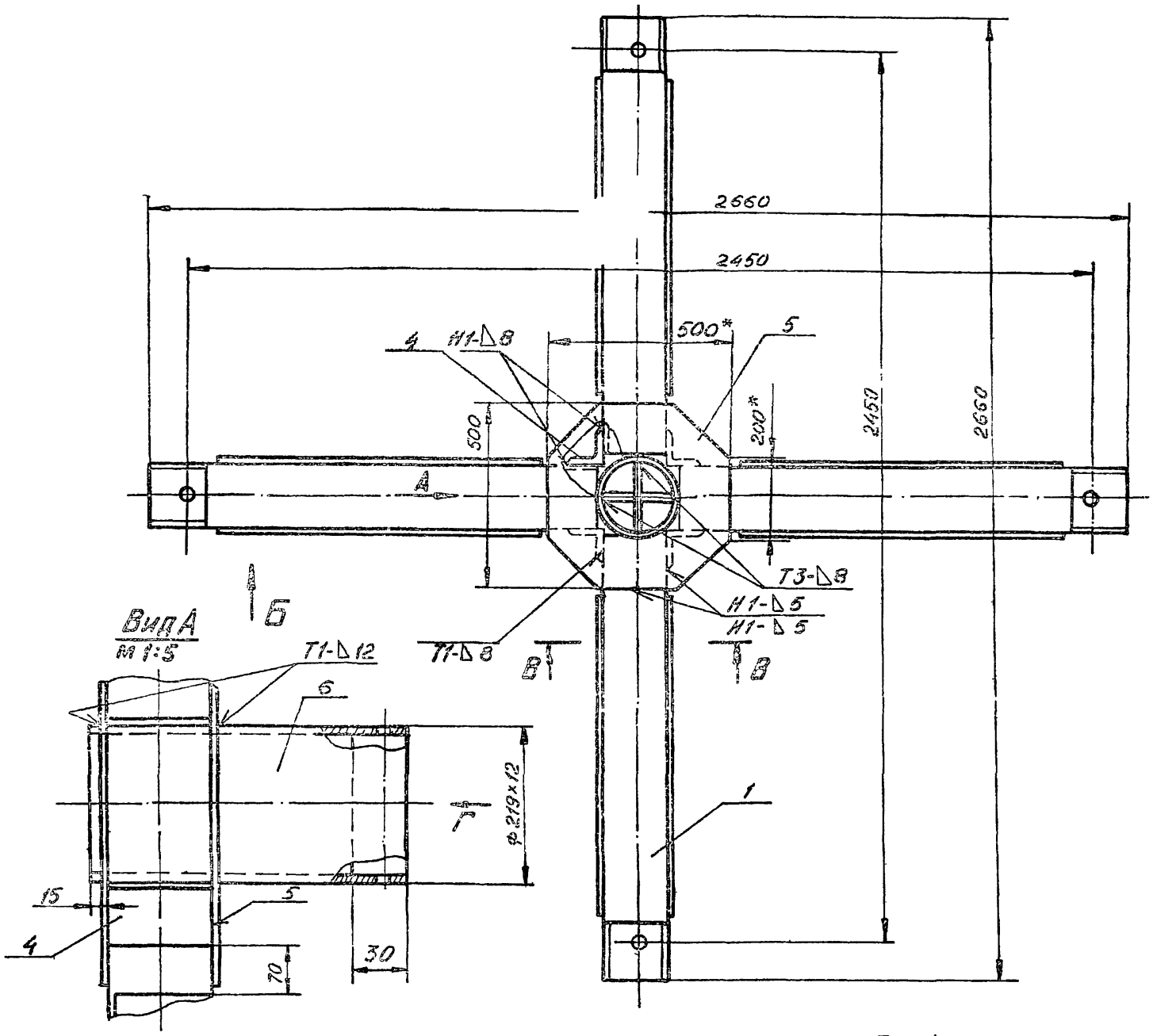

Вид А
М 1:5

Вид Б
М 1:3

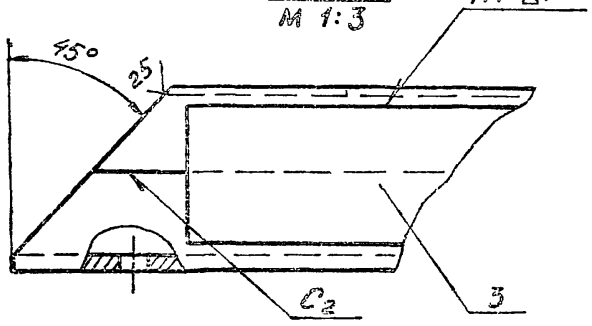

В-В
М 1:5

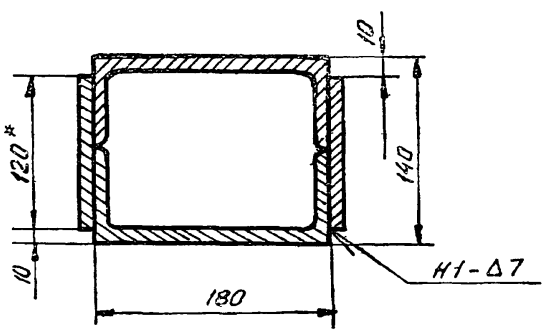

Вид Г
М 1:5

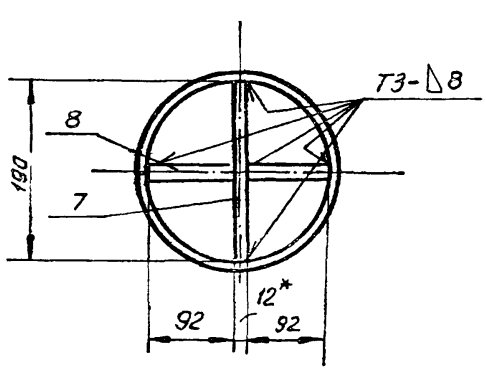

Поз. 5

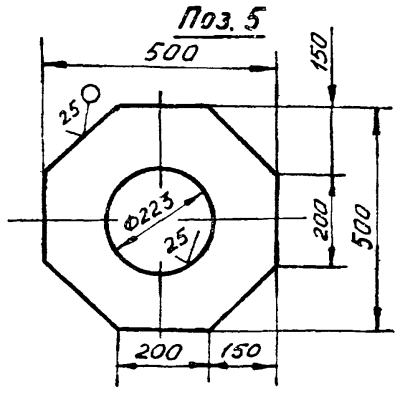

Поз. 1
М 1:4

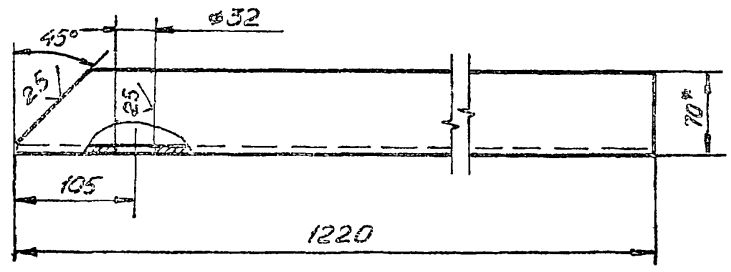

Поз. 2
М 1:4

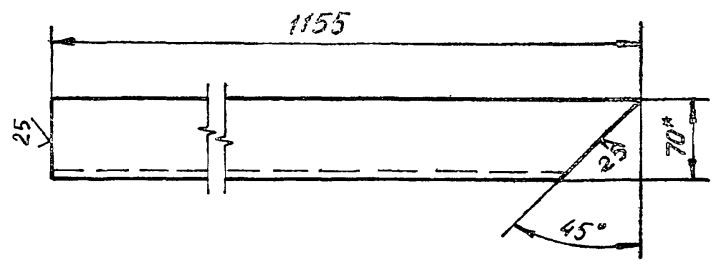

1. Сварочные швы выполнять по ГОСТ 5264-80. Электроды сварочные типа Э42А ГОСТ 9467-75.
2. Неуказанные предельные отклонения размеров. отверстий - $H16$, валов - $h16$; остальных - $\pm \frac{JT16}{2}$
3. Шероховатость поверхностей реза для дет. Б4 - $\frac{50}{}$.
4. * Размеры для справок.

					ПВ 32.01.01.00 СБ			
Изм.	Лист	N докум.	Подп.	Дата	Крестовина	Лит.	Масса	Масштаб
Разраб.	Яшина			05.85		И	295	1:10
Пров.	Числова			05.85	Сборочный чертеж	Лист	Листов 1	
Т.контр.						Гипронефтеспецмонтаж г. Москва		
ГИП	Рохин			05.85				
Н.контр.	Панова			05.85				
Утв.	Кузнецов			05.85				

Инв. N подл. | Подп. и дата | Взам. инв. N | Инв. N дубл. | Подп. и дата

1877-10

ПВ 32.01.02.02

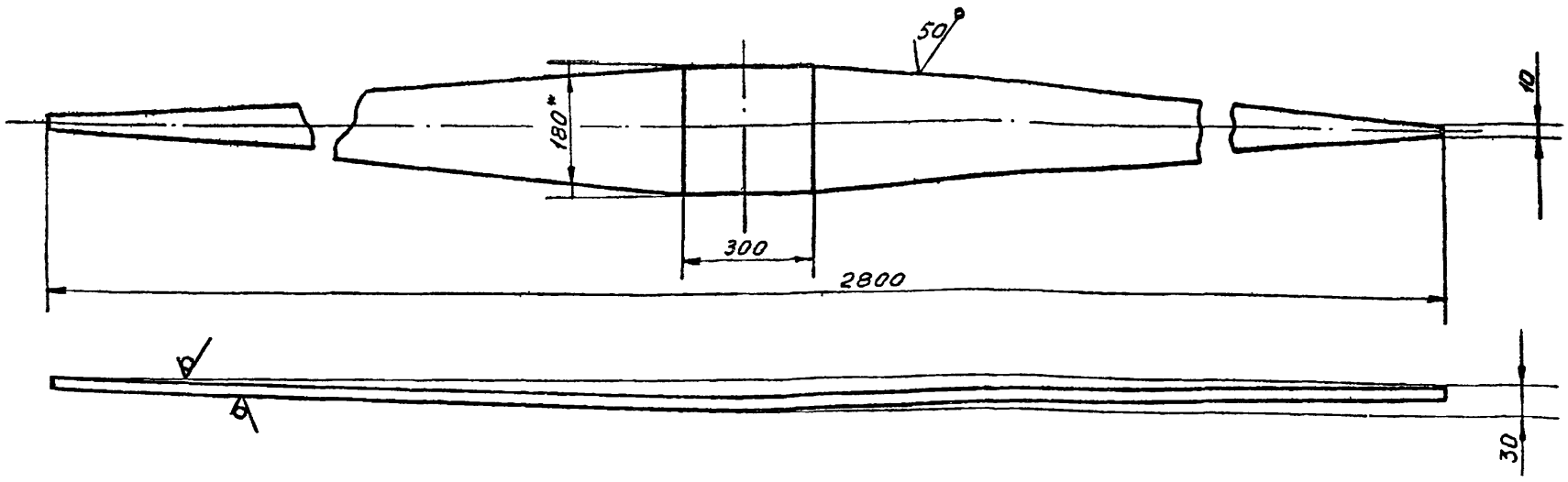

1. Неуказанные предельные отклонения размеров: отверстий - H16; валов - h 16; остальных - $\pm \frac{IT16}{2}$.
2* Размер для справок

Изм.	Лист	N докум.	Подп.	Дата	ПВ 32.01.02.02			
Разраб.		Яшина		05.85	Ребро	Лит.	Масса	Масштаб
Пров.		Числова		05.85		И	20,0	1:10
Т.контр.						Лист	Листов 1	
ГИП		Рохин		05.85	Полоса Б10×180 ГОСТ 103-78 / Ст.3 ГОСТ 535-79	Гипронефтеспецмонтаж г. Москва		
Н.контр.		Панова		05.85				
Утв.		Кузнецов		05.85				

ПВ 32.01.01.06

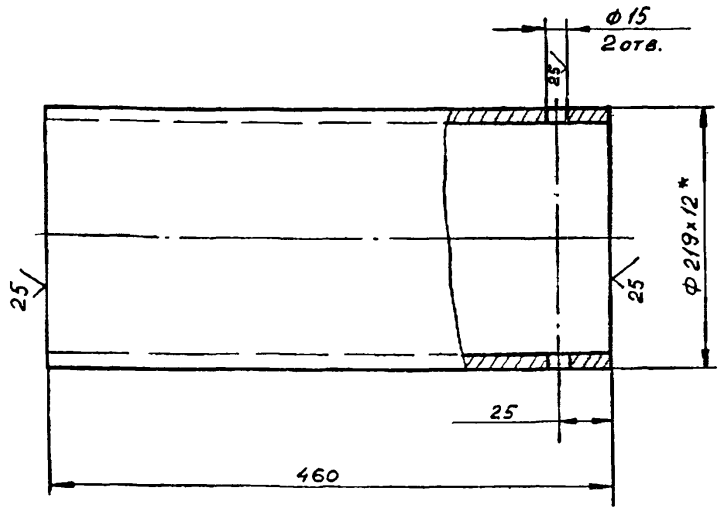

Изм.	Лист	N докум.	Подп.	Дата	ПВ 32.01.01.06			
Разраб.		Яшина		05.85	Ось	Лит.	Масса	Масштаб
Пров.		Числова		05.85		И	28,0	1:4
Т.контр.						Лист	Листов 1	
ГИП		Рохин		05.85	Труба 219×12 ГОСТ 8732-78 / В10 ГОСТ 8731-74	Гипронефтеспецмонтаж г. Москва		
Н.контр.		Панова		05.85				
Утв.		Кузнецов		05.85				

			Обозначение	Наименование		Примечание
				Документация		
22			ПВ 32.01.01.00СБ	Сборочный чертеж		
				Детали		
				Балка		
				Швеллер 18 ГОСТ 8240-72 / Ст.3 ГОСТ 535-79		
БЧ	1		ПВ 32.01.01.01	L = 1220	4	20 кг
БЧ	2		ПВ 32.01.01.02	L = 1155	4	19 кг
БЧ	3		ПВ 32.01.01.03	Накладка		
				Полоса 8×120 ГОСТ 103-76 / Ст.3 ГОСТ 535-79		
				L = 1000	8	8,5 кг
БЧ	4		ПВ 32.01.01.04	Усилительный уголок		
				Уголок Б-90×90×8 ГОСТ 8509-72 / Ст.3 ГОСТ 535-79		
				L = 180	4	0,2 кг
БЧ	5		ПВ 32.01.01.05	Накладка		
				Лист Б-12 ГОСТ 19903-74 / Ст.3 ГОСТ 14637-79		
				500×500	2	16 кг
11	6		ПВ 32.01.01.06	Ось	1	
				Вставка		
				Лист Б-12 ГОСТ 19903-74 / Ст.3 ГОСТ 14637-79		
БЧ	7		ПВ 32.01.01.07	190×370	1	4 кг
БЧ	8		ПВ 32.01.01.08	92×370	2	2,1 кг

Изм.	Лист	N докум.	Подп.	Дата	ПВ 32.01.01.00*			
Разраб.		Яшина		05.85	Крестовина	Лит.	Лист	Листов
Пров.		Числова		05.85		И		1
ГИП		Рохин		05.85		Гипронефтеспецмонтаж г. Москва		
Н.контр.		Панова		05.85				
Утв.		Кузнецов		05.85				

1977-10

ПВ32.01.02.00 СБ

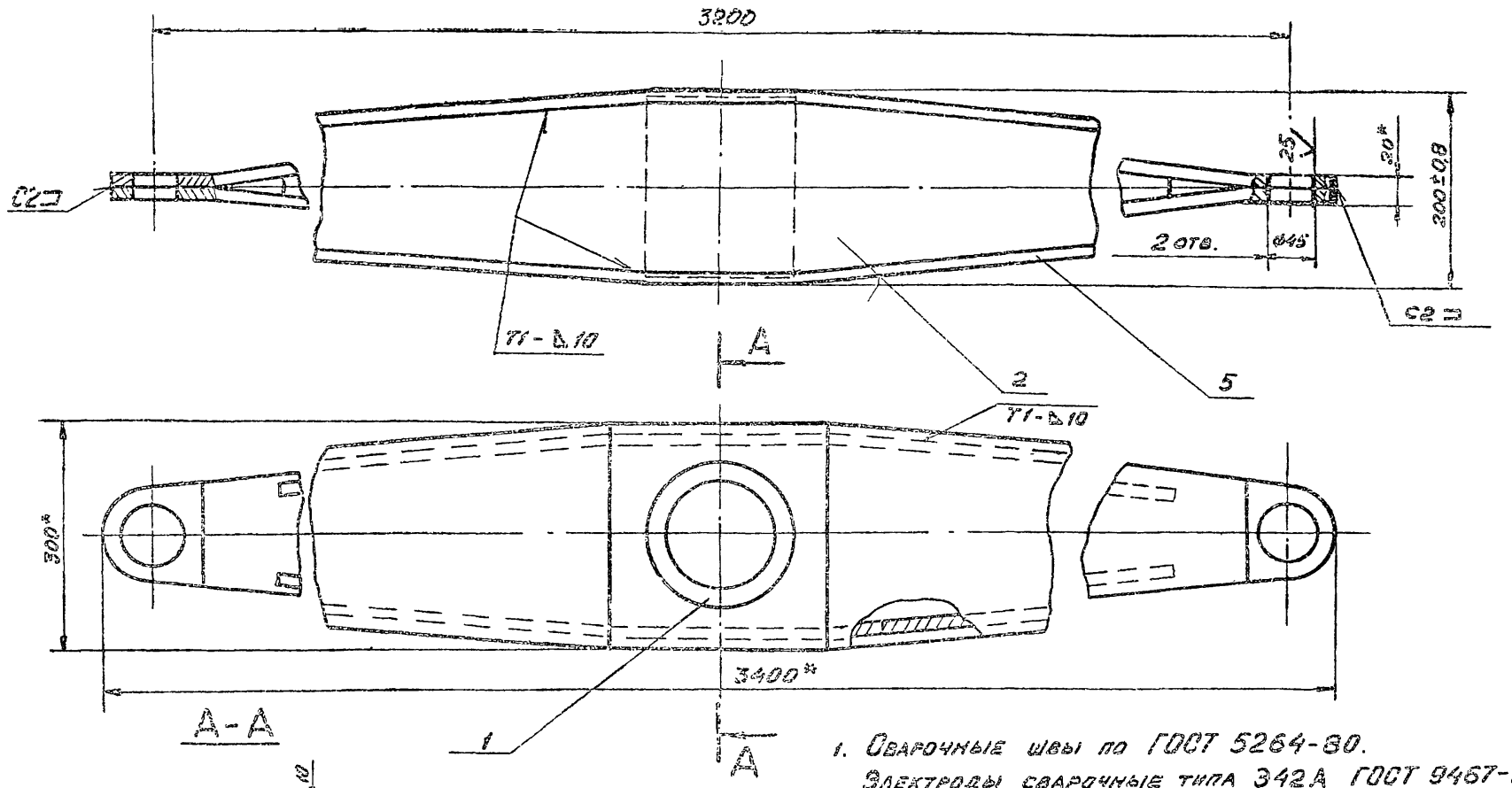

1. Сварочные швы по ГОСТ 5264-80. Электроды сварочные типа Э42А ГОСТ 9467-75.
2. Неуказанные предельные отклонения размеров - $\pm \frac{IT16}{2}$.
3. Размеры для справок

Изм.	Лист	№ докум.	Подп.	Дата
Разраб.		Яшина		05.85
Пров.		Чеслова		05.85
Т.контр.				
ГИП		Рожин		05.85
Н.контр.		Панова		05.85
Утв.		Кузнецов		05.85

ПВ 32.01.02.00 СБ

Щека-тяговая

Сборочный чертеж

Лит.	Масса	Масштаб
Н	160,0	1:5
Лист	Листов 1	

Гипронефтеспецмонтаж г. Москва

Инв. № подл. | Подп. и дата | Взам. инв. № | Инв. № дубл. | Подп. и дата

ПВ 32.01.02.03

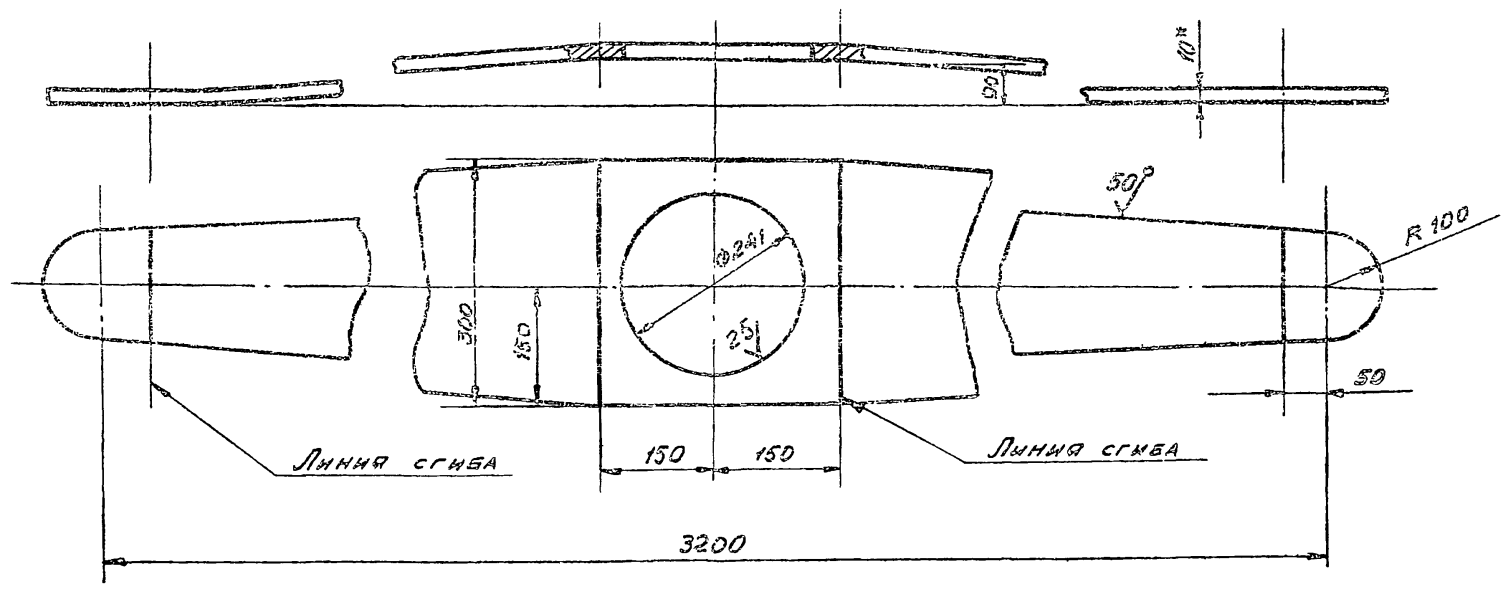

1. Неуказанные предельные отклонения размеров: отверстий - H16, валов - h16; остальных - $\pm \frac{IT16}{2}$.
2. * Размеры для справок

Изм.	Лист	№ докум.	Подп.	Дата
Разраб.		Яшина		05.85
Пров.		Чеслова		05.85
Т.контр.				
ГИП		Рожин		05.85
Н.контр.		Панова		05.85
Утв.		Кузнецов		05.85

ПВ 32.01.02.03

Накладка

Лит.	Масса	Масштаб
Н	45,0	1:5
Лист	Листов 1	

Лист Б-18 ГОСТ 19903-74
Ст. 3 ГОСТ 14637-79

Гипронефтеспецмонтаж г. Москва

Инв. № подл. | Подп. и дата | Взам. инв. № | Инв. № дубл. | Подп. и дата

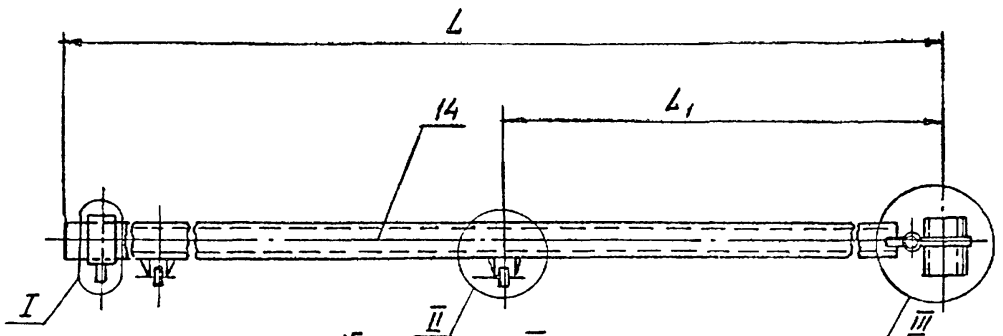

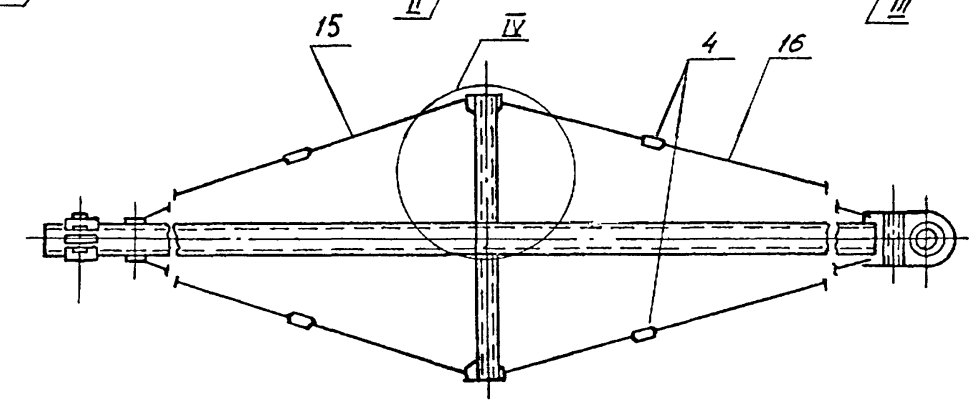

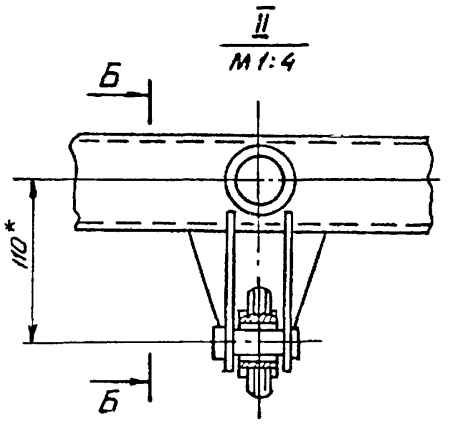

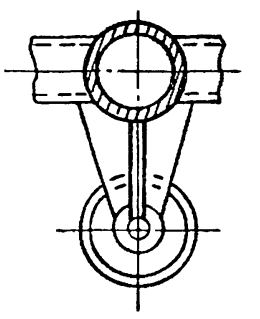

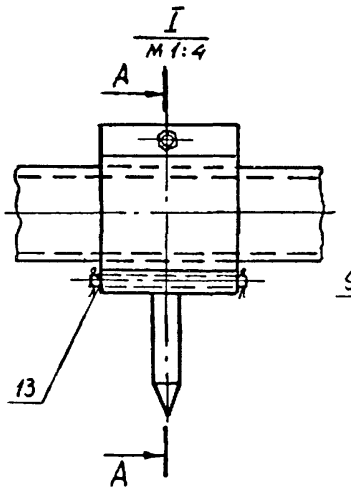

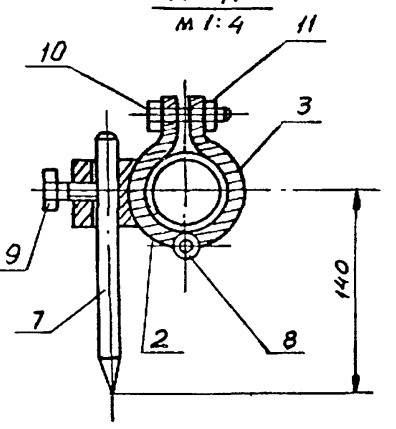

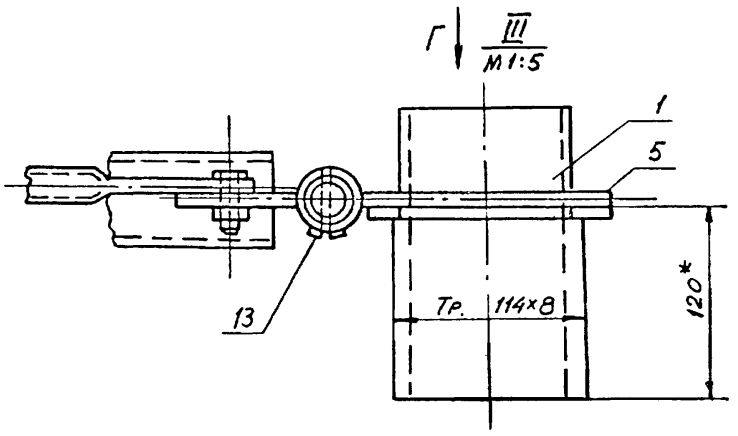

Вид Г
М 1:5

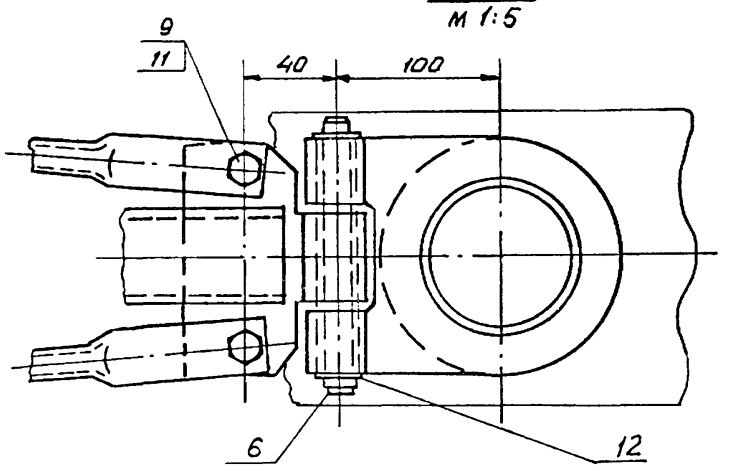

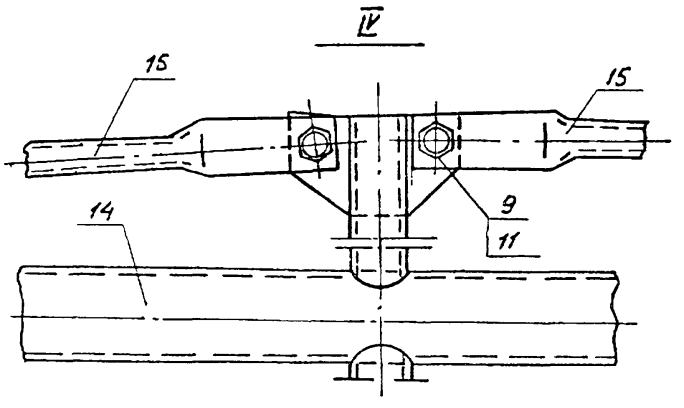

Обозначение	Размеры, мм		Масса, кг	Примечание
	L	L_1		
ПГ2.01.00.00.00-01	10620	4510	233	V = 3000 м³
-02	13550	6175	294	V = 6000 м³

Неуказанные предельные отклонения размеров:

валов – h 16,

остальных – $\pm \frac{JT16}{2}$.

* Размеры для справок.

Изм.	Лист	№ докум.	Подп.	Дата
Разраб.		Яшина		05.85
Пров.		Числова		05.85
Т.контр.				
ГИП		Рохин		05.85
Н.контр.		Панова		05.85
Утв.		Кузнецов		05.85

ПГ2.01.00.00-01 СБ

Приспособление для разметки днища

Сборочный чертеж

Лит.	Масса	Масштаб
	См. табл.	–
Лист	Листов 1	

Гипронефтеспецмонтаж г. Москва

Инв. № подл. | Подп. и дата | Взам. инв. № | Инв. № дубл. | Подп. и дата

ПГ2.01.06.00.05

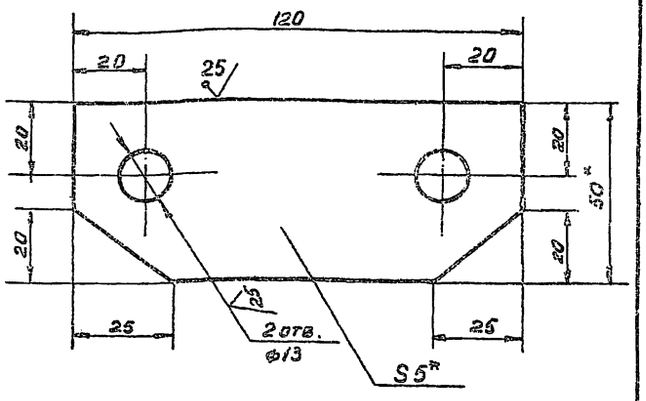

1. Неуказанные предельные отклонения размеров:
   отверстий - H16,
   валов - h 16,
   остальных $\pm \frac{IT16}{2}$
2. Размеры для справок

					ПГ2.01.06.00.05		
Изм.	Лист	N докум.	Подп.	Дата	Пластина	Лит	Масса	Масштаб
Разраб.		Гольфанна		05.85			0,15	1:1
Пров.		Яшина		05.85		Лист	Листов 1
Т.контр.							
ГИП		Рокин		05.85	Полоса 5-5-50 ГОСТ 103-76 / Ст 3 ГОСТ 535-79	Гипронефтеспецмонтаж г. Москва
Н.контр.		Панова		05.85		
Утв.		Кузнецов		05.85		

ПГ2.01.06.00.01

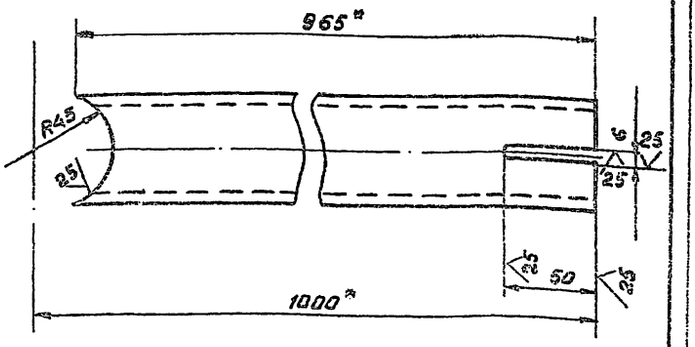

1. Неуказанные предельные отклонения размеров:
   отверстий - H16
   валов - h 16
   остальных $\pm \frac{IT16}{2}$.
2. Размеры для справок

					ПГ2.01.06.00.01		
Изм.	Лист	N докум.	Подп.	Дата	Кронштейн	Лит	Масса	Масштаб
Разраб.		Гольфанна		05.85			5,5	1:2
Пров.		Яшина		05.85		Лист	Листов 1
Т.контр.							
ГИП		Рокин		05.85	Труба 57×4 ГОСТ 8732-78 / В-10 ГОСТ 8731-74	Гипронефтеспецмонтаж г. Москва
Н.контр.		Панова		05.85		
Утв.		Кузнецов		05.85		

Формат	Зона	Поз.	Обозначение	Наименование	Кол.	Примечание
				Документация		
А5			ПГ2.01.00.00-01	Сборочный чертеж		
				Сборочные единицы		
А4		1	ПГ2.01.01.00.00	Ось	1	
А4		2	ПГ2.01.02.00.00	Скоба I	1	
А4		3	ПГ2.01.03.00.00	Скоба II	1	
А4		4	ПГ2.01.04.00.00	Стяжка	4	
А4		5	ПГ2.01.05.00.00	Скоба	1	
				Детали		
А4		6	ПГ2.01.00.00.01	Палец	1	
А4		7	ПГ2.01.00.00.02	Чертилка	1	
А4		8	ПГ2.01.00.00.03	Палец	1	
				Стандартные изделия		
				Болты ГОСТ 7798-70		
		9		Болт М12×40.36.026	9	
		10		Болт М12×7536.026	1	
		11		Гайка М12.4.026 ГОСТ 5915-70	9	
		12		Шайба 20.01.026 ГОСТ 11371-78	2	
		13		Шплинт 4×32-002 ГОСТ 397-79	4	

					ПГ 2.01.00.00-01		
Изм.	Лист	N докум.	Подп.	Дата	Приспособление для разметки днища	Лит.	Лист	Листов
Разраб.		Яшина		05.85			1	2
Провер.		Чиклова		05.85		Гипронефтеспецмонтаж г. Москва
ГИП		Рокин		05.85	
Н.контр.		Панова		05.85	
Т.в.		Кузнецов		05.85	

Формат	Зона	Поз.	Обозначение	Наименование	Кол.	Примечание
			Переменные данные	для исполнений		
				ПГ2.01.00.00.00-01 сп 06		
				Сборочные единицы		
А4		14	ПГ2.01.06.00.00-01	Штанга	1	
А4		15	ПГ2.01.07.00.00-02	Тяга	4	
А4		16	ПГ2.01.07.00.00-03	Тяга	4	
				ПГ2.01.00.00.00-02 сп 06		
				Сборочные единицы		
А4		14	ПГ2.01.06.00.00-02	Штанга	1	
А4		15	ПГ2.01.01.00.00-04	Тяга	4	
А4		16	ПГ2.01.07.00.00-05	Тяга	1	

					ПГ2.01.00.00-01		Лист 2
Изм.	Лист	N докум.	Подп.	Дата			

18.77-10

ПГ2.01.04.00.00 СБ

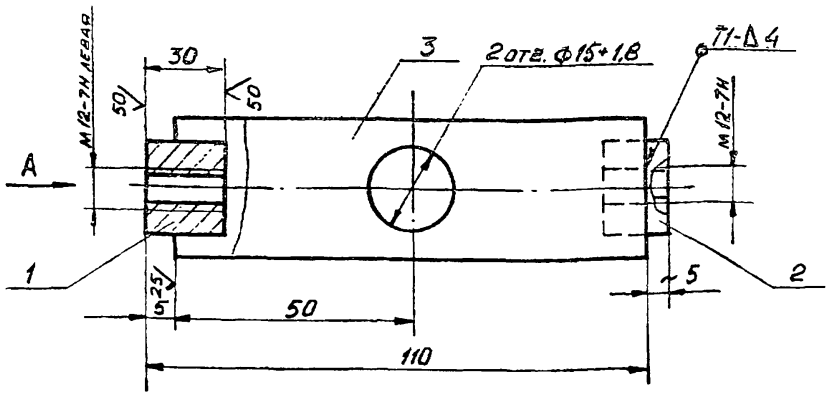

Вид А

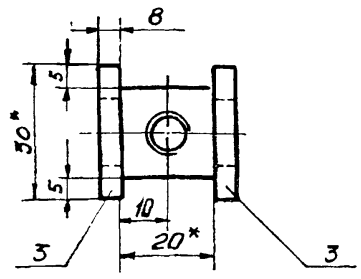

1. Сварку производить электродами типа Э42А по ГОСТ 9467-75. Сварочные швы по ГОСТ 5264-80.
2. Неуказанные предельные отклонения размеров: отверстий - H16, валов - h16, остальных $\pm \frac{JT16}{2}$.
3. Шероховатость поверхностей реза дет. Б4 $\sqrt{50}$.
4. * Размеры для справок.

					ПГ2.01.04.00.00 СБ	
Изм.	Лист	N докум.	Подп.	Дата		
Разраб.		Яшина		05.85	Стяжка	Лит. И; Масса 0,55; Масштаб 1:1
Пров		Числова		05.85	Сборочный чертеж	Лист; Листов 1
Т.контр.						Гипронефтеспецмонтаж г. Москва
ГИП		Рохин		05.85		
Н.контр.		Панова		05.85		
Утв.		Кузнецов		05.85		

Подп. и дата | Инв. N дубл. | Взам. инв. N | Подп. и дата | Инв. N подл.

ПГ2.01.01.00.00 СБ

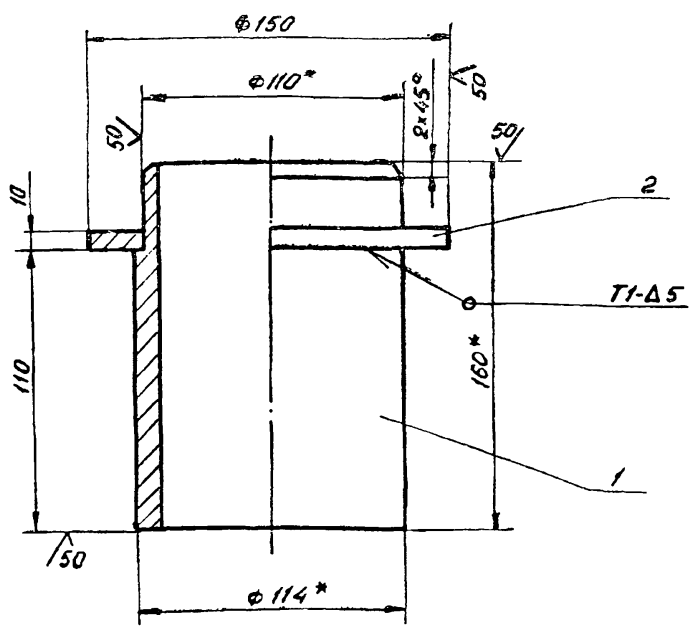

1. Сварку производить электродами типа Э42А по ГОСТ 9467-75 Сварочные швы по ГОСТ 5264-80.
2. Неуказанные предельные отклонения размеров: отверстий - H16, валов - h16, остальных $\pm \frac{JT16}{2}$.
3. * Размеры для справок

					ПГ.2.01.01.00.00 СБ	
Изм.	Лист	N докум.	Подп.	Дата		
Разраб.		Яшина		05.85	Ось	Лит.; Масса 4.0; Масштаб 1:2
Пров.		Числова		05.85	Сборочный чертеж	Лист; Листов 1
Т.контр.						Гипронефтеспецмонтаж г. Москва
ГИП		Рохин		05.85		
Н. контр.		Панова		05.85		
Утв.		Кузнецов		05.85		

Подп. и дата | Инв. N дубл. | Взам. инв. N | Подп. и дата | Инв. N подл.

ПГ2.01.06.00.03

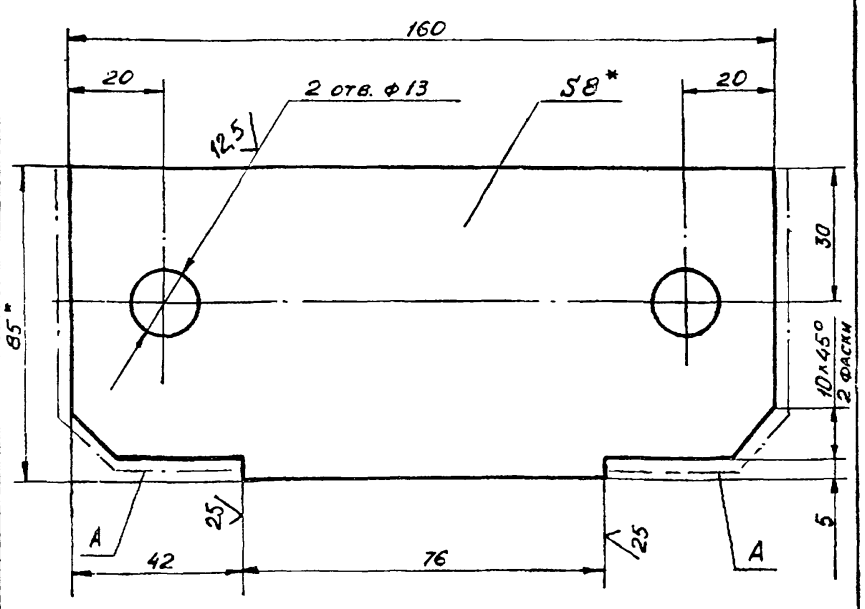

1. Неуказанные предельные отклонения размеров: отверстий H16, валов h16, остальных $\pm \frac{JT16}{2}$.
2. * Размеры для справок.
3. Шероховатость поверхности А $\sqrt{25}$

					ПГ2.01.06.00.03	
Изм.	Лист	N докум.	Подп.	Дата		
Разраб.		Яшина		05.85	Пластина	Лит. И; Масса 0,85; Масштаб 1:1
Пров.		Числова		05.85		Лист; Листов 1
Т.контр.					Полоса Б-8х85 ГОСТ 103-76 / Ст.3 ГОСТ 535-79	Гипронефтеспецмонтаж г. Москва
ГИП		Рохин		05.85		
Н.контр.		Панова		05.85		
Утв.		Кузнецов		05.85		

Подп. и дата | Инв. N дубл. | Взам. инв. N | Подп. и дата | Инв. N подл.

ПГ2.01.06.00.04

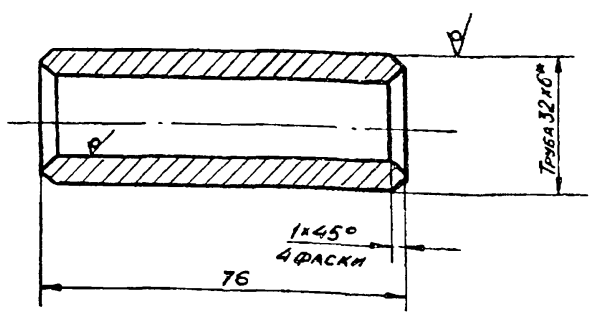

1. Неуказанные предельные отклонения размеров: валов - h 16 остальных $\pm \frac{JT16}{2}$.
2. * Размеры для справок.

					ПГ2.01.06.00.04	
Изм.	Лист	N докум.	Подп.	Дата		
Разраб.		Яшина		05.85	Втулка	Лит. И; Масса 0,25; Масштаб 1:1
Пров.		Числова		05.85		Лист; Листов 1
Т.контр.					Труба 32х6 ГОСТ 8732-78 / В-18 ГОСТ 8731-74	Гипронефтеспецмонтаж г. Москва
ГИП		Рохин		05.85		
Н.контр.		Панова		05.85		
Утв.		Кузнецов		05.85		

1877-10

ПГ2.01.05.00.00 05

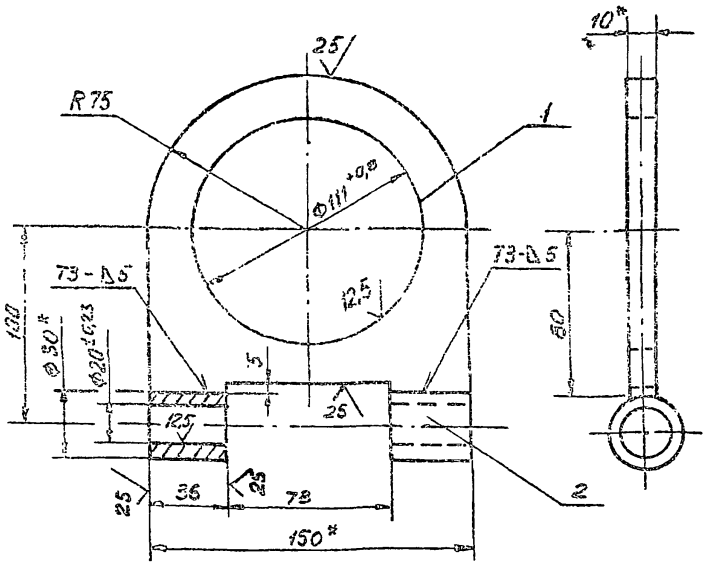

1. Сварку производить электродами типа Э42А ГОСТ 9467-75. Сварочные швы по ГОСТ 5264-80.
2. Неуказанные предельные отклонения размеров:
   отверстий - H16,
   валов h16,
   остальных $\pm \frac{IT16}{2}$.
3. * Размеры для справок.

Изм.	Лист	№ докум.	Подп.	Дата
Разраб.	Голдынна			05.85
Пров.	Яшина			05.85
Т. контр.				
ГИП	Рохин			05.85
Н. контр.	Панова			05.85
Утв.	Кузнецов			05.85

Скоба

Сборочный чертеж

Лит.	Масса	Масштаб
	1,25	1:2
Лист	Листов 1	

Гипронефтеспецмонтаж г. Москва

ПГ2.01.02.00.02

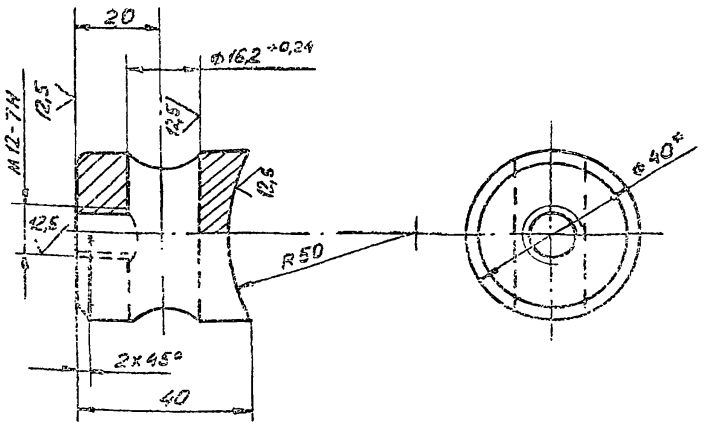

1. Неуказанные предельные отклонения размеров:
   отверстий - H16,
   валов - h16,
   остальных $\pm \frac{IT16}{2}$.
2. * Размер для справок.

Изм.	Лист	№ докум.	Подп.	Дата
Разраб.	Голдынна			05.85
Пров.	Яшина			05.85
Т. контр.				
ГИП	Рохин			05.85
Н. контр.	Панова			05.85
Утв.	Кузнецов			05.85

Бобышка

Лит.	Масса	Масштаб
	0,25	1:1
Лист	Листов 1	

Круг В-40 ГОСТ 2590-71 / Ст. 3 ГОСТ 535-79

Гипронефтеспецмонтаж г. Москва

ПГ2.01.02.00.00 СБ

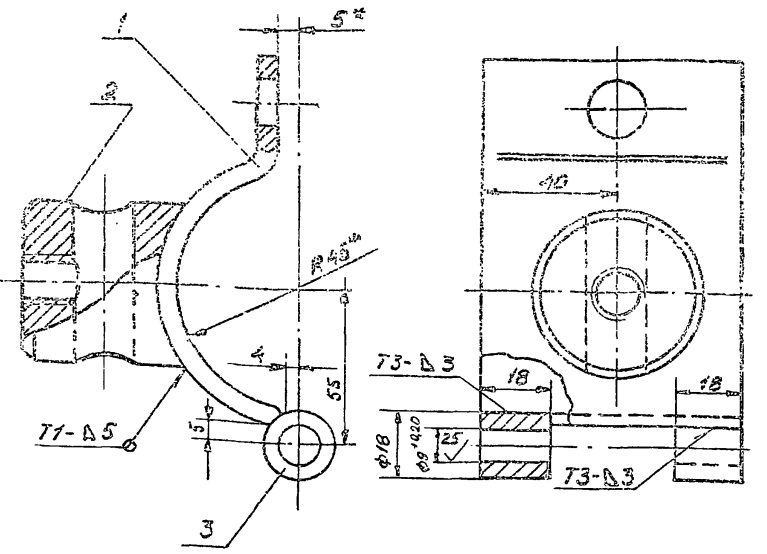

1. Сварку производить электродами типа Э42А ГОСТ 9467-75. Сварные швы по ГОСТ 5264-80.
2. Неуказанные предельные отклонения размеров:
   отверстий - H16,
   валов - h16
   остальных $\pm \frac{IT16}{2}$.
3. * Размеры для справок.

Изм.	Лист	№ докум.	Подп.	Дата
Разраб.	Гольдина			05.85
Пров.	Яшина			05.85
Т. контр.				
ГИП	Рохин			05.85
Н. контр.	Панова			05.85
Утв.	Кузнецов			05.85

Скоба I

Сборочный чертеж

Лит.	Масса	Масштаб
	0,9	1:1
Лист	Листов 1	

Гипронефтеспецмонтаж г. Москва

ПГ2.01.02.00.01

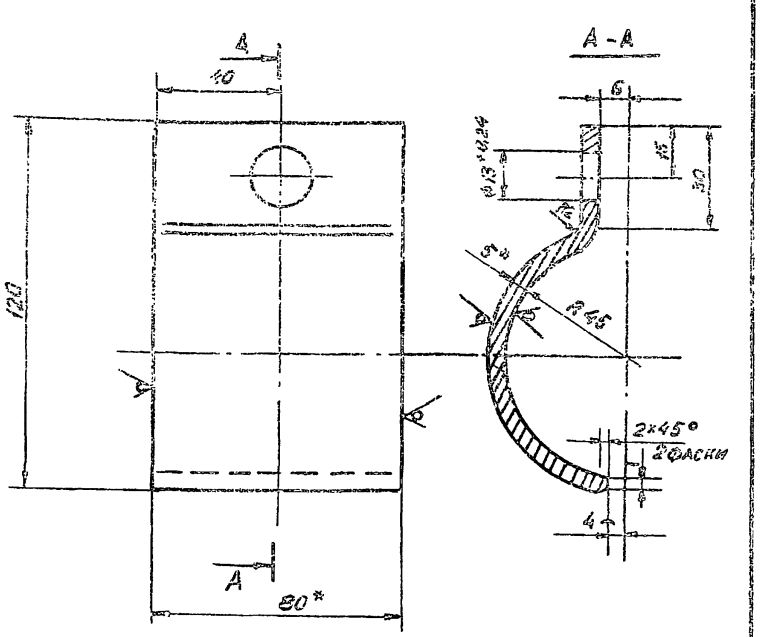

1. Неуказанные предельные отклонения размеров:
   отверстий - H16,
   валов - h16,
   остальных $\pm \frac{IT16}{2}$.
2. Развернутая длина заготовки $L = 170 \pm 2$ мм.
3. * Размеры для справок.

Изм.	Лист	№ докум.	Подп.	Дата
Разраб.	Гольдина			05.85
Пров.	Яшина			05.85
Т. контр.				
ГИП	Рохин			05.85
Н. контр.	Панова			05.85
Утв.	Кузнецов			05.85

Скоба I

Лит.	Масса	Масштаб
	0,46	1:1
Лист	Листов 1	

Полоса Б-5×80 ГОСТ 103-76 / Ст. 3 ГОСТ 535-79

Гипронефтеспецмонтаж г. Москва

1877-10

ПГ2.01.03.00.00 СБ

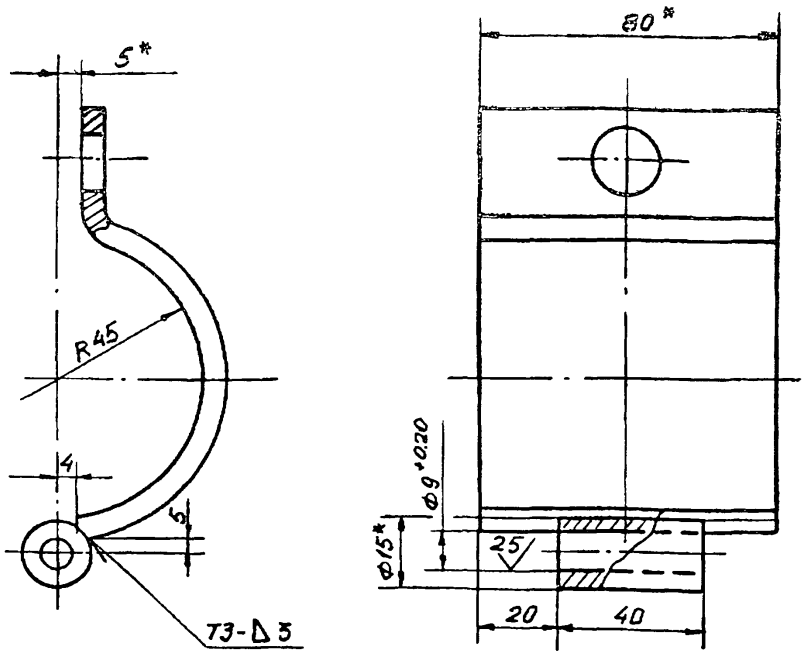

1. Сварку производить электродами типа Э42. ГОСТ 9467-75. Сварные швы по ГОСТ 5264-80.
2. Неуказанные предельные отклонения размеров:
   отверстий - H16,
   валов - h 16,
   остальных - $\pm \frac{JT16}{2}$.
3.* Размер для справок

Изм.	Лист	N докум.	Подп.	Дата
Разраб.		Яшина		05.85
Пров.		Числова		05.85
Т.контр.				
ГИП		Рохин		05.85
Н.контр.		Панова		05.85
Утв.		Кузнецов		05.85

ПГ2.01.03.00.00 СБ

Скоба II

Сборочный чертеж

Лит.	Масса	Масштаб
	0,66	1:1
Лист	Листов 1	

Гипронефтеспецмонтаж г. Москва

ПГ2.01.00.00.03

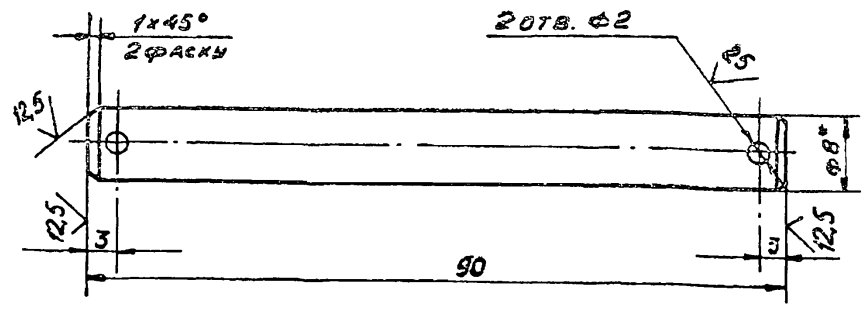

1. Неуказанные предельные отклонения размеров:
   отверстий - H16,
   валов - h 16 $\frac{JT16}{2}$
   остальных $\pm \frac{JT16}{2}$
2.* Размеры для справок.

Изм.	Лист	N докум.	Подп.	Дата
Разраб.		Яшина		05.85
Пров.		Числова		05.85
Т.контр.				
ГИП		Рохин		05.85
Н.контр.		Панова		05.85
Утв.		Кузнецов		05.85

ПГ2.01.00.00.03

Палец

Лит.	Масса	Масштаб
	0,36	2:1
Лист	Листов 1	

Круг В-8 ГОСТ 2590-71 / Ст.3 ГОСТ 535-79

Гипронефтеспецмонтаж г. Москва

ПГ2.01.00.00.01

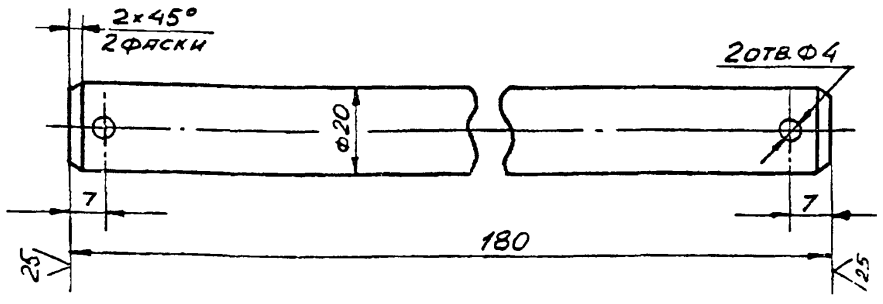

Неуказанные предельные отклонения размеров:
Отверстий - H16
валов - h 16
остальных $\pm \frac{JT16}{2}$.

Изм.	Лист	N докум.	Подп.	Дата
Разраб.		Яшина		05.85
Пров.		Числова		05.85
Т.контр.				
ГИП		Рохин		05.85
Н.контр.		Панова		05.85
Утв.		Кузнецов		05.85

ПГ2.01.00.00.01

Палец

Лит.	Масса	Масштаб
	0,45	1:1
Лист	Листов 1	

Круг В-22 ГОСТ 2590-71 / Ст.3 ГОСТ 535-79

Гипронефтеспецмонтаж г. Москва

ПГ2.01.00.00.02

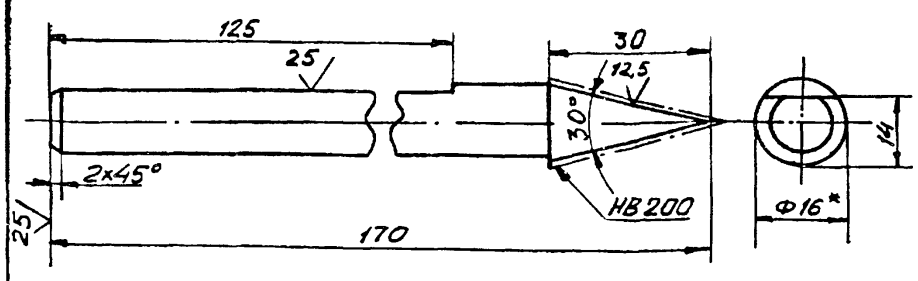

1. Неуказанные предельные отклонения размеров:
   валов - h 16,
   остальных $\pm \frac{JT16}{2}$.
2.* Размеры для справок.

Изм.	Лист	N докум.	Подп.	Дата
Разраб.		Яшина		05.85
Пров.		Числова		05.85
Т.контр.				
ГИП		Рохин		05.85
Н.контр.		Панова		05.85
Утв.		Кузнецов		05.85

ПГ2.01.00.00.02

Чертилка

Лит.	Масса	Масштаб
	0,24	1:1
Лист	Листов 1	

Сталь круглая 16 ГОСТ 1133-71 / У12А ГОСТ 1435-74

Гипронефтеспецмонтаж г. Москва

ПГ2.01.07.00.00 СБ

Рис. 1

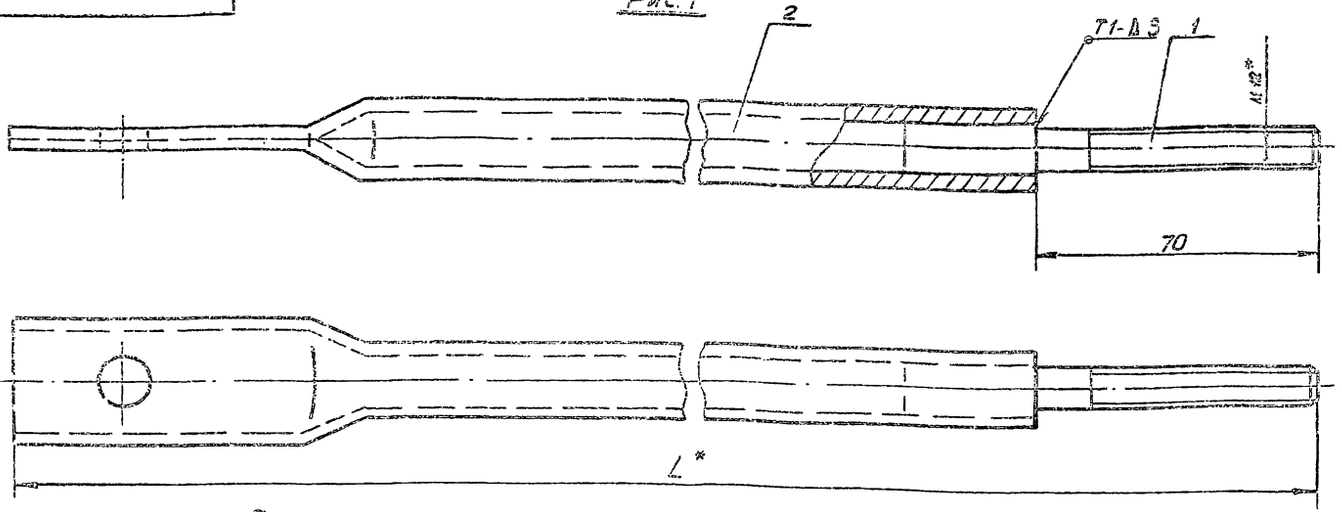

Рис 2

остальное см. рис. 1

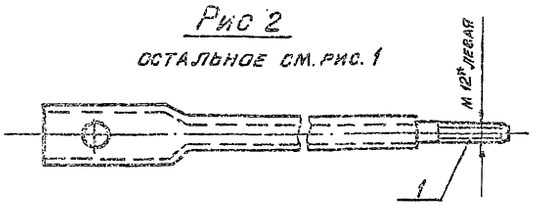

Обозначение	L, мм	Количество Общ.	Количество На 1 элем.	Масса, кг	Примеч.
ПГ2.01.07.00.00-02	2251	4	2 прав.	9,88	V=3000м³
-03	2215		2 лев.	9,72	
-04	2972	4	2 прав.	12,94	V=6000м³
-05	2936		2 лев.	12,84	

1. Сварку производить электродами типа Э 42А ГОСТ 9467-75 Сварочные швы ГОСТ 5264-80.
2. Неуказанные предельные отклонения размеров:
   валов - h 16
   остальных ± IT16/2
3* Размер для справок

Изм.	Лист	№ докум.	Подп.	Дата
Разраб.	Гольдина			05.85
Пров.	Яшина			05.85
Т. контр.				
ГИП	Рохин			05.85
Н. контр.	Панова			05.85
Утв.	Кузнецов			05.85

ПГ2.01.07.00.00 СБ

Тяга

Сборочный чертеж

Лит.	Масса	Масштаб
	см. табл.	1:1

Лист | Листов 1

Гипронефтеспецмонтаж г. Москва

ПГ2.01.07.00.01

12,5 (√)

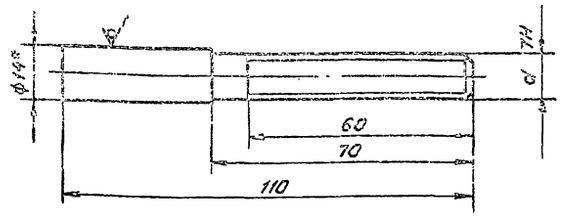

Обозначение	d
ПГ2.01.07.00.01	М12
-01	М12 лев

1. Неуказанные предельные отклонения размеров валов h16, остальных ± IT16/2
2. Неуказанные предельные отклонения резьбы 8g ГОСТ 16093-70.
3* Размер для справок

Изм.	Лист	№ докум.	Подп.	Дата
Разраб.	Гольдина			05.85
Пров.	Яшина			05.85
Т. контр.				
ГИП	Рохин			05.85
Н. контр.	Панова			05.85
Утв.	Кузнецов			05.85

ПГ2.01.07.00.01

Винт

Лит.	Масса	Масштаб
	0,11	1:1

Лист | Листов 1

Круг В-14 ГОСТ 2590-71 / Ст. 3 ГОСТ 535-79

Гипронефтеспецмонтаж г. Москва

ПГ2.01.07.00.02

√ (√)

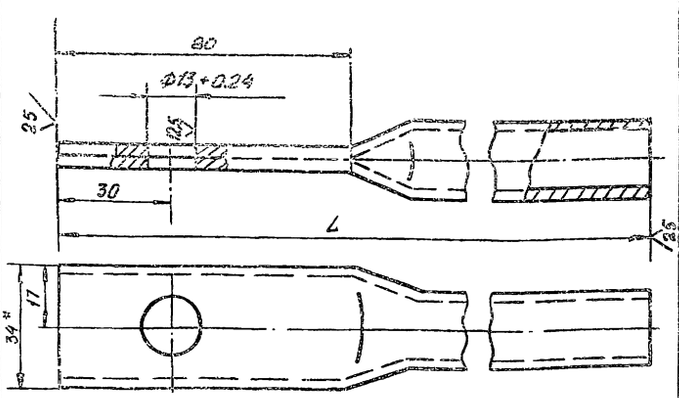

Обозначение	L мм	Масса, кг	Примеч.
ПГ2.01.07.00.02-02	2181	2,4	V=3000м³
-03	2145	2,3	
-04	2902	3,14	V=6000м³
-05	2866	3,1	

1. Неуказанные предельные отклонения размеров: валов - h16, остальных - IT16/2
2.* Размер для справок.

Изм.	Лист	№ докум.	Подп.	Дата
Разраб.	Гольдина			05.85
Пров.	Яшина			05.85
Т. контр.				
ГИП	Рохин			05.85
Н. контр.	Панова			05.85
Утв.	Кузнецов			05.85

ПГ2.01.07.00.02

Штанга

Лит.	Масса	Масштаб
	См. табл.	1:1

Лист | Листов 1

Труба У-Ц-15 ГОСТ 3262-75

Гипронефтеспецмонтаж г. Москва

Формат	Зона	Поз.	Обозначение	Наименование	Кол.	Примечание
				Документация		
11			ПГ2.01.04.00.00 СБ	Сборочный чертеж		
				Детали		
Б4		1	ПГ2.01.04.00.01	Гайка левая		
				Квадрат В-20 ГОСТ 2591-71 / Ст 3 ГОСТ 535-79		
				L = 30	1	0.07кг
Б4		2	ПГ2.01.04.00.01-01	Гайка правая		
				Квадрат В-20 ГОСТ 2591-71 / Ст 3 ГОСТ 535-79		
				h = 30	1	0,07кг
Б4		3	ПГ2.01.04.00.02	Щека		
				Полоса Б-8×30 ГОСТ 103-76 / Ст 3 ГОСТ 535-79		
				L = 100	2	0,2кг

Подп. и дата | Инв. № дубл. | Взам. инв. № | Подп. и дата | Инв. № подл.

Изм.	Лист	№ докум.	Подп.	Дата
Разраб.		Яшина		05.85
Пров.		Числова		05.85
ГИП		Рохин		05.85
Н. контр.		Панова		05.85
Утв.		Кузнецов		05.85

ПГ2.01.04.00.00

Стяжка

Лит.	Лист	Листов
		1

Гипронефтеспецмонтаж г. Москва

Формат	Зона	Поз.	Обозначение	Наименование	Кол.	Примечание
				Документация		
11			ПГ2.01.01.00.00 СБ			
				Детали		
Б4		1	ПГ2.01.01.00.01	Стойка		
				Труба Н4×8 ГОСТ 8732-78 / В10 ГОСТ 8731-74		
				L = 160	1	3,1кг
Б4		2	ПГ2.01.01.00.02	Опора кольцевая		
				Полоса Б-10×150 ГОСТ 103-76 / Ст. 3 ГОСТ 535-79		
				A=150; d = 111	1	0,65кг

Подп. и дата | Инв. № дубл. | Взам. инв. № | Подп. и дата | Инв. № подл.

Изм.	Лист	№ докум.	Подп.	Дата
Разраб.		Яшина		05.85
Пров.		Числова		05.85
ГИП		Рохин		05.85
Н. контр.		Панова		05.85
Утв.		Кузнецов		05.85

ПГ2.01.01.00.00

Ось

Лит.	Лист	Листов
		1

Гипронефтеспецмонтаж г. Москва

Формат	Зона	Поз.	Обозначение	Наименование	Кол.	Примечание
				Документация		
11			ПГ2.01.05.00.00 СБ	Сборочный чертеж		
				Детали		
Б4		1	ПГ2.01.05.00.01	Пластина		
				Полоса Б-10×150 ГОСТ 103-76 / Ст.3 ГОСТ 535-79		
				L=155	1	0,9кг
Б4		2	ПГ2.01.05.00.02	Втулка		
				Круг В-30 ГОСТ 2590-71 / Ст 3 ГОСТ 535-79		
				L=36	2	0,114кг

Подп. и дата | Инв. № дубл. | Взам. инв. № | Подп. и дата | Инв. № подл.

Изм.	Лист	N докум.	Подп.	Дата
Разраб.		Яшина		05.85
Провер.		Числова		05.85
ГИП		Рохин		05.85
Н. контр.		Панова		05.85
Утв.		Кузнецов		05.85

ПГ2.01.05.00.00

Скоба

Лит.	Лист	Листов
		1

Гипронефтеспецмонтаж г. Москва

Формат	Зона	Поз.	Обозначение	Наименование	Кол.	Примечание
				Документация		
А3			ПГ2.01.07.00.00 СБ	Сборочный чертеж		
			Переменные данные	для исполнений		
				ПГ2.01.07.00.00-02 см СБ		Рис. 1
				Детали		
А4		1	ПГ2.01.07.00.01	Винт	1	
А4		2	ПГ2.01.07.00.02-02	Штанга	1	
				ПГ2.01.07.00.00-03 см СБ		Рис. 2
				Детали		
А4		1	ПГ2.01.07.00.01-01	Винт	1	
А4		2	ПГ2.01.07.00.02-03	Штанга	1	
				ПГ2.01.07.00.00-04 см СБ		Рис. 1
А4		1	ПГ2.01.07.00.01	Винт	1	
А4		2	ПГ2.01.07.00.02-04	Штанга	1	
				ПГ2.01.07.00.00-05 см.СБ		Рис. 2
				Детали		
А4		1	ПГ2.01.07.00.01-01	Винт	1	
А4		2	ПГ2.01.07.00.02-05	Штанга	1	

Подп. и дата | Инв. № дубл. | Взам. инв. № | Подп. и дата | Инв. № подл.

Изм.	Лист	№ докум.	Подп.	Дата
Разраб.		Яшина		05.85
Пров.		Числова		05.85
ГИП		Рохин		05.85
Н. контр.		Панова		05.85
Утв.		Кузнецов		05.85

ПГ2.01.07.00.00

Тяга

Лит.	Лист	Листов
		1

Гипронефтеспецмонтаж г. Москва

ПГ2.01.06.01.00 СБ

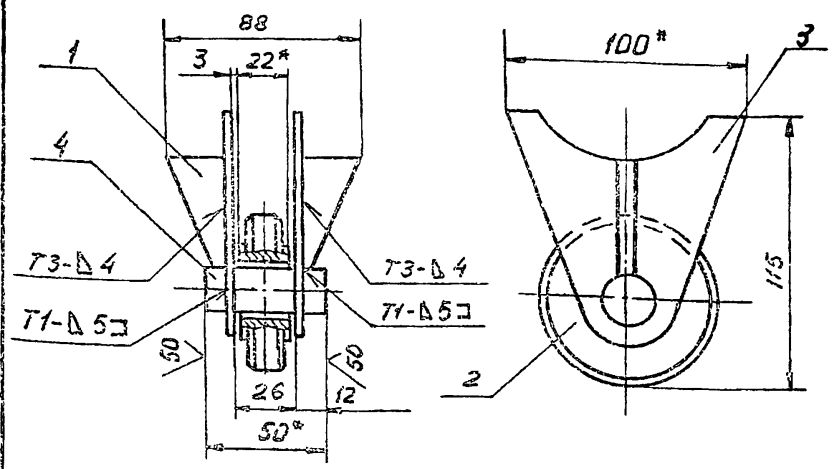

1. Сварку производить электродами типа Э42А по ГОСТ 9467-75. Сварные швы по ГОСТ 5264-80.
2. Неуказанные предельные отклонения размеров:
   отверстий H-16,
   валов - h16
   Остальных $\pm \frac{IT16}{2}$
3. Размеры для справок

Изм.	Лист	№ докум.	Подп.	Дата
Разраб.	Гольдина			03.85
Пров.	Яшина			05.85
Т. контр.				05
ГИП	Рохин			05.85
Н. контр.	Панова			05.85
Утв.	Кузнецов			05.85

ПГ2.01.06.01.00 СБ

Опора

Сборочный чертеж

Лит.	Масса	Масштаб
	14	1:2
Лист	Листов 1	

Гипронефтеспецмонтаж г. Москва

Формат	Зона	Поз.	Обозначение	Наименование	Кол.	Примечание
				Документация		
11			ПГ2.01.06.01.06 СБ	Сборочный чертеж		
				Детали		
11		1	ПГ2.01.06.01.01	Ребро	2	
11		2	ПГ2.01.06.01.02	Ролик	1	
11		3	ПГ2.01.06.01.03	Пластина	2	
Б4		4	ПГ2.01.06.01.04	Ось		
				Круг В-20 ГОСТ 2590-71 / Ст.3 ГОСТ 535-79		
				L = 50	1	0,13 кг

Инв. № подл. | Подп. и дата | Взам. инв. № | Инв. № дубл. | Подп. и дата

Изм.	Лист	№ докум.	Подп.	Дата
Разраб.	Гольдина			05.85
Пров.	Яшина			05.85
ГИП	Рохин			05.85
Н. контр.	Панова			05.85
Утв.	Кузнецов			05.85

ПГ2.01.06.01.00

Опора

Лит.	Лист	Листов
		1

Гипронефтеспецмонтаж г. Москва

Формат	Зона	Поз.	Обозначение	Наименование	Кол.	Примечание
				Документация		
11			ПГ2.01.02.00.00 СБ	Сборочный чертеж		
				Детали		
11		1	ПГ2.01.02.00.01	Скоба	1	
11		2	ПГ2.01.02.00.02	Бобышка		
Б4		3	ПГ2.01.02.00.03	Втулка		
				Круг В-18 ГОСТ 2590-71 / Ст.3 ГОСТ 535-79		
				L = 18	2	0,03 кг

Инв. № подл. | Подп. и дата | Взам. инв. № | Инв. № дубл. | Подп. и дата

Изм.	Лист	№ докум.	Подп.	Дата
Разраб.	Гольдина			05.85
Провер.	Яшина			05.85
ГИП	Рохин			05.85
Н. контр.	Панова			05.85
Утв.	Кузнецов			05.85

ПГ2.01.02.00.00

Скоба I

Лит.	Лист	Листов
		1

Гипронефтеспецмонтаж г. Москва

Формат	Зона	Поз	Обозначение	Наименование	Кол.	Примечание
				Документация		
11			ПГ2.01.03.00.00 СБ	Сборочный чертеж		
				Детали		
11		1	ПГ2.01.02.00.01	Скоба	1	
Б4		2	ПГ2.01.03.00.01	Втулка		
				Круг В-15 ГОСТ 2590-71 / Ст.3 ГОСТ 535-79		
				L = 40	1	0,04 кг

Инв. № подл. | Подп. и дата | Взам. инв. № | Инв. № дубл. | Подп. и дата

Изм.	Лист	№ докум.	Подп.	Дата
Разраб.	Гольдина			05.85
Пров.	Яшина			05.85
ГИП	Рохин			05.85
Н. контр.	Панова			05.85
Утв.	Кузнецов			05.85

ПГ2.01.03.00.00

Скоба II

Лит.	Лист	Листов
		1

Гипронефтеспецмонтаж г. Москва

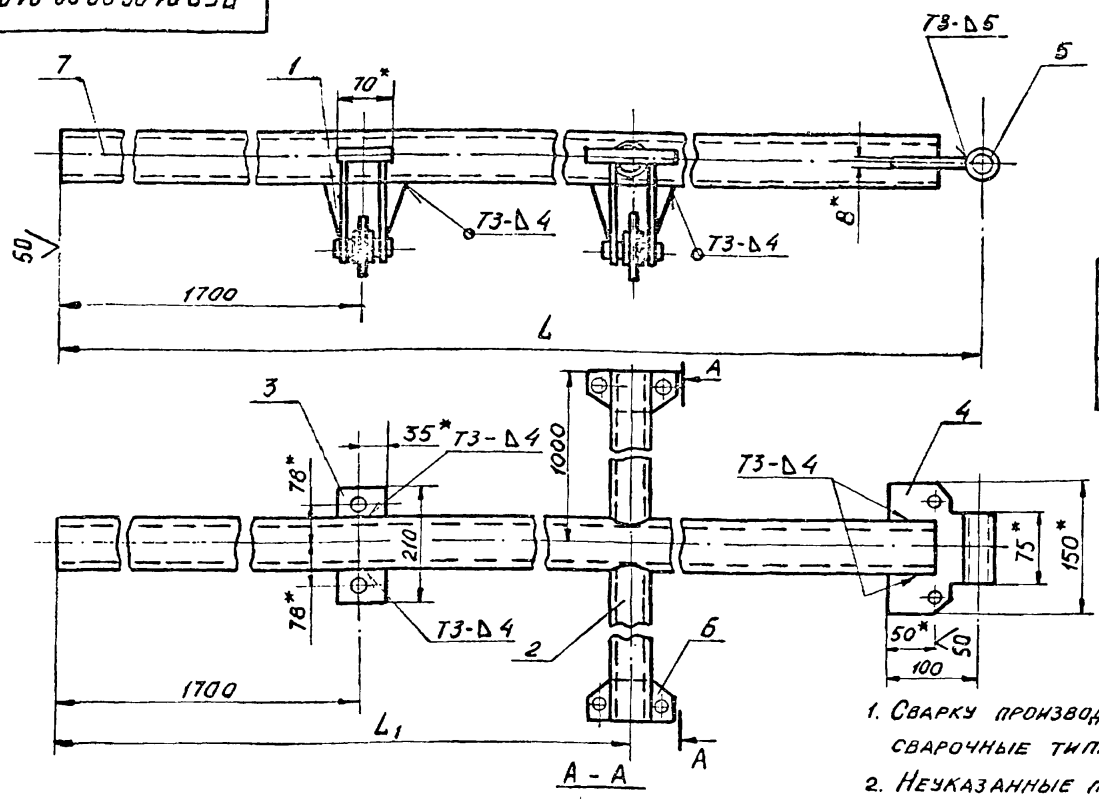

Обозначение	Размеры, мм L	Размеры, мм L1	Масса, кг	Примечание
ПГ2.01.06.00.0001	10520	6110	144	V=3000м³
-02	13450	7375	180	V=6000м³

1. Сварку производить по ГОСТ 5264-80. Электроды сварочные типа Э42А ГОСТ 9467-75.
2. Неуказанные предельные отклонения размеров:
   валов – h 16
   остальных – $\frac{JT16}{2}$.
3. Шероховатость поверхностей реза для деталей Б4 50
4. * Размеры для справок.

Изм	Лист	N докум.	Подп.	Дата
Разраб.		Гольдина		05.85
Пров.		Яшина		05.85
Т.контр.				
ГИП		Рохин		05.85
Н.контр.		Панова		05.85
Утв.		Кузнецов		05.85

ПГ2.01.06.00.00-01 СБ

Штанга
Сборочный чертеж

Лит.	Масса	Масштаб
	См. табл.	1:20
Лист	Листов 1	

Гипронефтеспецмонтаж г. Москва

Инв. N подл. | Подп. и дата | Взам. инв. N | Инв. N дубл. | Подп. и дата

Формат	Зона	Поз.	Обозначение	Наименование	Кол.	Примечание
				ПГ2.01.06.00.00-02 см.06		
				Детали		
Б4		7	ПГ2.01.06.00.06-02	Труба		
				Труба 89×6 ГОСТ 8732-78		
				В10 ГОСТ 8731-74		
				L = 13400	1	165 кг

Изм. Лист N докум. Подп. Дата

ПГ2.01.06.00.00

Лист 2

Инв. N подл. | Подп. и дата | Взам. инв. N | Инв. N дубл. | Подп. и дата

Формат	Зона	Поз.	Обозначение	Наименование	Кол.	Примечание
				Документация		
А3			ПГ2.01.06.00.00 СБ	Сборочный чертеж		
				Сборочные единицы		
А4		1	ПГ2.01.06.01.00	Опора	2	
				Детали		
А4		2	ПГ2.01.06.00.01	Кронштейн	2	
А4		3	ПГ2.01.06.00.02	Косынка	2	
А4		4	ПГ2.01.06.00.03	Пластина	1	
А4		5	ПГ2.01.06.00.04	Втулка	1	
А4		6	ПГ2.01.06.00.05	Пластина	2	
			Переменные данные	для исполнений		
				ПГ2.01.06.00.00-01 см. СБ		
				Детали		
Б4		7	ПГ2.01.06.00.06-01	Труба		
				Труба 89×6 ГОСТ 8732-78		
				В-10 ГОСТ 8731-74		
				L = 10470	1	128 кг

Изм	Лист	N докум.	Подп.	Дата
Разраб.		Яшина		05.85
Пров.		Числова		05.85
ГИП		Рохин		05.85
Н.контр.		Панова		05.85
Утв.		Кузнецов		05.85

ПГ2.01.06.00.00

Штанга

Лит.	Лист	Листов
	1	2

Гипронефтеспецмонтаж г. Москва

1877-10

ПГ2.01.06.01.01

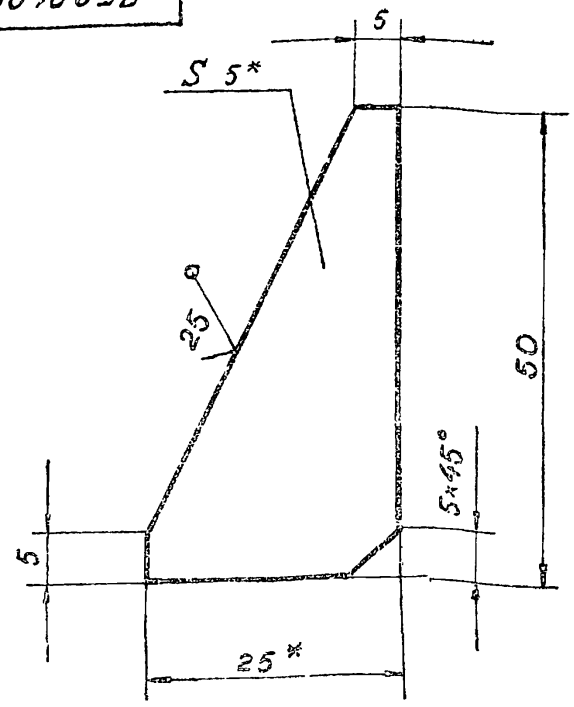

1. Неуказанные предельные отклонения размеров:
   валов - h 16
   остальных $\pm \frac{JT16}{2}$.
2. * Размеры для справок

Изм.	Лист	N докум.	Подп.	Дата
Разраб.		Яшина		05.85
Пров.		Числова		06.85
Т.контр.				
ГИП		Рохин		05.85
Н.контр		Панова		05.85
Утв.		Кузнецов		05.85

ПГ 2.01.06.01.01

Ребро

Лит	Масса	Масштаб
	0,03	2:1

Лист | Листов 1

Полоса $\frac{Б5х25\ ГОСТ\ 103-76}{Ст\ 3\ ГОСТ\ 535-79}$

Гипронефтеспецмонтаж г. Москва

Подп. и дата | Инв. № дубл. | Взам. инв. № | Подп. и дата | Инв. № подл.

ПГ2.01.06.01.03

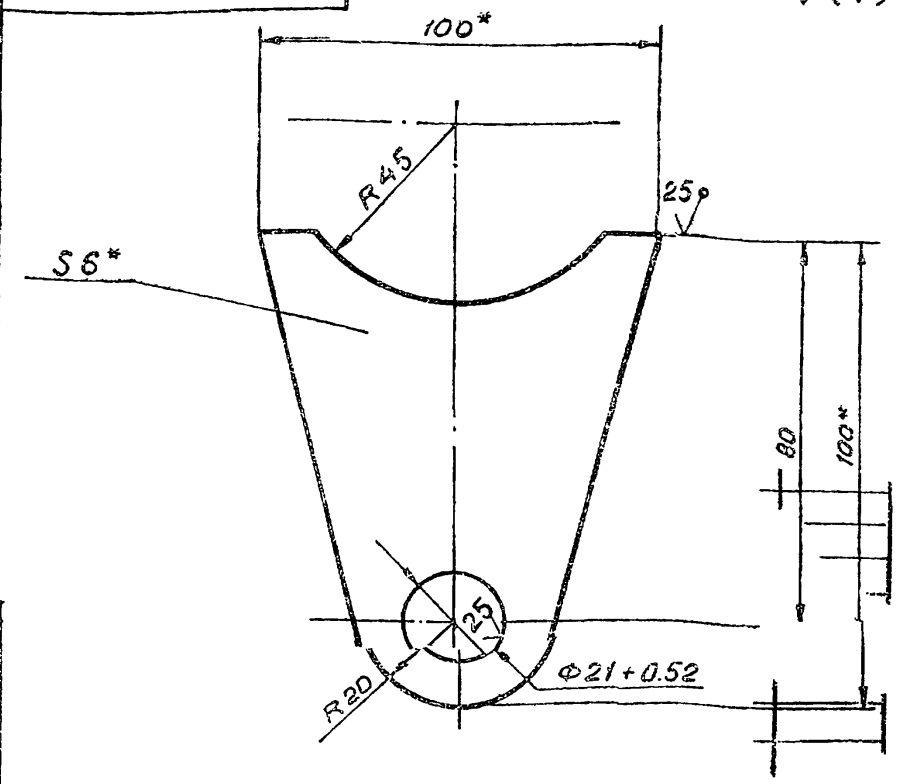

1. Неуказанные предельные отклонения размеров:
   Отверстий H16,
   валов h16
   остальных $\pm \frac{JT16}{2}$
2. Размеры для справок.

Изм.	Лист	N докум.	Подп.	Дата
Разраб.		Яшина		05.85
Пров.		Числова		06.85
Т.контр.				
ГИП		Рохин		05.85
Н.контр		Панова		05.85
Утв.		Кузнецов		05.85

ПГ2.01.06.01.03

Пластина.

Лит.	Масса	Масштаб
	0,35	1:1

Лист | Листов 1

Полоса $\frac{Б6х95\ ГОСТ\ 103-76}{Ст\ 3\ ГОСТ\ 535-79}$

Гипронефтеспецмонтаж г. Москва

Подп. и дата | Инв. № дубл. | Взам. инв. № | Подп. и дата | Инв. № подл.

ПГ2.01.06.00.02

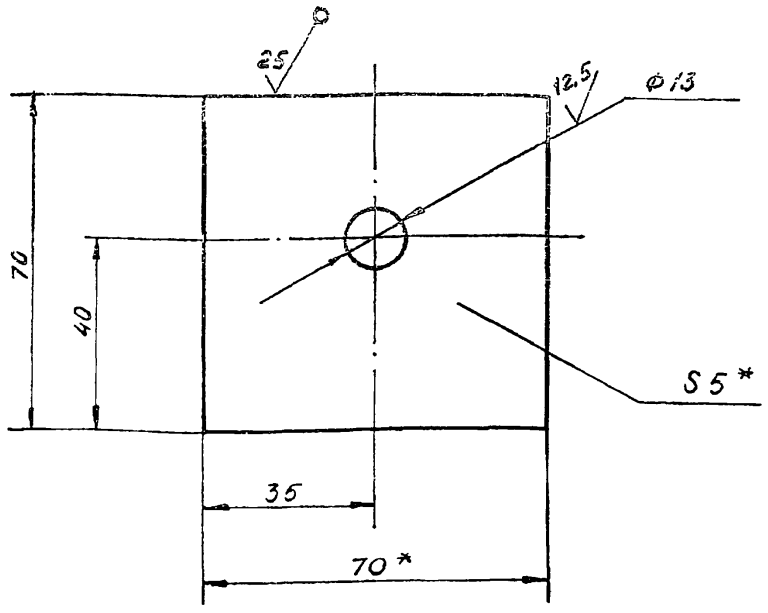

1. Неуказанные предельные отклонения размеров:
   отверстий H16
   валов h16
   остальных $\pm \frac{JT16}{2}$.
2. * Размеры для справок.

Изм.	Лист	N докум.	Подп.	Дата
Разраб.		Яшина		05.85
Пров.		Числова		05.85
Т.контр.				
ГИП		Рохин		05.85
Н.контр		Панова		05.85
Утв.		Кузнецов		05.85

ПГ2.01.06.00.02

Косынка

Лит	Масса	Масштаб
	0,13	1:1

Лист | Листов 1

Полоса $\frac{5-5х70\ ГОСТ\ 103-76}{Ст\ 3\ ГОСТ\ 535-79}$

Гипронефтеспецмонтаж г. Москва

Подп. и дата | Инв. № дубл. | Взам. инв. № | Подп. и дата | Инв. № подл.

ПГ2.01.06.01.02

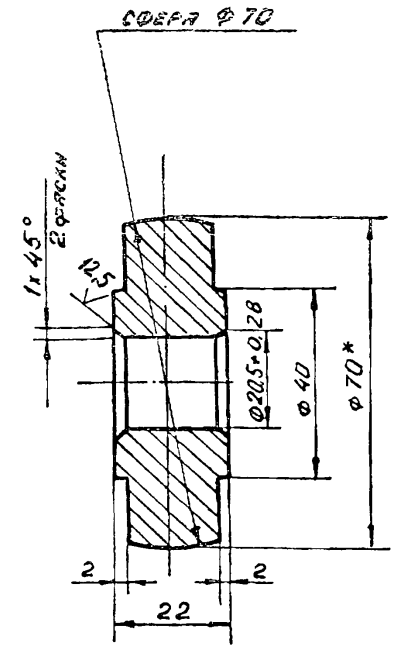

1. Неуказанные предельные отклонения размеров:
   валов - h16
   остальных $\pm \frac{JT16}{2}$
2. * Размер для справок.

Изм.	Лист	N докум.	Подп.	Дата
Разраб.		Яшина		05.85
Пров.		Числова		05.85
Т.контр.				
ГИП		Рохин		05.85
Н.контр		Панова		05.85
Утв.		Кузнецов		05.85

ПГ2.01.06.01.02

Ролик

Лит.	Масса	Масштаб
	0,5	1:1

Лист | Листов 1

Круг $\frac{В-70\ ГОСТ\ 2590-71}{Ст\ 3\ ГОСТ\ 535-79}$

Гипронефтеспецмонтаж г. Москва

Подп. и дата | Инв. № дубл. | Взам. инв. № | Подп. и дата | Инв. № подл.

Формат	Зона	Поз.	Обозначение	Наименование	Кол.	Примечание
				Документация		
А3			ПВ 5К.02.00.00 СБ	Сборочный чертеж		
				Сборочные единицы		
А4		1	ПВ 5К.02.01.00	Опора	1	
А4		2	ПВ 5К.02.02.00	Основание	1	
				Детали		
А4		3	ПВ5К.02.00.01	Скоба	1	
		4	ПВ 5К.02.00.01-01	Скоба	1	
Б4		5	ПВ5К.02.00.02	Сектор		
				Лист Б-5 ГОСТ 19903-74 / Ст.3 ГОСТ 14637-79		
				450×450	1	7,8 кг
Б4		6	ПВ 5К.02.00.03	Стрелка		
				Полоса 4×20 ГОСТ 103-76 / Ст.3 ГОСТ 535-79		
				L=400	1	0,2 кг
Б4		7	ПВ 5К.02.00.04	Накладка		
				Лист Б-16 ГОСТ 19903-74 / Ст.3 ГОСТ 14637-79		
				300×210	2	6,5 кг
				Стандартные изделия		
				Болты ГОСТ 7798-70		
		8		М36×75.58.013	6	
		9		М 14×35.58.013	2	
				Гайки ГОСТ 5915-70		
		10		М36.04.013	6	
		11		М14.04.013	2	

Подп. и дата | Инв. № дубл. | Взам. инв. № | Подп. и дата | Инв. № подл.

Изм.	Лист	№ докум.	Подп.	Дата
Разраб.		Яшина		05.85
Провер.		Числова		05.85
ГИП		Рохин		05.85
Н.контр.		Панова		05.85
Утв.		Кузнецов		05.85

ПВ 5К.02.00.00

Шарнир для подъема рулона массой 30-45 т краном

Лит.	Лист	Листов
		1

Гипронефтеспецмонтаж г. Москва

ПВ 5К.02.00.01

ПВ 5К 5-10.01

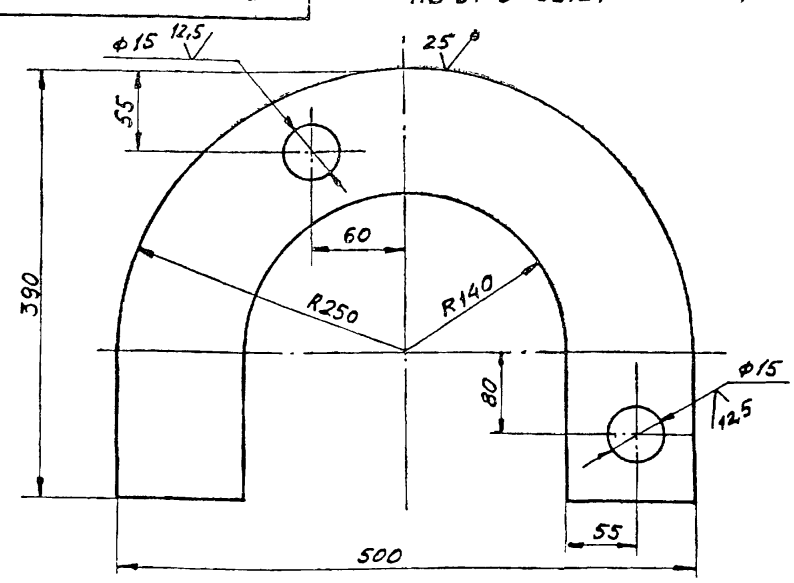

ПВ 5К.02.00.01-01 зеркальное отражение
остальное см. ПВ 5К.02.00.01

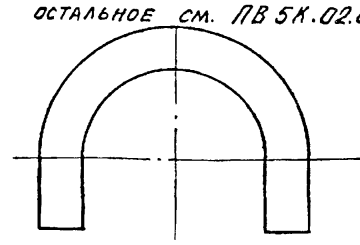

Неуказанные предельные отклонения размеров:
отверстий – H 14,
валов – h 14,
остальных – $\pm \frac{JT16}{2}$.

Подп. и дата | Инв. № дубл. | Взам. инв. № | Подп. и дата | Инв. № подл.

Изм.	Лист	№ докум.	Подп.	Дата
Разраб.		Яшина		05.85
Пров.		Числова		05.85
Т.контр.				
ГИП		Рохин		05.85
Н.контр.		Панова		05.85
Утв.		Кузнецов		05.85

ПВ 5К.02.00.01

Скоба

Лит.	Масса	Масштаб
	15,2	1:4
Лист	Листов 1	

Лист Б-20 ГОСТ 19903-74 / Ст.3 ГОСТ 14637-79

Гипронефтеспецмонтаж г. Москва

ПВ 5К.02.00.00 СБ

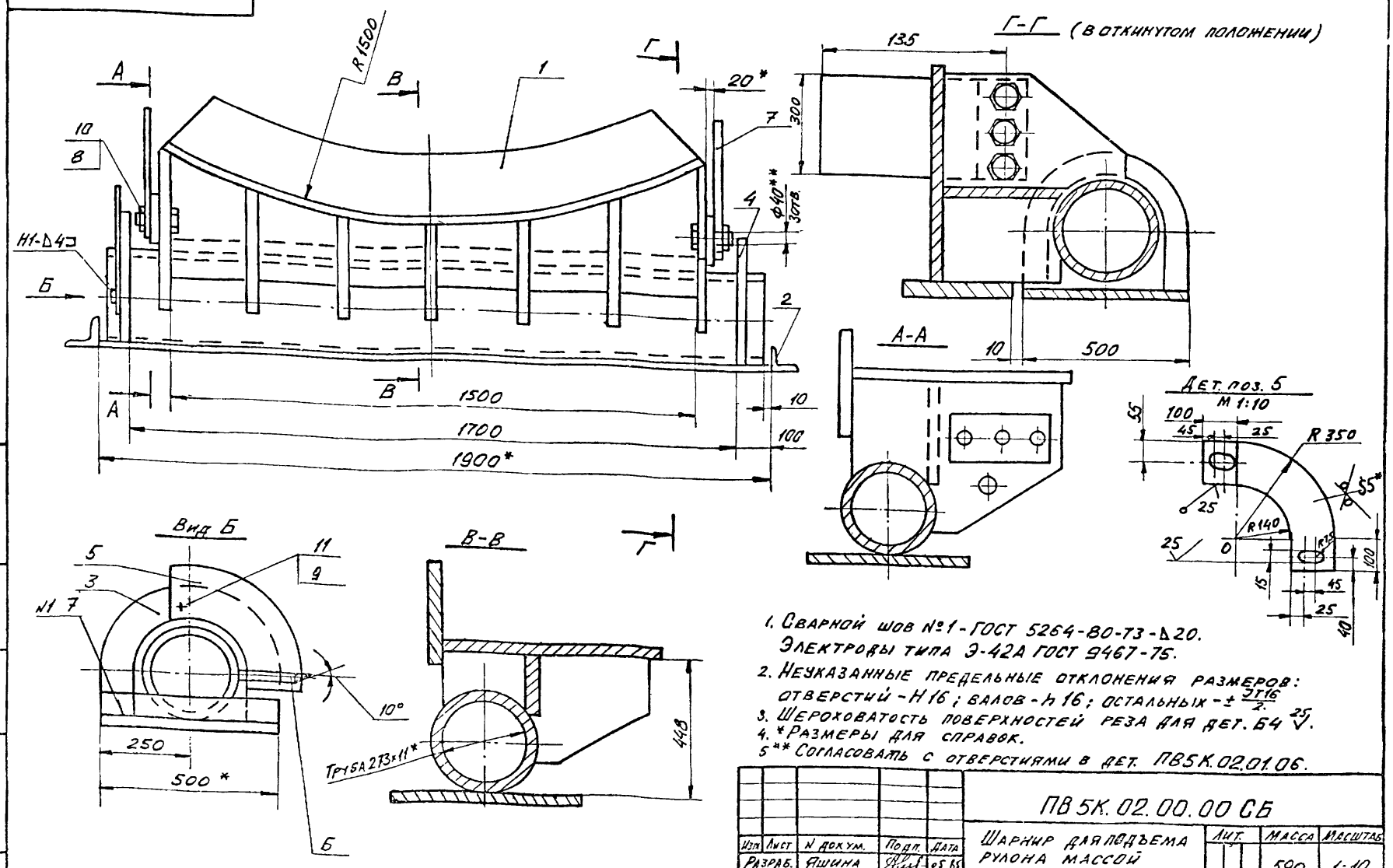

1. Сварной шов №1 - ГОСТ 5264-80-Т3-Д20. Электроды типа Э-42А ГОСТ 9467-75.
2. Неуказанные предельные отклонения размеров: отверстий - H16; валов - h16; остальных - $\pm \frac{JT16}{2}$.
3. Шероховатость поверхностей реза для дет. Б4 $\sqrt{25}$.
4. *Размеры для справок.
5. **Согласовать с отверстиями в дет. ПВ5К.02.01.06.

Подп. и дата | Инв. № дубл. | Взам. инв. № | Подп. и дата | Инв. № подл.

Изм.	Лист	№ докум.	Подп.	Дата
Разраб.		Яшина		05.85
Пров.		Числова		05.85
Т.контр.				
ГИП		Рохин		05.85
Н.контр.		Панова		05.85
Утв.		Кузнецов		05.85

ПВ 5К.02.00.00 СБ

Шарнир для подъема рулона массой 30-45 т краном
Сборочный чертеж

Лит.	Масса	Масштаб
	590	1:10
Лист	Листов 1	

Гипронефтеспецмонтаж г. Москва

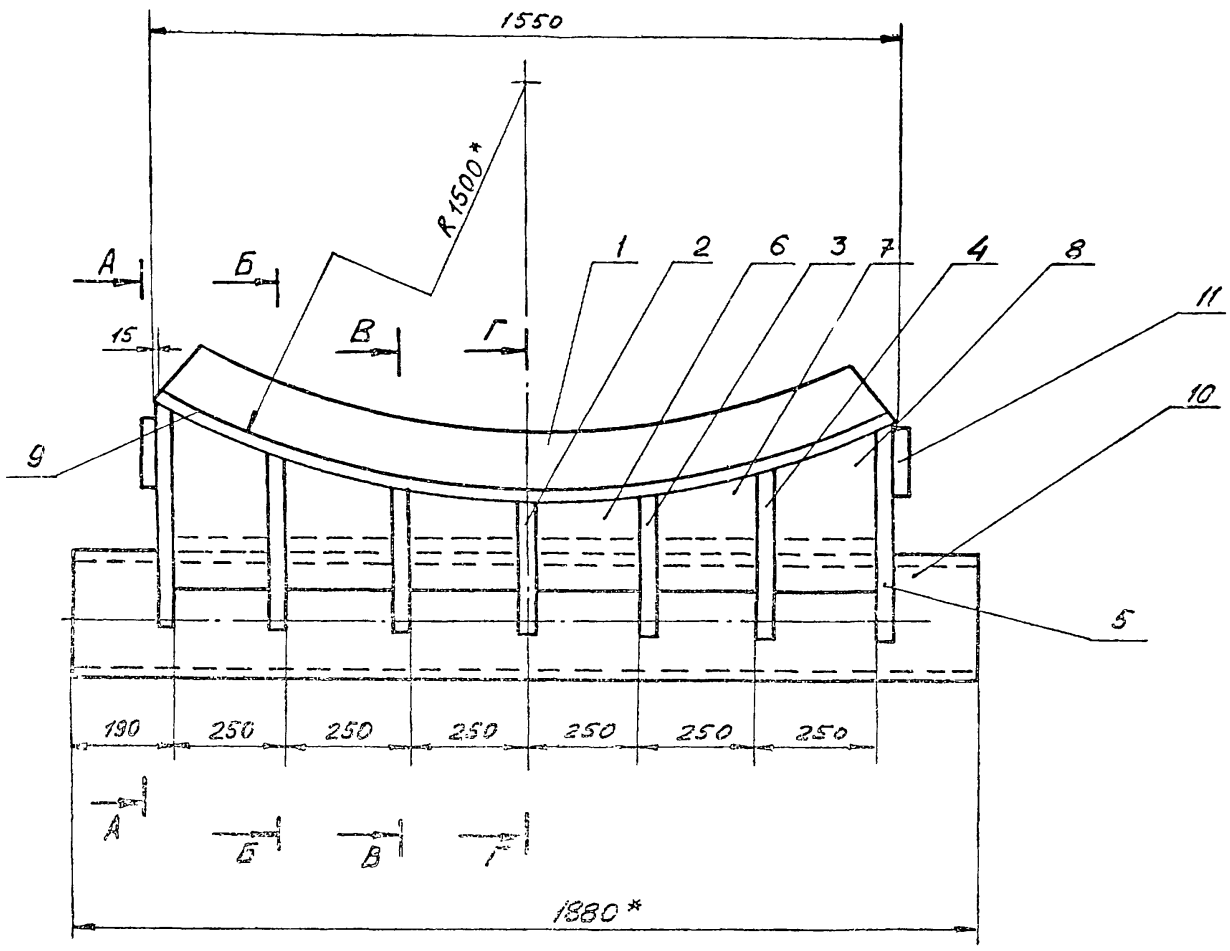

В-В

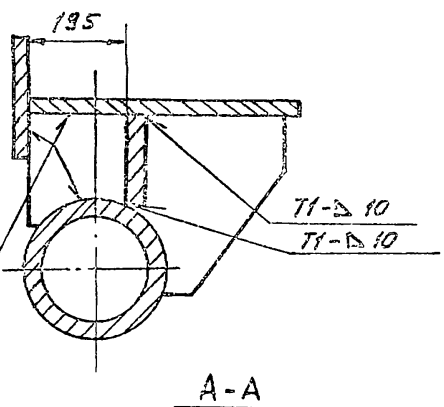

Г-Г

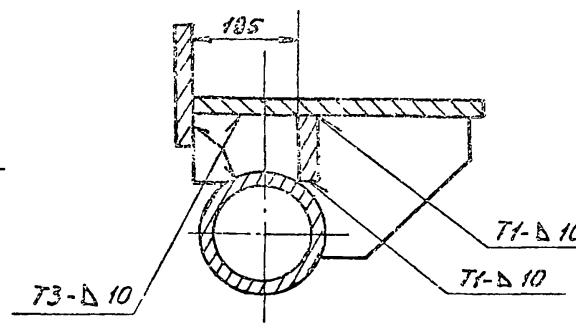

Б-Б

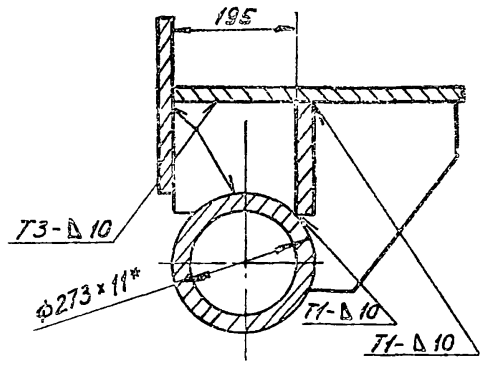

А-А

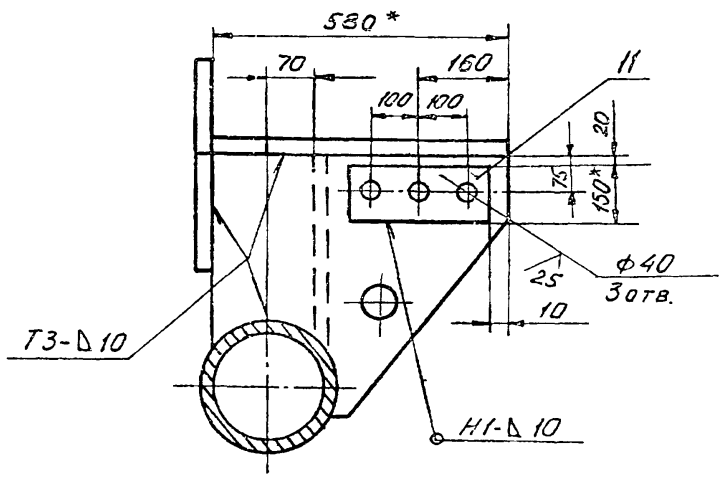

1. Сварные швы по ГОСТ 5264-80.
2. Электроды типа Э-42А ГОСТ 9467-75
3. Неуказанные предельные отклонения размеров:
   отверстий - H16,
   валов - h 16,
   остальных - $\pm \frac{JT16}{2}$.
4. Шероховатость поверхностей реза для деталей Б4 - $\frac{25}{V}$.
5* Размеры для справок.

Деталь поз. 9

М 1:20

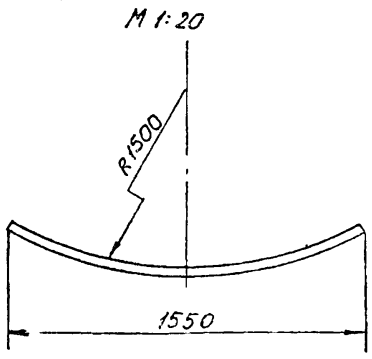

					ПВ 5К.02.01.00 СБ
Изм.	Лист	N докум.	Подп.	Дата	
Разраб.		Яшина		05.85	Опора
Пров.		Числова		05.85	Сборочный чертеж
Т.контр.					
ГИП		Рохин		05.85	
Н.контр.		Панова		05.85	
Утв.		Кузнецов		05.85	

Лит.	Масса	Масшт.
	440	1:16
Лист	Листов	
Гипронефтеспецмонтаж г. Москва		

1877-10

Инв. № подл. | Подп. и дата | Взам. инв. № | Инв. № дубл. | Подп. и дата

Формат	Зона	Поз.	Обозначение	Наименование	Кол.	Примечание
				Документация		
А2			ПВ 5К.02.01.00.СБ	Сборочный чертеж		
				Детали		
А4		1	ПВ 5К.02.01.01	Стойка	1	
А4		2	ПВ5К.02.01.02	Ребро	1	
-		3	ПВ5К.02.01.02-01	Ребро	2	
-		4	ПВ5К.02.01.02-02	Ребро	2	
-		5	ПВ5К.02.01.02-03	Ребро	2	
А4		6	ПВ5К.02.01.03	Стойка	2	
-		7	ПВ5К.02.01.03-01	Стойка	2	
-		8	ПВ5К.02.01.03-02	Стойка	2	
Б4		9	ПВ5К.02.01.04	Ложе		
				Лист Б-16 ГОСТ 19903-74 Ст.3 ГОСТ 14637-79		
				1600×60	1	120,0 кг

Изм.	Лист	N докум.	Подп.	Дата
Разраб.	Яшина			05.85
Пров.	Числова			05.85
ГИП	Рохин			05.85
Н.контр.	Панова			05.85
Утв.	Кузнецов			05.85

ПВ 5К.02.01.00

Опора

Лит.	Лист	Листов
	1	2

Гипронефтеспецмонтаж г. Москва

Формат	Зона	Поз.	Обозначение	Наименование	Кол.	Примечание
Б4		10	ПВ5К.02.01.05	Ось		
				Труба 273×11.ГОСТ8732-78 / В10 ГОСТ 8731-74		
				L = 1880 ± 5	1	134 кг
Б4		11	ПВ5К.02.01.06	Пластина		
				Полоса 20×150 ГОСТ 103-76 / Ст.3 ГОСТ 535-79		
				L = 300	2	7 кг

ПВ 5К.02.01.00

Лист 2

ПВ5К.02.02.00 СБ

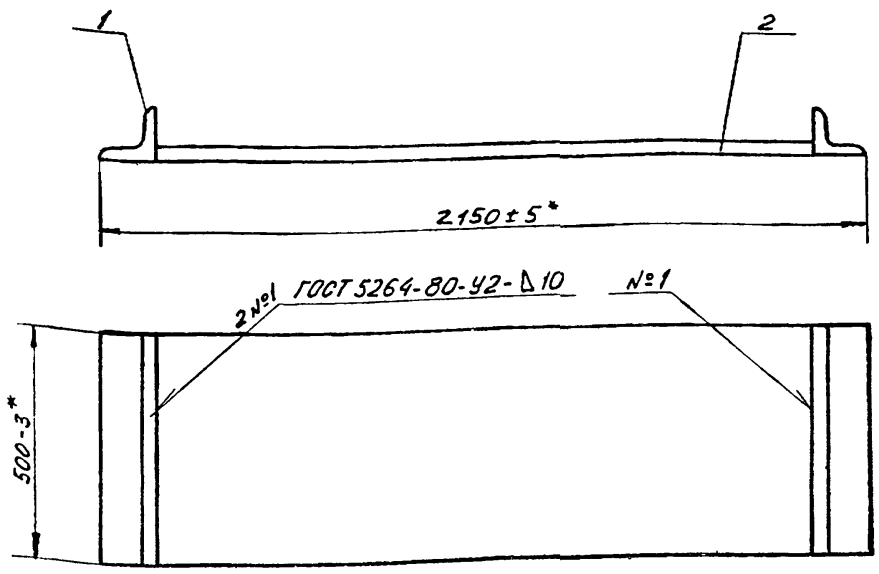

1. Электроды типа Э42А ГОСТ 9467-75.
2. Шероховатость поверхностей реза для деталей Б4 - $\frac{25}{\sqrt{}}$.
3*. Размеры для справок.

Изм.	Лист	N докум.	Подп.	Дата
Разраб.	Яшина			05.85
Пров.	Числова			05.85
Т.контр.				
ГИП	Рохин			05.85
Н.контр	Панова			05.85
Утв.	Кузнецов			05.85

ПВ 5К.02.02.00 СБ

Основание
Сборочный чертеж

Лит.	Масса	Масштаб
	116,0	1:10
Лист	Листов 1	

Гипронефтеспецмонтаж г. Москва

Инв. N подл. | Подп. и дата | Взам. инв. N | Инв. N дубл. | Подп. и дата

ПВ5К.02.01.02

ПВ5К.02.01.02

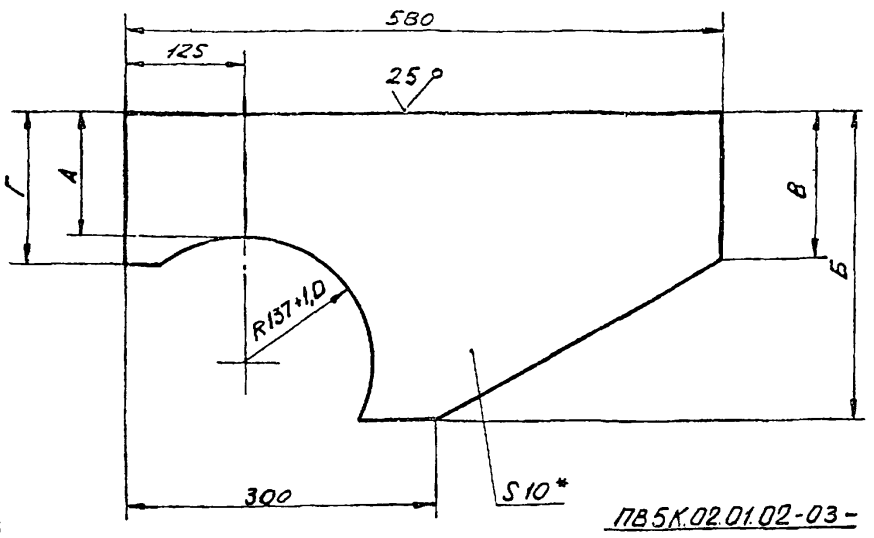

ПВ5К.02.01.02-03 –
зеркальное отражение
остальное см. ПВ5К.02.01.02
М 1:20

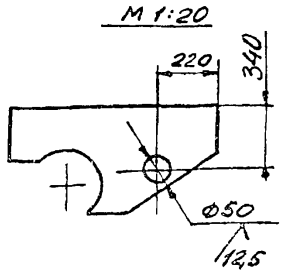

Обознач.	Размеры, мм А	Б	В	Г	Масса, кг
ПВ5К.02.01.02	175	350	40	230	7,8
-01	185	360	40	240	8,3
-02	250	425	150	210	10,1
-03	375	550	170	430	12,4

1. Неуказанные предельные отклонения размеров: отверстий - по H16, валов - по h16, остальных - $\pm \frac{JT16}{2}$.
2. * Размер для справок

Изм.	Лист	N докум.	Подп.	Дата
Разраб.		Яшина		05.85
Пров.		Числова		05.85
Т.контр.				
ГИП		Рохин		05.85
Н.контр.		Панова		05.85
Утв.		Кузнецов		05.85

ПВ5К.02.01.02

Ребро

Лит.	Масса	Масштаб
	См. табл.	1:50

Лист | Листов 1

Б-16 ГОСТ 19903-74
Лист Ст.3 ГОСТ 14637-79

Гипронефтеспецмонтаж г. Москва

Инв. № подл. | Подп. и дата | Взам. инв. № | Инв. № дубл. | Подп. и дата

ПВ5К.02.01.03

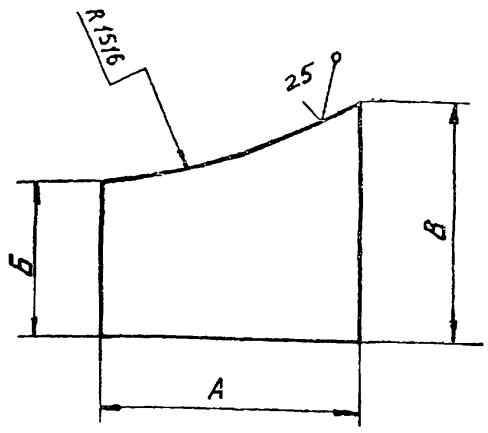

Обозначен.	Размеры, мм А	Б	В	Масса, кг
ПВ5.02.01.03	240	200	220	6,25
-01	230	220	290	9,15
-02	230	290	410	10,2

Неуказанные предельные отклонения размеров:
отверстий - H16,
валов - h16,
остальных - $\pm \frac{JT16}{2}$.

Изм.	Лист	N докум.	Подп.	Дата
Разраб.		Яшина		05.85
Пров.		Числова		05.85
Т.контр.				
ГИП		Рохин		05.85
Н.контр.		Панова		05.85
Утв.		Кузнецов		05.85

ПВ5К.02.01.03

Стойка

Лит.	Масса	Масштаб
	См. табл.	–

Лист | Листов 1

Лист Б-16 ГОСТ 19903-74 Ст.3 ГОСТ 14637-79

Гипронефтеспецмонтаж г. Москва

Инв. № подл. | Подп. и дата | Взам. инв. № | Инв. № дубл. | Подп. и дата

ПВ5К.02.02.01

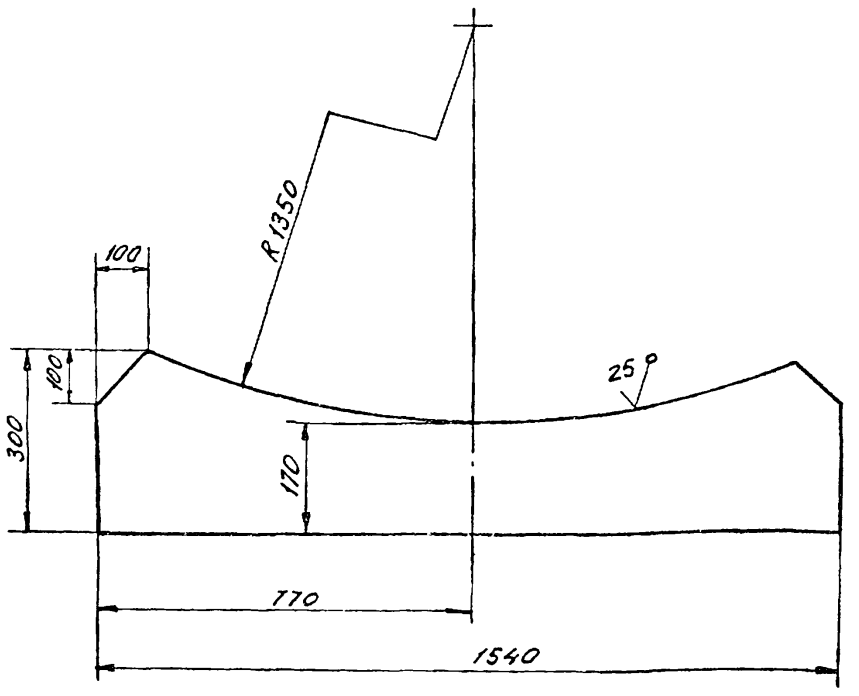

Неуказанные предельные отклонения размеров:
отверстий - H16,
валов - h16,
остальных - $\pm \frac{JT16}{2}$.

Изм.	Лист	N докум.	Подп.	Дата
Разраб.		Яшина		05.85
Пров.		Числова		05.85
Т.контр.				
ГИП		Рохин		05.85
Н.контр.		Панова		05.85
Утв.		Кузнецов		05.85

ПВ5К.02.01.01

Стойка

Лит.	Масса	Масштаб
	60	1:10

Лист | Листов 1

Лист Б-25 ГОСТ 19903-74 Ст.3 ГОСТ 14637-79

Гипронефтеспецмонтаж г. Москва

Инв. № подл. | Подп. и дата | Взам. инв. № | Инв. № дубл. | Подп. и дата

Формат	Зона	Поз.	Обозначение	Наименование	Кол	Примечание
				Документация		
А3			ПВ5К.02.02.00 СБ	Сборочный чертеж		
				Детали		
Б4		1	ПВ5К.02.02.01	Упор		
				Уголок Б-75×75×8 ГОСТ 8509-72 / Ст.3 ГОСТ 535-79		
				L=500	2	90 кг
Б4		2	ПВ5К.02.02.02	Пластина		
				Лист Б-14 ГОСТ 19903-74 / Ст.3 ГОСТ 14637-79		
				1800×500	1	105 кг

Изм.	Лист	N докум.	Подп.	Дата
Разраб.		Яшина		05.85
Пров.		Числова		05.85
ГИП		Рохин		05.85
Н.контр.		Панова		05.85
Утв.		Кузнецов		05.85

ПВ5К.02.02.00

Основание

Лит.	Лист	Листов
		1

Гипронефтеспецмонтаж г. Москва

Инв. № подл. | Подп. и дата | Взам. инв. № | Инв. № дубл. | Подп. и дата

ПВ 5К.14.00.00 СБ

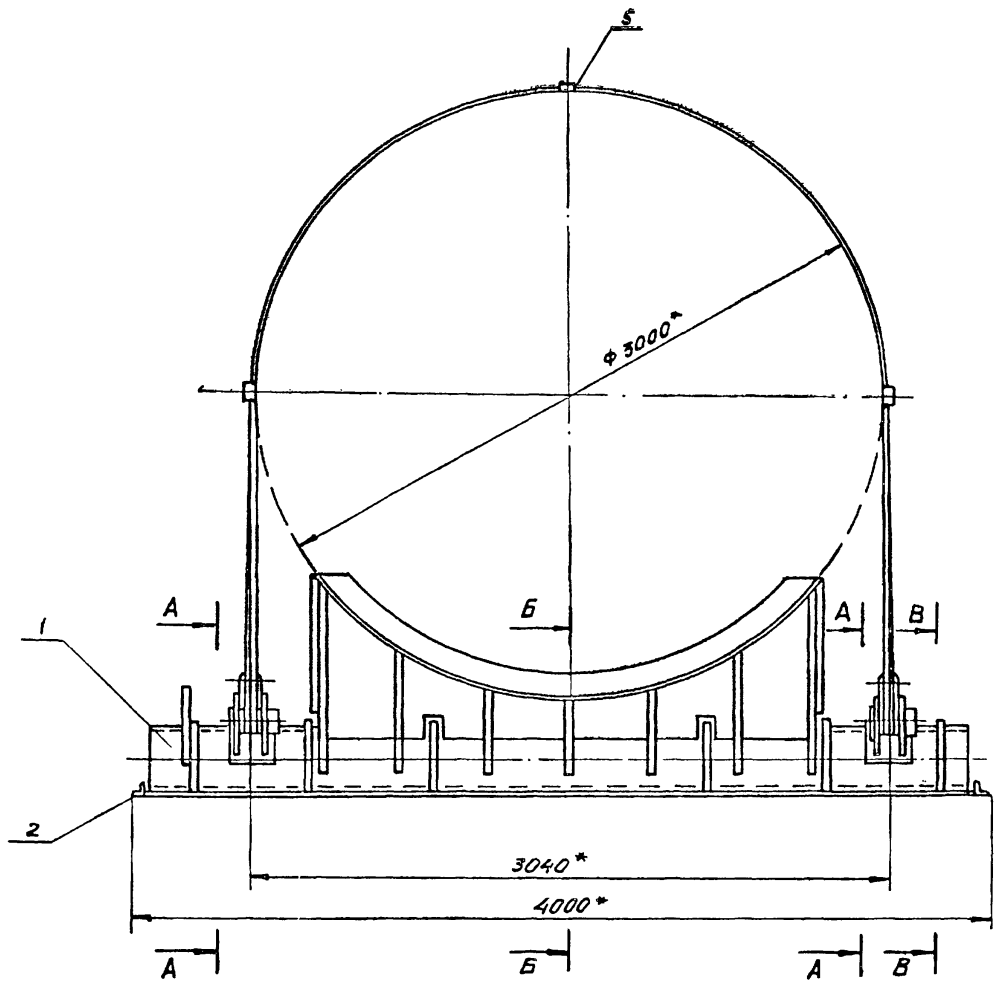

Вид Д
М 1:5

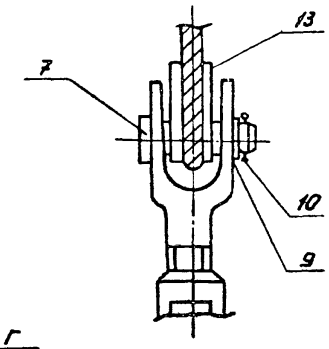

Б-Б
М 1:10
в откинутом положении

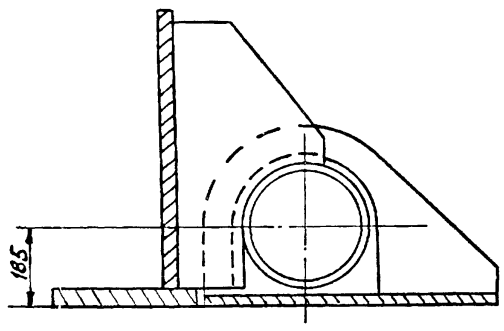

В-В
М 1:10

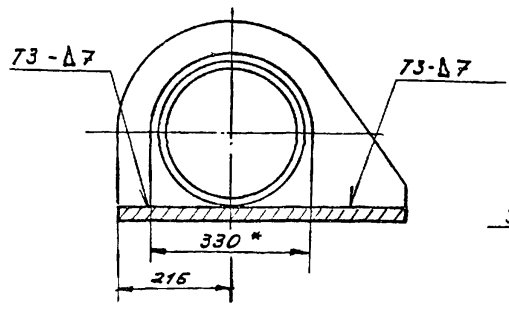

Вид Г
М 1:5

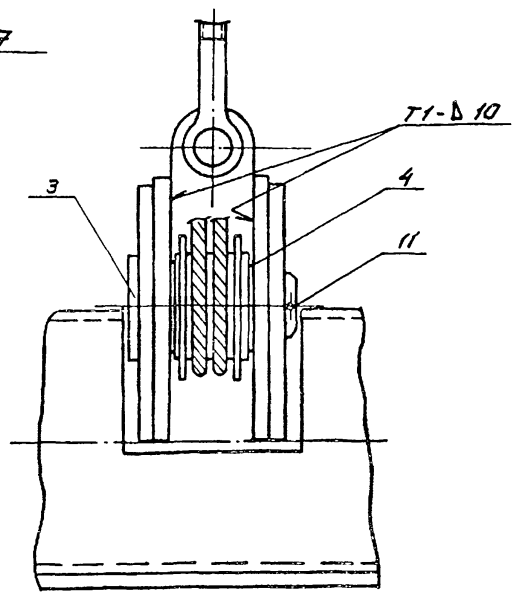

А-А
М 1:5

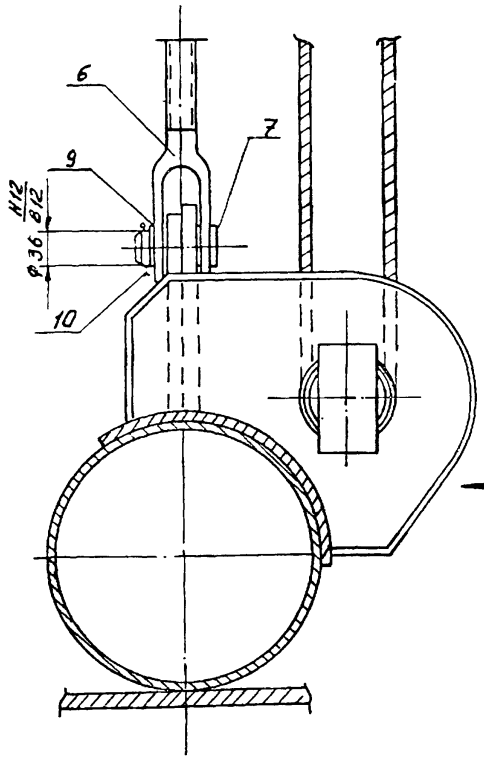

Схема 1
Запасовка каната поз. 13.

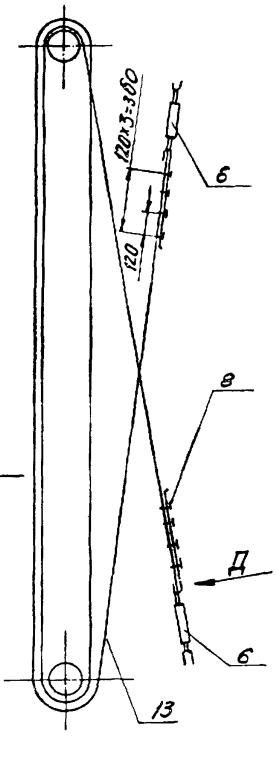

1. Сварные швы выполнять по ГОСТ 5264-80.
Электроды типа Э42А ГОСТ 9467-75.
2. Неуказанные предельные отклонения размеров: отверстий - Н16; валов - h16; остальных - $\pm\frac{JT16}{2}$.
3. Шероховатость поверхностей для дет. Б4-$\overset{50}{\checkmark}$.
4* Размеры для справок.

Изм	Лист	N докум.	Подп.	Дата
Разр.	Б.	Семенова		05.85
Пров.		Яшина		05.85
Т.контр.				05
ГИП		Рохин		05.85
Н.контр.		Панова		05.85
Утв		Кузнецов		05.85

ПВ 5К.14.00.00 СБ

Шарнир для подъема рулонов массой 45÷65т краном
Сборочный чертеж

Лит.	Масса	Масштаб
Н	1500	1:20

Лист | Листов 1

Гипронефтеспецмонтаж г. Москва

Инв. N подл. | Подп. и дата | Взам. инв. N | Инв. N дубл. | Подп. и дата

1877-10

Формат	Зона	Поз.	Обозначение	Наименование	Кол.	Примечание
				2400×670	1	330,0 кг
11		12	ПВ5К.14.01.08	Фиксатор	2	
		13	-01	Фиксатор	3	
		14	-02	Фиксатор	1	
Б4		15	ПВ5К.14.01.09	Ложе		
				Лист $\frac{\text{Б-12 ГОСТ 19903-74}}{\text{Ст.3 ГОСТ 14637-79}}$		
				830×2780	1	185 кг
Б4		16	ПВ5К.14.01.10	Накладка		
				Лист $\frac{\text{Б-16 ГОСТ 19903-74}}{\text{Ст.3 ГОСТ 14637-79}}$		
				220×250	4	5,0 кг
11		17	ПВ5К.14.01.11	Сектор		
Б4		18	ПВ5К.11.01.12	Стрелка		
				Полоса $\frac{\text{Б-4×20 ГОСТ 103-76}}{\text{Ст.3 ГОСТ 535-79}}$		
				L = 500	1	0,5 кг
11		19	ПВ5К.14.01.13	Ребро	4	
		20	-01	Ребро	4	
11		21	ПВ5К.14.01.14	Кронштейн	2	
				Стандартные изделия		
		22		Болт М12×40.58.013		
				ГОСТ 7798-70	2	0,04 кг
		23		Гайка М12.58.013		
				ГОСТ 5915-70	2	0,02 кг

Инв.№ подл. | Подп. и дата | Взам. инв.№ | Инв.№ дубл. | Подп. и дата

Изм. | Лист | № докум. | Подп. | Дата

ПВ5К 14.01.00 — Лист 2

Формат	Зона	Поз.	Обозначение	Наименование	Кол.	Примечание
				Документация		
22			ПВ5К.14.01.00 СБ	Сборочный чертеж		
				Детали		
Б4		1	ПВ5К.14.01.01	Основание опоры		
				Труба $\frac{325\times15\ \text{ГОСТ 8732-78}}{\text{В 10 ГОСТ 8731-74}}$		
				L = 3860	1	415 кг
Б4		2	ПВ5К.14.01.02	Бандаж		
				Полоса $\frac{\text{Б-10×210 ГОСТ 103-76}}{\text{Ст.3 ГОСТ 536-79}}$		
				L = 450	2	2,0 кг
11		3	ПВ5К.14.01.03	Ушко	2	
		4	-01	Ушко	2	
11		5	ПВ5К.14.01.04	Кронштейн	2	
		6	-01	Кронштейн	2	
		7	-02	Кронштейн	1	
11		8	ПВ5К.14.01.05	Ребро	2	
		9	-01	Ребро	2	
Б4		10	ПВ5К.14.01.06	Ребро		
				Лист $\frac{\text{Б-10 ГОСТ 19903-74}}{\text{Ст.3 ГОСТ 14637-79}}$		
				710×340	2	14,7 кг
Б4		11	ПВ5К.14.01.07	Вертикальный лист		
				Лист $\frac{\text{Б-34 ГОСТ 19903-74}}{\text{Ст.3 ГОСТ 14637-79}}$		

Инв.№ подл. | Подп. и дата | Взам. инв.№ | Инв.№ дубл. | Подп. и дата

ПВ5К.14.01.00

Изм.	Лист	№ докум.	Подп.	Дата
Разраб	Семенова			05.85
Пров.	Яшина			05.85
ГИП	Рохин			05.85
Н.контр.	Панова			05.85
Утв.	Кузнецов			05.85

Опора

Лит.	Лист	Листов
	1	2

Гипронефтеспецмонтаж г. Москва

Формат	Зона	Поз.	Обозначение	Наименование	Кол.	Примечание
				Стандартные изделия		
		6		Талреп Б3-В8		
				ОСТ 5.2314-79	2	14,5 кг
		7		Ось 22-36×100 Ст.3		
				ГОСТ 9650-71	4	
		8		Замок ЗК-19		
				ТУ36 1839-75	8	0,57 кг
		9		Шайба 36.01.013		
				ГОСТ 9649-78	4	0,44 кг
				Шплинт ГОСТ 397-79		
		10		6,3×60.002	4	0,02 кг
		11		10×120.002	2	0,05 кг
		12		Коуш 56		
				ГОСТ 2224-72	1	1,85 кг
				Материалы		
				Канат 18,0-Г-I-Н-1764-(180)		
				ГОСТ 7668-80	1	

Инв.№ подл. | Подп. и дата | Взам. инв.№ | Инв.№ дубл. | Подп. и дата

Изм. | Лист | № докум. | Подп. | Дата

ПВ5К.14.00.00 — Лист 2

Формат	Зона	Поз.	Обозначение	Наименование	Кол.	Примечание
				Документация		
22			ПВ5К.14.00.00 СБ	Сборочный чертеж		
				Сборочные единицы		
11		1	ПВ5К.14.01.00	Опора		
11		2	ПВ5К.14.02.00	Основание		
11		3	ПВ5К.14.03.00	Палец		
				Детали		
Б4		4	ПВ5К.14.00.01	Труба		
				Труба $\frac{133\times8\ \text{ГОСТ 8732-78}}{\text{В 10 ГОСТ 8731-74}}$		
				L = 95	1	2,5 кг
Б4		5	ПВ5К.14.00.02	Проставка		
				Швеллер $\frac{18\ \text{ГОСТ 8240-72}}{\text{Ст.3 ГОСТ 535-79}}$		
				L = 60	3	0,52 кг
Б4		14	ПВ5К.14.00.03	Лист		
				Лист $\frac{\text{Б-10 ГОСТ 19903-74}}{\text{Ст.3 ГОСТ 14637-78}}$		
				D = 180, d = 135	2	0,87 кг

Инв.№ подл. | Подп. и дата | Взам. инв.№ | Инв.№ дубл. | Подп. и дата

ПВ5К.14.00.00

Изм.	Лист	№ докум.	Подп.	Дата
Разраб	Семенова			05.85
Пров.	Яшина			05.85
ГИП	Рохин			05.85
Н.контр.	Панова			05.85
Утв.	Кузнецов			05.85

Шарнир для подъема рулонов массой 45÷65 т краном

Лит.	Лист	Листов
	1	2

Гипронефтеспецмонтаж г. Москва

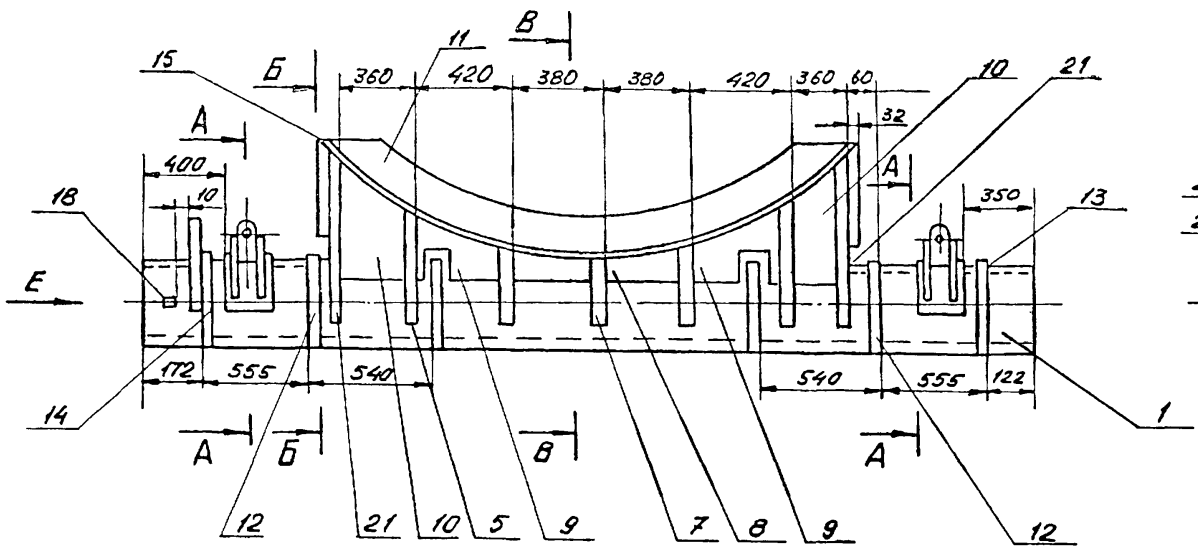

Вид Е
М 1:10

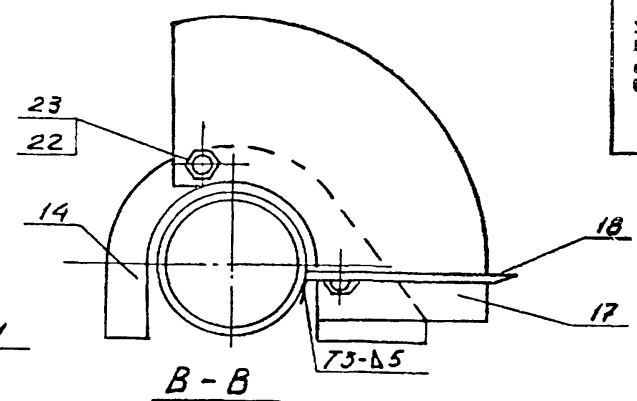

В - В
М 1:10

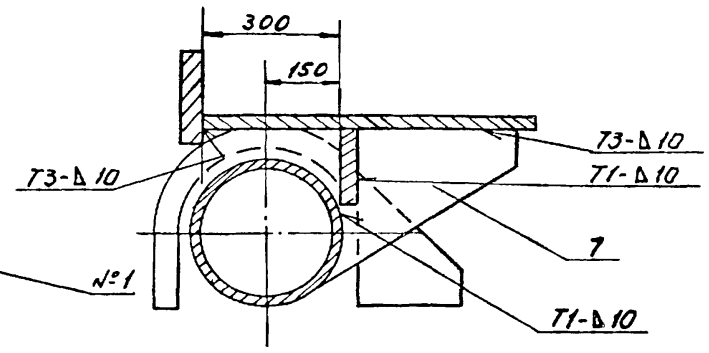

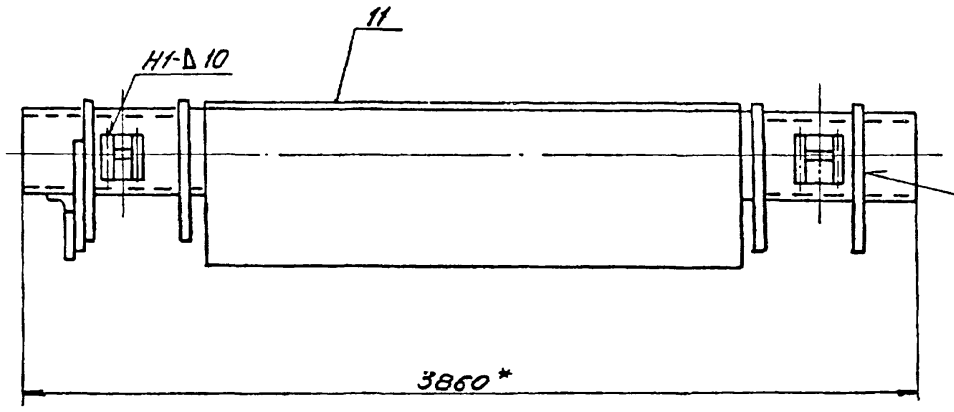

Б - Б
М 1:10

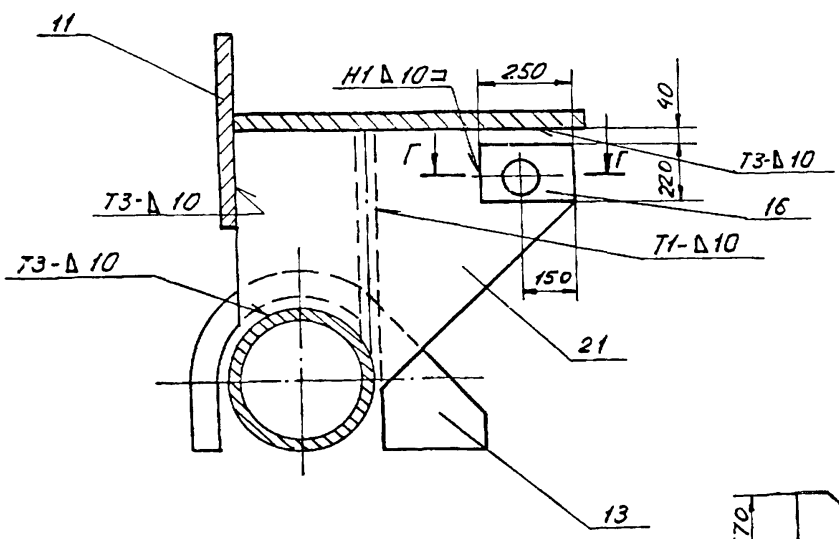

Г - Г
М 1:1

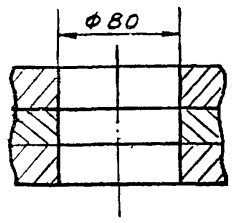

Поз. 11
М 1:4

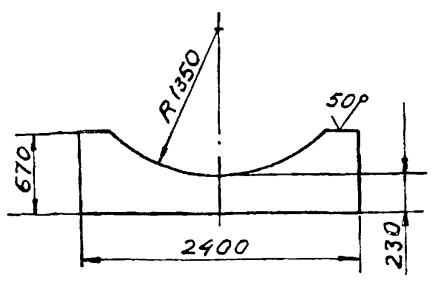

И - И
М 1:10

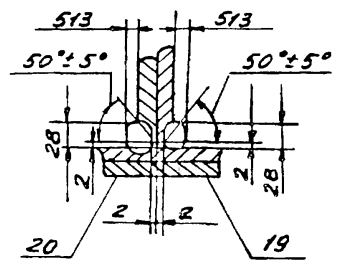

Поз. 10
М 1:1

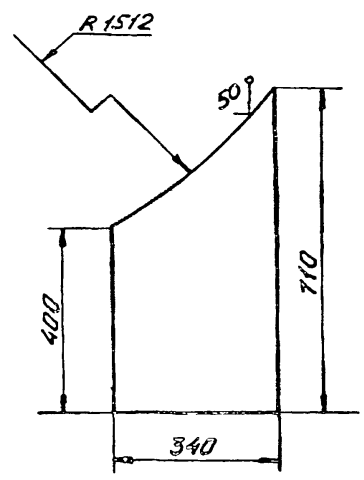

А - А
М 1:5

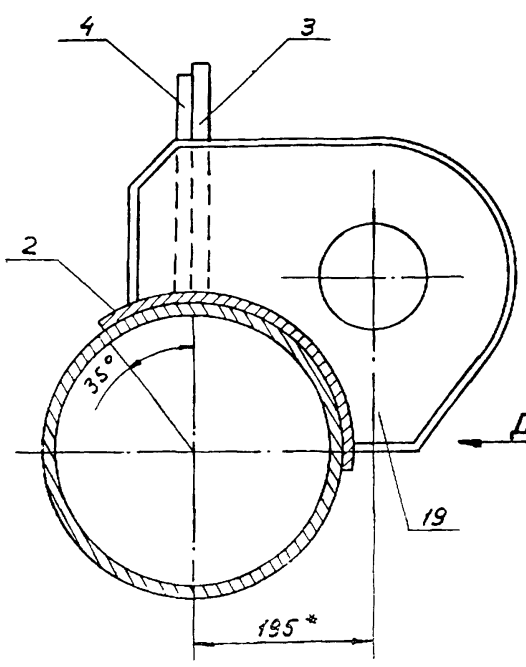

Вид Д
М 1:5

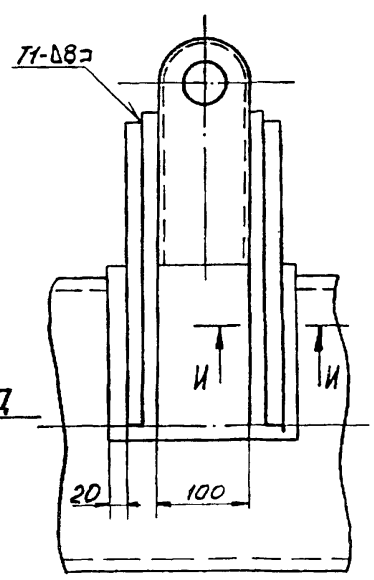

1. Сварные швы выполнять по ГОСТ 5254-80.
   Электроды сварочные типа Э42А ГОСТ 9457-75.
2. Неуказанные предельные отклонения размеров:
   отверстий - H16; валов - h 16; остальных - $\frac{JT16}{2}$.
3. Шероховатость поверхностей реза для дет. Б4 $\overset{50}{\vee}$.
4. * Размеры для справок

					ПВ 5К.14.01.00.СБ
Изм.	Лист	N докум.	Подп.	Дата	
Разраб.		Семенова		05.85	Опора
Пров.		Ящина		05.85	Сборочный чертеж
Т.контр.					
ГИП		Рожин		0585	
Н.контр.		Панова		05.85	
Утв.		Кузнецов		05.85	

Лит.	Масса	Масшт.
	2025	1:20
Лист	Листов 1	

Гипронефтеспецмонтаж г. Москва

1877-10

Инв. N подл. | Подп. и дата | Взам. инв. N | Инв. N дубл. | Подп. и дата

ПВ 5К.14.02.00 СБ

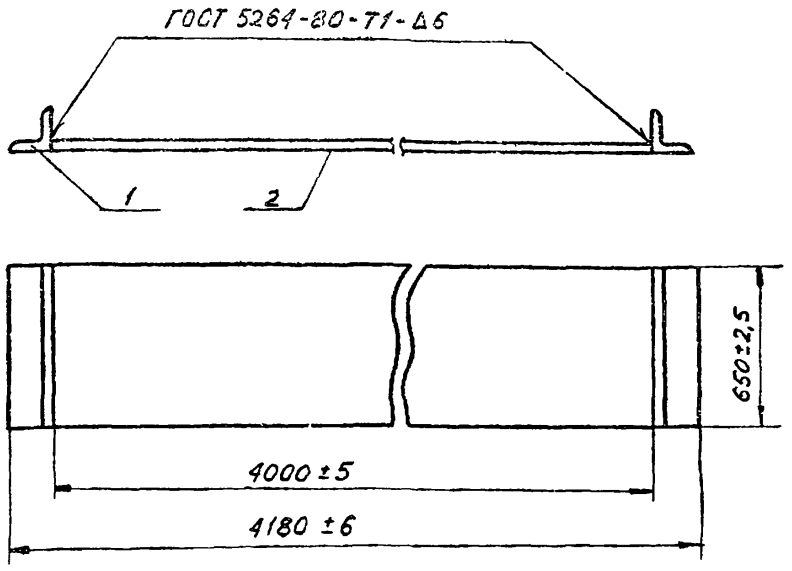

1. Электроды типа Э-42А ГОСТ 9465-75.
2. Шероховатость поверхностей реза для деталей Б4 - 50/.

Изм	Лист	N докум.	Подп.	Дата
Разраб.	Семенова			05.85
Пров.	Яшина			05.85
Т. контр.				
ГИП	Рохин			05.85
Н.контр.	Панова			05.85
Утв.	Кузнецов			05.85

ПВ 5К. 14. 02. 00 СБ

Основание

Сборочный чертеж

Лит.	Масса	Масштаб
	455,0	1:20
Лист	Листов 1	

Гипронефтеспецмонтаж г. Москва

Инв. N подл. | Подп. и дата | Взам. инв. N | Инв. N дубл. | Подп. и дата

ПВ 5К.14.01.08

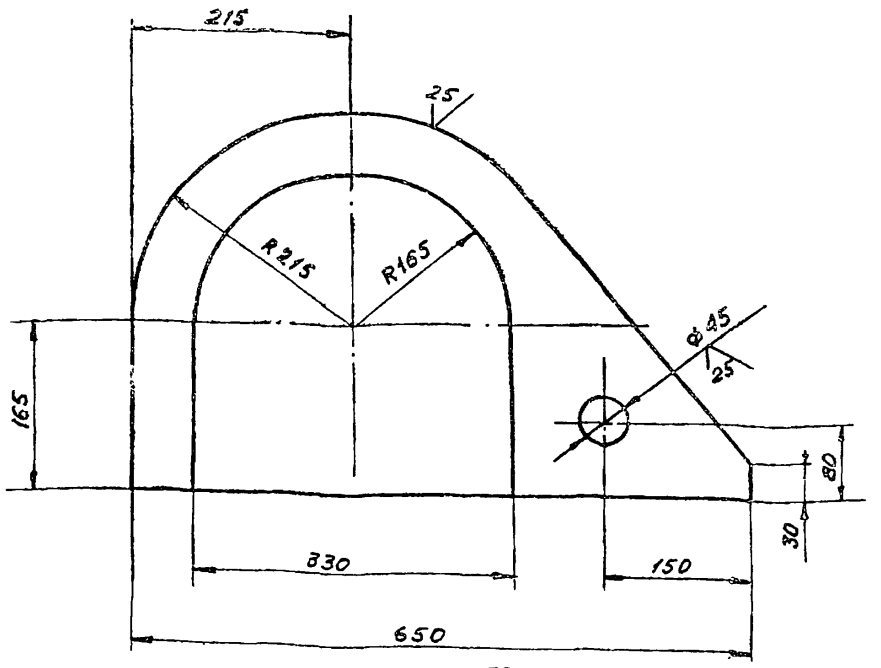

ПВ 5К.14.01.08-01
Остальное см. ПВ 5К.14.01.09
М 1:20

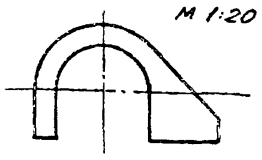

ПВ 5К.14.01.08-02
Остальное см. ПВ 5К.14.01.09
М 1:20

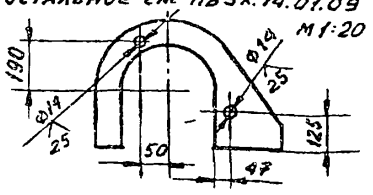

Неуказанные предельные отклонения размеров: отверстий - H16; остальных - $\pm \frac{JT16}{2}$, валов - h 16.

Изм	Лист	N докум.	Подп.	Дата
Разраб.	Семенова			05.85
Пров.	Яшина			05.85
Н.контр.				
ГИП	Рохин			05.85
Н.контр.	Панова			05.85
Утв.	Кузнецов			05.85

ПВ 5К. 14. 01. 08

Фиксатор

Лит.	Масса	Масштаб
	14,9	1:5
Лист	Листов 1	

Лист Б-16 ГОСТ 19903-74 / Ст. 3 ГОСТ 14637-79

Гипронефтеспецмонтаж г. Москва

Инв. N подл. | Подп. и дата | Взам. инв. N | Инв. N дубл. | Подп. и дата

Формат	Зона	Поз.	Обозначение	Наименование	Кол.	Примечание
				Документация		
А4			ПВ 5К. 14. 02. 00 СБ	Сборочный чертеж		
				Детали		
Б4		1	ПВ 5К. 14. 02. 01	Пластина		
				Лист Б-20 ГОСТ 19903-74 / Ст. 3 ГОСТ 14637-79		
				650×4000		440 кг
Б4		2	ПВ 5К. 14. 02. 02	Упор		
				Уголок Б-90×90×5 ГОСТ 8509-72 / Ст. 3 ГОСТ 535-79		
				L=650	2	5,8 кг

Изм	Лист	N докум	Подп.	Дата
Разраб	Семенова			05.85
Провер.	Яшина			05.85
ГИП	Рохин			05.85
Н.контр.	Панова			05.85
Утв.	Кузнецов			05.85

ПВ 5К. 14. 02. 00

Основание

Лит.	Лист	Листов
		1

Гипронефтеспецмонтаж г. Москва

Инв. N подл. | Подп. и дата | Взам. инв. N | Инв. N дубл. | Подп. и дата

ПВ 5К.14.01.11

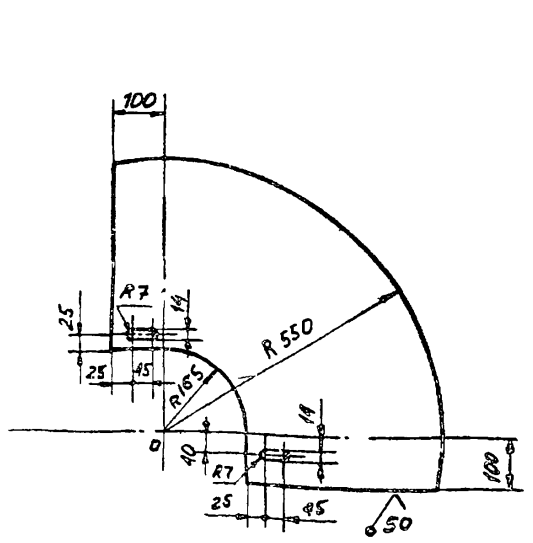

Неуказанные предельные отклонения размеров: отверстий - H16; валов - h 16; остальных - $\pm \frac{JT16}{2}$.

Изм	Лист	N докум.	Подп.	Дата
Разраб.	Семенова			05.85
Пров.	Яшина			05.85
Т.контр.				
ГИП	Рохин			05.85
Н.контр.	Панова			05.85
Утв.	Кузнецов			05.85

ПВ 5К. 14. 01. 11

Сектор

Лит.	Масса	Масш
И	20	1:1
Лист	Листов	

Лист Б-5 ГОСТ 19903-74 / Ст. 3 ГОСТ 14637-79

Гипронефтеспецмонтаж г. Москва

Инв. N подл. | Подп. и дата | Взам. инв. N | Инв. N дубл. | Подп. и дата

1877-10

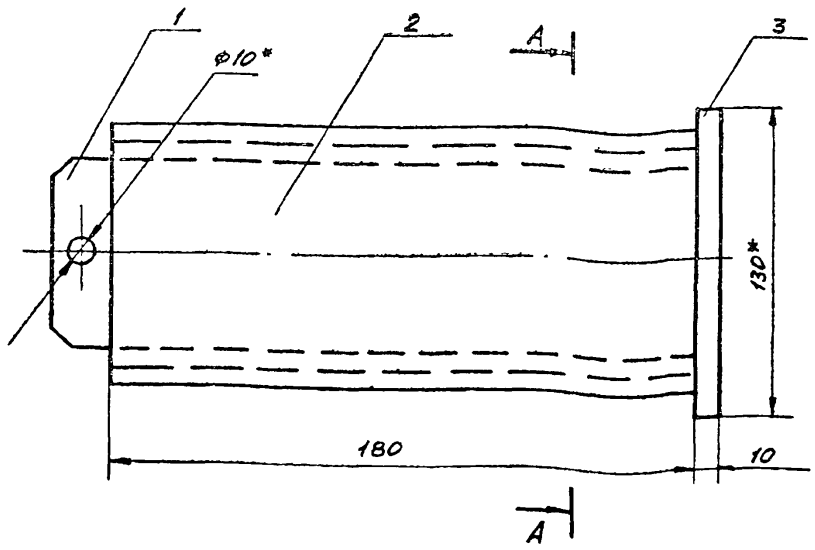

Дет. поз. 2
М 1:2,5

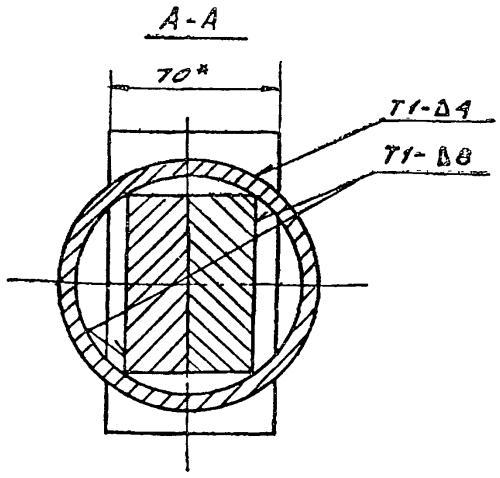

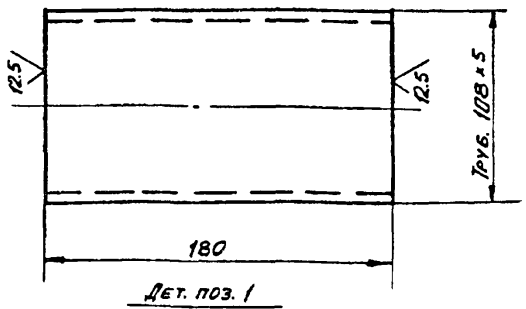

Дет. поз. 1
М 1:2,5

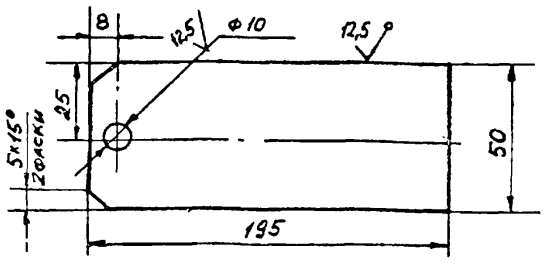

1. Сварные швы выполнять по ГОСТ 5264-80. Электроды сварочные типа Э42 ГОСТ 9467-75.
2. Неуказанные предельные отклонения размеров: отверстий - H16; валов - h16; остальных - $\pm \frac{IT16}{2}$.
3. Шероховатость поверхностей деталей Б4 - $\frac{25}{\sqrt{}}$.
4. * Размеры для справок.

					ПВ5К.14.03.00СБ
Изм	Лист	N докум.	Подп.	Дата	
Разраб.		Семенова		05.85	Палец Сборочный чертеж
Пров.		Яшина		05.85	
Т.контр.					
ГИП		Рохин		05.85	
Н.контр.		Панова		05.85	
Утв.		Кузнецов		05.85	

Лит.	Масса	Масштаб
И	9,6	1:2
Лист	Листов 1	

Гипронефтеспецмонтаж г. Москва

Инв. N подл. | Подп. и дата | Взам. инв. N | Инв. N дубл. | Подп. и дата

Формат	Зона	Поз.	Обозначение	Наименование	Кол.	Примечание
				Документация		
11			ПВ5К.14.03.00.СБ	Сборочный чертеж		
				Детали		
Б4		1	ПВ5К.14.03.01	Вкладыш		
				Лист Б-25 ГОСТ 19903-74 / Ст.3 ГОСТ 14637-79		
				76 х 195	2	2,9кг
Б4		2	ПВ5К.14.03.02	Палец		
				Труба 108х6 ГОСТ 8732-78 / В10 ГОСТ 8731-74		
				L = 180	1	2,8кг
Б4		3	ПВ5К.14.03.03	Головка		
				Лист Б10 ГОСТ 19903-74 / Ст.3 ГОСТ 14637-79		
				130 х 70	1	0,7кг

					ПВ5К.14.03.00
Изм	Лист	N докум.	Подп.	Дата	
Разраб.		Семенова		05.85	Палец
Пров.		Яшина		05.85	
ГИП		Рохин		05.85	
Н.контр.		Панова		05.85	
Утв.		Кузнецов		05.85	

Лит.	Лист	Листов
		1

Гипронефтеспецмонтаж г. Москва

Подп. и дата | Инв. N подл. | Взам. инв. N | Инв. N дубл. | Подп. и дата

ПВ5К.14.01.13

А (√)

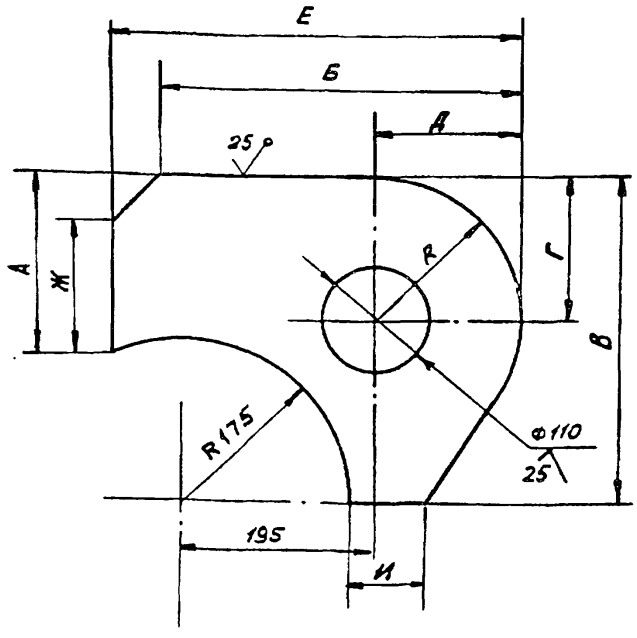

Обозначение	Размеры, мм									Масса, кг
	А	Б	В	Г	Д	Е	Ж	И	R	
ПВ5К.14.01.13	175	370	340	150	150	420	125	75	150	15,5
-01	165	360	330	140	140	410	115	65	140	14,5

					ПВ5К 14.01.13
Изм	Лист	N докум.	Подп.	Дата	
Разраб.		Семенова		05.85	Ребро
Пров		Яшина		05.85	
Т. контр.					
ГИП		Рохин		05.85	
Н.контр.		Панова		05.85	
Утв.		Кузнецов		05.85	

Лит.	Масса	Масштаб
И	См. табл.	1:5
Лист	Листов 1	

Лист Б-18 ГОСТ 19903-74 / Ст.3 ГОСТ 14637-79

Гипронефтеспецмонтаж г. Москва

Подп. и дата | Инв. N подл. | Взам. инв. N | Инв. N дубл. | Подп. и дата

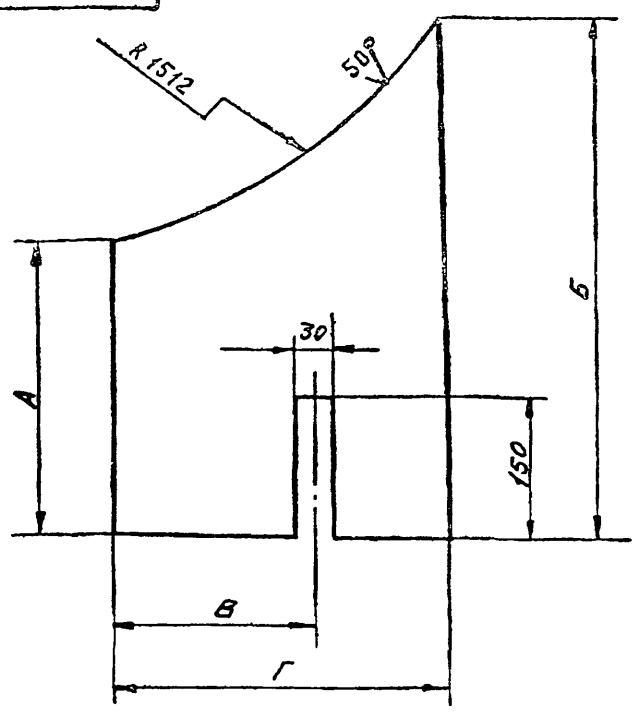

Обозначение	Размеры, мм				Масса, кг
	А	Б	В	Г	
ПВ5К.14.01.05	165	220	–	360	5,1
-01	230	390	290	400	9,0

Неуказанные предельные отклонения размеров: отверстий - H16; валов - h16; остальных - $\pm \frac{IT16}{2}$.

Изм	Лист	N докум.	Подп.	Дата
Разраб.	Семенова			05.85
Пров.	Яшина			05.85
Т.контр.				
ГИП	Рохин			05.85
Н.контр.	Панова			05.85
Утв.	Кузнецов			05.85

ПВ5К.14.01.05

Ребро

Лит.	Масса	Масштаб
	См. табл.	1:5
Лист	Листов 1	

Лист Б-10 ГОСТ 19903-74 / Ст.3 ГОСТ 14637-79

Гипронефтеспецмонтаж г. Москва

Подп. и дата | Инв. N дубл. | Взам. инв. N | Подп. и дата | Инв. N подл.

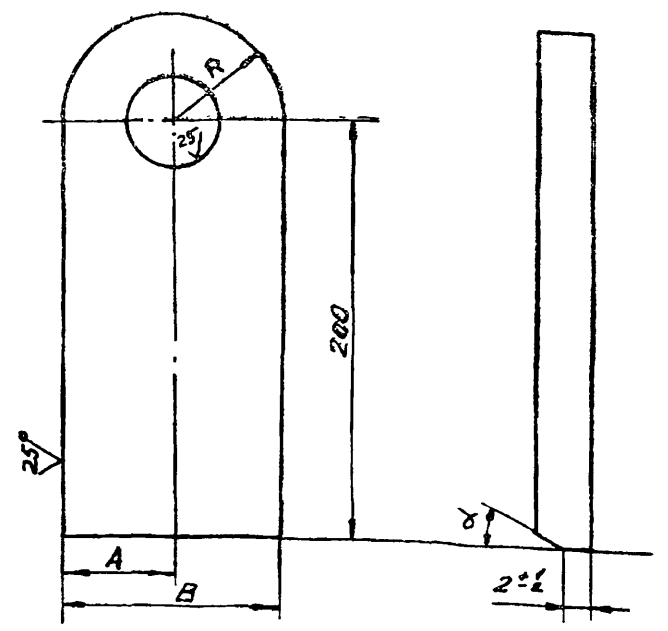

Обозначение	Размеры, мм			α°	Масса, кг
	А	В	R		
ПВ5К.14.01.03	50	100	50	15	3,2
-01	40	80	40	30	2,4

Неуказанные предельные отклонения размеров: отверстий - H16; валов - h16; остальных - $\pm \frac{IT16}{2}$.

Изм	Лист	N докум.	Подп.	Дата
Разраб.	Семенова			05.85
Пров.	Яшина			05.85
Т.контр.				
ГИП	Рохин			05.85
Н.контр.	Панова			05.85
Утв.	Кузнецов			05.85

ПВ5К.14.01.03

Ушко

Лит.	Масса	Масштаб
Н	См. табл.	1:2,5
Лист	Листов 1	

Лист Б-18 ГОСТ 19903-74 / Ст.3 ГОСТ 14637-79

Гипронефтеспецмонтаж г. Москва

Подп. и дата | Инв. N дубл. | Взам. инв. N | Подп. и дата | Инв. N подл.

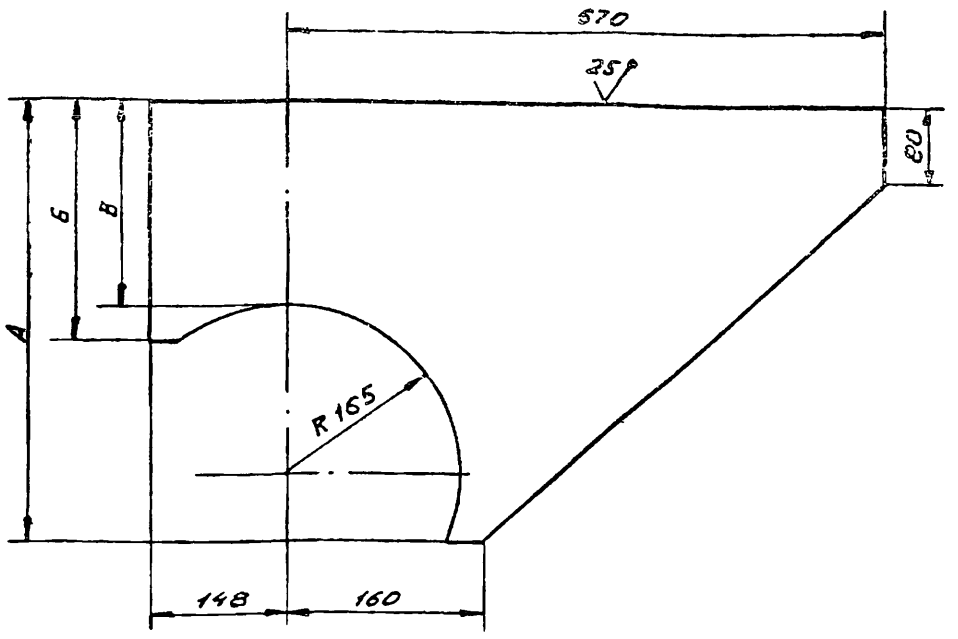

Обозначение	Размеры, мм			Масса, кг
	А	В	Б	
ПВ5К.14.01.04	570	325	395	29,0
-01	400	155	225	24,0
-02	310	93	165	19,0

Неуказанные предельные отклонения размеров: отверстий - H16; валов - h16; остальных - $\pm \frac{IT16}{2}$.

Изм	Лист	N докум.	Подп.	Дата
Разраб.	Семенова			05.85
Пров.	Яшина			05.85
Т.контр.				
ГИП	Рохин			05.85
Н.контр.	Панова			05.85
Утв.	Кузнецов			05.85

ПВ5К.14.01.04

Кронштейн

Лит.	Масса	Масштаб
	См. табл.	1:5
Лист	Листов 1	

Лист Б-16 ГОСТ 19903-74 / Ст.3 ГОСТ 14637-79

Гипронефтеспецмонтаж г. Москва

Подп. и дата | Инв. N дубл. | Взам. инв. N | Подп. и дата | Инв. N подл.

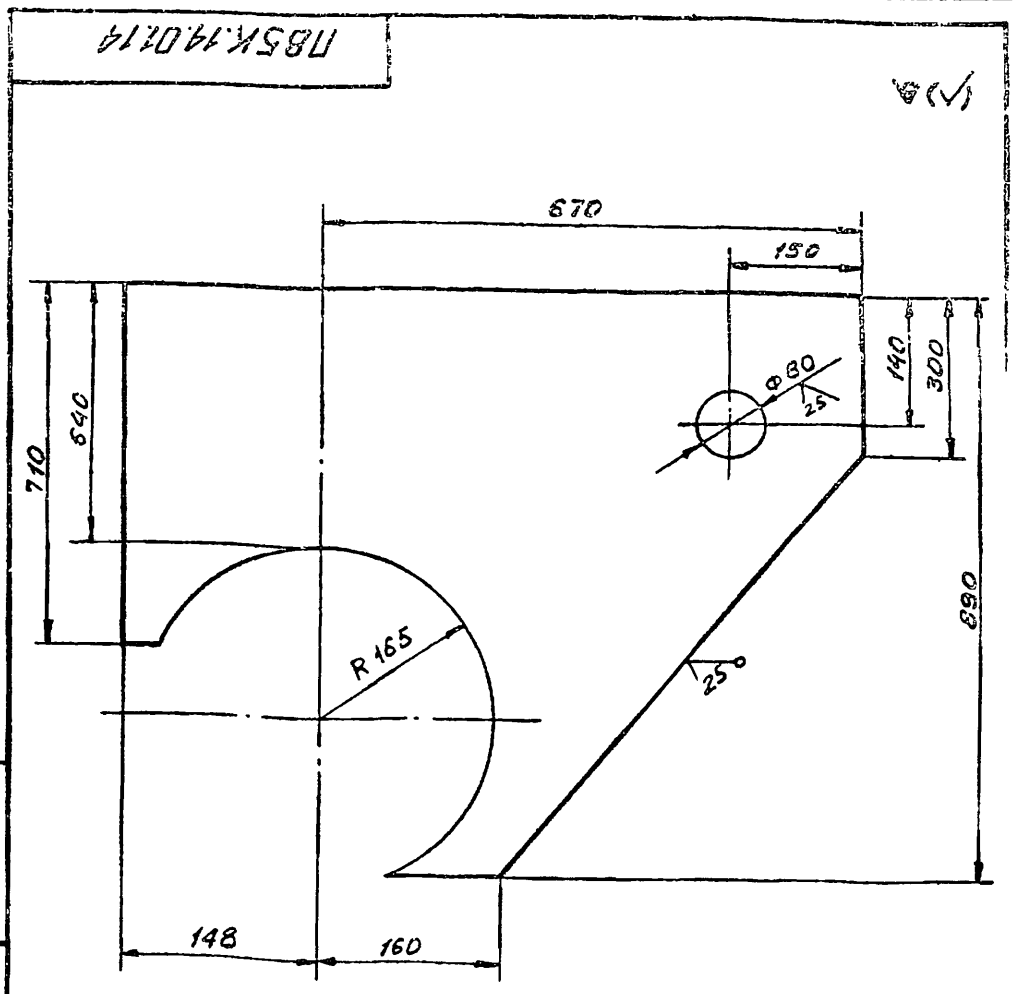

Неуказанные отклонения размеров: отверстий - H16; валов - h16; остальных - $\pm \frac{IT16}{2}$.

Изм	Лист	N докум.	Подп.	Дата
Разраб.	Семенова			05.85
Пров.	Яшина			05.85
Т.контр.				
ГИП	Рохин			05.85
Н.контр.	Панова			05.85
Утв.	Кузнецов			05.85

ПВ5К.14.01.14

Кронштейн

Лит.	Масса	Масштаб
	60,0	1:5
Лист	Листов 1	

Лист Б-16 ГОСТ 19903-74 / Ст.3 ГОСТ 14637-79

Гипронефтеспецмонтаж г. Москва

Подп. и дата | Инв. N дубл. | Взам. инв. N | Подп. и дата | Инв. N подл.

ПВ5К.12.02.00СБ

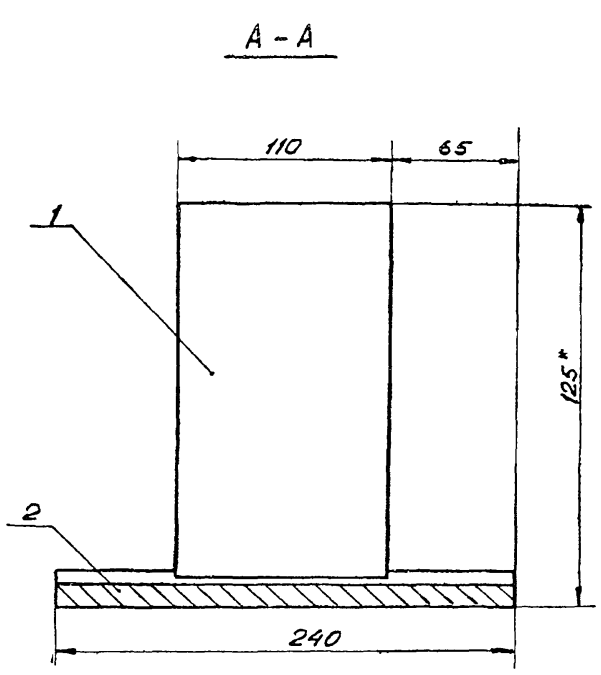

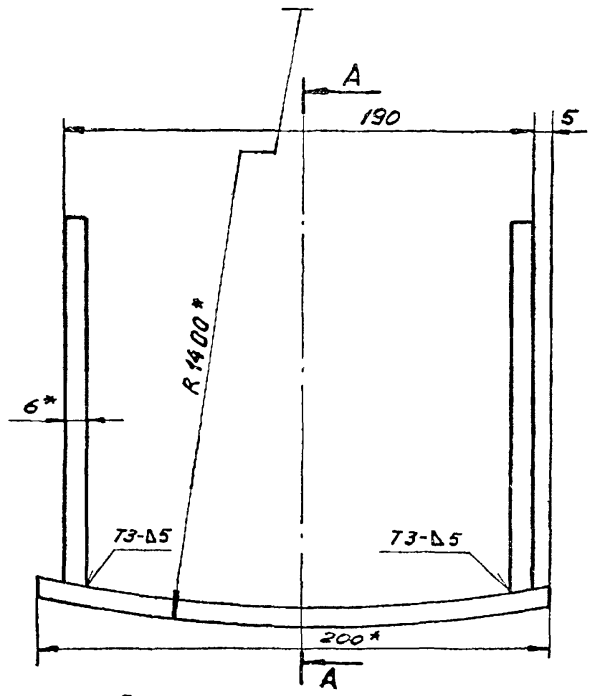

1. Сварные швы по ГОСТ 5264-80.
   Электроды типа Э42А ГОСТ 9467-75.
2. Неуказанные предельные отклонения размеров: валов - по h 16;
3. Шероховатость поверхностей реза для дет. Б4 $\frac{25}{}$.
4. *Размеры для справок.

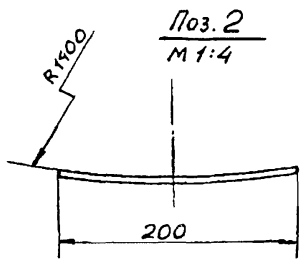

Изм.	Лист	N докум.	Подп.	Дата
Разраб.		Яшина		05.85
Пров.		Числова		05.85
Т. контр.				
ГИП		Рохин		05.85
Н. контр.		Панова		05.85
Утв.		Кузнецов		05.85

ПВ5К.12.02.00СБ

Упор
Сборочный чертеж

Лит.	Масса	Масштаб
	7,4	1:2,5
Лист	Листов 1	

Гипронефтеспецмонтаж г. Москва

ПВ5К.12.00.00СБ

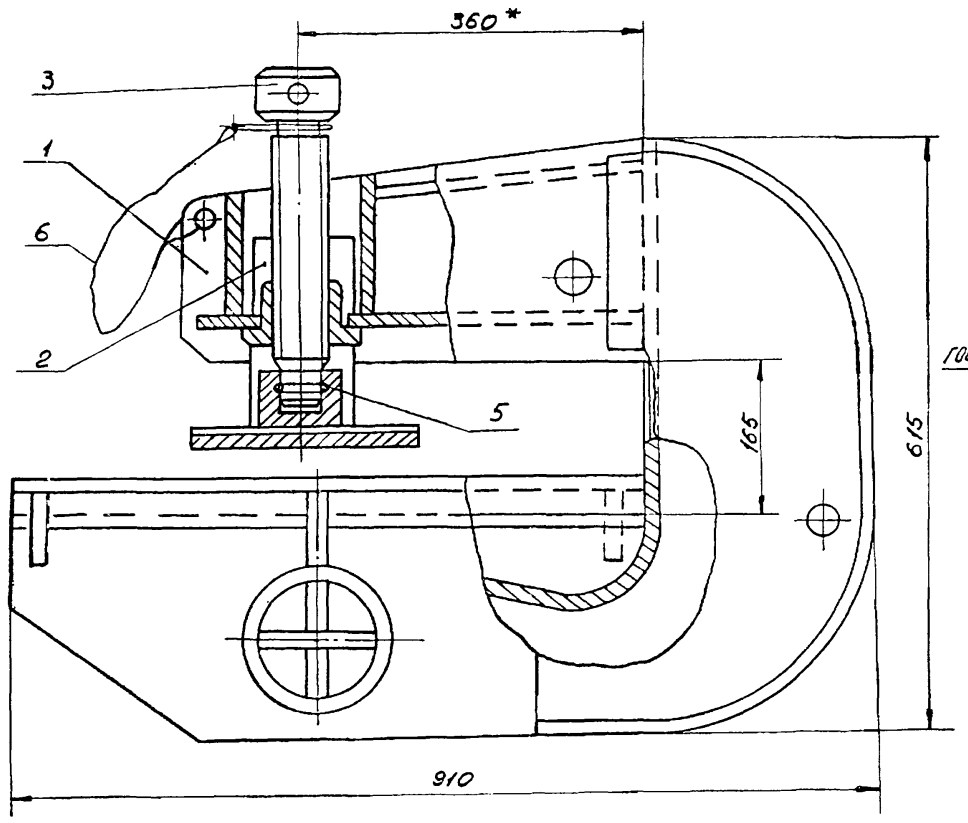

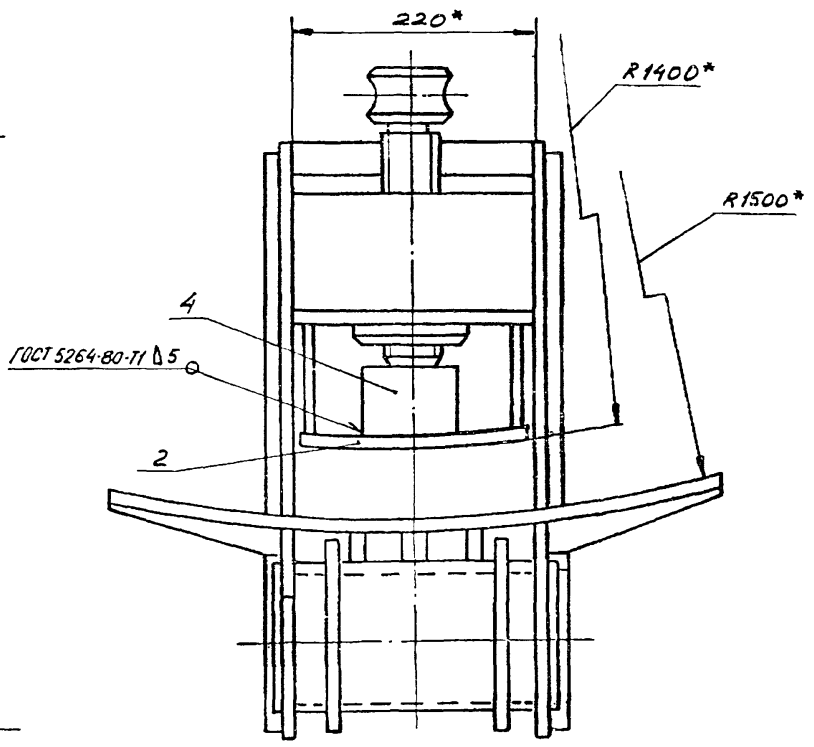

1. Электроды сварочные типа Э42А ГОСТ 9467-75.
2. Неуказанные предельные отклонения размеров: отверстий - по H16, валов - по h 16.
3. *Размеры для справок.

Изм.	Лист	N докум.	Подп.	Дата
Разраб.		Яшина		05.85
Пров.		Числова		05.85
Т. контр.				
ГИП		Рохин		05.85
Н. контр.		Панова		05.85
Утв.		Кузнецов		05.85

ПВ5К.12.00.00СБ

Захват для подъема рулонов массой до 45 т
Сборочный чертеж

Лит.	Масса	Масштаб
	180,0	1:5
Лист	Листов 1	

Гипронефтеспецмонтаж г. Москва

1877-10

Инв. N подл. | Подп. и дата | Взам. инв. N | Инв. N дубл. | Подп. и дата

Формат	Зона	Поз.	Обозначение	Наименование	Кол.	Примечание
				Документация		
А2			ПВ5К.12.01.00СБ	Сборочный чертеж		
				Детали		
А4		1	ПВ5К.12.01.01	Щека	2	
Б4		2	ПВ5К.12.01.02	Пластина		
				Лист $\frac{Б-10\ ГОСТ\ 19903-74}{Ст.3\ ГОСТ\ 14637-79}$		
				200×120	1	1,9 кг
А4		3	ПВ5К.12.01.09	Гайка	1	
Б4		4	ПВ5К.12.01.04	Пластина		
				Лист $\frac{Б-10\ ГОСТ\ 19903-74}{Ст.3\ ГОСТ\ 14637-79}$		
				200×140	1	2,2 кг
А3		5	ПВ5К.12.01.05	Накладка	2	
А3		6	ПВ5К.12.01.06	Стенка	1	
А3		7	ПВ5К.12.01.07	Пластина	1	
Б4		8	ПВ5К.12.01.08	Ложе		
				Лист $\frac{Б-10\ ГОСТ\ 19903-74}{Ст.3\ ГОСТ\ 14637-79}$		
				600×655	1	31,5 кг
А4		9	ПВ5К.12.01.09	Ребро	4	
-		10	ПВ5К.12.01.09-01	Ребро	2	

Подп. и дата | Инв. № дубл. | Взам. инв. № | Подп. и дата | Инв. № подл.

Изм.	Лист	№ докум.	Подп.	Дата
Разраб.	Яшина			05.85
Пров.	Числова			05.85
ГИП	Рохин			05.85
Н.контр.	Панова			05.85
Утв.	Кузнецов			05.85

ПВ5К.12.01.00

Корпус

Лит.	Лист	Листов
	1	2

Гипронефтеспецмонтаж г. Москва

Формат	Зона	Поз.	Обозначение	Наименование	Кол.	Примечание
Б4		11	ПВ5К.12.01.10	Ось		
				Труба $\frac{133×8\ ГОСТ\ 8732-79}{В10\ ГОСТ\ 8731-74}$		
				L=240	1	5,7 кг
А4		12	ПВ5К.12.01.11	Фланец	2	
А4		13	ПВ5К.12.01.12	Ребро	3	
Б4		14	ПВ5К.12.01.13	Пластина		
				Полоса $\frac{Б-8×55\ ГОСТ\ 103-76}{Ст.3\ ГОСТ\ 535-79}$		
				L=240	2	1,3 кг
Б4		15	ПВ5К.12.01.14	Пластина		
				Полоса $\frac{Б-8×110\ ГОСТ\ 103-74}{Ст.3\ ГОСТ\ 535-79}$		
				L=240	1	2,6 кг
Б4		16	ПВ5К.12.01.15	Пластина		
				Лист $\frac{Б-10\ ГОСТ\ 19903-74}{Ст.3\ ГОСТ\ 14637-79}$		
				290×200	1	5,0 кг

Подп. и дата | Инв. № дубл. | Взам. инв. № | Подп. и дата | Инв. № подл.

Изм.	Лист	№ докум.	Подп.	Дата

ПВ5К.12.01.00

Лист 2

Формат	Зона	Поз.	Обозначение	Наименование	Кол.	Примечание
				Документация		
А3			ПВ5К.12.02.00СБ	Сборочный чертеж		
				Детали		
Б4		1	ПВ5К.12.02.01	Пластина		
				Полоса $\frac{Б-6×110\ ГОСТ\ 103-76}{Ст.3\ ГОСТ\ 535-79}$		
				L=200	2	1,0 кг
Б4		2	ПВ5К.12.02.02	Пластина		
				Лист $\frac{Б-12\ ГОСТ\ 19903-74}{Ст.3\ ГОСТ\ 14637-79}$		
				200×240	1	5,4 кг

Подп. и дата | Инв. № дубл. | Взам. инв. № | Подп. и дата | Инв. № подл.

Изм.	Лист.	№ докум.	Подп.	Дата
Разраб.	Яшина			05.85
Пров.	Числова			05.85
ГИП	Рохин			05.85
Н.контр.	Панова			05.85
Утв.	Кузнецов			05.85

ПВ5К.12.02.00

Упор

Лит.	Лист	Листов
	1	1

Гипронефтеспецмонтаж г. Москва

Формат	Зона	Поз.	Обозначение	Наименование	Кол.	Примечание
				Документация		
А2			ПВ5К.12.00.00СБ	Сборочный чертеж		
				Сборочные единицы		
		1	ПВ5К.12.01.00	Корпус	1	
		2	ПВ5К.12.00.00	Упор	1	
				Детали		
А3		3	ПВ5К.12.00.01	Винт	1	
А4		4	ПВ5К.12.00.02	Подпятник	1	
А4		5	ПВ5К.12.00.03	Кольцо запорное	1	
				Материалы		
		6		Проволока Ф1 ГОСТ 3282-74		0,1 кг

Подп. и дата | Инв. № дубл. | Взам. инв. № | Подп. и дата | Инв. № подл.

Изм.	Лист	№ докум.	Подп.	Дата
Разраб.	Яшина			05.85
Провер.	Числова			05.85
ГИП	Рохин			05.85
Н.контр.	Панова			05.85
Утв.	Кузнецов			05.85

ПВ5К.12.00.00

Захват для подъема рулонов массой 30-45 т краном

Лист	Лист	Листов
	1	1

Гипронефтеспецмонтаж г. Москва

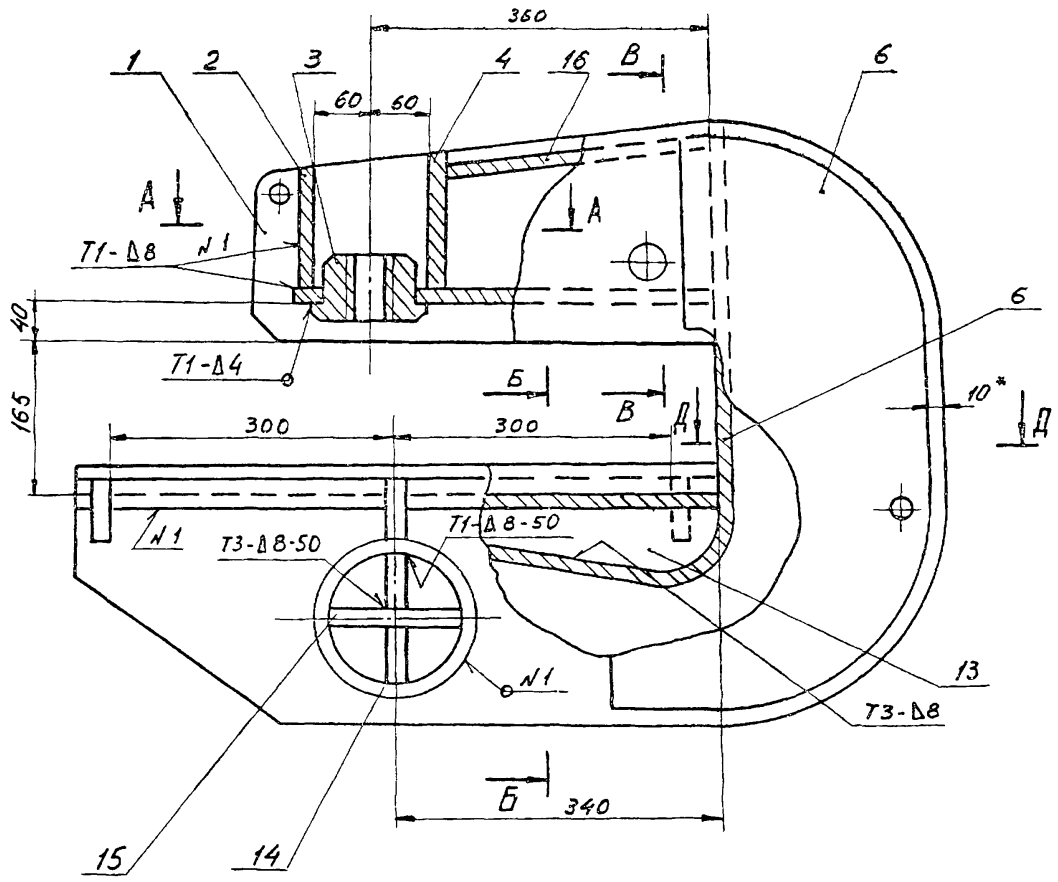

А - А

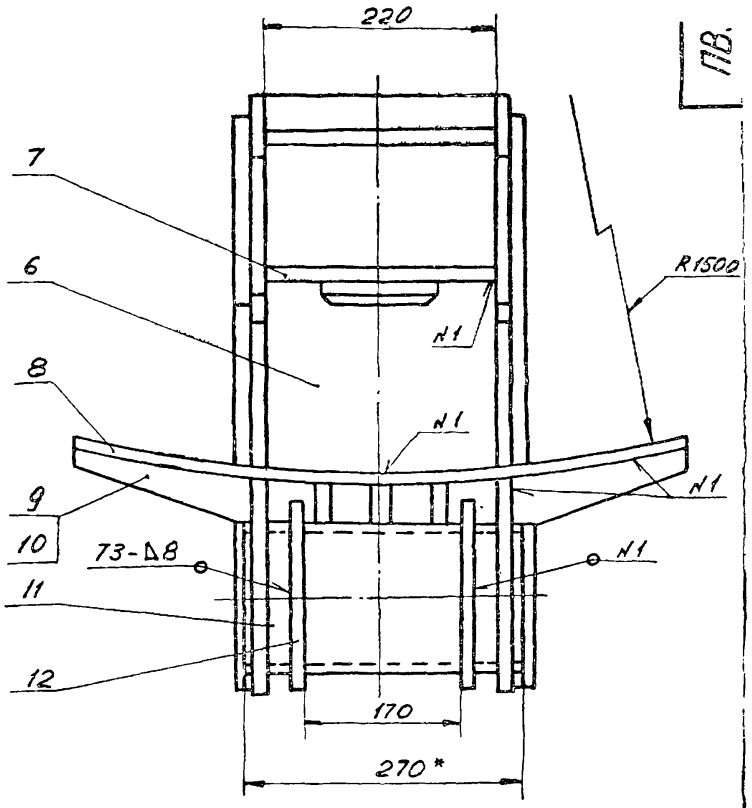

В - В

Б - Б

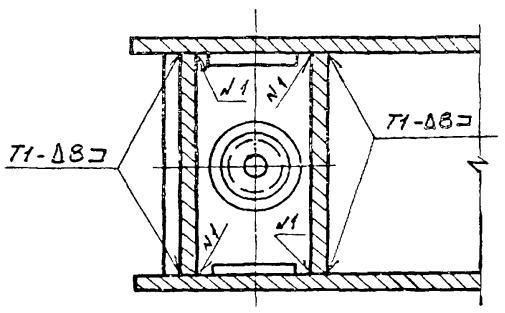

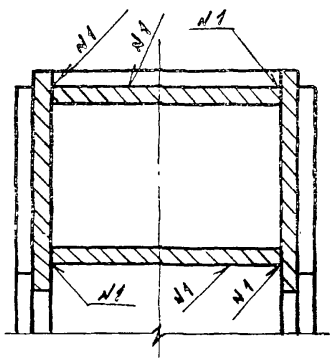

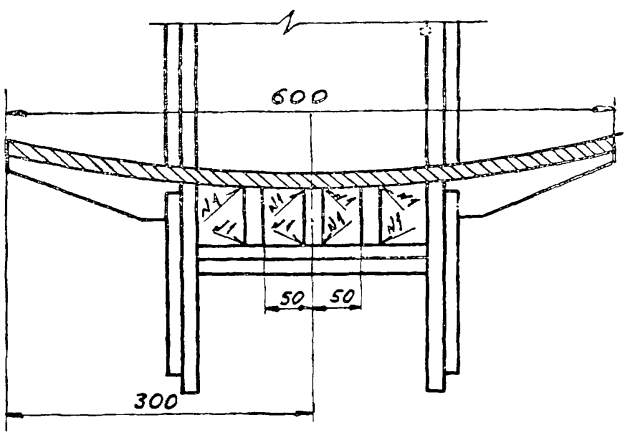

Д - Д

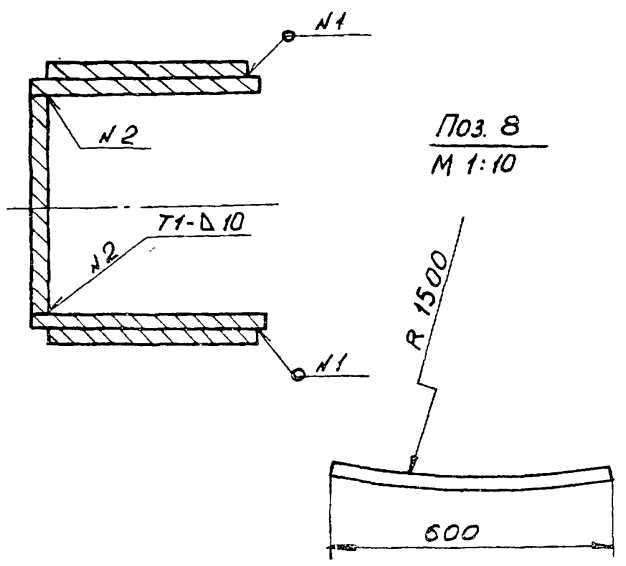

Поз. 8
М 1:10

1. Сварные швы по ГОСТ 5264-80.
   Электроды типа Э-42А ГОСТ 9487-75.
2. Приварку дет. поз. 6 выполнить после приварки 3х деталей поз. 13 к дет. поз. 8.
3. Неуказанные предельные отклонения размеров:
   отверстий - H16,
   валов - h 16,
   остальных - $\pm \frac{JT16}{2}$.
4. Шероховатость поверхностей реза для деталей 64 $\frac{25}{}$.
5. * Размеры для справок.

Изм.	Лист	№ докум.	Подп.	Дата	ПВ 5К.12.01.00 СБ
Разраб.		Яшина		05.85	Корпус. Сборочный чертеж
Пров.		Числова		05.85	Лит. / Масса 160,0 / Масшт. 1:5
Т. контр.					Лист / Листов 1
ГИП		Рохин		05.85	Гипронефтеспецмонтаж г. Москва
Н. контр.		Панова		05.85	
Утв.		Кузнецов		05.85	

Инв. № подл. | Подп. и дата | Взам. инв. № | Инв. № дубл. | Подп. и дата

ПВ 5К.12.01.11

(√)

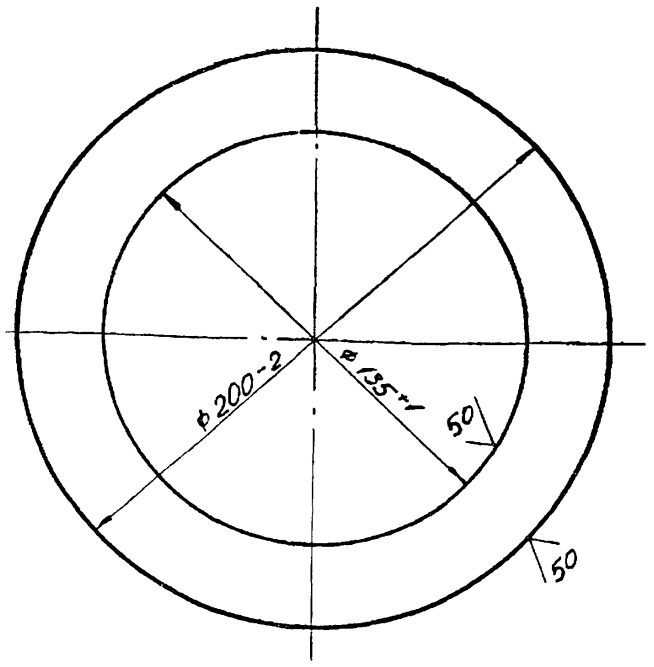

Изм.	Лист	N докум.	Подп.	Дата
Разраб.		Яшина		05.85
Пров.		Числова		05.85
Т.контр.				
ГИП		Рохин		05.85
Н.контр.		Панова		05.85
Утв.		Кузнецов		05.85

ПВ 5К.12.01.11

Фланец

Лит.	Масса	Масштаб
	1,0	1:2
Лист	Листов 1	

Лист Б-8 ГОСТ 19903-74
Ст.3 ГОСТ 14637-79

Гипронефтеспецмонтаж г. Москва

Подп. и дата | Инв. N подл. | Взам. инв. N | Инв. N дубл. | Подп. и дата

ПВ 5К.12.01.09

(√)

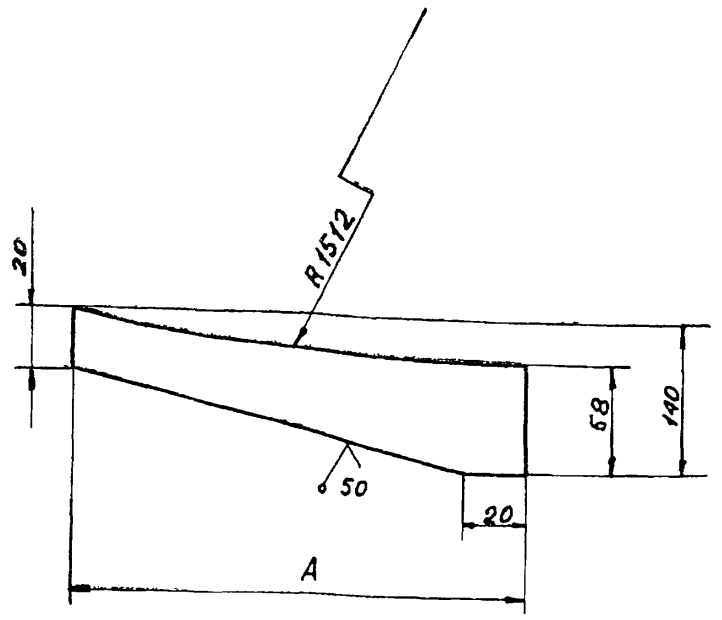

Обозначение	A, мм	Масса, кг
ПВ 5К. 11.01.09	185	0,62
-01	170	0,58

Неуказанные предельные отклонения размеров:
отверстий - H16;
валов - h16;
остальных - $\pm \frac{IT16}{2}$.

Изм.	Лист	N докум.	Подп.	Дата
Разраб.		Яшина		05.85
Пров.		Числова		05.85
Т.контр.				
ГИП		Рохин		05.85
Н.контр.		Панова		05.85
Утв.		Кузнецов		05.85

ПВ 5К.12.01.09.

Ребро

Лит.	Масса	Масштаб
	См. табл.	-
Лист	Листов 1	

Полоса 10×15 ГОСТ 103-76
Ст.3 ГОСТ 535-79

Гипронефтеспецмонтаж г. Москва

Подп. и дата | Инв. N подл. | Взам. инв. N | Инв. N дубл. | Подп. и дата

ПВ 5К.12.01.01

12,5 (√)

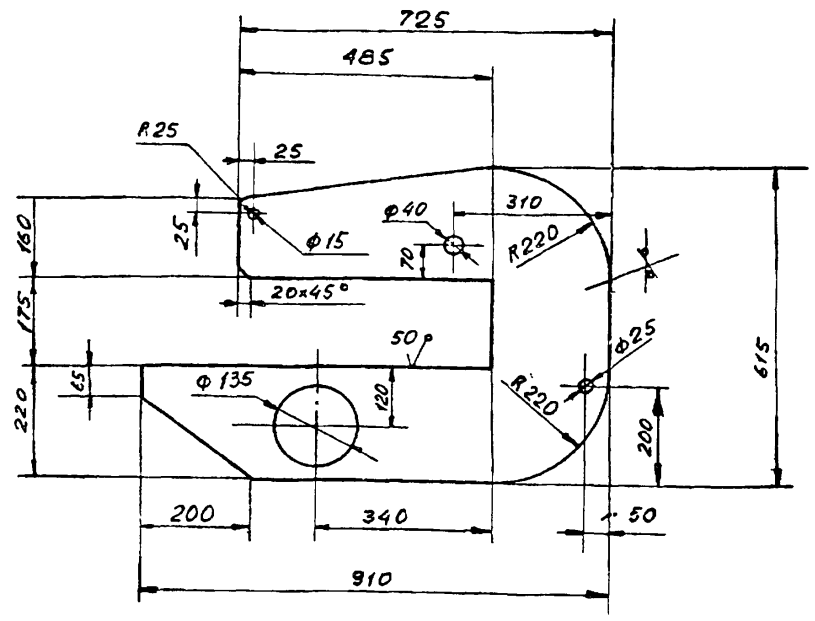

1. Неуказанные предельные отклонения размеров:
отверстий - H16;
валов - h16;
остальных - $\pm \frac{IT16}{2}$

Изм.	Лист	N докум.	Подп.	Дата
Разраб.		Яшина		05.85
Пров.		Числова		05.85
Т.контр.				
ГИП		Рохин		05.85
Н.контр.		Панова		05.85
Утв.		Кузнецов		05.85

ПВ 5К.12.01.01

Щека

Лит.	Масса	Масштаб
	38,0	1:10
Лист	Листов 1	

Лист Б-14 ГОСТ 19903-74
Ст.3 ГОСТ 14637-79

Гипронефтеспецмонтаж г. Москва

Подп. и дата | Инв. N подл. | Взам. инв. N | Инв. N дубл. | Подп. и дата

ПВ 5К.12.01.07

(√)

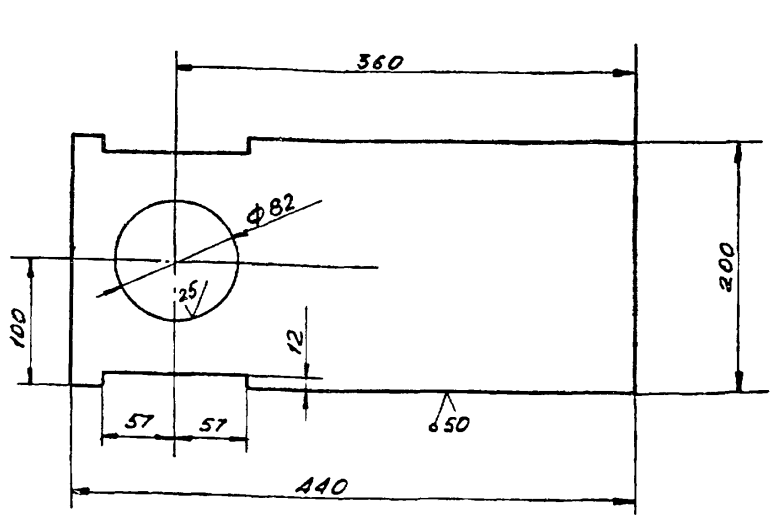

Неуказанные предельные отклонения размеров:
отверстий - H16;
валов - h16;
остальных - $\pm \frac{IT16}{2}$.

Изм.	Лист	N докум.	Подп.	Дата
Разраб.		Яшина		05.85
Пров.		Числова		05.85
Т.контр.				
ГИП		Рохин		05.85
Н.контр.		Панова		05.85
Утв.		Кузнецов		05.85

ПВ.5К.12.01.07

Пластина

Лист	Масса	Масштаб
	8,5	
Лист	Листов 1	

Лист Б-10 ГОСТ 19903-74
Ст.3 ГОСТ 14637-79

Гипронефтеспецмонтаж г. Москва

Подп. и дата | Инв. N подл. | Взам. инв. N | Инв. N дубл. | Подп. и дата

1877-10

ПВ5К.12.00.02

25 (√)

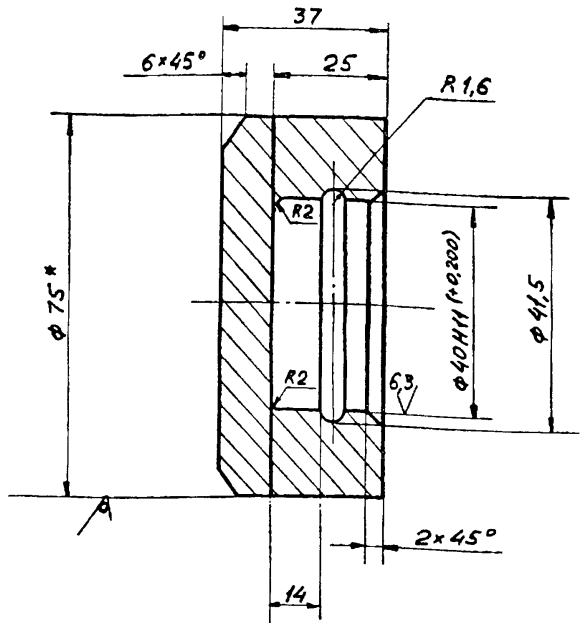

1. Неуказанные предельные отклонения размеров:
   отверстий - H16;
   валов - h16;
   остальных - $\pm \frac{JT16}{2}$.
2. * Размер для справок.

Изм	Лист	N докум.	Подп.	Дата
Разраб.	Яшина			05.85
Пров.	Числова			05.85
Т.контр.				
ГИП	Рохин			05.85
Н.контр.	Панова			05.85
Утв.	Кузнецов			05.85

ПВ5К.12.00.02

Подпятник

Лит.	Масса	Масштаб
	0,7	1:1
Лист	Листов 1	

Круг В-75 ГОСТ 2590-71 / Ст.3 ГОСТ 535-79

Гипронефтеспецмонтаж г. Москва

Подп. и дата | Инв. N дубл. | Взам. инв. N | Подп. и дата | Инв. N подл.

ПВ5К.12.00.03

(√)

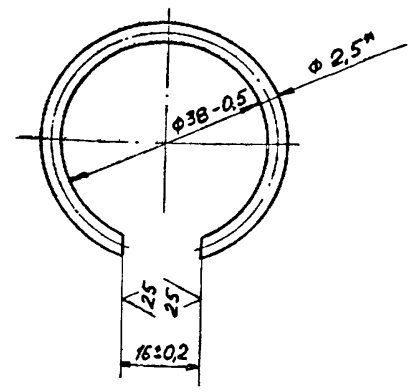

1. Развернутая длина заготовки 104 ± 0,5 мм
2. * Размер для справок.

Изм	Лист	N докум.	Подп.	Дата
Разраб.	Яшина			05.85
Пров.	Числова			05.85
Т. контр.				
ГИП	Рохин			05.85
Н. контр.	Панова			05.85
Утв.	Кузнецов			05.85

ПВ5К.12.00.03

Кольцо запорное

Лит.	Масса	Масштаб
	0,07	1:1
Лист	Листов 1	

Проволока II-2,5 ГОСТ 9389-75

Гипронефтеспецмонтаж г. Москва

Подп. и дата | Инв. N подл. | Взам. инв. N | Инв. N дубл. | Подп. и дата

ПВ5К.12.00.01

25 (√)

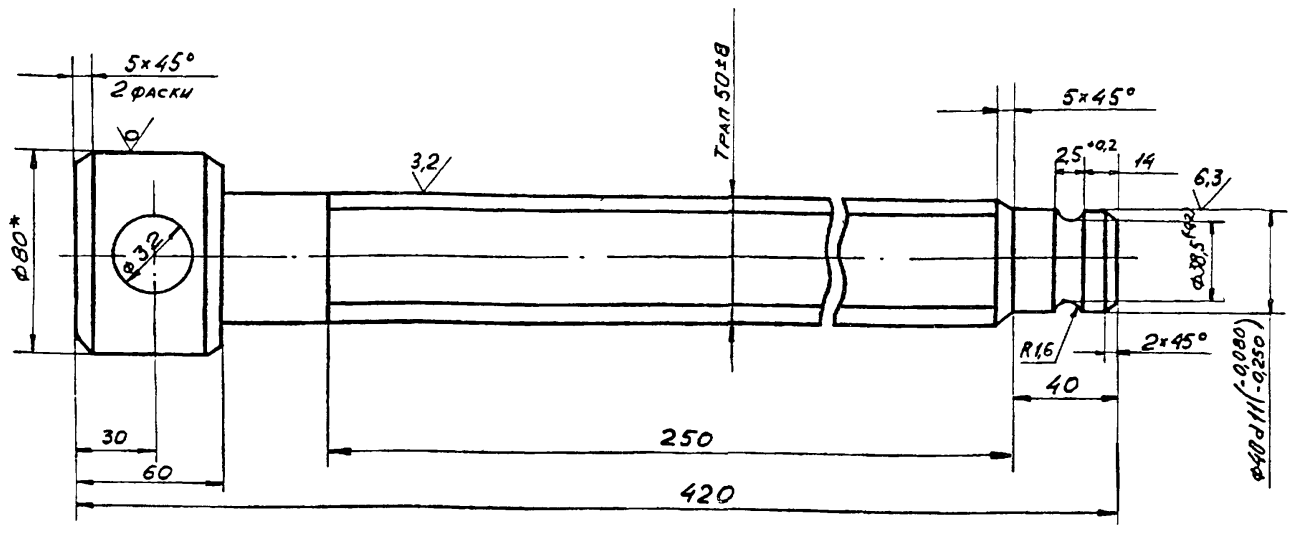

1. Неуказанные предельные отклонения размеров:
   отверстий - H14;
   валов - h14,
   остальных - $\pm \frac{JT}{2}$.
2. Предельные отклонения резьбы по классу 3Х ГОСТ 9562-81.
3. * Размер для справок.

Изм	Лист	N докум.	Подп.	Дата
Разраб.	Яшина			05.85
Пров.	Числова			05.85
Т. контр.				
ГИП	Рохин			05.85
Н. контр.	Панова			05.85
Утв.	Кузнецов			05.85

ПВ5К 12.00.01

Винт

Лит.	Масса	Масштаб
	5,0	1:2
Лист	Листов 1	

Круг В-80 ГОСТ 2590-71 / Ст. 5 ГОСТ 535-79

Гипронефтеспецмонтаж г. Москва

Подп. и дата | Инв. N подл. | Взам. инв. N | Инв. N подл. | Подп. и дата

ПВ5К.12.01.03

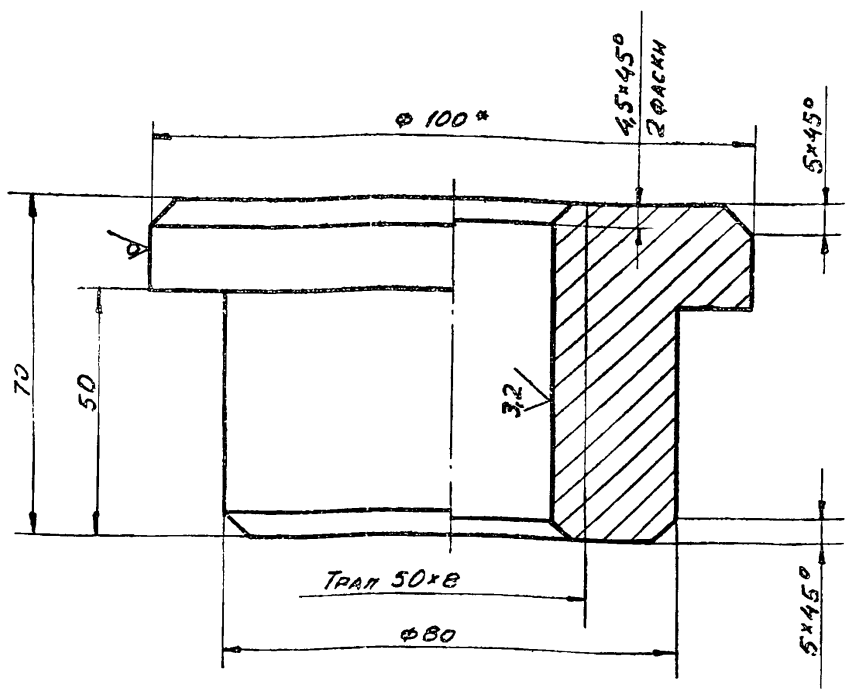

1. Неуказанные предельные отклонения размеров:
   валов - h 14;
   остальных - $\pm \frac{JT16}{2}$.
2* Размер для справок.

Изм.	Лист	N докум.	Подп.	Дата	ПВ5К.12.01.03		
Разраб.		Яшина		05.85	Гайка	Лит.	Масса 2,1	Масштаб 1:1
Пров.		Числова		05.85		Лист	Листов 1
Т.контр.					Круг В-100 ГОСТ 2590-71 / Ст.3 ГОСТ 535-79	Гипронефтеспецмонтаж г. Москва	
ГИП		Рохин		05.85			
Н.контр.		Панова		05.85			
Утв.		Кузнецов		05.85			

Инв. N подл. | Подп. и дата | Взам. инв. N | Инв. N дубл. | Подп. и дата

ПВ5К.12.01.12

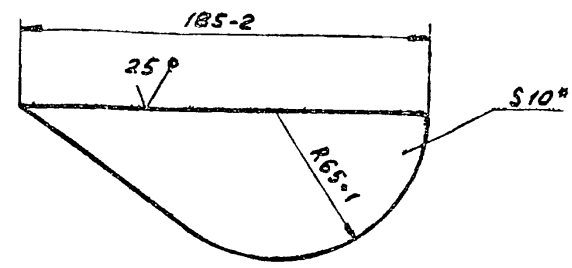

* Размер для справок

Изм.	Лист	N докум.	Подп.	Дата	ПВ5К.12.01.12		
Разраб.		Яшина		05.85	Ребро	Лит.	Масса 1,2	Масштаб 1:1
Пров.		Числова		05.85		Лист	Листов 1
Т.контр.					Лист Б-10 ГОСТ 19903-74 / Ст.3 ГОСТ 14637-79	Гипронефтеспецмонтаж г. Москва	
ГИП		Рохин		05.85			
Н.контр.		Панова		05.85			
Утв.		Кузнецов		05.85			

Инв. N подл. | Подп. и дата | Взам. инв. N | Инв. N дубл. | Подп. и дата

ПВ5К.12.01.06

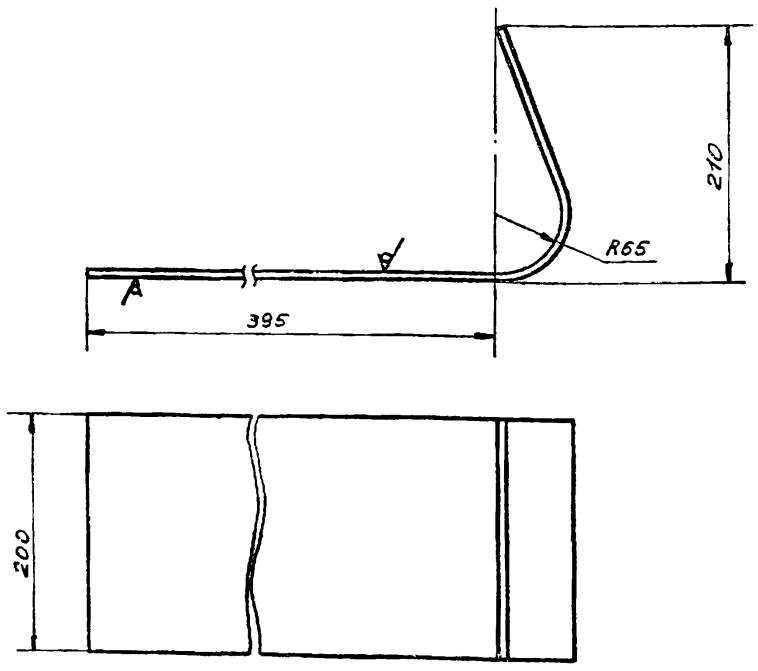

1. Неуказанные предельные отклонения размеров:
   отверстий - H 16;
   валов - h 16;
   остальных - $\pm \frac{JT16}{2}$.
2. Развернутая длина заготовки 700±2,5

Изм.	Лист	N докум.	Подп.	Дата	ПВ5К.12.01.06		
Разраб.		Пшина		05.85	Стенка	Лит.	Масса 14,0	Масштаб 1:4
Пров.		Числова		05.85		Лист	Листов 1
Т.контр.					Лист Б-10 ГОСТ 19903-74 / Ст.3 ГОСТ 14637-79	Гипронефтеспецмонтаж г. Москва	
ГИП		Рохин		05.85			
Н.контр.		Панова		05.85			
Утв.		Кузнецов		05.85			

Инв. N подл. | Подп. и дата | Взам. инв. N | Инв. N дубл. | Подп. и дата

ПВ5К.12.01.05

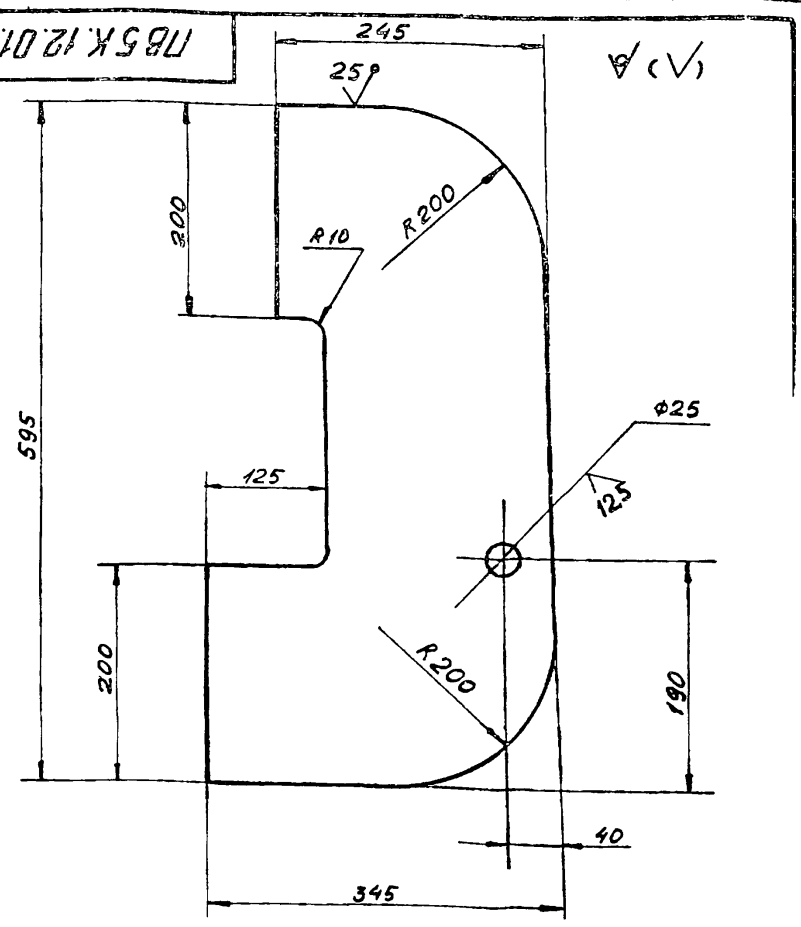

1. Неуказанные предельные отклонения размеров:
   отверстий - H 16;
   валов - h 16
   остальных - $\pm \frac{JT16}{2}$
2.* Размер для справок.

Изм.	Лист	N докум.	Подп.	Дата	ПВ5К.12.01.05		
Разраб.		Яшина		05.85	Накладка	Лит.	Масса 11,0	Масшт. 1:5
Пров.		Числова		05.85		Лист	Листов 1
Т.контр.					Лист Б-10 ГОСТ 19903-74 / Ст.3 ГОСТ 14637-79	Гипронефтеспецмонтаж г. Москва	
ГИП		Рохин		05.85			
Н.контр.		Панова		05.85			
Утв.		Кузнецов		05.85			

ПВ5К.11.02.00 СБ

А-А

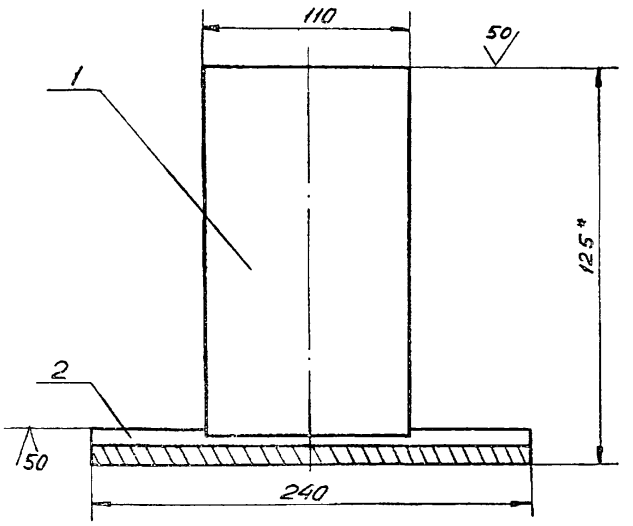

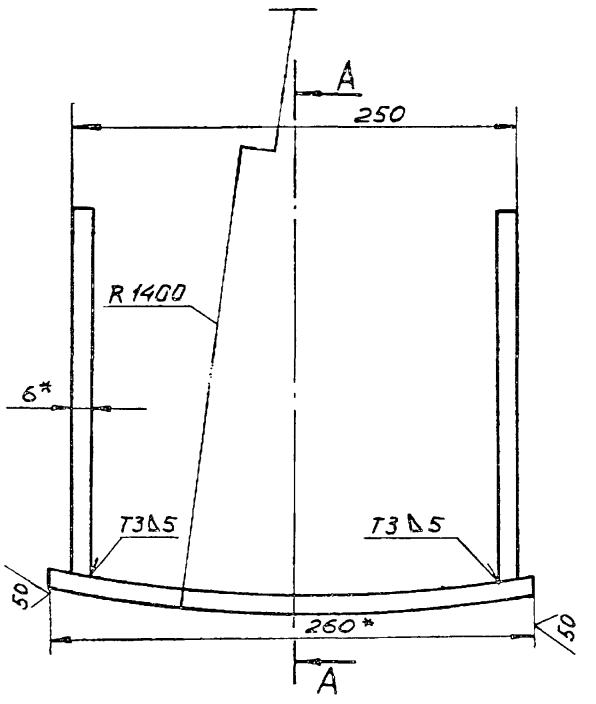

Поз. 2
М 1:4

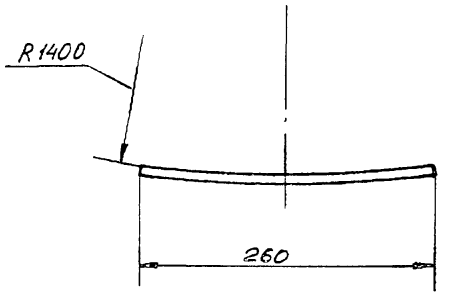

1. Сварные швы по ГОСТ 5264-80.
   Сварочные электроды типа Э42А по ГОСТ 9467-75.
2. Неуказанные предельные отклонения размеров $\pm \frac{JT16}{2}$.
3* Размеры для справок.

Изм.	Лист	N докум.	Подп.	Дата	ПВ5К.11.02.00 СБ			
Разраб.		Яшина		05.85	Упор	Лит.	Масса	Масштаб
Пров.		Числова		05.85		И	8,4	1:2,5
Т.контр.					Сборочный чертеж	Лист	Листов 1	
ГИП		Рохин		05.85		Гипронефтеспецмонтаж г. Москва		
Н.контр.		Панова		05.85				
Утв.		Кузнецов		05.85				

Инв.N подл. | Подп. и дата | Взам.инв.N | Инв.N дубл. | Подп. и дата

ПВ5К.11.00.00 СБ

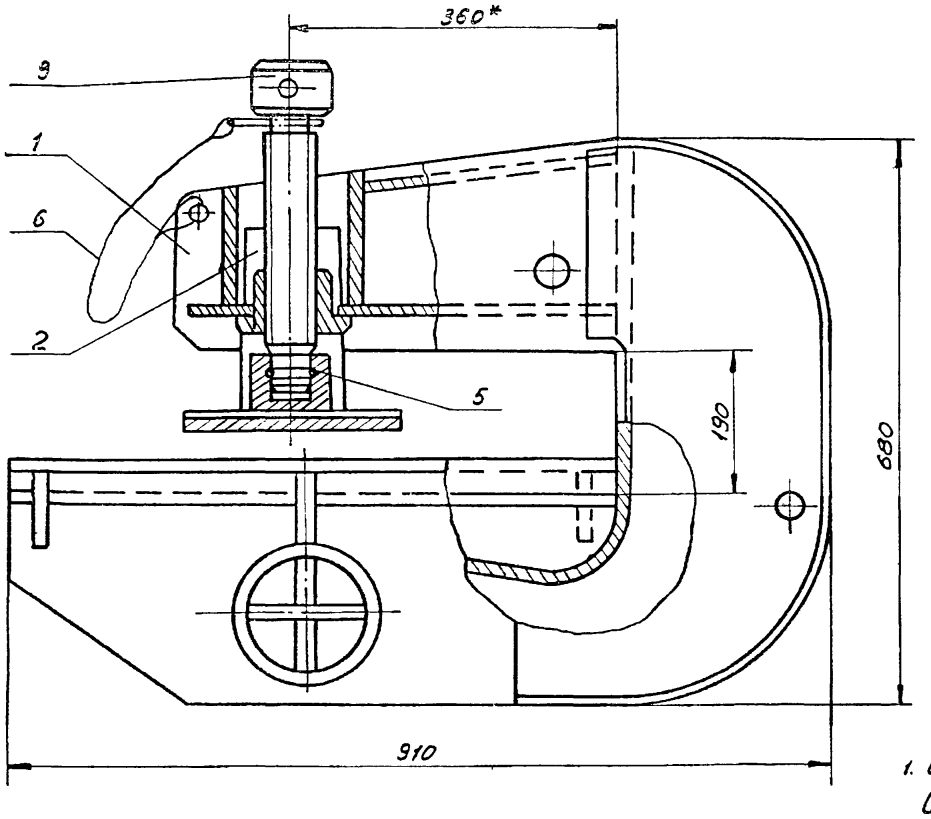

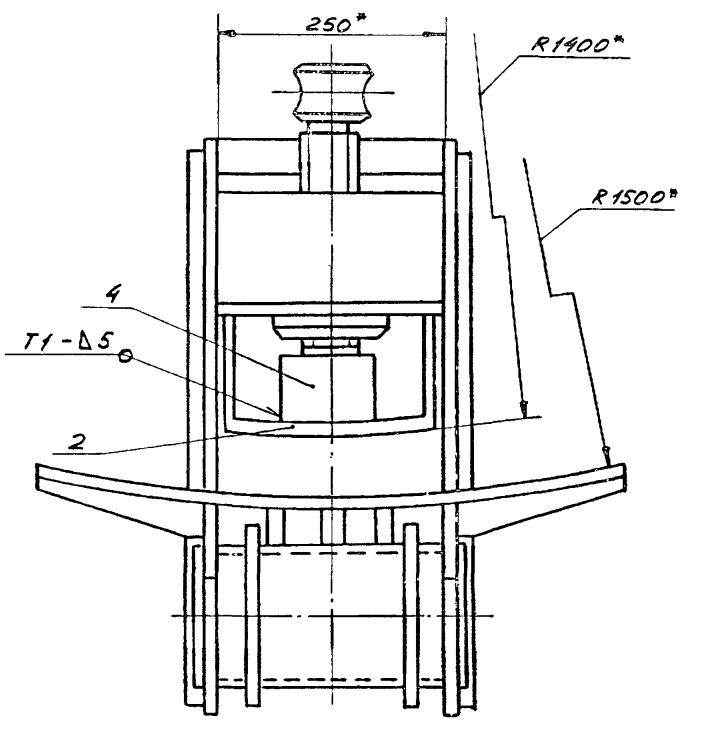

1. Сварные швы по ГОСТ 5264-80
   Сварочные электроды типа Э42А по ГОСТ 9467-75.
2. Неуказанные предельные отклонения размеров:
   отверстий - H16; валов - h16; остальных - $\pm \frac{JT16}{2}$.
3. *Размеры для справок.

Изм.	Лист	N докум.	Подп.	Дата	ПВ5К.11.00.00 СБ			
Разраб.		Яшина		05.85	Захват для подъема рулонов массой 45÷65 краном	Лит.	Масса	Масштаб
Пров.		Числова		05.85		И	225,0	1:5
Т.контр.					Сборочный чертеж	Лист	Листов 1	
ГИП		Рохин		05.85		Гипронефтеспецмонтаж г. Москва		
Н.контр.		Панова		05.85				
Утв.		Кузнецов		05.85				

Инв.N подл. | Подп. и дата | Взам.инв.N | Инв.N дубл. | Подп. и дата

1877-10

Формат	Зона	Поз.	Обозначение	Наименование	Кол.	Примечание
				Документация		
22			ПВ5К.11.01.00 СБ	Сборочный чертеж		
				Детали		
12		1	ПВ5К.11.01.01	Щека	2	
Б4		2	ПВ5К.11.01.02	Пластина		
				Полоса $\frac{12\times250\ ГОСТ\ 103-76}{Ст.3\ ГОСТ\ 535-79}$		
				$L=140$	1	3,3 кг
11		3	ПВ5К.11.01.03	Гайка	1	
Б4		4	ПВ5К.11.01.04	Пластина		
				Полоса $\frac{12\times250\ ГОСТ\ 103-76}{Ст.3\ ГОСТ\ 535-79}$		
				$L=160$	1	3,8 кг
12		5	ПВ5К.11.01.05	Накладка	2	
12		6	ПВ5К.11.01.06	Стенка		
12		7	ПВ5К.11.01.07	Пластина		
Б4		8	ПВ5К.11.01.08	Ложе		
				Полоса $\frac{12\times670\ ГОСТ\ 103-76}{Ст.3\ ГОСТ\ 535-79}$		
				$L=655$	1	31,5 кг
11		9	ПВ5К.11.01.09	Ребро	4	
			-01	Ребро	2	

Подп. и дата | Инв. № дубл. | Взам. инв. № | Подп. и дата | Инв. № подл.

Изм.	Лист	№ докум.	Подп.	Дата
Разраб.		Яшина		05.85
Провер.		Числова		05.85
ГИП		Рохин		05.85
Н. контр.		Панова		05.85
Утв.		Кузнецов		05.85

ПВ5К.11.01.00

Корпус

Лит.	Лист	Листов
И	1	2

Гипронефтеспецмонтаж г. Москва

Формат	Зона	Поз.	Обозначение	Наименование	Кол.	Примечание
Б4		11	ПВ5К.11.01.10	Ось		
				Труба $\frac{159\times8\ ГОСТ\ 8732-78}{В-10\ ГОСТ\ 8731-74}$		
				$L=300$	1	2,0 м
11		12	ПВ5К.11.01.11	Фланец	2	
11		13	ПВ5К.11.01.12	Ребро	3	
Б4		14	ПВ5К.11.01.13	Пластина		
				Полоса $\frac{8\times85\ ГОСТ\ 103-76}{Ст.3\ ГОСТ\ 535-79}$		
				$L=300$	2	1,30 кг
Б4		15	ПВ5К.11.01.14	Пластина		
				Полоса $\frac{8\times140\ ГОСТ\ 103-76}{Ст.3\ ГОСТ\ 535-79}$		
				$L=300$	1	2,60 кг
Б4		16	ПВ5К.11.01.15	Пластина		
				Лист $\frac{Б-12\ ГОСТ\ 19903-74}{Ст.3\ ГОСТ\ 14637-79}$		
				250×290	1	11,0 кг

Подп. и дата | Инв. № дубл. | Взам. инв. № | Подп. и дата | Инв. № подл.

Изм.	Лист	№ докум.	Подп.	Дата

ПВ5К.11.01.00

Лист 2

Формат	Зона	Поз.	Обозначение	Наименование	Кол.	Примечание
				Документация		
12			ПВ5К.11.02.00 СБ	Сборочный чертеж		
				Детали		
Б4		1	ПВ5К.11.02.01	Пластина		
				Полоса $\frac{8\times110\ ГОСТ\ 103-76}{Ст.3\ ГОСТ\ 535-79}$		
				$L=200$	2	1,0 кг
Б4		2	ПВ5К.11.02.02	Пластина		
				Полоса $\frac{12\times240\ ГОСТ\ 103-76}{Ст.3\ ГОСТ\ 535-79}$		
				$L=265$	1	5,4 кг

Подп. и дата | Инв. № дубл. | Взам. инв. № | Подп. и дата | Инв. № подл.

Изм.	Лист	№ докум.	Подп.	Дата
Разраб.		Яшина		05.85
Пров.		Числова		05.85
ГИП		Рохин		05.85
Н. контр.		Панова		05.85
Утв.		Кузнецов		05.85

ПВ5К.11.02.00

Упор

Лит.	Лист	Листов
И	1	1

Гипронефтеспецмонтаж г. Москва

Формат	Зона	Поз.	Обозначение	Наименование	Кол.	Примечание
				Документация		
12			ПВ5К.11.00.00 СБ	Сборочный чертеж		
				Сборочные единицы		
11		1	ПВ5К.11.01.00	Корпус	1	
11		2	ПВ5К.11.02.00	Упор	1	
				Детали		
12		3	ПВ5К.11.00.01	Винт	1	
11		4	ПВ5К.11.00.02	Подпятник	1	
11		5	ПВ5К.11.00.03	Кольцо запорное	1	
				Материалы		
		6		Проволока 1 ГОСТ 3282-74		0,10 кг

Подп. и дата | Инв. № дубл. | Взам. инв. № | Подп. и дата | Инв. № подл.

Изм.	Лист	№ докум.	Подп.	Дата
Разраб.		Яшина		05.85
Пров.		Числова		05.85
ГИП		Рохин		05.85
Н. контр.		Панова		05.85
Утв.		Кузнецов		05.85

ПВ5К.11.00.00

Захват для подъема рулонов массой 45÷65 т краном

Лит.	Лист	Листов
И		1

Гипронефтеспецмонтаж г. Москва

ПВ 5К.11.01.00 СБ

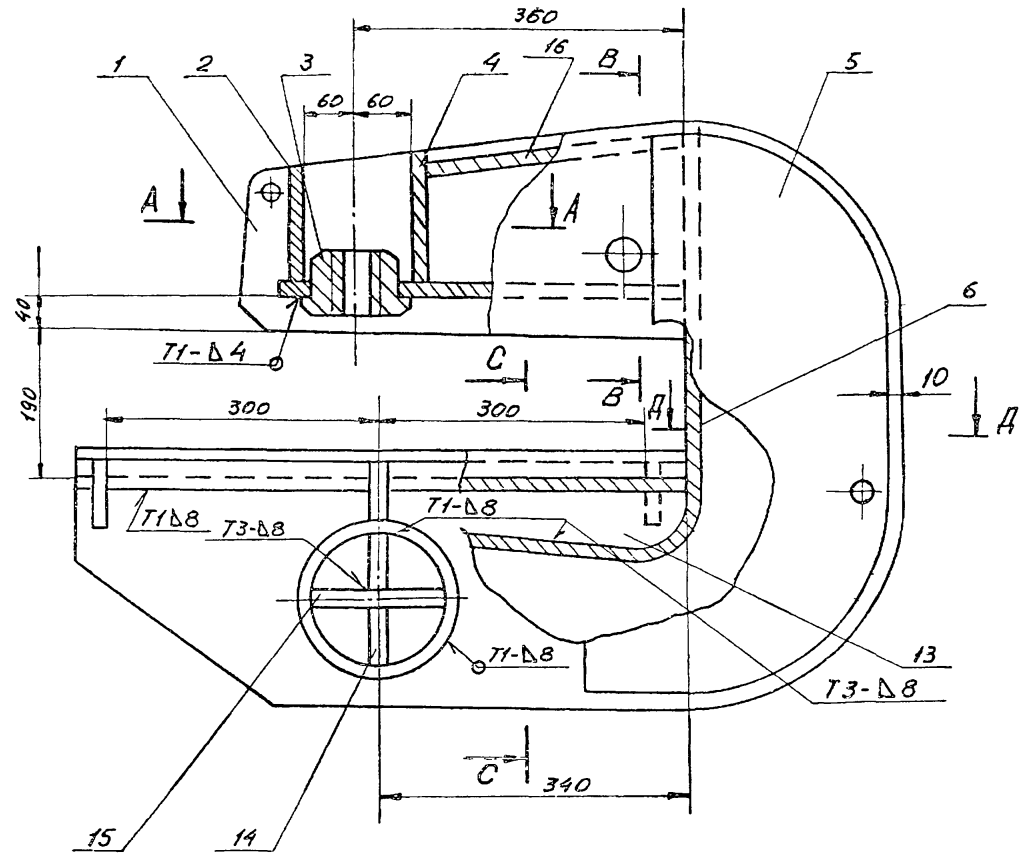

А - А

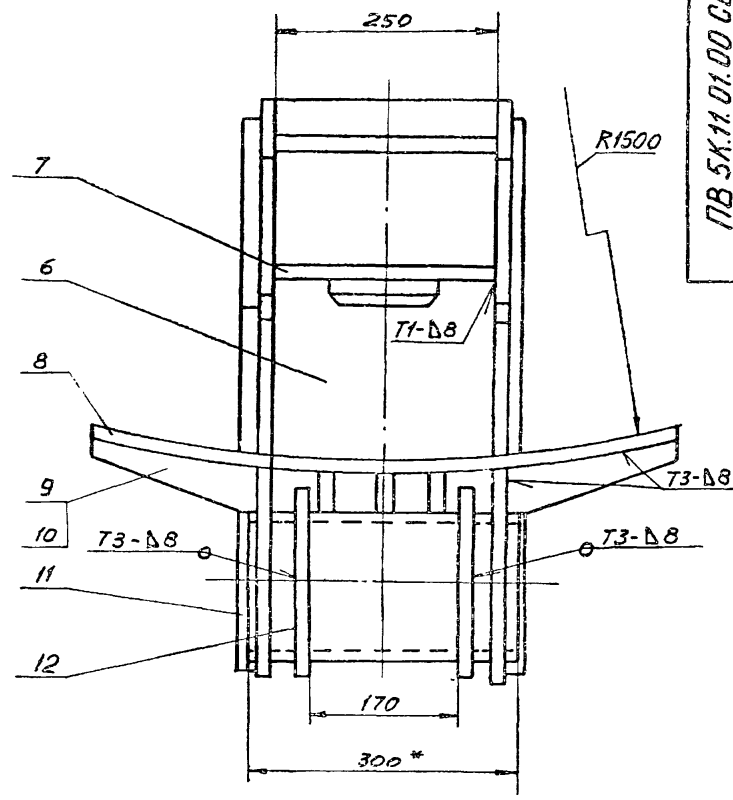

С - С

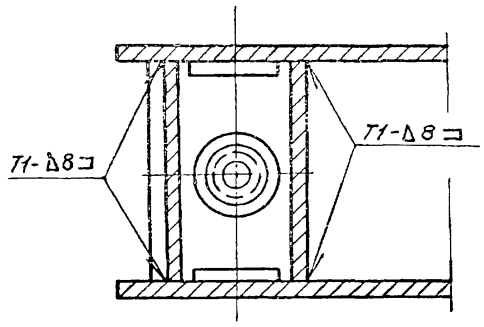

В - В

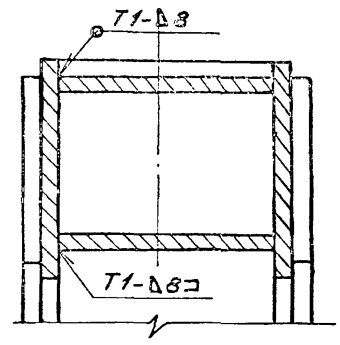

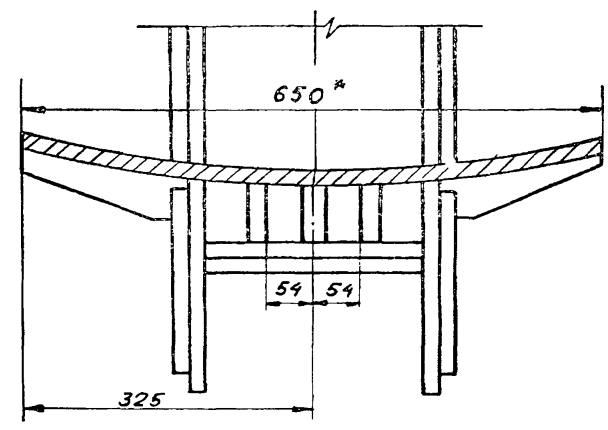

Д - Д

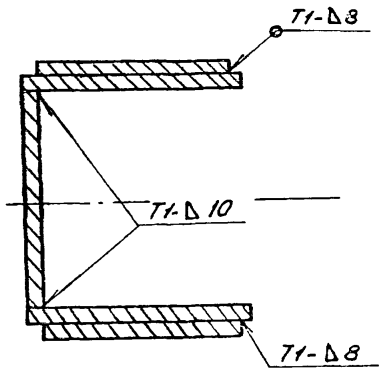

Поз. 8
М1:10

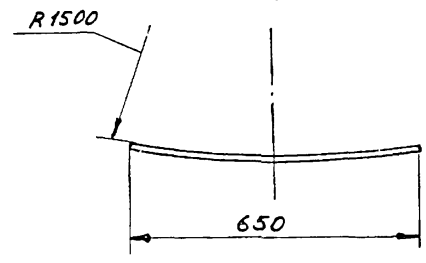

1. Сварные швы по ГОСТ 5264-80.
   Электроды сварные типа Э42А по ГОСТ 9467-75.
2. Приварку дет. поз. 6 выполнить после приварки 3-х деталей поз. 13 к дет. поз. 8.
3. Неуказанные предельные отклонения размеров: отверстий - H16; валов - h16; остальных - $\pm \frac{JT16}{2}$.
4. Шероховатость поверхностей реза для дет. 64 - $\frac{50}{V}$.
5. * Размеры для справок.

					ПВ 5К.11.01.00 СБ	
Изм.	Лист	N докум.	Подп.	Дата		
Разраб.		Яшина		05.85	Корпус	
Пров.		Числова		05.85		
Т.контр.						
ГИП		Рохин		05.85		
Н.контр.		Панова		05.85		
Утв.		Кузнецов		05.85	Сборочный чертеж	

Лит.	Масса	Масштаб
И	210,0	1:5
Лист	Листов 1	

Гипронефтеспецмонтаж г. Москва

1877-10

Инв. N подл. | Подп. и дата | Взам. инв. N | Инв. N дубл. | Подп. и дата

ПВ5К.11.01.11

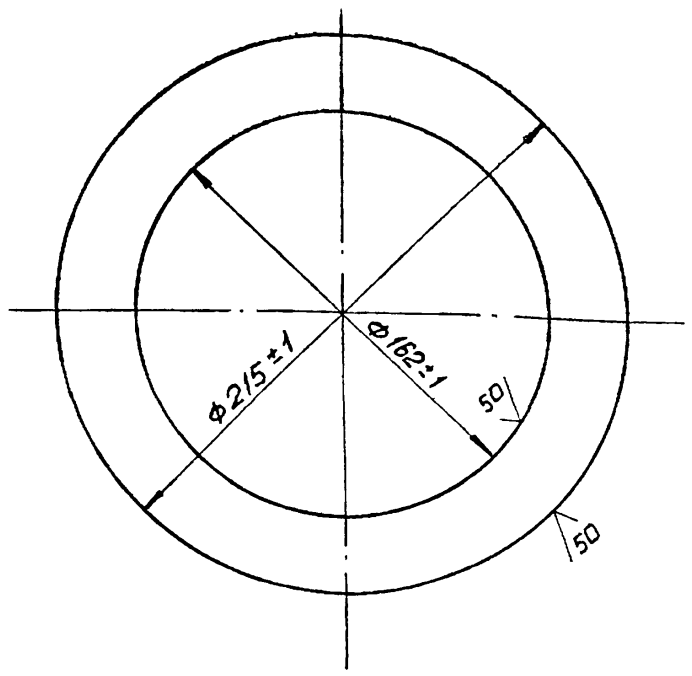

Изм	Лист	N докум.	Подп.	Дата
Разраб.		Яшина		05.85
Пров.		Числова		05.85
Т.контр.				
ГИП		Рохин		05.85
Н.контр.		Панова		05.85
Утв.		Кузнецов		05.85

ПВ5К.11.01.11

Фланец

Лит.	Масса	Масштаб
И	1,0	1:2
Лист	Листов 1	

Лист Б-8 ГОСТ 19903-74
Ст. 3 ГОСТ 14637-79

Гипронефтеспецмонтаж г. Москва

Подп. и дата | Инв. N дубл. | Взам. инв. N | Подп. и дата | Инв. N подл.

ПВ5К.11.01.09

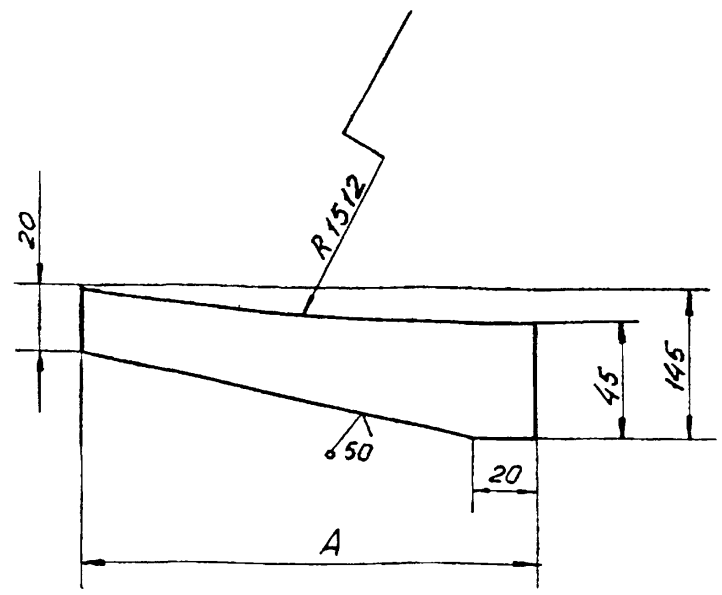

Обозначение	А, мм	Масса, кг
ПВ5К.11.01.09	185	0.62
-01	170	0.58

Неуказанные предельные отклонения размеров:
валов - h 16 ; остальных - $\pm \frac{JT16}{2}$.

Изм	Лист	N докум.	Подп.	Дата
Разраб.		Яшина		05.85
Пров.		Числова		05.85
Т.контр.				
ГИП		Рохин		05.85
Н.контр.		Панова		05.85
Утв.		Кузнецов		05.85

ПВ5К.11.01.09

Ребро

Лит.	Масса	Масштаб
И	См. табл.	—
Лист	Листов 1	

Полоса 12×75 ГОСТ 103-76 / Ст. 3 ГОСТ 535-79

Гипронефтеспецмонтаж г. Москва

Подп. и дата | Инв. N дубл. | Взам. инв. N | Подп. и дата | Инв. N подл.

ПВ5К.11.01.01

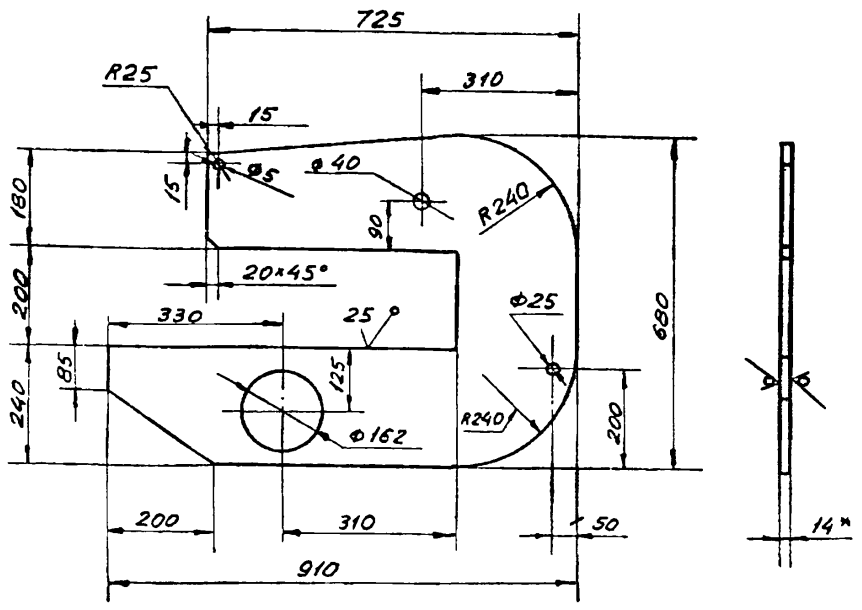

Неуказанные предельные отклонения размеров:
отверстий H16;
валов h16
остальных $\pm \frac{JT16}{2}$

Изм	Лист	N докум.	Подп.	Дата
Разраб.		Яшина		05.85
Пров.		Числова		05.85
Т.контр.				
ГИП		Рохин		05.85
Н.контр.		Панова		05.85
Утв.		Кузнецов		05.85

ПВ5К.11.01.01

Щека

Лит.	Масса	Масштаб
	40,0	1:10
Лист	Листов 1	

Лист Б-14 ГОСТ 19903-74
Ст. 3 ГОСТ 14637-79

Гипронефтеспецмонтаж г. Москва

Подп. и дата | Инв. N дубл. | Взам. инв. N | Подп. и дата | Инв. N подл.

ПВ5К.11.01.07

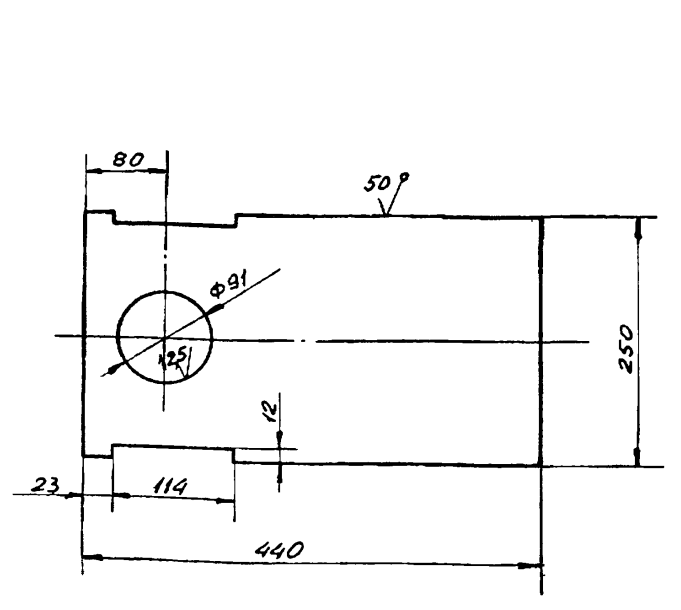

Неуказанные предельные отклонения размеров:
отверстий - H16, остальных - $\pm \frac{JT16}{2}$.

Изм	Лист	N докум.	Подп.	Дата
Разраб.		Яшина		05.85
Пров.		Числова		05.85
Т.контр.				
ГИП		Рохин		05.85
Н.контр.		Панова		05.85
Утв.		Кузнецов		05.85

ПВ5К.11.01.07

Пластина

Лит.	Масса	Масштаб
И	12,1	1:25
Лист	Листов 1	

Лист Б-12 ГОСТ 19903-74
Ст. 3 ГОСТ 14637-79

Гипронефтеспецмонтаж г. Москва

Подп. и дата | Инв. N дубл. | Взам. инв. N | Подп. и дата | Инв. N подл.

ПВ5К.11.01.03

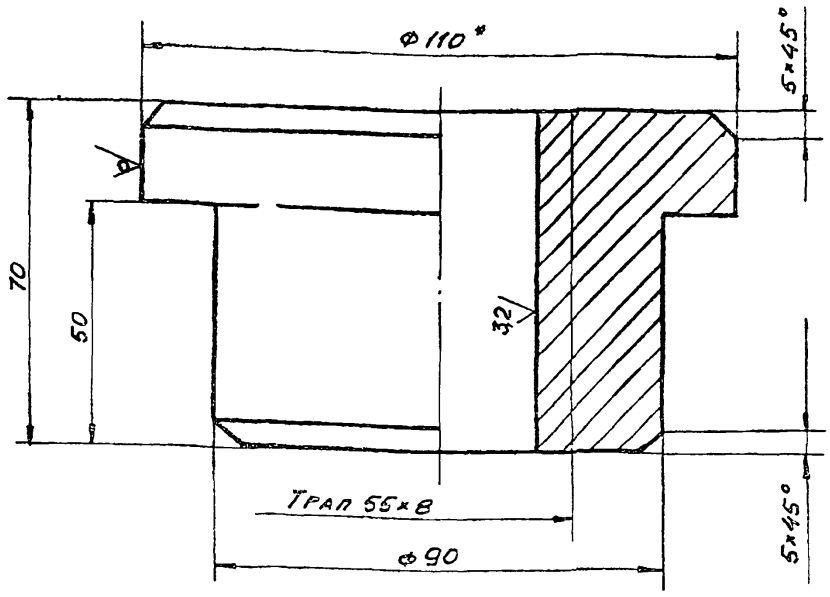

1. Неуказанные предельные отклонения размеров: отверстий - H16; валов - h16; остальных - $\pm \frac{JT16}{2}$.
2* Размер для справок.

					ПВ5К.11.01.03			
Изм	Лист	N докум.	Подп.	Дата	Гайка	Лит.	Масса	Масштаб
Разраб.		Яшина		05.85		И	3,0	1:1
Пров.		Числова		05.85		Лист		Листов 1
Т.контр.								
ГИП		Рохин		05.85	Круг 8-110 ГОСТ 2590-71 / Ст.3 ГОСТ 535-79	Гипронефтеспецмонтаж г. Москва		
Н.контр.		Панова		05.85				
Утв.		Кузнецов		05.85				

ПВ5К.11.01.13

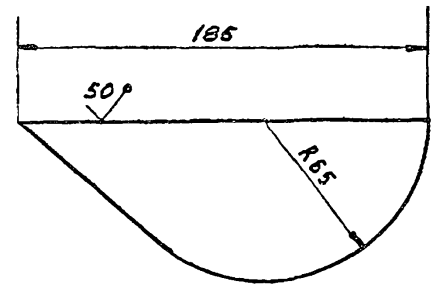

Неуказанные предельные отклонения размеров - $\pm \frac{JT16}{2}$.

					ПВ5К.11.01.13			
Изм	Лист	N докум.	Подп.	Дата	Ребро	Лит.	Масса	Масштаб
Разраб.		Яшина		05.85		И	1,5	1:1
Пров.		Числова		05.85		Лист		Листов 1
Т.контр.								
ГИП		Рохин		05.85	Лист Б-12 ГОСТ 19903-74 / Ст.3 ГОСТ 14637-79	Гипронефтеспецмонтаж г. Москва		
Н.контр.		Панова		05.85				
Утв.		Кузнецов		05.85				

ПВ5К.11.01.06

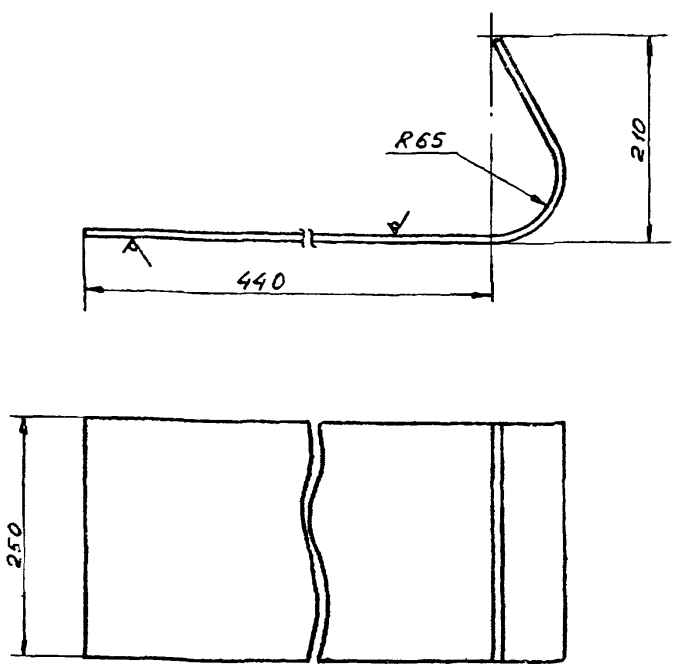

1. Неуказанные предельные отклонения размеров: отверстий - H16; остальных - $\pm \frac{JT16}{2}$.
2. Длина заготовки 700±2,5 мм

					ПВ5К.11.01.06			
Изм	Лист	N докум.	Подп.	Дата	Стенка	Лит.	Масса	Масштаб
Разраб.		Яшина		05.85			15,0	1:5
Пров.		Числова		05.85		Лист		Листов 1
Т.контр.								
ГИП		Рохин		05.85	Лист Б-12 ГОСТ 19903-74 / Ст.3 ГОСТ 14637-79	Гипронефтеспецмонтаж г. Москва		
Н.контр.		Панова		05.85				
Утв.		Кузнецов		05.85				

ПВ5К.11.01.05

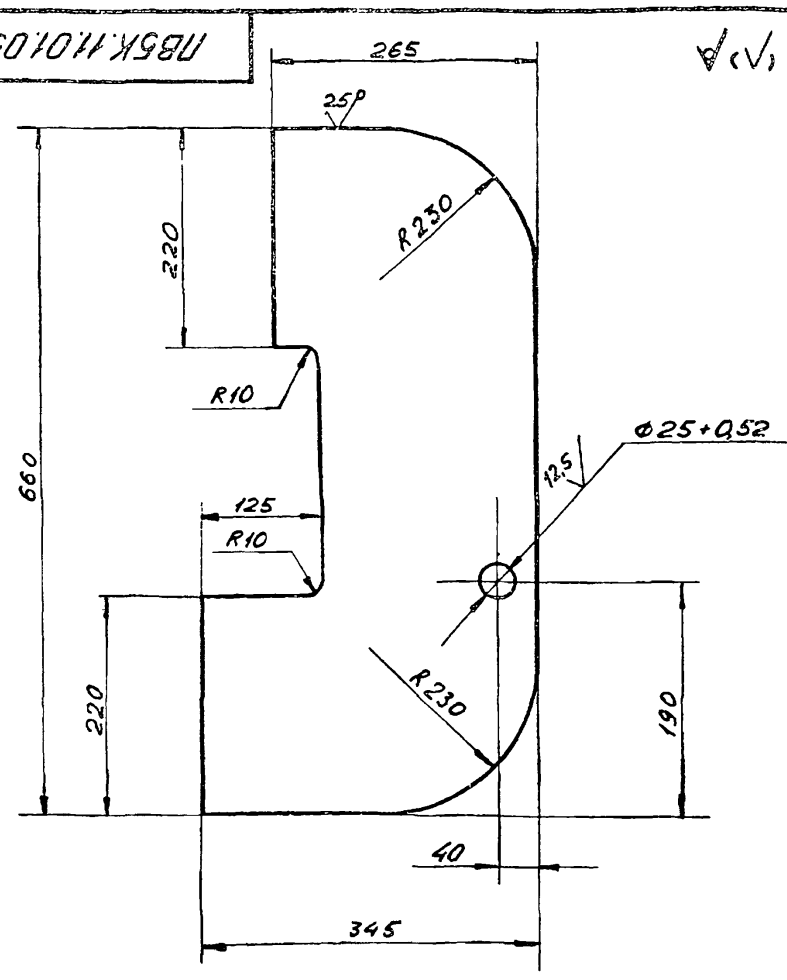

Неуказанные предельные отклонения размеров: отверстий - H-16; валов - h16; остальных - $\pm \frac{JT16}{2}$.

					ПВ5К.11.01.05			
Изм	Лист	N докум.	Подп.	Дата	Накладка	Лит.	Масса	Масштаб
Разраб.		Яшина		05.85		И	19,0	1:5
Пров.		Числова		05.85		Лист		Листов 1
Т.контр.								
ГИП		Рохин		05.85	Лист Б-12 ГОСТ 19903-74 / Ст.3 ГОСТ 14637-79	Гипронефтеспецмонтаж г. Москва		
Н.контр.		Панова		05.85				
Утв.		Кузнецов		05.85				

ПВ5К.11.00.02

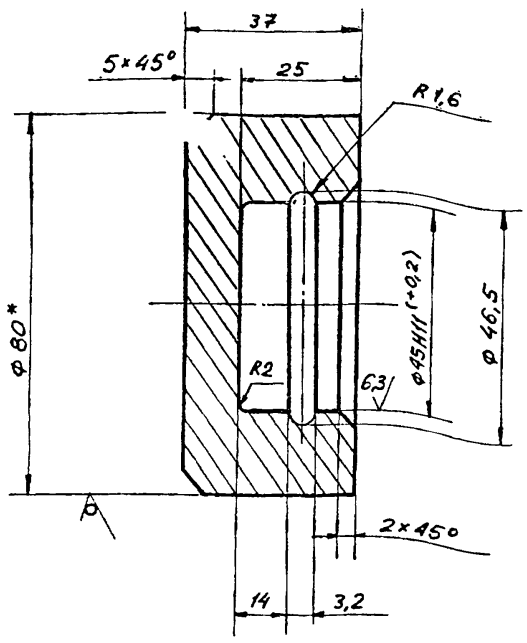

1. Неуказанные предельные отклонения размеров: отверстий - H16; валов - h16; остальных - $\pm \frac{JT16}{2}$.
2* Размер для справок.

Изм.	Лист	N докум.	Подп.	Дата
Разраб.		Яшина		05.85
Пров.		Числова		05.85
Т.контр.				
ГИП		Рохин		05.85
Н.контр.		Панова		05.85
Утв.		Кузнецов		05.85

ПВ5К.11.00.02

Подпятник

Лит.	Масса	Масштаб
И	0,9	1:1
Лист	Листов 1	

Круг В-80 ГОСТ 2590-71 / Ст. 3 ГОСТ 535-79

Гипронефтеспецмонтаж г. Москва

Инв. N подл. | Подп. и дата | Взам. инв. N | Инв. N дубл. | Подп. и дата

ПВ5К.11.00.03

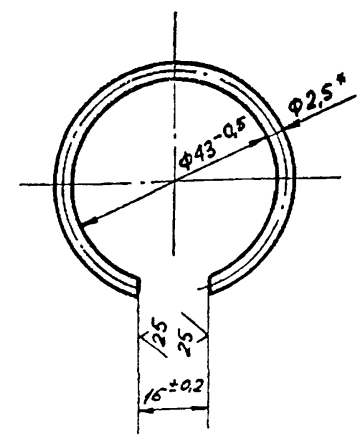

1. Длина заготовки 124±0,5 мм.
2* Размер для справок.

Изм.	Лист	N докум.	Подп.	Дата
Разраб		Яшина		05.85
Пров.		Числова		05.85
Т.контр.				
ГИП		Рохин		05.85
Н.контр.		Панова		05.85
Утв.		Кузнецов		05.85

ПВ5К.11.00.03

Кольцо запорное

Лит.	Масса	Масштаб
И	0,01	1:1
Лист	Листов 1	

Проволока II-2,5 ГОСТ 9389-75

Гипронефтеспецмонтаж г. Москва

Инв. N подл. | Подп. и дата | Взам. инв. N | Инв. N дубл. | Подп. и дата

ПВ5К.11.00.01

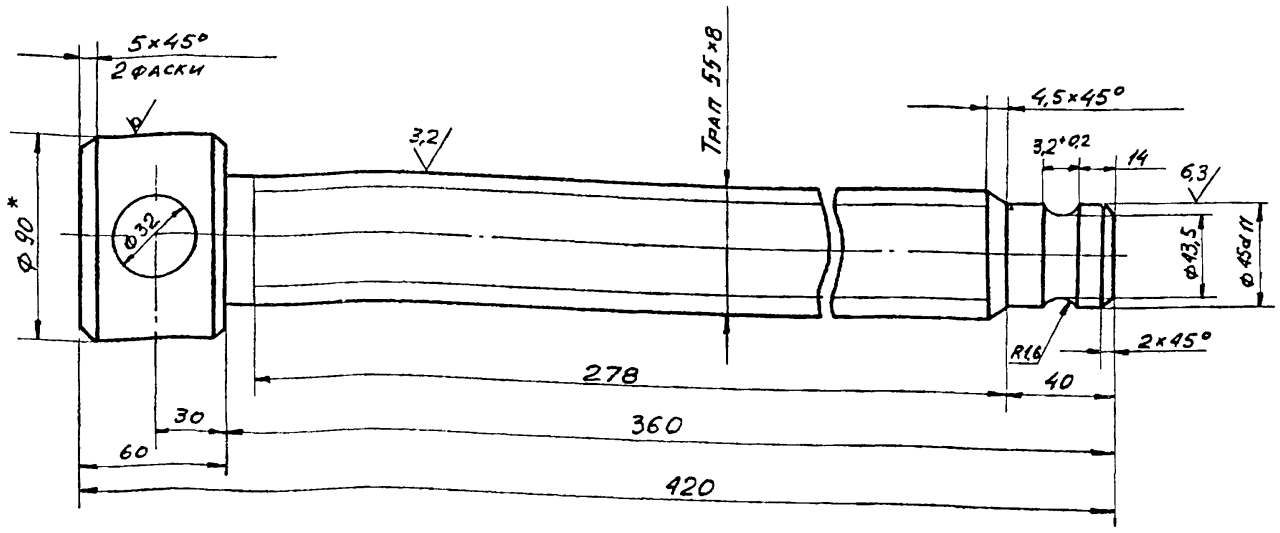

1. Неуказанные предельные отклонения размеров: отверстий - H16; валов - h16; остальных - $\pm \frac{JT16}{2}$.
2.* Размер для справок.

Изм.	Лист	N докум.	Подп.	Дата
Разраб.		Яшина		05.85
Пров.		Числова		05.85
Т.контр.				
ГИП		Рохин		05.85
Н.контр.		Панова		05.85
Утв.		Кузнецов		05.85

ПВ5К.11.00.01

Винт

Лит.	Масса	Масштаб
И	9,5	1:2
Лист	Листов 1	

Круг В-90 ГОСТ 2590-71 / Ст. 3 ГОСТ 535-79

Гипронефтеспецмонтаж г. Москва

Инв. N подл. | Подп. и дата | Взам. инв. N | Инв. N дубл. | Подп. и дата

ПГ 92.02.00.00 СБ

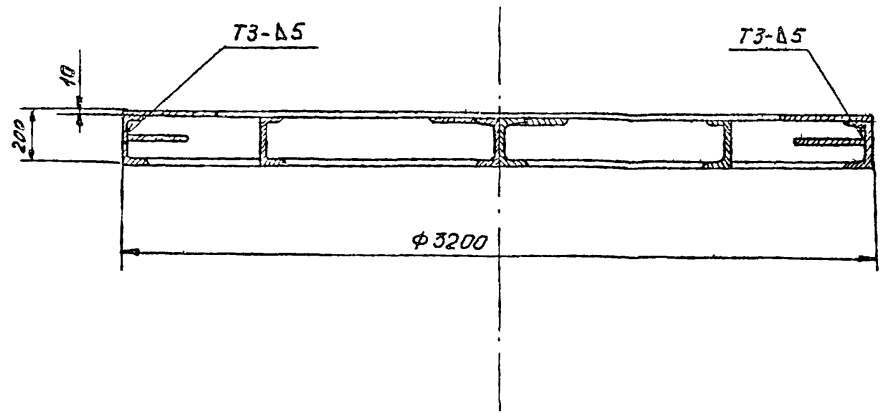

Б-Б повернуто

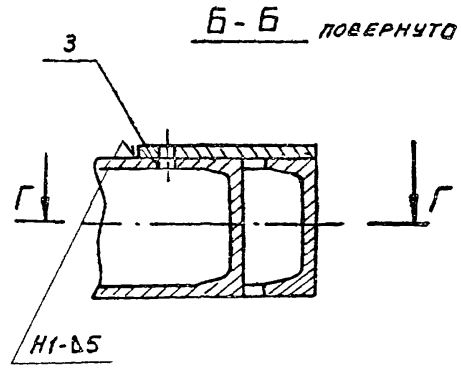

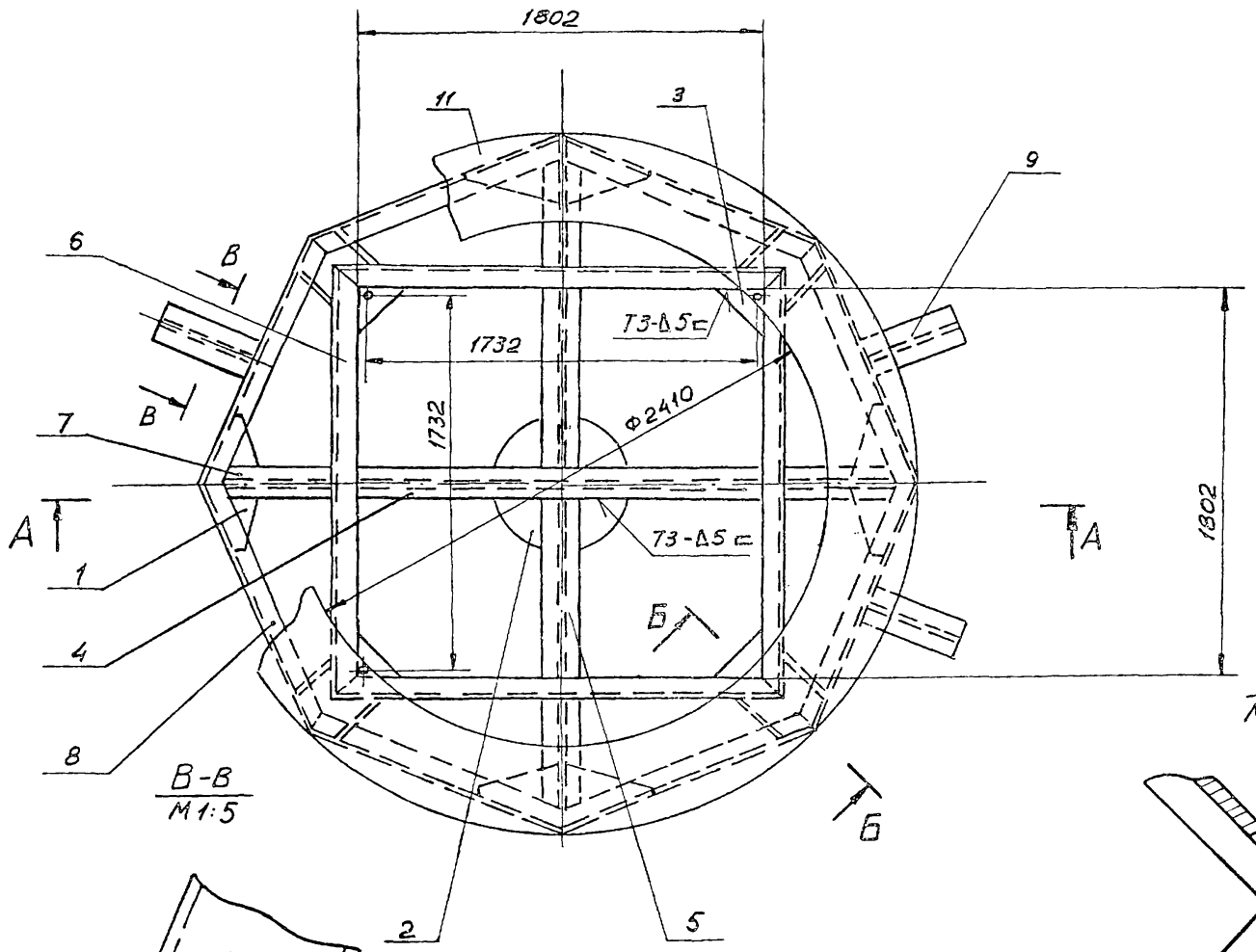

В-В
М 1:5

Г-Г
М 1:5

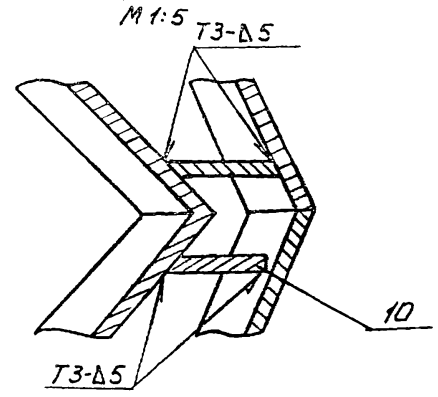

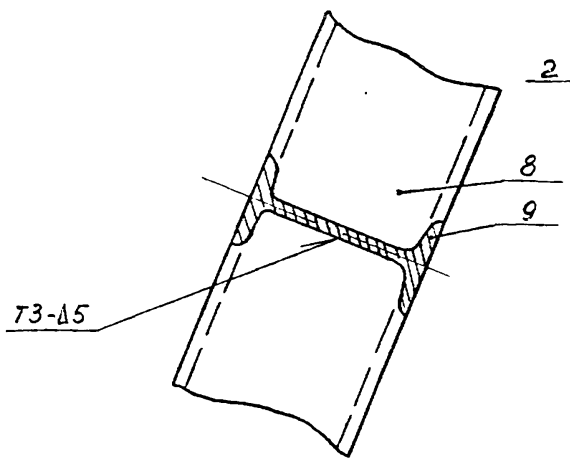

1. Сварку производить электродами типа Э42А ГОСТ 9467-75. Сварные швы по ГОСТ 5264-80.
2. Неуказанные предельные отклонения размеров:
   отверстий - H16;
   валов - h16;
   остальных - $\pm\frac{IT16}{2}$.
3. Шероховатость поверхностей реза для деталей Б4 $\overset{50}{\vee}$.
4. * Размеры для справок.

Изм.	Лист	N докум.	Подп.	Дата
Разраб.	Яшина			05.95
Пров.	Числова			05.95
Т. контр.				
ГИП	Рохин			05.95
Н. контр.	Панова			05.95
Утв.	Кузнецов			05.95

ПГ 9202.00.00 СБ

Постамент
Сборочный чертеж

Лит.	Масса	Масштаб
	903	1:10
Лист	Листов 1	

Гипронефтеспецмонтаж г. Москва

1877-10

Инв. N подл. | Подп. и дата | Взам. инв. N | Инв. N дубл. | Подп. и дата

Формат	Зона	Поз	Обозначение	Наименование	Кол.	Примечание
				Документация		
А2			ПГ92 02.00.00 СБ	Сборочный чертеж		
				Детали		
А4		1	ПГ 92 02 00 01	Ребро	16	
Б4		2	ПГ 92 02 00.02	Пластина		
				Лист Б-10 ГОСТ 19903-74 / Ст3. ГОСТ 14637-79		
				200×200	2	3,1 кг
А4		3	ПГ 92 02 00 03	Косынка	4	
А4		4	ПГ 92 02 00.04	Двутавр	1	
А4		5	ПГ 92.02 00.05	Двутавр	4	
А4		6	ПГ 92 02 00.06	Швеллер	4	
А4		7	ПГ 92.02 00 07	Двутавр	4	
-		8	ПГ 92 02 00.06 -01	Швеллер	8	
Б4		9	ПГ92 02 00.08	Опора		
				Двутавр 20 ГОСТ 8239-72 / Ст. 3 ГОСТ 535-79		
				L = 300	4	6,3 кг
Б4		10	ПГ92.02.00.09	Раскос		
				Лист Б-10 ГОСТ 19903-74 / Ст 3 ГОСТ 14637-79		
				100 × 158	8	124 кг

Подп. и дата | Инв. № подл. | Взам. инв. № | Инв. № дубл. | Подп. и дата

Изм.	Лист	№ докум.	Подп.	Дата	ПГ 92.02.00.00
Разраб.		Яшина		05.85	
Пров.		Числова		05.85	Постамент
ГИП		Рохин		05.85	Лит. / Лист 1 / Листов 2
Н.контр.		Панова		05.85	Гипронефтеспецмонтаж г. Москва
Утв.		Кузнецов		05.85	

ПГ 92.02.00.01

(√)

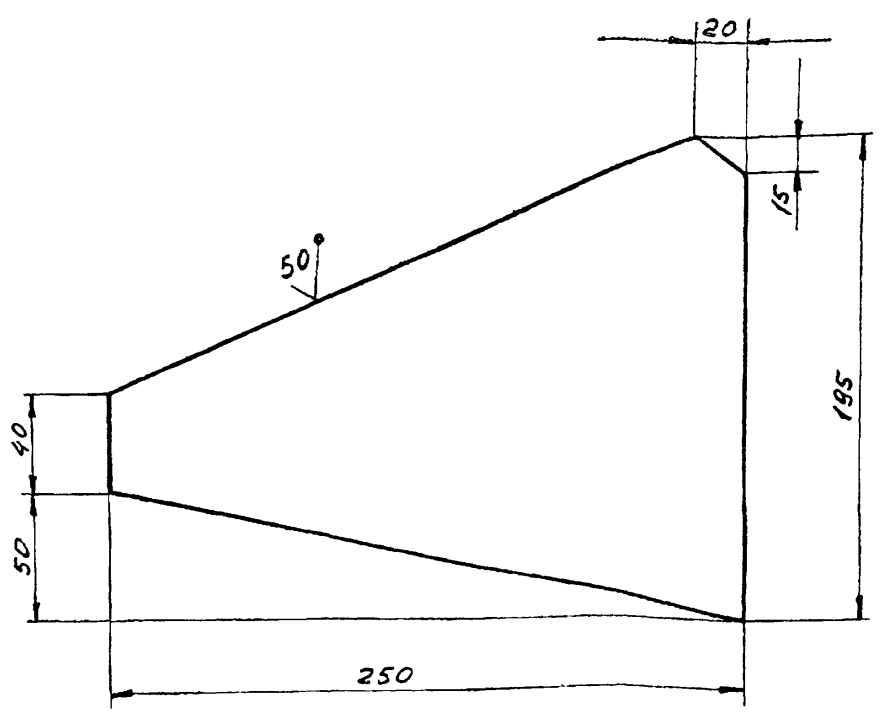

Неуказанные предельные отклонения размеров.
валов - h 16
остальных - $\frac{JT16}{2}$.

Подп. и дата | Инв. № подл. | Взам. инв. № | Инв. № дубл. | Подп. и дата

Изм.	Лист	№ докум.	Подп.	Дата	ПГ 92.02.00.01
Разраб.		Яшина		05.85	
Пров.		Числова		05.85	Ребро
Т.контр.					Лит. / Масса 2,1 / Масштаб 1:2
ГИП		Рохин		05.85	Лист 1 / Листов 1
Н.контр.		Панова		05.85	Лист Б-10 ГОСТ 19903-74 / Ст.3 ГОСТ 14637-79
Утв.		Кузнецов		05.85	Гипронефтеспецмонтаж г. Москва

Формат	Зона	Поз.	Обозначение	Наименование	Кол.	Примечание
Б4		11	ПГ92.02 00 10	Полоса опорная		
				Лист Б-10 ГОСТ 19903-74 / Ст 3 ГОСТ 14637-79		
				ф 3200 - ф 2410	1	273,2кг

Подп. и дата | Инв. № подл. | Взам. инв. № | Инв. № дубл. | Подп. и дата

Изм.	Лист	№ докум.	Подп.	Дата	ПГ 92.02.00.00
					Лист 2

ПГ 92.02.00.06

(√)

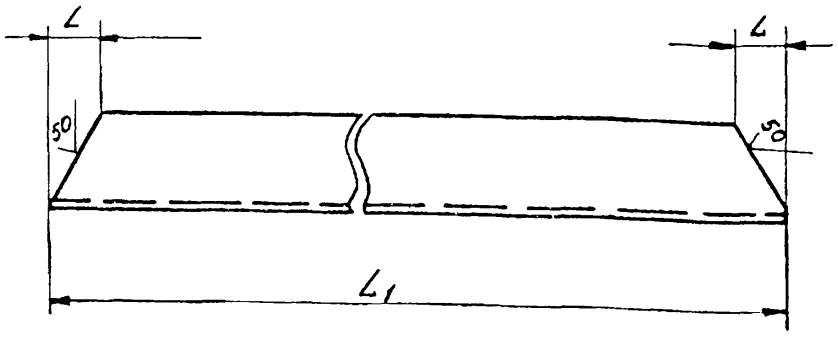

Неуказанные предельные отклонения размеров
валов - h 16
остальных - $\frac{JT16}{2}$.

Обозначение	Размеры, мм		Масса, кг
	L1	L	
ПГ92.02.00.06	1944	71	35,8
-01	1225	32	22,5

Подп. и дата | Инв. № подл. | Взам. инв. № | Инв. № дубл. | Подп. и дата

Изм.	Лист	№ докум.	Подп.	Дата	ПГ 92.02.00.06
Разраб.		Яшина		05.85	
Пров.		Числова		05.85	Швеллер
Т.контр.					Лит. / Масса см табл. / Масштаб -
ГИП		Рохин		05.85	Лист / Листов 1
Н.контр.		Панова		05.85	Швеллер 20 ГОСТ 8240-72 / Ст.3 ГОСТ 535-79
Утв.		Кузнецов		05.85	Гипронефтеспецмонтаж г. Москва

ПГ 92.02.00.05

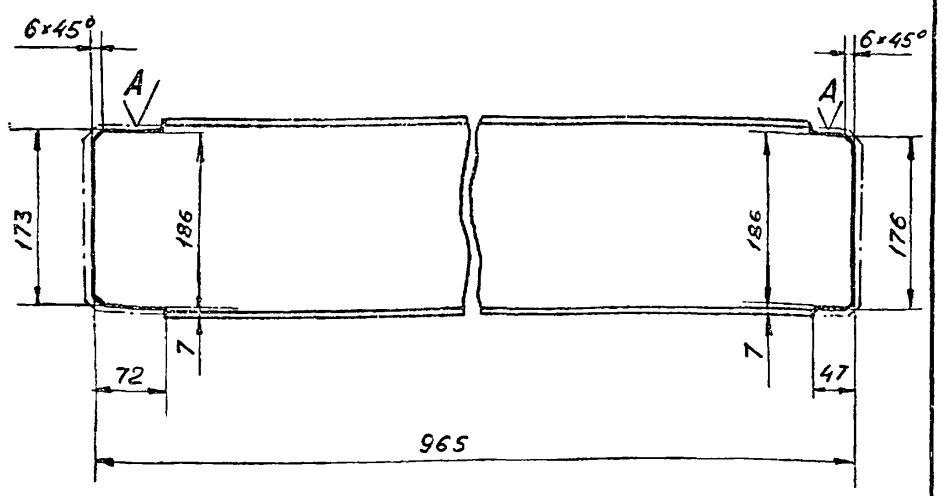

1. Неуказанные предельные отклонения размеров:

отверстий - H16;
валов - h16;
остальных - $\pm \frac{JT16}{2}$.

2. Шероховатость поверхности A 50.

Изм	Лист	N докум.	Подп.	Дата	ПГ 92.02.00.05	
Разраб.		Яшина		05.85	Двутавр	Лит. / Масса / Масшт.: 20,2 / 1:20
Пров		Числова		05.85		Лист / Листов 1
Т.контр.						
ГИП		Рохин		05.85	Двутавр 20 ГОСТ 8239-72 / Ст. 3 ГОСТ 535-79	Гипронефтеспецмонтаж г. Москва
Н.контр.		Панова		05.85		
Утв.		Кузнецов		05.85		

Подп. и дата | Инв. N подл. | Взам. инв. N | Инв. N дубл. | Подп. и дата

ПГ 92.02.00.04

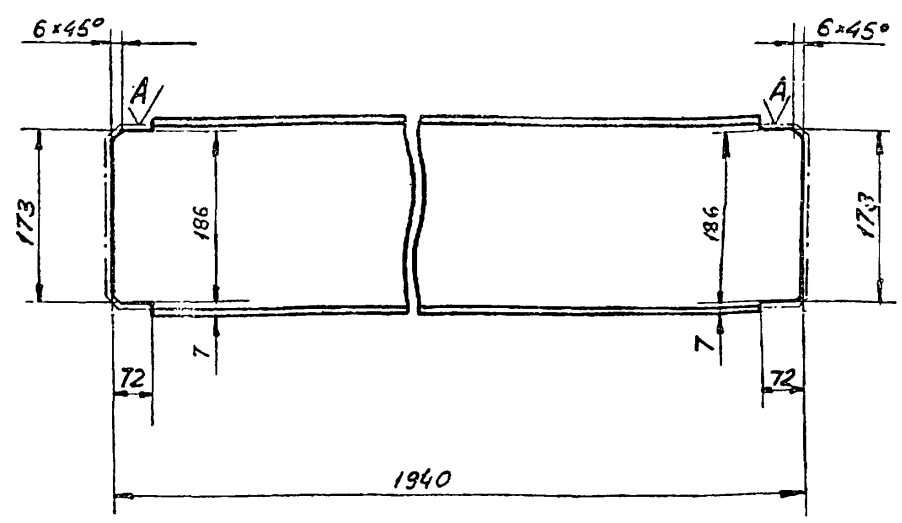

1. Неуказанные предельные отклонения размеров:

отверстий - H16
валов - h16
остальных - $\pm \frac{JT16}{2}$

2. Шероховатость поверхности A 50

Изм	Лист	N докум.	Подп.	Дата	ПГ 92.02.00.04	
Разраб.		Яшина		05.85	Двутавр	Лит. / Масса / Масшт.: 40,5 / 1:20
Пров.		Числова		05.85		Лист / Листов 1
Т.контр.						
ГИП		Рохин		05.85	Двутавр 20 ГОСТ 8239-72 / Ст. 3 ГОСТ 535-79	Гипронефтеспецмонтаж г. Москва
Н.контр.		Панова		05.85		
Утв.		Кузнецов		05.85		

Инв. N подл. | Подп. и дата | Инв. N дубл. | Взам. инв. N | Подп. и дата

ПГ 92.02.00.07

Вид A
M 1:5

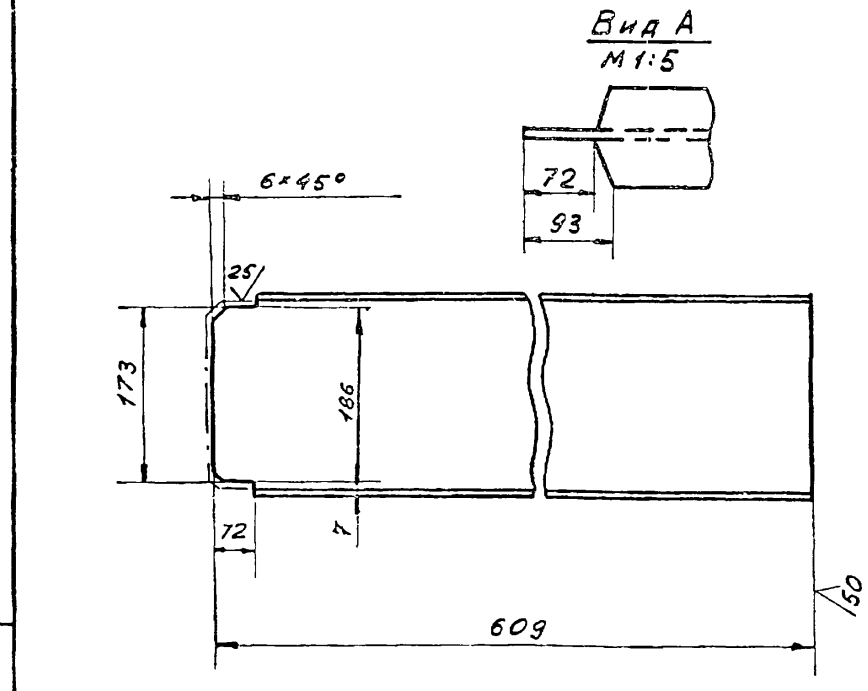

Неуказанные предельные отклонения размеров:

отверстий - H16;
валов - h16
остальных - $\pm \frac{JT16}{2}$

Изм	Лист	N докум.	Подп.	Дата	ПГ 92.02.00.07	
Разраб.		Яшина		05.85	Двутавр	Лит. / Масса / Масшт.: 12.7 / 1:20
Пров.		Числова		05.85		Лист / Листов 1
Т.контр.						
ГИП		Рохин		05.85	Двутавр 20 ГОСТ 8239-72 / Ст. 3 ГОСТ 535-79	Гипронефтеспецмонтаж г. Москва
Н.контр.		Панова		05.85		
Утв		Кузнецов		05.85		

Инв. N подл. | Подп. и дата | Взам. инв. N | Инв. N дубл. | Подп. и дата

ПГ 92.02.00.03

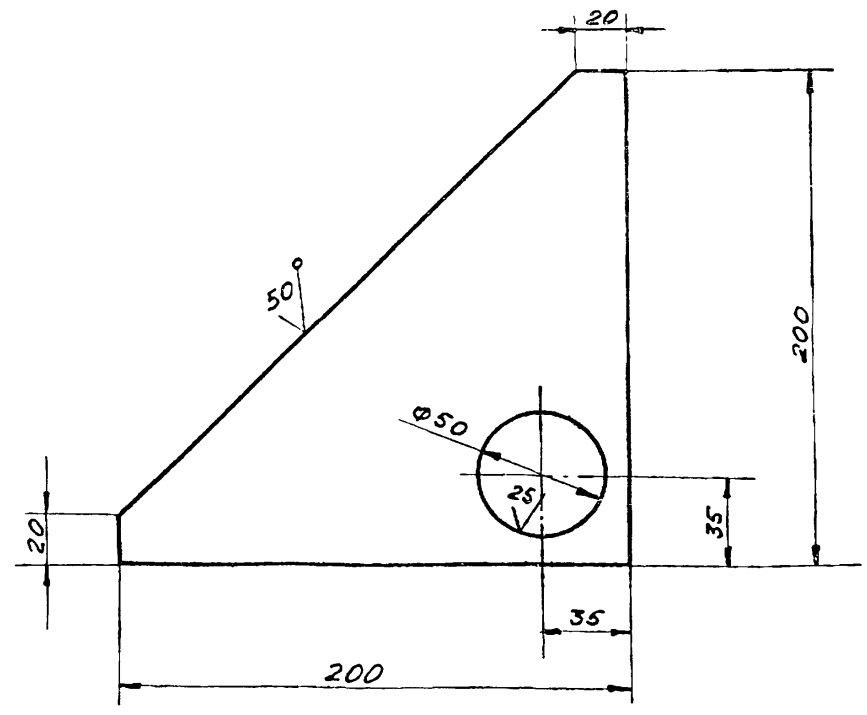

Неуказанные предельные отклонения размеров:

отверстий - H16;
валов - h16;
остальных - $\pm \frac{JT16}{2}$.

Изм	Лист.	N докум.	Подп.	Дата	ПГ 92.02.00.03	
Разраб.		Яшина		05.85	Косынка	Лит. / Масса / Масшт.: 1,5 / 1:2
Пров.		Числова		05.85		Лист / Листов 1
Т.контр.						
ГИП		Рохин		05.85	Лист Б-8 ГОСТ 19903-74 / Ст. 3 ГОСТ 14637-79	Гипронефтеспецмонтаж г. Москва
Н. контр.		Панова		05.85		
Утв.		Кузнецов		05.85		

Инв. N подл. | Подп. и дата | Взам. инв. N | Инв. N дубл. | Подп. и дата

1877-10

ПВ3.02.00.00СБ

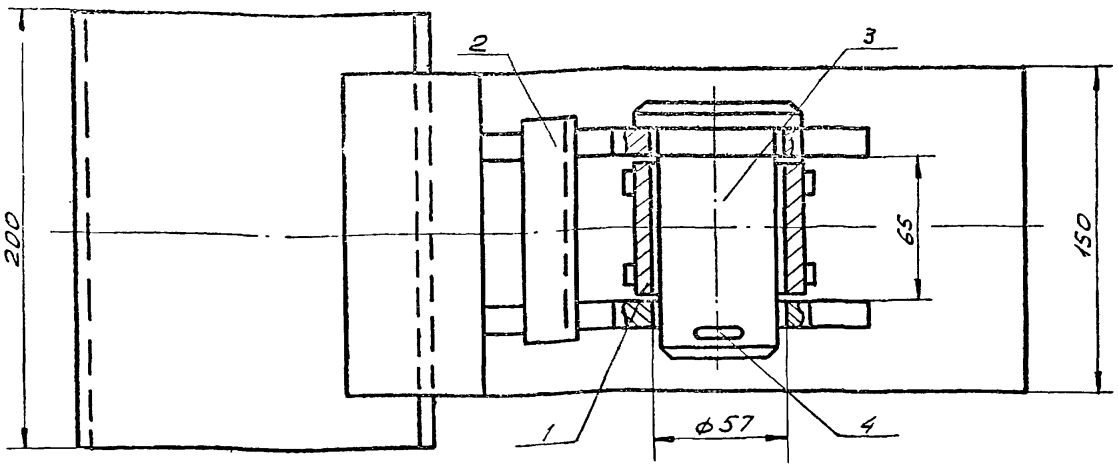

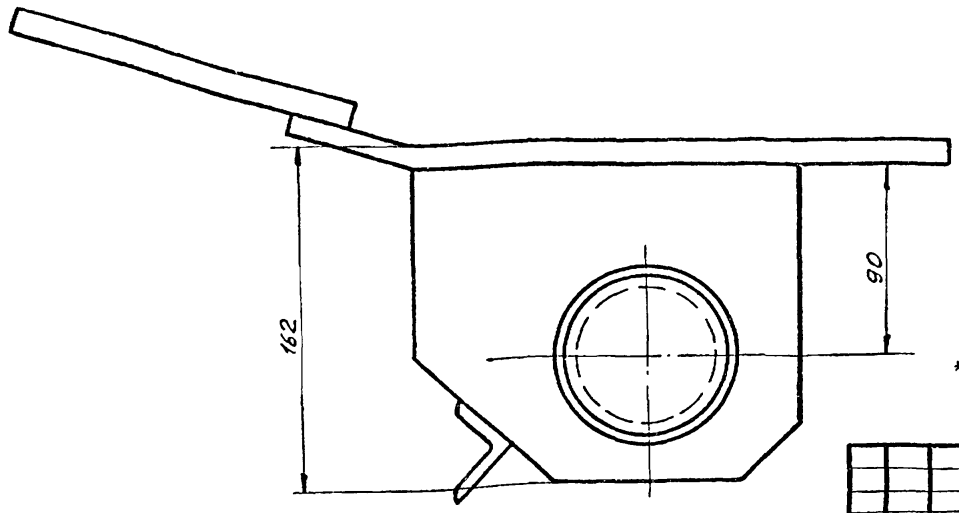

* Размеры для справок.

Изм.	Лист	N докум.	Подп.	Дата
Разраб.		Яшина		05.86
Пров.		Числова		05.86
Т.контр.				
ГИП		Рохин		05.86
Н.контр.		Панова		05.86
Утв.		Кузнецов		05.86

ПВ3.02.00.00 СБ

Скоба для развертывания рулона
Сборочный чертеж

Лит.	Масса	Масштаб
	13,0	1:2
Лист	Листов 1	

Гипронефтеспецмонтаж г. Москва

Инв. N подл. | Подп. и дата | Взам. инв. N | Инв. N дубл. | Подп. и дата

ПВ3.02.00.01

$\sqrt{25}$ ($\sqrt{}$)

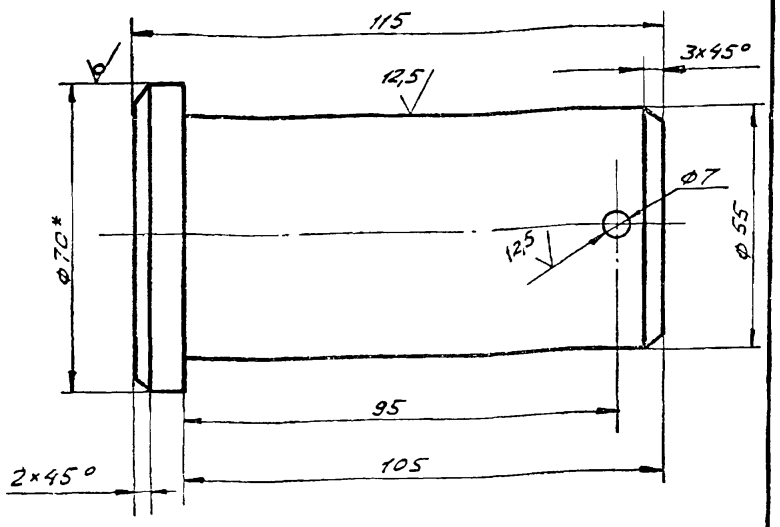

1. Неуказанные предельные отклонения размеров: валов - h14; отверстий - H14; остальных - $\pm \frac{IT16}{2}$.
2. * Размер для справок.

Изм.	Лист	N докум.	Подп.	Дата
Разраб.		Яшина		05.86
Пров.		Числова		05.86
Т.контр.				
ГИП		Рохин		05.86
Н.контр.		Панова		05.86
Утв.		Кузнецов		05.86

ПВ3.02.00.01

Палец

Круг 5-70 ГОСТ 2590-71 / В Ст.5 ГОСТ 535-79

Лит.	Масса	Масшт.
	2,2	1:1
Лист	Листов 1	

Гипронефтеспецмонтаж г. Москва

Формат	Зона	Поз.	Обозначение	Наименование	Кол.	Примеч.
				Документация		
А3			ПВ3.02.00.00 СБ	Сборочный чертеж		
				Сборочные единицы		
А4		1	ПВ3.02.01.00	Втулка	1	
А4		2	ПВ3.02.02.00	Корпус	1	
				Детали		
А4		3	ПВ3.02.00.01	Палец	1	
				Стандартные изделия		
		4		Шплинт 6,3х75-002 ГОСТ 397-79	1	0,02 кг

Изм.	Лист	N докум.	Подп.	Дата
Разраб.		Яшина		05.86
Провер.		Числова		05.86
ГИП		Рохин		05.86
Н.контр.		Панова		05.86
Утв.		Кузнецов		05.86

ПВ3.02.00.00

Скоба для развертывания рулона

Лит.	Лист	Листов
		1

Гипронефтеспецмонтаж г. Москва

1877-10

ПВ 3.02.01.01

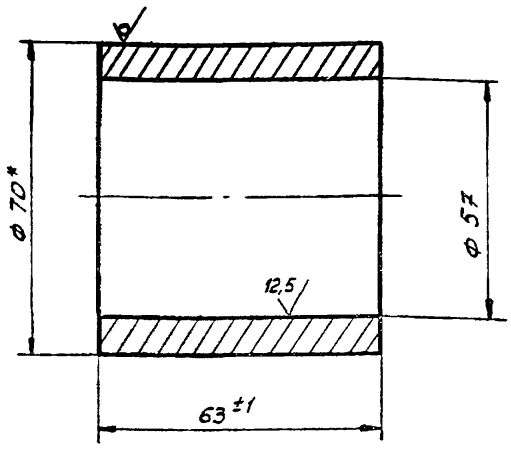

* Размер для справок.

Изм.	Лист	N докум.	Подп.	Дата
Разраб.	Яшина			05.85
Пров.	Числова			05.85
Т.контр.				
ГИП	Рохин			05.85
Н.контр.	Панова			05.85
Утв.	Кузнецов			05.85

ПВ 3.02.01.01

Втулка

Лит.	Масса	Масштаб
	0,7	1:1
Лист	Листов 1	

Труба 70×8 ГОСТ 8732-78 / В-10 ГОСТ 8731-74

Гипронефтеспецмонтаж г. Москва

Инв. N подл. | Подп. и дата | Взам. инв. N | Инв. N дубл. | Подп. и дата

ПВ 3.02.01.02

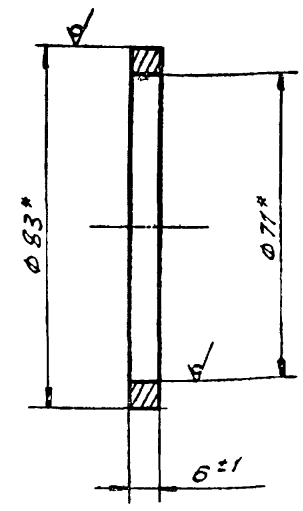

* Размер для справок.

Изм.	Лист	N докум.	Подп.	Дата
Разраб.	Яшина			05.85
Пров.	Числова			05.85
Т.контр.				
ГИП	Рохин			05.85
Н.контр.	Панова			05.85
Утв.	Кузнецов			05.85

ПВ 3.02.01.02

Кольцо

Лит.	Масса	Масшт.
	0,15	1:1
Лист	Листов 1	

Труба 83×6 ГОСТ 8732-78 / В-10 ГОСТ 8731-74

Гипронефтеспецмонтаж г. Москва

Инв. N подл. | Подп. и дата | Взам. инв. N | Инв. N дубл. | Подп. и дата

ПВ3.02.01.00СБ

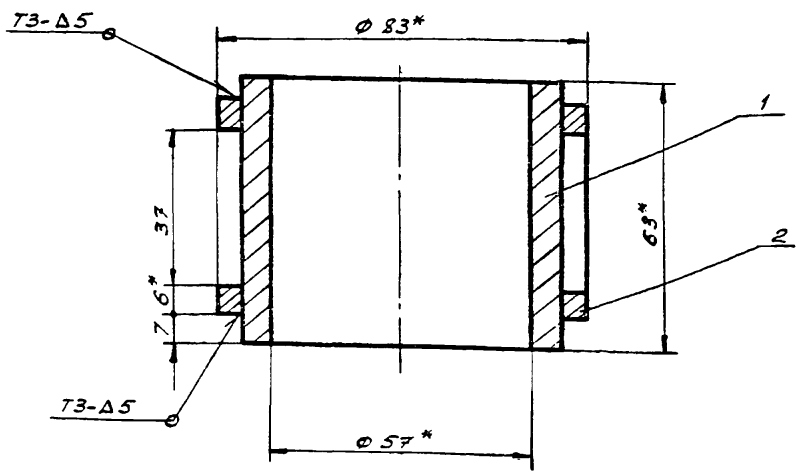

1. Сварные швы по ГОСТ 5264-80.
   Электроды типа Э42А ГОСТ 9467-75.
2. Неуказанные предельные отклонения размеров:
   отверстий – H16;
   остальных – $\pm \frac{IT16}{2}$.
3. * Размеры для справок.

Изм.	Лист	N докум.	Подп.	Дата
Разраб.	Яшина			05.85
Пров	Числова			05.85
Т.контр.				
ГИП	Рохин			05.85
Н.контр.	Панова			05.85
Утв	Кузнецов			05.85

ПВ 3.02.01.00 СБ

Втулка
Сборочный чертеж

Лит.	Масса	Масшт.
	1,2	1:1
Лист	Листов 1	

Гипронефтеспецмонтаж г. Москва

Инв. N подл. | Подп. и дата | Взам. инв. N | Инв. N дубл. | Подп. и дата

Формат	Зона	Поз.	Обозначение	Наименование	Кол.	Примеч.
				Документация		
А4			ПВ3.02.01.00 СБ	Сборочный чертеж		
				Детали		
А4		1	ПВ3.02.01.01	Втулка		
А4		2	ПВ3.02.01.02	Кольцо		

Изм.	Лист	N докум.	Подп.	Дата
Разраб.	Яшина			05.85
Пров.	Числова			05.85
ГИП	Рохин			05.85
Н.контр.	Панова			05.85
Утв.	Кузнецов			05.85

ПВ 3.02.01.00

Втулка

Лит.	Лист	Листов
	1	

Гипронефтеспецмонтаж г. Москва

ПВ3.02.02.00 СБ

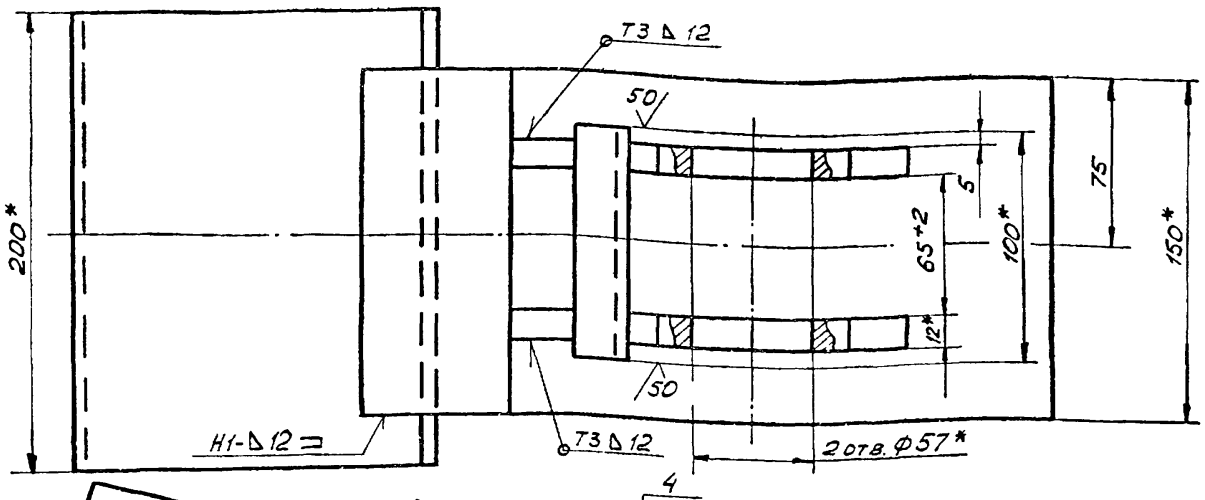

Поз. 4
М 1:4

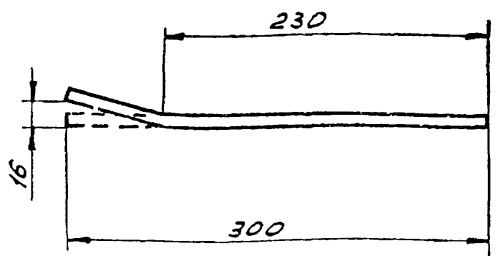

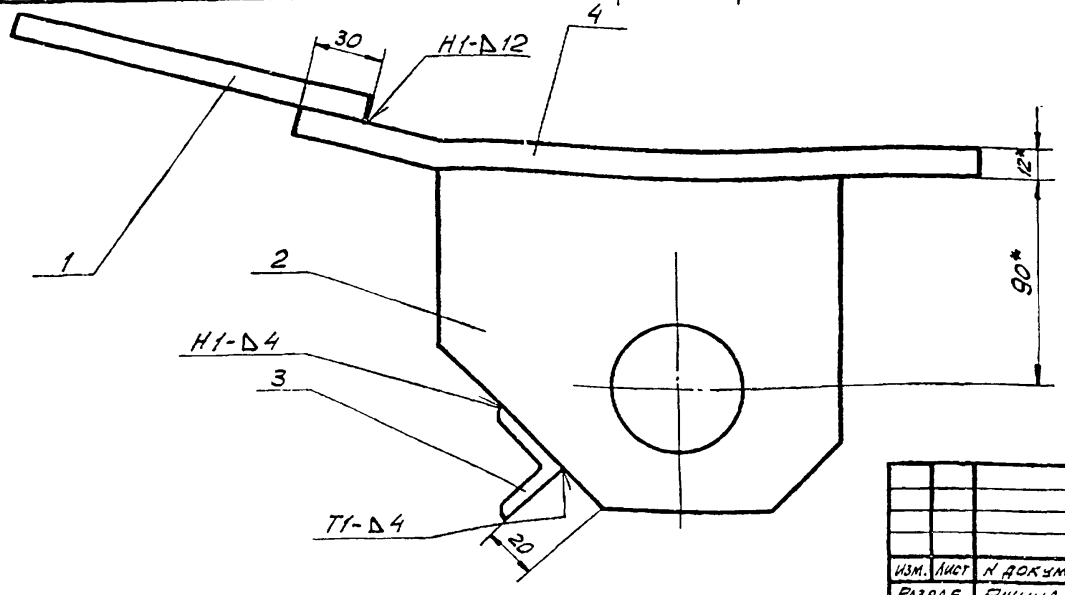

1. Сварные швы по ГОСТ 5264-80.
   Электроды типа Э42А ГОСТ 9467-75.
2. Неуказанные предельные отклонения размеров:
   отверстий – Н 16;
   валов – h 16;
   остальных – $\pm \frac{JT16}{2}$.
3. Шероховатость поверхностей реза для дет. Б4 – 25.
4* Размеры для справок.

Изм.	Лист	N докум.	Подп.	Дата	ПВ 3.02.02.00 СБ			
Разраб.		Яшина		05.85	Корпус	Лит.	Масса	Масшт.
Пров.		Числова		05.85	Сборочный чертеж		10,0	1:2
Т.контр.						Лист	Листов 1	
ГИП		Рохин		05.85		Гипронефтеспец-монтаж г. Москва		
Н.контр.		Панова		05.85				
Утв.		Кузнецов		05.85				

Инв. N подл. | Подп. и дата | Взам. инв. N | Инв. N дубл. | Подп. и дата

ПВ3.02.02.02

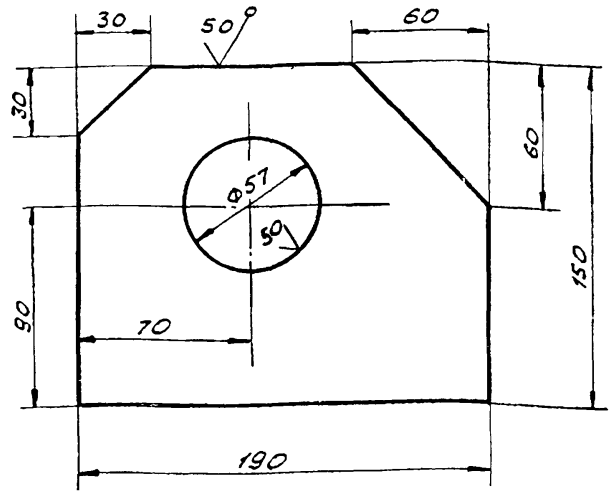

Неуказанные предельные отклонения размеров: отверстий – Н14; валов – h 14; остальных – $\pm \frac{JT16}{2}$.

Изм.	Лист	N докум.	Подп.	Дата	ПВ 3.02.02.02			
Разраб.		Яшина		05.85	Щека	Лит.	Масса	Масшт.
Пров.		Числова		05.85			2,5	1:2
Т.контр.						Лист	Листов 1	
ГИП		Рохин		05.85	Полоса Б-12×150 ГОСТ 103-76 / Ст.3 ГОСТ 535-79	Гипронефтеспец-монтаж г. Москва		
Н.контр.		Панова		05.85				
Утв.		Кузнецов		05.85				

Инв. N подл. | Подп. и дата | Взам. инв. N | Инв. N дубл. | Подп. и дата

Формат	Зона	Поз.	Обозначение	Наименование	Кол.	Примеч.
				Документация		
А3			ПВ3.02.02.00 СБ	Сборочный чертеж		
				Детали		
Б4		1	ПВ3.02.02.01	Пластина		
				Полоса Б-12×150 ГОСТ 103-76 / Ст.3 ГОСТ 535-79		
				L=200	1	3,0 кг
А4		2	ПВ3.02.02.02	Щека	2	
Б4		3	ПВ3.02.02.03	Перекладина		
				Уголок Б-32×32×4 ГОСТ 8509-72 / Ст 3 ГОСТ 535-79		
				L = 100	1	0,2 кг
Б4		4	ПВ3.02.02.04	Пластина		
				Полоса Б-12×150 ГОСТ 103-76 / Ст.3 ГОСТ 535-79	1	4,2 кг

Изм.	Лист	N докум.	Подп.	Дата	ПВ 3.02.02.00			
Разраб.		Яшина		05.85	Корпус	Лит.	Лист	Листов
Пров.		Числова		05.85				1
ГИП		Рохин		05.85		Гипронефтеспец-монтаж г. Москва		
Н.контр.		Панова		05.85				
Утв.		Кузнецов		05.85				

Инв. N подл. | Подп. и дата | Взам. инв. N | Инв. N дубл. | Подп. и дата

1877-10

ПВ 12.01.00.01

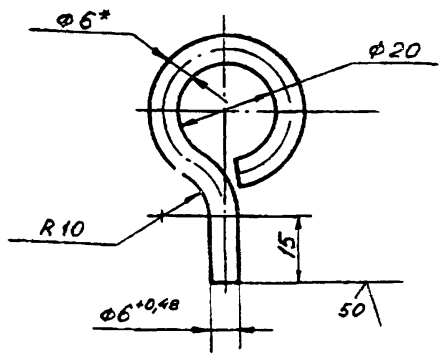

1. Длина заготовки 115 ± 0,7 мм.
2. Неуказанные предельные отклонения размеров:
   отверстий - H16,
   валов - h16,
   остальных - $\pm \frac{JT16}{2}$.
3. * Размер для справок.

Изм.	Лист	N докум.	Подп.	Дата
Разраб.	Яшина			05.85
Пров.	Числова			05.85
Т.контр.				
ГИП	Рохин			05.85
Н.контр.	Панова			05.85
Утв.	Кузнецов			05.85

ПВ 12.01.00.01

Серьга

Лит	Масса	Масшт.
	0,03	1:1
Лист	Листов 1	

Круг В-6 ГОСТ 2590-71 / Ст. 3 ГОСТ 535-79

Гипронефтеспецмонтаж г. Москва

ПВ 12.01.00.00 СБ

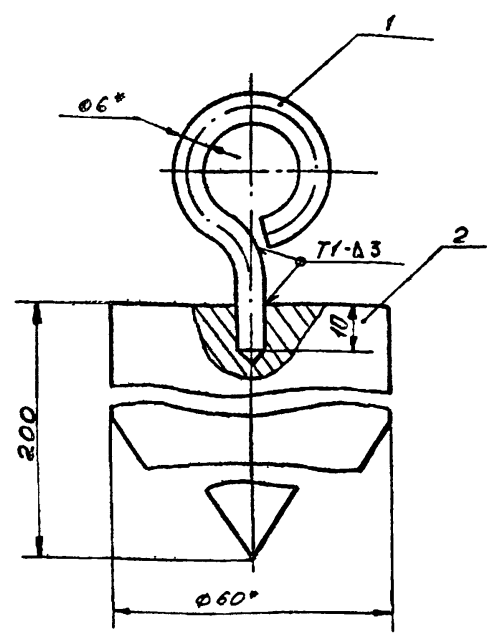

1. Сварные швы по ГОСТ 5264-80.
   Электроды типа Э42А ГОСТ 9467-75.
2. Неуказанные предельные отклонения размеров:
   отверстий - H16;
   валов - h16;
   остальных - $\pm \frac{JT16}{2}$.
3* Размеры для справок.

Изм.	Лист	N докум.	Подп.	Дата
Разраб.	Яшина			05.85
Пров.	Числова			05.85
Т.контр.				
ГИП	Рохин			05.85
Н.контр.	Панова			05.85
Утв.	Кузнецов			05.85

Отвес

Сборочный чертеж

Лит.	Масса	Масштаб
	4,0	1:1
Лист	Листов 1	

Гипронефтеспецмонтаж г. Москва

ПВ 12.01.00.02

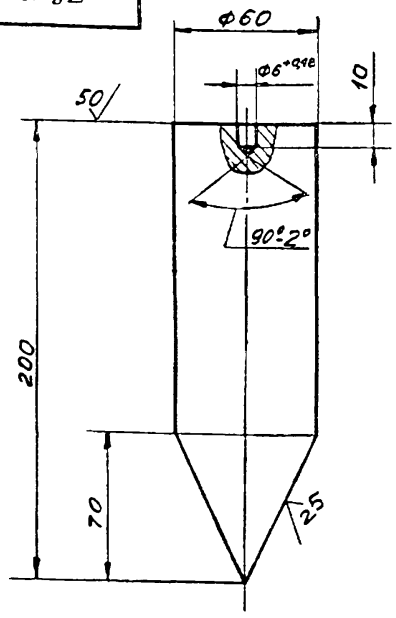

1. Длина заготовки 200 ± 1,5 мм
2. Неуказанные предельные отклонения размеров:
   отверстий - H16,
   валов - h16,
   остальных - $\pm \frac{JT16}{2}$.

Изм.	Лист	N докум.	Подп.	Дата
Разраб.	Яш. на			05.85
Пров	Числова			05.85
Т.контр				
ГИП	Рохин			05.85
Н.контр	Панова			05.85
Утв.	Кузнецов			05.85

ПВ 12.01.00.02

Груз

Лит.	Масса	Масшт
	3,9	1:2
Лист	Листов 1	

Круг В-60 ГОСТ 2590-71 / Ст. 3 ГОСТ 536-79

Гипронефтеспецмонтаж г. Москва

Формат	Зона	Поз.	Обозначение	Наименование	Кол.	Примечание
				Документация		
11			ПВ 12.01.00.00	Сборочный чертеж		
				Детали		
11		1	ПВ 12.01.00.01	Серьга	1	
11		2	ПВ 12.01.00.02	Груз	1	

ПВ 12.01.00.00

Отвес

Лит.	Лист	Листов
		1

Гипронефтеспецмонтаж г. Москва

Формат	Зона	Поз.	Обозначение	Наименование	Кол.	Примечание
				Документация		
12			ПВ4.04.01.00 СБ	Сборочный чертеж		
				Детали		
Б4		1	ПВ4.04.01.01	Пластина		
				Лист Б-24 ГОСТ 19903-74 / Ст.3 ГОСТ 14637-79		
				260×115	1	2,10кг
11		2	ПВ4.04.01.02	Гайка		
				Круг В40 ГОСТ 2590-71 / Ст3 ГОСТ 535-79		
				L=40	1	0,25кг

Изм.	Лист	N докум.	Подп.	Дата
Разраб.		Яшина		05.85
Пров.		Числова		05.85
ГИП		Рохин		05.85
Н.контр.		Панова		05.85
Утв.		Кузнецов		05.85

ПВ4.04.01.00

Корпус

Лит.	Лист	Листов
		1

Гипронефтеспецмонтаж г. Москва

Подп. и дата | Инв. N дубл. | Взам. инв. N | Подп. и дата | Инв. N подл.

Формат	Зона	Поз.	Обозначение	Наименование	Кол.	Примечание
				Документация		
12			ПВ4.04.00.00 СБ	Сборочный чертеж		
				Сборочные единицы		
11		1	ПВ4.04.01.00	Корпус	1	
				Детали		
Б4		2	ПВ4.04.00.01	Ручка		
				Круг В-18 ГОСТ 2590-71 / Ст.3 ГОСТ 535-79		
				L=180	1	0,4кг
11		3	ПВ4.04.00.02	Винт	1	

Изм.	Лист	N докум.	Подп.	Дата
Разраб.		Яшина		05.85
Провер.		Числова		05.85
ГИП		Рохин		05.85
Н.контр.		Панова		05.85
Утв.		Кузнецов		05.85

ПВ4.04.00.00

Струбцина для прижима уторного уголка

Лит.	Лист	Листов
		1

Гипронефтеспецмонтаж г. Москва

Подп. и дата | Инв. N дубл. | Взам. инв. N | Подп. и дата | Инв. N подл.

ПВ4.04.00.00СБ

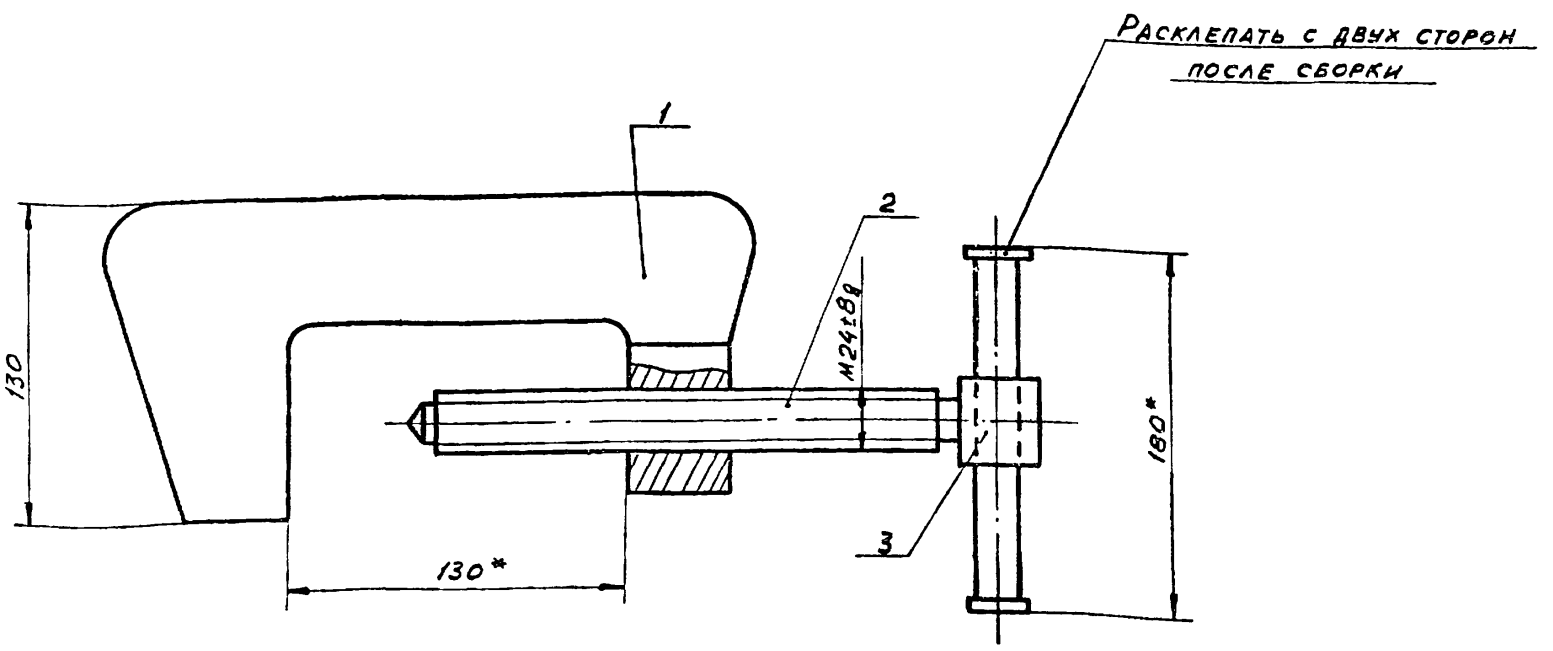

* Размеры для справок

Изм.	Лист	N докум.	Подп.	Дата
Разраб.		Яшина		05.86
Пров		Числова		05.86
Т.контр.				
ГИП		Рохин		05.86
Н.контр.		Панова		05.86
Утв.		Кузнецов		05.86

ПВ4.04.00.00 СБ

Струбцина для прижима уторного уголка

Сборочный чертеж

Лит.	Масса	Масштаб
	3,42	1:2
Лист	Листов 1	

Гипронефтеспецмонтаж г. Москва

Подп. и дата | Инв. N дубл. | Взам. инв. N | Подп. и дата | Инв. N подл.

ПВ 12.02.00.00

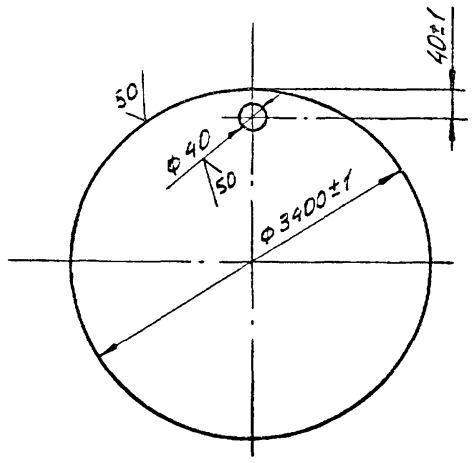

Изм.	Лист	N докум.	Подп.	Дата	ПВ 12.02.00.00
Разраб.		Яшина		05.85	Поддон
Пров.		Числова		05.85	
Т.контр.					Лит. / Масса: 580,0 / Масшт.: 1:20
ГИП		Рокин		05.85	Лист / Листов 1
Н.контр.		Панова		05.85	Лист Б-В ГОСТ 19903-74 / ст. 3 ГОСТ 535-79
Утв.		Кузнецов		05.85	Гипронефтеспецмонтаж г. Москва

Подп. и дата | Инв. № дубл. | Взам. инв. № | Подп. и дата | Инв. № подл.

ПВ 4.04.00.02

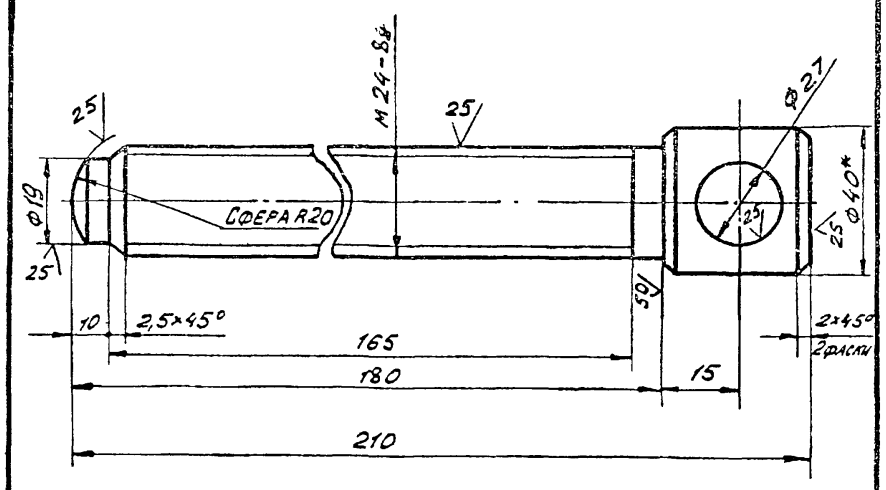

Неуказанные предельные отклонения размеров:
отверстий - H16;
валов - h16;
остальных - $\pm \frac{JT16}{2}$.

* Размер для справок.

Изм.	Лист	N докум.	Подп.	Дата	ПВ 4.04.00.02
Разраб.		Яшина		05.85	Винт
Пров.		Числова		05.85	
Т.контр.					Лит. / Масса: 0,67 / Масшт.: 1:1
ГИП		Рокин		05.85	Лист / Листов 1
Н.контр.		Панова		05.85	Круг В-40 ГОСТ 2590-71 / ст. 3 ГОСТ 535-79
Утв.		Кузнецов		05.85	Гипронефтеспецмонтаж г. Москва

Подп. и дата | Инв. № дубл. | Взам. инв. № | Подп. и дата | Инв. № подл.

ПВ4.04.01.00 СБ

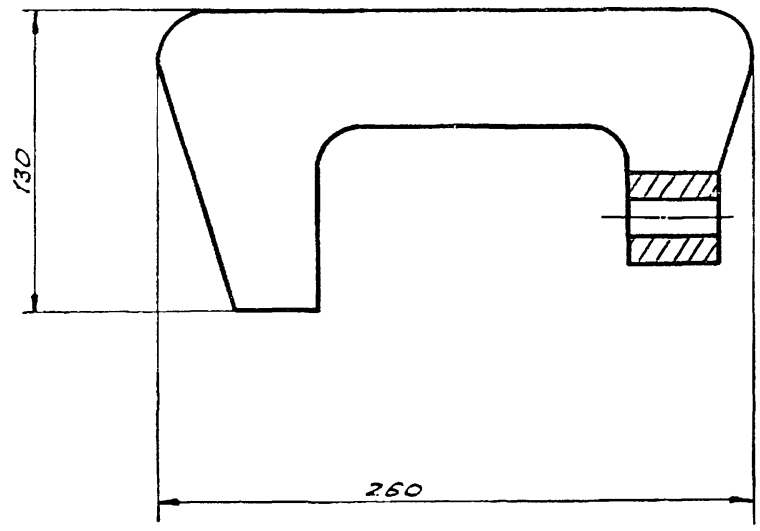

Поз. 1

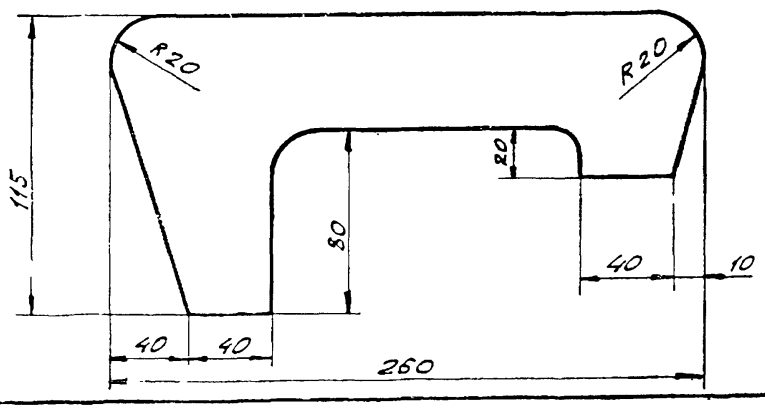

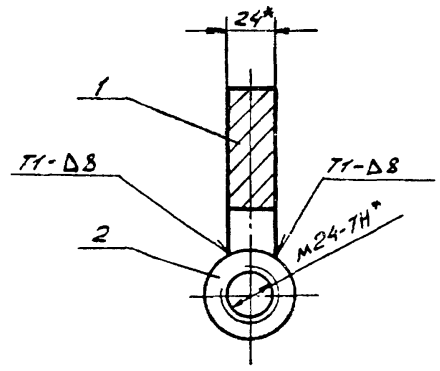

Поз. 2
М 1:1

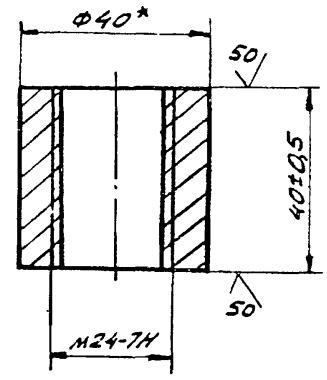

1. Сварные швы по ГОСТ 5264-80. Электроды сварочные типа Э42А ГОСТ 9467-75.
2. Неуказанные предельные отклонения размеров:
отверстий - H16;
валов - h16;
остальных - $\pm \frac{JT16}{2}$.
3* Размер для справок.

Изм.	Лист	N докум.	Подп.	Дата	ПВ 4.04.01.00 СБ
Разраб.		Яшина		05.85	Корпус
Пров.		Числова		05.85	Сборочный чертеж
Т.контр.					Лит. / Масса: 2,35 / Масшт.: 1:2
ГИП		Рокин		05.85	Лист / Листов 1
Н.контр.		Панова		05.85	Гипронефтеспецмонтаж г. Москва
Утв.		Кузнецов		05.85	

Подп. и дата | Инв. № дубл. | Взам. инв. № | Подп. и дата | Инв. № подл.

1877-10

ПВ 8.05.00.00 СБ

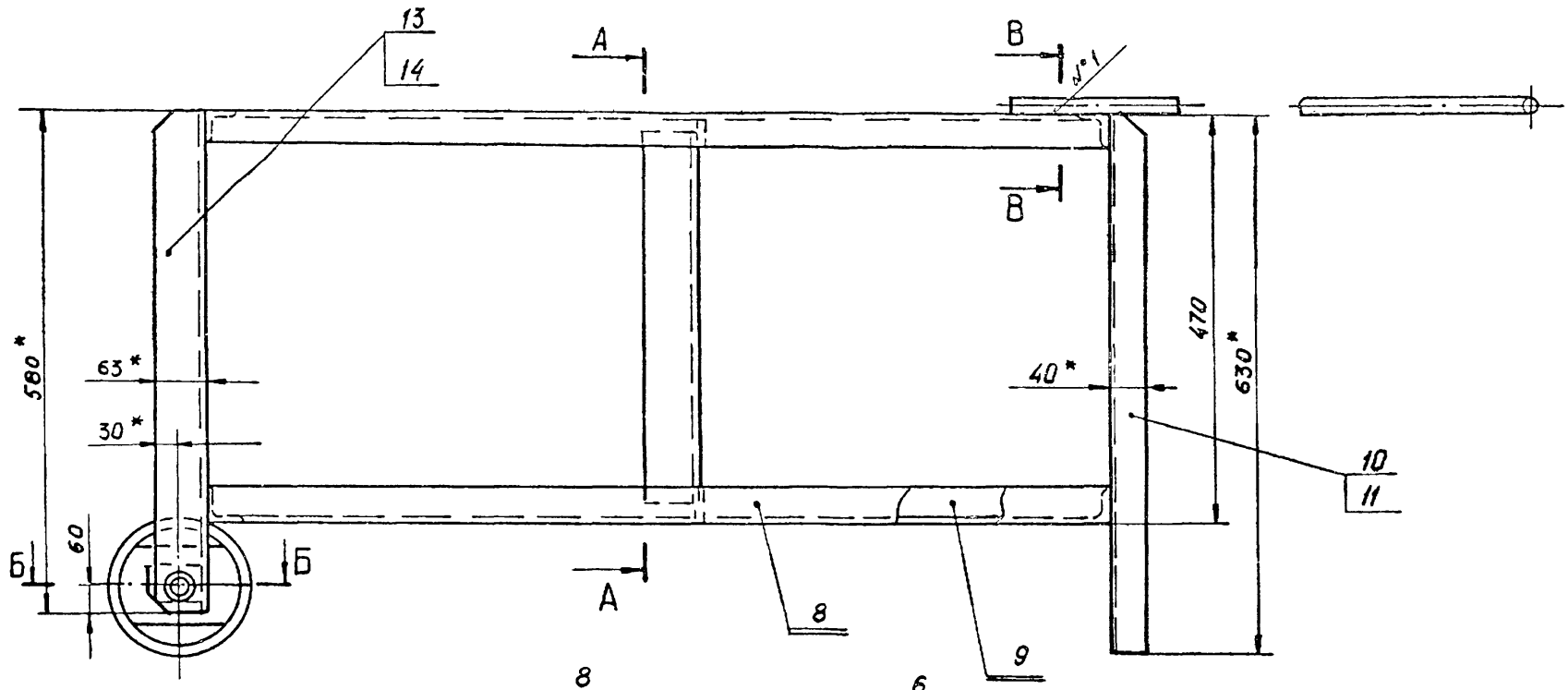

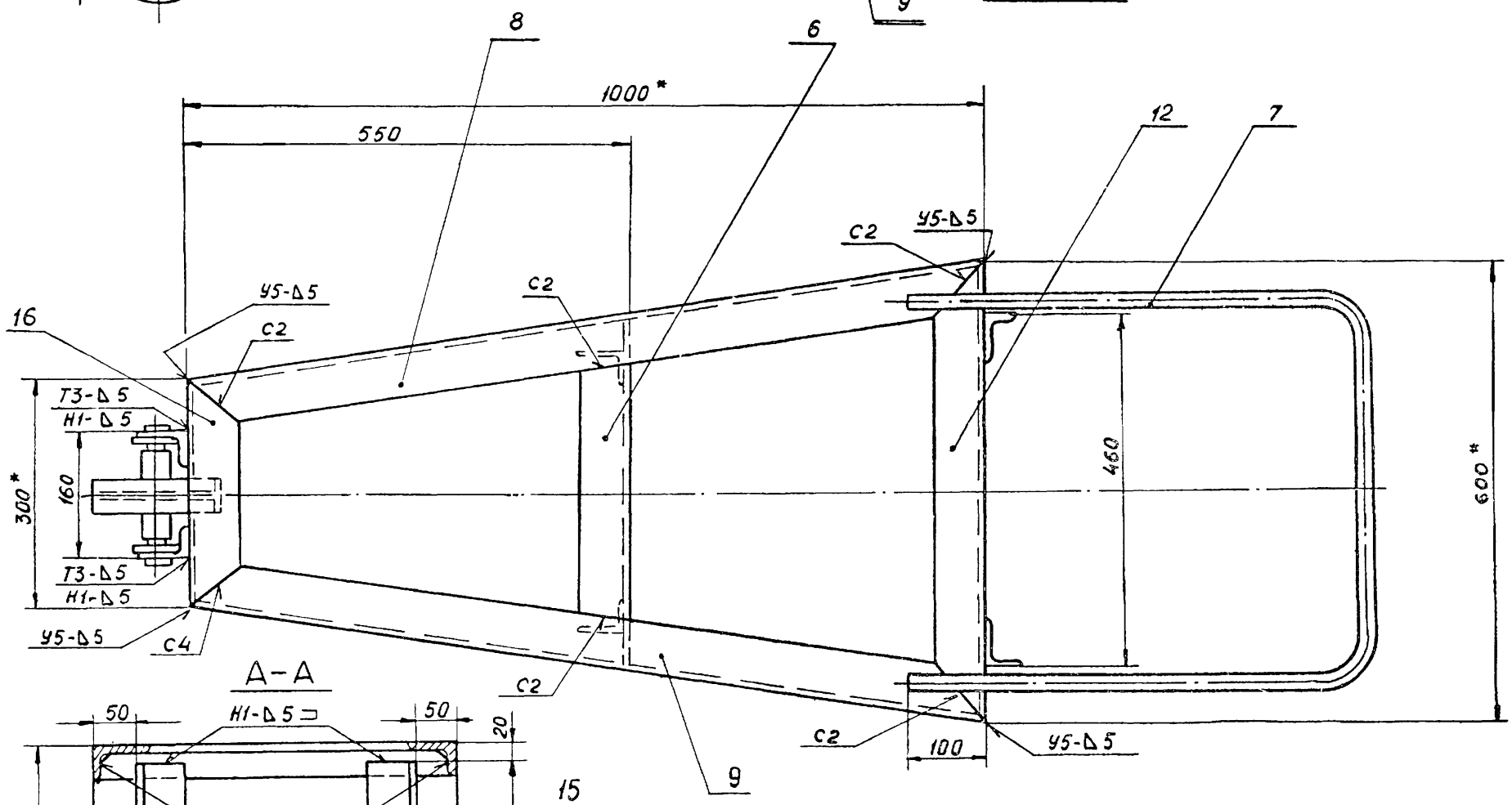

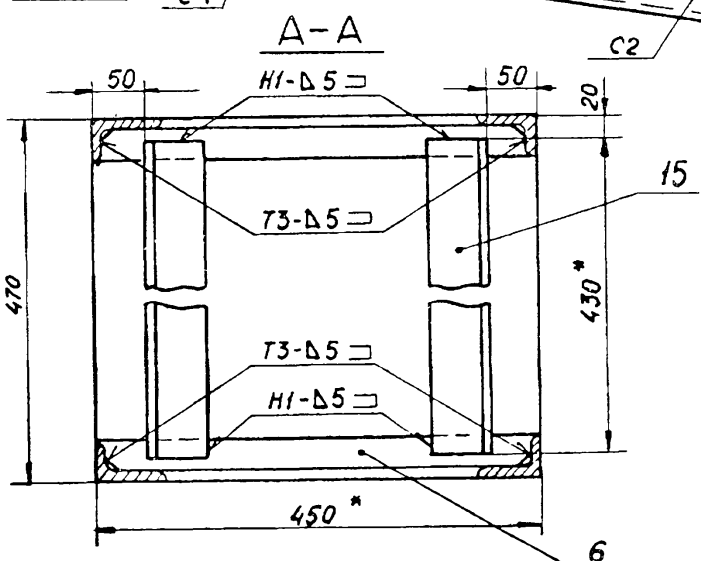

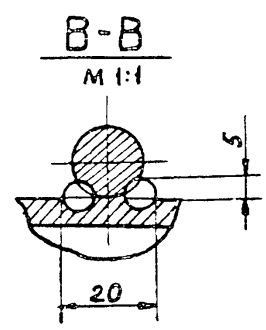

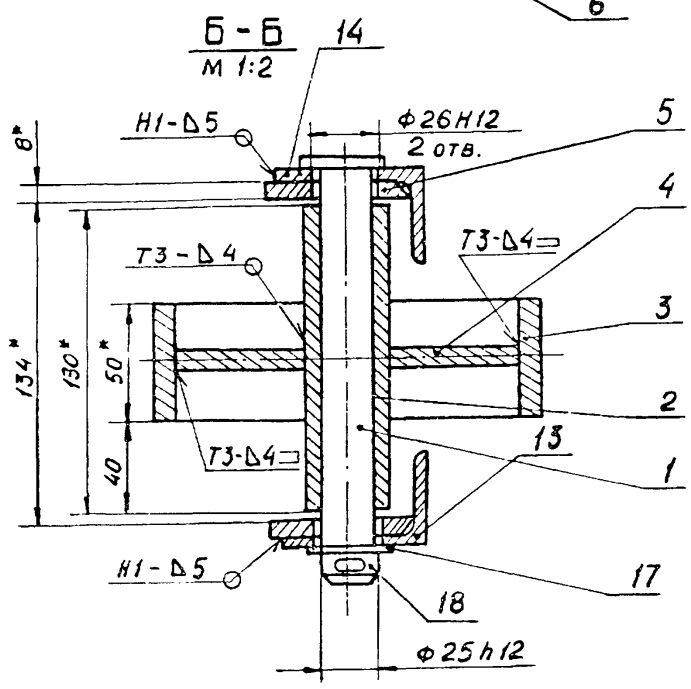

1. Сварные швы по ГОСТ 5264-80. Электроды типа Э42А ГОСТ 9467-75 Шов №1 - сварка ручная электродуговая.
2. Неуказанные предельные отклонения размеров: отверстий - Н14; валов - по h 14; остальных - $\pm \frac{JT16}{2}$.
3. * Размеры для справок.
4. ** Отверстие Ф26 в дет. поз. 5 сверлить после сварки.
5. Шероховатость поверхности для деталей Б4 - $\sqrt{50}$.

Изм.	Лист	№ докум.	Подп.	Дата
Разраб.		Яшина		05.85
Пров.		Числова		05.86
Т.контр.				
ГИП		Рохин		05.85
Н.контр.		Панова		05.85
Утв.		Кузнецов		05.85

ПВ 8.05.00.00 СБ

Упор клиновой

Сборочный чертеж

Лит.	Масса	Масштаб
	46,5	1:5
Лист	Листов 1	

Гипронефтеспецмонтаж г. Москва

Инв. № подл. | Подп. и дата | Взам. инв. № | Инв. № дубл. | Подп. и дата

1877-10

ПВ 8.05.00.04

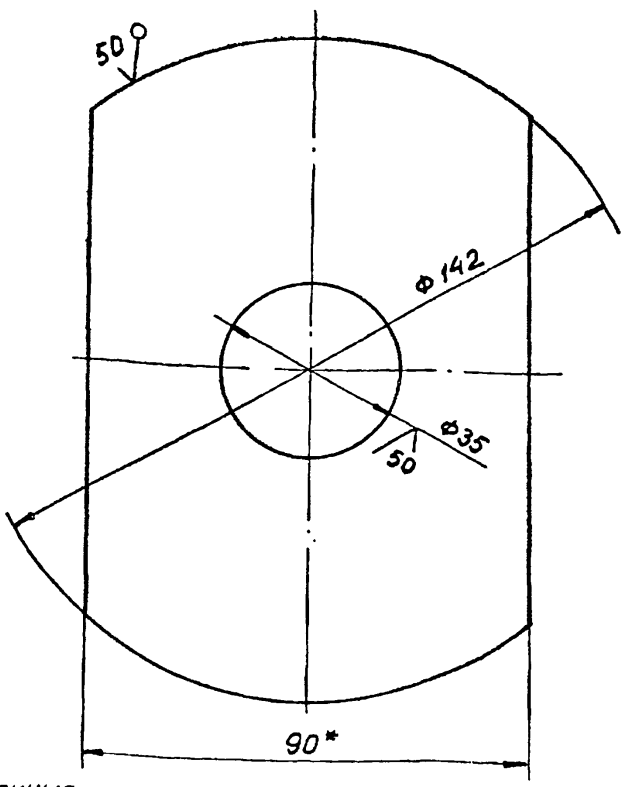

1. Неуказанные предельные отклонения размеров:
   отверстий - H16;
   валов - h16;
   остальных - $\pm \frac{JT16}{2}$.
2. * Размер для справок

Изм	Лист	№ докум.	Подп.	Дата
Разраб.	Яшина			05.85
Пров.	Числова			05.85
Т.контр.				
ГИП	Рохин			05.85
Н.контр.	Панова			05.85
Утв.	Кузнецов			05.85

ПВ 8.05.00.04

Диафрагма

Лит.	Масса	Масштаб
	0,65	1:1
Лист	Листов 1	

Полоса Б-8×90 ГОСТ 103-76 / Ст 3 ГОСТ 535-79

Гипронефтеспецмонтаж г. Москва

Взам. инв. № | Инв. № дубл. | Подп. и дата | Инв. № подл.

ПВ 8.05.00.01

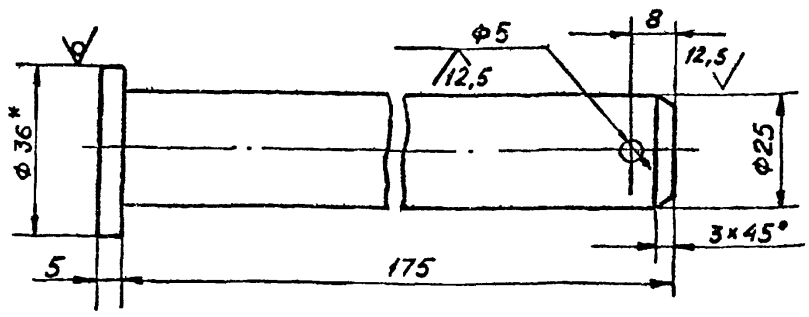

1. Неуказанные предельные отклонения размеров:
   отверстий - H16;
   валов - h16;
   остальных - $\pm \frac{JT16}{2}$.
2. * Размер для справок.

Изм	Лист	N докум.	Подп.	Дата
Разраб.	Яшина			05.85
Пров.	Числова			05.85
Т.контр.				
ГИП	Рохин			05.85
Н.контр.	Панова			05.85
Утв.	Кузнецов			05.85

ПВ 8.05.00.01

Ось

Лит.	Масса	Масштаб
	0,70	1:1
Лист	Листов 1	

Круг В36 ГОСТ 2590-71 / Ст 3 ГОСТ 535-79

Гипронефтеспецмонтаж г. Москва

Взам. инв. № | Инв. № дубл. | Подп. и дата | Инв. № подл.

Формат	Зона	Поз.	Обозначение	Наименование	Кол.	Примечание
Б4		15	ПВ 8.05.00.12	Уголок		
				Уголок Б-63×40×5 ГОСТ 8510-72 / Ст 3 ГОСТ 535-79		
				L = 430	2	1.68 кг
А4		16	ПВ 8.05.00.13	Уголок	2	
				Стандартные изделия		
		17		Шайба 25.04.016		
				ГОСТ 11371-78	1	0,02 кг
		18		Шплинт 5×50.002		
				ГОСТ 397-79	1	0,01 кг

ПВ 8.05.00.00

Лист 2

Изм | Лист | № докум. | Подп. | Дата

Инв. № подл. | Подп. и дата | Взам. инв. № | Инв. № дубл. | Подп. и дата

Формат	Зона	Поз.	Обозначение	Наименование	Кол.	Примечание
				Документация		
А2			ПВ 8.05.00.00 СБ	Сборочный чертеж		
				Детали		
А4		1	ПВ 8.05.00.01	Ось	1	
Б4		2	ПВ 8.05.00.02	Ступица		
				Труба 25×3,2 ГОСТ 3262-75		
				L = 130	1	0,38 кг
Б4		3	ПВ 8.05.00.03	Обод		
				Труба 159×8 ГОСТ 8732-78 / В-10 ГОСТ 8731-74		
				L = 50	1	1,50 кг
А4		4	ПВ 8.05.00.04	Диафрагма	1	
А4		5	ПВ 8.05.00.05	Накладка	2	
А4		6	ПВ 8.05.00.06	Перекладина	2	
А4		7	ПВ 8.05.00.07	Ручка	1	
А4		8	ПВ 8.05.00.08	Уголок	2	
А4		9	ПВ 8.05.00.08-01	Уголок	2	
А4		10	ПВ 8.05.00.09	Уголок	2	
А4		11	ПВ 8.05.00.09-01	Уголок	2	
А4		12	ПВ 8.05.00.10	Уголок	2	
А4		13	ПВ 8.05.00.11	Уголок	2	
А4		14	ПВ 8.05.00.11-01	Уголок	2	

Подп. и дата | Взам. инв. № | Инв. № дубл. | Подп. и дата | Инв. № подл.

ПВ 8.05.00.00

Изм	Лист	№ докум.	Подп.	Дата
Разраб.	Яшина			05.85
Пров.	Числова			05.85
ГИП	Рохин			05.85
Н.контр.	Панова			05.85
Утв.	Кузнецов			05.85

Упор клиновый

Лит.	Лист	Листов
	1	2

Гипронефтеспецмонтаж г. Москва

ПВ 8.05.00.05

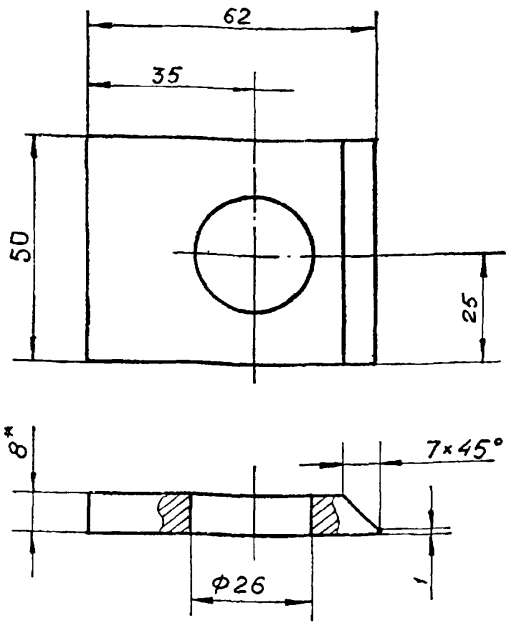

1. Неуказанные предельные отклонения размеров:
   отверстий - H16;
   валов - h16;
   остальных - $\pm \frac{JT16}{2}$.
2.* Размер для справок.

Изм	Лист	№ докум.	Подп.	Дата
Разраб.	Яшина			05.85
Пров.	Числова			05.85
Т.контр.				
ГИП	Рохин			05.85
Н.контр	Панова			05.85
Утв.	Кузнецов			05.85

ПВ 8.05.00.05

Накладка

Лит.	Масса	Масштаб
	0,16	1:1
Лист	Листов 1	

Лист Б-В ГОСТ 19903-74 / Ст 3 ГОСТ 14637-79

Гипронефтеспецмонтаж г. Москва

Инв. № подл. | Подп. и дата | Взам. инв. № | Инв. № дубл. | Подп. и дата

ПВ 8.05.00.06

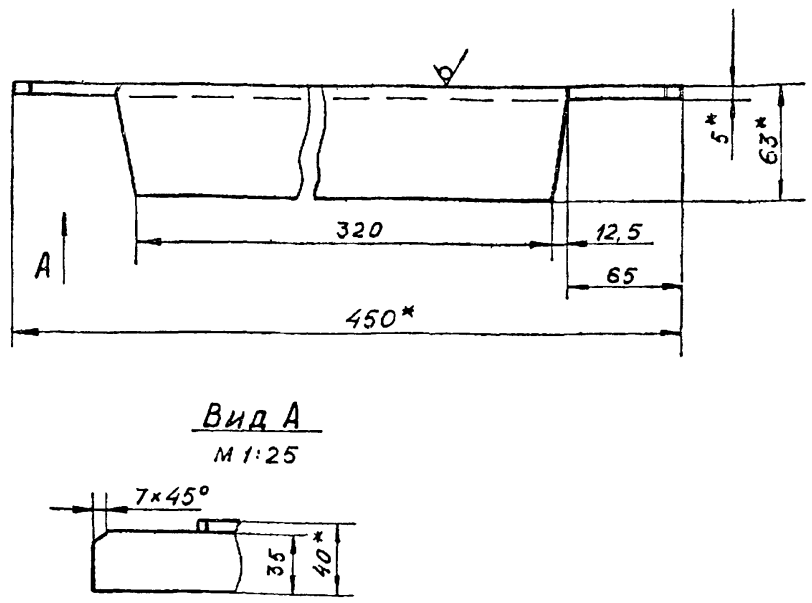

Вид А
М 1:25

1. Неуказанные предельные отклонения размеров:
   отверстий - H16;
   валов - h16;
   остальных - $\pm \frac{JT16}{2}$.
2.* Размеры для справок.

Изм	Лист	№ докум.	Подп.	Дата
Разраб.	Яшина			05.85
Пров.	Числова			05.85
Т.контр.				
ГИП	Рохин			05.85
Н.контр	Панова			05.85
Утв.	Кузнецов			05.85

ПВ 8.05.00.06

Перекладина

Лит.	Масса	Масштаб
		1:2,5
Лист	Листов 1	

Уголок Б-63×40×5 ГОСТ 8510-72 / Ст 3 ГОСТ 535-79

Гипронефтеспецмонтаж г. Москва

Инв. № подл. | Подп. и дата | Взам. инв. № | Инв. № дубл. | Подп. и дата

ПВ 8.05.00.11

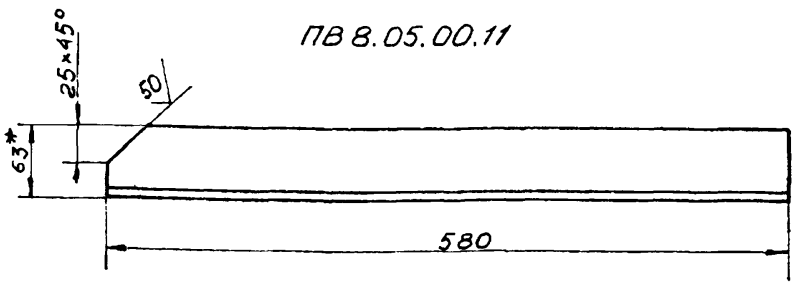

ПВ 8.05.00.11-01 - Зеркальное отражение
остальное см. ПВ 8.05.00.11

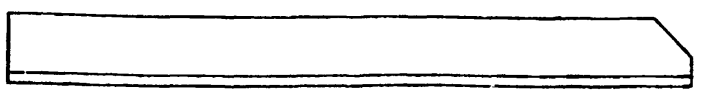

1. Неуказанные предельные отклонения размеров:
   отверстий - H16;
   валов - h16;
   остальных - $\pm \frac{JT16}{2}$.
2.* Размер для справок.

Изм	Лист	№ докум.	Подп.	Дата
Разраб.	Яшина			05.85
Пров.	Числова			05.85
Т.контр.				
ГИП	Рохин			05.85
Н.контр	Панова			05.85
Утв.	Кузнецов			05.85

ПВ 8.05.00.11

Уголок

Лит.	Масса	Масштаб
	2,27	1:4
Лист	Листов 1	

Уголок Б-63×40×5 ГОСТ 8510-72 / Ст 3 ГОСТ 535-73

Гипронефтеспецмонтаж г. Москва

Инв. № подл. | Подп. и дата | Взам. инв. № | Инв. № дубл. | Подп. и дата

ПВ 8.05.00.13

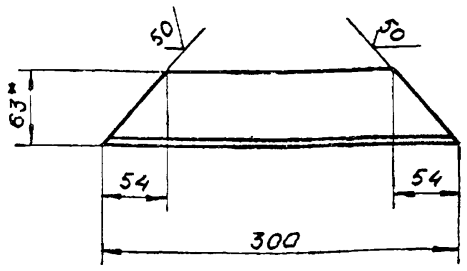

1. Неуказанные предельные отклонения размеров:
   отверстий - H16;
   валов - h16;
   остальных - $\pm \frac{JT16}{2}$.
2.* Размер для справок.

Изм	Лист	№ докум.	Подп.	Дата
Разраб.	Яшина			05.85
Пров.	Числова			05.85
Т.контр.				
ГИП	Рохин			05.85
Н.контр.	Панова			05.85
Утв.	Кузнецов			05.85

ПВ 8.05.00.13

Уголок

Лит.	Масса	Масштаб
	1,17	1:4
Лист	Листов 1	

Уголок Б-63×40×5 ГОСТ 8510-72 / Ст 3 ГОСТ 535-79

Гипронефтеспецмонтаж г. Москва

Инв. № подл. | Подп. и дата | Взам. инв. № | Инв. № дубл. | Подп. и дата

ПВ8.05.00.07

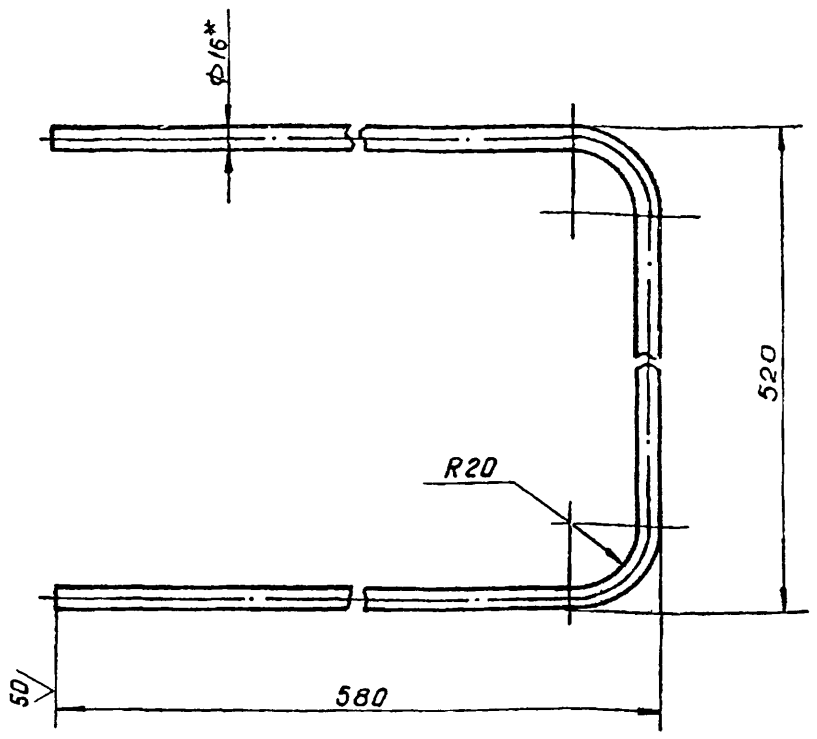

1. Длина заготовки 1600 мм.
2. Неуказанные предельные отклонения размеров:
   отверстий - H16;
   валов - h16;
   остальных - $\pm \frac{JT16}{2}$.
3. * Размер для справок.

Изм.	Лист	№ докум.	Подп.	Дата
Разраб.		Яшина		05.85
Пров.		Числова		05.85
Т.контр.				
ГИП		Рохин		05.85
Н.контр.		Панова		05.85
Утв.		Кузнецов		05.85

ПВ8.05.00.07

Ручка

Лит.	Масса	Масштаб
	2,5	1:4
Лист	Листов 1	

Круг В16 ГОСТ 2590-71 / Ст3 ГОСТ 535-79

Гипронефтеспецмонтаж г. Москва

Подп. и дата | Инв. № дубл. | Взам. инв. № | Подп. и дата | Инв. № подл.

ПВ8.05.00.09

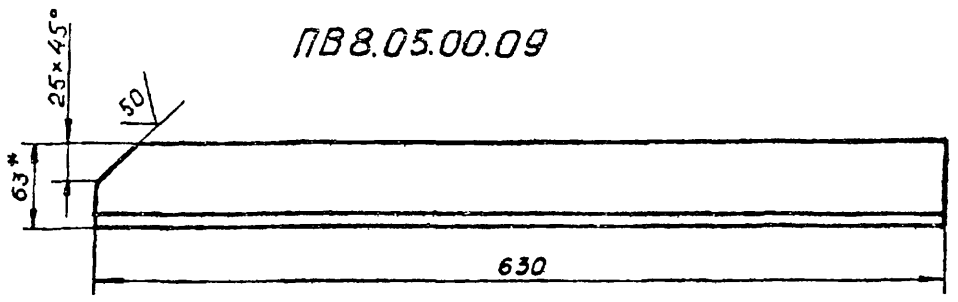

ПВ8.05.00.09-01 - зеркальное отражение
остальное см. ПВ8.05.00.09

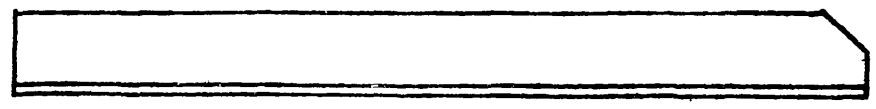

1. Неуказанные предельные отклонения размеров:
   отверстий - H16;
   валов - h16;
   остальных - $\pm \frac{JT16}{2}$.
2. * Размер для справок.

Изм.	Лист	№ докум.	Подп.	Дата
Разраб.		Яшина		05.85
Пров.		Числова		05.85
Т.контр.				
ГИП		Рохин		05.85
Н.контр.		Панова		05.85
Утв.		Кузнецов		05.85

ПВ8.05.00.09

Уголок

Лит.	Масса	Масштаб
	2.46	1:4
Лист	Листов 1	

Уголок Б-63×40×5 ГОСТ 8510-72 / Ст3 ГОСТ 535-79

Гипронефтеспецмонтаж г. Москва

Подп. и дата | Инв. № дубл. | Взам. инв. № | Подп. и дата | Инв. № подл.

ПВ8.05.00.08

ПВ8.05.00.08

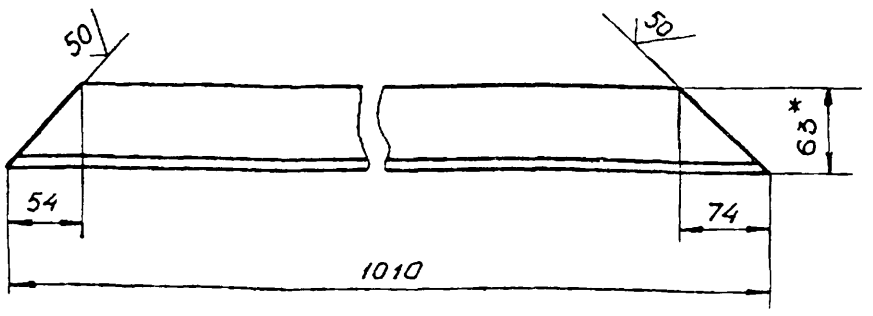

ПВ8 05.00.08-01- зеркальное отражение
остальное см. ПВ8.05.00.08

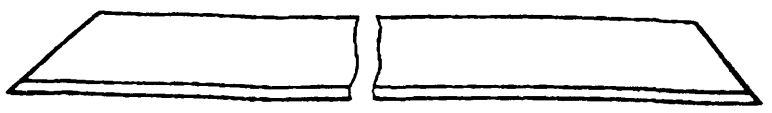

1. Неуказанные предельные отклонения размеров:
   отверстий - H16;
   валов - h16;
   остальных - $\pm \frac{JT16}{2}$
2. * Размер для справок

Изм.	Лист	№ докум.	Подп.	Дата
Разраб.		Яшина		05.85
Пров.		Числова		05.85
Т.контр.				
ГИП		Рохин		05.85
Н.контр.		Панова		05.85
Утв.		Кузнецов		05.85

ПВ8.05.00.08

Уголок

Лит.	Масса	Масштаб
	3,95	1:4
Лист	Листов 1	

Уголок Б-63×40×5 ГОСТ 8510-72 / Ст3 ГОСТ 535-79

Гипронефтеспецмонтаж г. Москва

Подп. и дата | Инв. № дубл. | Взам. инв. № | Подп. и дата | Инв. № подл.

ПВ8.05.00.10

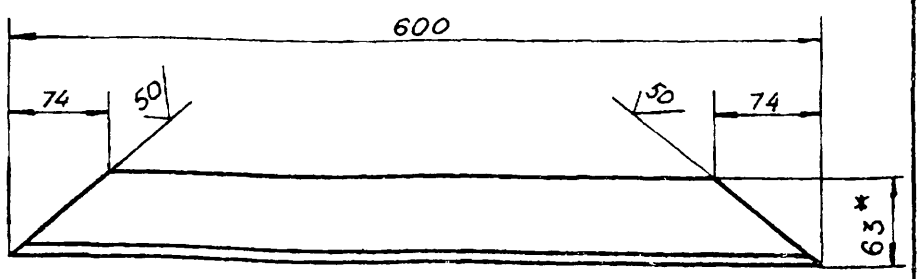

1. Неуказанные предельные отклонения размеров:
   отверстий - H16;
   валов - h16;
   остальных - $\pm \frac{JT16}{2}$.
2. * Размер для справок.

Изм.	Лист	№ докум.	Подп.	Дата
Разраб.		Яшина		05.85
Пров.		Числова		05.85
Т.контр.				
ГИП		Рохин		05.85
Н.контр.		Панова		05.85
Утв.		Кузнецов		05.85

ПВ8.05.00.10

Уголок

Лит.	Масса	Масштаб
	2.35	1:4
Лист	Листов 9	

Уголок Б-63×40×5 ГОСТ 8510-72 / Ст3 ГОСТ 535-79

Гипронефтеспецмонтаж г. Москва

Подп. и дата | Инв. № дубл. | Взам. инв. № | Подп. и дата | Инв. № подл.

ПВ4.05.00.03

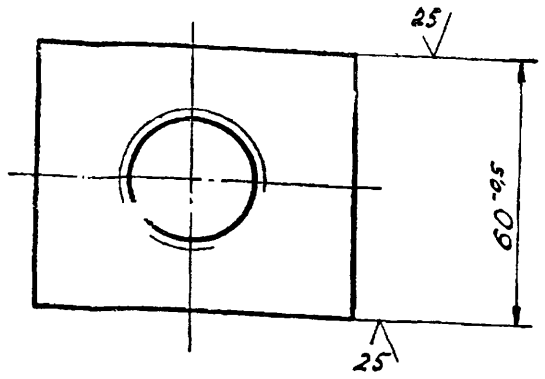

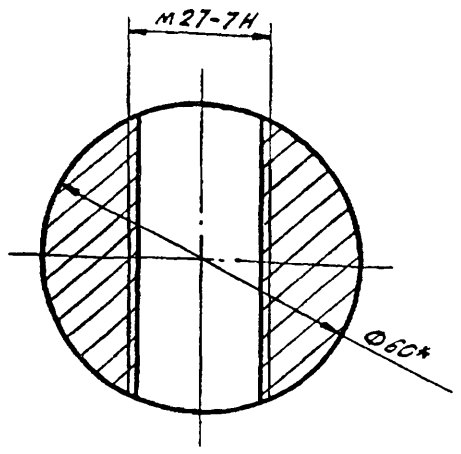

* Размер для справок.

					ПВ 4.05.00.03	
Изм.	Лист	N докум.	Подп.	Дата	Гайка	Лит. / Масса / Масштаб: 1,2 / 1:1
Разраб.		Числова		05.85		Лист / Листов 1
Пров.		Яшина		05.85		
Т.контр.						
ГИП		Рохин		05.85		
Н.контр.		Панова		05.85	Круг В-60 ГОСТ 2590-71 / Ст 3 ГОСТ 535-79	Гипронефтеспецмонтаж г. Москва
Утв.		Кузнецов		05.85		

Инв. N подл. | Подп. и дата | Взам. инв. N | Инв. N дубл. | Подп. и дата

ПВ4.05.01.01

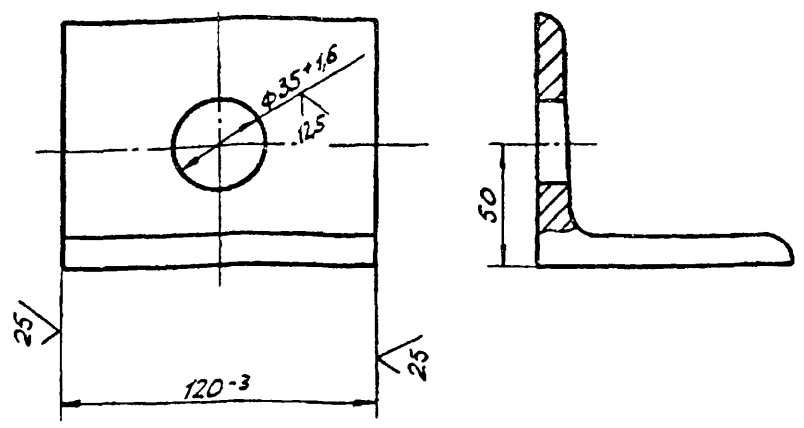

					ПВ 4.05.01.01	
Изм.	Лист	N докум.	Подп.	Дата	Уголок	Лит. / Масса / Масштаб: 1,25 / 1:2
Разраб.		Числова		05.85		Лист / Листов 1
Пров.		Яшина		05.85		
Т.контр.						
ГИП		Рохин		05.85		
Н.контр.		Панова		05.85	Уголок Б-90х90х8 ГОСТ 8509-72 / Ст 3 ГОСТ 535-79	Гипронефтеспецмонтаж г. Москва
Утв.		Кузнецов		05.85		

Инв. N подл. | Подп. и дата | Взам. инв. N | Инв. N дубл. | Подп. и дата

ПВ4.05.00.00СБ

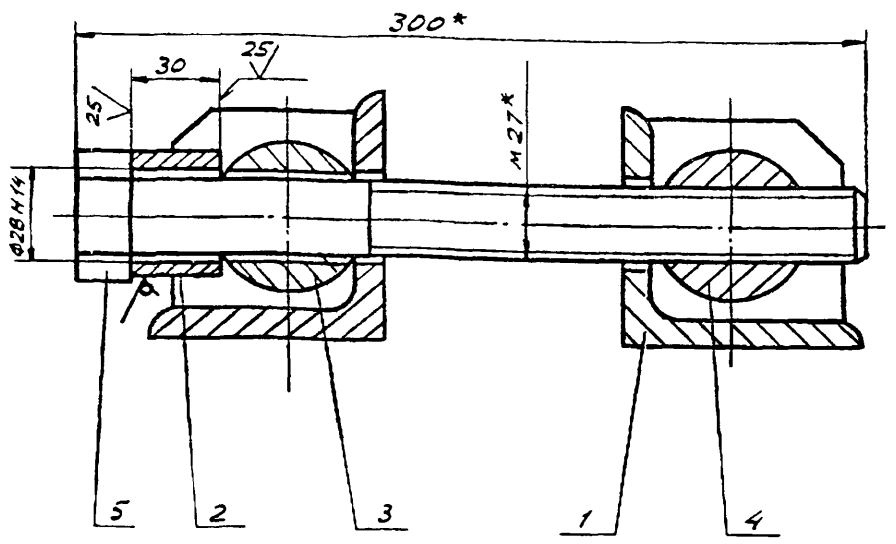

* Размеры для справок.

					ПВ 4.05.00.00 СБ	
Изм.	Лист	N докум.	Подп.	Дата	Стяжное приспособление	Лит. / Масса / Масшт.: 7,6 / 1:2
Разраб.		Яшина		05.85		Лист / Листов 1
Пров.		Числова		05.85	Сборочный чертеж	
Т.контр.						
ГИП		Рохин		05.85		
Н.контр.		Панова		05.85		Гипронефтеспецмонтаж г. Москва
Утв.		Кузнецов		05.85		

Инв. N подл. | Подп. и дата | Взам. инв. N | Инв. N дубл. | Подп. и дата

ПВ4.05.01.02

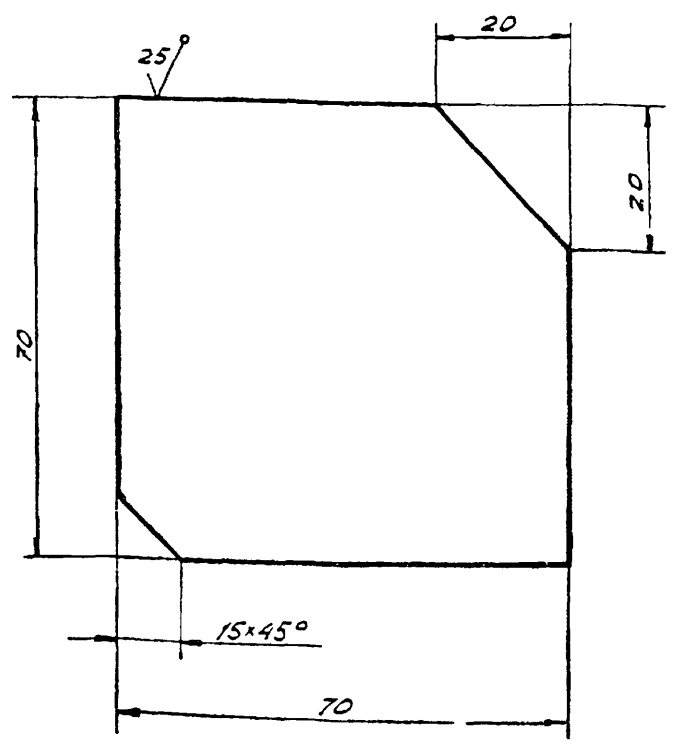

Неуказанные предельные отклонения размеров:
валов - h 16;
остальных - $\pm \frac{IT16}{2}$.

					ПВ.4.05.01.02	
Изм.	Лист	N докум.	Подп.	Дата	Ребро	Лит. / Масса / Масшт.: 0,3 / 1:1
Разраб.		Яшина		05.85		Лист / Листов 1
Пров.		Числова		05.85		
Т.контр.						
ГИП		Рохин		05.85		
Н.контр.		Панова		05.85	Лист Б-8 ГОСТ 19903-74 / Ст 3 ГОСТ 14637-79	Гипронефтеспецмонтаж г. Москва
Утв.		Кузнецов		05.85		

Инв. N подл. | Подп. и дата | Взам. инв. N | Инв. N дубл. | Подп. и дата

Формат	Зона	Поз.	Обозначение	Наименование	Кол.	Примеч.
				Документация		
11			ПВ 4.05.01.00 СБ	Сборочный чертеж		
				Детали		
11		1	ПВ 4.05.01.01	Ребро	2	
11		2	ПВ 4.05.01.02	Уголок	1	

Подп. и дата | Инв. № дубл. | Взам. инв. № | Подп. и дата | Инв. № подл.

Изм.	Лист	№ докум.	Подп.	Дата
Разраб.		Яшина		05.85
Пров.		Числова		05.85
ГИП		Рохин		05.85
Н.контр.		Панова		05.85
Утв.		Кузнецов		05.85

ПВ4.05.01.00

Кронштейн

Лит.	Лист	Листов
		1

Гипронефтеспецмонтаж г. Москва

ПВ4.05.00.02

(√) А

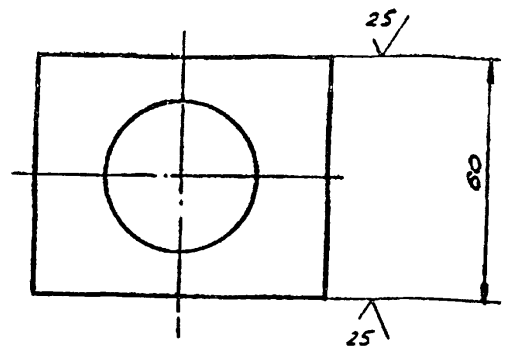

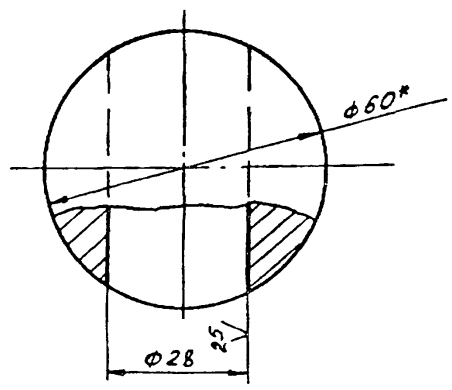

1. Неуказанные предельные отклонения размеров:
   отверстий - H14;
   валов - h14
   остальных - $\pm \frac{IT14}{2}$.
2. * Размер для справок.

Подп. и дата | Инв. № дубл. | Взам. инв. № | Подп. и дата | Инв. № подл.

Изм.	Лист	№ докум.	Подп.	Дата
Разраб.		Яшина		05.85
Пров.		Числова		05.85
Т.контр.				
ГИП		Рохин		05.85
Н.контр.		Панова		05.85
Утв.		Кузнецов		05.85

ПВ4.05.00.02

Сухарь

Лит.	Масса	Масшт.
	1,2	1:1
Лист	Листов 1	

Круг В-60 ГОСТ 2590-71 / Ст.3 ГОСТ 535-79

Гипронефтеспецмонтаж г. Москва

Формат	Зона	Поз.	Обозначение	Наименование	Кол.	Примеч.
				Документация		
11			ПВ 4.05.00.00 СБ	Сборочный чертеж		
				Сборочные единицы		
11		1	ПВ 4.05.01.00	Кронштейн	2	
				Детали		
		2	ПВ 4.05.01.01	Втулка		
				Круг В-45 ГОСТ 2590-71 / Ст.3 ГОСТ 535-79		
				L=30	1	0,15кг
11		3	ПВ 4.05.00.02	Сухарь	1	
11		4	ПВ 4.05.00.03	Гайка	1	
11		5	ПВ 4.05.00.04	Болт	1	

Подп. и дата | Инв. № дубл. | Взам. инв. № | Подп. и дата | Инв. № подл.

Изм.	Лист	№ докум.	Подп.	Дата
Пров.		Числова		05.85
ГИП		Рохин		05.85
Н.контр.		Панова		05.85
Утв.		Кузнецов		05.85

ПВ4.05.00.00

Стяжное приспособление

Лит.	Лист	Листов
		1

Гипронефтеспецмонтаж г. Москва

ПВ4.05.07.00СБ

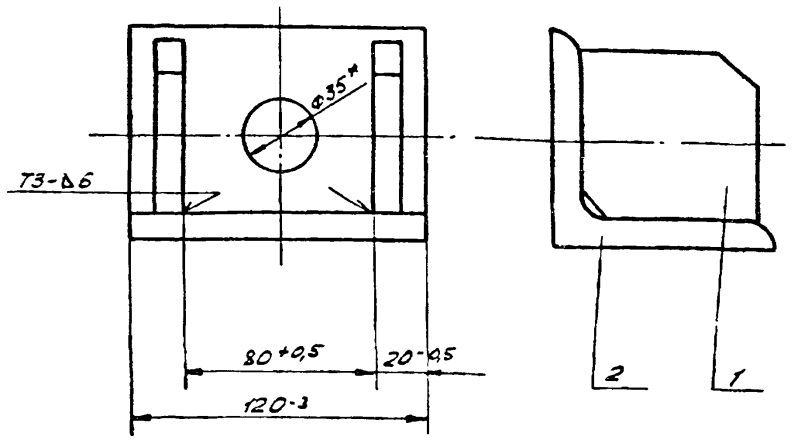

1. Сварные швы по ГОСТ 5264-80.
   Электроды сварочные типа Э42А ГОСТ 9467-75.
2. * Размер для справок.

Подп. и дата | Инв. № дубл. | Взам. инв. № | Подп. и дата | Инв. № подл.

Изм.	Лист	№ докум.	Подп.	Дата
Разраб.		Яшина		05.85
Пров.		Числова		05.85
Т.контр.				
ГИП		Рохин		05.85
Н.контр.		Панова		05.85
Утв.		Кузнецов		05.85

ПВ4.05.01.00 СБ

Кронштейн
Сборочный чертеж

Лит.	Масса	Масшт.
	1,85	1:2
Лист	Листов 1	

Гипронефтеспецмонтаж г. Москва

ПГ41.02.00.00-01СБ

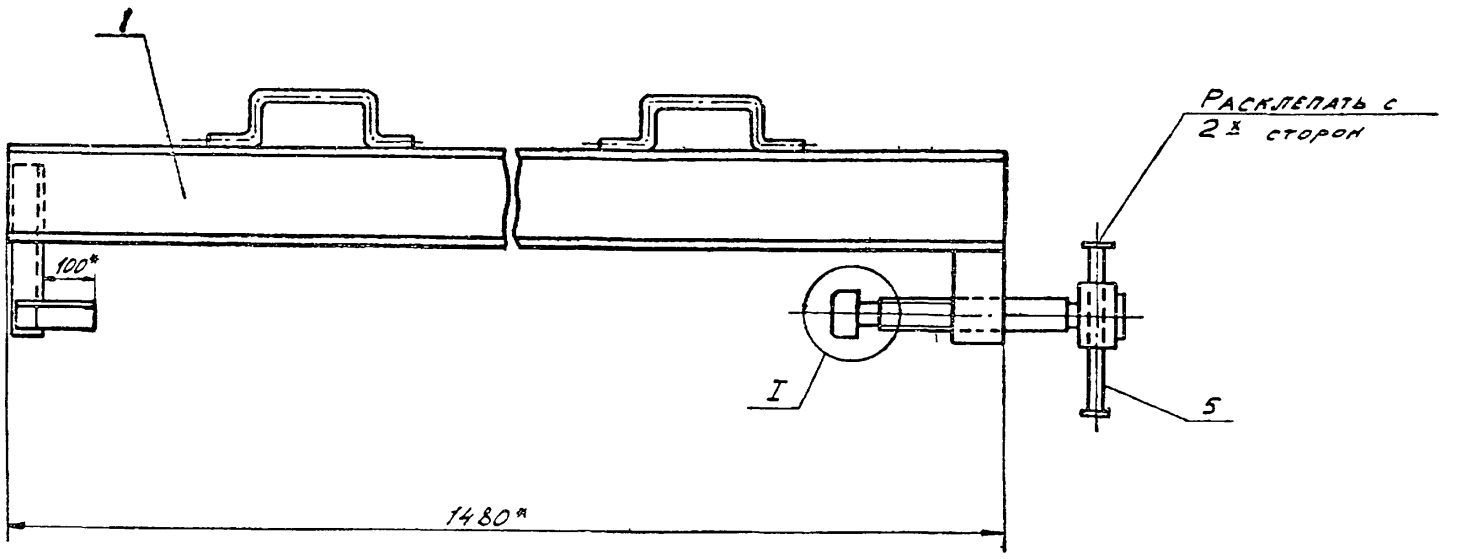

I
М 1:1

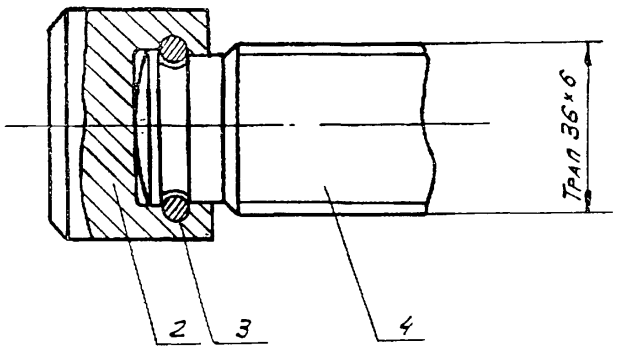

1. Шероховатость поверхностей реза для деталей 64 $\overset{25}{\sqrt{}}$.
2* Размеры для справок.

					ПГ41.02.00.00-01СБ			
						Лит.	Масса	Масшт.
Изм.	Лист	N докум.	Подп.	Дата	Струбцина для прижима кольцевой площадки		22,44	–
Разраб.		Яшина		05.85		Лист	Листов 1	
Пров.		Числова		05.85	Сборочный чертеж			
Т.контр.						Гипронефтеспецмонтаж г. Москва		
ГИП		Рохин		05.85				
Н.контр.		Панова		05.85				
Утв.		Кузнецов		05.85				

Инв. N подл. | Подп. и дата | Взам. инв. N | Инв. N дубл. | Подп. и дата

ПГ41.02.01.00-01СБ

Б-Б
М 1:5

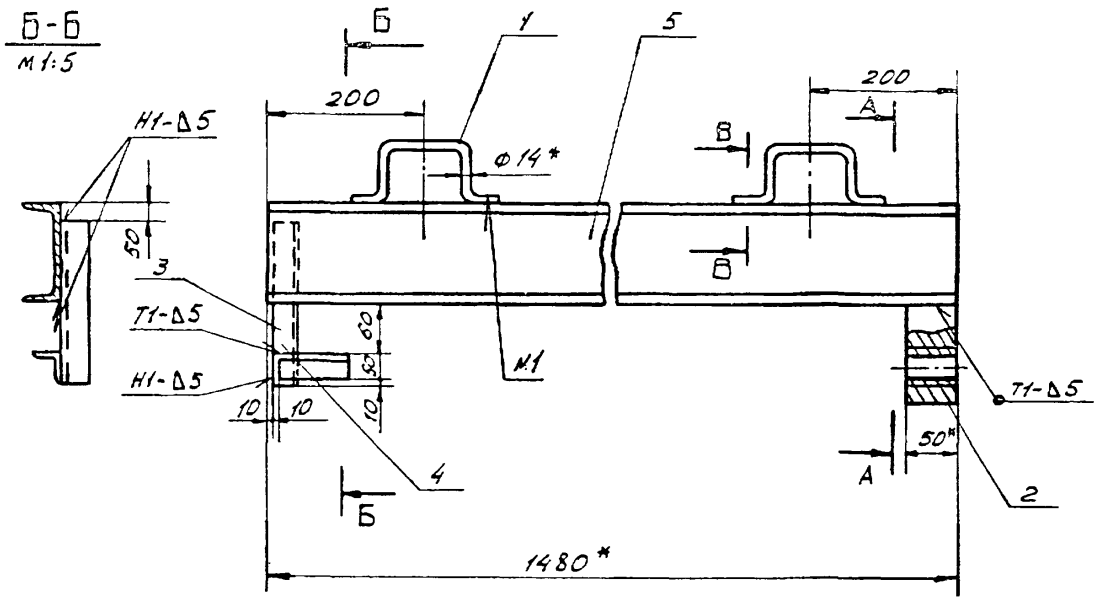

А-А
М 1:5

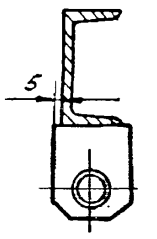

В-В
М 1:1

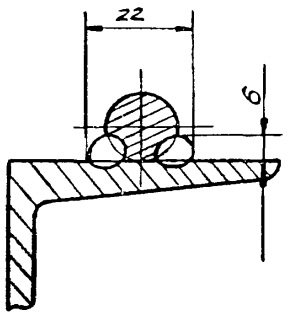

1. Шов N 1 - сварка ручная электродуговая
Неуказанные швы сварных соединений по ГОСТ 5264-80.
Электроды сварочные типа Э42А ГОСТ 9467-75.
2. Неуказанные предельные отклонения размеров:
отверстий – H16
валов – h16
остальных – $\pm \frac{IT16}{2}$.
3. Шероховатость поверхностей реза для деталей Б4- $\overset{25}{\sqrt{}}$.
4. * Размеры для справок.

					ПГ41.02.01.00-01СБ			
						Лит.	Масса	Масшт.
Изм.	Лист	N докум.	Подп.	Дата	Корпус		19,92	1:10
Разраб.		Яшина		05.85		Лист	Листов 1	
Пров.		Числова		05.85	Сборочный чертеж			
Т.контр.						Гипронефтеспецмонтаж г. Москва		
ГИП		Рохин		05.85				
Н.контр.		Панова		05.85				
Утв.		Кузнецов		05.85				

Инв. N подл. | Подп. и дата | Взам. инв. N | Инв. N дубл. | Подп. и дата

1877-10

Формат	Зона	Поз.	Обозначение	Наименование	Кол.	Примеч.
				Документация		
А3			ПГ41.02.00.00-01 СБ	Сборочный чертеж		
				Сборочные единицы		
А4		1	ПГ41.02.01.00-01	Корпус	1	
				Детали		
А4		2	ПГ41.02.00.01	Подпятник	1	
А4		3	ПГ41.02.00.02	Кольцо пружинное	1	
А4		4	ПГ41.02.00.03	Винт	1	
Б4		5	ПГ41.02.00.04	Пруток Круг В-16 ГОСТ 2590-71 / Ст.3 ГОСТ 535-79		
				L=350	1	0,5кг

Подп. и дата | Инв. № дубл. | Взам. инв. № | Подп. и дата | Инв. № подл.

Изм.	Лист	№ докум.	Подп.	Дата
Разраб.		Яшина		05.85
Пров.		Числова		05.85
ГИП		Рохин		05.85
Н.контр.		Панова		05.85
Утв.		Кузнецов		05.85

ПГ41.02.00.00-01

Струбцина для прижима кольцевой площадки

Лит.	Лист	Листов
		1

Гипронефтеспецмонтаж г. Москва

Формат	Зона	Поз.	Обозначение	Наименование	Кол.	Примеч.
				Документация		
А3			ПГ41.02.01.00-01 СБ	Сборочный чертеж		
				Детали		
А4		1	ПГ41.02.01.01	Ручка	2	
А4		2	ПГ41.02.01.02	Бобышка	1	
Б4		3	ПГ41.02.01.03	Уголок Уголок Б-50×50×5 ГОСТ 8509-72 / Ст.3 ГОСТ 535-79		
				L=220	1	0,83кг
Б4		4	ПГ41.02.01.04	Упор Уголок Б-50×50×5 ГОСТ 8509-72 / Ст.3 ГОСТ 535-79		
				L=140	1	0,53кг
Б4		5	ПГ41.02.01.05-01	Балка Швеллер 12 ГОСТ 8240-72 / Ст.3 ГОСТ 535-79		
				L=1480	1	15,4кг

Подп. и дата | Инв. № дубл. | Взам. инв. № | Подп. и дата | Инв. № подл.

Изм.	Лист	№ докум.	Подп.	Дата
Разраб.		Яшина		05.85
Пров.		Числова		05.85
ГИП		Рохин		05.85
Н.контр.		Панова		05.85
Утв.		Кузнецов		05.85

ПГ41.02.01.00-01

Корпус

Лит.	Лист	Листов
		1

Гипронефтеспецмонтаж г. Москва

ПГ41.02.01.01

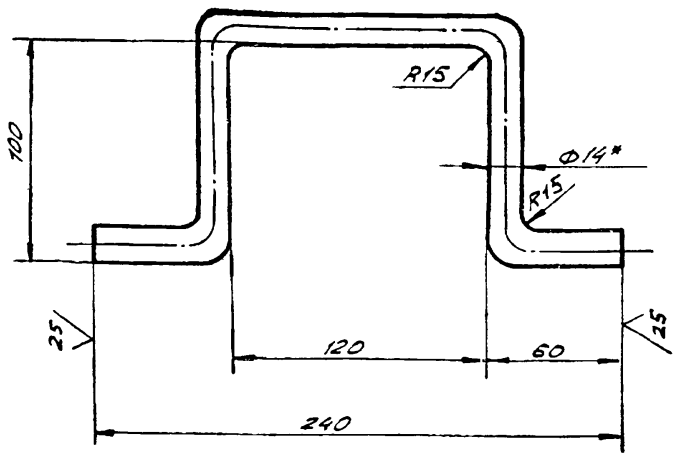

1. Длина заготовки L=440.
2. Неуказанные предельные отклонения размеров:
   отверстий H16;
   валов - h16;
   остальных - $\pm \frac{JT16}{2}$.
3. * Размер для справок.

Подп. и дата | Инв. № дубл. | Взам. инв. № | Подп. и дата | Инв. № подл.

Изм.	Лист	№ докум.	Подп.	Дата
Разраб.		Яшина		05.85
Пров.		Числова		05.85
Т.контр.				
ГИП		Рохин		05.85
Н.контр.		Панова		05.85
Утв.		Кузнецов		05.85

ПГ41.02.01.01

Ручка

Лит.	Масса	Масшт.
	0,53	1:2
Лист	Листов 1	

Круг В-14 ГОСТ 2590-71 / Ст.3 ГОСТ 535-79

Гипронефтеспецмонтаж г. Москва

ПВ4.05.00.04

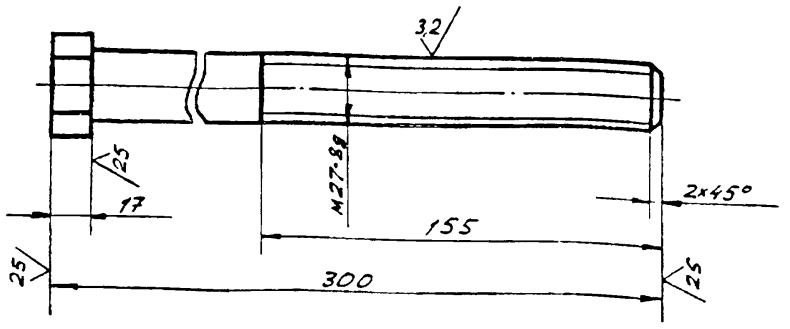

Неуказанные предельные отклонения размеров:
валов - h16;
остальных - $\pm \frac{JT16}{2}$.

Подп. и дата | Инв. № дубл. | Взам. инв. № | Подп. и дата | Инв. № подл.

Изм.	Лист	№ докум.	Подп.	Дата
Разраб		Яшина		05.85
Пров.		Числова		05.85
Т. контр.				
ГИП		Рохин		05.85
Н.контр.		Панова		05.85
Утв		Кузнецов		05.85

ПВ4.05.00.04

Болт

Лит.	Масса	Масшт.
	3,3	1:2
Лист	Листов 1	

Шестигранник 40 ГОСТ 2879-69 / Ст.3 ГОСТ 535-79

Гипронефтеспецмонтаж г. Москва

ПГ41.02.01.02

$\sqrt{}^{25}$ ($\sqrt{}$)

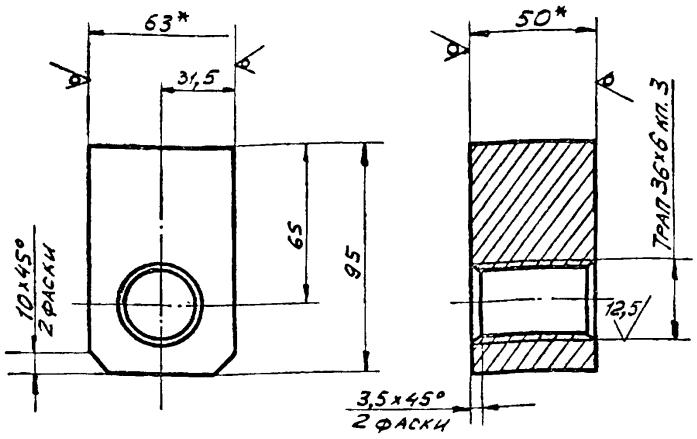

1. Неуказанные предельные отклонения размеров:
   валов - h 16;
   остальных - $\pm \frac{IT16}{2}$.
2* Размеры для справок.

Изм.	Лист	№ докум.	Подп.	Дата	ПГ 41.02.01.02			
Разраб.		Яшина		05.85	Бобышка	Лит.	Масса	Масшт.
Пров.		Числова		05.85			2,1	1:2
Т. контр.						Лист	Листов 1	
ГИП		Рохин		05.85	Полоса 50х63 ГОСТ 103-76 / Ст. 3 ГОСТ 535-79	Гипронефтеспецмонтаж г. Москва		
Н. контр.		Панова		05.85				
Утв.		Кузнецов		05.85				

Подп. и дата | Инв. № дубл. | Взам. инв. № | Подп. и дата | Инв. № подл.

ПГ41.02.00.02

$\sqrt{}^{}$ ($\sqrt{}$)

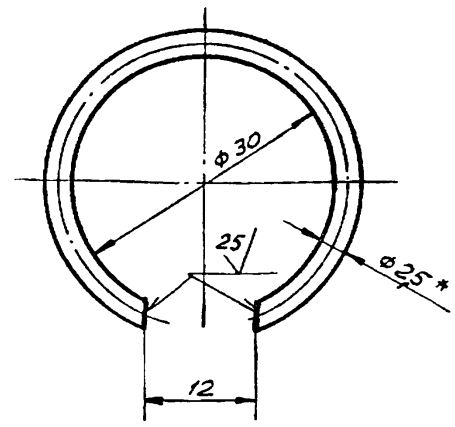

1. Неуказанные предельные отклонения размеров:
   отверстий - H 16;
2.* Размер для справок.

Изм.	Лист	№ докум.	Подп.	Дата	ПГ 41.02.00.02			
Разраб.		Яшина		05.85	Кольцо пружинное	Лит.	Масса	Масшт.
Пров.		Числова		05.85			0,017	2:1
Т. контр.						Лист	Листов 1	
ГИП		Рохин		05.85	Проволока 2,5-II ГОСТ 9389-75	Гипронефтеспецмонтаж г. Москва		
Н. контр.		Панова		05.85				
Утв.		Кузнецов		05.85				

Подп. и дата | Взам. инв. № | Инв. № дубл. | Подп. и дата | Инв. № подл.

ПГ41.02.00.03

$\sqrt{}^{12,5}$ ($\sqrt{}$)

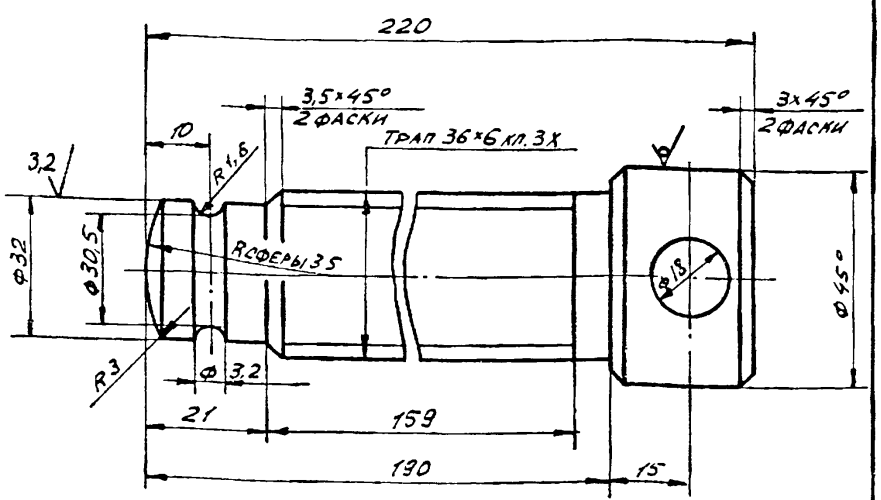

1. Неуказанные предельные отклонения размеров:
   отверстий - H 14;
   валов - h 14;
   остальных - $\pm \frac{IT16}{2}$.
2.* Размер для справок.

Изм.	Лист	№ докум.	Подп.	Дата	ПГ 41.02.00.03			
Разраб.		Яшина		05.85	Винт	Лит.	Масса	Масшт.
Пров.		Числова		05.85			1,75	1:1
Т. контр.						Лист	Листов 1	
ГИП		Рохин		05.85	Круг В-45 ГОСТ 2590-71 / Ст. 3 ГОСТ 535-79	Гипронефтеспецмонтаж г. Москва		
Н. контр.		Панова		05.85				
Утв.		Кузнецов		05.85				

Подп. и дата | Взам. инв. № | Инв. № дубл. | Подп. и дата | Инв. № подл.

ПГ41.02.00.01

$\sqrt{}^{12,5}$ ($\sqrt{}$)

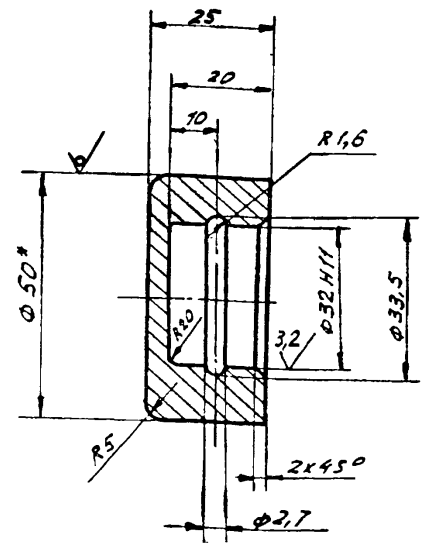

1. Неуказанные предельные отклонения размеров:
   отверстий - H 14;
   валов - h 14;
   остальных - $\pm \frac{IT16}{2}$.
2.* Размер для справок.

Изм.	Лист	№ докум.	Подп.	Дата	ПГ 41.02.00.01			
Разраб.		Яшина		05.85	Подпятник	Лит.	Масса	Масшт.
Пров.		Числова		05.85			0,25	1:1
Т. контр.						Лист	Листов 1	
ГИП		Рохин		05.85	Кру. В-50 ГОСТ 2590-71 / Ст. 3 ГОСТ 535-79	Гипронефтеспецмонтаж г. Москва		
Н. контр.		Панова		05.85				
Утв		Кузнецов		05.85				

Подп. и дата | Взам. инв. № | Инв. № дубл. | Подп. и дата | Инв. № подл.

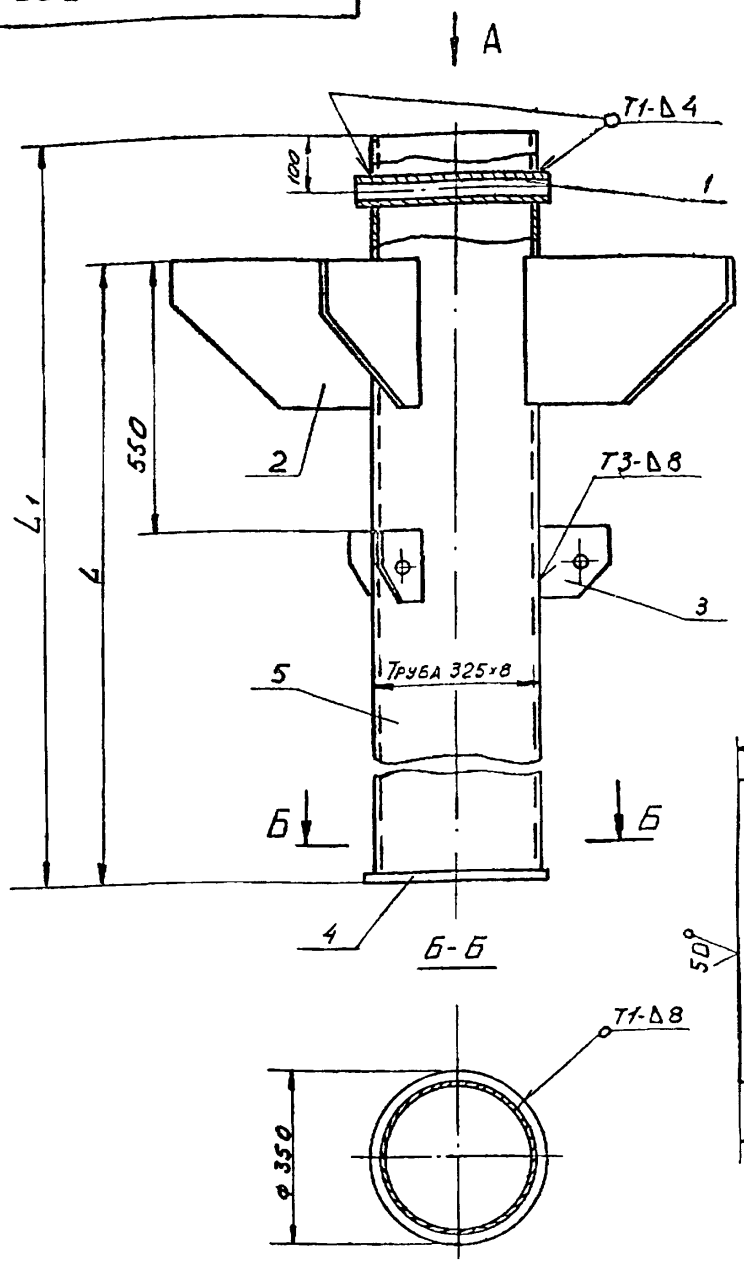

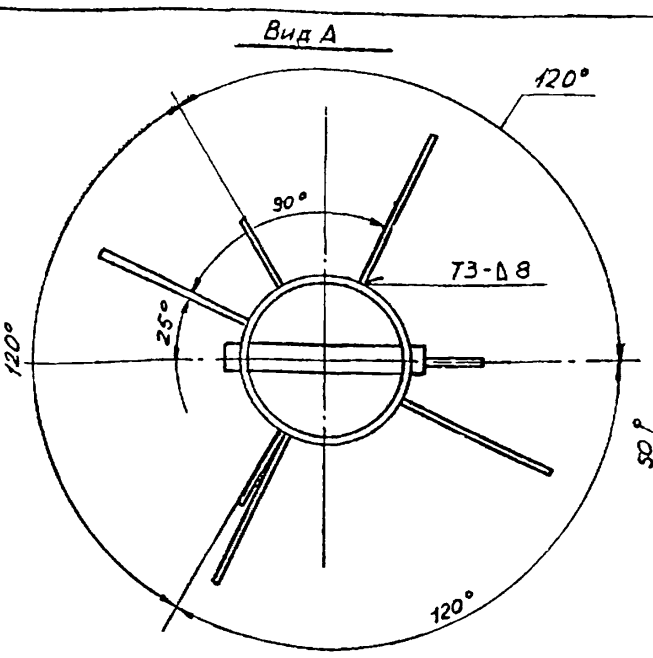

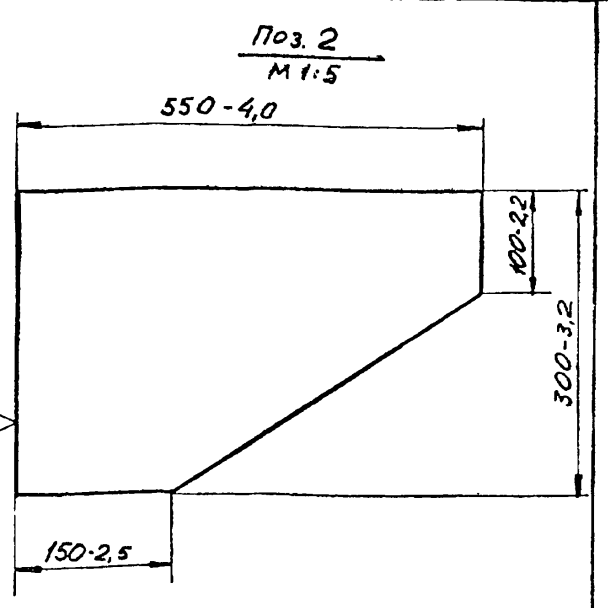

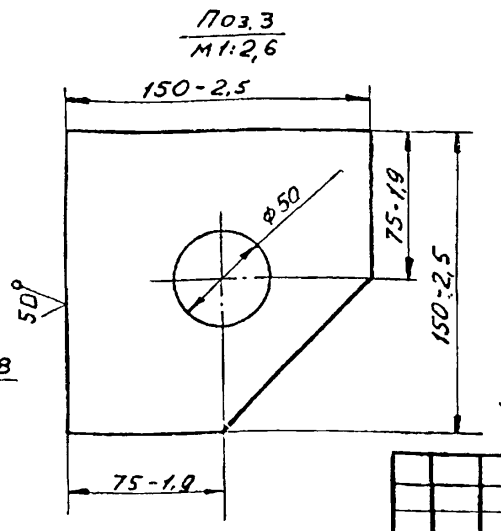

Обозначение	Размеры, мм L	Размеры, мм L1	Масса, кг	Примечание
ПГ 72.02.00.00	1208	1510	149	V=3000м³
-01	2072	2375	203,1	V=6000м³

1. Сварные швы ГОСТ 5264-80. Электроды сварочные типа Э42А ГОСТ 9467-75.
2. Неуказанные предельные отклонения размеров:
   отверстий - H16;
   валов - h 16;
   остальных $\pm \frac{IT16}{2}$.
3. Шероховатость поверхностей реза для деталей Б4 $\frac{50}{}$.

Изм.	Лист	N докум.	Подп.	Дата
Разраб.		Яшина		05.85
Пров.		Числова		05.85
Т.контр.				
ГИП		Тюрин		05.85
Н.контр.		Панова		05.85
Утв.		Кузнецов		05.85

ПГ 72.02.00.00 СБ

Стойка монтажная

Сборочный чертеж

Лит.	Масса	Масштаб
	См. табл.	1:10
Лист	Листов 1	

Гипронефтеспецмонтаж г. Москва

Формат	Зона	Поз.	Обозначение	Наименование	Кол.	Примечание
				Документация		
А3			ПГ 72.02.00.00 СБ	Сборочный чертеж		
				Детали		
Б4		1	ПГ 72.02.00.01	Ось		
				Труба 57×4 ГОСТ 8732-78 / В-10 ГОСТ 8731-74		
				L = 345	1	1,8 кг
				Косынка		
				Лист 6-10 ГОСТ 19903-74 / Ст.3 ГОСТ 14637-79		
Б4		2	ПГ 72.02.00.02	550 × 300	4	10,5 кг
Б4		3	ПГ 72.02.00.03	150 × 150	3	1,13 кг
Б4		4	ПГ 72.02.00.04	ф 350	1	8,0 кг
			Переменные данные	для исполнения		
				ПГ 72.02.00.00		
				Детали		
А4		5	ПГ 72.02.00.05	Труба	1	
				ПГ 72.02.00.00-01		
				Детали		
А4		5	ПГ 72.02.00.05-01	Труба	1	

Изм.	Лист	N докум.	Подп.	Дата
Разраб.		Яшина		05.85
Пров.		Числова		05.85
Т.контр.				
ГИП		Рохин		05.85
Н.контр.		Панова		05.85
Утв.		Кузнецов		05.85

ПГ 72.02.00.00

Стойка монтажная

Лит.	Лист.	Листов
		1

Гипронефтеспецмонтаж г. Москва

ПГ 72.02.00.05

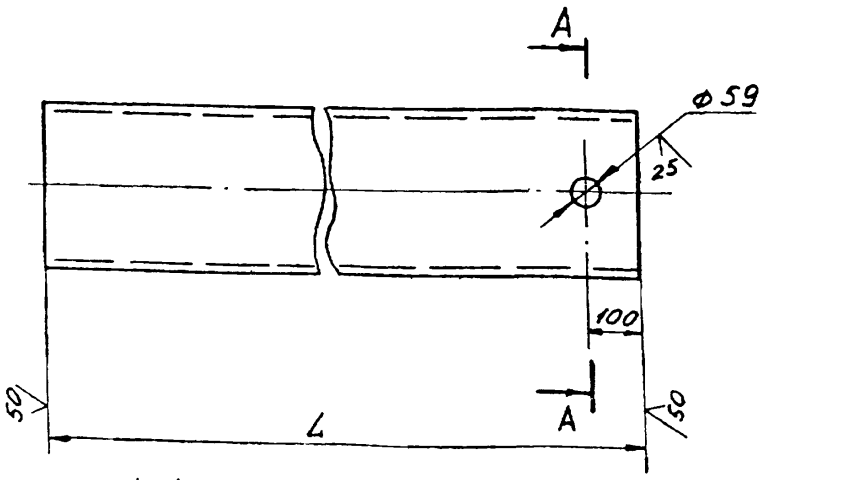

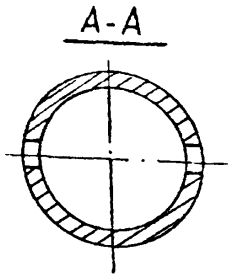

Обозначение	L, мм	Масса, кг	Примечание
ПГ 72.02.00.05	1500	93,8	V=3000м³
-01	2365	147,9	V=6000м³

Неуказанные предельные отклонения размеров:
отверстий - H16;
валов - h 16;
остальных $\pm \frac{IT16}{2}$.

Изм.	Лист	N докум.	Подп.	Дата
Разраб.		Яшина		05.85
Пров.		Числова		05.85
Т.контр.				
ГИП		Рохин		05.85
Н.контр.		Панова		05.85
Утв.		Кузнецов		05.85

ПГ 72.02.00.05

Труба

Труба 325×8 ГОСТ 8732-78 / В20 ГОСТ 8731-74

Лит.	Масса	Масштаб
	См. табл.	1:10
Лист	Листов 1	

Гипронефтеспецмонтаж г. Москва

Инв. № подл. | Подп. и дата | Взам. инв. № | Инв. № дубл. | Подп. и дата

1877-10

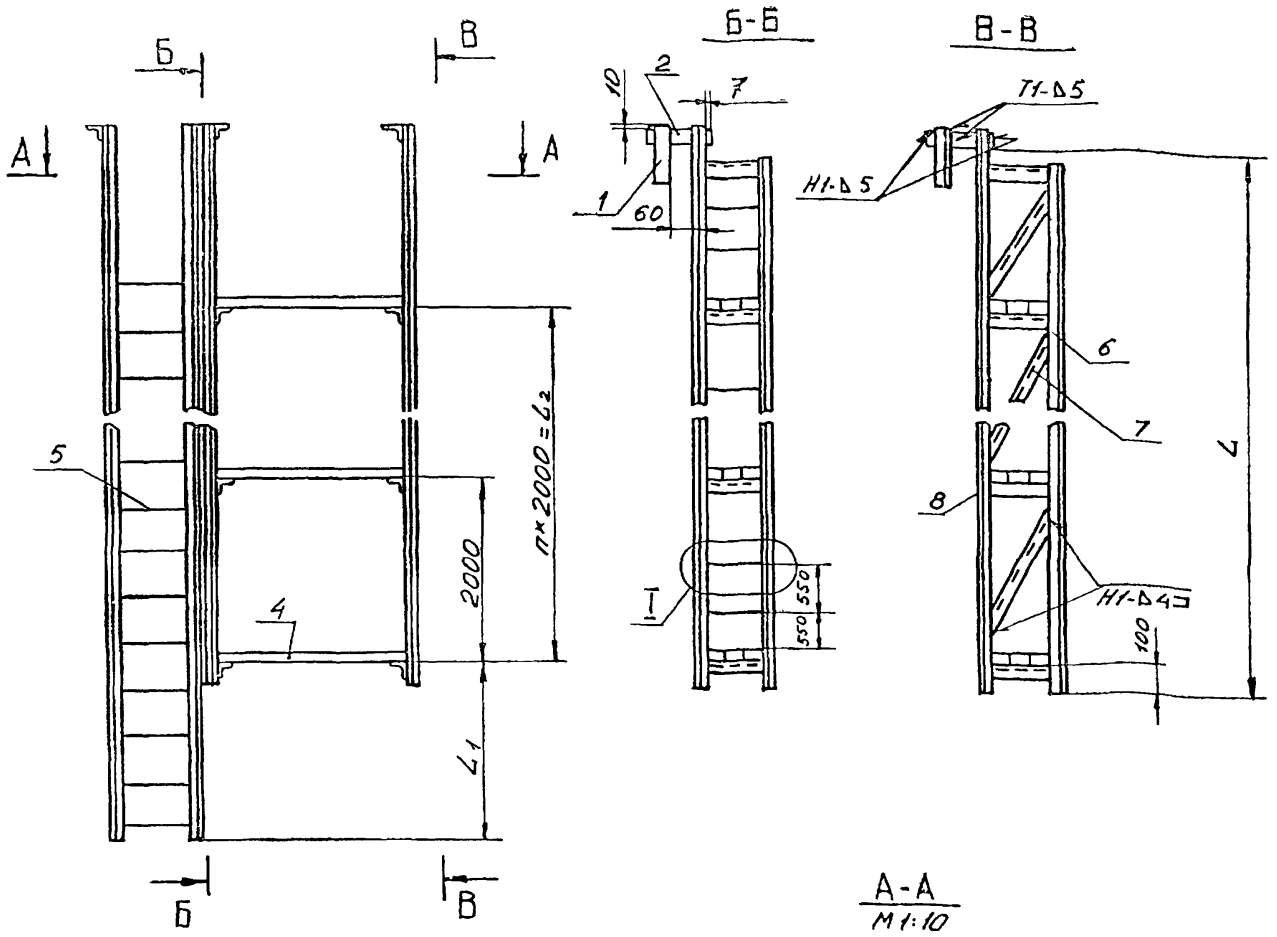

А-А
М1:10

Д-Д
М1:2

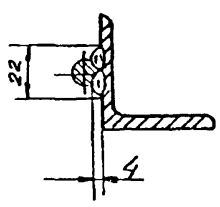

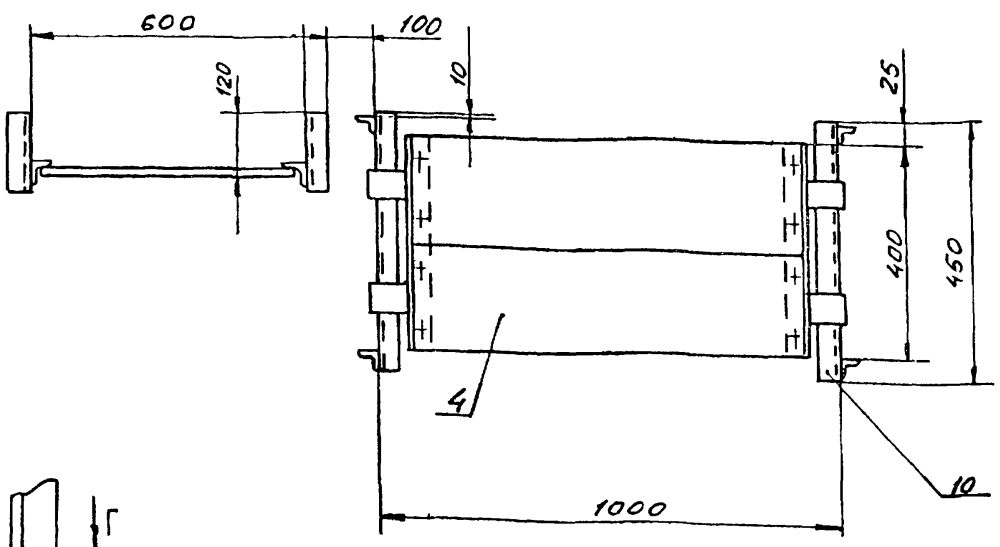

I
М1:5

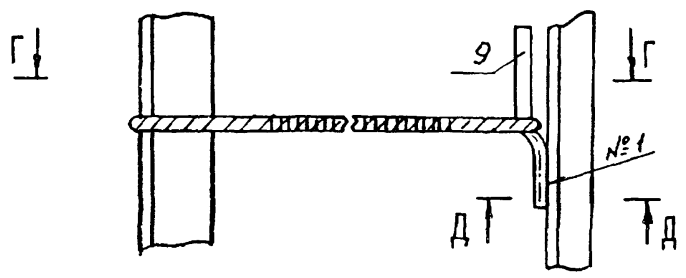

Г-Г
М1:5

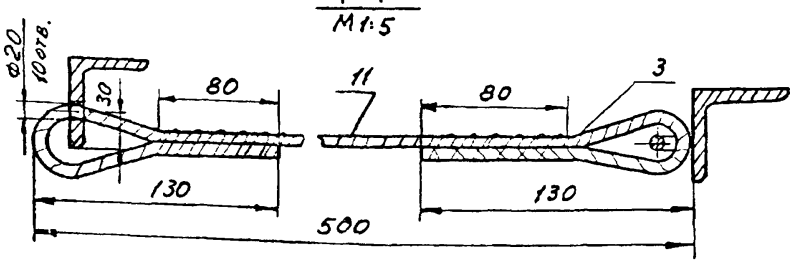

Обозначение	n	Размеры в мм L_1	L_2	L	Масса, кг	Примечание
ПГ 91.08.00.00-01	3	1480	6000	8100	320	V=3000м³
-02	4	1400	8000	10100	375	V=6000м³

1. Шов №1 сварка ручная электродуговая.
Неуказанные швы сварочных соединений по ГОСТ 5264-80.
Электроды сварочные типа Э42А ГОСТ 9467-75.
2. Неуказанные предельные отклонения размеров:
отверстий - H16,
валов - h16, $\pm \frac{JT16}{2}$.
остальных.
3. Шероховатость поверхностей реза для деталей Б4 $\frac{25}{\checkmark}$.
4.* Размеры для справок.

Изм	Лист	N докум	Подп	Дата
Разраб.		Яшина		05.85
Пров		Числова		05.85
Т.контр.				
ГИП		Рохин		05.85
Н.контр		Панова		05.85
Утв		Кузнецов		05.85

ПГ 91.08.00.00-01 СБ

Леса навесные для замыкания вертикального стыка. Сборочный чертеж

Лит	Масса	Масштаб
	См. табл.	1:20
Лист	Листов 1	

Гипронефтеспецмонтаж г. Москва

1877-10

Инв. № подл. | Подп. и дата | Взам. инв. № | Инв. № дубл. | Подп. и дата

Формат	Зона	Поз.	Обозначение	Наименование	Кол.	Примечание
				Сборочные единицы		
А4		4	ПГ91.08.01.00	Площадка	5	
А4		5	ПГ91.08.02.00-02	Лестница	1	
				Детали		
Б4		6	ПГ 91.08.00.03	Уголок		
				Уголок Б-40×40×4 ГОСТ 8509-72 / Ст.3 ГОСТ 535-79		
				L = 10000	2	24,2 кг
Б4		7	ПГ91.08.00.04	Уголок		
				Уголок Б-40×40×4 ГОСТ 8509-72 / Ст.3 ГОСТ 535-79		
				L = 2100	10	5,08 кг
Б4		8	ПГ 91.08.00.05	Уголок		
				Уголок Б-63×63×5 ГОСТ 8509-72 / Ст.3 ГОСТ 535-79		
				L = 10180	2	50,1 кг
А4		9	ПГ91.08.00 06	Крюк	20	
Б4		10	ПГ91.08.00.07	Кронштейн		
				Уголок Б-63×63×5 ГОСТ 8509-72 / Ст.3 ГОСТ 535-79		
				L = 450	10	2,16 кг
				Материалы		
		11		Канат 8,1-Г-Т-1764(180) ГОСТ 7668-80		
				L = 750		

Изм. Лист. N докум. Подп. Дата — ПГ 91.08.00.00-01 — Лист 3

Инв. N подл. | Подп. и дата | Взам. инв. N | Инв. N дубл. | Подп. и дата

ПГ 91.08.00.06

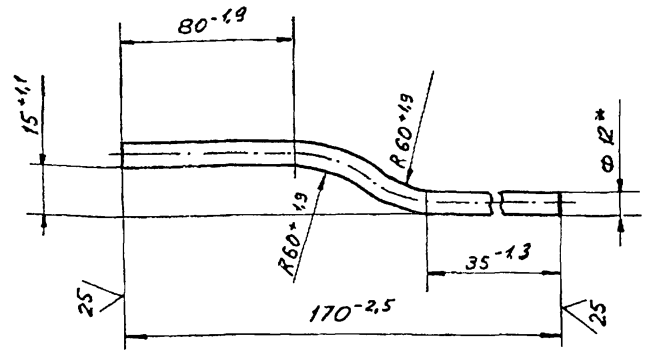

1. Длина заготовки L = 175 мм.
2. * Размер для справок.

Изм.	Лист	N докум.	Подп.	Дата
Разраб.		Кузьмина		05.85
Пров.		Числова		05.85
Т.контр.				
ГИП		Рокин		05.85
Н.контр.		Панова		05.85
Утв.		Кузнецов		05.85

Крюк

Круг В-12 ГОСТ 2590-71 / Ст.3 ГОСТ 535-79

Лит.	Масса	Масштаб
	0,15	1:2
Лист	Листов 1	

Гипронефтеспецмонтаж г. Москва

Формат	Зона	Поз.	Обозначение	Наименование	Кол.	Примечание
				Детали		
Б4		6	ПГ 91.08.00.03	Уголок		
				Уголок Б-40×40×4 ГОСТ 8509-72 / Ст.3 ГОСТ 535-79		
				L = 8000	2	19,4 кг
Б4		7	ПГ91.08.00.04	Уголок		
				Уголок Б-40×40×4 ГОСТ 8509-72 / Ст.3 ГОСТ 535-79		
				L = 2100	8	5,08 кг
Б4		8	ПГ 91.08.00.05	Уголок		
				Уголок Б-63×63×5 ГОСТ 8509-72 / Ст.3 ГОСТ 535-79		
				L = 8180	2	39,2 кг
А4		9	ПГ91.08.00.06	Крюк	16	
Б4		10	ПГ91.08.00.07	Кронштейн		
				Уголок Б-63×63×5 ГОСТ 8509-72 / Ст.3 ГОСТ 535-79		
				L = 450	8	2,16 кг
				Материалы		
		11		Канат 8,1-Г-Т-1764(180) ГОСТ 7668-80		
				L = 750		
				Переменные данные для исполнений ПГ91.08.00.00-02 см. СБ		

Изм. Лист N докум. Подп. Дата — ПГ 91.08.00.00-01 — Лист 2

Инв. N подл. | Подп. и дата | Взам. инв. N | Инв. N дубл. | Подп. и дата

Формат	Зона	Поз.	Обозначение	Наименование		Примечание
				Документация		
22			ПГ91.08.00.00-01СБ	Сборочный чертеж		
				Детали		
				Уголок		
				Уголок Б-63×63×5 ГОСТ 8509-72 / Ст.3 ГОСТ 535-79		
Б4		1	ПГ91.08.00.01	L = 300	2	1,4 кг
Б4		2	ПГ91.08.00.02	L = 190	2	0,91 кг
				Материалы		
		3		Проволока 1,6 ГОСТ 2771-81		
				Переменные данные для исполнений ПГ91.08.00.00-01 см. СБ		
				Сборочные единицы		
А4		4	ПГ91.08.01.00	Площадка	4	
А4		5	ПГ91.08.02.00-01	Лестница	1	

Инв. N подл. | Подп. и дата | Взам. инв. N | Инв. N дубл. | Подп. и дата

ПГ 91.08.00.00-01

Изм.	Лист.	N докум.	Подп.	Дата
Разраб.		Кузьмина		05.85
Пров.		Числова		05.85
ГИП		Рокин		05.85
Н.контр.		Панова		05.85
Утв.		Кузнецов		05.85

Леса навесные для замыкания вертикального монтажного стыка

Лит.	Лист	Листов
	1	3

Гипронефтеспецмонтаж г. Москва

1877-10

Формат	Зона	Поз.	Обозначение	Наименование	Кол.	Примечание
				Переменные данные		
				для исполнений		
				ПГ 91.08.02.00-02 см СБ		
				Детали		
Б4		4	ПГ 91.08.02.04	Направляющие		
				Уголок $\frac{\text{Б-40×40×4 ГОСТ 8509-72}}{\text{Ст.3 ГОСТ 535-79}}$		
				L = 11470	2	
Б4		5	ПГ 91.08.02.05	Ступень		
				Круг $\frac{\text{В-18 ГОСТ 2590-71}}{\text{Ст.3 ГОСТ 535-79}}$		
				L = 580	36	1,16 кг

Подп. и дата | Инв. № дубл. | Взам. инв. № | Подп. и дата | Инв. № подл.

Изм	Лист	№ докум.	Подп.	Дата

ПГ 91.08.02.00-01 — Лист 2

Формат	Зона	Поз.	Обозначение	Наименование	Доп.	Примечание
				Документация		
А4			ПГ 91.08.02.00-01 СБ	Сборочный чертеж		
				Детали		
				Уголок		
				Уголок $\frac{\text{Б-40×40×4 ГОСТ 8509-72}}{\text{Ст.3 ГОСТ 535-79}}$		
Б4		1	ПГ 91.08.02.01	L = 165	2	0,4 кг
Б4		2	ПГ 91.00.02.02	L = 250	2	0,6 кг
Б4		3	ПГ 91.08.02.03	L = 200	2	0,48 кг
				Переменные данные		
				для исполнений		
				ПГ 91.08.02.00-01 см СБ		
				Детали		
Б4		4	ПГ 91.08.02.04	Направляющие		
				Уголок $\frac{\text{Б-40×40×4 ГОСТ 8509-72}}{\text{Ст.3 ГОСТ 535-79}}$		
				L = 9550	2	
Б4		5	ПГ 91.08.02.05	Ступень		
				Круг $\frac{\text{В-18 ГОСТ 2590-71}}{\text{Ст.3 ГОСТ 535-79}}$		
				L = 580	30	1,16 кг

Подп. и дата | Инв. № дубл. | Взам. инв. № | Подп. и дата | Инв. № подл.

Изм	Лист	№ докум.	Подп.	Дата
Разраб.	Кузьмина			05.85
Пров.	Числова			05.85
ГИП	Рохин			05.85
Н.контр.	Панова			05.85
Утв.	Кузнецов			05.85

ПГ 91.08.02.00-01

Лестница

Лит.	Лист	Листов
	1	2

Гипронефтеспецмонтаж г. Москва

ПГ 91.08.02.00-01СБ

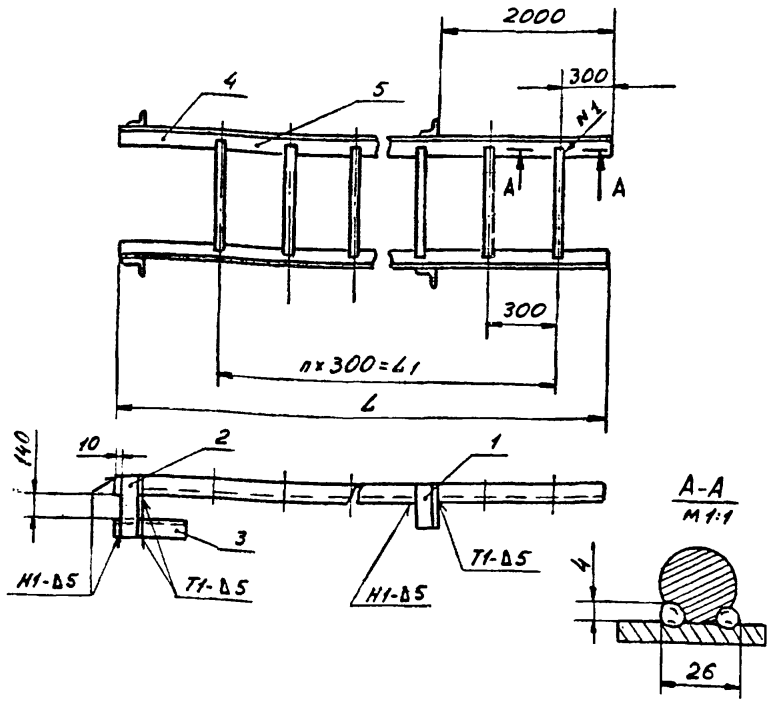

Обозначение	m	Размеры, мм		Масса, кг	Примечание
		L_1	L		
ПГ 91.08.02.00-01	30	9000	9550	83,86	V = 3000 м³
-02	36	10800	11470	100,26	V = 6000 м³

1. Шов №1 - сварка ручная электродуговая. Неуказанные швы сварных соединений по ГОСТ 5264-80. Электроды сварочные типа Э42А по ГОСТ 9467-75.
2. Неуказанные предельные отклонения размеров: отверстий - H16, валов - h16, остальных - $\pm \frac{IT16}{2}$.
3. Шероховатость поверхностей реза для дет. Б4 $\sqrt{50}$.

Изм	Лист	№ докум.	Подп.	Дата
Разраб.	Кузьмина			05.85
Пров.	Числова			05.85
Т.контр.				
ГИП	Рохин			05.85
Н.контр.	Панова			05.85
Утв.	Кузнецов			05.85

ПГ 91.08.02.00-01 СБ

Лестница

Сборочный чертеж

Лит.	Масса	Масшт.
	См. табл.	1:10
Лист	Листов 1	

Гипронефтеспецмонтаж г. Москва

1877-10

ПГ 91.08.01.00 СБ

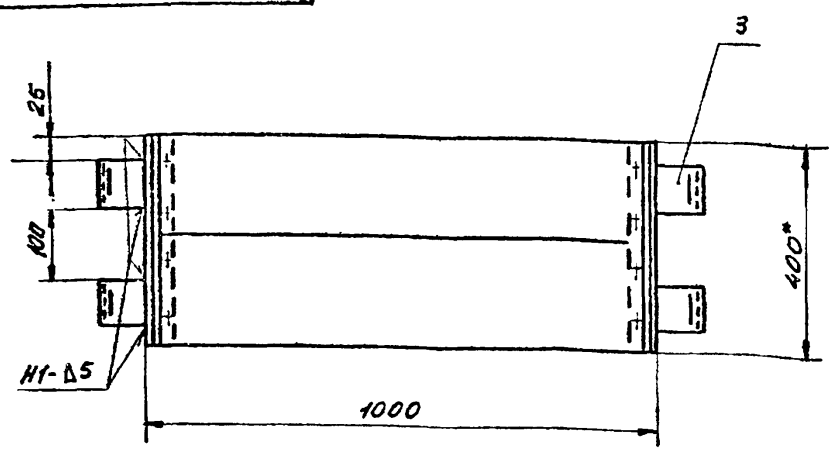

Поз. 1
М 1:2

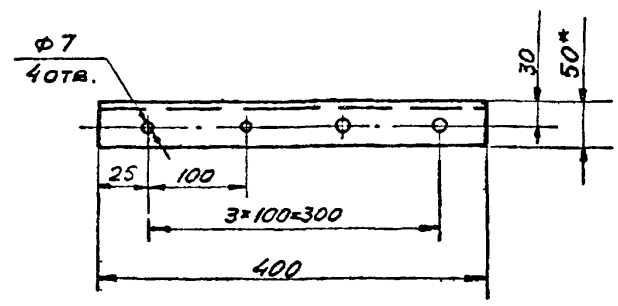

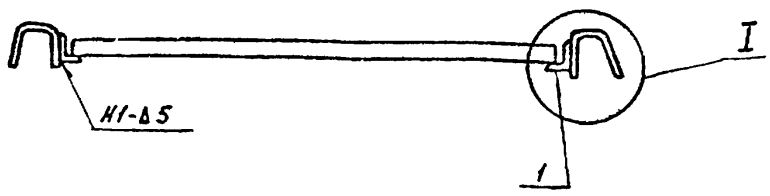

I
М 1:2

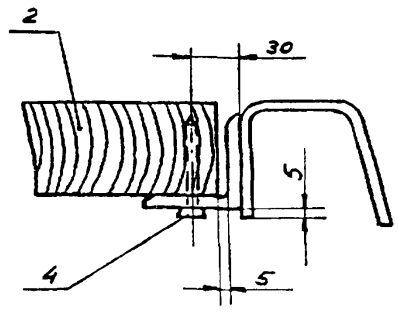

1. Сварные швы соединений ГОСТ 5264-80.
Электроды сварочные типа Э42А ГОСТ 9467-75.
2. Неуказанные предельные отклонения размеров:
отверстий – Н16;
валов – h16;
остальных – $\pm \frac{JT16}{2}$.
3. Шероховатость поверхностей реза для деталей Б4 $\overset{25}{\nabla}$.
4. * Размер для справок.

					ПГ 91.08.01.00 СБ			
Изм.	Лист	N докум.	Подп.	Дата		Лит.	Масса	Масшт.
Разраб.		Яшина		05.85	Площадка		19,4	1:10
Пров.		Числова		05.85	Сборочный чертеж	Лист	Листов 1	
Т.контр.						Гипронефтеспецмонтаж г. Москва		
ГИП		Рохин		05.85				
Н.контр.		Панова		05.85				
Утв.		Кузнецов		05.85				

Инв. N подл. | Подп. и дата | Взам. инв. N | Инв. N дубл. | Подп. и дата | Формат

Формат	Зона	Поз.	Обозначение	Наименование	Кол.	Примечание
				Документация		
А3			ПГ 91.08.01.00 СБ	Сборочный чертеж		
				Детали		
Б4		1	ПГ 91.08.01.01	Полка		
				Уголок $\frac{Б\text{-}50\times50\times5.\text{ГОСТ}8509\text{-}72}{\text{Ст.}3\ \text{ГОСТ}535\text{-}79}$		
				L = 400	2	1,51 кг
Б4		2	ПГ 91.08.01.02	Настил		
				Доска 40×200 ГОСТ 8486-66		
				L = 990	2	5,07 кг
А4		3	ПГ 91.08.01.03	Крюк	4	
				Стандартные изделия		
		4		Гвозди 6×50 ГОСТ 283-75		

					ПГ 91.08.01.00			
Изм.	Лист	N докум.	Подп.	Дата		Лит.	Лист	Листов
Разраб.		Яшина		05.85	Площадка			1
Пров.		Числова		05.85		Гипронефтеспецмонтаж г. Москва		
ГИП		Рохин		05.85				
Н.контр.		Панова		05.85				
Утв.		Кузнецов		05.85				

Инв. N подл. | Подп. и дата | Взам. инв. N | Инв. N дубл. | Подп. и дата

ПГ 91.08.01.03

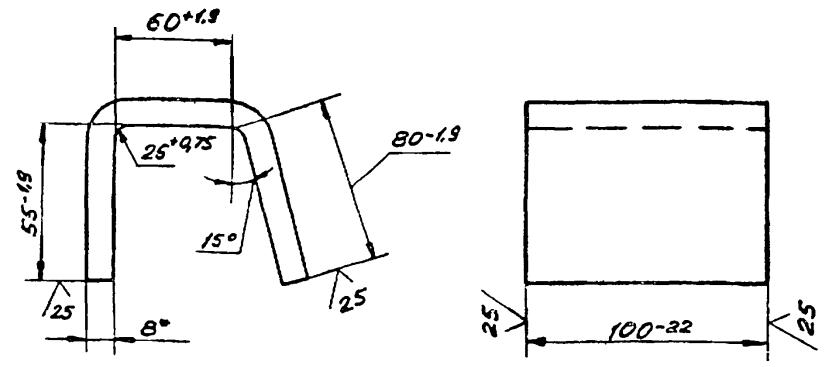

1. Длина заготовки L = 225 мм.
2. * Размер для справок.

					ПГ 91.08.01.03			
Изм.	Лист	N докум.	Подп.	Дата		Лит.	Масса	Масшт.
Разраб.		Яшина		05.85	Крюк		1.55	1:2
Пров.		Числова		05.85		Лист	Листов 1	
Т.контр.						Гипронефтеспецмонтаж г. Москва		
ГИП		Рохин		05.85				
Н.контр.		Панова		05.85				
Утв.		Кузнецов		05.85				

Лист $\frac{Б\text{-}8\ \text{ГОСТ}\ 19903\text{-}74}{\text{Ст.}3\ \text{ГОСТ}\ 14637\text{-}79}$

Инв. N подл. | Подп. и дата | Взам. инв. N | Инв. N дубл. | Подп. и дата

ПГ3.01.00.00СБ

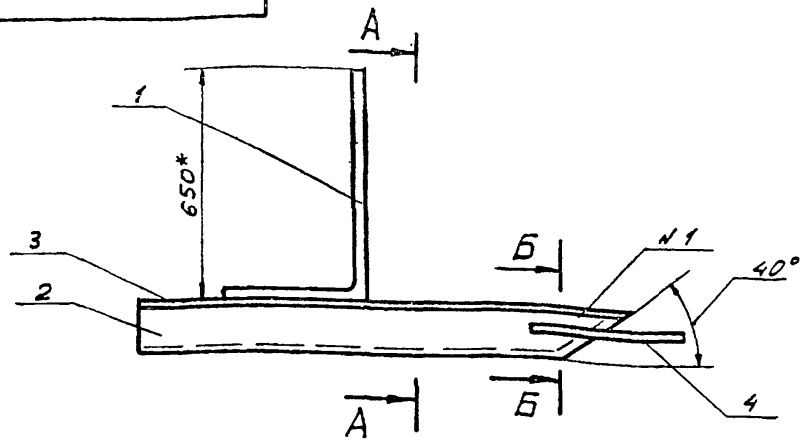

А-А
М 1:5

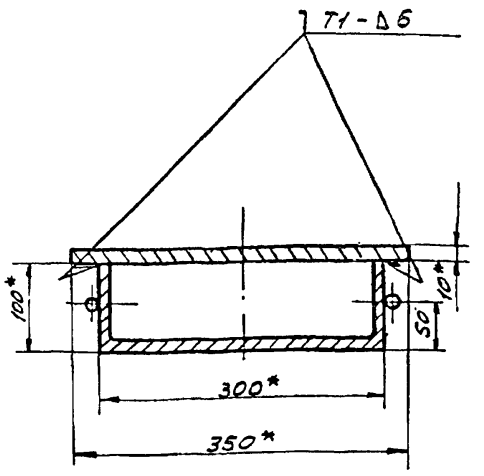

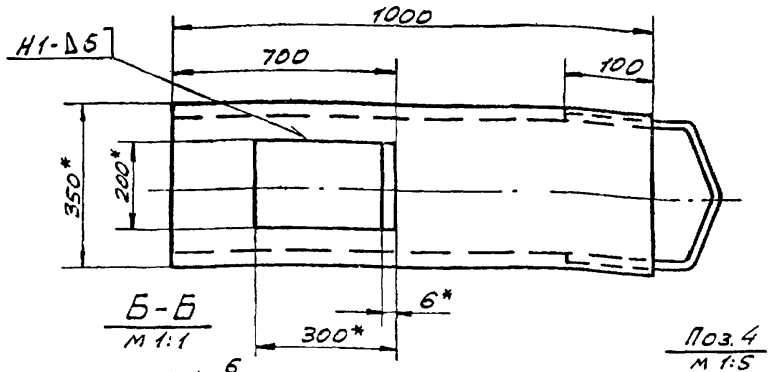

Б-Б
М 1:1

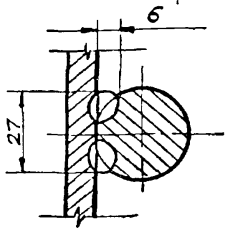

Поз.4
М 1:5

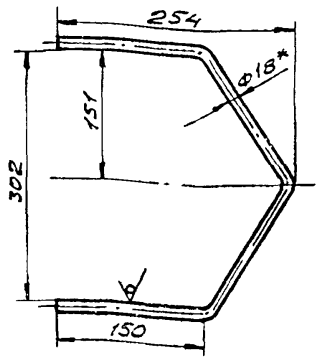

1. Сварку производить по ГОСТ 5264-80. Сварочные электроды типа Э-42А ГОСТ 9467-75.
   Шов №1 - сварка ручная электродуговая.
2. Неуказанные предельные отклонения размеров:
   отверстий - H16;
   валов - h 16;
   остальных - $\pm \frac{IT16}{2}$.
3. Шероховатость поверхностей реза деталей Б4 - $\frac{25}{\sqrt{}}$.
4. * Размеры для справок.

					ПГ3.01.00.00 СБ			
Изм.	Лист	N докум.	Подп.	Дата		Лит.	Масса	Масшт.
Разраб.		Гольдина		05.85	Сани		69,0	1:10
Пров.		Яшина		05.85				
Т.контр.					Сборочный чертеж	Лист	Листов 1	
ГИП		Рохин		05.85		Гипронефтеспецмонтаж г. Москва		
Н.контр.		Панова		05.85				
Утв.		Кузнецов		05.85				

Инв.№ подл. | Подп. и дата | Взам.инв.№ | Инв.№ дубл. | Подп. и дата

ПГ3.01.00.02

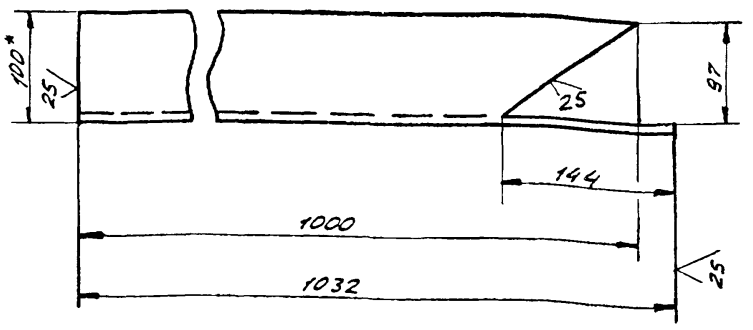

1. Неуказанные предельные отклонения размеров:
   отверстий - H16;
   валов - h 16;
   остальных - $\pm \frac{IT16}{2}$.
2. * Размер для справок.

					ПГ3.01.00.02			
Изм.	Лист	N докум.	Подп.	Дата		Лит.	Масса	Масшт.
Разраб.		Гольдина		05.85	Швеллер		31,0	1:4
Пров.		Яшина		05.85		Лист	Листов 1	
Т.контр.					Швеллер 30 ГОСТ 8240-72 / Ст.3 ГОСТ 535-79	Гипронефтеспецмонтаж г. Москва		
ГИП		Рохин		05.85				
Н.контр.		Панова		05.85				
Утв.		Кузнецов		05.85				

Инв.№ подл. | Подп. и дата | Взам.инв.№ | Инв.№ дубл. | Подп. и дата

Формат	Зона	Поз.	Обозначение	Наименование	Кол.	Примеч.
				Документация		
12			ПГ3.01.00.00 СБ	Сборочный чертеж		
				Детали		
Б4		1	ПГ3.01.00.01	Упор		
				Лист Б-8 ГОСТ 19903-74 / Ст.3 ГОСТ 14637-79		
11		2	ПГ3.01.00.02	Швеллер	1	
Б4		3	ПГ3.01.00.03	Пластина		
				Лист Б-10 ГОСТ 19903-74 / Ст.3 ГОСТ 14637-79		
				1000х350	1	24,5кг
Б4		4	ПГ3.03.00.04	Скоба		
				Круг В-18 ГОСТ 2590-71 / Ст.3 ГОСТ 535-79		
				L=670	1	1,4кг

					ПГ3.01.00.00			
Изм.	Лист	N докум.	Подп.	Дата		Лит.	Лист	Листов
Разраб.		Гольдина		05.85	Сани			1
Провер.		Яшина		05.85		Гипронефтеспецмонтаж г. Москва		
ГИП		Рохин		05.85				
Н.контр.		Панова		05.85				
Утв.		Кузнецов		05.85				

Инв.№ подл. | Подп. и дата | Взам.инв.№ | Инв.№ дубл. | Подп. и дата

Формат	Зона	Поз.	Обозначение	Наименование	Кол.	Примечание
				Документация		
А3			ПГ8.01.00.00 СБ	Сборочный чертеж		
				Детали		
Б4		1	ПГ8.01.00.01	Крюк	2	
				Уголок		
				Уголок Б-50×50×5 ГОСТ 8509-72 / Ст.3 ГОСТ 535-79		
Б4		2	ПГ8.01.00.02	L = 887	1	
Б4		3	ПГ8.01.00.03	L = 1150	1	4,34 кг
Б4		4	ПГ8.01.00.04	L = 900	1	3,39 кг
Б4		5	ПГ8.01.00.05	Стойка		
				Уголок Б-28×28×3 ГОСТ 8509-72 / Ст.3 ГОСТ 535-79		
				L = 1090	1	1,4 кг
Б4		6	ПГ8.01.00.06	Пластина		
				Лист Б-5 ГОСТ 19903-74 / Ст.3 ГОСТ 14637-79		
				45×80	2	0,141 кг

Подп. и дата | Инв. № дубл. | Взам. инв. № | Подп. и дата | Инв. № подл.

Изм.	Лист	№ докум.	Подп.	Дата
Разраб.		Яшина		05.85
Пров.		Числова		05.85
ГИП		Рохин		05.85
Н.контр.		Панова		05.85
Утв.		Кузнецов		05.85

ПГ8.01.00.00

Кронштейн для лесов

Лит	Лист	Листов
		1

Гипронефтеспецмонтаж г. Москва

ПГ8.01.00.01

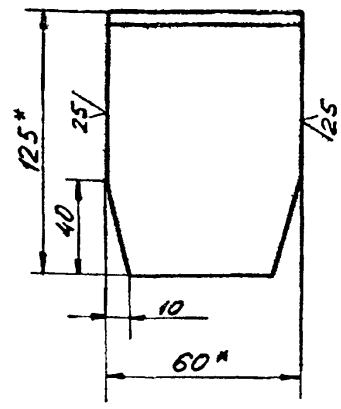

1. Неуказанные предельные отклонения размеров:
   валов – h16;
   остальных – $\pm \frac{JT16}{2}$.
2. * Размеры для справок.

Изм.	Лист	№ докум.	Подп.	Дата
Разраб.		Яшина		05.85
Пров.		Числова		05.85
Т.контр.				
ГИП		Рохин		05.85
Н.контр.		Панова		05.85
Утв.		Кузнецов		05.85

Крюк

Лит.	Масса	Масшт.
	0,75	1:2
Лист	Листов 1	

Уголок Б-125×80×8 ГОСТ 8510-72 / Ст.3 ГОСТ 535-79

Гипронефтеспецмонтаж г. Москва

ПГ8.01.00.00 СБ

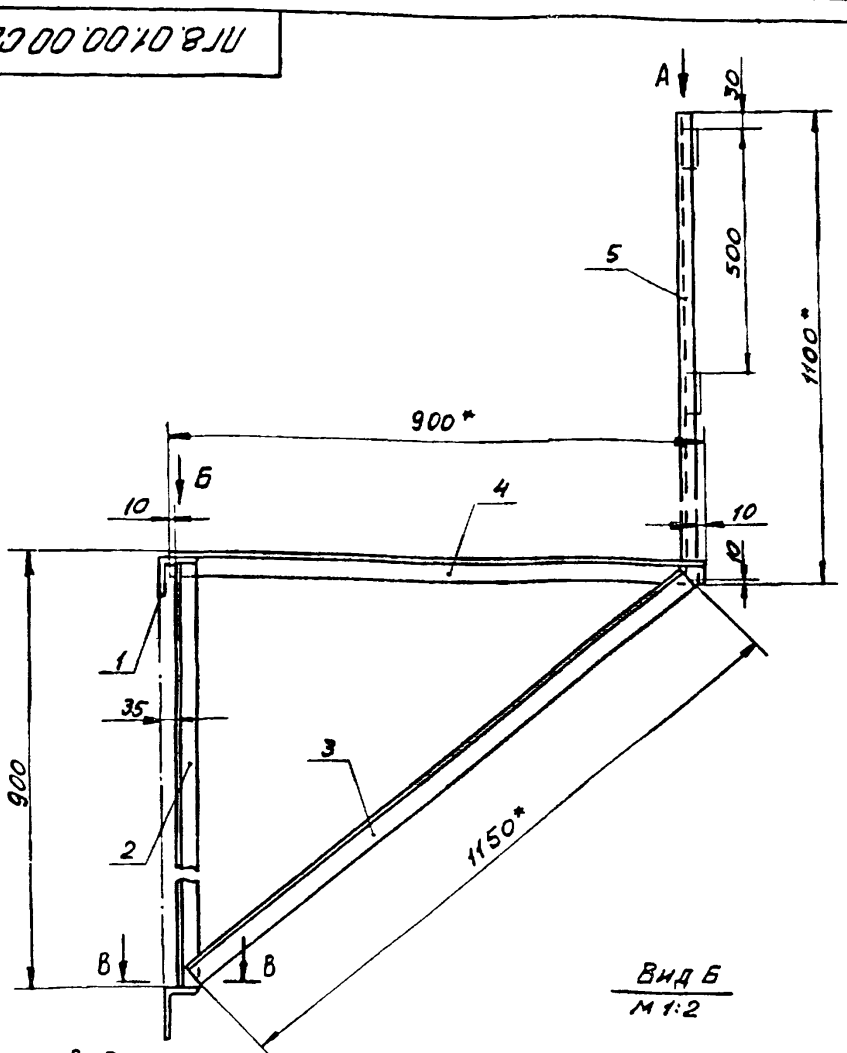

Вид А
М 1:2

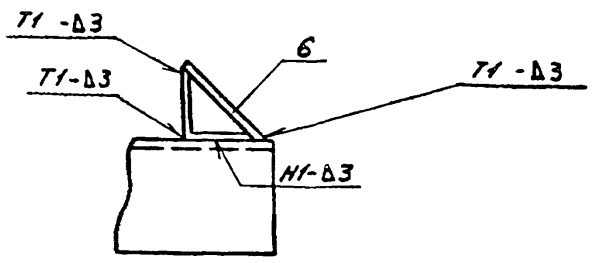

Вид Б
М 1:2

В-В
М 1:2

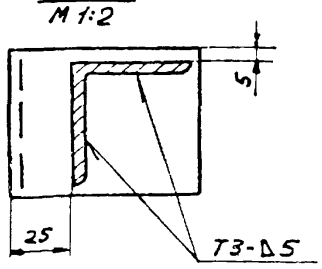

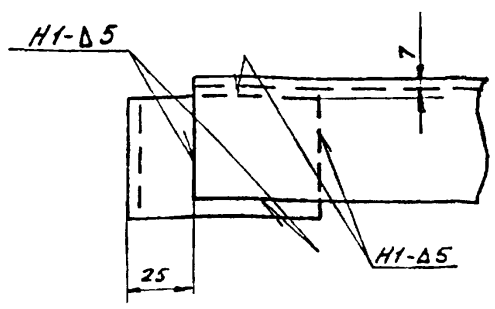

1. Сварные швы по ГОСТ 5264-80. Электроды сварочные типа Э-42А ГОСТ 9467-75.
2. Неуказанные предельные отклонения размеров:
   валов – h16,
   остальных – $\pm \frac{JT16}{2}$.
3. Шероховатость поверхностей реза для деталей Б4 $\frac{25}{}$.
4. * Размеры для справок.

Изм.	Лист	№ докум.	Подп.	Дата
Разраб.		Яшина		05.85
Пров.		Числова		05.85
Т.контр.				
ГИП		Рохин		05.85
Н.контр.		Панова		05.85
Утв.		Кузнецов		05.85

ПГ8.01.00.00 СБ

Кронштейн для лесов

Сборочный чертеж

Лит.	Масса	Масшт.
	16,8	1:10
Лист	Листов 1	

Гипронефтеспецмонтаж г. Москва

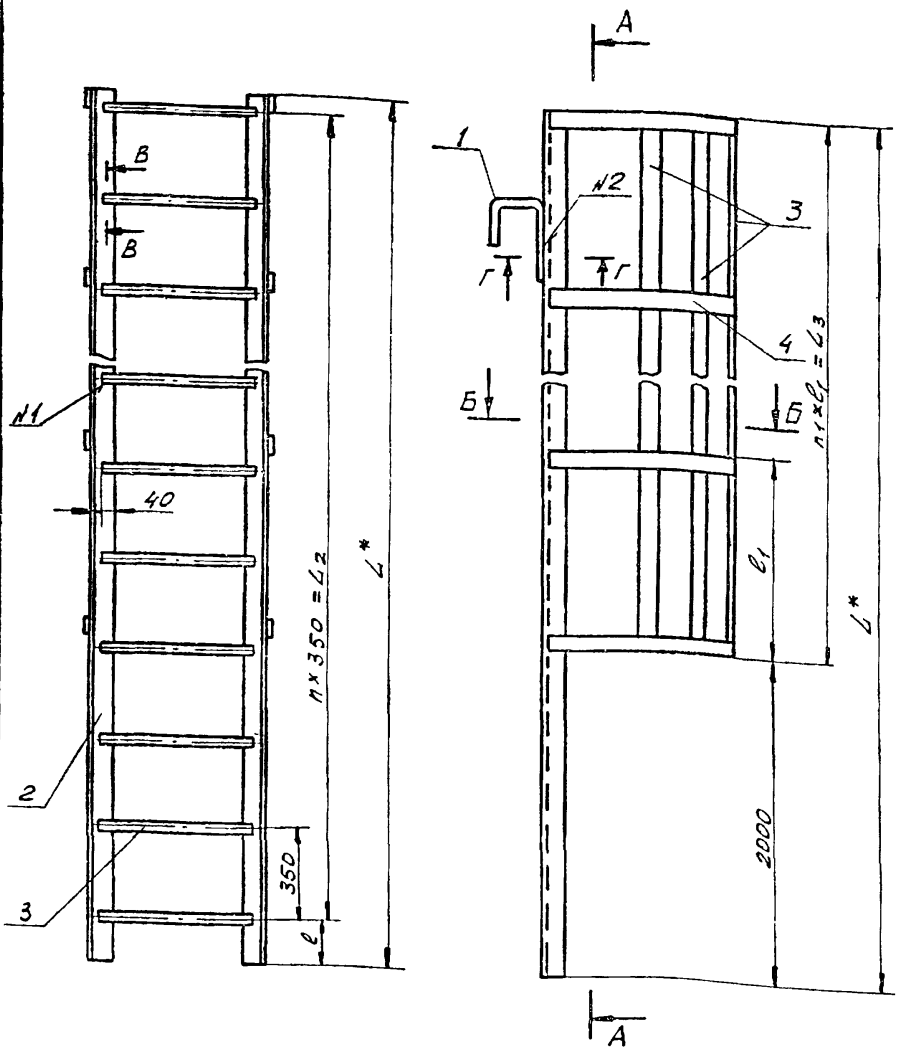

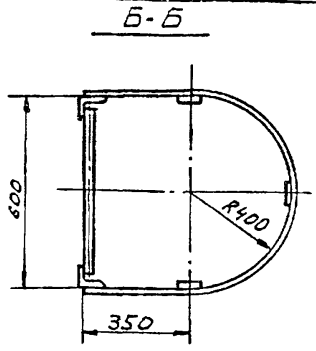

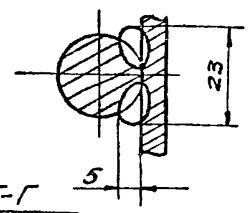

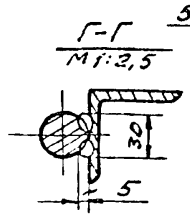

Обозначение	Размеры, мм					n_1	n	Масса, кг	Примечание
	L	L_2	e_1	L_3	e				
ПГ 91.11.00.00-01	6920	6650	700	4900	255	7	19	101	V=3000м³
-02	6250	5950	605	4240	295	7	17	92	V=6000м³

1. Шов №1 и №2, сварка ручная электродуговая.
   Неуказанные швы сварных соединений по ГОСТ 5264-80.
   Электроды сварочные типа Э42А ГОСТ 9467-75.
2. Неуказанные предельные отклонения размеров:
   отверстий - H16
   валов - h16
   остальных - $\pm \frac{IT16}{2}$.
3. Шероховатость поверхностей реза для деталей Б4 $\frac{25}{}$.
4. * Размер для справок.

Изм.	Лист	№ докум.	Подп.	Дата
Разраб.		Гольдина		05.85
Пров.		Яшина		05.85
Т.контр.				
ГИП		Рохин		05.85
Н.контр.		Панова		05.85
Утв.		Кузнецов		05.85

ПГ 91.11.00.00-01 СБ

Лестница нижняя для монтажа промежуточных связей внешних направляющих

Сборочный чертеж

Лит.	Масса	Масшт.
	см. табл.	1:10
Лист	Листов 1	

Гипронефтеспецмонтаж г. Москва

Инв. № подл. | Подп. и дата | Взам. инв. № | Инв. № дубл. | Подп. и дата

Формат	Зона	Поз.	Обозначение	Наименование	Кол.	Примеч.
				ПГ 91.11.00.00-02 см СБ		
				Детали		
Б4		2	ПГ 91.11.00.02-02	Направляющая	2	
				Уголок $\frac{Б\text{-}50\times50\times5\ ГОСТ\ 8509\text{-}72}{Ст.3\ ГОСТ\ 535\text{-}79}$		
				L = 6250		
Б4		3	ПГ 91.11.00.03-02	Ступень	2	25 кг
				Круг $\frac{В\text{-}18\ ГОСТ\ 2590\text{-}71}{Ст.3\ ГОСТ\ 535\text{-}79}$		
				L = 580		
Б4		4	ПГ 91.11.00.04-02	Обод	17	0,5 кг
				Полоса $\frac{4\times40\ ГОСТ\ 103\text{-}76}{Ст.3\ ГОСТ\ 535\text{-}79}$		
				L = 1900		
Б4		5	ПГ 91.11.00.05-02	Рейка	7	2,4 кг
				Полоса $\frac{4\times40\ ГОСТ\ 103\text{-}76}{Ст.3\ ГОСТ\ 535\text{-}79}$		
				L = 4240		
					3	6 кг

Инв. № подл. | Подп. и дата | Взам. инв. № | Инв. № дубл. | Подп. и дата

Изм. | Лист | № докум. | Подп. | Дата

ПГ 91.11.00.00-01

Лист 2

Формат	Зона	Поз.	Обозначение	Наименование	Кол.	Примеч.
				Документация		
А3			ПГ 91.11.00.00-01 СБ	Сборочный чертеж		
				Детали		
А4		1	ПГ 91.11.00.01	Крюк	2	
				Переменные данные для исполнений		
				ПГ 91.11.00.00-01 см СБ		
				Детали		
Б4		2	ПГ 91.11.00.02-01	Направляющая		
				Уголок $\frac{Б\text{-}50\times50\times5\ ГОСТ\ 8509\text{-}72}{Ст.3\ ГОСТ\ 535\text{-}79}$		
				L = 6920	2	26 кг
Б4		3	ПГ 91.11.00.03-01	Ступень		
				Круг $\frac{В\text{-}18\ ГОСТ\ 2590\text{-}71}{Ст.3\ ГОСТ\ 535\text{-}79}$		
				L = 580	19	0,5 кг
Б4		4	ПГ 91.11.00.04-01	Обод		
				Полоса $\frac{4\times40\ ГОСТ\ 103\text{-}76}{Ст.3\ ГОСТ\ 535\text{-}79}$		
				L = 1900	7	2,4 кг
Б4		5	ПГ 91.11.00.05-01	Рейка		
				Полоса $\frac{4\times40\ ГОСТ\ 103\text{-}76}{Ст.3\ ГОСТ\ 535\text{-}79}$		
				L = 4900	3	6,15 кг

Инв. № подл. | Подп. и дата | Взам. инв. № | Инв. № дубл. | Подп. и дата

Изм.	Лист	№ докум.	Подп.	Дата
Разраб.		Гольдина		05.85
Пров.		Яшина		05.85
ГИП		Рохин		05.85
Н.контр.		Панова		05.85
Утв.		Кузнецов		05.85

ПГ 91.11.00.00-01

Лестница нижняя для монтажа промежуточных связей внешних направляющих

Лит.	Лист	Листов
	1	2

Гипронефтеспецмонтаж г. Москва

ПГ 92.11.00.00-01СБ

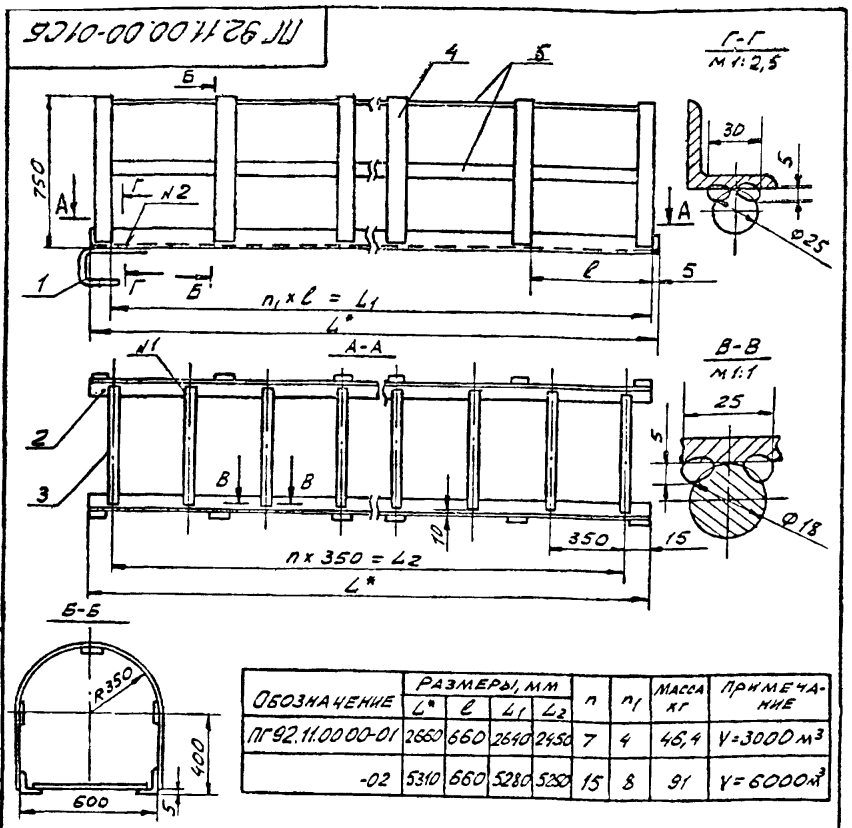

Обозначение	Размеры, мм L*	ℓ	L1	L2	n	n1	Масса кг	Примечание
ПГ92.11.00.00-01	2660	660	2640	2450	7	4	46,4	V=3000 м³
-02	5310	660	5280	5250	15	8	91	V=6000м³

1. Шов №1 и №2, сварка ручная, электродуговая. Неуказанные швы сварных соединений по ГОСТ 5264-80. Электроды сварочные типа Э-42А ГОСТ 9467-75
2. Неуказанные предельные отклонения размеров: отверстий - H16; валов - h16; остальных - $\pm \frac{JT16}{2}$.
3. Шероховатость поверхностей реза для деталей Б4 - $\sqrt{25}$.
4* Размеры для справок

Изм.	Лист	N докум.	Подп.	Дата
Разраб.	Гольдина			05.85
Пров.	Яшина			05.85
Т.контр.				
ГИП	Рохин			05.85
Н.контр.	Панова			05.85
Утв.	Кузнецов			05.85

ПГ 92.11.00.00-01СБ

Лестница верхняя для монтажа промежуточных связей внешних направляющих. Сборочный чертеж

Лит.	Масса	Масшт.
	См. табл.	1:10
Лист	Листов 1	

Гипронефтеспецмонтаж г. Москва

Формат	Зона	Поз.	Обозначение	Наименование	Кол.	Примеч.
				Документация		
А4			ПГ 92.11.00.00-01 СБ	Сборочный чертеж		
				Детали		
А4		1	ПГ 91.11.00.01	Крюк	2	
				Переменные данные для исполнений ПГ92.11.00.00-01см. СБ		
				Детали		
Б4		2	ПГ 92.11.00.01-01	Направляющая		
				Уголок $\frac{Б-50\times50\times5\ ГОСТ\ 8509-72}{Ст.3\ ГОСТ\ 535-79}$		
				L=2660	2	10 кг
Б4		3	ПГ 92.11.00.02-01	Ступень		
				Круг $\frac{В\ 18\ ГОСТ\ 2590-71}{Ст.3\ ГОСТ\ 535-79}$		
				L=580	7	0,5 кг
Б4		4	ПГ 92.11.00.03-01	Обод		
				Полоса $\frac{4\times40\ ГОСТ\ 103-76}{Ст.3\ ГОСТ\ 535-79}$		
				L=1900	4	2,4 кг
Б4		5	ПГ 92.11.00.04-01	Рейка		
				Полоса $\frac{4\times40\ ГОСТ\ 103-76}{Ст.3\ ГОСТ\ 535-79}$		
				L=2640	3	3,3 кг

ПГ 92.11.00.00-01

Изм.	Лист	N докум.	Подп.	Дата
Разраб.	Числова			05.85
Пров.	Яшина			05.85
ГИП	Рохин			05.85
Н.контр.	Панова			05.85
Утв.	Кузнецов			05.85

Лестница верхняя для монтажа промежуточных связей внешних направляющих

Лит.	Лист	Листов
	1	2

Гипронефтеспецмонтаж г. Москва

Формат	Зона	Поз.	Обозначение	Наименование	Кол.	Примеч.
				ПГ 92.11.00.00-02 см.СБ		
				Детали		
Б4		2	ПГ 92.11.00.01-02	Направляющая		
				Уголок $\frac{Б-50\times50\times5\ ГОСТ\ 8509-72}{Ст.3\ ГОСТ\ 535-79}$		
				L=5310	2	20 кг
Б4		3	ПГ 92.11.00.02-02	Ступень		
				Круг $\frac{В\ 18\ ГОСТ\ 2590-71}{Ст.3\ ГОСТ\ 535-79}$		
				L=580	15	0,5 кг
Б4		4	ПГ 92.11.00.03-02	Обод		
				Полоса $\frac{4\times40\ ГОСТ\ 103-76}{Ст.3\ ГОСТ\ 535-79}$		
				L=1900	8	2,4 кг
Б4		5	ПГ92.11.00.04-02	Рейка		
				Полоса $\frac{4\times40\ ГОСТ\ 103-76}{Ст.3\ ГОСТ\ 535-79}$		
				L=5280	3	6,8 кг

ПГ 92.11.00.00-01

Лист 2

ПГ 92.11.00.01

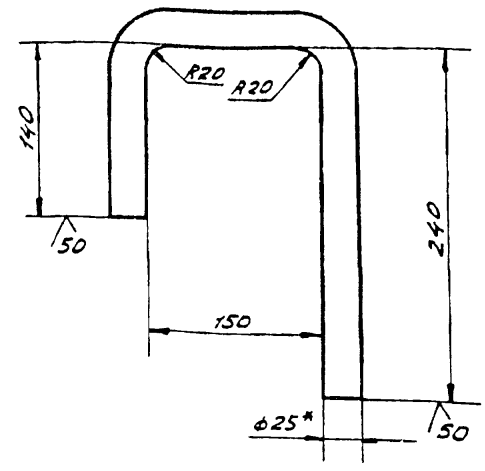

1. Неуказанные предельные отклонения размеров:
- отверстий - H16; - валов - h16;
- остальных - $\pm \frac{JT16}{2}$.
2. * Размер для справок.

Изм.	Лист	N докум.	Подп.	Дата
Разраб.	Гольдина			05.85
Пров.	Яшина			05.85
Т.контр.				
ГИП	Рохин			05.85
Н.контр.	Панова			05.85
Утв.	Кузнецов			05.85

ПГ 91.11.00.01

Крюк

Лит.	Масса	Масшт.
	2,1	1:4
Лист	Листов 1	

Круг $\frac{В\text{-}25\ ГОСТ\ 2590-71}{Ст.3\ ГОСТ\ 535-79}$

Гипронефтеспецмонтаж г. Москва

ПГ 71.03.00.00-01 СБ

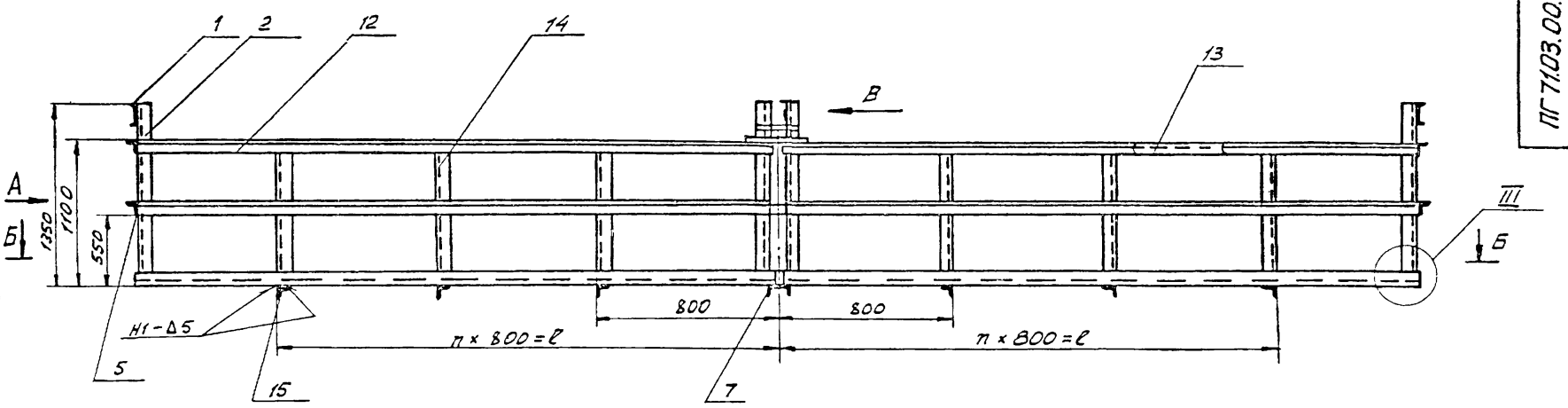

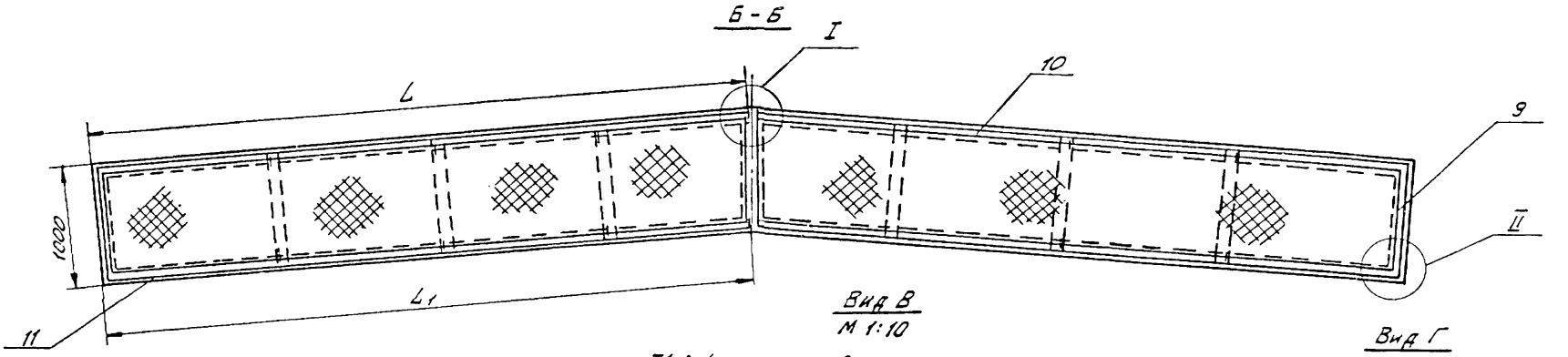

Вид А
М 1:10

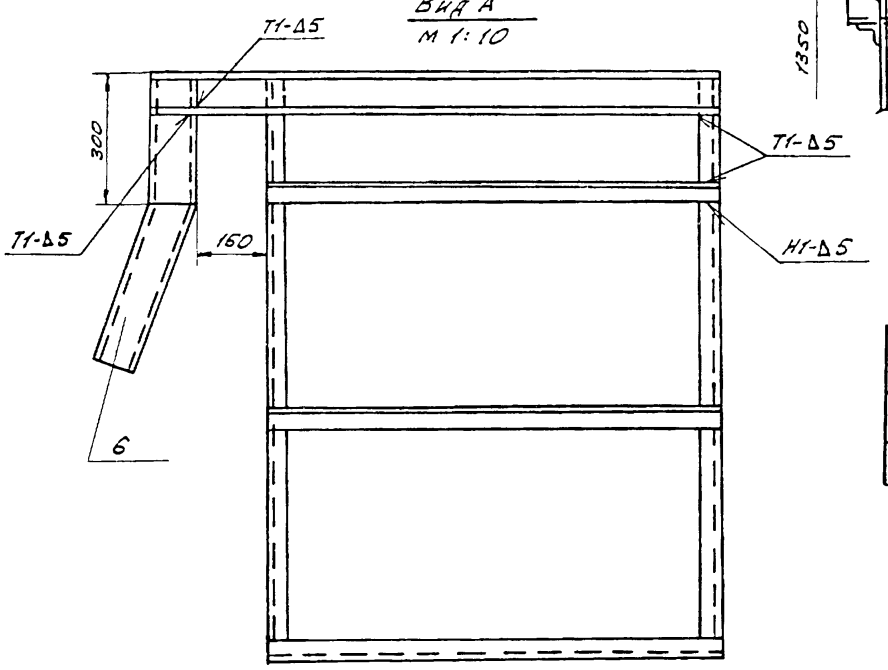

Вид В
М 1:10

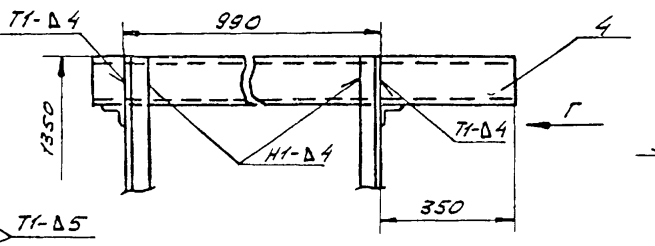

Вид Г
М 1:10

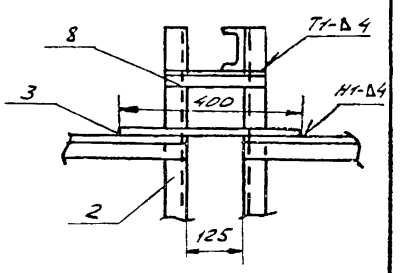

Обозначение	α	Размеры, мм			h	Масса, кг	Примечание
		ℓ	L	L1			
ПГ 71.03.00.00-01	6,5	1600	2383	2270	3	331	V = 3000 м³
-02	7	2400	3278	3156	4	500	V = 6000 м³

I
М 1:2,5

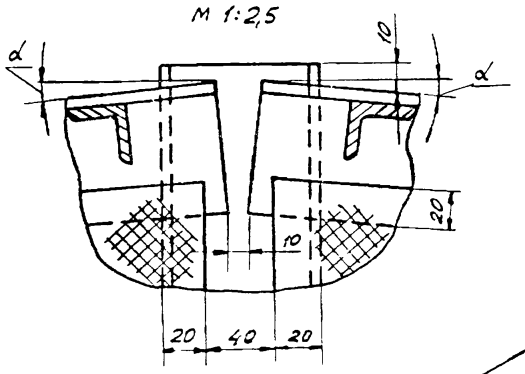

III
М 1:2,5

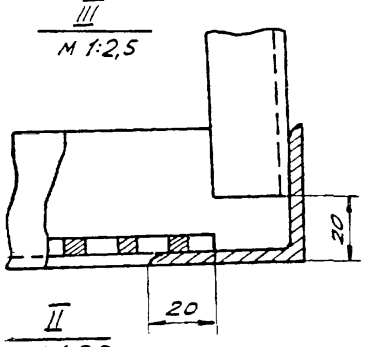

II
М 1:2,5

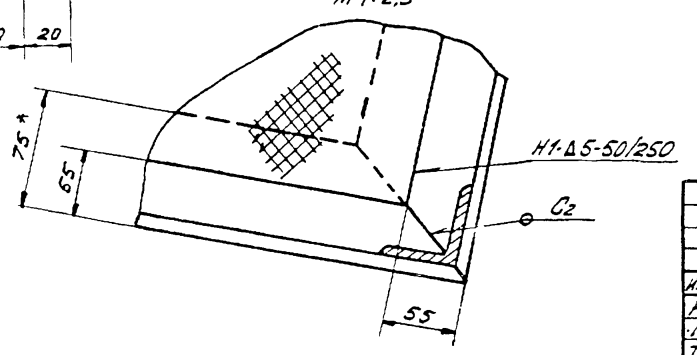

1. Сварные швы по ГОСТ 5264-80. Электроды сварочные типа Э42А ГОСТ 9467-75.
2. Неуказанные предельные отклонения размеров:
   отверстий Н16;
   валов h 16;
   остальных - $\pm \frac{JT16}{2}$;
3. Шероховатость поверхностей реза для деталей Б4 - $\overset{25}{\vee}$.
4. * Размеры для справок.

Изм.	Лист	N докум.	Подп.	Дата
Разраб.		Яшина		05.85
Пров.		Числова		05.85
Т.контр.				
ГИП		Рохин		05.85
Н. контр.		Панова		05.85
Утв.		Кузнецов		05.86

ПГ 71.03.00.00-01 СБ

Люлька для монтажа кольцевой площадки

Сборочный чертеж

Лит.	Масса	Масшт.
	См. табл.	1:50
Лист	Листов 1	

Гипронефтеспецмонтаж г. Москва

Подп. и дата | Инв. N дубл. | Взам. инв. N | Подп. и дата | Инв. N подл.

Формат	Зона	Поз.	Обозначение	Наименование	Кол.	Примеч.
54		7	ПГ 71.03.00.07	Швеллер		
				Швеллер 10 ГОСТ 8240-72 / Ст. 3 ГОСТ 535-79		
				L=1020	1	8,76 кг
54		8	ПГ 71.03.00.08	Уголок		
				Уголок Б-36х36х4 ГОСТ 8509-72 / Ст. 3 ГОСТ 535-79		
				L=225	2	0,48 кг
54		9	ПГ 71.03.00.09	Уголок		
				Уголок Б-75х50х5 ГОСТ 8509-72 / Ст. 3 ГОСТ 535-79		
				L=1000	2	4,79 кг
			Переменные данные	для исполнений		
				ПГ 71.03.00.00-01 см. СБ		
				Детали		
				Основание		
				Уголок Б-75х50х5 ГОСТ 8510-72 / Ст. 3 ГОСТ 535-79		
54		10	ПГ 71.03.00.10	L=3185	2	15,3 кг
54		11	ПГ 71.03.00.11	L=3070	2	14,7 кг
				Уголок		
				Уголок Б-36х36х4 ГОСТ 8509-72 / Ст. 3 ГОСТ 535-79		
54		12	ПГ 71.03.00.12	L=3100	4	6,7 кг
54		13	ПГ 71.03.00.13	L=3210	4	6,9 кг
54		14	ПГ 71.03.00.14	L=1080	12	2,3 кг
54		15	ПГ 71.03.00.15	L=1000	6	2,16 кг
54		16	ПГ 71.03.00.16	Настил		
				Лист ПВ 508х890х3120		

Изм. | Лист | N докум. | Подп. | Дата — ПГ 71.03.00.00-01 — Лист 2

Инв. N подл. | Подп. и дата | Взам. инв. N | Инв. N дубл. | Подп. и дата

Формат	Зона	Поз.	Обозначение	Наименование	Кол.	Примеч.
				Документация		
А2			ПГ 71.03.00.00-01 СБ	Сборочный чертеж		
				Детали		
54		1	ПГ 71.03.00.01	Швеллер		
				Швеллер 10 ГОСТ 8240-72 / Ст. 3 ГОСТ 535-79		
				L=1250	2	10,73 кг
54		2	ПГ 71.03.00.02	Уголок		
				Уголок Б-50х50х5 ГОСТ 8509-72 / Ст. 3 ГОСТ 535-79		
				L=1330	8	4,0 кг
54		3	ПГ 71.03.00.03	Пластина		
				Полоса 4х40 ГОСТ 103-76 / Ст. 3 ГОСТ 535-79		
				L=200	2	0,25 кг
54		4	ПГ 71.03.00.04	Швеллер		
				Швеллер 10 ГОСТ 8240-72 / Ст. 3 ГОСТ 535-79		
				L=1380	2	11,85 кг
54		5	ПГ 71.03.00.05	Уголок		
				Уголок Б-36х36х4 ГОСТ 8509-72 / Ст. 3 ГОСТ 535-79		
				L=1000	4	2,16 кг
А4		6	ПГ 71.03.00.06	Ловитель	2	

Подп. и дата | Инв. N дубл. | Взам. инв. N | Подп. и дата | Инв. N подл.

Изм. | Лист | N докум. | Подп. | Дата

Разраб. Кузьмина 05.85
Пров. Числова 05.85
ГИП Рохин 05.85
Н.контр. Панова 05.85
Утв. Кузнецов 05.85

ПГ 71.03.00.00-01

Люлька для монтажа кольцевой площадки

Лит. | Лист 1 | Листов

Гипронефтеспецмонтаж г. Москва

Формат	Зона	Поз.	Обозначение	Наименование	Кол.	Примеч.
				ГОСТ 8706-78	1	58,0 кг
			Переменные данные	для исполнений		
				ПГ 71.03.00.00-02 см. СБ		
				Детали		
				Основание		
				Уголок Б-75х50х5 ГОСТ 8510-72 / Ст. 3 ГОСТ 535-79		
54		10	ПГ 71.03.00.10	L=3880	2	18,6 кг
54		11	ПГ 71.03.00.11	L=3760	2	18,0 кг
				Уголок Б-36х36х4 ГОСТ 8509-72 / Ст. 3 ГОСТ 535-79		
54		12	ПГ 71.03.00.12	L=3780	4	8,2 кг
54		13	ПГ 71.03.00.13	L=3900	4	8,4 кг
54		14	ПГ 71.03.00.14	L=1080	16	2,3 кг
54		15	ПГ 71.03.00.15	L=1000	8	2,16 кг
54		16	ПГ 71.03.00.16	Настил		
				Лист ПВ 508х890х3815 ГОСТ 8706-78	1	71,0 кг

Подп. и дата | Инв. N дубл. | Взам. инв. N | Подп. и дата | Инв. N подл.

Изм. | Лист | N докум. | Подп. | Дата — ПГ 71.03.00.00-01 — Лист 3

ПВ 71.03.00.06

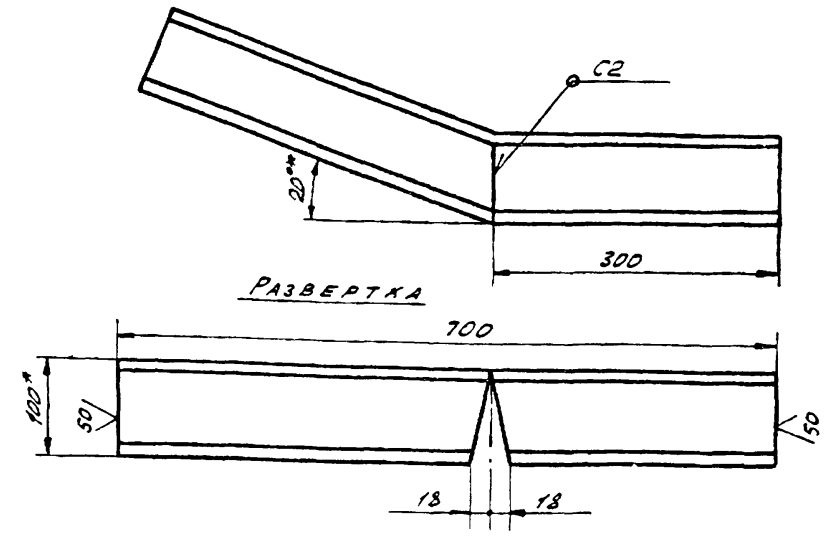

1. Сварку производить по ГОСТ 5264-80. Электроды сварочные типа Э42А ГОСТ 9467-75.
2. Неуказанные предельные отклонения размеров:
   отверстий - H16;
   валов - h16;
   остальных - $\pm \frac{IT16}{2}$
3. * Размеры для справок.

Подп. и дата | Инв. N дубл. | Взам. инв. N | Подп. и дата | Инв. N подл.

Изм. | Лист | N докум. | Подп. | Дата

Разраб. Кузьмина 05.85
Пров. Числова 05.85
Т.контр.
ГИП Рохин 05.85
Н.контр. Панова 05.85
Утв. Кузнецов 05.85

ПВ 71.03.00.06

Ловитель

Лит. | Масса 6,0 | Масшт. 1:5

Лист | Листов 1

Швеллер 10 ГОСТ 8240-72 / Ст. 3 ГОСТ 535-79

Гипронефтеспецмонтаж г. Москва

Схема расположения лесов подвесных на кольцевой площадке мокрого газгольдера емкостью 6000 и 3000 м³

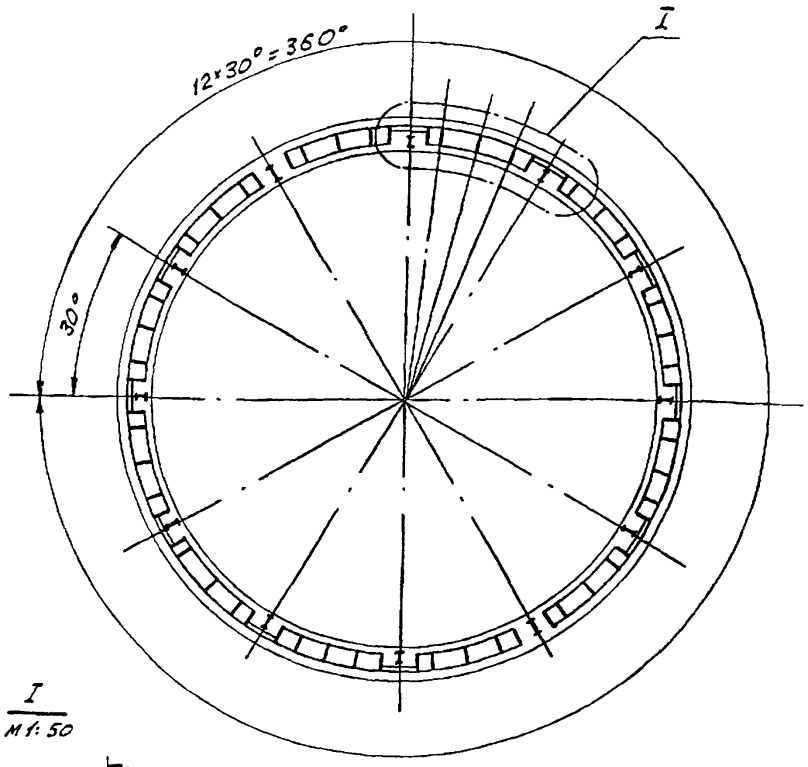

I
М 1:50

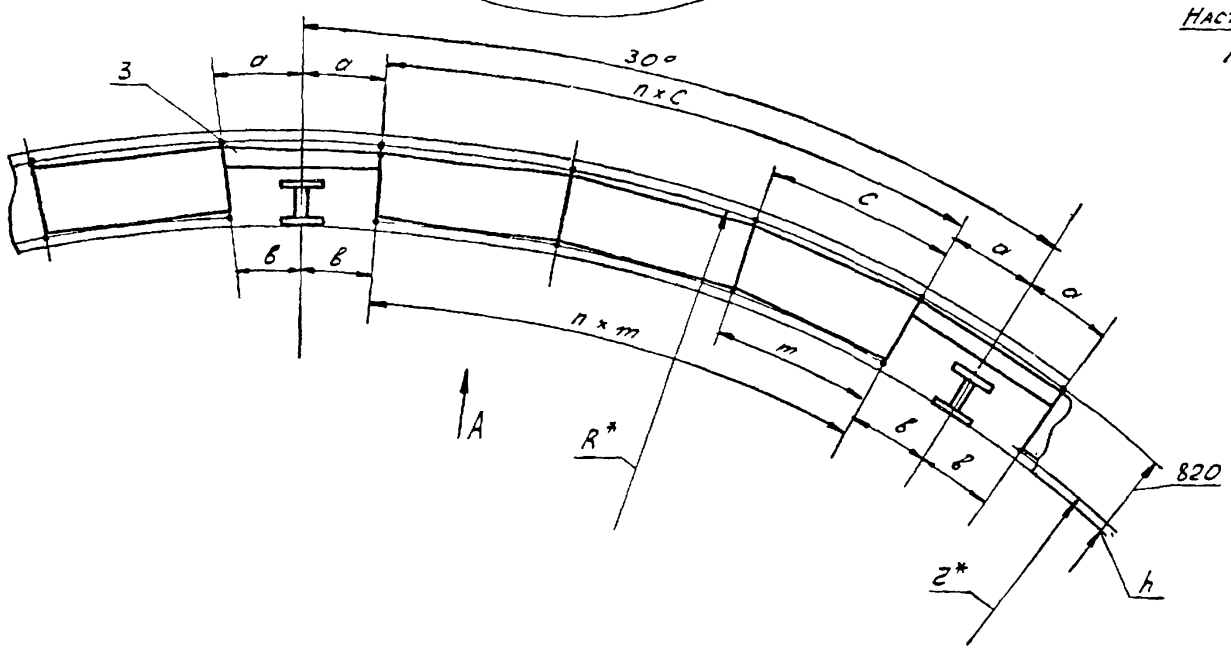

IV
М 1:2

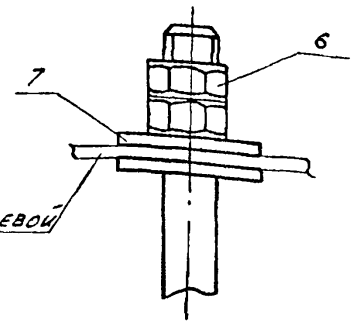

Вид А повернуто

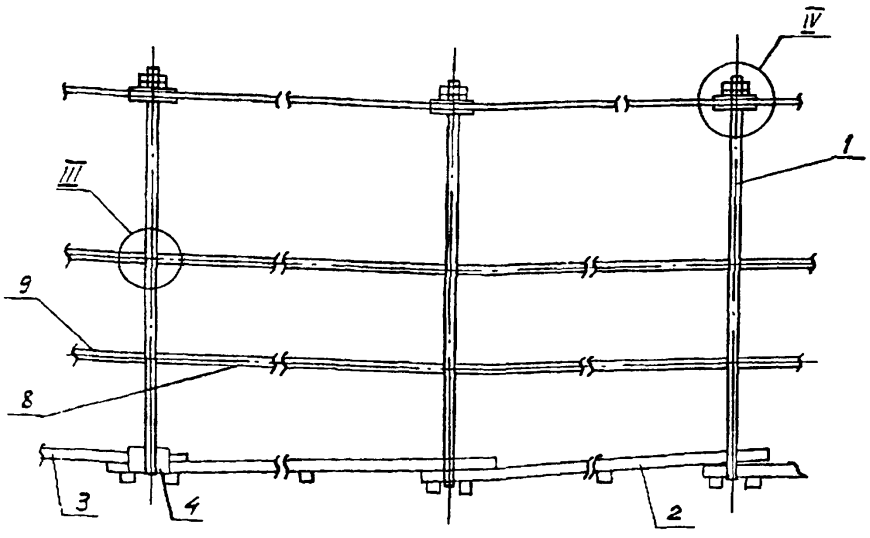

III
М 1:2

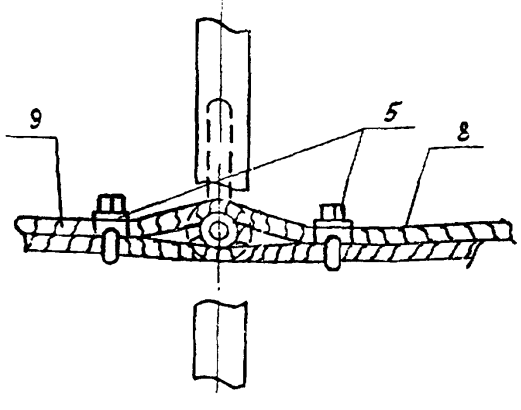

Обозначение	Размеры, мм							n	Масса, кг	Вместимость, м³
	a	в	c	m	h	z	R			
ПГ 91.05.00.00-01	800	790	2200	1996	116	10641	11461	2	151	V=3000
-02	802	780	1978	1883	126	13576	14396	3	211	V=6010

1. Неуказанные предельные отклонения размеров:
   валов - h 16 ;
   остальных - $\pm \frac{IT16}{2}$.
2. Шероховатость поверхностей реза для деталей Б4 $\frac{50}{V}$.
3. * Размеры для справок.

Изм.	Лист	N докум.	Подп.	Дата
Разраб.		Кузьмина		05.85
Пров.		Числова		05.85
Т.контр.				
ГИП		Рохин		05.85
Н.контр.		Панова		05.85
Утв.		Кузнецова		05.85

ПГ 91.05.00.00-01 СБ

Леса подвесные для кольцевой площадки
Сборочный чертеж

Лит.	Масса	Масшт.
	См. табл.	1:50
Лист	Листов 1	

Гипронефтеспецмонтаж г. Москва

1877-10

Инв.№ подл. | Подп. и дата | Взам.инв.№ | Инв.№ дубл. | Подп. и дата

Формат	Зона	Поз.	Обозначение	Наименование	Кол.	Примеч.
		6		Гайка М20		
				ГОСТ 5915-70	6	
		7		Шайба 20.01.05		
				ГОСТ 6958-78	6	
				Материалы		
		8		Канат 8,1-Г-I-1764(180)		
				ГОСТ 7668-80		
				L = 5000	2	
		9		Канат 8,1-Г-I-1764(180)		
				ГОСТ 7668-80		
				L = 2200	2	
				Переменные данные		
				для исполнения 2		
				ПГ91.05.00.00-02 см.СБ		
				Сборочные единицы		
	11	1	ПГ9.05.01.00	Кронштейн	4	
	11	9	ПГ91.05.01.00-02	Настил	3	
				Детали		
		3	ПГ91.05.00.01-02	Настил		
				Доска 40х200х2200		
				ГОСТ 8486-66	1	11,3кг
		4	ПГ91.05.00.02-02	Бортик		
				Лист $\frac{Б\text{-}25\ ГОСТ\ 19903\text{-}74}{Ст.3\ ГОСТ\ 16523\text{-}70}$		
				150х6135	1	18,1кг

Подп. и дата | Инв. № дубл. | Взам. инв. № | Подп. и дата | Инв. № подл.

Изм.	Лист	№ докум.	Подп.	Дата	ПГ91.05.00.00-01	Лист 2

Формат	Зона	Поз.	Обозначение	Наименование	Кол.	Примеч.
				Документация		
22			ПГ91.05.00.00-01 СБ	Сборочный чертеж		
				Переменные данные		
				для исполнения 1		
				ПГ91.05.00.00-01 см.СБ		
				Сборочные единицы		
11		1	ПГ9.05.01.00	Кронштейн	3	
11		2	ПГ91.05.01.00-01	Настил	2	
				Детали		
Б4		3	ПГ91.05.00.01-01	Настил		
				Доска 40х200х2200		
				ГОСТ 8486-66	1	11,3кг
Б4		4	ПГ91.05.00.02-01	Бортик		
				Лист $\frac{Б\text{-}25\ ГОСТ\ 19903\text{-}74}{Ст.3\ ГОСТ\ 16523\text{-}70}$		
				150х4600	1	13,5кг
				Стандартные изделия		
		5		Зажим ЗК-10		
				ТУ36-1839-75		

Подп. и дата | Инв. № дубл. | Взам. инв. № | Подп. и дата | Инв. № подл.

Изм.	Лист	№ докум.	Подп.	Дата	ПГ91.05.00.00-01		
Разраб.		Кузьмина		05.85	Леса подвесные для кольцевой площадки	Лит.	Лист 1 / Листов 3
Пров.		Числова		05.85		Гипронефтеспецмонтаж г. Москва	
ГИП		Рохин		05.85			
Н.контр.		Панова		05.85			
Утв.		Кузнецов		05.85			

Формат	Зона	Поз.	Обозначение	Наименование	Кол.	Примеч.
				Стандартные изделия		
		5		Зажим ЗК-10		
				ТУ36 1839-75		
		6		Гайка М20		
				ГОСТ 5915-70	8	
		7		Шайба 20.01.05		
				ГОСТ 6958-78	8	

Подп. и дата | Инв. № дубл. | Взам. инв. № | Подп. и дата | Инв. № подл.

Изм.	Лист	№ докум.	Подп.	Дата	ПГ91.05.00.00-01	Лист 3

ПГ 9.05.01.01

(√)A

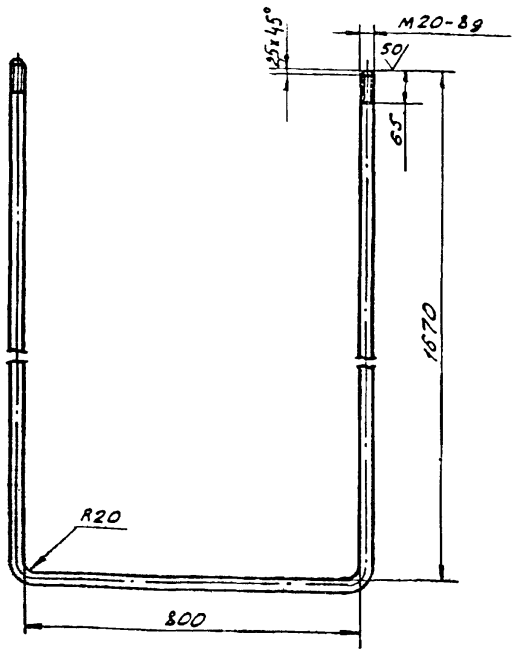

1. Длина заготовки L = 4150.
2. Неуказанные предельные отклонения размеров: валов - h 16; отверстий - H16; остальных - $\pm \frac{IT16}{2}$.

Подп. и дата | Инв. № дубл. | Взам. инв. № | Подп. и дата | Инв. № подл.

Изм.	Лист	№ докум.	Подп.	Дата	ПГ 9.05.01 01			
Разраб.		Кузьмина		05.85	Кронштейн	Лист	Масса 10,2	Масшт. 1:10
Пров.		Числова		05.85		Лист	Листов 1	
Т.контр.								
ГИП		Рохин		05.85				
Н.контр.		Панова		05.85	Круг $\frac{В\text{-}20\ ГОСТ\ 2590\text{-}71}{Ст.3\ ГОСТ\ 535\text{-}79}$	Гипронефтеспецмонтаж г. Москва		
Утв.		Кузнецов		05.85				

1877-10

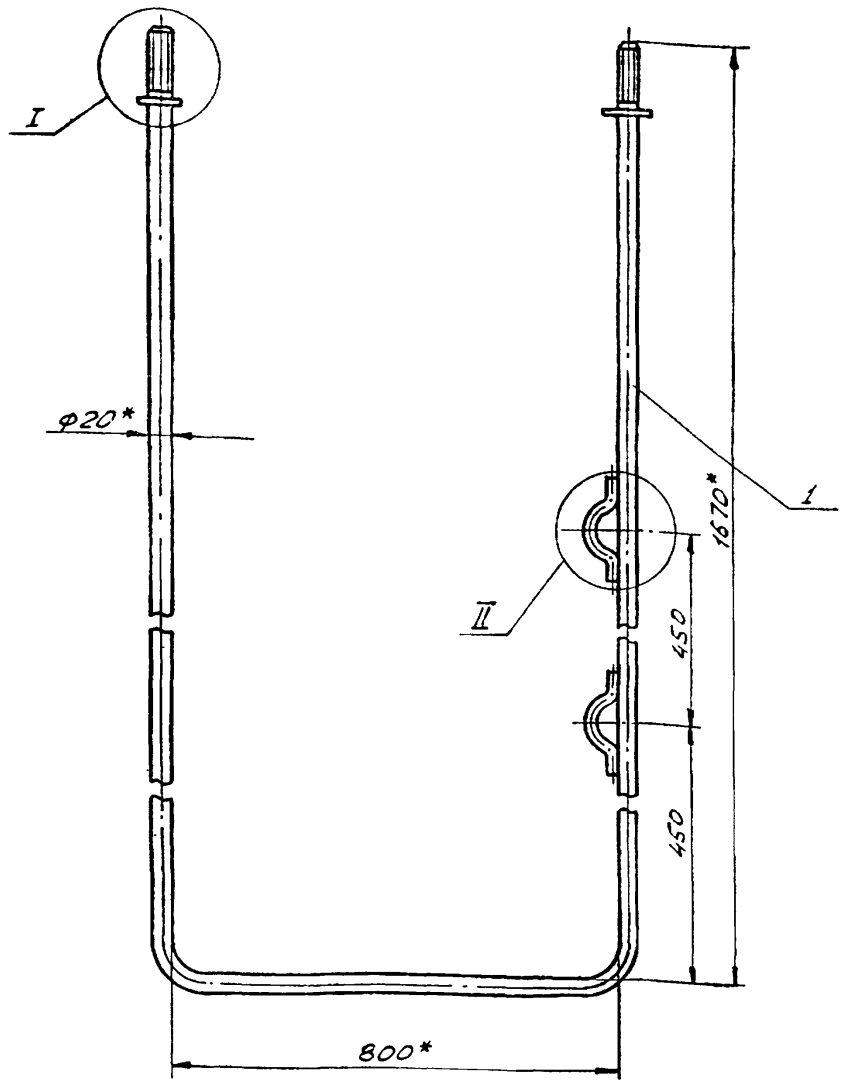

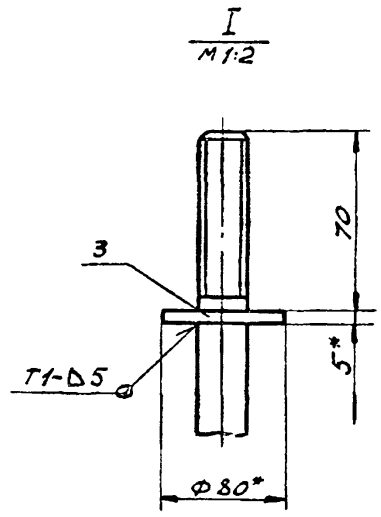

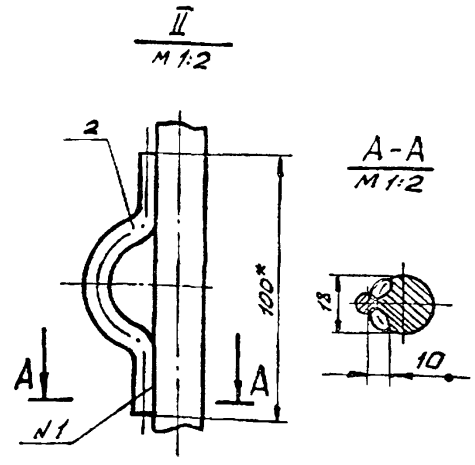

1. Шов N 1 - сварка ручная электродуговая.
   Электроды сварочные типа Э42А ГОСТ 9467-75.
   Сварные швы по ГОСТ 5264-80.
2. Неуказанные предельные отклонения размеров:
   отверстий - H16; валов - h 16; остальных - $\pm \frac{JT16}{2}$.
3. *Размеры для справок.

					ПГ9.05.01.00СБ
Изм.	Лист	N докум.	Подп.	Дата	
Разраб.		Кузьмина		05.85	Кронштейн. Сборочный чертеж
Пров.		Числова		05.85	
Т.контр.					
ГИП		Рохин		05.85	
Н.контр.		Панова		05.85	
Утв.		Кузнецов		05.85	

Лит.	Масса	Масшт.
	10,3	1:5
Лист	Листов 1	

Гипронефтеспецмонтаж г. Москва

Инв. N подл. | Подп. и дата | Взам. инв. N | Инв. N дубл. | Подп. и дата

Формат	Зона	Поз.	Обозначение	Наименование	Кол.	Примеч.
				Документация		
12			ПГ9.05.01.00 СБ	Сборочный чертеж		
				Детали		
11		1	ПГ9.05.01.01	Кронштейн	1	
11		2	ПГ9.05.01.02	Скоба	2	
11		3	ПГ9.05.01.03	Кольцо	2	

					ПГ9.05.01.00
Изм.	Лист	N докум.	Подп.	Дата	
Разраб.		Кузьмина		05.85	Кронштейн
Пров.		Числова		05.85	
Гип		Рохин		05.85	
Н.контр.		Панова		05.85	
Утв.		Кузнецов		05.85	

Лит.	Лист	Листов
		1

Гипронефтеспецмонтаж г. Москва

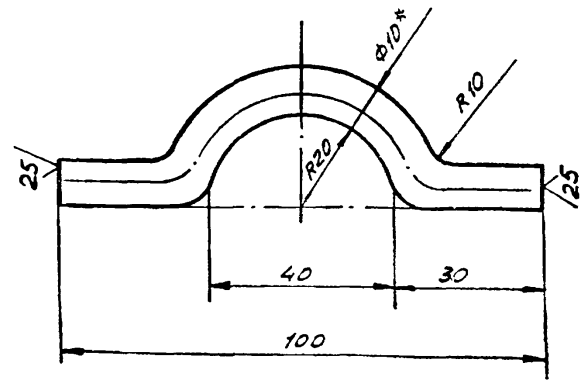

1. Длина заготовки $L = 139$.
2. Неуказанные предельные отклонения размеров:
   валов - h 16;
   остальных - $\pm \frac{JT16}{2}$.
3. * Размер для справок.

					ПГ9.05.01.02
Изм.	Лист	N докум.	Подп.	Дата	
Разраб.		Кузьмина		05.85	Скоба
Пров.		Числова		05.85	
Т.контр.					
ГИП		Рохин		05.85	Круг В-10 ГОСТ 2590-71 / Ст.3 ГОСТ 535-79
Н.контр.		Панова		05.85	
Утв.		Кузнецов		05.85	

Лит.	Масса	Масшт.
	0,08	1:1
Лист	Листов 1	

Гипронефтеспецмонтаж г. Москва

1877-10

Формат	Зона	Поз.	Обозначение	Наименование	Кол.	Примеч
				Документация		
11			ПГ 91.05.01.00-0	Сборочный чертеж		
				Стандартные изделия		
		1		Гвозди М 4х100 ГОСТ 4028-63		
				Материалы		
		2		Брусок 50х100х750 ГОСТ 8486-66	3	
				Переменные данные для исполнения ПГ 91.05.01.00-01 см. СБ		
				Материалы		
		3		Доски 40х150х2700 ГОСТ 8486-66	5	
				Переменные данные для исполнения ПГ 91.05.01.00-02 см. СБ		

Инв. N подл. | Подп. и дата | Взам. инв. N | Инв. N дубл. | Подп. и дата

Изм.	Лист	N докум.	Подп.	Дата
Разраб.	Кузьмина			05.85
Пров.	Числова			05.85
ГИП	Рохин			05.85
Н. контр.	Панова			05.85
Утв.	Кузнецов			05.85

ПГ 91.05.01.00-01

Настил

Лит. | Лист 1 | Листов 2

Гипронефтеспецмонтаж г. Москва

ПГ 91.05.01.00-0

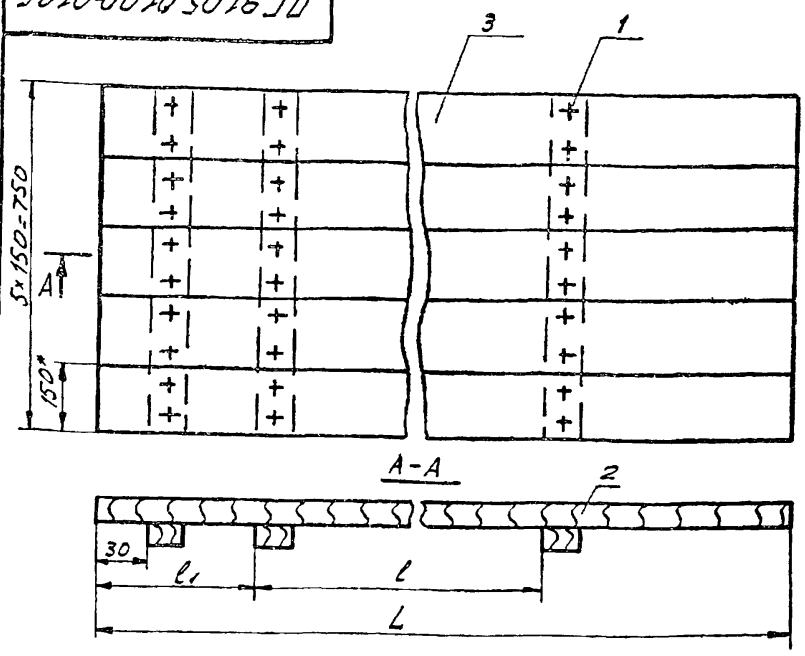

Обозначение	Размеры, мм L	l_1	l	Масса, кг	Примечание
ПГ 91.05.01.00-01	2700	310	1140	56,5	V=3000 м³
-02	2400	270	1030	50,5	V=6000 м³

* Размер для справок

Инв. N подл. | Подп. и дата | Взам. инв. N | Инв. N дубл. | Подп. и дата

Изм.	Лист	N докум.	Подп.	Дата
Разраб.	Кузьмина			05.85
Пров.	Числова			05.85
Т. контр.				
ГИП	Рохин			05.85
Н. контр.	Панова			05.85
Утв.	Кузнецов			05.85

ПГ 91.05.01.00-01 СБ

Настил

Сборочный чертеж

Лит. | Масса: См. табл. | Масшт.: 1:10

Лист | Листов 1

Гипронефтеспецмонтаж г. Москва

Формат	Зона	Поз.	Обозначение	Наименование	Кол.	Примеч.
				Материалы		
		3		Доски 40х150х2400 ГОСТ 8486-66	5	

Инв. N подл. | Подп. и дата | Взам. инв. N | Инв. N дубл. | Подп. и дата

Изм.	Лист	N докум.	Подп.	Дата

ПГ 91.05.01.00-01

Лист 2

ПГ 9.05.01.03

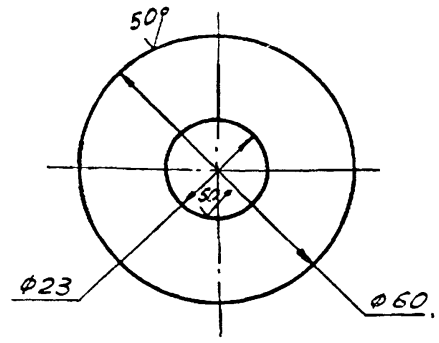

Инв. N подл. | Подп. и дата | Взам. инв. N | Инв. N дубл. | Подп. и дата

Изм.	Лист	N докум.	Подп.	Дата
Разраб.	Кузьмина			05.85
Пров.	Числова			05.85
Т. контр.				
ГИП	Рохин			05.85
Н. контр.	Панова			05.85
Утв.	Кузнецов			05.85

ПГ 9.05.01.03

Кольцо

Лит. | Масса: 0,06 | Масшт.: 1:1

Лист | Листов 1

Лист: Б-10 ГОСТ 3303-74 / Ст. 3 ГОСТ 14637-79

Гипронефтеспецмонтаж г. Москва

1877-10

Формат	Зона	Поз.	Обозначение	Наименование	Кол.	Примеч.
				Переменные данные		
				для исполнения		
				ПГ5.05.01.00-02 см. СБ		
				Сборочные единицы		
А4		1	ПГ5.05.01.00-02	Траверса	1	
А4		2	ПГ5.05.02.00-02	Кронштейн	1	
				Детали		
Б4		3	ПГ5.05.00.01-02	Пластина		
				Лист Б-10 ГОСТ 19903-74 / Ст.3 ГОСТ 14637-79		
				Д=200; d=160	2	0,04 кг
				Стандартные изделия		
		4		Болт М20х60		
				ГОСТ 7798-70	4	
		5		Шайба 20		
				ГОСТ 11371-78	4	
		6		Гайка М20		
				ГОСТ 5915-70	4	

Подп. и дата | Инв. № дубл. | Взам. инв. № | Подп. и дата | Инв. № подл.

Изм.	Лист	№ докум.	Подп.	Дата	ПГ5.05.00.00-01	Лист 2

ПГ51.05.01.00-01СБ

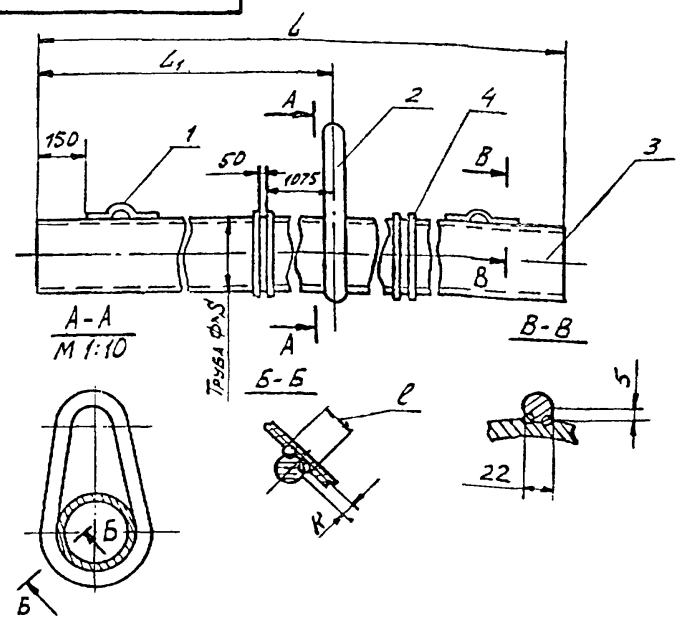

Обозначение	Размеры, мм Ф×S	L	L1	K	l	Масса кг	Примечание
ПГ51.05.01.00-01	219×10	5700	2850	8	28	298,5	V=3000 м³
-02	325×8	7300	3650	10	30	466,4	V=6000 м³

1. Шов N 1 и N2 сварка ручная электродуговая. Электроды сварочные типа Э42А ГОСТ 9467-75.
2. Неуказанные предельные отклонения размеров: валов - h 16; остальных $\pm \frac{JT16}{2}$.

Подп. и дата | Инв. № дубл. | Взам. инв. № | Подп. и дата | Инв. № подл.

Изм.	Лист	№ докум.	Подп.	Дата	ПГ51.05.01.00-01СБ	Лит.	Масса	Масшт.
Разраб.	Кузьмина			05.85	Траверса		См. табл.	-
Пров.	Числова			05.85	Сборочный чертеж	Лист	Листов 1	
Т. контр.								
ГИП	Рохин			05.85		Гипронефтеспецмонтаж г. Москва		
Н. контр.	Панова			05.85				
Утв.	Кузнецов			05.85				

Формат	Зона	Поз.	Обозначение	Наименование	Кол.	Примеч.
				Документация		
А4			ПГ5.05.00.00-01СБ	Сборочный чертеж		
				Переменные данные		
				для исполнения		
				ПГ5.05.01.00-01 см. СБ		
				Сборочные единицы		
А4		1	ПГ5.05.01.00-01	Траверса	1	
А4		2	ПГ5.05.02.00-01	Кронштейн	1	
				Детали		
Б4		3	ПГ5.05.00.01-01	Пластина		
				Лист Б-10 ГОСТ 19903-74 / Ст.3 ГОСТ 14637-79		
				Д=176; d=163	2	0,03 кг
				Стандартные изделия		
		4		Болт М20х60		
				ГОСТ 7798-70	4	
		5		Шайба 20		
				ГОСТ 11371-78	4	
		6		Гайка М20		
				ГОСТ 5915-70	4	

Подп. и дата | Инв. № дубл. | Взам. инв. № | Подп. и дата | Инв. № подл.

Изм.	Лист	№ докум.	Подп.	Дата	ПГ5.05.00.00-01	Лит.	Лист 1	Листов 2
Разраб.	Кузьмина			05.85	Траверса для подъема панелей внешних направляющих	Гипронефтеспецмонтаж г. Москва		
Провер.	Числова			05.85				
ГИП	Рохин			05.85				
Н. контр.	Панова			05.85				
Утв.	Кузнецов			05.85				

ПГ51.05.00.00-01СБ

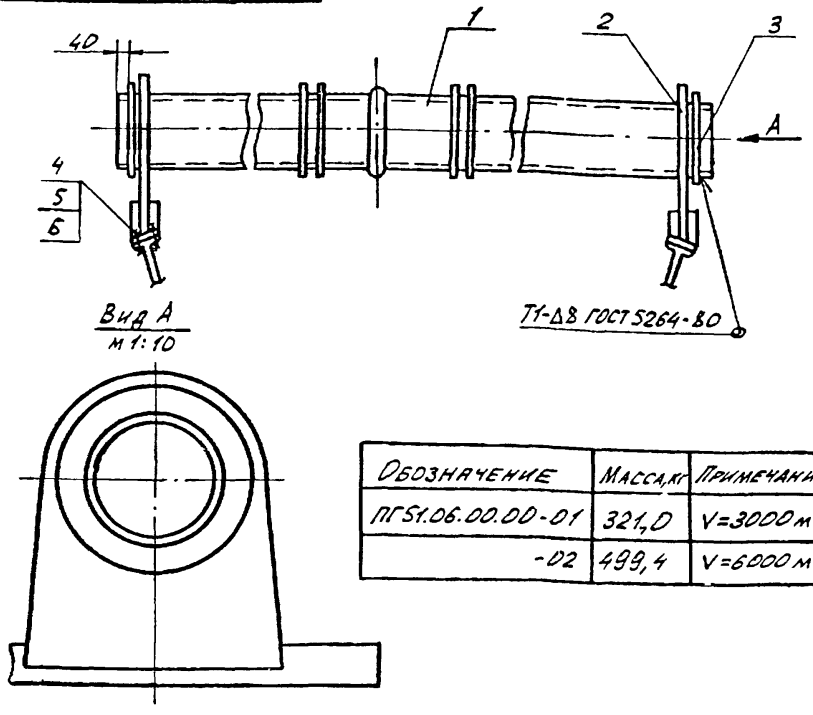

Обозначение	Масса, кг	Примечание
ПГ51.05.00.00-01	321,0	V=3000 м³
-02	499,4	V=6000 м³

1. Электроды сварочные типа Э42А ГОСТ 9467-75.
2. Неуказанные предельные отклонения размеров: валов - h 16; $\frac{JT16}{2}$ остальных $\pm$.
3. Шероховатость поверхностей реза для дет. Б4 $\overset{50}{\nabla}$.
4. Размеры для справок.

Подп. и дата | Инв. № дубл. | Взам. инв. № | Подп. и дата | Инв. № подл.

Изм.	Лист	№ докум.	Подп.	Дата	ПГ51.05.00.00-01СБ	Лит.	Масса	Масшт.
Разраб.	Кузьмина			05.85	Траверса для подъема панелей внешних направляющих. Сборочный чертеж.		См. табл.	-
Пров.	Числова			05.85		Лист	Листов 1	
Т. контр.								
ГИП	Рохин			05.85		Гипронефтеспецмонтаж г. Москва		
Н. контр.	Панова			05.85				
Утв.	Кузнецов			05.85				

Форм.	Зона	Поз.	Обозначение	Наименование	Кол.	Примеч.
				Документация		
А4			ПГ 51.05.01.00-01 СБ	Сборочный чертеж		
				Детали		
А4		1	ПГ 51.05.01.01	Скоба	2	
				Переменные данные		
				Для исполнения		
				ПГ 51.05.01.00-01 см СБ		
				Детали		
А4		2	ПГ 51.05.01.02-01	Кольцо	1	
Б4		3	ПГ 51.05.01.03-01	Ось		
				Труба 219×10 ГОСТ 8732-78 / В-10 ГОСТ 8731-74		
				L = 5700	1	293,8 кг
		4	ПГ 51.05.00.01-01	Пластина	4	
				ПГ 51.05.01.00-02 см СБ		
				Детали		
А4		2	ПГ 51.05.01.02-02	Кольцо	1	
Б4		3	ПГ 51.05.01.03-02	Ось		
				Труба 325×8 ГОСТ 8732-78 / В-10 ГОСТ 8731-74		
				L = 7300	1	456,5 кг
-		4	ПГ 51.05.01.01-02	Пластина	4	

Изм. Лист N докум. Подп. Дата

Разраб. Кузьмина 05.85
Пров. Числова 05.85
Гип Рохин 05.85
Н.контр. Панова 05.85
Утв. Кузнецов 05.85

ПГ 51.05.01.00-01

Траверса

Лит. И | Лист | Листов 1

Гипронефтеспецмонтаж г. Москва

Подп. и дата | Инв. N подл. | Взам. инв. N | Инв. N дубл. | Подп. и дата

ПГ 51.05.00.01

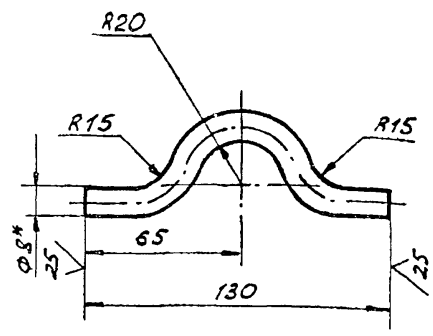

1. Длина заготовки $L_{заг.} = 150$.
2. Неуказанные предельные отклонения размеров:
   отверстий - H16;
   валов - h16;
   остальных - $\pm \frac{IT16}{2}$
3. * Размер для справок.

Изм. Лист N докум. Подп. Дата

Разраб. Кузьмина 05.85
Пров. Числова 05.85
Т.контр.
ГИП Рохин 05.85
Н.контр. Панова 05.85
Утв. Кузнецов 05.85

ПГ 51.05.00.01

Скоба

Лит. | Масса | Масштаб: 0,18 | 1:2

Лист | Листов 1

Круг В-В ГОСТ 2590-71 / Ст.3 ГОСТ 535-79

Гипронефтеспецмонтаж г. Москва

Подп. и дата | Инв. N подл. | Взам. инв. N | Инв. N дубл. | Подп. и дата

ПГ 51.05.01.02-01

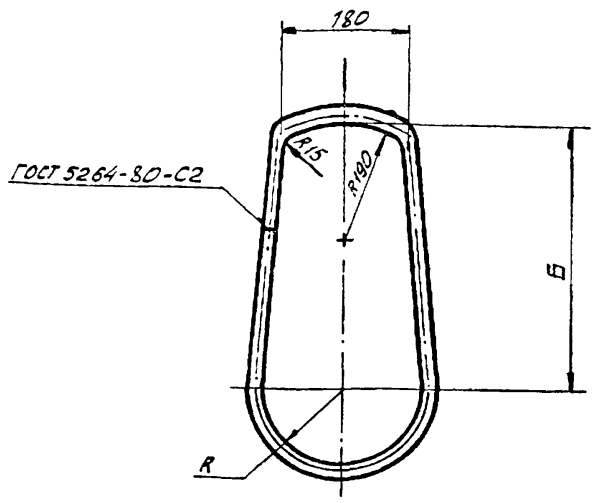

Обозначение	Размеры, мм				Масса кг	Примечание
	$L_{заг.}$	А	R	Б		
ПГ 51.05.01.02-01	1460	22	110	430	4,35	V=3000м³
-02	1730	30	165	480	9,55	V=6000м³

Неуказанные предельные отклонения размеров:
отверстий - H16;
валов - h16;
остальных - $\pm \frac{IT16}{2}$.

Изм. Лист N докум. Подп. Дата

Разраб. Кузьмина 05.85
Пров. Числова 05.85
Т.контр.
ГИП Рохин 05.85
Н.контр. Панова 05.85
Утв. Кузнецов 05.85

ПГ 51.05.01.02-01

Кольцо

Лит. | Масса: См. табл. | Масшт.: —

Лист | Листов 1

Круг В-А ГОСТ 2590-71 / Ст 3 ГОСТ 535-79

Гипронефтеспецмонтаж г. Москва

Подп. и дата | Инв. N подл. | Взам. инв. N | Инв. N дубл. | Подп. и дата

ПГ 51.05.02.03-01

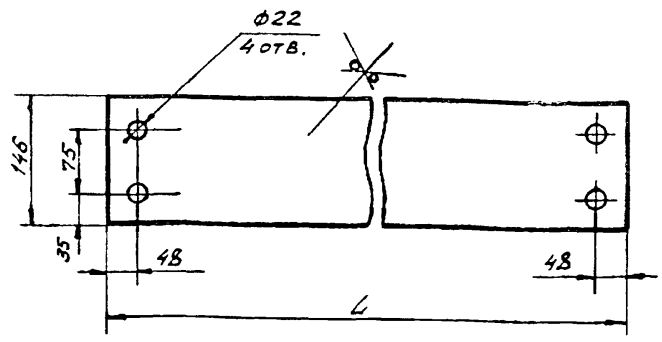

Обозначение	L, мм	Масса, кг	Примечание
ПГ 51.05.02.03-01	420	5,75	V=3000м³
-02	540	7,4	V=6000м³

Неуказанные предельные отклонения размеров:
отверстий - H16;
валов - h16;
остальных - $\pm \frac{IT16}{2}$.

Изм. Лист N докум. Подп. Дата

Разраб. Кузьмина 05.85
Пров. Числова 05.85
Т.контр.
ГИП Рохин 05.85
Н.контр. Панова 05.85
Утв. Кузнецов 05.85

ПГ 51.05.02.03-01

Пластина

Лит. | Масса: См. табл. | Масшт.: 1:5

Лист | Листов 1

Лист Б-12 ГОСТ 19903-74 / Ст.3 ГОСТ 14637-79

Гипронефтеспецмонтаж г. Москва

Подп. и дата | Инв. N подл. | Взам. инв. N | Инв. N дубл. | Подп. и дата

Формат	Зона	Поз.	Обозначение	Наименование	Кол.	Примеч.
				Документация		
А4			ПГ 51.05.02.00-01 СБ	Сборочный чертеж		
				Детали		
А4		1	ПГ 51.05.02.01	Ребро	1	
				Переменные данные		
				для исполнения		
				ПГ 51.05.02.00-01 см. СБ		
				Детали		
А4		2	ПГ 51.05.02.02-01	Пластина	1	
А4		3	ПГ 51.05.02.03-01	Пластина	1	
				Переменные данные		
				для исполнения		
				ПГ 51.05.02.00-02 см. СБ		
				Детали		
А4		2	ПГ 51.05.02.02-02	Пластина	1	
А4		3	ПГ 51.05.02.03-02	Пластина	1	

Подп. и дата | Взам. инв. № | Инв. № дубл. | Подп. и дата | Инв. № подл.

Изм.	Лист	№ докум.	Подп.	Дата
Разраб.		Кузьмина		05.85
Пров.		Числова		05.85
ГИП		Рохин		05.85
Н. контр.		Панова		05.85
Утв.		Кузнецов		05.85

ПГ 51.05.02.00-01

Кронштейн

Лит.	Лист	Листов
		1

Гипронефтеспецмонтаж г. Москва

ПГ 51.05.02.00-01

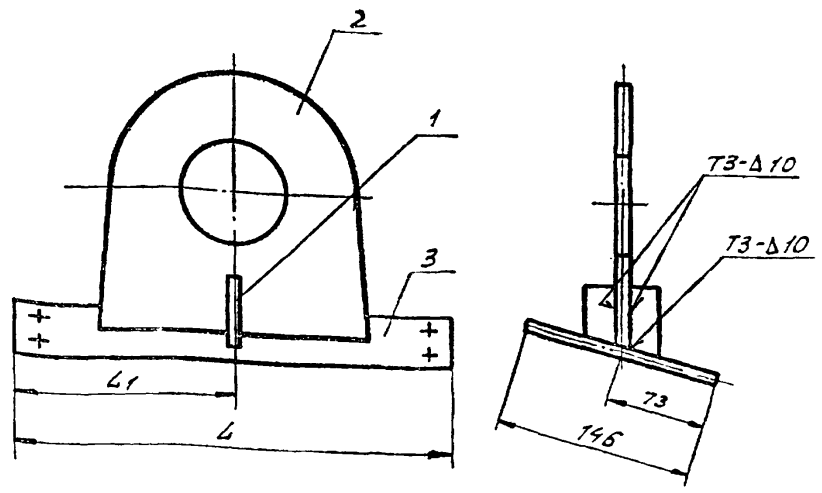

Обозначение	Размеры, мм L	Размеры, мм L1	Масса, кг	Примечание
ПГ 51.05.02.00-01	420	210	19,1	V=3000 м³
-02	540	270	29,6	V=6000 м³

1. Сварные швы по ГОСТ 5264-80. Электроды сварочные типа Э42А ГОСТ 9467-75.
2. Неуказанные предельные отклонения размеров:

валов - h 16;

остальных - $\pm \frac{JT16}{2}$.

Подп. и дата | Взам. инв. № | Инв. № дубл. | Подп. и дата | Инв. № подл.

Изм.	Лист	№ докум.	Подп.	Дата
Разраб.		Кузьмина		05.85
Пров.		Числова		05.85
Т. контр.				
ГИП		Рохин		05.85
Н. контр.		Панова		05.85
Утв.		Кузнецов		05.85

ПГ 51.05.02.00-01

Кронштейн
Сборочный чертеж

Лит.	Масса	Масшт.
	См. табл.	–
Лист	Листов 1	

Гипронефтеспецмонтаж г. Москва

ПГ 51.05.02.01

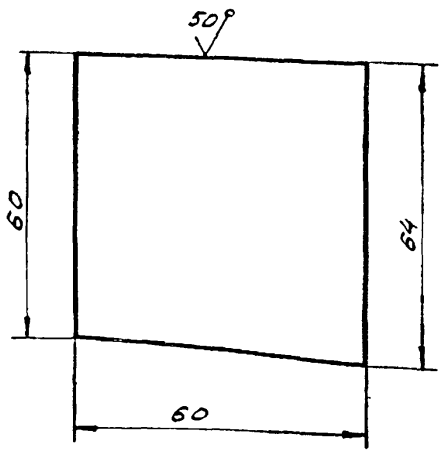

Неуказанные предельные отклонения размеров:
валов - h 16; остальных - $\pm \frac{JT16}{2}$.

Изм.	Лист	№ докум.	Подп.	Дата
Разраб.		Кузьмина		05.85
Пров.		Числова		05.85
Т. контр.				
ГИП		Рохин		05.85
Н. контр.		Панова		05.85
Утв.		Кузнецов		05.85

ПГ 51.05.02.01

Ребро

Лит.	Масса	Масшт.
	0,22	–
Лист	Листов 1	

Лист Б-10 ГОСТ 19903-74 / Ст. 3 ГОСТ 14637-79

Гипронефтеспецмонтаж г. Москва

ПГ 51.05.02.02-01

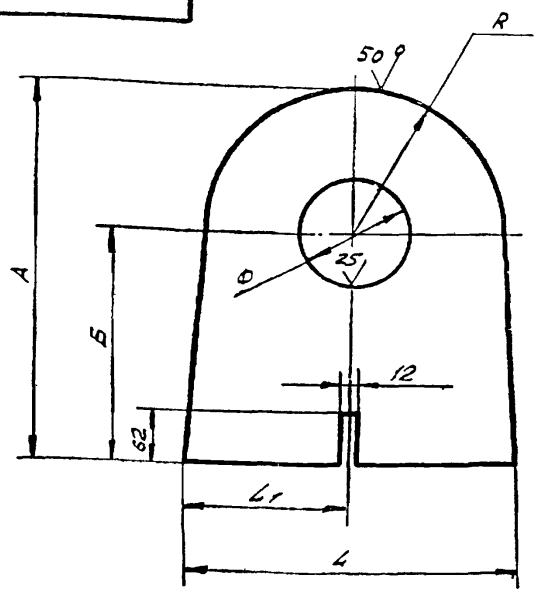

Обозначение	Размер в мм. А	Б	L	L1	Ф	R	Масса, кг	Примеч.
ПГ 51.05.02.02-01	345	210	280	140	220	135	13,1	V=3000
-02	450	263	400	200	326	100	22,0	V=6000

Неуказанные предельные отклонения размеров:
отверстий - H16;
валов - h 16;
остальных - $\pm \frac{JT16}{2}$.

Изм.	Лист	№ докум.	Подп.	Дата
Разраб.		Кузьмина		05.86
Пров.		Числова		05.86
Т. контр.				
ГИП		Рохин		05.86
Н. контр.		Панова		05.86
Утв.		Кузнецов		05.86

ПГ 51.05.02.02-01

Пластина

Лит.	Масса	Масшт.
	См. табл.	–
Лист	Листов 1	

Лист Б-20 ГОСТ 19903-74 / Ст. 3 ГОСТ 14637-79

Гипронефтеспецмонтаж г. Москва.

ПВ6.04.00.00 СБ

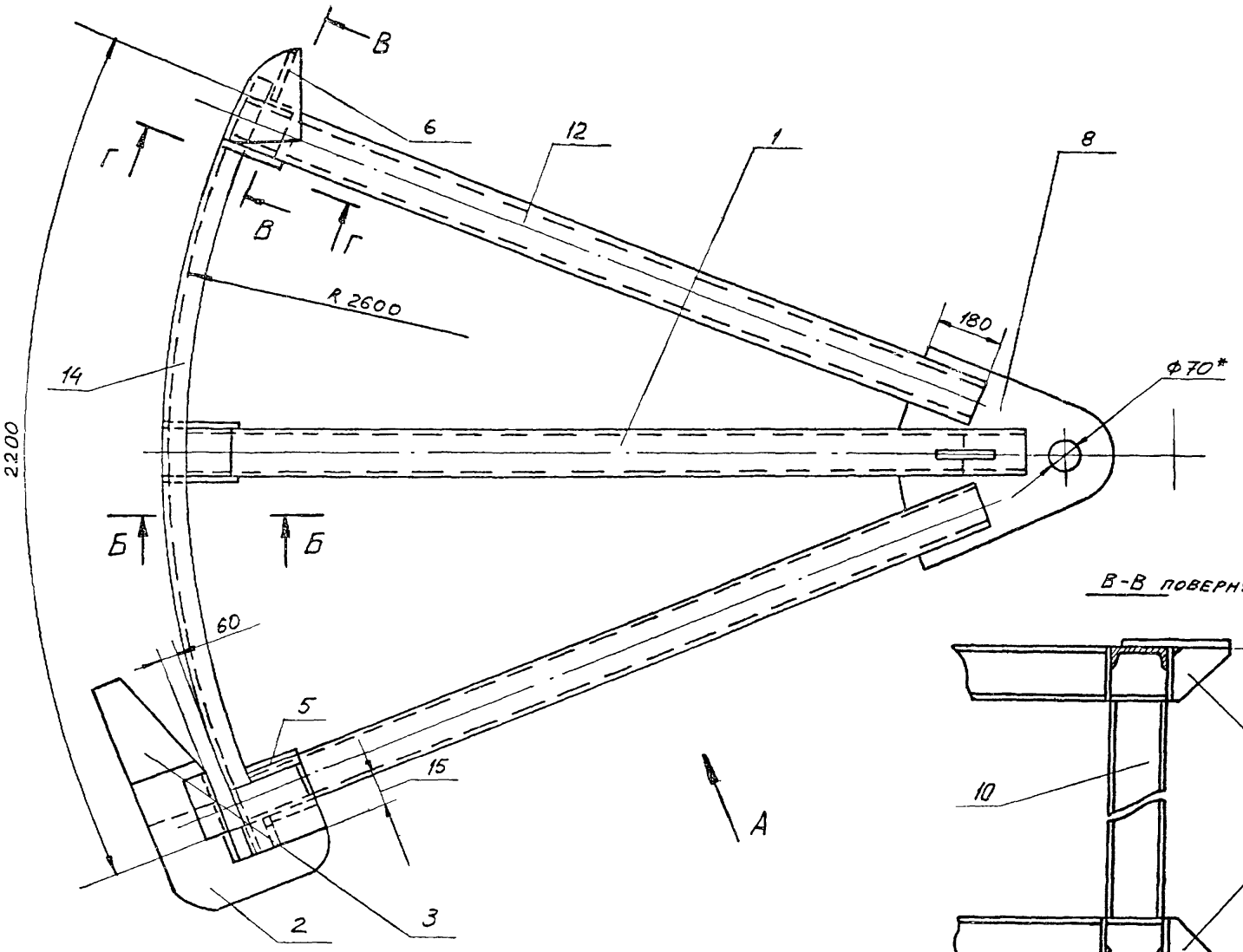

Вид А

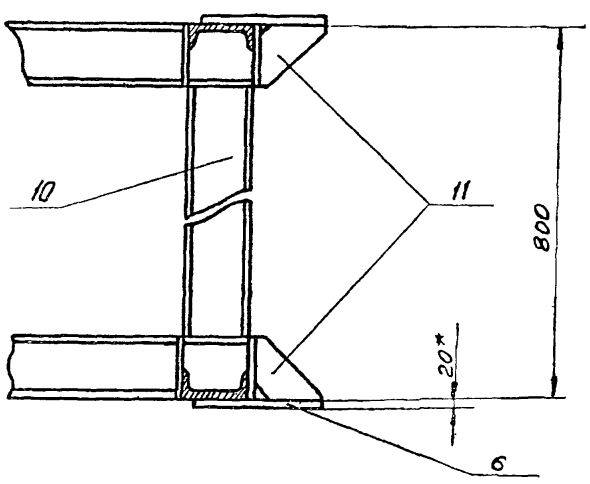

В-В повернуто

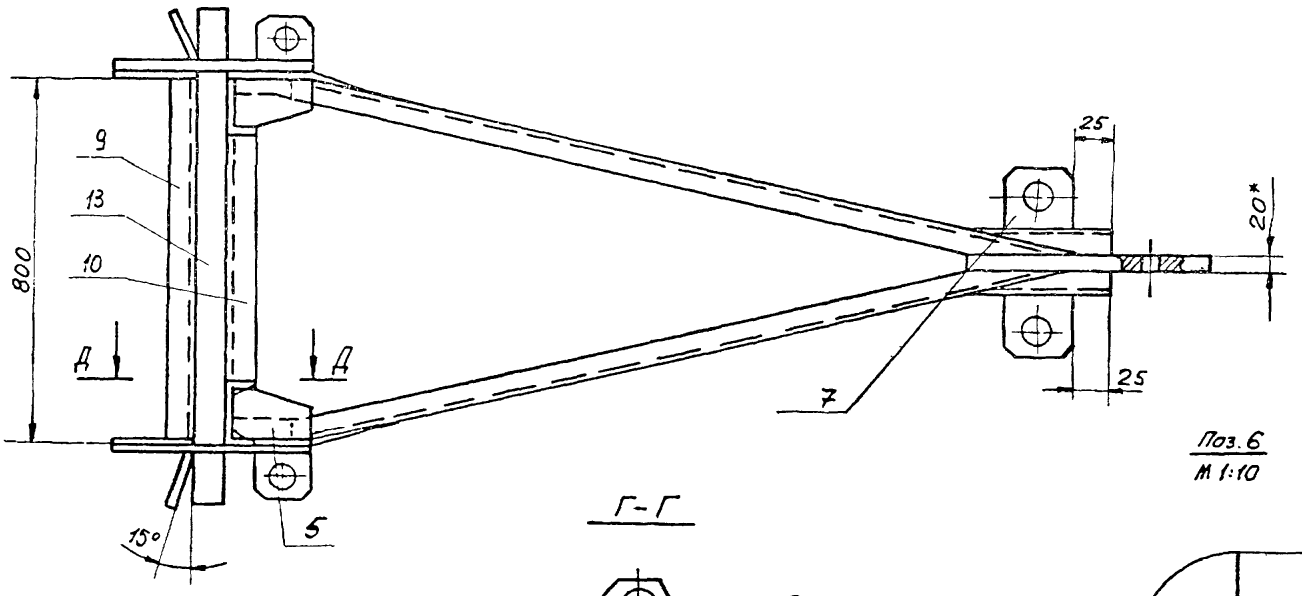

Поз. 7
М 1:5

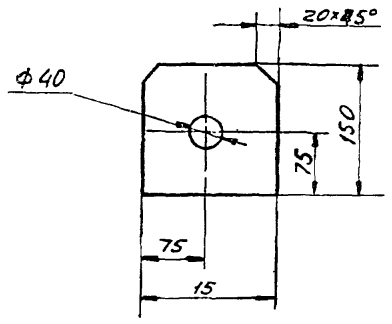

Поз. 6
М 1:10

Г-Г

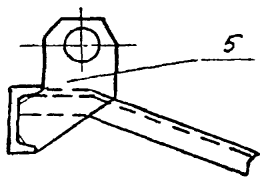

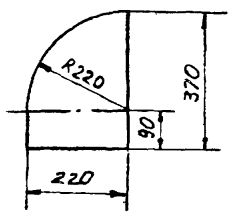

Б-Б

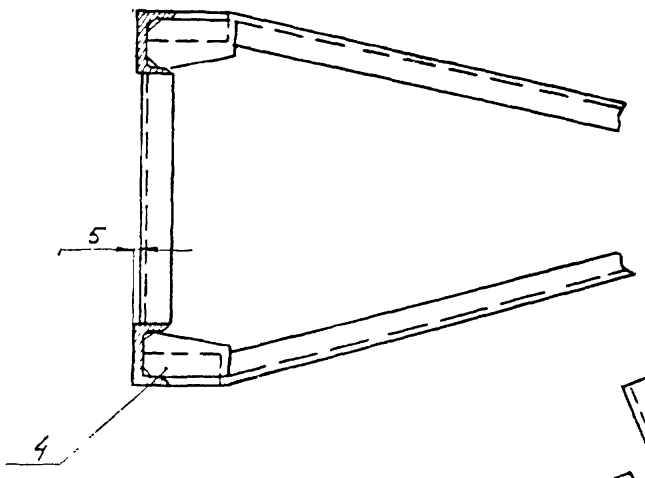

Д-Д

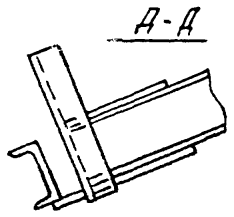

1. Сварку производить электродами типа Э42А по ГОСТ 9467-75, сварочные швы по ГОСТ 5264-80.
2. Неуказанные предельные отклонения размеров. отверстий -H16, валов -h 16, остальных - $\pm \frac{JT16}{2}$.
3. Шероховатость поверхностей реза для деталей Б4-$\sqrt{50}$.
4. *Размеры для справок.

Изм.	Лист	№ докум.	Подп.	Дата
Разраб.		Яшина		05.85
Пров.		Числова		05.85
Т.контр.				
ГИП		Рохин		05.85
Н.контр		Панова		05.85
Утв.		Кузнецов		05.85

ПВ 6.04.00.00 СБ

Приспособление для формообразования
Сборочный чертеж

Лит	Масса	Масштаб
	310,0	1:10
Лист	Листов 1	

Гипронефтеспецмонтаж г. Москва

Инв. № подл. | Подп. и дата | Взам. инв. № | Инв. № дубл. | Подп. и дата

Формат	Зона	Поз.	Обозначение	Наименование	Кол.	Примечание
				Документация		
А2			ПВ6.04.00.00 СБ	Сборочный чертеж		
				Сборочные единицы		
А4		1	ПВ6.04.01.00	Раскос	2	
				Детали		
А4		2	ПВ6.04.00.01	Скоба	2	
А4		3	ПВ6.04.00.02	Ловитель	2	
А4		4	ПВ6.04.00.03	Косынка	18	
А4		5	ПВ6.04.00.04	Пластина	4	
Б4		6	ПВ6.04.00.05	Шаблон		
				Лист Б-20 ГОСТ 19903-74 / Ст.3 ГОСТ 14637-79		
				220×310	2	7,0 кг
Б4		7	ПВ6.04.00.06	Кронштейн		
				Лист Б-6 ГОСТ 19903-74 / Ст.3 ГОСТ 14637-79		
				150×150	2	2,6 кг
А4		8	ПВ6.04.00.07	Пластина	1	
А4		9	ПВ6.04.00.08	Стойка	1	
Б4		10	ПВ6.04.00.09	Стойка		
				Швеллер 14 ГОСТ 8240-72 / Ст.3 ГОСТ 535-79		
				L=520	3	6,5 кг

Подп. и дата | Инв. № дубл. | Взам. инв. № | Подп. и дата | Инв. № подл.

Изм.	Лист	№ докум.	Подп.	Дата
Разраб.	Яшина			05.85
Провер.	Числова			05.85
ГИП	Рохин			05.85
Н.контр.	Панова			05.85
Утв.	Кузнецов			05.85

ПВ6.04.00.00

Приспособление для формообразования

Лит.	Лист	Листов
	1	2

Гипронефтеспецмонтаж г. Москва

ПВ6.04.00.02

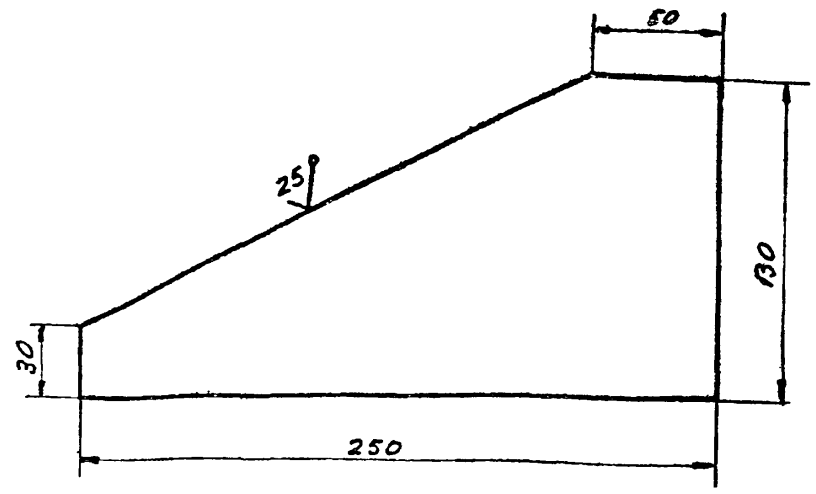

Неуказанные предельные отклонения размеров: ± JT16/2.

Подп. и дата | Инв. № дубл. | Взам. инв. № | Подп. и дата | Инв. № подл.

Изм.	Лист	№ докум.	Подп.	Дата
Разраб.	Яшина			05.85
Пров.	Числова			05.85
Т.контр.				
ГИП	Рохин			05.86
Н.контр.	Панова			05.85
Утв.	Кузнецов			05.85

ПВ6.04.00.02

Ловитель

Лит.	Масса	Масштаб
	1,25	1:2
Лист	Листов 1	

Лист Б-6 ГОСТ 19903-74 / Ст.3 ГОСТ 14637-79

Гипронефтеспецмонтаж г. Москва

Формат	Зона	Поз.	Обозначение	Наименование	Кол.	Примечание
А4		11	ПВ6.04.00.10	Косынка	2	
А4		12	ПВ6.04.00.11	Укосина	4	
Б4		13	ПВ6.04.00.12	Полоса		
				Лист Б-6 ГОСТ 19903-74 / Ст.3 ГОСТ 14637-79		
				60×1060	1	3,0 кг
Б4		14	ПВ6.04.00.13	Шаблон		
				Швеллер 14 ГОСТ 3240-72 / Ст.3 ГОСТ 535-79		
				L=2300	2	27,0 кг

Подп. и дата | Инв. № дубл. | Взам. инв. № | Подп. и дата | Инв. № подл.

Изм.	Лист	№ докум.	Подп.	Дата

ПВ6.04.00.00

Лист 2

ПВ6.04.00.01

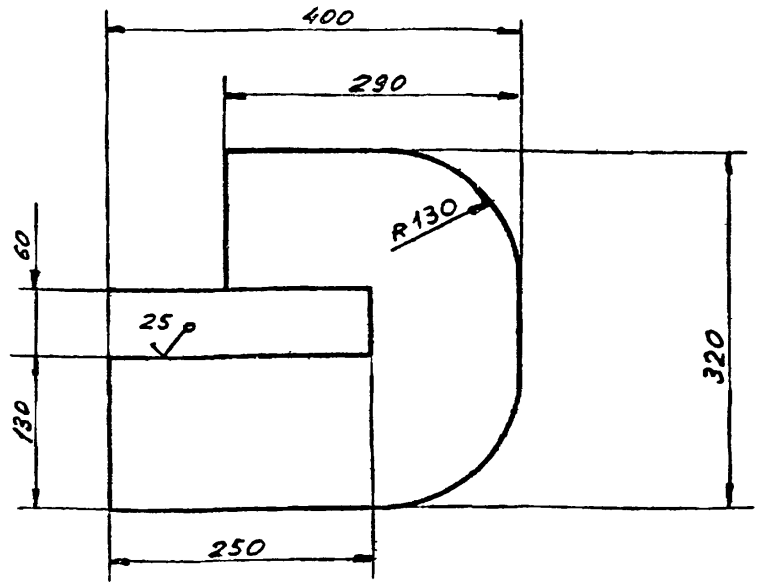

Неуказанные предельные отклонения размеров: отверстий – H16; валов – h16; остальных – ± JT16/2.

Подп. и дата | Инв. № дубл. | Взам. инв. № | Подп. и дата | Инв. № подл.

Изм.	Лист	№ докум.	Подп.	Дата
Разраб.	Яшина			05.85
Пров.	Числова			05.85
Т.контр.				
ГИП	Рохин			05.86
Н.контр.	Панова			05.85
Утв.	Кузнецов			05.85

ПВ.6.04.00.01

Скоба

Лит.	Масса	Масштаб
	15,0	1:5
Лист	Листов 1	

Лист Б-20 ГОСТ 19903-74 / Ст.3 ГОСТ 14637-79

Гипронефтеспецмонтаж г. Москва

1877-10

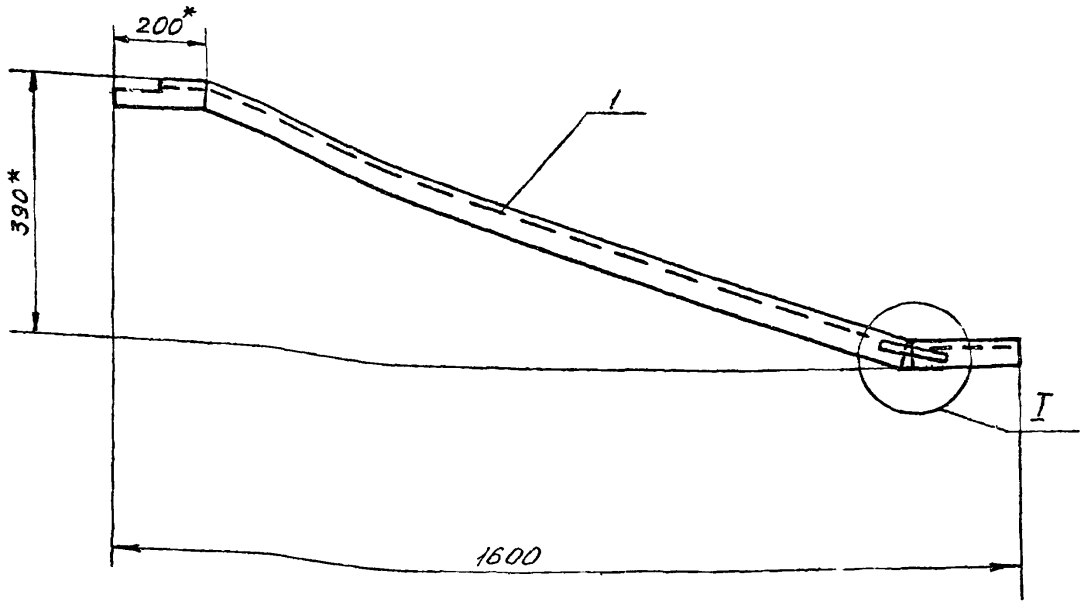

I
М 1:2

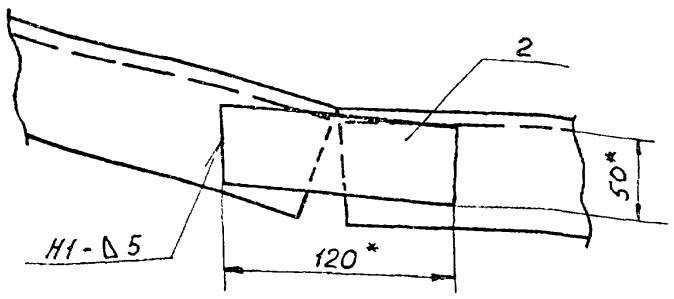

1. Сварку производить по ГОСТ 5264-80. Электроды сварочные типа Э42А ГОСТ 9467-75.
2. Неуказанные предельные отклонения размеров: отверстий - $H16$, валов - $h16$, остальных - $\pm \frac{JT16}{2}$.
3. Шероховатость поверхностей реза для деталей Б4 - $\sqrt{50}$.
4. * Размер для справок.

Изм	Лист	N докум.	Подп.	Дата
Разраб.		Яшина		05.85
Пров.		Числова		05.85
Т.контр.				
ГИП		Рохин		05.85
Н.контр.		Панова		05.85
Утв.		Кузнецов		05.85

ПВ6.04.01.00 СБ

Раскос

Сборочный чертеж

Лит.	Масса	Масштаб
	20,5	1:10
Лист	Листов 1	

Гипронефтеспецмонтаж г. Москва

Инв. N подл. | Подп. и дата | Взам. инв. N | Инв. N дубл. | Подп. и дата

Формат	Зона	Поз.	Обозначение	Наименование	Кол.	Примечание
				Документация		
А3			ПВ6.04.01.00 СБ	Сборочный чертеж		
				Детали		
А4		1	ПВ6.04.01.01	Укосина	1	
Б4		2	ПВ6.04.01.02	Пластина Лист Б-В ГОСТ 19903-74 Ст. 3 ГОСТ 14637-79 120×50	1	0,3 кг

Инв. N подл. | Подп. и дата | Взам. инв. N | Инв. N дубл. | Подп. и дата

Изм.	Лист	N докум.	Подп.	Дата
Разраб.		Яшина		05.85
Пров.		Числова		05.85
Т.контр.				
ГИП		Рохин		05.85
Н.контр.		Панова		05.85
Утв.		Кузнецов		05.85

ПВ6.04.01.00

Раскос

Лит.	Лист	Листов
		1

Гипронефтеспецмонтаж г. Москва

ПВ6.04.00.10

А(V)

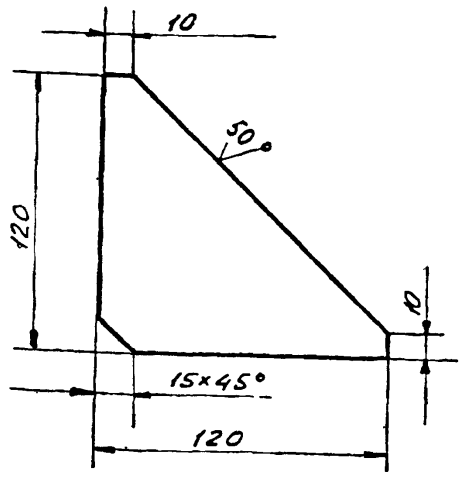

Неуказанные предельные отклонения размеров - $\pm \frac{JT16}{2}$.

Инв. N подл. | Подп. и дата | Взам. инв. N | Инв. N дубл. | Подп. и дата

Изм.	Лист	N докум.	Подп.	Дата
Разраб.		Яшина		05.85
Пров.		Числова		05.85
Т.контр.				
ГИП		Рохин		05.85
Н.контр.		Панова		05.85
Утв.		Кузнецов		05.85

ПВ.6.04.00.10

Косынка

Лит.	Масса	Масштаб
	0,7	1:2
Лист	Листов 1	

Лист Б-В ГОСТ 19903-74
Ст. 3 ГОСТ 14637-79

Гипронефтеспецмонтаж г. Москва

1877-10

ПВ6.04.01.01

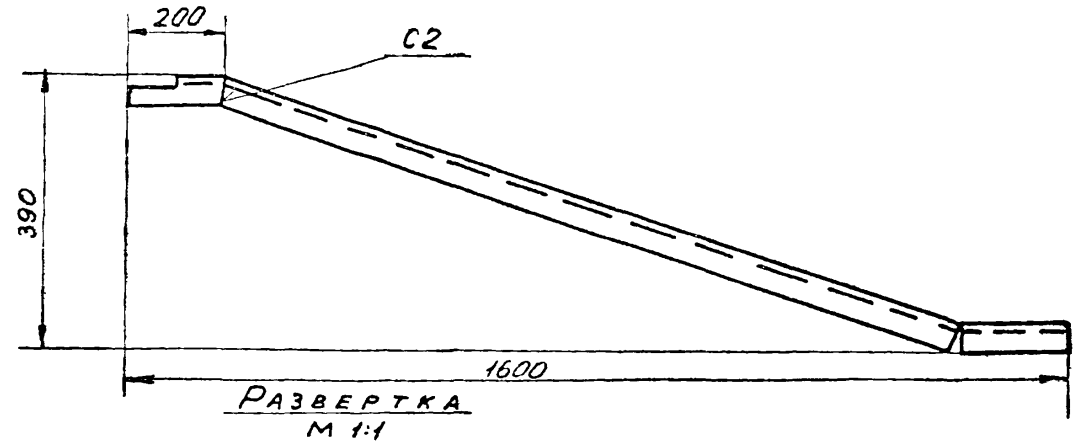

Развертка
М 1:1

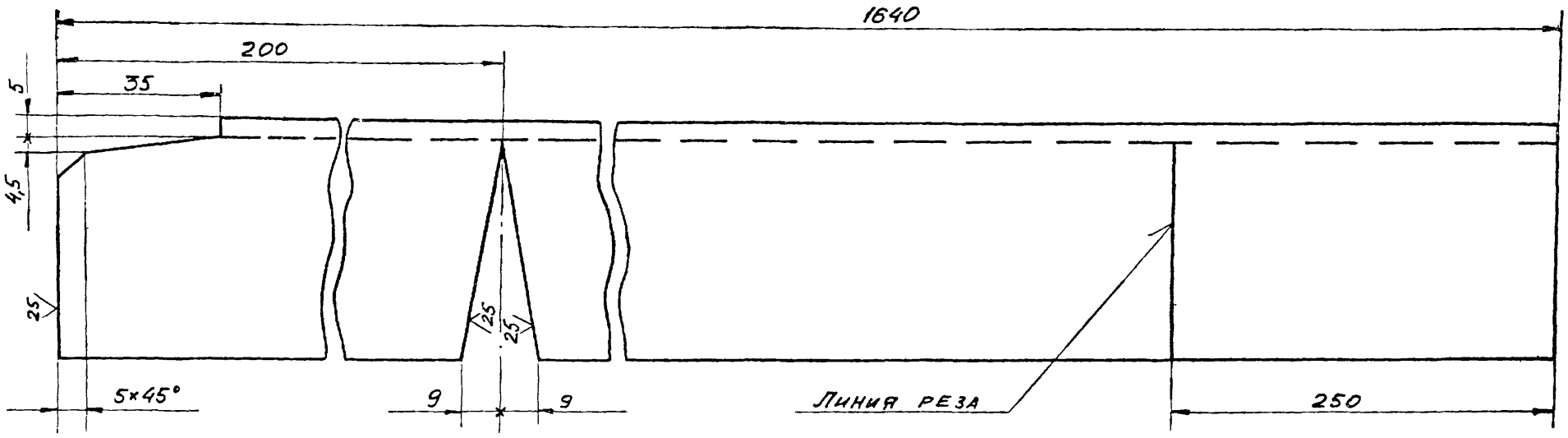

1. Сварку производить по ГОСТ 5264-80. Электроды сварочные типа Э42А ГОСТ 9467-75
2. Неуказанные предельные отклонения размеров: отверстий - H16, валов - h16, остальных $\pm \frac{JT16}{2}$.

					ПВ6.04.01.01	
Изм	Лист	N докум.	Подп	Дата	Укосина	Лит. / Масса 20,0 / Масштаб 1:10
Разраб.		Яшина		05.85		Лист / Листов 1
Пров		Числова		05.85		
Т.контр						
ГИП		Рохин		05.85		
Н.контр		Панова		05.85	14 ГОСТ 8240-72 Швеллер Ст.3 ГОСТ 535-79	Гипронефтеспецмонтаж г. Москва
Утв.		Кузнецов		05.85		

Инв. N подл. | Подп. и дата | Взам. инв. N | Инв. N дубл. | Подп. и дата

ПВ6.04.00.11

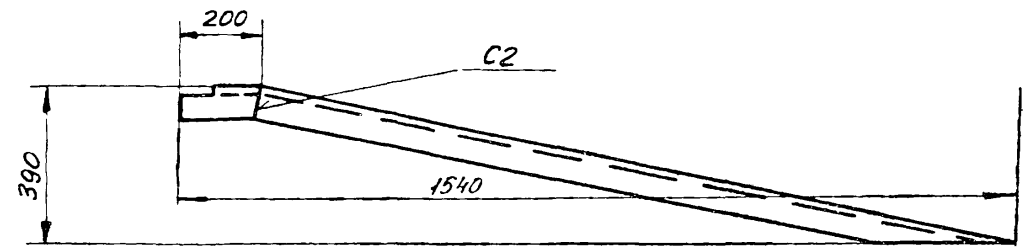

Развертка
М 1:1

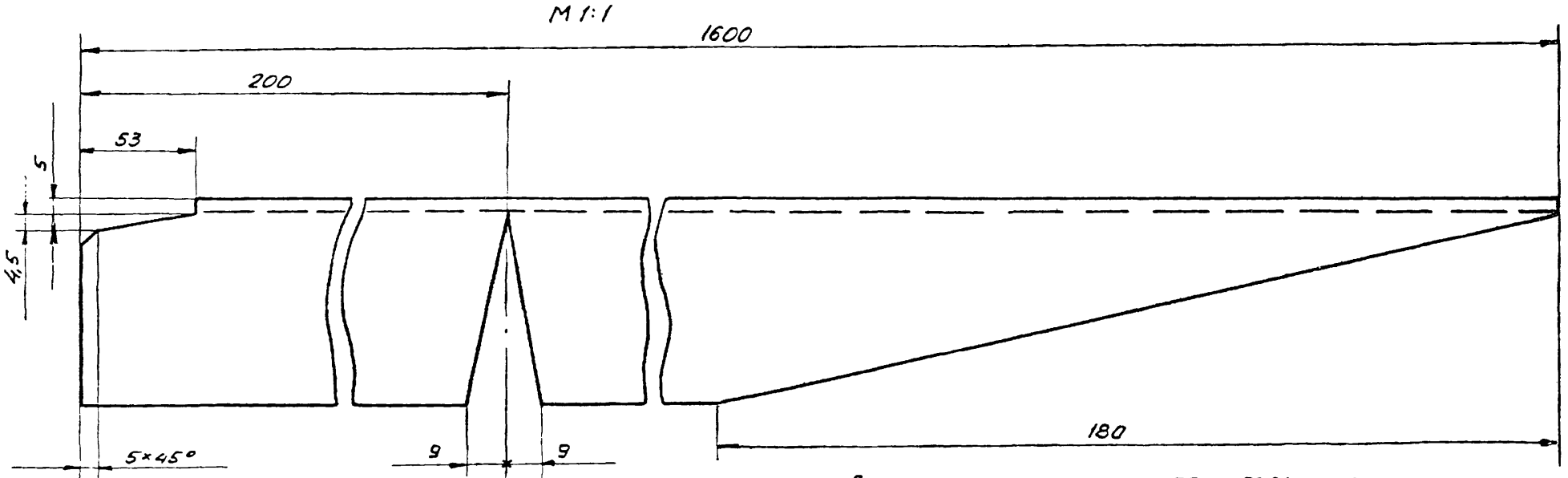

1. Сварку производить по ГОСТ 5264-80. Электрод сварочные типа Э42А ГОСТ 9467-75.
2. Шероховатость поверхностей реза для деталей Б4 - $\overset{50}{\nabla}$.
3. Неуказанные предельные отклонения размеров: отверстий - H16, валов - h16, остальных - $\pm \frac{JT16}{2}$.

					ПВ6.04.00.11	
Изм	Лист	N докум	Подп.	Дата	Укосина	Лит / Масса 19,7 / Масштаб 1:10
Разраб		Яшина		05.85		Лист / Листов 1
Пров		Числова		05.85		
Т.контр.						
ГИП		Рохин		05.85		
Н.контр		Панова		05.85	Швеллер 14 ГОСТ 8240-72 / Ст.3 ГОСТ 535-79	Гипронефтеспецмонтаж г. Москва
Утв.		Кузнецов		05.85		

Инв. N подл. | Подп. и дата | Взам. инв. N | Инв. N дубл. | Подп. и дата

1877-10

ПВ6.04.00.07

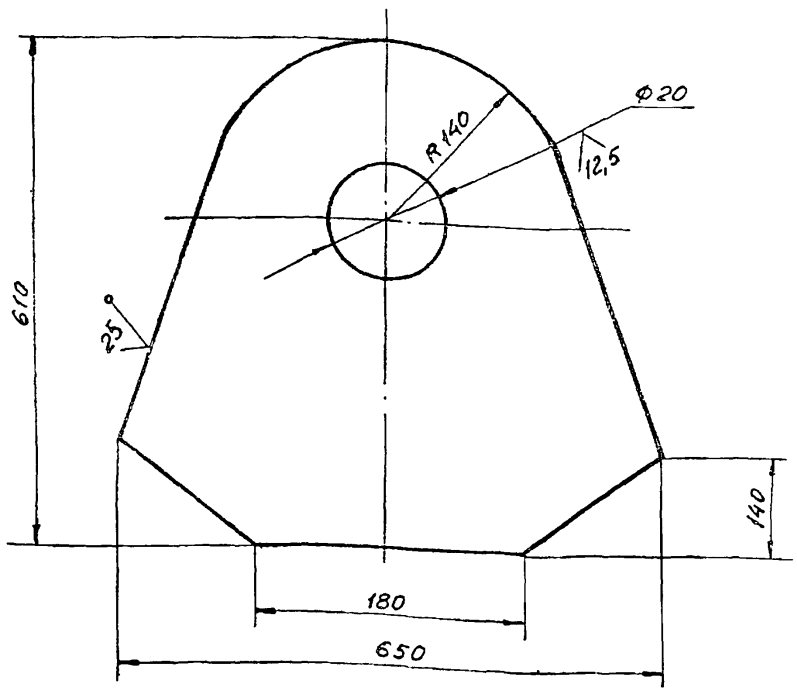

Неуказанные предельные отклонения размеров: валов – h 16; остальных – $\pm \frac{JT16}{2}$.

Изм.	Лист	N докум.	Подп.	Дата	ПВ 6.04.00.07			
Разраб.		Яшина		05.85	Пластина	Лит.	Масса	Масштаб
Пров.		Числова		05.85			40,0	1:5
Т.контр.						Лист	Листов	
ГИП		Рохин		05.85	Лист Б-20 ГОСТ 19903-74 / Ст.3 ГОСТ 14637-79	Гипронефтеспецмонтаж г. Москва		
Н.контр.		Панова		05.85				
Утв.		Кузнецов		05.85				

Подп. и дата | Инв. N дубл. | Взам. инв. N | Подп. и дата | Инв. N подл.

ПВ6.04.00.04

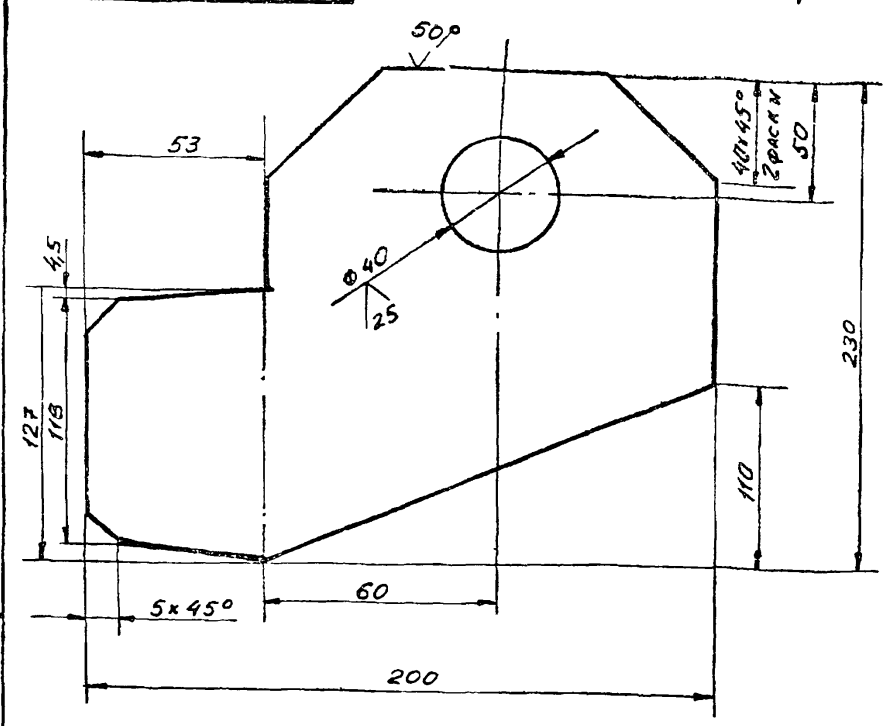

Неуказанные предельные отклонения размеров. отверстий – H16; валов – h 16; остальных – $\pm \frac{JT16}{2}$.

Изм.	Лист	N докум.	Подп.	Дата	ПВ 6.04.00.04			
Разраб.		Яшина		05.85	Пластина	Лит.	Масса	Масштаб
Пров.		Числова		05.85			2,5	1:2
Т.контр.						Лист	Листов 1	
ГИП		Рохин		05.85	Лист Б-8 ГОСТ 19903-74 / Ст.3 ГОСТ 14637-79	Гипронефтеспецмонтаж г. Москва		
Н.контр.		Панова		05.85				
Утв.		Кузнецов		05.85				

Подп. и дата | Инв. N дубл. | Взам. инв. N | Подп. и дата | Инв. N подл.

ПВ6.04.00.08

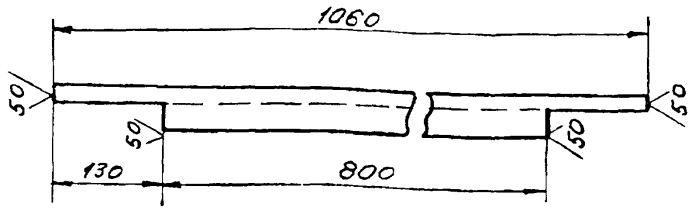

Неуказанные предельные отклонения размеров $\pm \frac{JT16}{2}$

Изм.	Лист	N докум.	Подп.	Дата	ПВ 6.04.00.08			
Разраб.		Яшина		05.85	Стойка	Лит.	Масса	Масштаб
Пров.		Числова		05.85			8,0	1:10
Т.контр.						Лист	Листов 1	
ГИП		Рохин		05.85	Швеллер 14 ГОСТ 8240-72 / Ст 3 ГОСТ 535-79	Гипронефтеспецмонтаж г. Москва		
Н.контр.		Панова		05.85				
Утв.		Кузнецов		05.85				

Подп. и дата | Взам. инв. N | Инв. N дубл. | Подп. и дата | Инв. N подл.

ПВ6.04.00.03

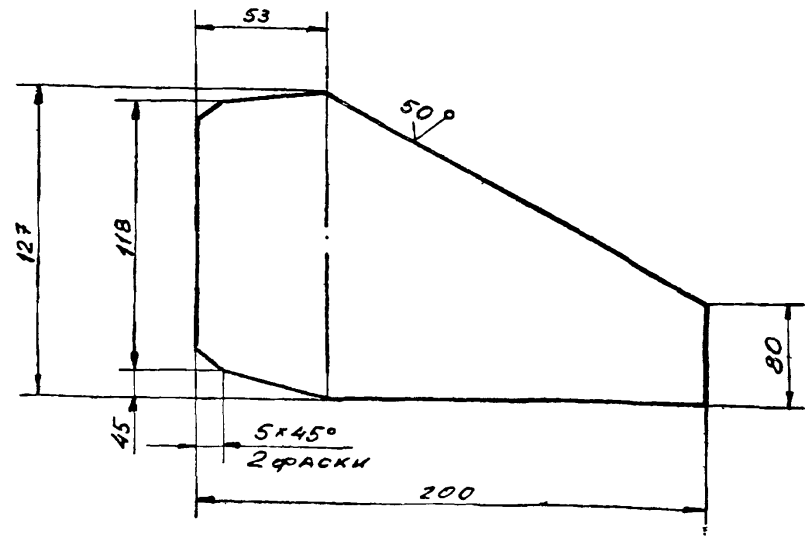

Неуказанные предельные отклонения размеров: валов – h 16; остальных – $\pm \frac{JT16}{2}$.

Изм.	Лист	N докум.	Подп.	Дата	ПВ 6.04.00.03			
Разраб.		Яшина		05.85	Косынка	Лит.	Масса	Масштаб
Пров.		Числова		05.85			1,0	1:2
Т.контр.						Лист	Листов 1	
ГИП		Рохин		05.85	Лист Б-6 ГОСТ 19903-74 / Ст.3 ГОСТ 14637-79	Гипронефтеспецмонтаж г. Москва		
Н.контр.		Панова		05.85				
Утв.		Кузнецов		05.85				

Подп. и дата | Взам. инв. N | Инв. N дубл. | Подп. и дата | Инв. N подл.

Формат	Поз.	Зона	Обозначение	Наименование	Кол.	Примеч.
				Документация		
А4			ПВ 82.04.00.00 СБ	Сборочный чертеж		
				Детали		
А4		1	ПВ 82.04.00.01	Пластина	1	
Б4		2	ПВ 82.04.00.02	Опора		
				Уголок Б-53×40×4 ГОСТ 8509-72 / Ст.3 ГОСТ 535-79		
				L = 50	1	0,16 кг
А4		3	ПВ 82.04.00.03	Опора	1	
				Стандартные изделия		
		4		Скоба СА-2,5 ОСТ 5.2312-79	2	1,38 кг

Подп. и дата | Инв. № дубл. | Взам. инв. № | Подп. и дата | Инв. № подл.

Изм.	Лист	№ докум.	Подп.	Дата
Разраб.		Возмищева		05.85
Пров.		Яшина		05.85
Гип		Рохин		05.85
Н. контр.		Панова		05.85
Утв.		Кузнецов		05.85

ПВ 82.04.00.00

Кронштейн для расчалок

Лит. И | Лист | Листов 1

Гипронефтеспецмонтаж г. Москва

ПВ 82.04.00.01

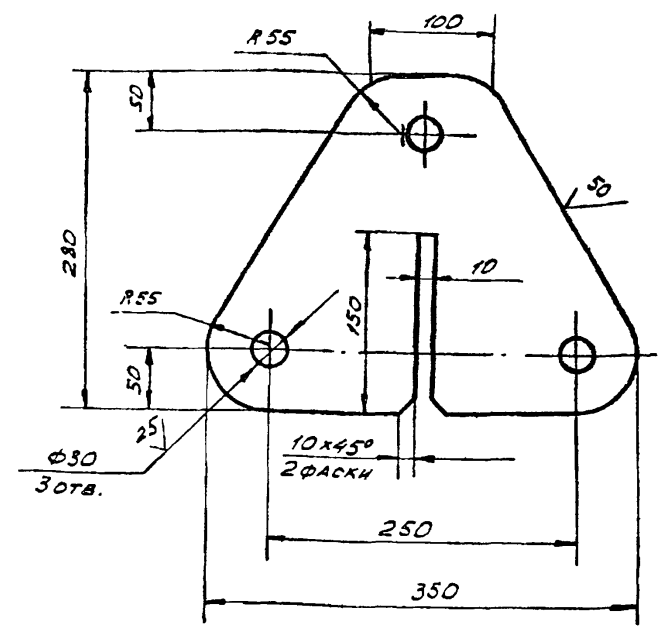

Неуказанные предельные отклонения размеров:
валов - h16;
отверстий - H16;
остальных - $\pm \frac{JT16}{2}$.

Изм.	Лист	№ докум.	Подп.	Дата
Разраб.		Возмищева		05.85
Пров.		Яшина		05.85
Т. контр.				
ГИП		Рохин		05.85
Н. контр.		Панова		05.85
Утв.		Кузнецов		05.85

ПВ 82.04.00.01

Пластина

Лит. И | Масса 9,5 | Масштаб 1:4

Лист | Листов 1

Лист Б-8 ГОСТ 19903-74 / Ст.3 ГОСТ 1463749

Гипронефтеспецмонтаж г. Москва

ПВ 82.04.00.03

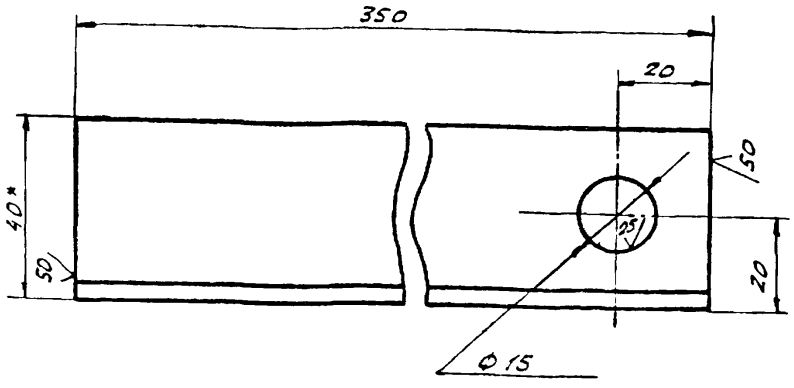

1. Неуказанные предельные отклонения размеров:
валов - h16;
отверстий - H16;
остальных - $\pm \frac{JT16}{2}$.
2.* Размеры для справок.

Изм.	Лист	№ докум.	Подп.	Дата
Разраб.		Возмищева		05.85
Пров.		Яшина		05.85
Т. контр.				
ГИП		Рохин		05.85
Н. контр.		Панова		05.85
Утв.		Кузнецов		05.85

ПВ 82.04.00.03

Опора

Лит. И | Масса 1,11 | Масштаб 1:1

Лист | Листов 1

Уголок Б-63×40×4 ГОСТ 8509-72 / Ст.3 ГОСТ 535-79

Гипронефтеспецмонтаж г. Москва

ПВ 82.04.00.00 СБ

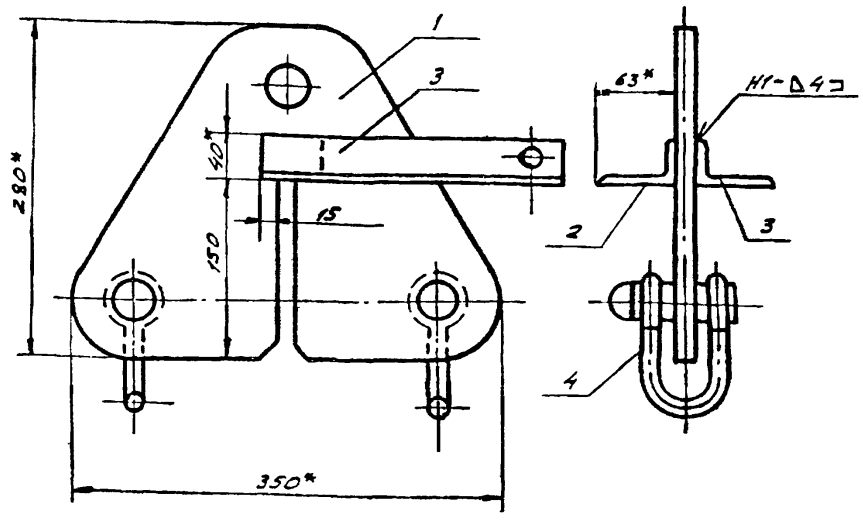

1. Сварные швы по ГОСТ 5264-80.
Электроды типа Э42А ГОСТ 9467-75.
2. Неуказанные предельные отклонения размеров:
валов - h16;
отверстий - H16;
остальных - $\pm \frac{JT16}{2}$.
3.* Размеры для справок.

Изм.	Лист	№ докум.	Подп.	Дата
Разраб.		Возмищева		05.85
Пров.		Яшина		05.85
Т. контр.				
ГИП		Рохин		05.85
Н. контр.		Панова		05.85
Утв.		Кузнецов		05.85

ПВ 82.04.00.00 СБ

Кронштейн для расчалок

Сборочный чертеж

Лит. И | Масса 13,53 | Масштаб 1:4

Лист | Листов 1

Гипронефтеспецмонтаж г. Москва

1877-10

Формат	Зона	Поз.	Обозначение	Наименование	Кол.	Примеч.
				Документация		
А4			ПГ 52 04.00.00 СБ	Сборочный чертеж		
				Стандартные изделия		
		1		Звено $Р_т$ 1-10 ГОСТ 25573-82	1	22,4 кг
		2		Звено $Р_т$ 1-80 ГОСТ 25573-82	2	15,48 кг
		3		Коуш 63 ГОСТ 2224-72	8	0,55 кг
		4		ЗК-23 ТУ36 1839-75	32	0,69 кг
		5		Скоба-СА-40 ОСТ 52312-79	4	3,1 кг
				Материалы		
		6		Канат 20,0-Г-І-1764 (180) ГОСТ 7668-80 L=6300	4	9,6 кг

Подп. и дата | Инв. № дубл. | Взам. инв. № | Подп. и дата | Инв. № подл.

Изм	Лист	№ докум	Подп.	Дата
Разраб	Яшина			05.85
Пров	Рохин			05.85
ГИП	Рохин			05.85
Н.контр	Панова			05.85
Утв	Кузнецов			05.85

ПГ 52.04.00.00

Строп 4х ветвевой

Лит.	Лист	Листов
		1

Гипронефтеспецмонтаж г. Москва

ПГ 52.04.00.00 СБ

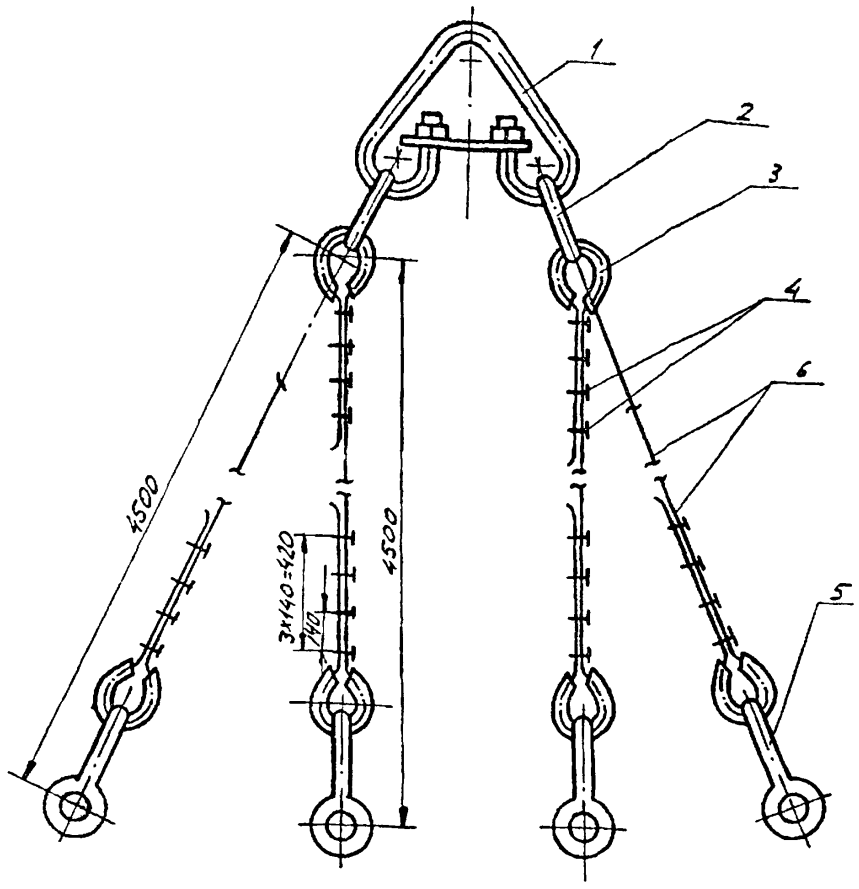

Подп. и дата | Инв. № дубл. | Взам. инв. № | Подп. и дата | Инв. № подл.

Изм	Лист	№ докум	Подп	Дата
Разраб.	Яшина			05.85
Пров	Рохин			05.85
Т.контр.				
ГИП	Рохин			05.85
Н.контр.	Панова			05.85
Утв.	Кузнецов			05.85

ПГ 52.04.00.00 СБ

Строп 4х ветвевой Сборочный чертеж.

Лит.	Масса	Масшт.
	130,6	—
Лист	Листов 1	

Гипронефтеспецмонтаж г. Москва

Формат	Зона	Поз.	Обозначение	Наименование	Кол.	Примеч.
				Документация		
А4			ПВ 10.04.00.00 СБ	Сборочный чертеж		
				Стандартные изделия		
		1		Звено $Р_т$ 1-10 ГОСТ 25573-82	1	22,4 кг
		2		Коуш 56 ГОСТ 2224-72	6	0,4 кг
		3		ЗК-16 ТУ-36 1839-75	18	0,32 кг
		4		Скоба СА-16 ОСТ5.2312-79	3	0,51 кг
		5		Звено $Р_т$ 1-16 ГОСТ 25573-82	1	1,69 кг
				Материалы		
		6		Канат 15-Г-І-1764 (180) ГОСТ 7668-80 L=4000	1	3,4 кг
		7		L=5500	2	4,7 кг

Подп. и дата | Инв. № дубл. | Взам. инв. № | Подп. и дата | Инв. № подл.

Изм	Лист	№ докум	Подп	Дата
Разраб	Яшина			05.85
Пров	Рохин			05.85
ГИП	Рохин			05.85
Н.контр	Панова			05.85
Утв	Кузнецов			05.85

ПВ.10.04.00.00

Строп 3х ветвевой

Лит	Лист	Листов
		1

Гипронефтеспецмонтаж г. Москва

ПВ 10.04.00.00 СБ

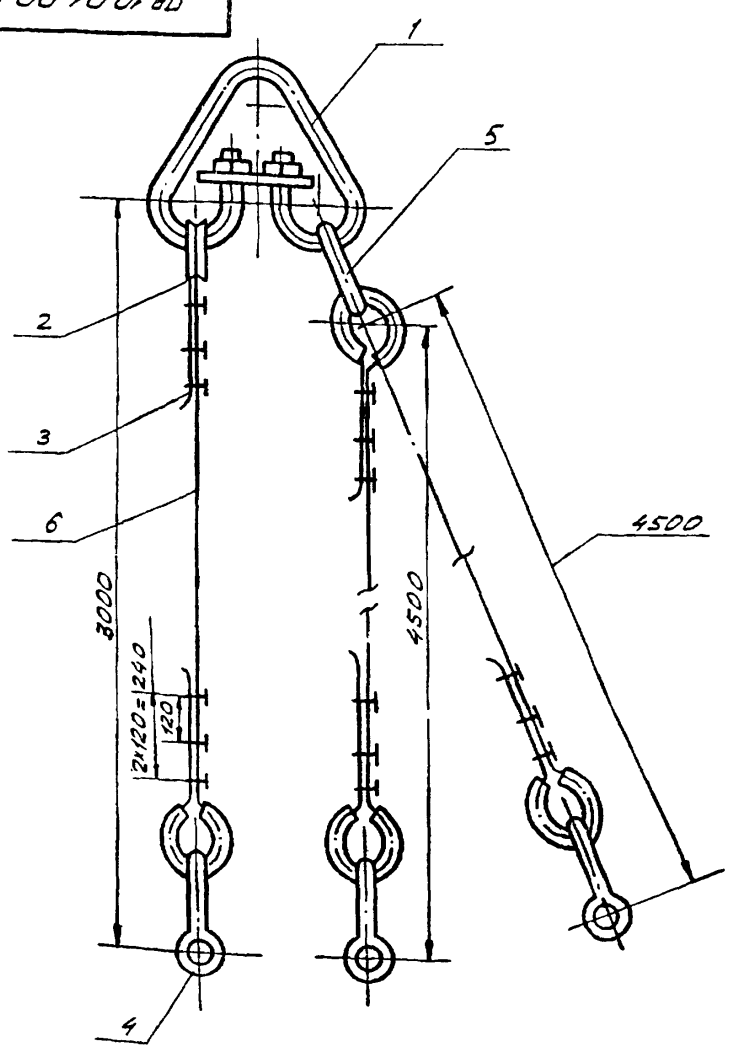

Подп. и дата | Инв. № дубл. | Взам. инв. № | Подп. и дата | Инв. № подл.

Изм	Лист	№ докум.	Подп.	Дата
Разраб	Яшина			05.85
Пров.	Рохин			05.85
Т.контр.				
ГИП	Рохин			05.85
Н.контр.	Панова			05.85
Утв.	Кузнецов			05.85

ПВ 10.04.00.00 СБ

Строп 3х ветвевой Сборочный чертеж

Лит.	Масса	Масшт.
	47,0	—
Лист	Листов 1	

Гипронефтеспецмонтаж г. Москва

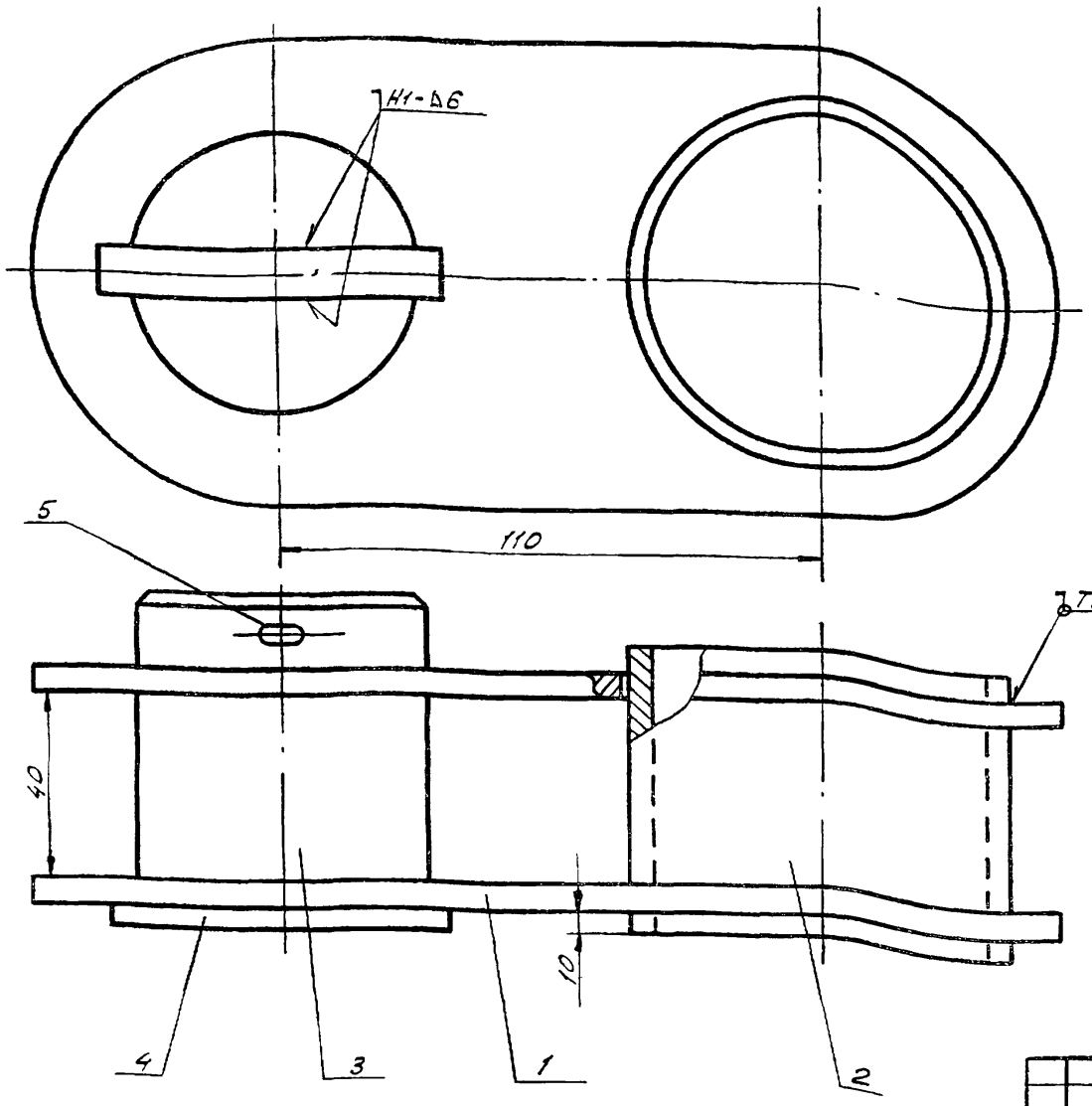

Поз. 3
М 1:1

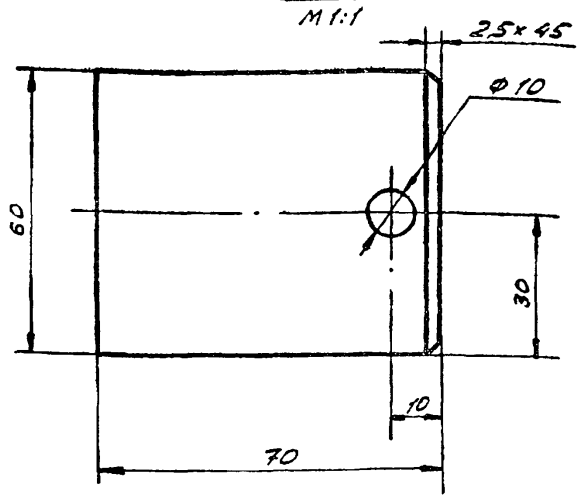

1. Сварку производить по ГОСТ 5264-80.
Электроды сварочные типа Э42А ГОСТ 9467-75.
2. Неуказанные предельные отклонения размеров:
отверстий - H16;
валов - h16;
остальных - $\pm \frac{JT16}{2}$.
3. Шероховатость поверхностей реза для дет. Б4 $\sqrt{125}$.

Изм.	Лист	N докум.	Подп.	Дата	ПГ5.06.00.00 СБ			
Разраб.		Гольдина		05.85	Звено строповочное Q=5т	Лит.	Масса	Масшт.
Пров.		Яшина		05.85			3,17	1:1
Т. контр.					Сборочный чертеж	Лист	Листов 1	
ГИП		Рокин		05.85		Гипронефтеспецмонтаж г. Москва		
Н. контр.		Панова		05.85				
Утв.		Кузнецов		05.85				

Инв. № подл. | Подп. и дата | Взам. инв. № | Инв. № дубл. | Подп. и дата

Формат	Зона	Поз.	Обозначение	Наименование	Кол.	Примеч.
				Документация		
12			ПГ5.06.00.00 СБ	Сборочный чертеж		
				Детали		
11		1	ПГ5.06.00.01	Звено	2	
Б4		2	ПГ5.06.00.02	Труба		
				Труба 76×5 ГОСТ 8732-78 / В-10 ГОСТ 8731-74		
				L=70	1	0,6 кг
Б4		3	ПГ5.06.00.03	Палец		
				Круг В-60 ГОСТ 2590-71 / Ст.3 ГОСТ 535-79		
				L=70	1	1,6 кг
Б4		4	ПГ5.06.00.04	Головка		
				Лист Б-6 ГОСТ 19903-74 / Ст.3 ГОСТ 14637-79		
				40×100	1	0,19 кг
				Стандартные изделия		
		5		Шплинт 10×100 ГОСТ 397-79	1	

Изм.	Лист	N докум.	Подп.	Дата	ПГ5.06.00.00			
Разраб.		Гольдина		05.85	Звено строповочное Q=5т	Лит.	Лист	Листов 1
Пров.		Яшина		05.85				
Гип		Рокин		05.85		Гипронефтеспецмонтаж г. Москва		
Н. контр.		Панова		05.85				
Утв.		Кузнецов		05.85				

Инв. № подл. | Подп. и дата | Взам. инв. № | Инв. № дубл. | Подп. и дата

12,5 $\sqrt{}$ ($\sqrt{}$)

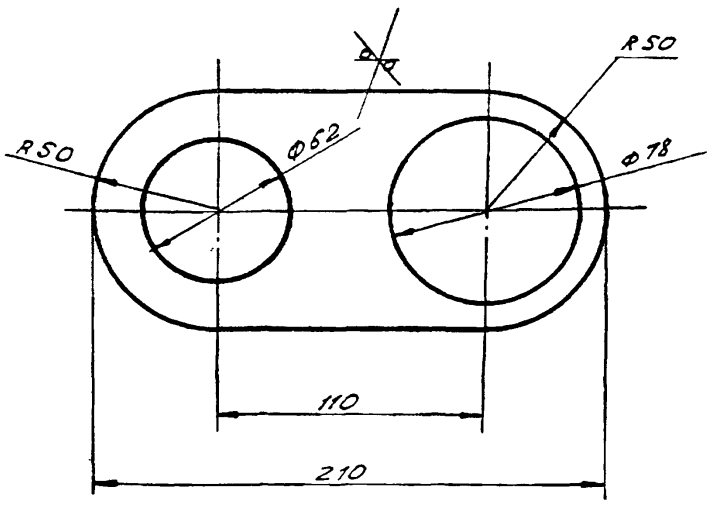

Неуказанные предельные отклонения размеров:
отверстий - H16;
валов - h16;
остальных - $\pm \frac{JT16}{2}$.

Изм.	Лист	N докум.	Подп.	Дата	ПГ5.06.00.01			
Разраб.		Гольдина		05.85	Звено	Лит.	Масса	Масшт.
Пров.		Яшина		05.85			0,39	1:2
Т. контр.						Лист	Листов 1	
ГИП		Рокин		05.85	Лист: Б-5 ГОСТ 19903-74 / Ст.3 ГОСТ 14637-79	Гипронефтеспецмонтаж г. Москва		
Н. контр.		Панова		05.85				
Утв.		Кузнецов		05.85				

Формат	Зона	Поз.	Обозначение	Наименование	Кол.	Примеч.
				Документация		
А3			ПГ 91.14.00.00 СБ	Сборочный чертеж		
				Детали		
Б4		1	ПГ 91.14.00.01	Уголок		
				Уголок К-36х36х3 ГОСТ 8509-72 / Ст.3 ГОСТ 535-79		
				L = 200	4	0,3 кг
			Переменные данные	для исполнения		
				ПГ 91.14.00.00 см СБ		
				Детали		
Б4		2	ПГ 91.14.00.02	Настил		
				Лист ПВ 406х460х3150		
				ГОСТ 8706-78	1	22,7 кг
Б4		3	ПГ 91.14.00.03	Уголок		
				Уголок Б-36х36х3 ГОСТ 8509-72 / Ст.3 ГОСТ 535-79		
				L = 986	4	1,6 кг
Б4		4	ПГ 91.14.00.04	Направляющая		
				Уголок Б-40х40х4 ГОСТ 8509-72 / Ст.3 ГОСТ 535-79		
				L = 3650	2	11,4 кг
Б4		5	ПГ 91.14.00.05	Планка		
				Полоса 4х40 ГОСТ 103-76 / Ст.3 ГОСТ 535-79		

Формат	Зона	Поз.	Обозначение	Наименование	Кол.	Примеч.
				L = 3360	4	4,2 кг
				ПГ 91.14.00.00-01 см СБ		
				Детали		
Б4		2	ПГ 91.14.00.02-01	Настил		
				ПВ 406х460х4300		
				ГОСТ 8706-78	1	31,1 кг
Б4		3	ПГ 91.14.00.03-01	Уголок		
				Уголок Б-36х36х3 ГОСТ 8509-72 / Ст.3 ГОСТ 535-79		
				L = 986	5	1,6 кг
Б4		4	ПГ 91.14.00.04-01	Направляющая		
				Уголок Б-40х40х4 ГОСТ 8509-72 / Ст.3 ГОСТ 535-79		
				L = 4800	2	14,8 кг
Б4		5	ПГ 91.14.00.05-01	Планка		
				Полоса 4х40 ГОСТ 103-76 / Ст.3 ГОСТ 535-79		
				L = 4460	4	5,6 кг

Подп. и дата | Инв. № дубл. | Взам. инв. № | Подп. и дата | Инв. № подл.

Изм.	Лист	№ докум.	Подп.	Дата
Разраб.		Яшина		05.85
Пров.		Рохин		05.85
ГИП		Рохин		05.85
Н.контр.		Панова		05.85
Утв.		Кузнецов		05.85

ПГ 91.14.00.00

Лестница накидная

Лит.	Лист	Листов
	1	2

Гипронефтеспецмонтаж г. Москва

ПГ 91.14.00.00

Лист 2

ПГ 91.14.00.00 СБ

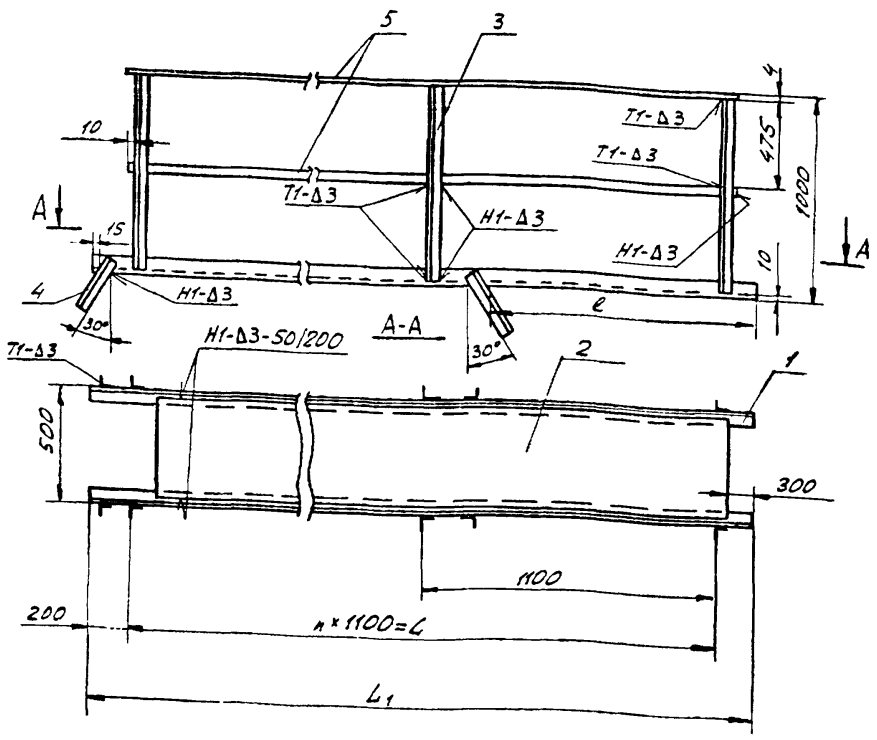

	Размеры, мм			n	Масса кг	Примечание
	ℓ	L	L1			
ПГ 91.14.00.00	200	3300	3650	3	69,9	V=6000 м³
-01	200	4400	4800	4	92,3	V=3000 м³

1. Сварку производить по ГОСТ 5264-80. Электроды сварочные типа Э-42А ГОСТ 9467-75.
2. Неуказанные предельные отклонения размеров:
   отверстий - H16;
   валов - h16;
   остальных - $\pm \frac{IT16}{2}$.
3. Шероховатость поверхностей реза для деталей Б4 $\sqrt{50}$.

Изм.	Лист	№ докум.	Подп.	Дата
Разраб.		Яшина		05.85
Пров.		Рохин		05.85
Т.контр.				
ГИП		Рохин		05.85
Н.контр.		Панова		05.85
Утв.		Кузнецов		05.85

ПГ 91.14.00.00 СБ

Лестница накидная
Сборочный чертеж

Лит.	Масса	Масшт.
	См. табл.	-
Лист	Листов 1	

Гипронефтеспецмонтаж г. Москва

Формат	Зона	Поз.	Обозначение	Наименование	Кол.	Примеч.
				Документация		
А3			ПГ 4.05.00.00 СБ	Сборочный чертеж		
				Сборочные единицы		
А4		1	ПГ 4.05.01.00	Скоба	1	
				Детали		
А4		2	ПГ4.05.00.01	Винт	1	
Б4		3	ПГ 4.05.00.02	Ручка		
				Круг $\frac{B\text{-}20\ ГОСТ\ 2590\text{-}71}{Ст.3\ ГОСТ\ 535\text{-}79}$		
				L=250	1	0,62 кг
Б4		4	ПГ4.05.00.03	Кольцо прижимное		
				Проволока III-2,5 L=80		
				ГОСТ 9389-75	1	0,25 кг
А4		5	ПГ4.05.00.04	Пята		

Подп. и дата | Инв. № дубл. | Взам. инв. № | Подп. и дата | Инв. № подл.

Изм.	Лист	№ докум.	Подп.	Дата
Разраб.		Яшина		05.85
Провер		Рохин		05.85
ГИП		Рохин		05.85
Н.контр.		Панова		05.85
Утв.		Кузнецов		05.85

ПГ4.05.00.00

Струбцина

Лит.	Лист	Листов
		1

Гипронефтеспецмонтаж г. Москва

ПГ4.05.00.01

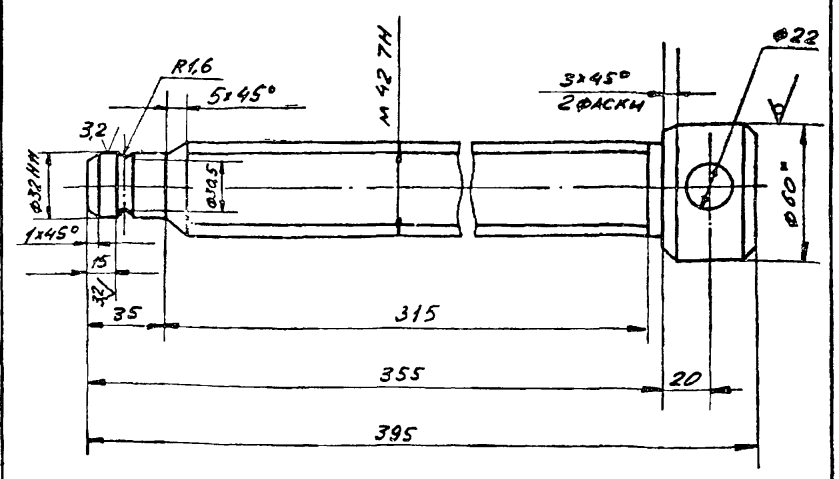

1. Неуказанные предельные отклонения размеров: отверстий - H14; валов - h16; остальных - $\pm \frac{IT16}{2}$.
2. Резьбы по ГОСТ 16093-70.
3. * Размер для справок.

Подп. и дата | Инв. № дубл. | Взам. инв. № | Подп. и дата | Инв. № подл.

Изм.	Лист	№ докум.	Подп.	Дата
Разраб.		Яшина		05.85
Пров.		Рохин		05.85
Т.контр.				
ГИП		Рохин		05.85
Н.контр.		Панова		05.85
Утв.		Кузнецов		05.85

ПГ4.05.00.01

Винт

Круг $\frac{B\text{-}60\ ГОСТ\ 2590\text{-}71}{Ст.3\ ГОСТ\ 535\text{-}79}$

Лит.	Масса	Масшт.
	8,8	1:2
Лист	Листов 1	

Гипронефтеспецмонтаж г. Москва

ПГ4.05.00.00 СБ

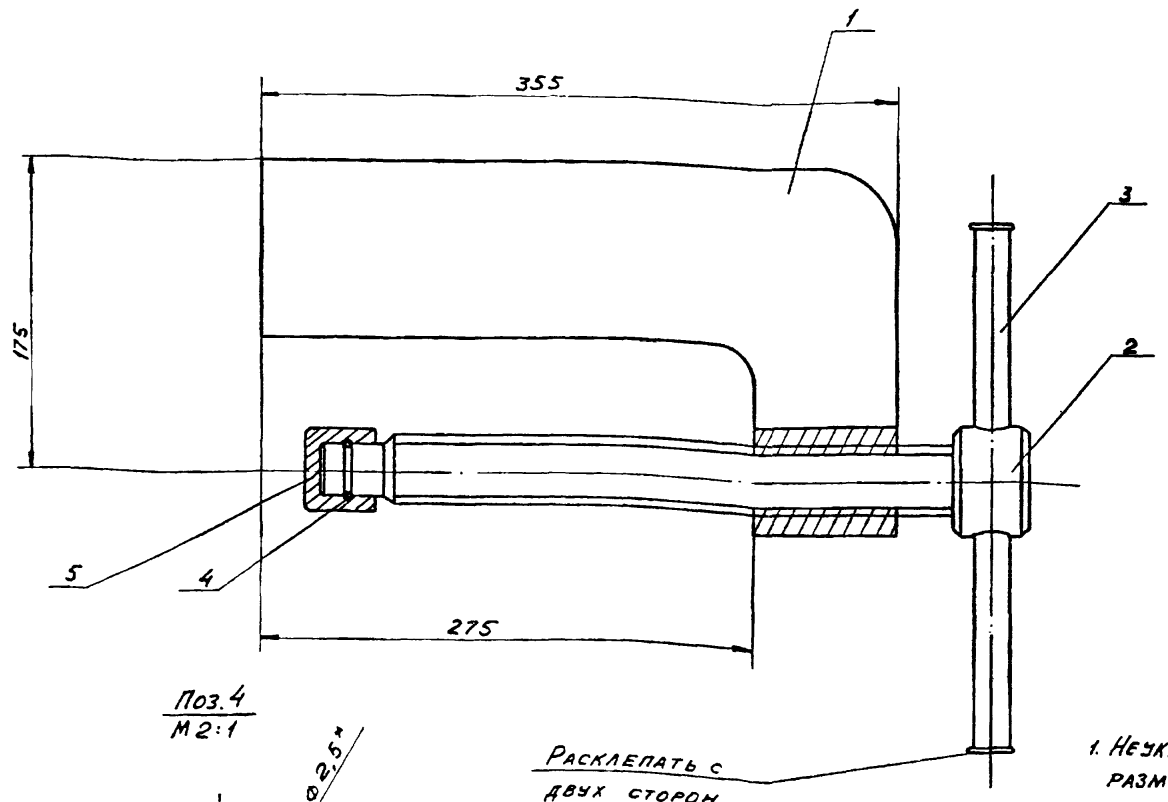

Поз. 4
М 2:1

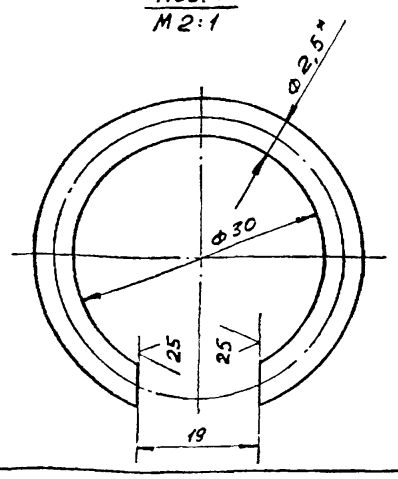

1. Неуказанные предельные отклонения размеров: валов - h16; остальных - $\pm \frac{IT16}{2}$.
2. Шероховатость поверхностей реза для деталей Б4 $\frac{25}{}$.
3. Размеры для справок.

Подп. и дата | Инв. № дубл. | Взам. инв. № | Подп. и дата | Инв. № подл.

Изм.	Лист	№ докум.	Подп.	Дата
Разраб.		Яшина		05.85
Пров.		Рохин		05.85
Т.контр.				
ГИП		Рохин		05.85
Н.контр.		Панова		05.85
Утв.		Кузнецов		05.85

ПГ4.05.00.00 СБ

Струбцина

Сборочный чертеж

Лит.	Масса	Масшт.
	20,3	1:2,5
Лист	Листов 1	

Гипронефтеспецмонтаж г. Москва

ПГ4.05.00.04

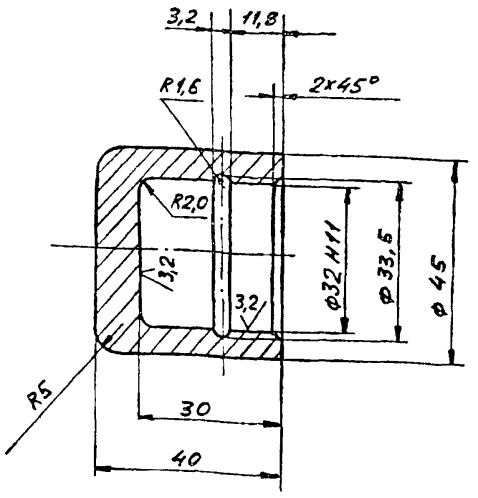

1. Неуказанные предельные отклонения размеров: отверстий - H14; валов - h14; остальных - $\pm \frac{IT16}{2}$.
2. * Размер для справок.

Изм	Лист	N докум.	Подп	Дата
Разраб.	Яшина			05.85
Пров	Рохин			05.85
Т.контр				
ГИП	Рохин			05.85
Н.контр	Панова			05.85
Утв.	Кузнецов			05.85

ПГ4.05.00.04

Пята

Лит.	Масса	Масшт.
	0,43	1:1
Лист	Листов 1	

Круг В-45 ГОСТ 2590-71 / Ст.3 ГОСТ 535-79

Гипронефтеспецмонтаж г. Москва

ПГ4.05.01.01

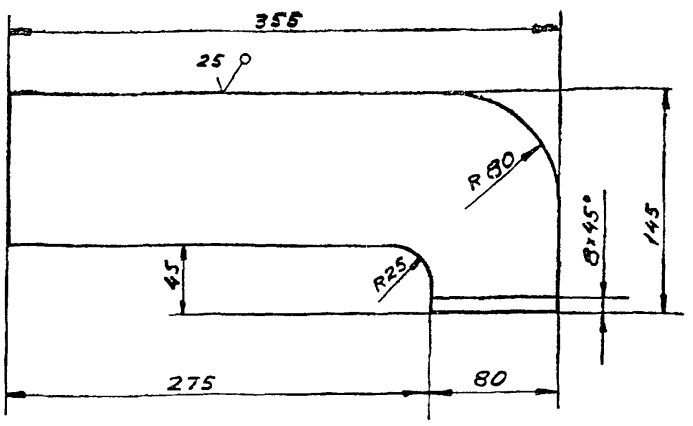

Неуказанные предельные отклонения размеров: отверстий - H16; валов - h16; остальных - $\pm \frac{IT16}{2}$.

Изм	Лист	N докум.	Подп	Дата
Разраб.	Яшина			05.85
Пров.	Рохин			05.85
Т.контр.				
ГИП	Рохин			05.85
Н.контр	Панова			05.85
Утв.	Кузнецов			05.85

ПГ4.05.01.01

Пластина

Лит.	Масса	Масшт.
	9,2	1:2,5
Лист	Листов 1	

Лист Б-30 ГОСТ 19903-74 / Ст.3 ГОСТ 14637-79

Гипронефтеспецмонтаж г. Москва

Формат	Зона	Поз.	Обозначение	Наименование	Кол.	Примеч.
				Документация		
А4			ПГ4.05.01.00 СБ	Сборочный чертеж		
				Детали		
А4		1	ПГ4.05.01.01	Пластина	1	
Б4		2	ПГ4.05.01.02	Гайка		
				Круг В-60 ГОСТ 2590-71 / Ст.3 ГОСТ 535-79		
				L = 80	1	1,0 кг

ПГ4.05.00.00

Скоба

Лит.	Лист	Листов
		1

Гипронефтеспецмонтаж г. Москва

ПГ4.05.01.00СБ

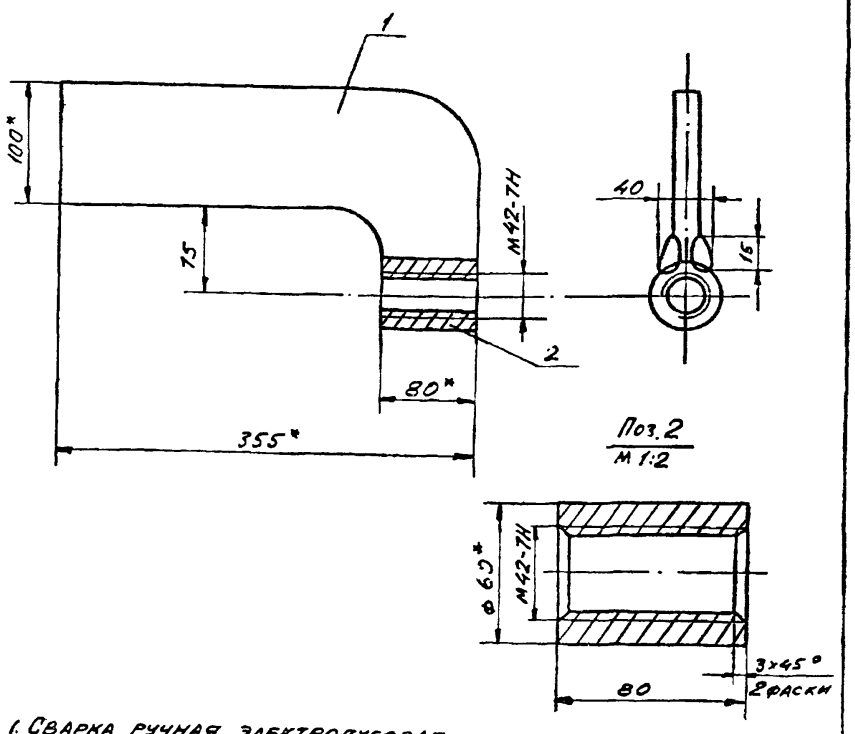

1. Сварка ручная электродуговая.
Сварные швы выполнять по ГОСТ 5264-80.
Электроды сварочные типа Э-42А ГОСТ 9467-75.
2. Неуказанные предельные отклонения размеров: отверстий - H16; валов - h16; остальных - $\pm \frac{IT16}{2}$.
3. * Размеры для справок.

Изм	Лист	N докум	Подп.	Дата
Разраб.	Яшина			05.85
Пров.	Рохин			05.85
Т.контр				
ГИП	Рохин			05.85
Н.контр	Панова			05.85
Утв.	Кузьмичов			05.85

ПГ4.05.01.00СБ

Скоба

Сборочный чертеж

Лит.	Масса	Масшт.
	10,2	1:4
Лист	Листов 1	

Гипронефтеспецмонтаж г. Москва

1877-10

ПГ6.01.00.00

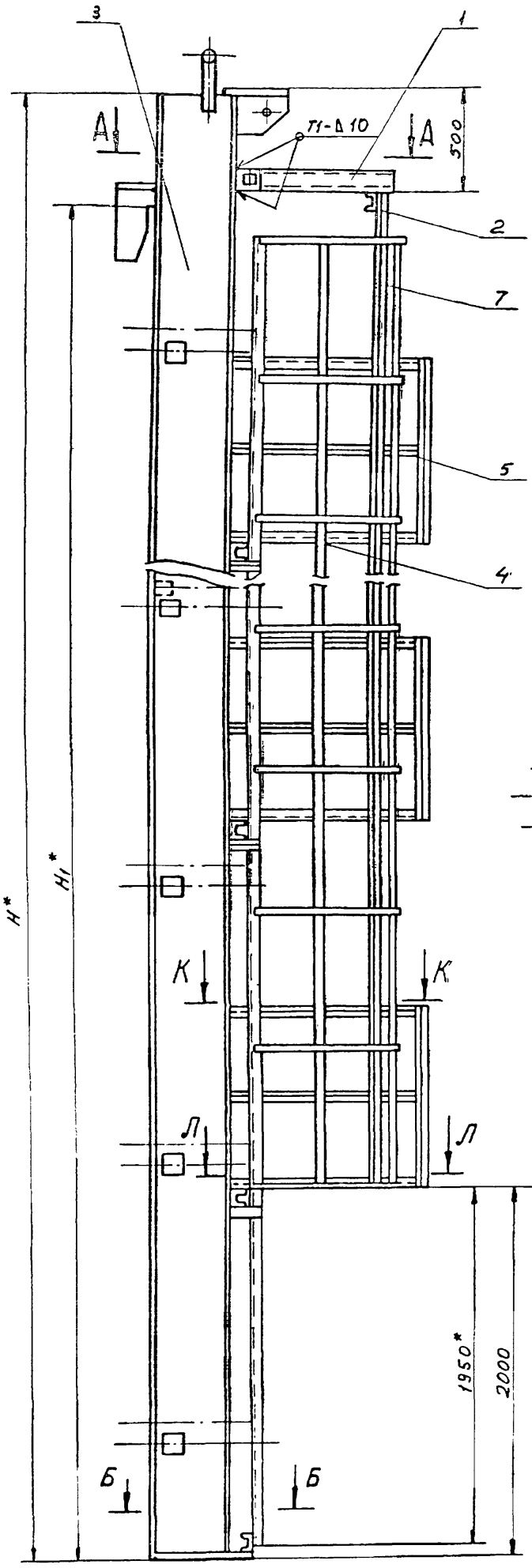

А-А
М1:10

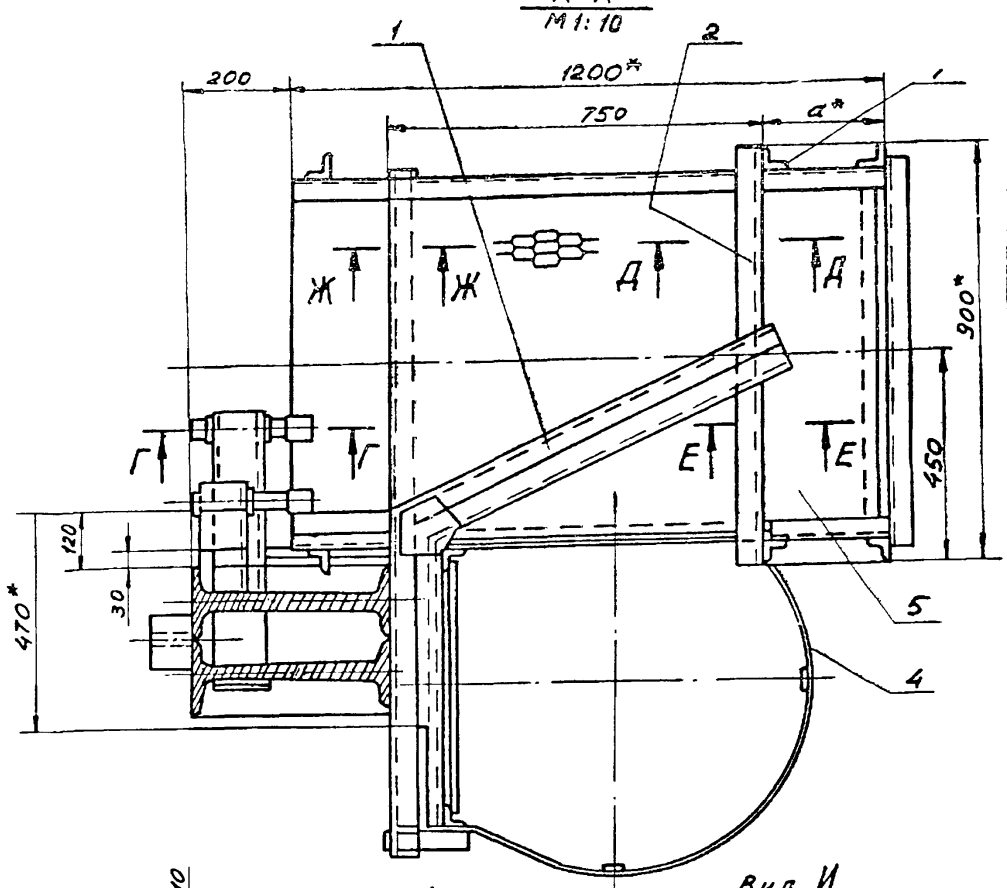

Б-Б
М1:10

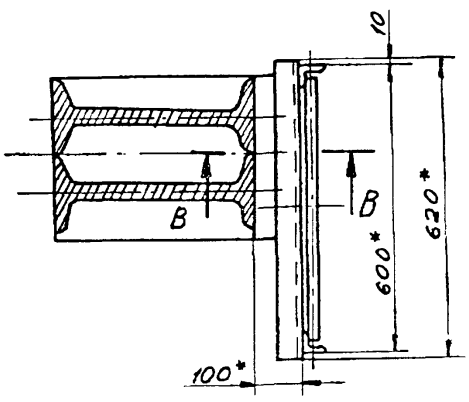

Ж-Ж
М1:5

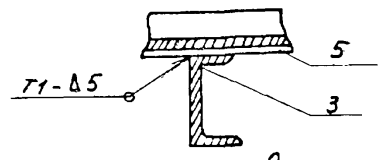

И

Вид И
М1:5

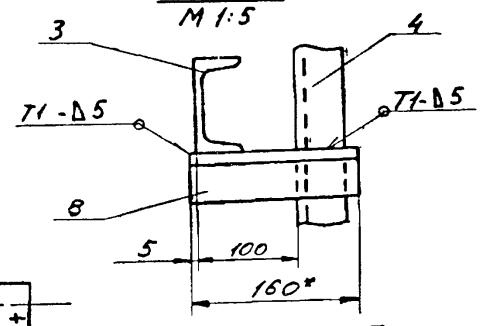

Г-Г
М1:5

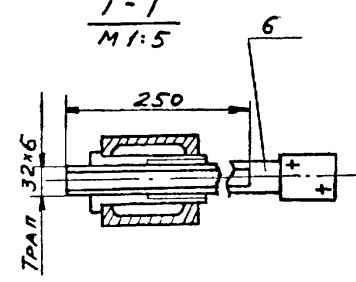

Е-Е
М1:5

К-К
М1:10

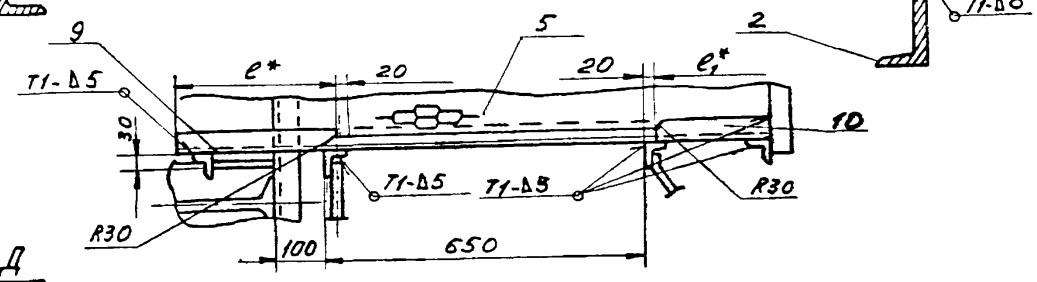

Д-Д
М1:5

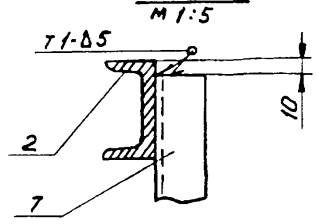

Обозначение	Размеры, мм					Масса кг	Примечание
	H	H1	α	e	e1		
ПГ6.01.00.00	19350	11730	290	290	270	1126.0	V=6000м³
-01	10400	9780	350	230	330	870.0	V=3000м³

Л-Л
М1:10

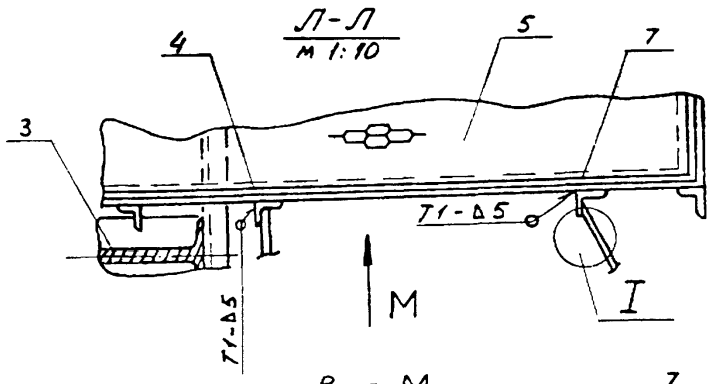

I
М1:5

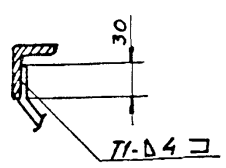

Вид М
М1:10

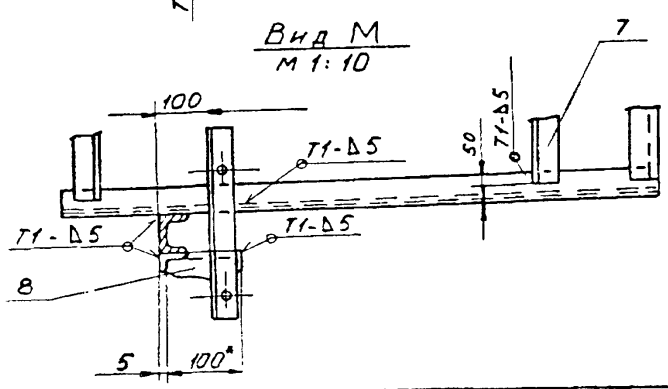

В-В
М1:10

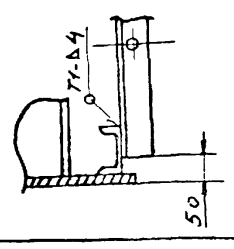

1. Сварные швы по ГОСТ 5264-80. Электроды типа Э42А ГОСТ 9467-75.
2. Неуказанные предельные отклонения размеров: отверстий - H16; валов - h16; остальных - $\pm \frac{IT16}{2}$.
3. Шероховатость поверхностей реза для дет. Б4 $\sqrt{25}$.
4. * Размеры для справок.

Изм.	Лист	N докум.	Подп.	Дата
Разраб.		Яшина		05.85
Пров.		Рохин		05.85
Т.контр.				
ГИП		Рохин		05.85
Н.контр.		Панова		05.85
Утв.		Кузнецов		05.85

ПГ6.01.00.00 СБ

Приспособление для замыкания вертикального монтажного стыка. Сборочный чертеж.

Лит.	Масса	Масштаб
Лист	Листов 1	

Гипронефтеспецмонтаж г. Москва

1877-10

Инв. N подл. | Подп. и дата | Взам. инв. N | Инв. N дубл. | Подп. и дата

ПГ6.01.04.06

А (√)

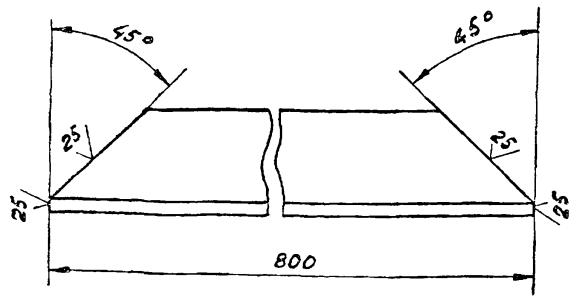

Неуказанные предельные отклонения размеров:
валов - h 16.

Изм.	Лист	N докум.	Подп.	Дата
Разраб.	Яшина			05.85
Пров.	Рохин			05.85
Т.контр.				
ГИП	Рохин			05.85
Н.контр	Панова			05.85
УГ	Кузнецов			05.85

ПГ6.01.04.06

Основание боковое

Лит	Масса	Масшт
И	3,0	1:2

Лист | Листов 1

Уголок Б-50×50×5 ГОСТ 8509-72 / Ст.3 ГОСТ 535-78

Гипронефтеспецмонтаж г. Москва

Инв. N подл. | Подп. и дата | Взам. инв. N | Инв. N дубл. | Подп. и дата

Формат	Зона	Поз.	Обозначение	Наименование	Кол.	Примеч.
Б4		8	ПГ6.01.00.04	Уголок		
				Уголок Б-50×50×5 ГОСТ 8509-72 / Ст.3 ГОСТ 535-79		
				L=160	8	0,6 кг
Б4		9	ПГ6.01.00.05	Уголок		
				Уголок Б-50×50×5 ГОСТ 8509-72 / Ст.3 ГОСТ 535-79		
				L=230	4	1,1 кг
Б4		10	ПГ6.01.00.06	Уголок		
				Уголок Б-50×50×5 ГОСТ 8509-72 / Ст.3 ГОСТ 535-79		
				L=330	4	1,0 кг

Инв. N подл. | Подп. и дата | Взам. инв. N | Инв. N дубл. | Подп. и дата

Изм.	Лист	N докум.	Подп.	Дата

ПГ6.01.00.00

Лист 3

Формат	Зона	Поз.	Обозначение	Наименование	Кол.	Примеч.
Б4		7	ПГ6.01.00.03	Уголок		
				Уголок Б-50×50×5 ГОСТ 8509-72 / Ст.3 ГОСТ 535-79		
				L=10000	2	37,7 кг
Б4		8	ПГ6.01.00.04	Уголок		
				Уголок Б-50×50×5 ГОСТ 8509-72 / Ст.3 ГОСТ 535-79		
				L=160	10	0,6 кг
Б4		9	ПГ6.01.00.05	Уголок		
				Уголок Б-50×50×5 ГОСТ 8509-72 / Ст.3 ГОСТ 535-79		
				L=290	5	1,1 кг
Б4		10	ПГ6.01.00.06	Уголок		
				Уголок Б-50×50×5 ГОСТ 8509-72 / Ст.3 ГОСТ 535-79		
				L=270	5	1,0 кг
				ПГ6.01.00.00-01 см. СБ		
				Сборочные единицы		
11		3	ПГ6.01.02.00	Балка	1	
11		4	ПГ6.01.03.00	Лестница	1	
11		5	ПГ6.01.04.00	Площадка	4	
				Детали		
11		6	ПГ6.01.00.02	Винт	14	
Б4		7	ПГ6.01.00.03	Уголок		
				Уголок Б-50×50×5 ГОСТ 8509-72 / Ст.3 ГОСТ 535-79		
				L=3000	2	30,2 кг

Инв. N подл. | Подп. и дата | Взам. инв. N | Инв. N дубл. | Подп. и дата

Изм.	Лист	N докум	Подп.	Дата

ПГ6.01.00.00

Лист 2

Формат	Зона	Поз.	Обозначение	Наименование	Кол.	Примеч.
				Документация		
22			ПГ6.01.00.00 СБ	Сборочный чертеж		
				Сборочные единицы		
11		1	ПГ6.01.01.00	Кронштейн		
				Детали		
Б4		2	ПГ6.01.00.01	Швеллер		
				Швеллер 10 ГОСТ 8240-72 / Ст.3 ГОСТ 535-75		
				L=900	1	7,7 кг
			Переменные данные	Для исполнений		
				ПГ6.01.00.00 см. СБ		
				Сборочные единицы		
11		3	ПГ6.01.02.00	Балка	1	
11		4	ПГ6.01.03.00	Лестница	1	
11		5	ПГ6.01.04.00	Площадка	5	
				Детали		
11		6	ПГ6.01.00.02	Винт	16	

Инв. N подл. | Подп. и дата | Взам. инв. N | Инв. N дубл. | Подп. и дата

Изм.	Лист	N докум.	Подп.	Дата
Разраб.	Яшина			05.85
Пров.	Рохин			05.85
ГИП	Рохин			05.85
Н.контр.	Панова			05.85
Утв.	Кузнецов			05.85

ПГ6.01.00.00

Приспособление для замыкания вертикального монтажного стыка

Лит.	Лист	Листов
И	1	3

Гипронефтеспецмонтаж г. Москва

1277-10

ПГ6.01.00.02

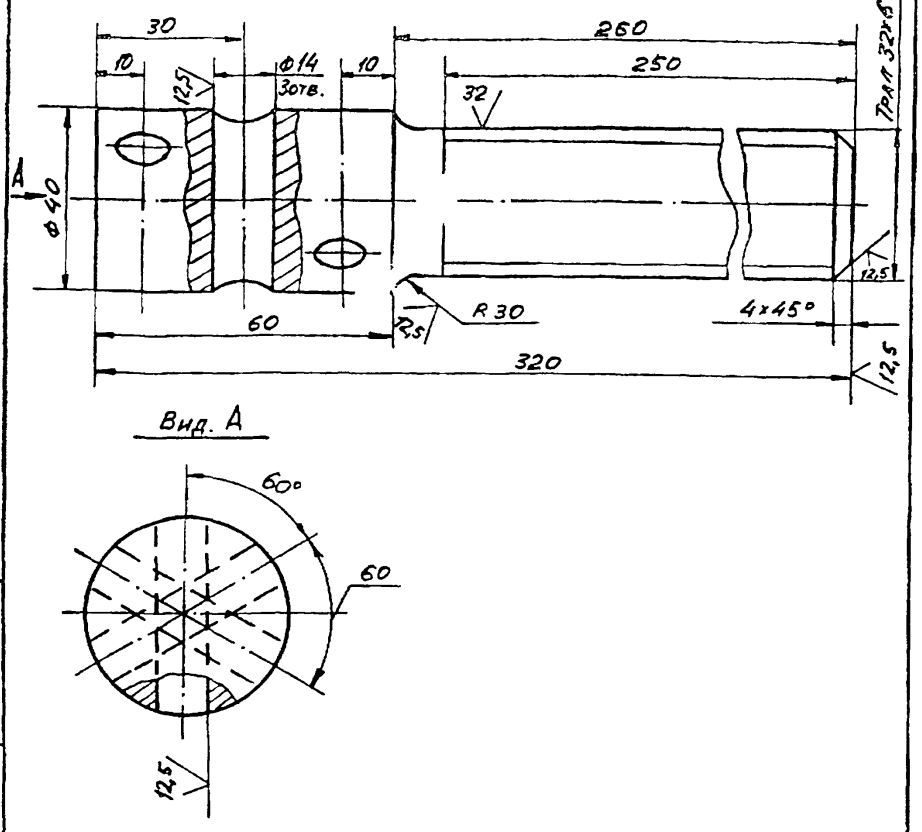

Вид А

Неуказанные предельные отклонения размеров: отверстий - H16; валов - h16; остальных - $\pm \frac{JT16}{2}$.

Изм	Лист	N докум.	Подп.	Дата
Разраб	Яшина			05.85
Пров.	Рохин			05.85
Т.контр.				
ГИП	Рохин			05.85
Н.контр	Панова			05.85
Утв.	Кузнецов			05.85

ПГ6.01.00.02

Винт

Лит.	Масса	Масшт.
И	22	1:1
Лист	Листов 1	

Круг В-40 ГОСТ 2590-71 / Ст.3 ГОСТ 535-79

Гипронефтеспецмонтаж г. Москва

Инв.N подл. | Подп. и дата | Взам.инв.N | Инв.N дубл. | Подп. и дата

ПГ6.01.01.01

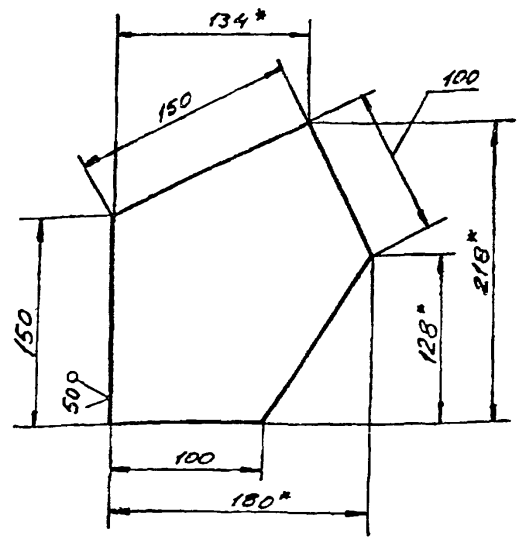

1. Неуказанные предельные отклонения размеров: валов - h16; остальных - $\pm \frac{JT16}{2}$.
2. * Размеры для справок.

Изм	Лист	N докум	Подп.	Дата
Разраб	Яшина			05.85
Пров.	Рохин			05.85
Т.контр.				
ГИП	Рохин			05.85
Н.контр.	Панова			05.85
Утв	Кузнецов			05.85

ПГ6.01.01.01.

Косынка

Лит.	Масса	Масштаб
И	1,30	1:2,5
Лист	Листов 1	

Лист 6-8 ГОСТ 19903-74 / Ст.3 ГОСТ 14637-79

Гипронефтеспецмонтаж г. Москва

Инв.N подл. | Подп. и дата | Взам.инв.N | Инв.N дубл. | Подп. и дата

Формат	Зона	Поз.	Обозначение	Наименование	Кол.	Примеч.
				Документация		
11			ПГ6.01.01.00СБ	Сборочный чертеж		
				Детали		
11		1	ПГ6.01.01.01	Косынка	2	
11		2	ПГ6.01.01.02	Швеллер	1	
11		3	ПГ6.01.01.03	Швеллер	1	
11		4	ПГ6.01.01.04	Швеллер	1	
11		5	ПГ6.01.01.05	Швеллер	1	

Изм	Лист	N докум.	Подп	Дата
Разраб	Яшина			05.85
Пров	Рохин			
ГИП	Рохин			05.85
Н.контр	Панова			05.85
Утв	Кузнецов			05.85

ПГ6.01.01.00

Кронштейн

Лит	Лист	Листов
И		1

Гипронефтеспецмонтаж г. Москва

Инв.N подл. | Подп. и дата | Взам.инв.N | Инв.N дубл. | Подп. и дата

ПГ6.01.01.00СБ

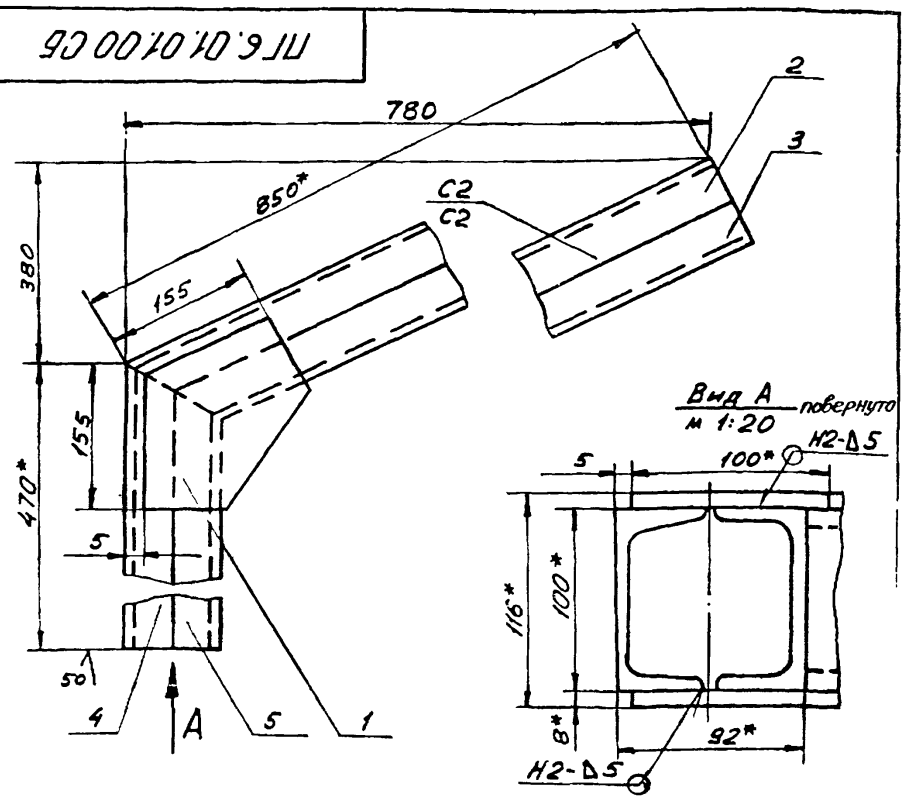

1. Сварные швы по ГОСТ 5264-80. Электроды сварочные типа Э42А по ГОСТ 9467-75.
2. Неуказанные предельные отклонения размеров: отверстий - H16; валов - h16, остальных - $\pm \frac{JT16}{2}$.
3. * Размеры для справок.

Изм	Лист	N докум.	Подп.	Дата
Разраб	Яшина			05.85
Пров.	Рохин			05.85
Т.контр.				
ГИП	Рохин			05.85
Н.контр.	Панова			05.85
Утв.	Кузнецов			05.85

ПГ6.01.01.00СБ

Кронштейн

Сборочный чертеж

Лит.	Масса	Масштаб
И	25,50	1:5
Лист	Листов 1	

Гипронефтеспецмонтаж г. Москва

ПГ6.01.01.03

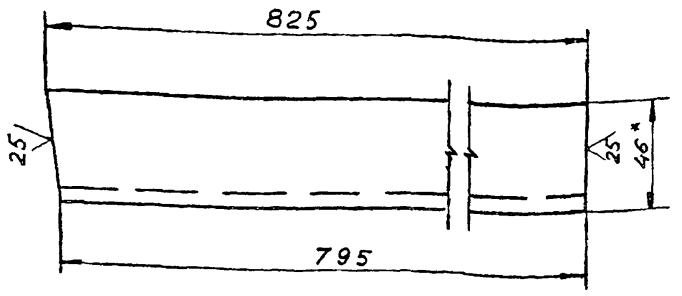

1. Неуказанные предельные отклонения размеров: валов - h 16; остальных - $\pm \frac{JT16}{2}$.
2.* Размер для справок.

Изм	Лист	N докум.	Подп.	Дата
Разраб.		Яшина		05.85
Пров		Рохин		05.85
Т.контр				
ГИП		Рохин		05.85
Н.контр.		Панова		05.85
Утв		Кузнецов		05.85

ПГ6.01.01.03

Лит.	Масса	Масшт.
И	7.1	1:2
Лист	Листов 1	

Швеллер

Швеллер 10 ГОСТ 8240-72 / Ст. 3 ГОСТ 535-79

Гипронефтеспецмонтаж г. Москва

Подп. и дата | Взам. инв. N | Инв. N дубл. | Подп. и дата | Инв. N подл.

ПГ6.01.01.02

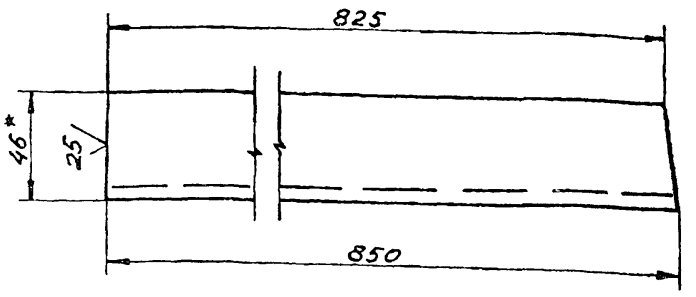

1. Неуказанные предельные отклонения размеров: валов - h 16; остальных - $\pm \frac{JT16}{2}$.
2.* Размер для справок.

Изм	Лист	N докум.	Подп.	Дата
Разраб		Яшина		05.85
Пров.		Рохин		05.85
Т.контр.				
ГИП		Рохин		05.85
Н.контр.		Панова		05.85
Утв.		Кузнецов		05.85

ПГ6.01.01.02

Лит.	Масса	Масшт.
И	7,3	1:2
Лист	Листов 1	

Швеллер

Швеллер 10 ГОСТ 8240-72 / Ст. 3 ГОСТ 535-79

Гипронефтеспецмонтаж г. Москва

Подп. и дата | Взам. инв. N | Инв. N дубл. | Подп. и дата | Инв. N подл.

ПГ6.01.01.05

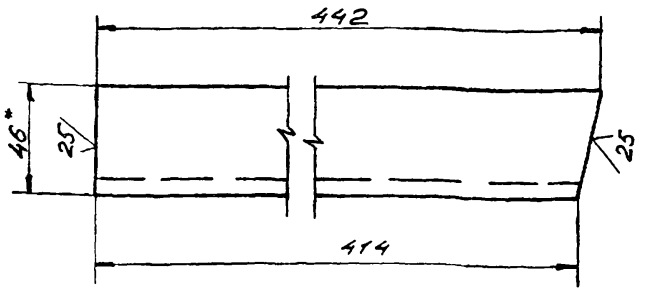

1. Неуказанные предельные отклонения размеров: валов - h 16; остальных - $\pm \frac{JT16}{2}$.
2.* Размеры для справок.

Изм	Лист	N докум.	Подп.	Дата
Разраб		Яшина		05.85
Пров		Рохин		05.85
Т.контр				
ГИП		Рохин		05.85
Н.контр		Панова		05.85
Утв		Кузнецов		05.85

ПГ6.01.01.05

Лит.	Масса	Масшт.
И	3,8	1:2
Лист	Листов 1	

Швеллер

Швеллер 10 ГОСТ 8240-72 / Ст. 3 ГОСТ 535-79

Гипронефтеспецмонтаж г. Москва

Подп. и дата | Взам. инв. N | Инв. N дубл. | Подп. и дата | Инв. N подл.

ПГ6.01.01.04

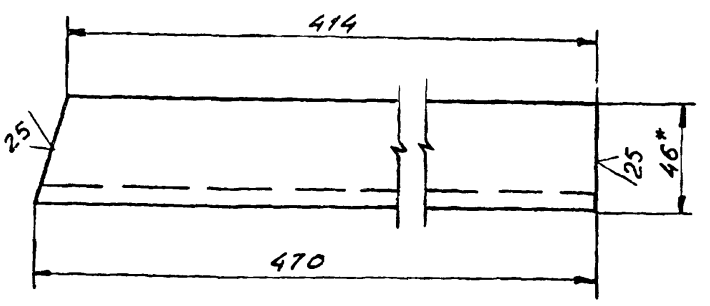

1. Неуказанные предельные отклонения размеров: валов - h 16; остальных - $\pm \frac{JT16}{2}$.
2.* Размер для справок.

Изм	Лист	N докум.	Подп.	Дата
Разраб		Яшина		05.85
Пров.		Рохин		05.85
Т.контр.				
ГИП		Рохин		05.85
Н.контр		Панова		05.85
Утв.		Кузнецов		05.85

ПГ6.01.01.04

Лит.	Масса	Масшт.
И	4,0	1:2
Лист	Листов 1	

Швеллер

Швеллер 10 ГОСТ 8240-72 / Ст. 3 ГОСТ 535-79

Гипронефтеспецмонтаж г. Москва

Подп. и дата | Взам. инв. N | Инв. N дубл. | Подп. и дата | Инв. N подл.

ПГ6.01.02.00СБ

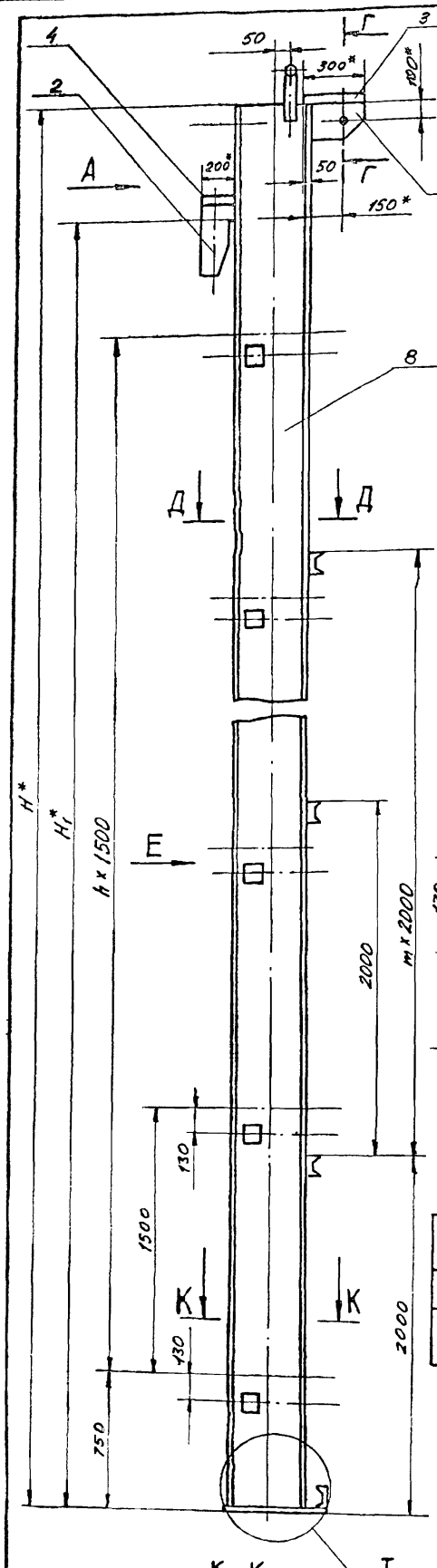

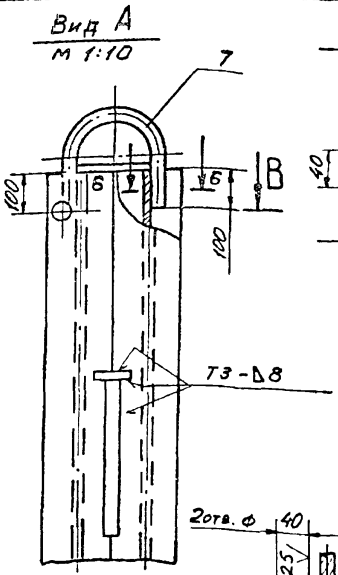

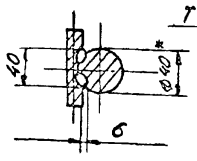

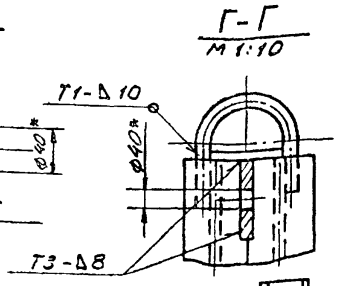

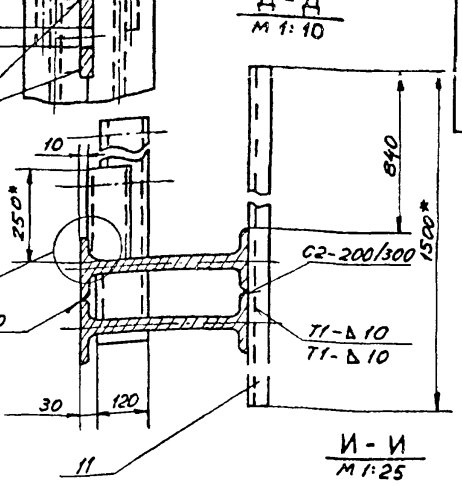

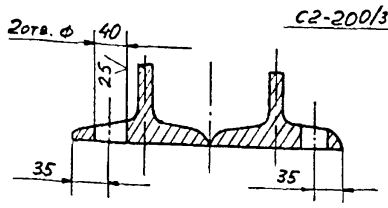

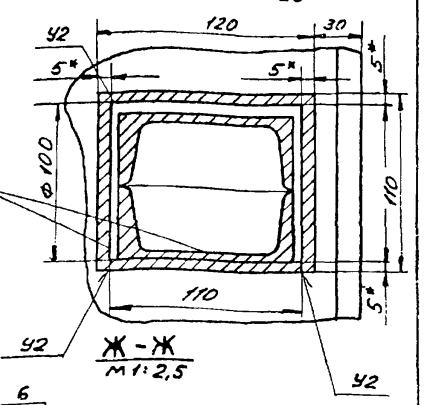

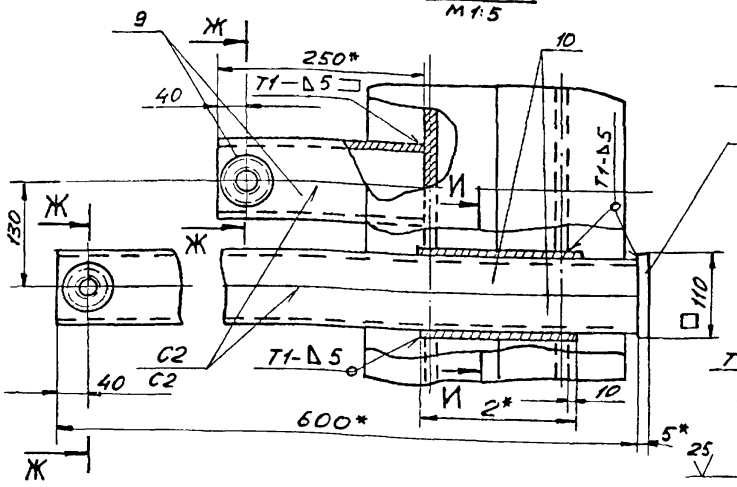

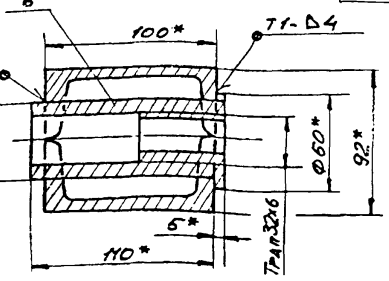

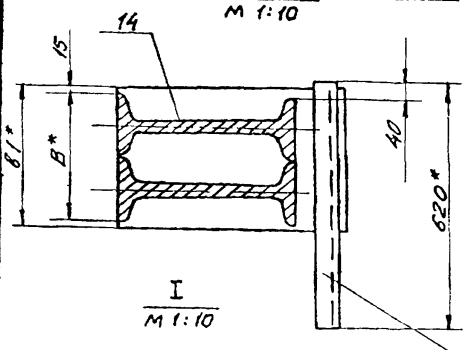

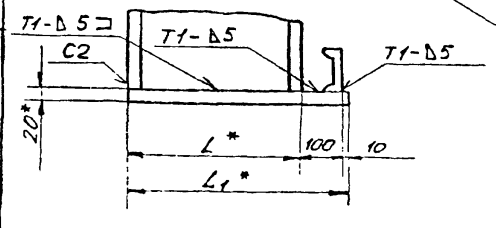

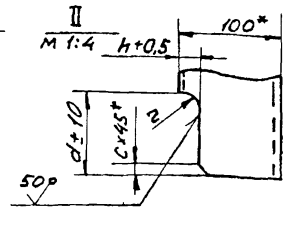

Обозначение	Размеры, мм												n	m	Масса кг	Примечание
	H	H1	B	B1	L	L1	ℓ	a	h	h1	C	Z				
ПГ6.01.02.00	12360	11730	290	320	360	470	175	68	10	17	8	3	7	4	395,0	V=6000 м³
-01	10400	9780	270	300	300	410	165	64	7,5	14,5	7	2,5	5	3	287,0	V=3000 м³

1. Сварные швы по ГОСТ 5264-80.
   Электроды сварочные типа Э42А по ГОСТ 9467-75;
2. Неуказанные предельные отклонения размеров:
   отверстий - H16; валов - h16; остальных - $\pm \frac{IT16}{2}$.
3. Сборку балки выполнять в следующей последовательности:
   1). сварить между собой две дет. поз. 8;
   2). в изготовленном элементе прорезать окно (см. И-И);
   3). дет. поз. 13 сварить в коробку (см. И-И);
   4) коробки установить в подготовленные окна и приварить (см. вид Е)
   5). сварить между собой попарно детали поз. 9, 10 (см. вид Е); вырезать отверстие Ф 50, вставить и приварить гайку дет. поз 6 (И-И);
   6). Завести готовые элементы (поз. 6) в коробки, установить и приварить пластину дет. поз. 12;
   7). сварить между собой попарно детали поз. 9 (см. вид Е). Вырезать отв. Ф 50. Вставить и приварить гайку дет. 6 (см. И-И); Готовые элементы обрезать по контуру сопрягаемой детали (см. II). Установить их и приварить;
   8). произвести установку и приварку всех остальных деталей балки.
4. Шероховатость поверхностей реза для деталей $\frac{25}{}$ V.
5. *Размеры для справок.

Указания.

1. При сборке обеспечить меры, исключающие сварочную деформацию узлов балки.
2. После окончания сборки трущиеся поверхности узлов смазать солидолом.

Изм.	Лист	N докум.	Подп.	Дата
Разраб.	Яшина			07.85
Пров.	Рохин			05.85
Т.контр.				
ГИП	Рохин			05.85
Н.контр.	Панова			05.85
Утв.	Кузнецов			05.85

ПГ6.01.02.00.СБ

Балка

Сборочный чертеж

Лит.	Масса	Масштаб
И	См. табл.	1:20
Лист	Листов 1	

Гипронефтеспецмонтаж г. Москва

Инв. № подл. | Подп. и дата | Взам. инв. № | Инв. № дубл. | Подп. и дата

1877-10

Формат	Зона	Поз	Обозначение	Наименование	Кол.	Примеч.
				Двутавр 30 ГОСТ 8239-72 / Ст.3 ГОСТ 535-79		
				L = 1040	2	48,5 кг
Б4		9	ПГ6.01.02.09	Швеллер		
				Швеллер 10 ГОСТ 8240-72 / Ст.3 ГОСТ 535-79		
				L = 250	12	2,15 кг
Б4		10	ПГ6.01.02.10	Швеллер		
				Швеллер 10 ГОСТ 8240-72 / Ст.3 ГОСТ 535-79		
				L = 600	12	5,2 кг
Б4		11	ПГ6.01.02.11	Швеллер		
				Швеллер 10 ГОСТ 8240-72 / Ст.3 ГОСТ 535-79		
				L = 1500	4	12,85 кг
Б4		12	ПГ6.01.02.12	Полоса		
				Полоса Б-5×110 ГОСТ 103-76 / Ст.3 ГОСТ 535-79		
				L = 110	6	0,5 кг
Б4		13	ПГ6.01.02.13	Полоса		
				Полоса Б-5×110 ГОСТ 103-76 / Ст.3 ГОСТ 535-79		
				L = 165	24	0,7 кг
Б4		14	ПГ6.01.02.14	Косынка		
				Лист Б-20 ГОСТ 19903-74 / Ст.3 ГОСТ 14637-69		
				300×410	1	19,3 кг

Инв.№ подл. | Подп. и дата | Взам. инв.№ | Инв.№ дубл. | Подп. и дата

Изм. | Лист | № докум. | Подп. | Дата

ПГ6.01.02.00 — Лист 3

ПГ6.01.02.01

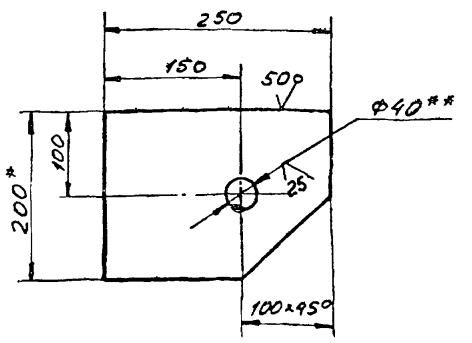

1. Неуказанные предельные отклонения размеров: отверстий - H16; валов - h 16; остальных ± IT16/2.
2. ** Острые кромки отв. Ф40 скруглить радиусом 5 мм.
3. * Размеры для справок.

Изм.	Лист	№ докум.	Подп.	Дата	ПГ6.01.02.01			
Разраб.		Яшина		05.85	Кронштейн	Лит.	Масса	Масшт.
Пров.		Рохин		05.85		И	4,8	1:5
Т.контр.						Лист	Листов 1	
ГИП		Рохин		05.85	Полоса 14×200 ГОСТ 103-76 / Ст.3 ГОСТ 535-79	Гипронефтеспецмонтаж г. Москва		
Н.контр.		Панова		05.85				
Утв.		Кузнецов		05.85				

Формат	Зона	Поз.	Обозначение	Наименование	Кол.	Примеч.
Б4		9	ПГ6.01.02.09	Швеллер		
				Швеллер 10 ГОСТ 8240-72 / Ст.3 ГОСТ 535-79		
				L = 250	16	2,15 кг
Б4		10	ПГ6.01.02.10	Швеллер		
				Швеллер 10 ГОСТ 8240-72 / Ст.3 ГОСТ 535-79		
				L = 600	16	5,2 кг
Б4		11	ПГ6.01.02.11	Швеллер		
				Швеллер 10 ГОСТ 8240-72 / Ст.3 ГОСТ 535-79		
				L = 1500	5	12,85 кг
Б4		12	ПГ6.01.02.12	Полоса		
				Полоса Б-5×110 ГОСТ 103-76 / Ст.3 ГОСТ 535-79		
				L = 110	8	0,5 кг
Б4		13	ПГ6.01.02.13	Полоса		
				Полоса Б-5×110 ГОСТ 103-76 / Ст.3 ГОСТ 535-79		
				L = 175	32	0,76 кг
Б4		14	ПГ6.01.02.14	Косынка		
				Лист Б-20 ГОСТ 19903-74 / Ст.3 ГОСТ 14637-69		
				320×470	1	23,6 кг
				ПГ6.01.02.00-01 см СБ		
11		6	ПГ6.01.02.06	Гайка	12	
11		7	ПГ6.01.02.07-01	Скоба	1	
Б4		8	ПГ6.01.02.08	Стойка		

Инв.№ подл. | Подп. и дата | Взам. инв.№ | Инв.№ дубл. | Подп. и дата

Изм. | Лист | № докум. | Подп. | Дата

ПГ6.01.02.00 — Лист 2

Формат	Зона	Поз.	Обозначение	Наименование	Кол.	Примеч.
				Документация		
22			ПГ6.01.02.00 СБ	Сборочный чертеж		
				Детали		
11		1	ПГ6.01.02.01	Кронштейн	1	
11		2	ПГ6.01.02.02	Ловитель	1	
11		3	ПГ6.01.02.03	Пластина	1	
Б4		4	ПГ6.01.02.04	Ребро		
				Полоса Б-140×100 ГОСТ 103-76 / Ст.3 ГОСТ 535-79		
				L = 200	1	2,2 кг
Б4		5	ПГ6.01.02.05	Перекладина		
				Швеллер 10 ГОСТ 8240-72 / Ст.3 ГОСТ 535-79		
				L = 620	1	5,35 кг
			Переменные данные	для исполнений		
				ПГ6.01.02.00 см. СБ		
				Детали		
11		6	ПГ6.01.02.06	Гайка	16	
11		7	ПГ6.01.02.07	Скоба	1	
Б4		8	ПГ6.01.02.08	Стойка		
				Двутавр 36 ГОСТ 8239-72 / Ст.3 ГОСТ 535-79		
				L = 12,350	2	60,8 кг

Инв.№ подл. | Подп. и дата | Взам. инв.№ | Инв.№ дубл. | Подп. и дата

Изм.	Лист	№ докум.	Подп.	Дата	ПГ6.01.02.00			
Разраб.		Яшина		05.85	Балка	Лит.	Лист	Листов
Пров.		Рохин		05.85		И	1	3
ГИП		Рохин		05.85		Гипронефтеспецмонтаж г. Москва		
Н.контр.		Панова		05.85				
Утв.		Кузнецов		05.85				

ПГ6.01.02.06

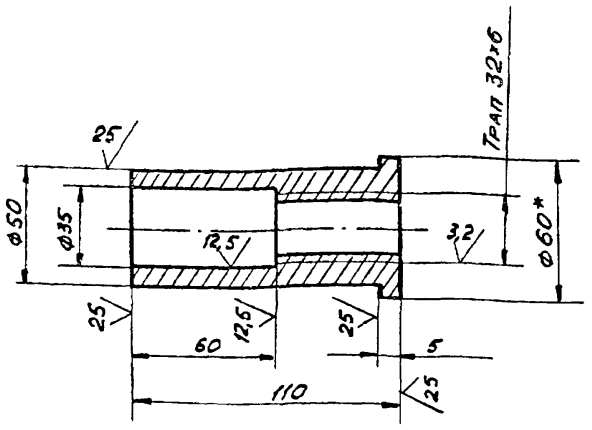

1. Неуказанные предельные отклонения размеров: отверстий - H16; валов - h16; остальных - $\pm \frac{IT16}{2}$.
2. * Размер для справок.

Изм.	Лист	N докум.	Подп.	Дата
Разраб.	Яшина			05.85
Пров.	Рохин			05.85
Т.контр.				
ГИП	Рохин			05.85
Н.контр.	Панова			05.85
Утв.	Кузнецов			05.85

ПГ6.01.02.06

Гайка

Лит.	Масса	Масштаб
И	0,5	1:2
Лист	Листов 1	

Круг В-60 ГОСТ 2590-71 / Ст.3 ГОСТ 535-79

Гипронефтеспецмонтаж г. Москва

Подп. и дата | Инв. N дубл. | Взам. инв. N | Подп. и дата | Инв. N подл.

ПГ6.01.02.07

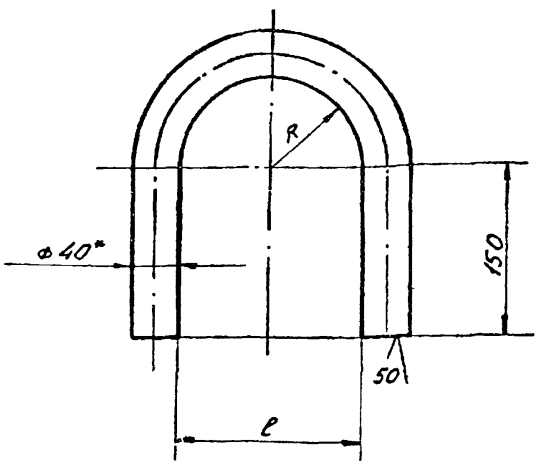

Обозначение	Размеры, мм R	Размеры, мм ℓ	Масса, кг	Примечание
ПГ6.01.02.07	78+3,0	156+4,0	5,3	$L_{заг}$=610±2,2мм
-01	72+3,0	144+4,0	5,2	$L_{заг}$=590±2,2мм

1. Неуказанные предельные отклонения размеров: отверстий - H16; валов - h16; остальных - $\pm \frac{IT16}{2}$.
2. * Размер для справок.

Изм.	Лист	N докум.	Подп.	Дата
Разраб.	Яшина			05.85
Пров.	Рохин			05.85
Т.контр.				
ГИП	Рохин			05.85
Н.контр.	Панова			05.85
Утв.	Кузнецов			05.85

ПГ6.01.02.07

Скоба

Лит.	Масса	Масштаб
И	См. табл.	-
Лист	Листов 1	

Круг В-40 ГОСТ 2590-71 / Ст.3 ГОСТ 535-79

Гипронефтеспецмонтаж г. Москва

Подп. и дата | Инв. N дубл. | Взам. инв. N | Подп. и дата | Инв. N подл.

ПГ6.01.02.02

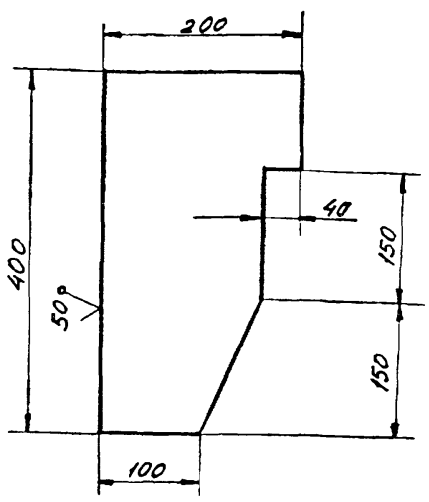

Неуказанные предельные отклонения размеров: валов - h16; остальных - $\pm \frac{IT16}{2}$.

Изм.	Лист	N. докум.	Подп.	Дата
Разраб	Яшина			05.85
Пров	Рохин			05.85
Т.контр.				
ГИП	Рохин			05.85
Н.контр	Панова			05.85
Утв	Кузнецов			05.85

ПГ6.01.02.02

Ловитель

Лит.	Масса	Масштаб
И	8,0	1:5
Лист	Листов 1	

Лист Б-14 ГОСТ 19903-74 / Ст.3 ГОСТ 14637-79

Гипронефтеспецмонтаж г. Москва

Подп. и дата | Инв. N дубл. | Взам. инв. N | Подп. и дата | Инв. N подл.

ПГ6.01.02.03

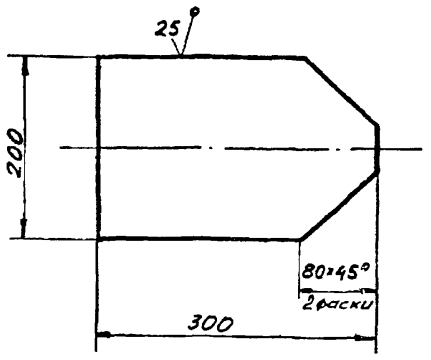

Неуказанные предельные отклонения размеров: валов - h16; остальных - $\pm \frac{IT16}{2}$.

Изм.	Лист	N докум.	Подп.	Дата
Разраб	Яшина			05.85
Пров.	Рохин			05.85
Т.контр.				
ГИП	Рохин			05.85
Н.контр.	Панова			05.85
Утв	Кузнецов			05.85

ПГ6.01.02.03

Пластина

Лит.	Масса	Масштаб
И	6,0	1:5
Лист	Листов 1	

Лист Б-14 ГОСТ 19903-74 / Ст.3 ГОСТ 14637-79

Гипронефтеспецмонтаж г. Москва

Подп. и дата | Инв. N дубл. | Взам. инв. N | Подп. и дата | Инв. N подл.

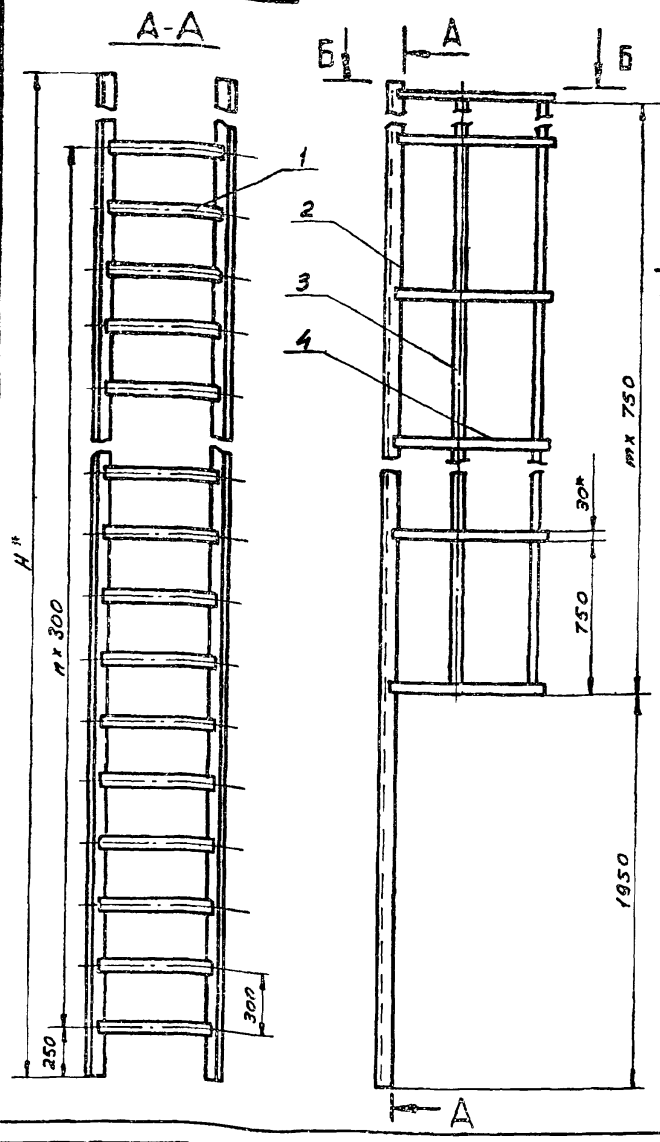

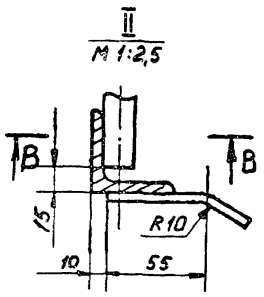

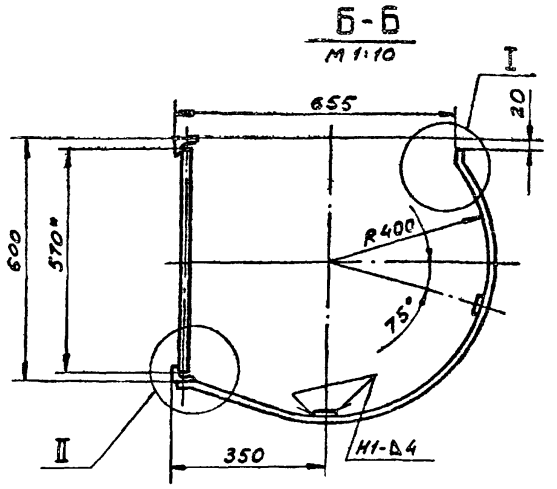

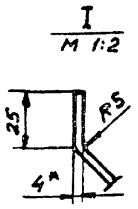

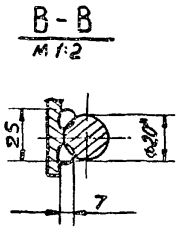

Обозначение	H, мм	n	m	Масса, кг.	Примечание
ПГ6.01.03.00	11800	36	13	220.0	V=6000 м³
-01	9850	30	11	164.0	V=3000 м³

1. Сварка ручная электродуговая. Электроды типа Э42А ГОСТ 9467-75. Сварные швы по ГОСТ 5264-80.
2. Неуказанные предельные отклонения размеров: отверстий - H16; валов - h 16; остальных - $\pm \frac{IT16}{2}$.
3. Шероховатость поверхностей реза для деталей $64-\frac{50}{\sqrt{}}$.
4.* Размеры для справок.

Изм.	Лист	N докум.	Подп.	Дата
Разраб.	Яшина			05.85
Пров.	Рохин			05.85
Т.контр.				
ГИП	Рохин			05.85
Н.контр.	Панова			05.85
Утв.	Кузнецов			05.85

ПГ6.01.03.00 СБ

Лестница

Сборочный чертеж

Лит.	Масса	Масшт.
И	См. табл.	1:20
Лист	Листов 1	

Гипронефтеспецмонтаж г. Москва

Инв. N подл. | Подп. и дата | Взам. инв. N | Инв. N дубл. | Подп. и дата

Формат	Зона	Поз.	Обозначение	Наименование	Кол.	Примеч.
			ПГ6.01.03.00-01 см. СБ			
				Детали		
Б4		1	ПГ6.01.03.01	Круг		
				Круг В-20 ГОСТ 2590-71 / Ст.3 ГОСТ 535-79		
				L = 570	31	1,95 кг
Б4		2	ПГ6.01.03.02	Уголок		
				Уголок Б-50х50х5 ГОСТ 8509-72 / Ст.3 ГОСТ 535-79		
				L = 9850	2	37,2 кг
Б4		3	ПГ6.01.03.03	Полоса		
				Полоса Б-4х30 ГОСТ 103-76 / Ст.3 ГОСТ 535-79		
				L = 7520	2	7,0 кг
Б4		4	ПГ6.01.03.04	Полоса		
				Полоса Б-4х30 ГОСТ 103-76 / Ст.3 ГОСТ 535-79		
				L = 1350	11	1,3 кг.

Изм. | Лист | N докум. | Подп. | Дата

ПГ6.01.03.00

Лист 2

Формат	Зона	Поз.	Обозначение	Наименование	Кол.	Примеч.
				Документация		
12			ПГ6.01.03.00 СБ	Сборочный чертеж		
				Переменные данные для исполнения		
				ПГ6.01.03.00 см. СБ		
				Детали		
Б4		1	ПГ6.01.03.01	Круг		
				Круг В-20 ГОСТ 2590-71 / Ст.3 ГОСТ 535-79		
				L = 570	37	1,95 кг
Б4		2	ПГ6.01.03.02	Уголок		
				Уголок Б-50х50х5 ГОСТ 8509-72 / Ст.3 ГОСТ 535-79		
				L = 11800	2	44,5 кг
Б4		3	ПГ6.01.03.03	Полоса		
				Полоса Б-4х30 ГОСТ 103-76 / Ст.3 ГОСТ 535-79		
				L = 9770	2	9,5 кг
Б4		4	ПГ6.01.03.04	Полоса		
				Полоса Б-4х30 ГОСТ 103-76 / Ст.3 ГОСТ 535-79		
				L = 1350	14	1,3 кг

Инв. N подл. | Подп. и дата | Взам. инв. N | Инв. N дубл. | Подп. и дата

Изм.	Лист	N докум.	Подп.	Дата
Разраб.	Яшина			05.85
Провер.	Рохин			05.85
ГИП	Рохин			05.85
Н.контр.	Панова			05.85
Утв.	Кузнецов			05.85

ПГ6.01.03.00

Лестница

Лит.	Лист	Листов
И	1	2

Гипронефтеспецмонтаж г. Москва

1877-10

ПГ6.01.04.00 СБ

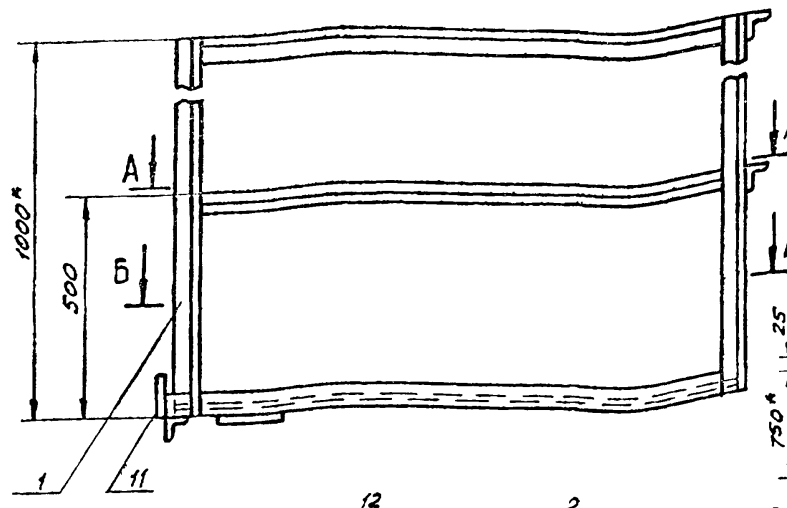

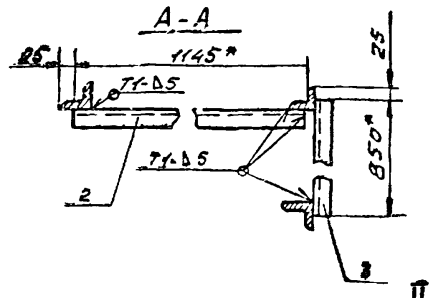

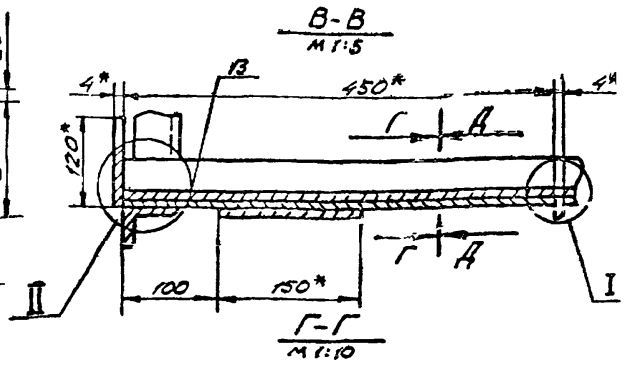

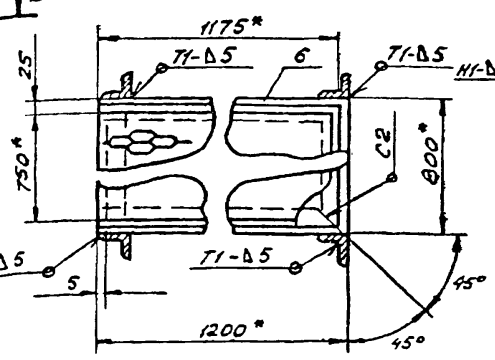

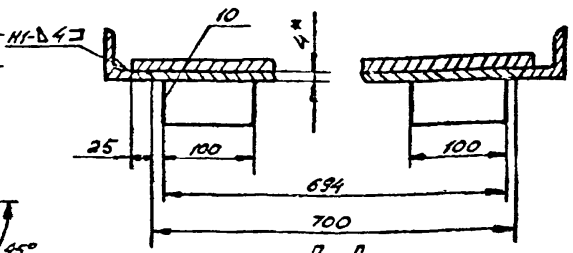

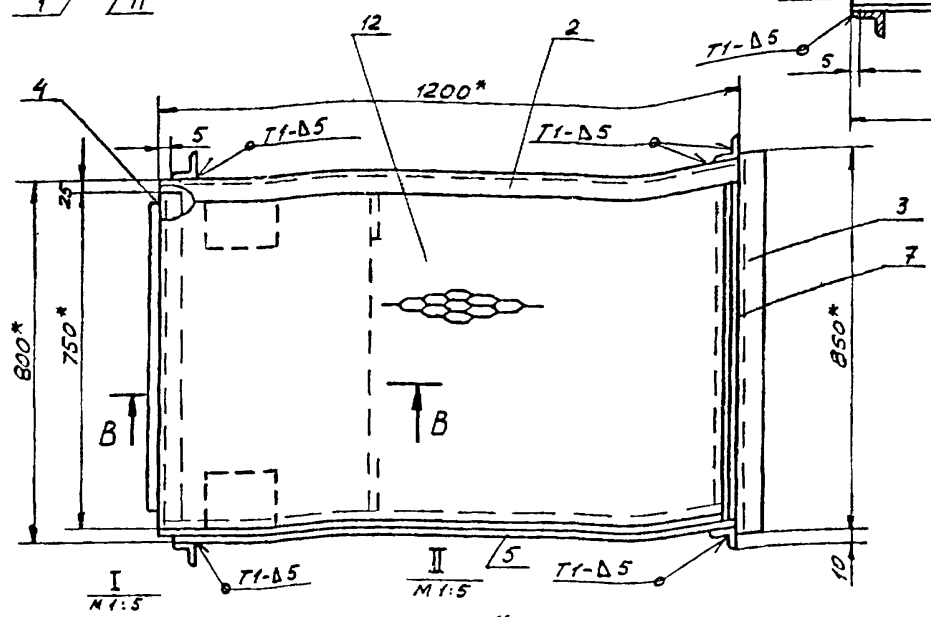

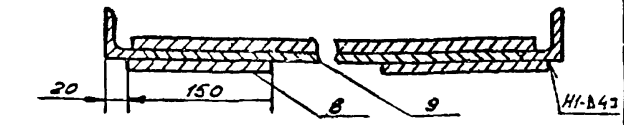

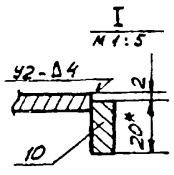

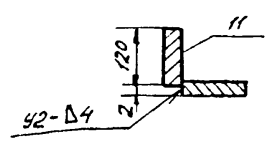

1. Сварные швы по ГОСТ 5264-80. Электроды сварочные типа Э42А ГОСТ 9467-75.
2. Неуказанные предельные отклонения размеров: отверстий - $H16$; валов - $h16$; остальных - $\pm \frac{IT16}{2}$.
3. Шероховатость поверхностей реза для дет. Б4 $\frac{25}{V}$.
4. * Размеры для справок.

Изм.	Лист	№ докум.	Подп.	Дата
Разраб.		Яшина		05.85
Пров.		Рохин		05.85
Т.контр.				
ГИП		Рохин		05.85
Н.контр.		Панова		05.85
Утв.		Кузнецов		05.85

ПГ6.01.04.00 СБ

Площадка

Сборочный чертеж

Лит.	Масса	Масшт.
И	70,0	1:10
Лист	Листов 1	

Гипронефтеспецмонтаж г. Москва

Подп. и дата | Инв. № дубл. | Взам. инв. № | Подп. и дата | Инв. № подл.

ПГ6.01.04.05

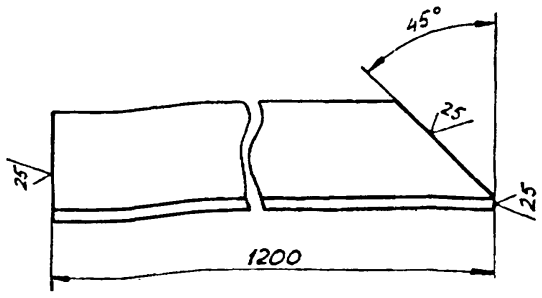

ПГ6.01.04.05-01

Зеркальное отражение, остальное см. ПГ6.01.04.05

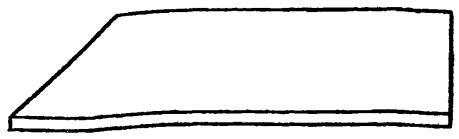

Неуказанные предельные отклонения размеров: валов - $h16$.

Изм.	Лист	№ докум.	Подп.	Дата
Разраб.		Яшина		05.85
Пров.		Рохин		05.85
Т.контр.				
ГИП		Рохин		05.85
Н.контр.		Панова		05.85
Утв.		Кузнецов		05.85

ПГ6.01.04.05

Основание

Уголок 5-50×50×5 ГОСТ 8509-72 / Ст.3 ГОСТ 535-79

Лит.	Масса	Масштаб
И	4,5	1:2
Лист	Листов 1	

Гипронефтеспецмонтаж г. Москва

Обозначение	Наименование	Кол.	Примеч.
	Документация		
ПГ6.01.04.00 СБ	Сборочный чертеж		
	Детали		
	Каркас		
	Уголок 5-50×50×5 ГОСТ 8509-72 / Ст.3 ГОСТ 535-79		
Б4 1 ПГ6.01.04.01	d = 1000	4	3,77 кг
Б4 2 ПГ6.01.04.02	d = 1200	2	4,5 кг
Б4 3 ПГ6.01.04.03	d = 850	2	3,2 кг
Б4 4 ПГ6.01.04.04	d = 750	1	2,8 кг
11 5 ПГ6.01.04.05	Основание	1	
11 6 ПГ6.01.04.05-01	Основание	1	
11 7 ПГ6.01.04.06	Основание боковое	1	
	Косынка		
	Лист 5-4 ГОСТ 19903-74 / Ст.3 ГОСТ 14637-79		
Б4 8 ПГ6.01.04.07	150×150	2	0,7 кг
Б4 9 ПГ6.01.04.08	694×450	1	1,0 кг
Б4 10 ПГ6.01.04.09	20×100	2	0,5 кг
Б4 11 ПГ6.01.04.10	120×700	1	2,6 кг
Б4 12 ПГ6.01.04.11	Настил		
	Лист ПВ 506×750×1125 ГОСТ 8706-78	1	13,8 кг
Б4 13 ПГ6.01.04.12	Ограждение		
	Лист 5-2 ГОСТ 19903-74 / Ст.3 ГОСТ 16523-70		
	100×3200	1	5,0 кг

Изм.	Лист	№ докум.	Подп.	Дата
Разраб.		Яшина		05.85
Пров.		Рохин		05.85
ГИП		Рохин		05.85
Н.контр.		Панова		05.85
Утв.		Кузнецов		05.85

ПГ6.01.04.00

Площадка

Лит.	Лист	Листов
		1

Гипронефтеспецмонтаж г. Москва

Подп. и дата | Инв. № дубл. | Взам. инв. № | Подп. и дата | Инв. № подл.

Формат	Зона	Поз.	Обозначение	Наименование	Кол.	Примечание
				Документация		
12			ПВ 7.11.00.00 СБ	Сборочный чертеж		
				Детали		
11		1	ПВ 7.11.00.01	Уголок	2	

Изм.	Лист	№ докум.	Подп.	Дата
Разраб.		Гольдина		05.85
Пров.		Яшина		05.85
ГИП		Рохин		05.85
Н. контр.		Панова		05.85
Утв.		Кузнецов		05.85

ПВ 7.11.00.00

Клин

Лит.	Лист	Листов
		1

Гипронефтеспецмонтаж г. Москва

Инв. № подл. | Подп. и дата | Взам. инв. № | Инв. № дубл. | Подп. и дата

ПВ 7.11.00.01

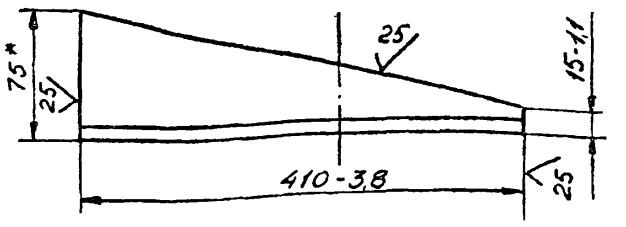

* Размер для справок

Изм.	Лист	№ докум.	Подп.	Дата
Разраб.		Гольдина		05.85
Пров.		Яшина		05.85
Т. контр.				
ГИП		Рохин		05.85
Н. контр.		Панова		05.85
Утв.		Кузнецов		05.85

Уголок

Лит.	Масса	Масштаб
	3,5	1:5
Лист	Листов 1	

Уголок Б-75×75×8 ГОСТ 8509-72 / Ст. 3 ГОСТ 535-79

Гипронефтеспецмонтаж г. Москва

ПВ 7.11.00.00 СБ

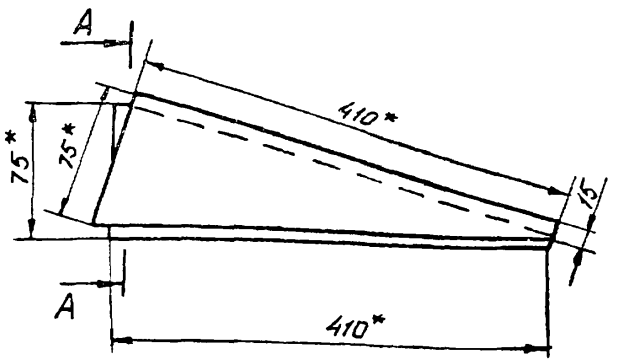

А-А
М 1:5

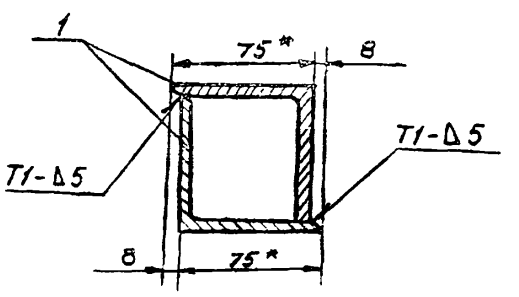

1. Сварные швы по ГОСТ 5264-80
2. Неуказанные предельные отклонения размеров:
   отверстий - H16
   валов - h16
   остальных - $\pm \frac{JT16}{2}$
3* Размеры для справок.

Изм.	Лист	№ докум.	Подп.	Дата
Разраб.		Гольдина		05.85
Пров.		Яшина		05.85
Т. контр.				
ГИП		Рохин		05.85
Н. контр.		Панова		05.85
Утв.		Кузнецов		05.85

ПВ 7.11.00.00 СБ

Клин

Сборочный чертеж

Лит	Масса	Масштаб
	4,0	1:5
Лист	Листов 1	

Гипронефтеспецмонтаж г. Москва

Инв. № подл. | Подп. и дата | Взам. инв. № | Инв. № дубл. | Подп. и дата

gost.e-ecolog.ru