Типовой проект

707-2-22с.86

Газгольдер мокрый стальной вместимостью 3000 м³ с вертикальными направляющими и боковым вводом для хранения газов под давлением до 4000 Па (400 мм водяного столба)

Альбом VI

Архитектурные решения

Конструкции железобетонные

Конструкции железобетонные (изделия)

Отопление и вентиляция

gost.e-ecolog.ru

Привязан

Инв.№

Содержание

Наименование	№листов	№страниц
Архитектурные решения АР		
Общие данные	1	3
Общий план сооружений	2	4
Камера ввода. Планы, разрезы, фасады	3	5
Будка датчиков. Планы, разрезы, фасады	4	6
Детали	5	7
Камера ввода. Планы, разрезы, фасады (Для районов с сейсмичностью 7,8 баллов).	6	8
Будка датчиков. Планы, разрезы, фасады (Для районов с сейсмичностью 7,8 баллов)	7	9
Детали (Для районов с сейсмичностью 7,8 баллов)	8	10
Конструкции железобетонные КЖ		
Общие данные (начало)	1	11
Общие данные (окончание)	2	12
Схема расположения фундаментов газгольдера	3	13
Схема расположения фундаментов газгольдера. Узлы I; II; III	4	14
Фундамент газгольдера КПт1, опора Оп1. Армирование	5	15
Камера ввода. Схема расположения фундаментов, приямки и элементов покрытия	6	16
Камера ввода. Схема расположения фундаментов, приямки элементов покрытия. (Для районов с сейсмичностью 7,8 баллов)	7	17
Пояса антисейсмические ПАт1; ПАт2, участок монолитный Ут1	8	18
Схема расположения элементов площадки на отм. 1,200 и стальной опоры	9	19
Схема расположения фундаментов под оборудование	10	20
Фундаменты Фот1; Фот2; Фот5; Фот6	11	21
Фундамент Фот3	12	22
Фундаменты Фот4; Фот7	13	23
Схема расположения элементов сооружения	14	24
Будка датчиков. Схема расположения фундаментов и элементов покрытия	15	25
Конструкции железобетонные (изделия) КЖИ		
Технические требования к изготовлению сборных ж.б. изделий	ТТ	26
Технические требования к изготовлению арматурных и закладных изделий	ТТ1	26
Блок фундаментный ФБ1	ФБ1	27
Плита П1	П1	28
Сетка арматурная (С1; С2)	С1	28
Сетка арматурная С3	С3	28
Сетка арматурная С4	С4	29
Сетка арматурная С5	С5	29
Сетка арматурная С6	С6	29

Наименование	№листов	№страниц
Сетка арматурная С7	С7	29
Сетка арматурная С9	С9	30
Сетка арматурная С8	С8	30
Каркас пространственный КП2	КП2	30
Каркас пространственный (КП1; КП4)	КП1	31
Каркас пространственный КП3	КП3	31
Каркас плоский (КР1; КР2; КР3)	КР1	32
Каркас плоский КР4	КР4	32
Изделие соединительное МС1	МС1	32
Изделие соединительное МС2	МС2	33
Изделие соединительное МС3	МС3	33
Изделие соединительное МС4	МС4	33
Изделие соединительное МС5	МС5	34
Изделие соединительное (МС6; МС7)	МС6	34
Изделие соединительное МС8	МС8	35
Изделие соединительное МС9	МС9	35
Изделие соединительное (МС10; МС12)	МС10	35
Изделие закладное (МН1; МН3)	МН1	36
Изделие соединительное МС11	МС11	36
Изделие закладное МН2	МН2	36
Отопление и вентиляция ОВ		
ОВ1 Вариант без утепления резервуара		
Общие данные (начало)	1	37
Общие данные (окончание)	2	38
Резервуар газгольдера. План, разрезы и схема отопления	3	39
Камера газового ввода. План, разрезы, схемы отопления и вентиляц.	4	40
Камера газового вывода. План, разрезы, схемы отопления и вентиляц.	5	41
Будка датчиков объемоуказания газа. План, разрез, схема отопления	6	42
Установка и крепление пароструйного элеватора № 4	7	43
Узлы крепления трубопроводов к площадке резервуара газгольдера	8	44
ОВ2 Вариант с утеплением резервуара		
Общие данные (начало)	1	45
Общие данные (окончание)	2	46
Резервуар газгольдера. План, разрезы и схема отопления	3	47
Камера газового ввода. План, разрезы, схемы отопления и вентиляции	4	48
Камера газового вывода. План, разрезы, схемы отопления и вентиляции	5	49
Будка датчиков объемоуказания газа. План, разрез, схема отопления	6	50
Установка и крепление пароструйного элеватора №2	7	51
Узлы крепления трубопроводов к площадке резервуара газгольдера	8	52

Инв. № подл. | Подпись и дата | Взам. инв. №

Альбом VI

Типовой проект

Ведомость рабочих чертежей основного комплекта марки АР

Лист	Наименование	Примечан.
1	Общие данные	
2	Общий план сооружений.	
3	Камера ввода.	
	Планы, разрезы, фасады.	
4	Будка датчиков	
	Планы, разрезы, фасады.	
5	Детали.	
6	Камера ввода (сейсмичность 7,8 баллов).	
	Планы, разрезы, фасады.	
7	Будка датчиков (сейсмичность 7,8 баллов)	
	Планы, разрезы, фасады.	
8	Детали (сейсмичность 7,8 баллов).	

Ведомость отделки помещений

Наименование помещений	Потолок		Стены		Примечание
	Площадь м²	Вид отделки	Площадь м²	Вид отделки	
Камера ввода	33,72	Затирка Побелка известковая	81,33	Затирка Покраска известковая колерная	Стены камеры
			5,20		Стены приямка
Будка датчиков	9,86		30,18	светлых тонов	

Ведомость спецификаций

Лист	Наименование	Примечан.
3; 4	Спецификация элементов заполнения	
	проемов и перемычек	
6; 7	Спецификация заполнения проемов, перемы-	
	чек, сеток, анкеров	

Типовой проект разработан в соответствии с действующими нормами и правилами и предусматривает мероприятия, обеспечивающие взрывную, взрывопожарную и пожарную безопасность при эксплуатации здания.

Главный инженер проекта /Упадышев/

Главный инженер привязывающей организации

Ведомость ссылочных и прилагаемых документов

Обозначение	Наименование	Примечание
	Ссылочные документы	
ГОСТ 11214-78	Окна и балконные двери деревянные с	
	двойным остеклением для жилых и	
	общественных зданий	
ГОСТ 14624-84	Двери деревянные для производ-	
	ственных зданий.	
ГОСТ 12506-81	Окна деревянные для производственных зданий	
ГОСТ 6785-80	Плиты подоконные железобетонные	
ГОСТ 948-76	Перемычки железобетонные	
	для зданий с кирпичными стенами	
Серия 2.430-3	Типовые архитектурно-строитель-	
Вып. 1; 2	ные детали промышленных	
	зданий с кирпичными стенами	
Серия 2.460-18	Узлы покрытий одноэтажных	
Вып. 1	производственных зданий с	
	рулонными кровлями и	
	железобетонными плитами	
Серия 2.130-6 с	Узлы стен жилых и общест-	
Вып. 1	венных зданий, возводимых в	
	районах с сейсмичностью 7, 8 и 9 баллов	
Серия 2.260-3 с	Узлы крыш общественных	
Вып. 1	зданий возводимых в районах с	
	сейсмичностью 7, 8 и 9 баллов	
2.460-14.8.0	Типовые узлы покрытий прам. зда-	
	ний в местах пропуска вентшахт	
	Прилагаемые документы	
АРВМ	Ведомость потребности в	
	материалах.	

1. Чертежи марки АР разработаны на основании технологических и сантехнических заданий ГИАП.
2. Здания относятся ко II классу сооружений.
3. Степень огнестойкости - II.
4. Площадь окна и двери камеры ввода удовлетворяет требованию СНиП II-90-81 к площади легкосбрасываемых панелей по категориям А и Е. Камера может применяться при всех категориях взрыва и пожароопасности. При привязке проекта камер ввода газов категорий В, Г, Д окно ОК-1 не выполнять.
5. Проект разработан в двух вариантах: без учета сейсмичности и с учетом сейсмических воздействий 7, и 8 баллов.
6. За относительную отметку 0,000 принята отметка чистого пола первого этажа зданий, что соответствует абсолютной отметке [ ].
7. Мероприятия по антикоррозионной защите строительных конструкций приведены в комплектах КЖ и КМ.
8. Рабочие чертежи содержат традиционные строительные решения, в которых не предусмотрены научно-технические достижения ввиду простоты объемно-планировочных решений.
9. Наружное стеновое ограждение будки ввода принято из облегченного кирпича по ГОСТ 530-80 пластического прессования с вертикальными пустотами с марками прочности М-75, морозостойкости МРЗ 25 (КРП 75/1300÷1600/25/ГОСТ 530-80). В районах с сейсмичностью 7 и 8 баллов кладку вести на цементно-песчаном растворе марки М-50, без сейсмичности - марки М25.
10. Требуемое $R_p^в$ кирпичной кладки в соответствии с СНиП II-7-81 должна быть не менее 180 кгс/см².
11. Стены запроектированы толщиной 380 мм, кладку вести с подбором кирпича на лицевую сторону и расшивкой швов вразбежку на фасадной поверхности.
12. Гидроизоляция кирпичных стен состоит из слоя цементного раствора в 20 мм состава 1:2, укладываемого на отм. 0,030 м.
13. Утеплитель кровли - гравий керамзитовый марки 500 ГОСТ 9759-83 толщиной 60 мм для всех климатических районов.
14. Водоизоляционный ковер принят из 4-х слоев рубероида с эластичным покрывным слоем марки $Р_3$М-350 по ТУ 21-27-30-72 с усилением ковра тремя слоями на вертикальных поверхностях. Наклейку ковра вести на битумной мастике по ГОСТ 2889-67 марки МБК-Г- [ ] на горизонтальной поверхности, марки МБК-Г- [ ] на вертикальной поверхности.
15. Защитный слой кровли принят из сухого гравия крупностью 5-10 мм, морозостойкостью Мрз 100, втопленного в антисептированную битумную мастику МБК-Г- [ ] толщиной 10 мм.
16. Водосток с кровли принят наружный.
17. Подготовку под полы выполнять с учетом фундаментов (см. КЖ листы 6, 7, 12). Конструкции и площади полов камеры ввода и будки датчиков даны на их разрезах и планах.
18. Столярные изделия окрашивать масляной краской 3 а раза.
19. Вокруг зданий предусматривается асфальтовая отмостка толщиной 20 мм, шириной с[illegible] по щебеночному основанию толщиной 100 мм.

Привязан

Инв. №

АР

Гл. инж. пр.	Упадышев			
Нач. отд.	Гусев			
Н. контр.	Евдокимов			
Гл. архит.	Панченко			
Гл. констр.	Кузнецова			
Рук. груп.	Уразов			
Вед. арх.	Морозульев			
Ст. техн.	Скрипникова			

Газгольдер мокрый стальной вместимостью 3000 м³ с боковым вводом

Стадия	Лист	Листов
Р	1	8

Общие данные

ГИАП

Инв. № подл. | Подпись и дата | Взам. инв. №

1877-06 Формат А2

Типовой проект Альбом VI

Разрез 1-1

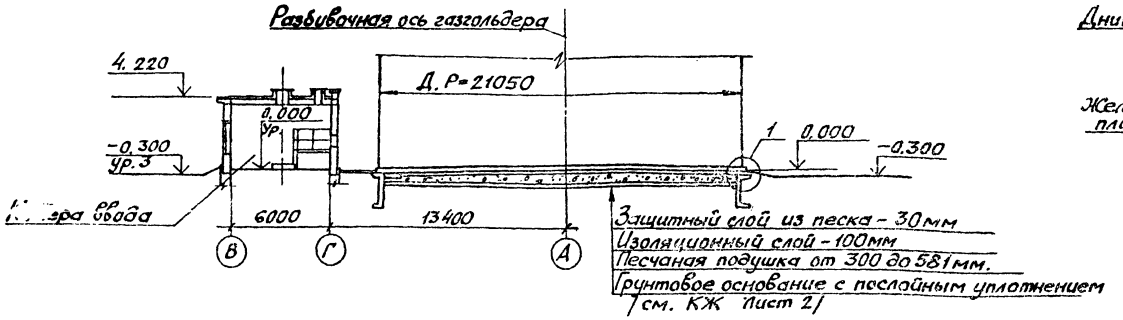

Общий план сооружений.

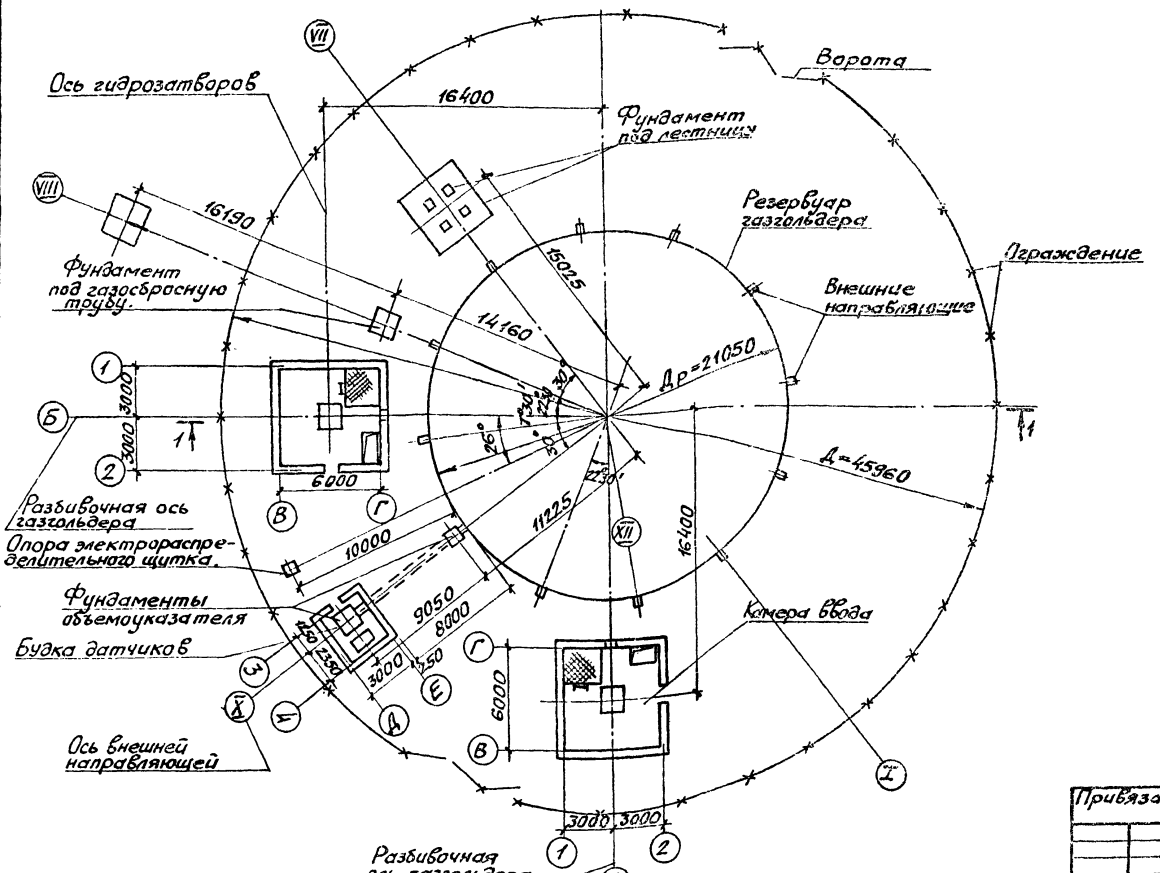

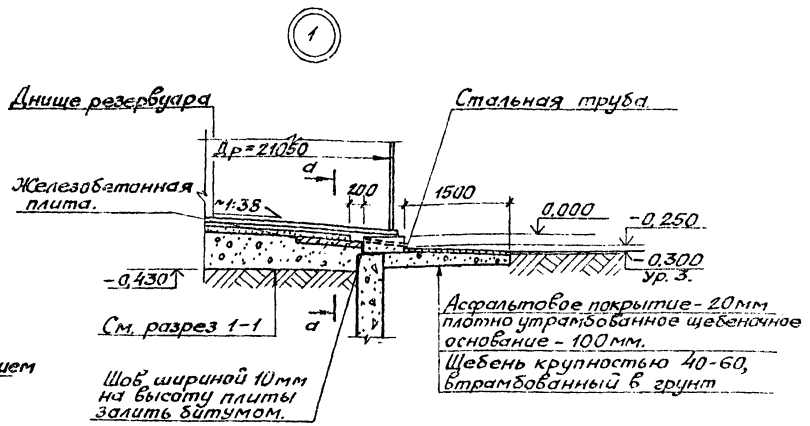

По а-а

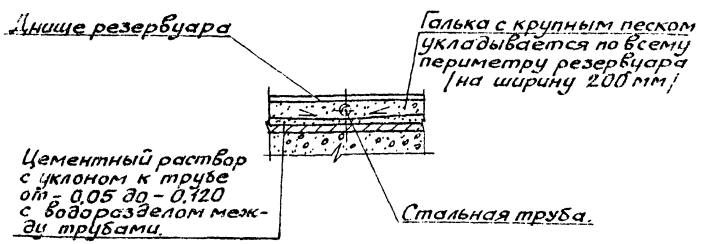

Согласовано: ОиК Казакевич 30; ОПАД Федяев

Инв.№ подл. | Подпись и дата | Взам.инв.№

Привязан

Инв. №

Нач.отд.	Гусев		12.88	АР	
Н.контр.	Евдокимов		12.88	Газгольдер мокрый стальной вместимостью 3000 м³ с боковым вводом.	Стадия: Р; Лист: 2; Листов:
Гл.арх.	Панченко		12.88		
Гл.констр.	Кузнецов		12.88		
Рук.гр.	Уронов		12.88	Общий план сооружений	ГИАП
Гл.арх.	Черкасьев		12.88		
Гл.техн.	Крылышкин		12.88		

1877-06 Формат А2

Альбом VI

Типовой проект

Фасад В-Г

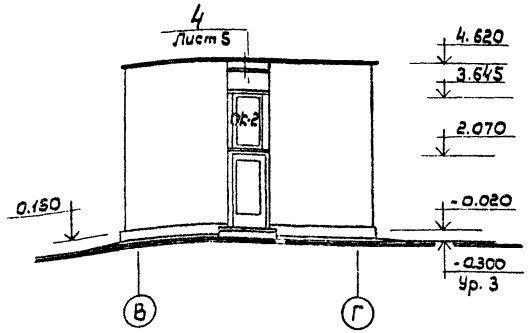

Фасад 1-2

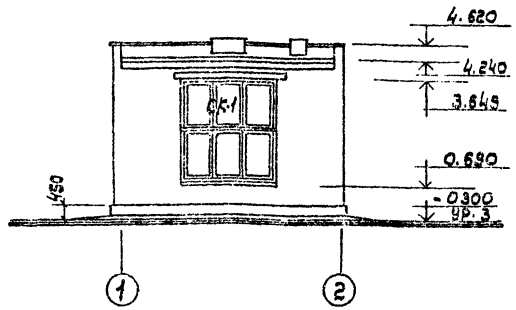

План кровли

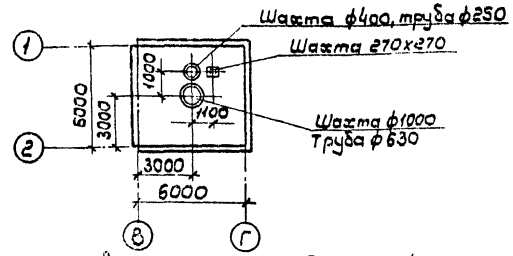

Разрез 1-1

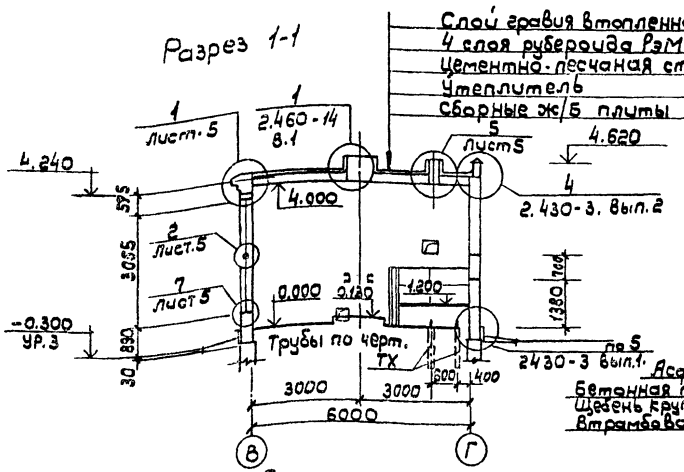

Разрез 2-2

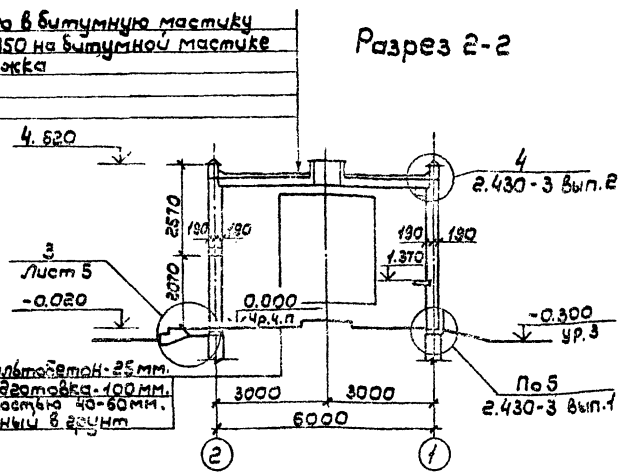

Асфальтобетон-25мм.
Бетонная подготовка-100мм.
Щебень крупностью 40-60мм.
Втрамбованный в грунт

План на отм. 0.000

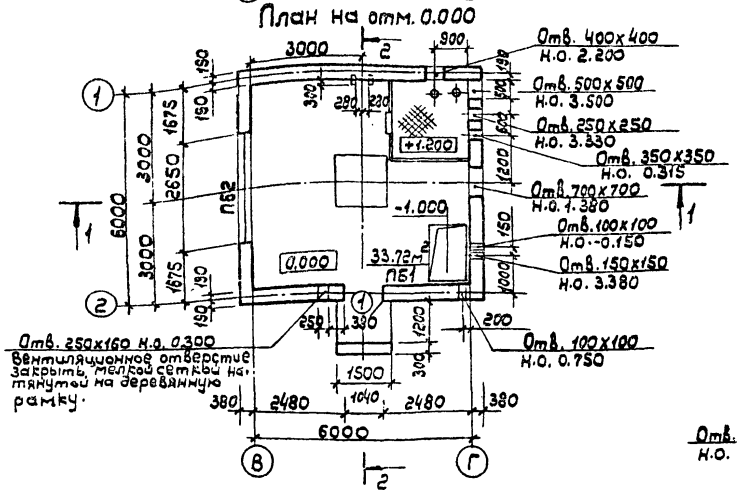

Расположение отверстий и ниш в стенах по осям 1 и В

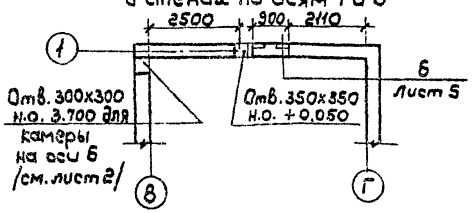

Условное обозначение

Отв. 100х100 / Н.О. 0.600 — Высота отверстия

Низ отверстия на отметке ...

Ведомость проемов дверей и окон

Марка поз.	Размер проема в мм
	Дверь
1	1040х2070
	Окна
ОК-1	2650х3055
ОК-2	910х1510

Ведомость перемычек

Марка поз.	Схема сечения
ПБ1	1
ПБ2	2

Спецификация элементов заполнения проемов и костылей

Марка поз.	Обозначение	Наименование	Кол-во	Масса ед. кг.	Примечание
		Двери и окна			
1	гост 14624-84	Дверной блок ДНО-21-10П	1		стекло 3 мм.
ОК-1	гост 11214-78	Оконный блок ОС 15-9А	6		стекло 3 мм.
		Деревянная доска 140х2650х70	1		
	гост 6785-80	Подоконная плита ПОГ 12.15.35	1	16	
	гост 6785-80	Подоконная плита ПОГ 18.15.35	1	24	
ОК-2	гост 11214-78	Оконный блок ОС 15-9А	1		Толщина стекла 3 мм
		Перемычки			
1	гост 948-76	1ПР1-12.12.6	4	25	
2	гост 948-76	1ПР4-29.12.14	3	125	
		Костыли			
МС12	КЖИ-МС10	Изделие соединит. МС12	5	0.28	

Согласовано:
ОИК Устинцев
ОВиТ Мерзляк

Инв. № подл. | Подп. и дата | Взам. инв. №

Привязан

Инв. №

Нач. отд	Гусев			АР
Н. контр.	Ердакимов			Газгольдер мокрый стальной вместимостью 3000 м³ с боковым вводом
Гл. арх.	Панченко			Стадия: Р; Лист: 3; Листов:
Гл. констр.	Кузнецова			
Рук. гр.	Чронов			Камера ввода. Планы, разрезы, фасады
Вед. арх.	Меркульева			ГИАП
Арх.	Яковлев			

1877-06

Формат А2

Альбом VI

Типовой проект

Разрез 1-1

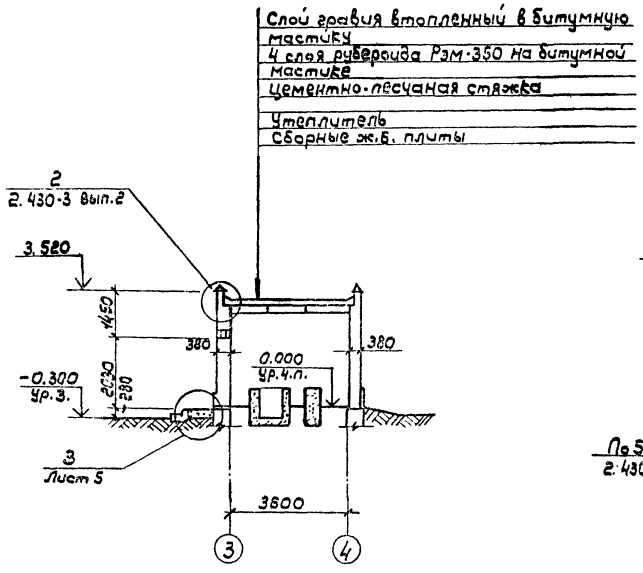

Фасад Е-Д

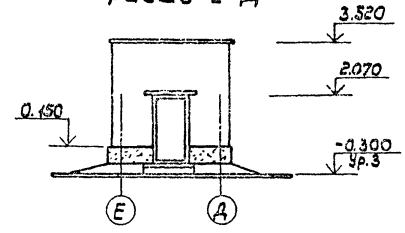

Фасад 3-4

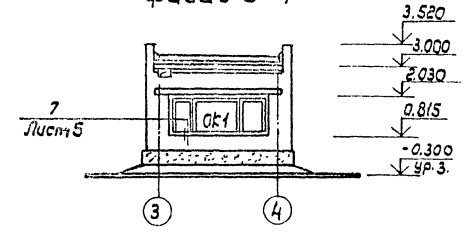

Разрез 2-2

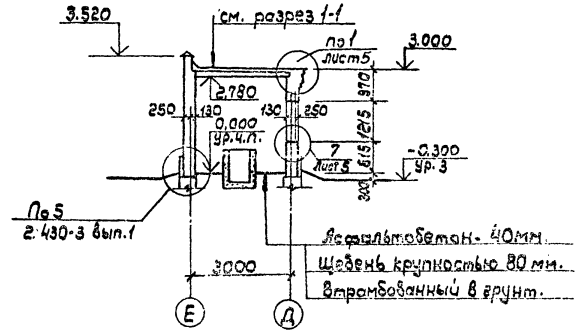

Ведомость проемов дверей и окон.

Марка поз.	Размер проема в мм.
	Дверь
1	1060 x 2100
	Окно
ОК-1	3020 x 1215

Ведомость перемычек

Марка поз.	Схема сечения.
ПБ1	1
ПБ2	2

Спецификация элементов заполнения проемов и костылей.

Марка поз.	Обозначение	Наименование	Кол.	Масса ед. кг	Примечание
		Двери и окна			
1	ГОСТ 14624-84	Дверной блок ДНГ21-10П	1		
ОК-1	ГОСТ 12506-81	Оконный блок ПНД12-30.1	1		Толщина стекла-4мм
	ГОСТ 6785-80	Подоконная плита ПОГ12,15,35	1	16	
	ГОСТ 6785-80	Подоконная плита ПОГ12,15,35	1	24	
		Перемычки			
1	ГОСТ 948-76	1ПР1-12.12.6	3	25	
2	ГОСТ 948-76	1ПР4-33.12.22	3	225	
		Костыли			
Мс 12	КЖИ-МС10	Изделие соединит. МС12	5	0,28	

План на отм. 0.000

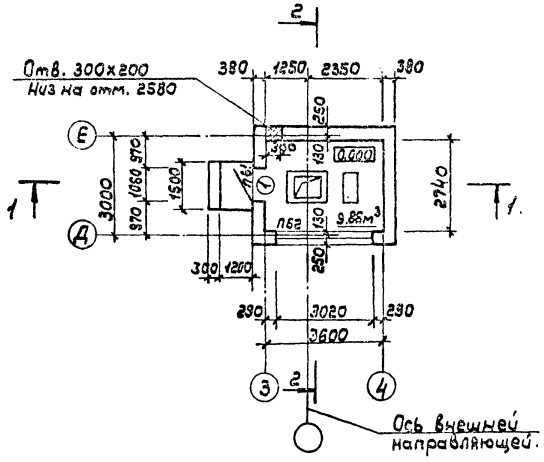

План кровли

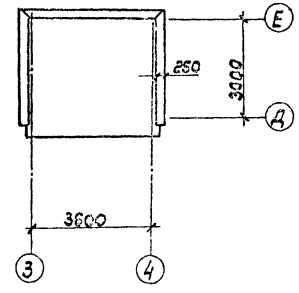

Привязан	Нач. отд.	Гусев			Газгольдер мокрый стальной вместимостью 3000м³ с боковым вводом	Стадия	Лист	Листов
	Н. контр.	Евдокимов				Р	4	
	Гл. арх.	Панченко			Будка датчиков			
	Гл. контр.	Кузнецова			Планы, разрезы, фасады.	ГИАП		
Инв. №	Рук. гр.	Уранов						
	Вед. арх.	Меркулов						

АР

Копировал: 1877-06

Формат А2

Согласовано: ОПАД Фадеев; Одит Мерзляк

Инв. № подл. | Подпись и дата | Взам. инв. №

Альбом VI

Типовой проект

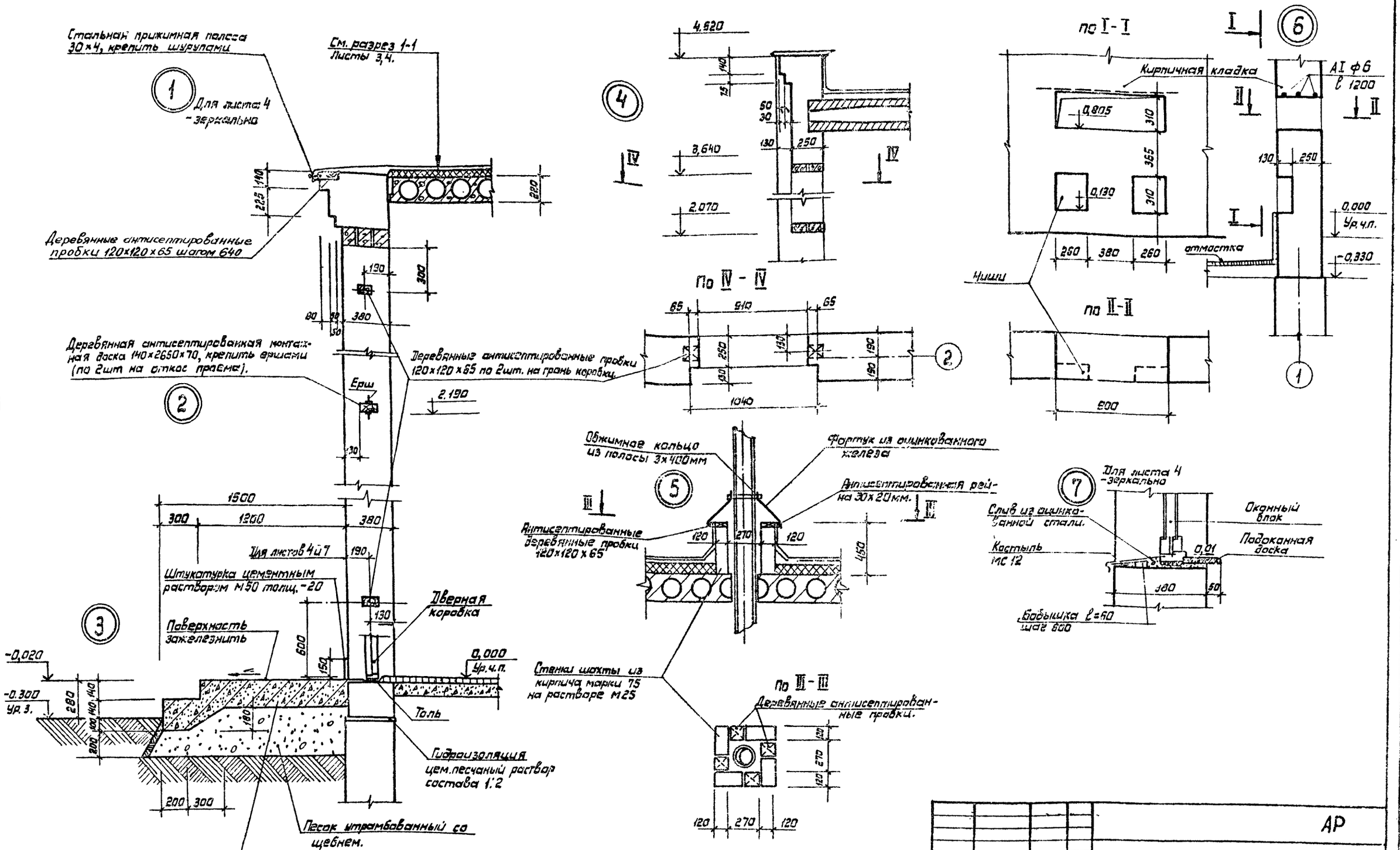

Гидроизоляционный ковер кровли выполняется после монтажа трубопроводов.

Нач.отд.	Гусев		12.05.85	Газгольдер мокрый стальной вместимостью 3000м³ с боковым вводом.	Стадия: Р; Лист: 5; Листов:
Н.контр.	Евдокимов		12.05.85		
Гл.арх.	Панченко		12.05.85		
Гл.констр.	Кузнецова		12.05.85	Детали	ГИАП
Рук. гр.	Уронов		12.05.85		
Вед.арх.	Меркульева		12.05.85		

Привязан:

Инв. №

АР

1877-06

Формат А2

Согласовано: ОВиТ, Мерзляк

Взам. инв. №

Подпись и дата

Инв. № подл.

Альбом VI

Типовой проект

Фасад В-Г

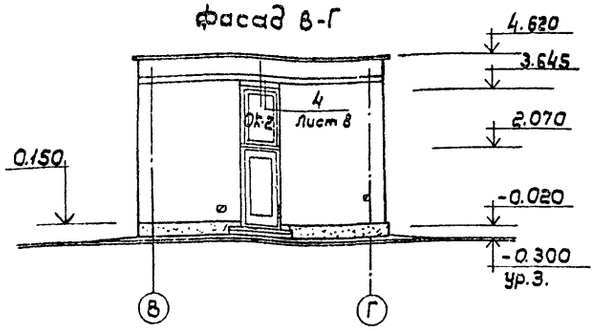

Фасад 1-2

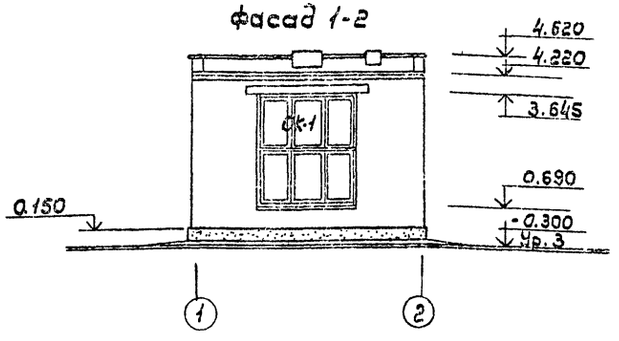

План кровли

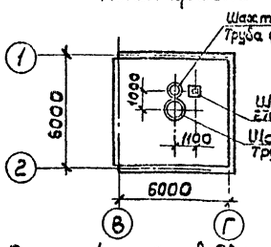

Схема установки сеток СГ-1

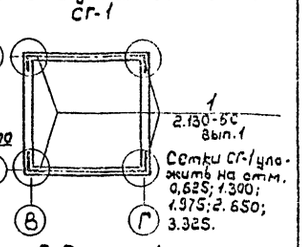

Ведомость проемов дверей и окон

Марка поз.	Размер проема в мм
	Дверь
1	1040 х 2070
	Окна
ОК-1	2650 х 3055
ОК-2	910 х 1510

Ведомость перемычек

Марка поз.	Схема сечения
ПБ-1	1
ПБ-2	2

Разрез 1-1

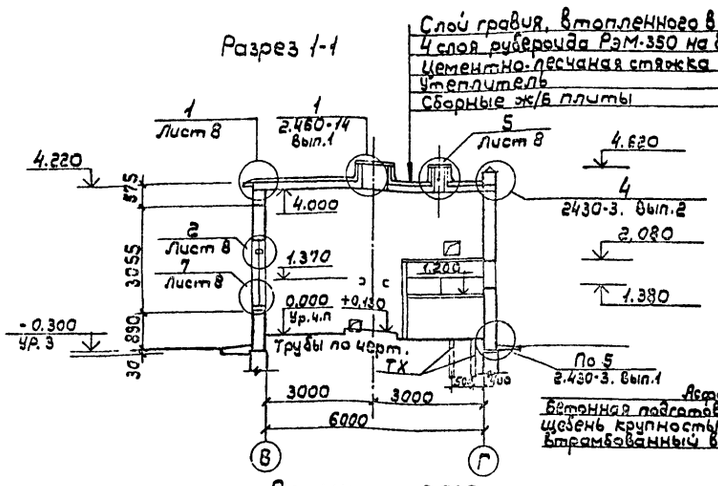

Разрез 2-2

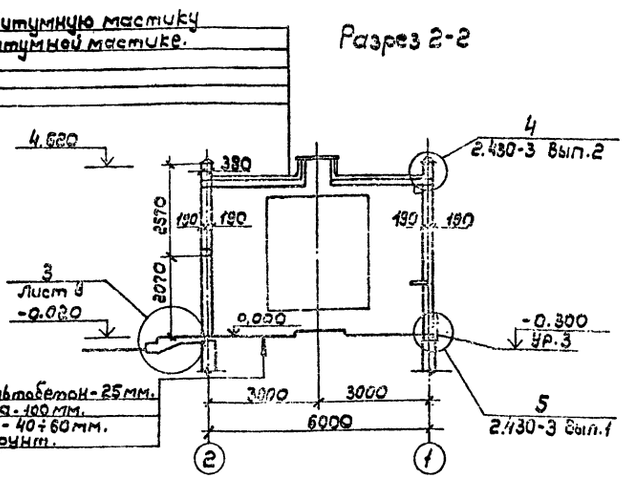

Асфальтобетон - 25 мм.
Бетонная подготовка - 100 мм.
Щебень крупностью - 40÷60 мм.
Втрамбованный в грунт.

План на отм. 0.000

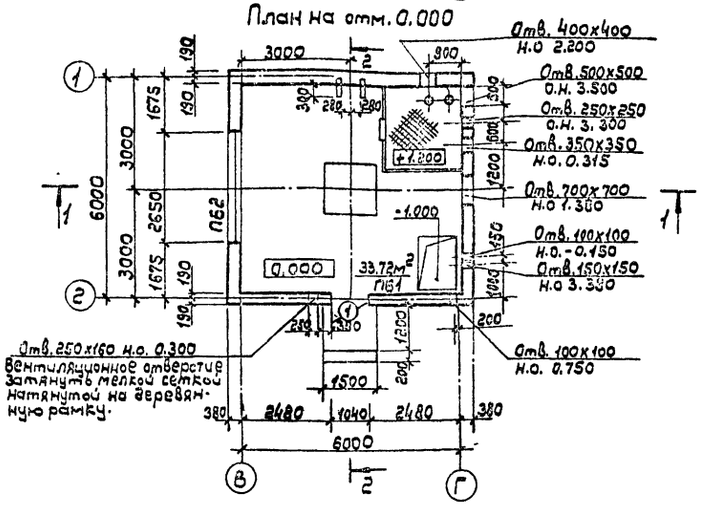

Расположение отверстий и ниш в стенах по осям 1 и В

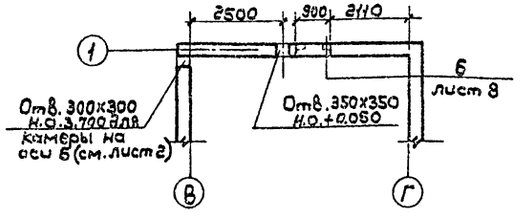

Условное обозначение.

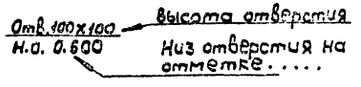

Спецификация элементов выполнения проемов сеток и анкеров

Марка поз.	Обозначение	Наименование	Кол-во	Масса ед. кг	Примечание
		Двери и окна			
1	ГОСТ 14624-84	Дверной блок ДН021-10П	1		стекло 3мм.
ОК-1	ГОСТ 11214-78	Оконный блок ОС15-9А	6		стекло 3мм.
		Деревянная доска 140х40х6000	1		
	ГОСТ 6785-80	Подоконная плита ПОГ 12.15.35	1	16	
	ГОСТ 6785-80	Подоконная плита ПОГ 18.15.35	1	24	
ОК-2	ГОСТ 11214-78	Оконный блок ОС15-9А	1		стекло δ=3мм
		Перемычки			
1	ГОСТ 948-76	1ПР2-15.12.14	4	75	
2	ГОСТ 948-76	1ПР4-36.12.22	3	240	
		Сетки, анкеры и костыли (мс12)			
СГ-1	Серия 2.130-5с Вып.1	Сетка СГ-1	100/м	0,75	
АС-1	Серия 2.260-3с Вып.1	Анкер АС-1	40шт.	0,15	
МС 12	КЖИ-МС10	Закладное издел. МС12	5	0,28	

Согласовано: Альбом ОВиК, ОВиТ — Начальник Мерзляк

Инв. № подл. | Подпись и дата | Взам. инв. №

Привязан

Инв. №

Нач. отд.	Гусев			АР	
Н. контр.	Бабакимов			Гаспольдер мокрый стальной вместимостью 3000 м³ с баковым вводом. Камера ввода, (сейсмичность 7,8 баллов) Планы, разрезы, фасады.	Стадия: Р; Лист: 6; Листов:
Гл. спец.	Пончечка				
Гл. констр.	Кузнецова				
Рук. груп.	Фролов				
Вед. арх.	Марцулевич				ГИАП
Арх.	Яковлев				

1877-06 Формат А2

Альбом VI

Типовой проект

Разрез 1-1

Слой еравия втопленный в битумную мастику
4 слоя рубероида РЭМ-350 на битумной мастике
цементно-песчаная стяжка.
Утеплитель
Сборные ж.б. плиты.

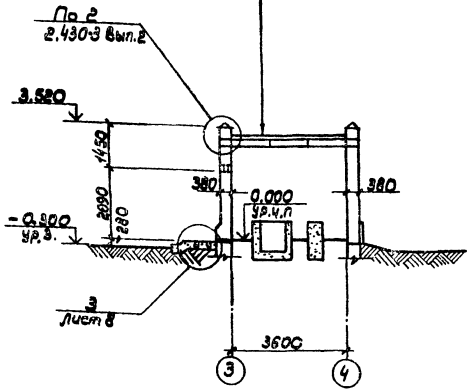

Фасад Е-Д

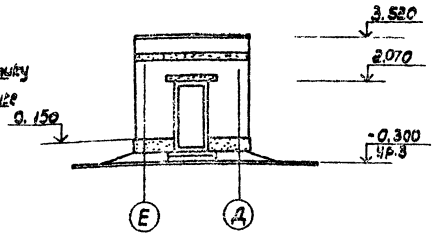

Фасад 3-4

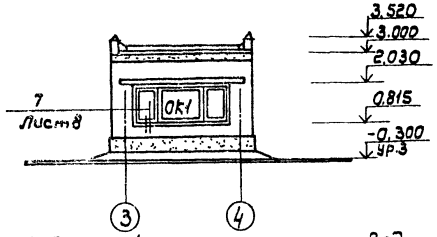

Разрез 2-2

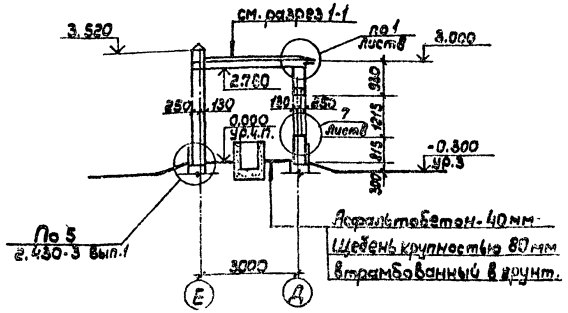

Ведомость проемов дверей и окон.

Марка поз.	Размер проема в мм.
	Дверь
1	1060х2100
	Окна
ОК-1	3020х1215

Ведомость перемычек

Марка поз.	Схема сечения
ПБ1	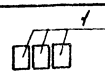
ПБ2	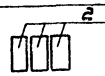

План на отм. 0.000

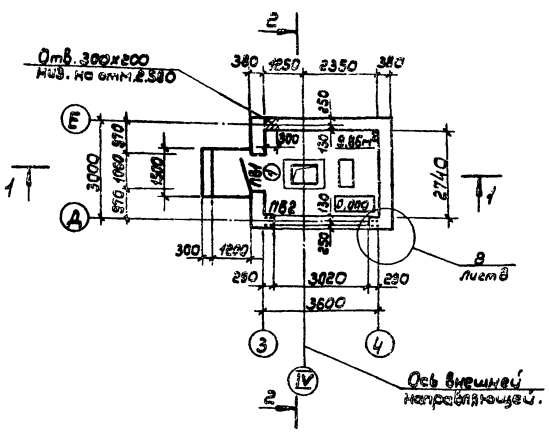

План кровли.

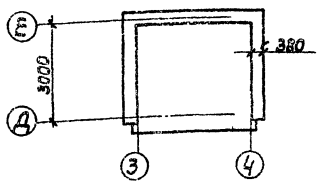

Схема установки сеток СГ-1

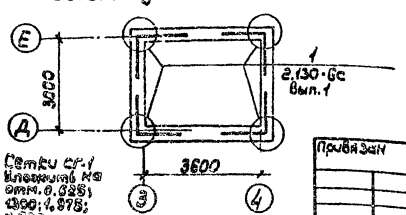

Сетки СГ-1 устанавливать на отм. 0.525; 1.390; 1.975; 2.840

Спецификация элементов заполнения проемов, сеток, анкеров и костылей.

Марка поз.	Обозначение	Наименование	Кол.	Масса ед. кг.	Примечание
		Двери и окна			
1	ГОСТ 14624-84	Дверной блок АНГ-21-10П	1		
ОК-1	ГОСТ 12506-81	Оконный блок ЛНД 12-30.1	1		толщина стекла 4мм
	ГОСТ 6785-80	Подоконная плита ПОГ 12.15.35	1	16	
	ГОСТ 6785-80	Подоконная плита ПОГ 18.15.35	1	24	
		Перемычки			
1	ГОСТ 948-76	1ПР2-15.12.14	3	75	
2	ГОСТ 948-76	1ПР4-36.12.22	3	250	
		Сетки, анкеры и костыли.			
СГ-1	Серия 2.130-6с Вып.1	Сетка СР-1	48пм	0,75	
АС-1	Серия 2.260-3с Вып.1	Анкер АС-1	28	0,15	
А-1		10АI-ГОСТ 5781-82 ℓ=3000	8	1,85	
МС12	КЖИ-МС10	Изделие соединит. МС12	5	0,28	

Согласовано: ОПАА, фасадец, ОВиТ, теплотех

Инв. № подл. | Подпись и дата | Взам. инв. №

Привязан

Инв. №

Нач. отд.	Гусев			Газгольдер мокрый стальной вместимостью 3000м³ с бобовым вводом. Будка датчиков (сейсмичность 7,8 баллов) Планы, разрезы, фасады.	Стадия: Р; Лист: 7; Листов:
Н. контр.	Евдокимов				
Гл. арх.	Панченко				
Гл. констр.	Кузнецова				ГИАП
Рук. гр.	Урагова				
Вед. арх.	Меркульева				

АР

1877-05

Альбом VI

Типовой проект

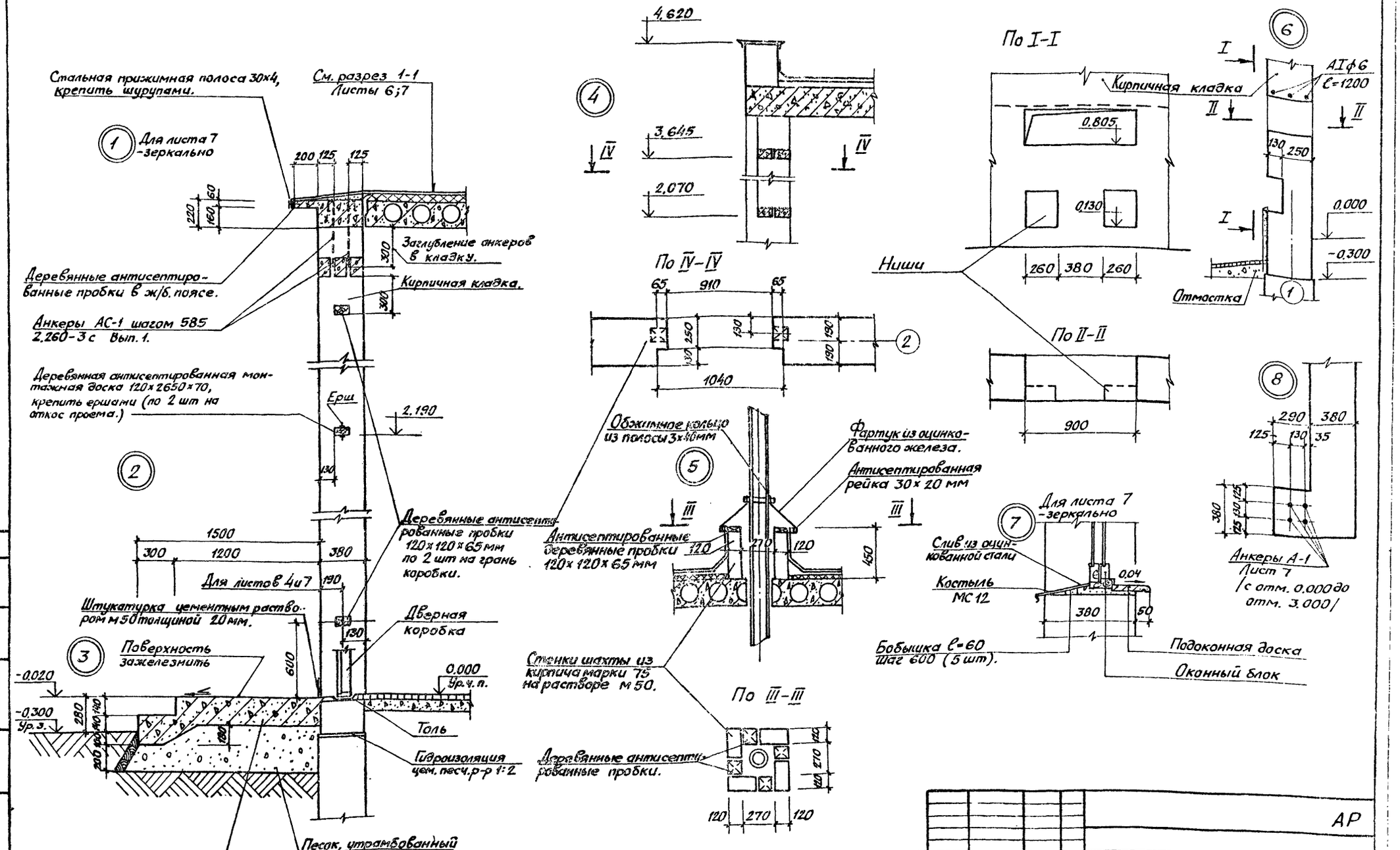

Гидроизоляционный ковер кровли выполнять после монтажа трубопроводов.

							АР
Привязан	Нач. отд.	Гусев		12.05.85	Газгольдер мокрый стальной вместимостью 3000 м³ с боковым вводом.	Стадия	Лист	Листов
	Н. контр.	Евдокимов		12.05.85		Р	8	
	Гл. арх.	Панченко		12.05.85				
	Гл. констр.	Кузнецова		12.05.85	Детали. (сейсмичность 7.8 баллов)	ГИАП		
	Рук. гр.	Уронов		12.05.85				
Инв. №	Вед. арх.	Меркульева		12.05.85				

1877-06

Формат А2.

Согласовано: ОВиТ Мерзляк

Инв. № подл. | Подпись и дата | Взам. инв. №

Альбом VI

Типовой проект

Ведомость рабочих чертежей основного комплекта марки КЖ

Лист	Наименование	Примечание
1	Общие данные (начало)	
2	Общие данные (окончание)	
3	Схема расположения фундаментов газгольдера	
4	Схема расположения фундаментов газгольдера. Узлы I; II; III.	
5	Фундамент газгольдера КПм1, опора Ом1. Армирование.	
6	Камера ввода. Схема расположения фундаментов, приямка и элементов покрытия.	
7	Камера ввода. Схема расположения фундаментов, приямка и элементов покрытия (для районов с сейсмичностью 7,8 баллов).	
8	Пояса антисейсмические ПАм1; ПАм2; участок монолитный УМ1.	
9	Схема расположения элементов площадки на отм. 1.200 и стальной опоры.	
10	Схема расположения фундаментов под оборудование.	
11	Фундаменты ФОм1; ФОм2; ФОм5; ФОм6.	
12	Фундамент ФОм3.	
13	Фундаменты ФОм4, ФОм7	
14	Схема расположения элементов ограждения	
15	Будка датчиков. Схема расположения фундаментов и элементов покрытия	

Ведомость ссылочных и прилагаемых документов. (начало).

Обозначение	Наименование	Примечание
	Ссылочные документы.	
1.400-15	Унифицированные закладные изделия ж.б. конструкций для крепления технологических коммуникаций и устройств	
2.460-15 в.1	Типовые узлы покрытий пром. зданий в местах установки крышных вентиляторов	
1.494-24 в.1	Стаканы для крепления крышных вентиляторов, дефлекторов и зонтов	

Типовой проект разработан в соответствии с действующими нормами и правилами и предусматривает мероприятия, обеспечивающие взрывную, взрывопожарную и пожарную безопасность при эксплуатации здания.

Главный инженер проекта /А.К. Упадышев/

Главный инженер проекта привязывающей организации

Ведомость ссылочных и прилагаемых документов (продолжение)

Обозначение	Наименование	Примечание
2.440-1 в.1.6	Узлы стальных конструкций производственных зданий.	
1.141.1-25с в.1.2	Панели перекрытий ж.б. многопустотные для строительства жилых и общественных зданий в районах с сейсмичностью 7,8 и 9 баллов.	
1.141.1-22с в.1.2.	Панели перекрытий ж.б. многопустотные для строительства жилых и общественных зданий в районах с сейсмичностью 7,8 и 9 баллов.	
1.410-3 в.1	Сетки сварные для армирования ж.б. конструкций.	
1.141-1 в 60,64	Панели перекрытий ж.б. многопустотные.	
2.140-5с в.1	Узлы перекрытий жилых и общественных зданий, возводимых в районах с сейсмичностью 7, 8 и 9 баллов.	
гост 24379.1-80	Болты фундаментные.	
3.017-1 в. 0÷5	Ограждение площадок и участков предприятий, зданий и сооружений.	
1.450.3-3 в.1	Стальные лестницы, площадки, стремянки и ограждения.	
	Прилагаемые документы.	
КЖИ-ТТ	Технические требования к изготовлению сборных ж.б. изделий.	
-ТТ1	Технические требования к изготовлению арматурных и закладных изделий.	
-ФБ1	Блок фундаментный ФБ1	
-П1	Плита П1.	
-С1	Сетка арматурная (С1; С2)	
-С3	Сетка арматурная С3	
-С4	Сетка арматурная С4	
-С5	Сетка арматурная С5	
-С6	Сетка арматурная С6	
-С7	Сетка арматурная С7	
-С9	Сетка арматурная С9	
-С8	Сетка арматурная С8	
-КП2	Каркас пространственный КП2	
-КП1	Каркас пространственный (КП1; КП4)	
-КП3	Каркас пространственный КП3	
-КР1	Каркас плоский (КР1; КР2; КР3)	
-КР4	Каркас плоский КР4	

Ведомость ссылочных и прилагаемых документов (окончание).

Обозначение	Наименование	Примечание
КЖИ-МС1	Изделие соединительное МС1	
-МС2	Изделие соединительное МС2	
-МС3	Изделие соединительное МС3	на 2 листах
-МС4	Изделие соединительное МС4	
-МС5	Изделие соединительное МС5	
-МС6	Изделие соединительное (МС6; МС7)	
-МС8	Изделие соединительное МС8	
-МС9	Изделие соединительное МС9	
-МС10	Изделие соединительное (МС10; МС12)	
-Мн1	Изделие закладное (Мн1; Мн3)	
-Мс11	Изделие соединительное МС11.	
-Мн2	Изделие закладное Мн2.	
-КЖВм	Ведомость потребности в материалах на изготовление сборных ж.б. конструкций.	
-КЖВМ1	Ведомость потребности в материалах на изготовление сборных ж.б. конструкций. (сейсмичность 7 баллов)	
-КЖВМ2	Ведомость потребности в материалах на изготовление сборных ж.б. конструкций (сейсмичность 8 баллов)	
-КЖВМ3	Ведомость потребности в материалах на изготовление монолитных ж.б. конструкций	
-КЖВМ4	Ведомость потребности в материалах на изготовление монолитных ж.б. конструкций (сейсмичность 7 и 8 баллов).	

Привязан

Инв. №

КЖ

ГИП	Упадышев			Газгольдер мокрый стальной вместимостью 3000 м³ с боковым вводом.	Стадия	Лист	Листов
Нач.отд.	Гусев				Р	1	15
Н.контр.	Кузнецов						
Гл.инж.пр.	Карановский						
Гл.констр.	Кузнецова			Общие данные (начало)	ГИАП		
Рук.гр.	Лисина						
Ст.техн.	Шарун						

1877-06

Формат А2

Альбом VI

Типовой проект

Ведомость объемов сборных железобетонных конструкций по рабочим чертежам основного комплекта марки КЖ

	Наименование группы элементов конструкции	Код	Кол. $м^3$	Примечание
1	Блоки фундаментов	581100	33,49	
2	Перемычки	582800	0,78	
3	Плиты перекрытий	584200	7,89	
4	Архитектурно-строительные элементы зданий и сооружений	589400	0,34	
5	Элементы оград	589900	1,39	

Материалы на изготовление сборных железобетонных конструкций учтены в ведомости потребности в материалах и отдельно не учитываются.

Ведомость спецификаций.

Лист	Наименование	Примечание
3	Спецификация к схеме расположения фундаментов газгольдера	
6	Спецификация к схемам расположения фундаментов, приямка и элементов покрытия	
7	Спецификация к схемам расположения фундаментов, приямка и элементов покрытия	
9.	Спецификация к схеме расположения фундаментов под оборудование	
10.	Спецификация к схемам расположения элементов площадки на отм. 1.200 и стальной опоры	
14.	Спецификация к схеме расположения элементов ограждения	
15.	Спецификация к схеме расположения фундаментов и элементов покрытия	

1. Чертежи марки КЖ разработаны на основании технологических и санитарно-технических заданий ГИАП и заданий УкрНИИПСК.
2. За относительную отметку 0.000 принята отметка чистого пола камеры газового ввода и будки датчиков объемоуказания газа и отметка низа днища резервуара газгольдера, что соответствует абсолютной отметке [ ]. Относительная планировочная отметка – 0.300.
3. Грунты основания сухие непучинистые непросадочные со следующими нормативными характеристиками: $\varphi^н = 28°$; $C^н = 2{,}0$ кПа; $E = 15{,}0$ мПа; $\gamma = 18$ кН/$м^3$. Глубина промерзания грунтов 1.60 м.
4. Ветровая нагрузка по I району, снеговая нагрузка по III району в соответствии с главой СНиП-6-74.
5. Сейсмичность до 8 баллов включительно.
6. При возведении фундаментов газгольдера принята следующая последовательность работ:

Сборные блоки кольцевого фундамента устанавливаются по разбивочной окружности. Перед замоноличиванием швов торцевые поверхности днищ и выпуски арматуры очищаются и обрабатываются водой для лучшей связи с новым бетоном. После замоноличивания швов бетонируются опоры Ом 1; Ом 2; производится обратная засыпка грунта одновременно с обеих сторон кольцевого фундамента (с тщательным послойным уплотнением), с внутренней стороны до отм. –0,93; выполняется кольцевой пояс.

Для уменьшения усадочных напряжений бетонирование пояса производится четырьмя участками с оставлением между ними усадочных швов, бетонируемых через 8-10 суток. Заварка стыков арматуры в усадочных швах производится непосредственно перед их бетонированием.

В пределах внутренней части кольцевого фундамента выполняется искусственное основание под резервуар газгольдера, состоящее из грунтовой подсыпки и песчаной подушки, укладываемых горизонтальными слоями толщиной 15-20 см с тщательным послойным уплотнением при оптимальной влажности с достижением объемного веса скелета уплотненного грунта величины: для глинистых грунтов $\gamma_{ск} = 16{,}5$ кН/$м^3$ ($E = 0{,}65$); для песчаных грунтов $\gamma_{ск} = 16{,}0$ кН/$м^3$ ($E = 0{,}66$). Грунтовая подсыпка устраивается с отм. –0,93 до отм. –0,43. В качестве грунтовой подсыпки допускаются грунты: гравийные и песчаные, песок средней крупности, а также глинистые грунты (супесь, суглинок, глина) при оптимальной влажности.

Затем выполняется песчаная подушка из песка средней крупности. Поверхность песчаной подушки должна иметь в центре подушки подъем, равный 1/75 диаметра резервуара.

Начальная высота песчаной подушки (у грани фундаментного кольца) 300 мм.

Укладываются железобетонные плиты по периметру фундаментного кольца с тем же уклоном, что и поверхность искусственного основания.

Поверх песчаной подушки укладывается гидроизолирующий слой толщиной ~100 мм, выполняемый из супесчаного грунта, тщательно перемешанного с вяжущими веществами. Грунт для приготовления гидроизолирующего слоя должен быть в сухом состоянии (влажность около 5%) и иметь следующий состав в % по объему: песок крупностью 0,1-2 мм – 60-80%; песчаные, пылеватые и глинистые частицы крупностью менее 0,1 мм – от 40 до 15%.

В качестве вяжущего вещества, принимаемого в пределах 8-10% по объему смеси, должны применяться жидкие битумы, каменноугольный деготь, полугудроны и мазуты в соответствии с действующими ГОСТами и ТУ. Содержание кислот и свободной серы в вяжущем веществе не допускается.

После приготовления смесь для гидроизолирующего слоя должна укладываться без подогрева равномерным слоем проектной толщины. В ненастную погоду укладка гидроизолирующего слоя не допускается. После укладки гидроизолирующий слой уплотняют при помощи катков или вибраторами и трамбовками.

Гидроизолирующий слой на 200 мм не доводится до грани фундаментного кольца. Оставшееся пространство заполняется смесью гравия с крупным песком. При таком устройстве течь из дренажных трубок, заложенных в кольцевой фундамент, будет сигнализировать о повреждении днища резервуара. Поверх гидроизолирующего слоя укладывается защитный песчаный слой толщиной 30 мм. Поверхность искусственного основания должна иметь подъем в центре равный 1/75 диаметра резервуара.

7. Под все подземные конструкции устраивается подготовка из плотно утрамбованного слоя щебня, пролитого сверху цементным раствором марки 100, общей толщиной 100 мм.
8. Устройство фундаментов, основания, гидроизолирующего слоя должно производиться в строгом соответствии с требованиями проекта и главами СНиП III-15-76, СНиП III-8-76; СНиП 3.02.01-83 и другими действующими строительными нормами и техническими условиями на производство и приемку работ.
9. Для подземных конструкций принят бетон марки по морозостойкости Мрз 50.

					КЖ			
		ГИП	Упадышев		Газгольдер мокрый стальной вместимостью 3000 $м^3$ с боковым вводом.	Стадия	Лист	Листов
Привязан:		Нач.отд.	Гусев			Р	2	
		Гл.контр.	Кагановский					
		Гл.кон.пр.	Кузнецова					
		Рук.гр.	Лисина		Общие данные (окончание)	ГИАП		
Инв.№		Ст.техн.	Царин					

Инв. № подл. | Подпись и дата | Взам. инв. №

1877-06

Формат А2

Типовой проект Альбом VI

Схема расположения фундаментов газгольдера на отм. 0.000.

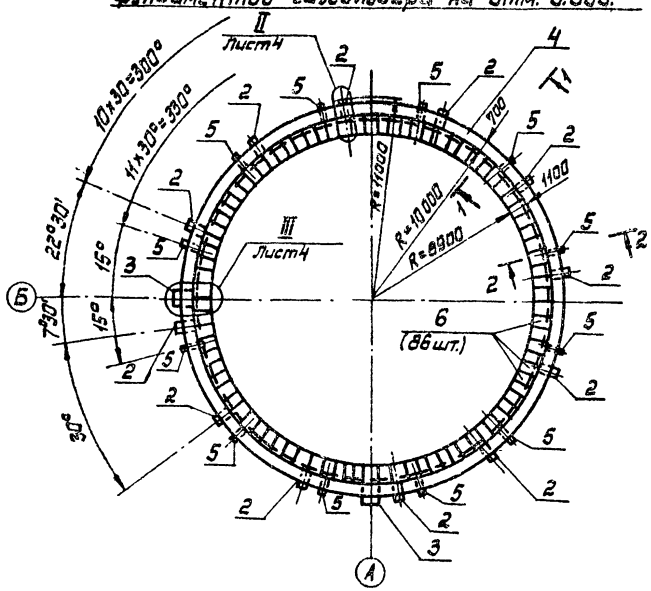

План на отм. -1.900

1-1

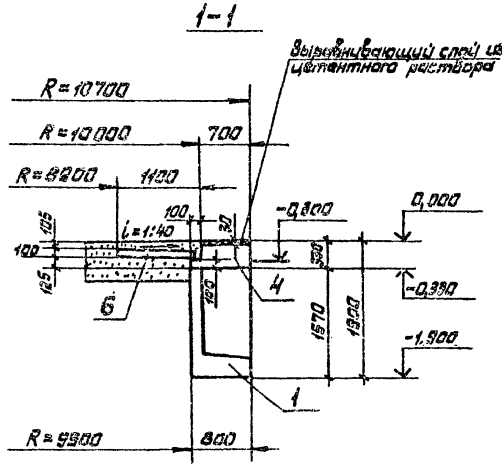

2-2

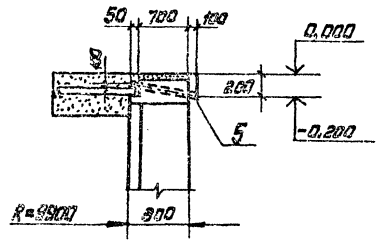

Спецификация к схеме расположения фундаментов газгольдера.

Марка, поз.	Обозначение	Наименование	Кол.	Масса ед, кг	Примечание
		Блок фундаментный			
1	КЖИ-ФБ1	ФБ1	41		
		Опора			
2	Лист 5	ОМ1	12		
3	Лист 3	ОМ2	2		
		Кольцевой пояс			
4	Лист 5	КПМ1	1		
		Плиты			
6	КЖИ-П1	П1	86		
		Изделия закладные.			
5		Труба 50×3,5; ℓ=850 ГОСТ 3262-75*	12	4,15	
		Изделия соединительные			
МС1	КЖИ-МС1	МС1	164	2,8	
		Материалы			
		Заделка швов фундаментных блоков. Раствор марки 50			0,4 м³
		Замоноличивание стыков блоков и опора ОМ2. Бетон марки 150.			4,4 м³
		Выравнивающий слой из цементного раствора марки 50.			1,5 м³

В случае попадания на ребро блока ФБ1 фундамента ОМ1 ось последнего необходима сместить так, чтобы фундамент примыкал вплотную к ближайшей грани ребра.

Согласовано: ОИК Ульяшева

Инв.№ подл. | Подпись и дата | Взам.инв.№

					КЖ	
Привязан:	Нач.отд.	Гусев			Газгольдер мокрый стальной вместим. 3000 м³ с боковым вводом.	Стадия: Р; Лист: 3; Листов:
	Н.контр.	Паламенко				
	Гл.констр.	Капановский				
	Гл.констр.	Кузнецова			Схема расположения фундаментов газгольдера.	ГИАП
	Рук.груп.	Травин				
Инв.№	Инженер	Андреева				

Типовой проект Альбом VI

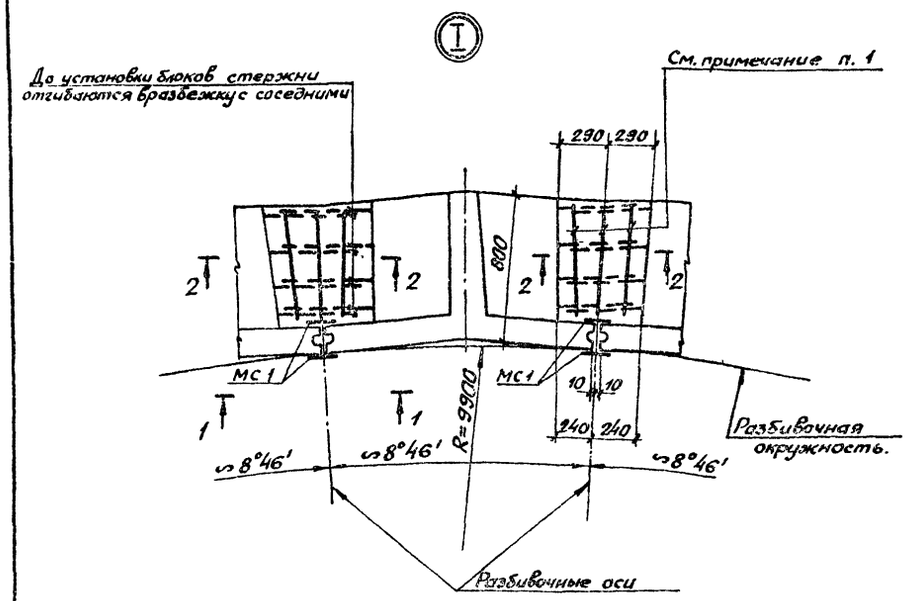

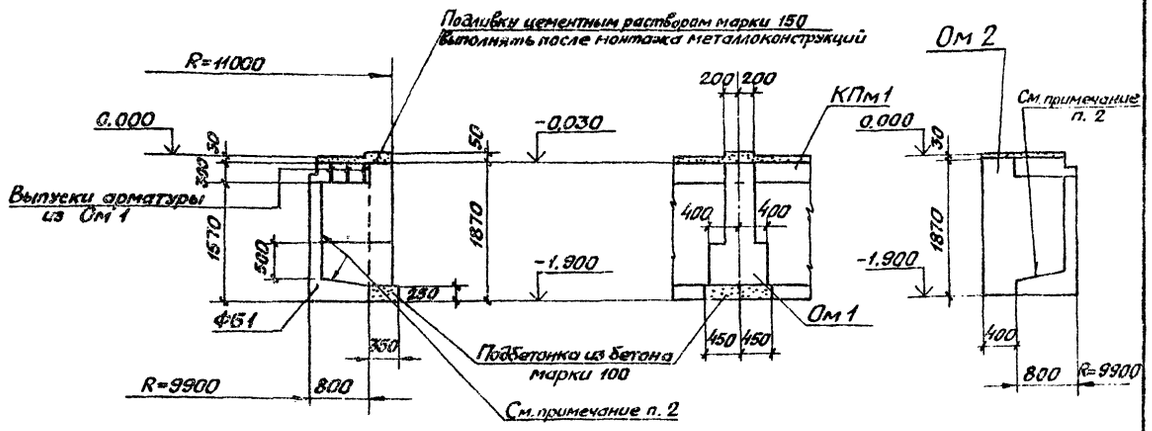

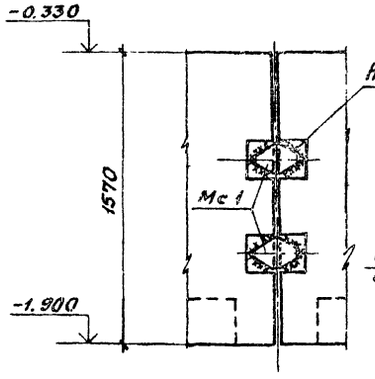

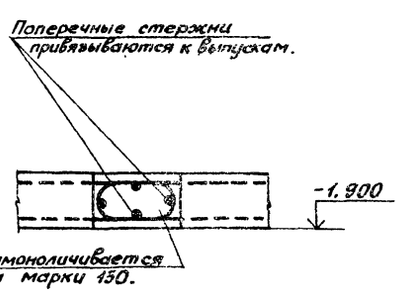

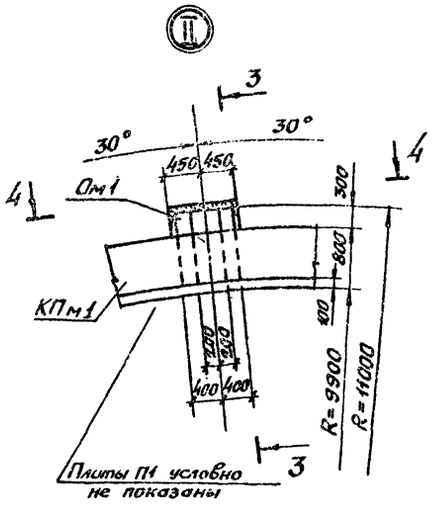

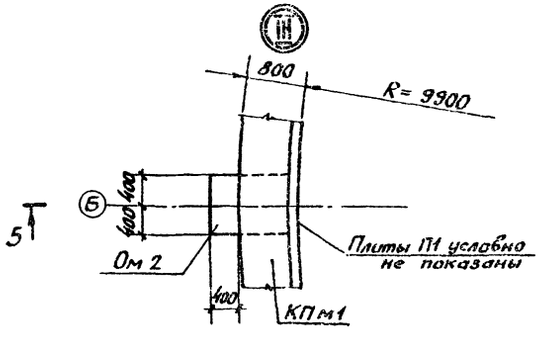

1. Стержни арматуры перед монтажом блоков отвязываются и после монтажа устанавливаются в рабочее положение.
2. Поверхность блока под подошвой опоры Ом1; Ом2 насечь, промыть водой. Вертикальную стенку блока, сопрягаемую с опорами Ом1 и Ом2, очистить металлической щеткой от грязи, промыть водой.

Инв.№ подл. | Подп. и дата | Взам. инв.№

						КЖ	
Привязан							
	Нач.отд.	Гусев		05.85	Газгольдер мокрый стальной емкостью 3000м³ с боковым вводом. Схемы расположения элементов фундаментов. Узлы I; II; III.	Стадия	Лист	Листов
	Н.контр.	Паливенко		12.84		Р	4	
	Гл.конст.	Касановский		12.84				
	Гл.констр.	Кузнецова		12.84		ГИАП		
	Рук.гр.	Травин		2.85				
Инв.№	Инжен.	Андреева		12.84				

1877-06 Формат А2

Альбом VI

Типовой проект

КПм1. Армирование.

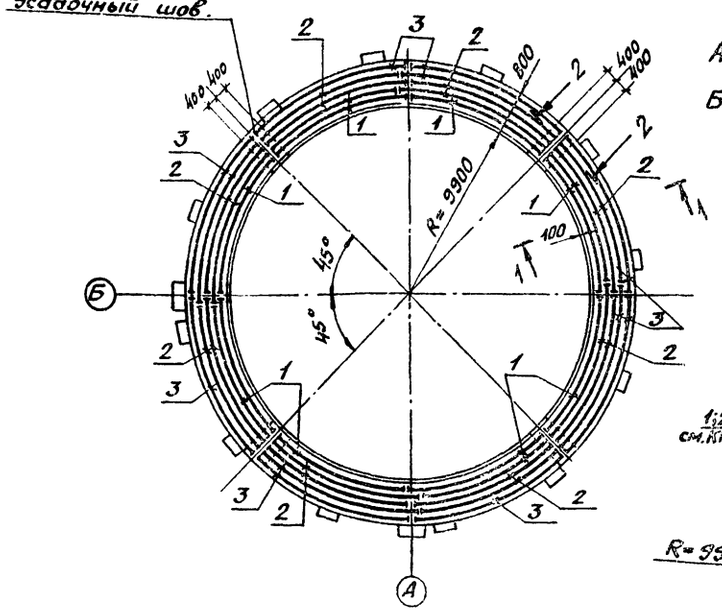

1-1

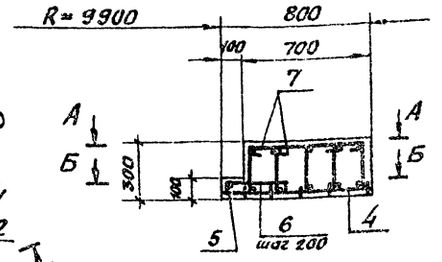

2-2

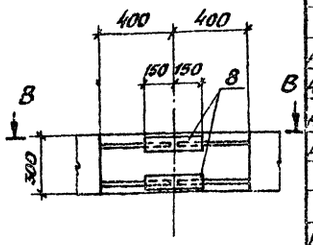

А-А

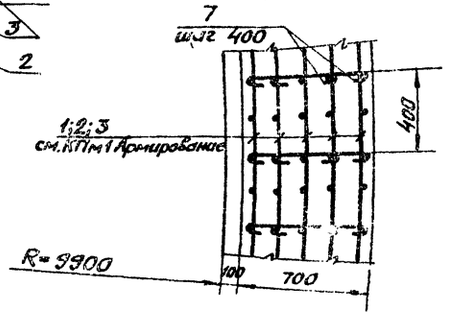

В-В

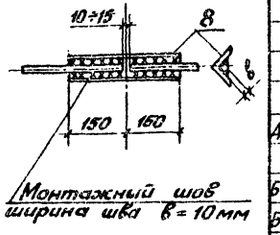

Ом 1

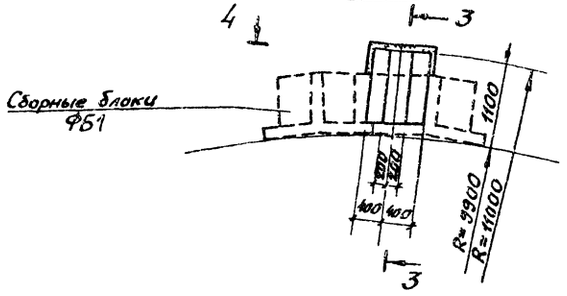

Б-Б

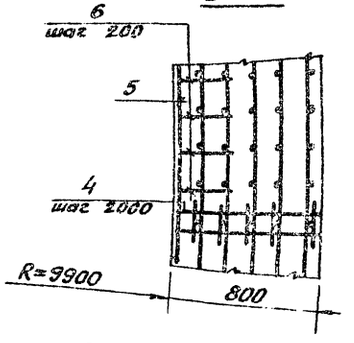

3-3

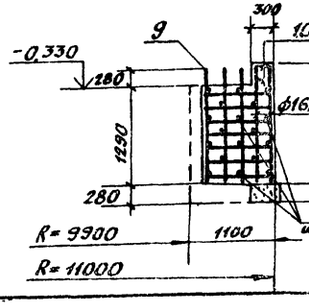

4-4

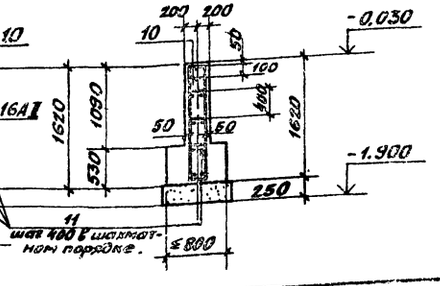

Ведомость деталей

Поз.	Эскиз
6	90 300 90
7	480
10	180 300 240 230
11	300

Формат	Зона	Поз.	Обозначение	Наименование	Кол.	Примеч.
				КПм1		
				Сборочные единицы.		
				Каркасы плоские		
А3		1	КЖИ-КР1	КР1	12	
А3		2	КЖИ-КР1	КР2	16	
А3		3	КЖИ-КР1	КР3	12	
А4		4	КЖИ-КР4	КР4	32	
				Детали		
				6А-I; ГОСТ 5781-82		
Б4		5		ℓ=65000	1	14,5кг
Б4		6*		ℓ=480	313	0,11кг
Б4		7*		ℓ=600	338	0,13кг
		8		Уголок L63×63×6; ГОСТ 8509-72; ℓ=300 / ВСт3кп2; ГОСТ 380-71*	80	1,7кг
				Материалы		
				Бетон марки 150		14,4м³
				Ом 1		
				Сборочные единицы		
А3		9	КЖИ-С9	Сетка арматурная С9	1	
				Детали		
Б4		10*		6А-I; ГОСТ 5781-82; ℓ=950	2	0,21кг
Б4		11*		6А-I; ГОСТ 5781-82; ℓ=380	18	0,08кг
				Материалы		
				Бетон марки 150		0,8м³

*поз. 6;7;10;11 см. ведомость деталей

Ведомость расхода стали на элемент, кг

Марка элемента	Изделия арматурные									Изделия закладные			Общий вес
	Арматура класса								Всего	Прокат марки		Всего	
	А-I				А-III					ВСт3кп2			
	ГОСТ 5781-82				ГОСТ 5781-82					ГОСТ 8509-72	ГОСТ 3262-75*		
	6	8		Итого	12	16	18	Итого		L63×6	50×3,5		
КПм1	109,0	193,7		302,7			845,0	845,0	1147,7	136,0	50,0	186,0	1333,7
Ом1	4,8			4,8	11,4	12,6		24,0	28,8			—	

КЖ

Н. отд.	Гусев		05.85	Газгольдер мокрый стальной емкостью 3000 м³ с боковым вводом.	Стадия	Лист	Листов
Н. контр.	Палиенко		12.05.85		Р	5	
Гл. кон.	Кагановский		24.05.85				
Гл. кон.	Кузнецова		12.05.85	Фундамент газгольдера КПм1. Опора Ом1. Армирование	ГИАП		
Рук. гр.	Травин		12.05.85				
Инж.	Андреева		12.05.85				

Привязан

Инв. №

Инв. № подл. | Подп. и дата | Взам. инв. №

1877-06 Формат А2

Альбом VI

Типовой проект

Схема расположения фундаментов и приямка /схема 1/

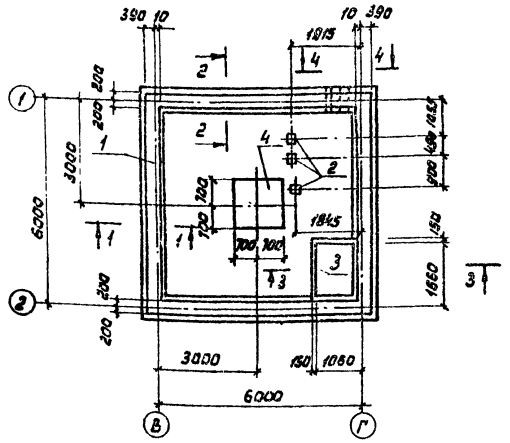

Схема расположения элементов покрытия /схема 2/

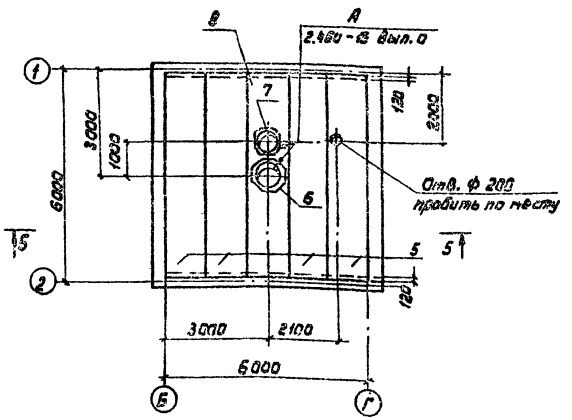

1-1, 2-2

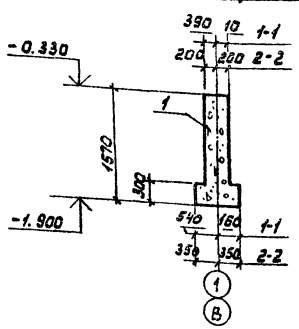

4-4

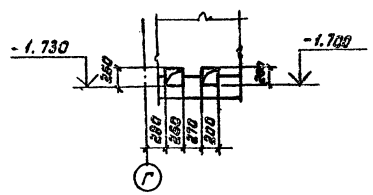

5-5

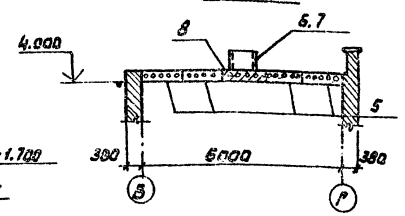

3-3

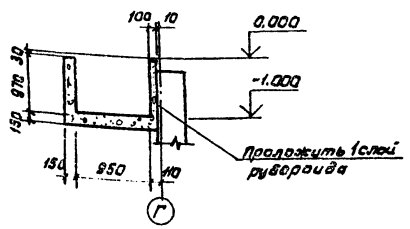

Спецификация к схемам расположения фундаментов, приямка и элементов покрытия

Марка позиц.	Обозначение	Наименование	Кол.	Масса ед.кг	Примечание
		Схема 1			
1	Лист 6	Фундамент Фм1	1		
		Материалы			
		Бетон марки 100			17,2 м³
2	Лист 11	Фундамент Фам5	3		
3	Лист 6	Приямок ПР1	1		
		Материалы			
		Бетон марки 100			0,9 м³
4	Лист 13	Фундамент Фам7	1		
		Схема 2			
5	1.141-1 Вып.64	Панель перекрытия			
		ПК 60.12-4А IV т	4	2100	
6	1.494-24 Вып.1	Стакан СБ 10А-1	1	250	
7	1.494-24 Вып.1	Стакан СБ 4А-1	1	150	
8	Лист 8	Участок монолитный			
		ум1	1		
*)	2.460-15 Вып.0	Изделие соединительное мс1	8	24	*) По узлам серии 2.460-15 Вып.0
		Раствор марки 100			0,1 м³

1. Расположение камеры на общем плане с привязкой к разбивочным осям газгольдера см. на чертежах АР.
2. Плиты кровельного покрытия укладываются по выровненной цементным раствором поверхности стен. Швы между плитами залить цементным раствором марки 100.

Согласовано: ОИК Жилинский, ОБиТ Мерзлин, Гл.инж.проекта Мезенцев, Инв.№ подл. | Подпись и дата | Взам.инв.№

Привязки	Нач.отд.	Гусев			КЖ
	Гл.инж.пр.	Лапшенко		12.05.87	Газгольдер мокрый стальной вместимостью 3000 м³ с боковым вводом. Камера ввода. Схемы расположения фундаментов, привязка элементов покрытия
	Гл.констр.	Каганович		05.87	
	Гл.инженер	Кузнечева		12.05.87	
Инв.№	Инженер	Прохоренков		12.05.87	

Стадия	Лист	Листов
Р	6	

ГИАП

1877-06

Формат А2

Альбом VI

Типовой проект

Схема расположения фундаментов и приямка /схема 1/

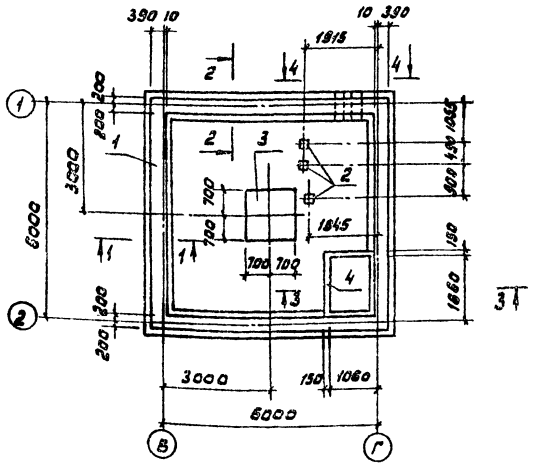

Схема расположения элементов покрытия /Схема 2/

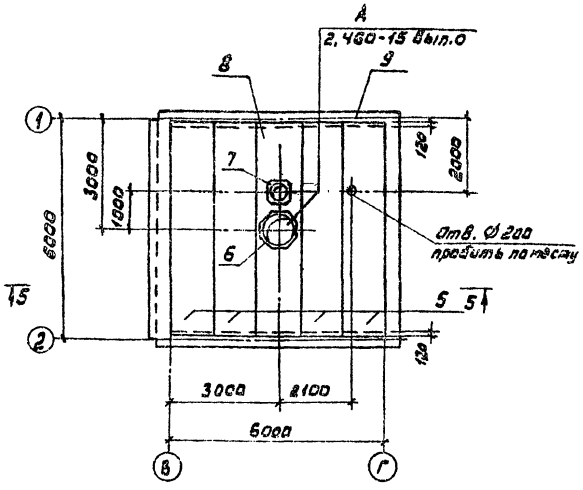

1-1, 2-2

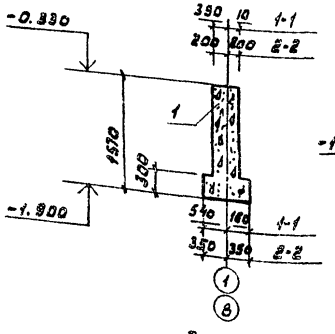

4 – 4

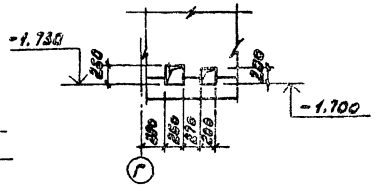

5 – 5

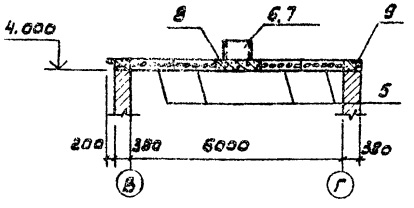

3 - 3

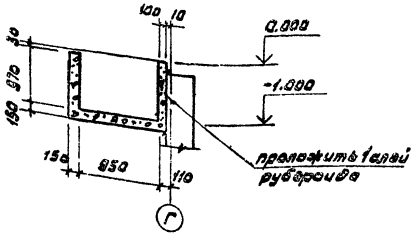

1. Расположение камеры на общем плане с привязкой к разбивочным осям газгольдера см. на чертежах АР.
2. Плиты кровельного покрытия укладываются по выровненной цементным раствором поверхности стен. Швы между плитами залить цементным раствором марки 100

Спецификация к схемам расположения фундаментов, приямка и элементов покрытия

Марка позиц.	Обозначение	Наименование	Кол.	Масса ед, кг	Примечание
		Схема 1			
1	Лист 7	Фундамент Фм1	1		
		Материалы			
		Бетон марки 100			17.2 м³
2	Лист 11	Фундамент Фом5	3		
3	Лист 13	Фундамент Фом7	1		
4	Лист 7	Приямок ПР1	1		
		Материалы			
		Бетон марки 100			0,9 м³
		Схема 2			
		(Для сейсмичности 7 баллов)			
5	1.141.1-25с Вып. 1	Панель перекрытия ПК 4,5-59.12-С7	4	2070	
6	1.494-24 Вып. 1	Стакан СБ 10А-1	1	250	
7	1.494-24 Вып. 1	Стакан СБ 4А-1	1	150	
8	Лист 8	Участок монолитный Ум1	1		
9	Лист 8	Пояс антисейсмический ПАм1	1		
*)	2.460-15 Вып. 0	Изделие соединительное МС1	8	0.4	*) по узлам серии 2.460-15 вып.0
		Раствор марки 100			0,1 м³
		Схема 2			
		(Для сейсмичности 8 баллов)			
5	1.141.1-25с Вып. 1	Панель перекрытия ПК 4,5-59.12-СВ	4	2070	
6	1.494-24 Вып. 1	Стакан СБ 10А-1	1	250	
7	1.494-24 Вып. 1	Стакан СБ 4А-1	1	150	
8	Лист 8	Участок монолитный Ум1	1		
9	Лист 8	Пояс антисейсмический ПАм1	1		
*)	2.460-15 Вып. 0	Изделие соединительное МС1	8	0.4	*) по узлам серии 2.460-15 вып.0
		Раствор марки 100			0,1 м³

КЖ

Нач.отд.	Гусев		06.85	Газгольдер мокрый стальной вместимостью 3000 м³ с боковым вводом	Стадия	Лист	Листов
Н.контр.	Палиенко		12.05.85		Р	7	
Гл.констр.	Карповская		24.05.85	Камера ввода			
Гл.констр.	Кузнецова		12.05.85	Схема расположения фундаментов приямка и элементов покрытия для районов с сейсмичностью 8 баллов	ГИАП		
Инженер	Прохоренкова		12.05.85				

Привязан

Инв. №

Согласовано: ОИК Упадышев; ОВиТ Мерзляк

Инв. № подл. | Подпись и дата | Взам. инв. №

1977-06

Формат А2

ПАм1

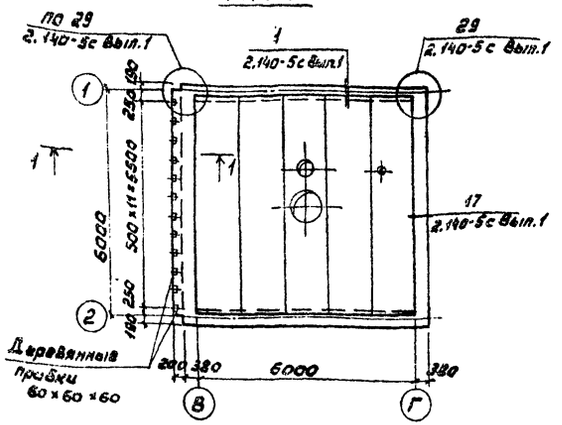

Ум1

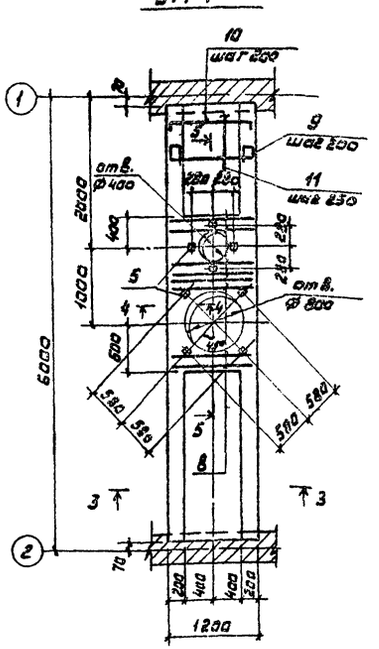

3-3

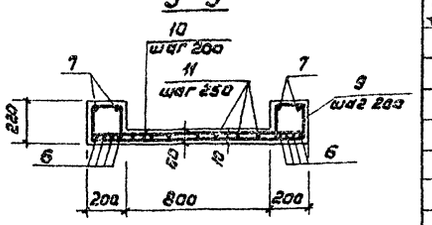

4-4

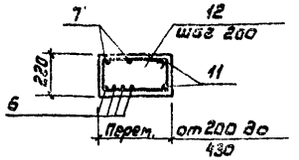

ПАм2

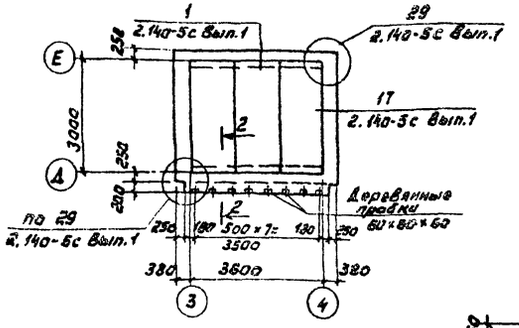

Ведомость деталей

Поз.	Эскиз
8	1150
9	130, 200, 240, 240, 140, 200; 1150
10	1150; 50; 80
12	Перем. от 220 до 450; 200; 240; перем. от 130 до 410

5-5

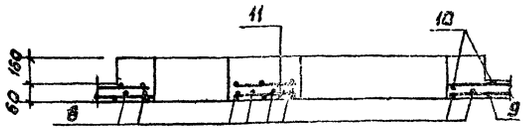

1-1

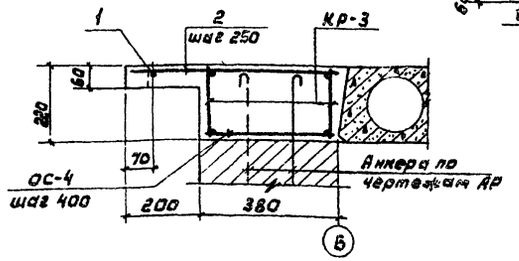

2-2

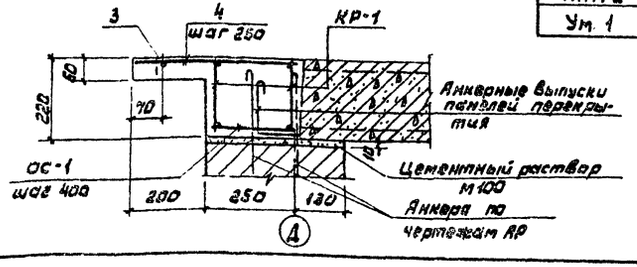

Ведомость расхода стали на элемент, кг

Марка элемента	Изделия арматурные							Изделия закладные						Общий расход
	Арматура класса							Армат. класса	Прокат марки					
	A-I				A-II			A-III	Вст.3кп2					
	ГОСТ 5781-82						Всего	ГОСТ 5781-82	ГОСТ 19903-74*				Всего	
	6	10	12	Итого	16	Итого		8	Итого	δ=6	δ=8	Итого		
ПАм1	15.5	89.7		105.2			105.2							105.2
ПАм2	9.6	61.8		71.4			71.4							71.4
Ум1	34.5		30.4	64.9	73.6	73.6	138.4	0.8	0.8	4.0	3.2	7.2	8.0	146.4

** поз. 8÷10, 12 см. ведомость деталей

Спецификация к ПАм1, ПАм2 и Ум1

Формат	Зона	Позиц.	Обозначение	Наименование	Кол.	Примеч.
				ПАм1		
				Сборочные единицы		
		*)	2.140-5с Вып.1	Каркас КР-1	27.0 п.м.	*) по узлам серии 2.140-5с Вып.1 и сеч. 1-1
			2.140-5с Вып.1	Каркас КР-3	28.4 п.м	
				Детали		
			2.140-5с Вып.1	Стержень ос-1	68	
			2.140-5с Вып.1	Стержень ос-4	48	
			2.140-5с Вып.1	Стержень ос-9	8	
			2.140-5с Вып.1	Стержень ос-10	8	
Б.Ч		1		БА-I ГОСТ 5781-82 ℓ=5980	1	1,3кг
Б.Ч		2		10А-I ГОСТ 5781-82 ℓ=560	25	0,3кг
				Материалы		
				Бетон марки 150		1,8 м³
				ПАм2		
				Сборочные единицы		
		*)	2.140-5с Вып.1	Каркас КР-1	17.4 п.м	*) По узлам серии 2.140-5с Вып.1 и сеч. 2-2
			2.140-5с Вып.1	Каркас КР-3	14.0 п.м	
				Детали		
			2.140-5с Вып.1	Стержень ос-1	33	
			2.140-5с Вып.1	Стержень ос-4	36	
			2.140-5с Вып.1	Стержень ос-9	8	
			2.140-5с Вып.1	Стержень ос-10	8	
Б.Ч		3		БА-I ГОСТ 5781-82 ℓ=3840	1	0,9 кг
Б.Ч		4		10А-I ГОСТ 5781-82 ℓ=430	18	0,3 кг
				Материалы		
				Бетон марки 150		1,0 м³
				Ум1		
				Сборочные единицы		
		5	1.400-15 Вып.1	Изделие закладное МН105-6	8	
				Детали		
Б4		6		16А-II ГОСТ 5781-82 ℓ=5840	8	9,2кг
Б4		7		12А-I ГОСТ 5781-82 ℓ=5840	4	5,2кг
Б4		8**		12А-I ГОСТ 5781-82 ℓ=1310	8	1,2кг
Б4		9**		БА-I ГОСТ 5781-82 ℓ=2420	27	0,5кг
Б4		10**		БА-I ГОСТ 5781-82 ℓ=1260	27	0,3кг
Б4		11		БА-I ГОСТ 5781-82	52.7 п.м.	0,2 кг
Б4		12**		БА-I ГОСТ 5781-82 ℓсв 1070	12	0,2кг
				Материалы		
				Бетон марки 150		0,9 м³

Привязан

Инв. № подл. | Подпись и дата | Взам. инв. №

Нач. отд.	Гусев			Газгольдер мокрый стальной вместимостью 3000 м³ с боковым вводом	Стадия: Р; Лист: 8; Листов:
Н. контр.	Лапченко				
Гл. констр.	Коганзон			Пояса антисейсмические ПАм1, ПАм2, участок монолитный Ум1	ГИАП
Гл. констр.	Кузнецова				
Рук. гр.	Лисина				

КЖ

1877-06

Формат А3

Альбом VI

Типовой проект

Согласовано: ОИК Чеснаков 30 Ивличкий

Инв.№подл. | Подпись и дата | Взам.инв.№ | Инв.№дубл. | Подпись и дата

Схема расположения элементов площадки на отм. 1,200 и стальных опор камеры ввода (схема 1).

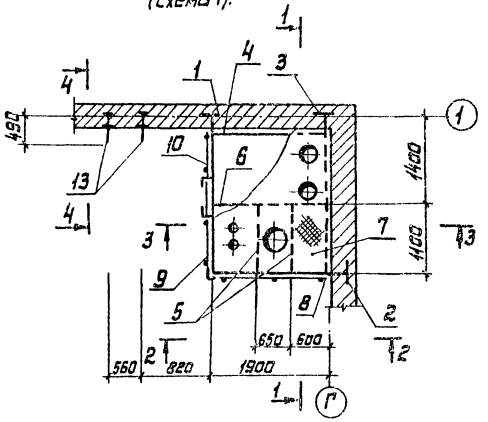

Схема расположения стальной опоры (Схема 2)

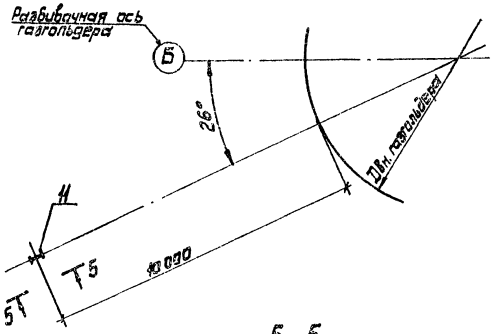

Спецификация к схемам расположения элементов площадки на отм. 1,200 и стальной опоры.

Марка поз.	Обозначение	Наименование	Кол.	Масса ед. кг.	Примечание
		Схема 1			
		Изделия соединительн.			
1	КЖИ-МС3	МС3	1	69,3	
2	КЖИ-МС4	МС4	1	37,5	
3	КЖИ-МС5	МС5	1	39,7	
4	КЖИ-МС6	МС6	1	22,1	
5	КЖИ-МС7	МС7	2	12,9	
6	КЖИ-МС8	МС8	1	25,3	
7	КЖИ-МС9	МС9	1	215,7	
13	КЖИ-МС11	МС11	2	16,6	
		Ограждение площадки			
8	1.450.3-3 В.1	ОГПМХ36-10.18	1	18,7	
9	1.450.3-3 В.1	ОГПМХ36-10.9	1	10,5	
10	1.450.3-3 В1.	из ОГПМХ36-10.9	1	10,5	
		Схема 2			
11	КЖСИ-МС10	МС10	1	126,1	
12		3Н/200-6-1150 ГОСТ 16233-77	1	26,0	

1. Поз. 6 приварить к поз. 1÷5 прерывистым швом $h_ш$=4мм $b_ш$=50мм шаг 100мм.

2. Нормативная равномерно распределенная нагрузка на площадку q=200 кг/м², сосредоточенная в пределах контура P=2тс.

1-1

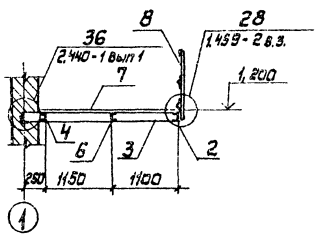

3-3

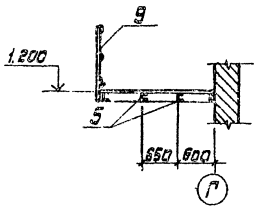

5-5

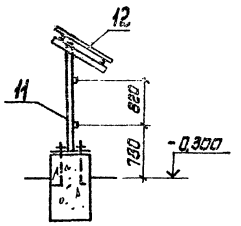

2-2

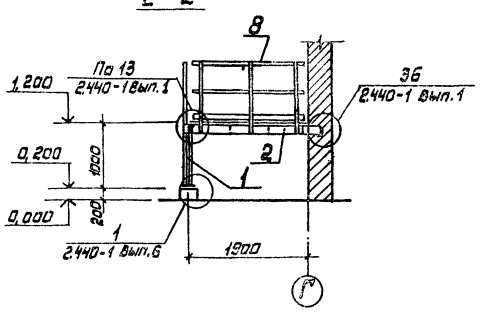

4-4

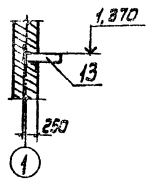

Схема нагрузок на площадку

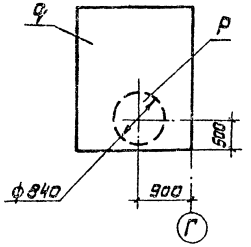

Привязан

Ш5 Н²

						КЖС	
Нач.отд.	Гук-в			Газгольдер мокрый стальной вместимостью 3000м³ с боковым вводом.	Стадия	Лист	Листов
Н.контр.	Пуличенко				Р	9	
Гл.констр.	Кагановский			Схемы расположения элементов площадки на отм. 1,200 и стальной опоры.	ГИАП		
Гл.констр.	Кузнецова						
Инженер	Ипатенкова						

1.977-06

Формат А2

Альбом VI

Типовой проект

Схема расположения фундаментов под оборудование.

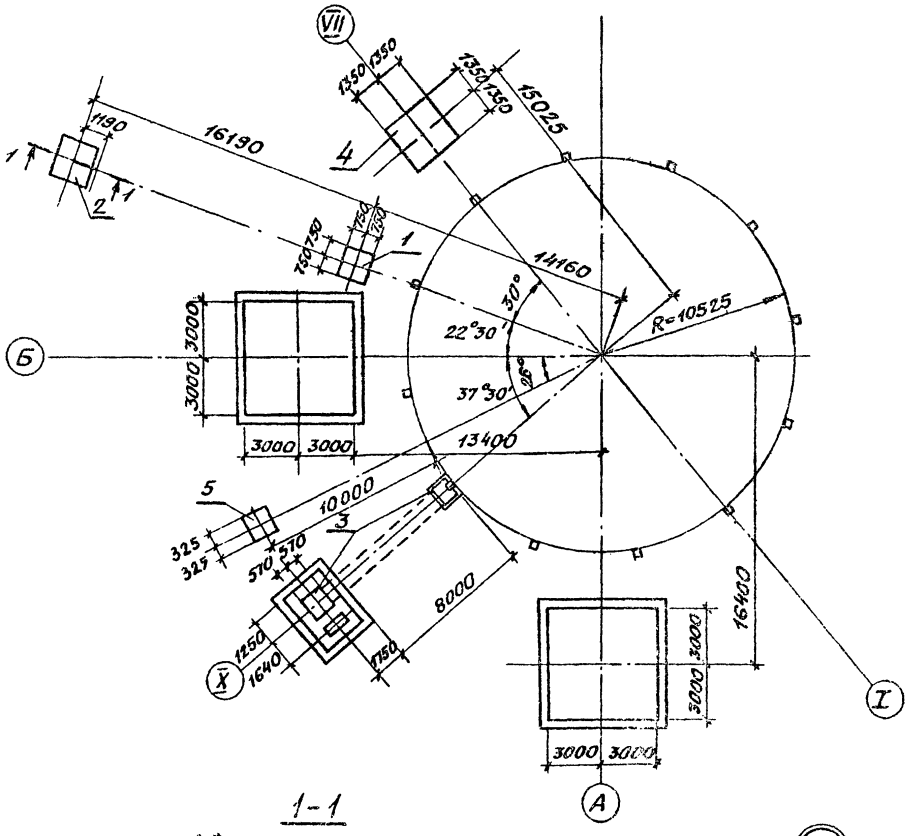

1-1

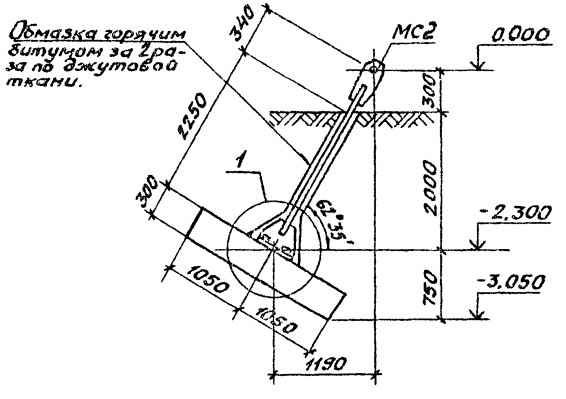

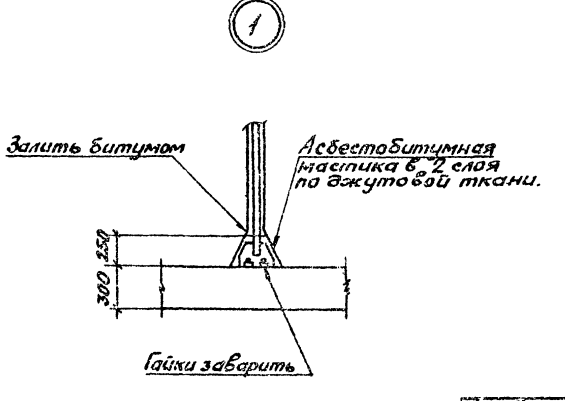

Спецификация к схеме расположения фундаментов под оборудование.

Марка поз.	Обозначение	Наименование	Кол	Масса ед.кг	Примеч.
		Фундаменты под оборудование			
1	Лист 11	ФО м 1	1		
2	Лист 11	ФО м 2	1		
3	Лист 12	ФО м 3	1		
4	Лист 13	ФО м 4	1		
5	Лист 11	ФО м 6	1		
		Изделия соединительные			
МС2	КЖИ-МС2	МС2	1		

Натяжение расчалок осуществлять только после засыпки анкерующих плит ФОм 2. Засыпку производить с тщательным послойным уплотнением грунта.

Согласовано:

ОИК	Упадышев	
ОПАД	Фадеев	
ЭО	Люлинкина	

Инв. № подл.	Подп. и дата	Взам. инв. №

					КЖ
Привязан	Нач. отд.	Гусев		Газгольдер мокрый стальной вместимостью 3000 м³ с боковым вводом.	Стадия: Р; Лист: 10; Листов:
	Н. контр.	Палиенко			
	Гл. констр.	Кагановская			
	Гл. констр.	Кузнецова		Схема расположения фундаментов под оборудование.	ГИАП
	Рук. гр.	Лисина			
Инв. №	Ст. техн.	Ульева			

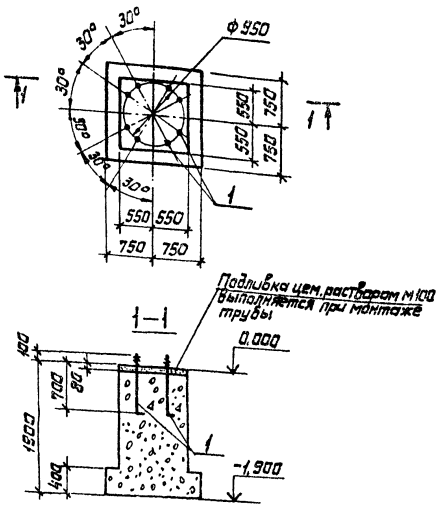

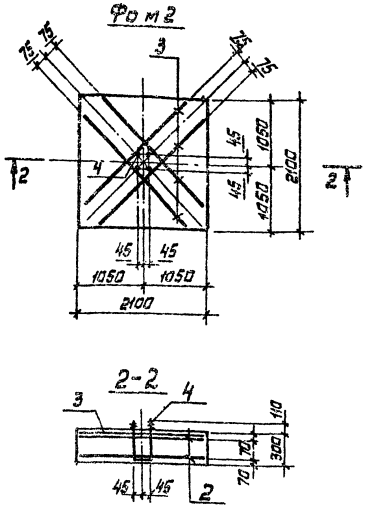

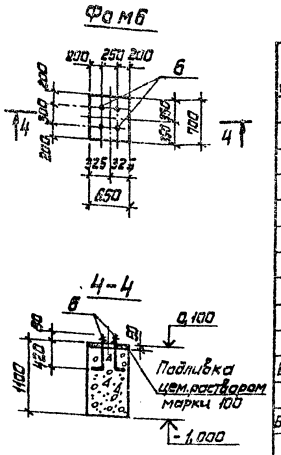

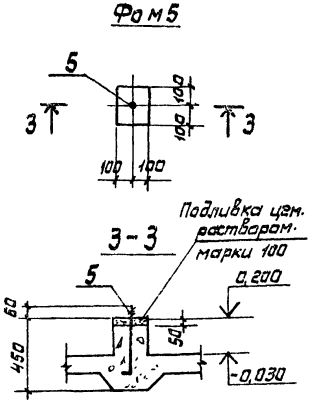

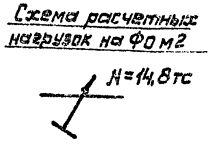

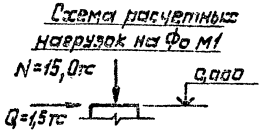

Спецификация к фундаментам под оборудование Фом1, Фом2, Фом5, Фом6

Формат	Зона	Поз.	Обозначение	Наименование	Кол.	Примечание
				Фом1		
				Сборочные единицы		
		1		Болт 1,1м 24х800 ВСт3кп2	8	
				ГОСТ 24379.1-80		
				Материалы		
				Бетон марки 100		2,7м³
				Фом2		
				Сборочные единицы		
		2	1,410-3 В.1	Сетка 2С 12А-III/12А-III 205х205	2	
А3		4	КЖИ-МН1	Изделие закладное Мн3	1	
				Детали		
Б4		3		Ф12А II; ГОСТ 5781-82; ℓ=2600	4	2,3кг
				Материалы		
				Бетон марки 150		1,3м³
				Фом5		
				Сборочные единицы		
		5		Болт 1,1м 16х400 ВСт3кп2		
				ГОСТ 24379.1-80	1	0,8кг
				Материалы		
				Бетон марки 100		0,1м³
				Фом6		
				Сборочные единицы		
		6		Болт 1,1м 12х500 ВСт3кп2		
				ГОСТ 24379.1-80	4	0,5кг
				Материалы		
				Бетон марки 100		0,5м³

Размеры фундаментов Фом5 и Фом6 определены конструктивно.

Ведомость расхода стали на элемент, кг

Марка элемента	Изделия арматурные					Изделия закладные									Общий расход
	Арматура класса				Всего	Прокат марки								Всего	
	А-I		А-II			ВСт3сп5		ВСт3кп2				ВСт3сп5			
	ГОСТ 5781-82					ГОСТ 2590-71		ГОСТ 24379.1-80				ГОСТ 19903-74			
	6	Итого	12	Итого		24	Итого	Болт 1,1 м 24х800	Болт 1,1 м 16х400	Болт 1,1 м 12х500	Итого	в=20	Итого		
Фом1								27,4			27,4			27,4	27,4
Фом2			89,2	89,2	89,2	5,8	5,8					5,1	5,1	10,9	100,1
Фом5									0,8		0,8			0,8	0,8
Фом6										2,0	2,0			2,0	2,0

КЖ

Привязан			
Инв. №			

Нач.отд.	Гусев		12.05.85
Н.контр.	Палиенко		12.05.85
Гл.констр.	Кагановский		12.05.85
Гл.констр.	Кузнецова		12.05.85
Инженер	Прокоренкова		12.05.85

Газгольдер мокрый стальной вместимостью 3000м³ с боковым вводом.

Фундаменты Фом1, Фом2, Фом5, Фом6.

Стадия	Лист	Листов
Р	11	

ГИАП

1877-06

Инв. № подл. | Подпись и дата | Взам. инв. №

Альбом VI

Типовой проект

Фом 3

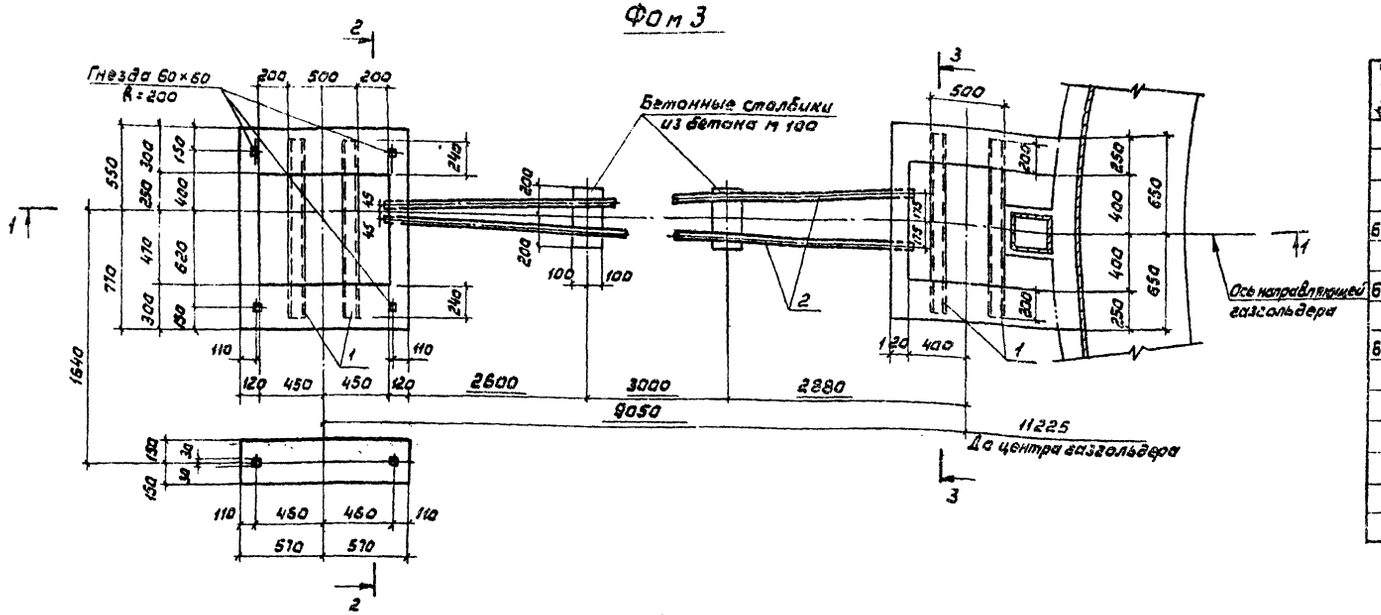

1-1

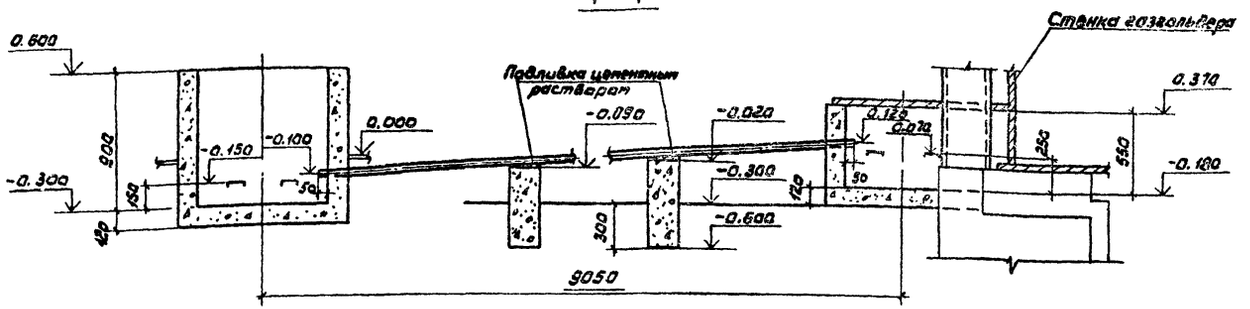

2-2

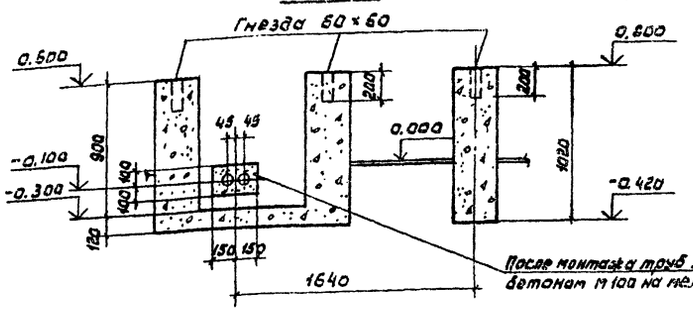

3-3

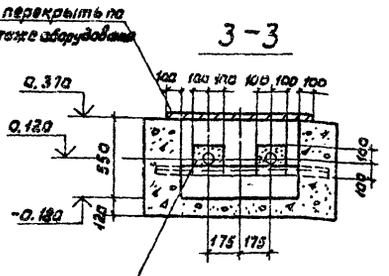

Спецификация к Фом 3

Формат	Зона	Поз.	Обозначение	Наименование	Кол.	Примечание
				Фом 3		
				Сборочные единицы		
64		1		Швеллер 10 ГОСТ 8240-72 / ВСт3кп2 ГОСТ 380-71* ℓ=1200	4	10,3 кг
64		2		Труба 80×4 ГОСТ 3262-75 / ВСт3кп2 ГОСТ 380-71* ℓ=8350	2	69,6 кг
64		3		Лист ромб 0-ПН-4,0×1000×1200		
				БСт3кп2 ГОСТ 8568-77*	1	40,1 кг
				Материалы		
				Бетон марки 100		1,9 м³

Ведомость расхода стали на один элемент, кг

Марка элемента	Изделия закладные					Общий расход
	Прокат марки				Всего	
	БСт3кп2	ВСт3кп2				
	ГОСТ 8568-77	ГОСТ 3262-75*	ГОСТ 8240-72			
	рифл. сталь	труба 80×4	С10			
Фом 3	40.1	139.2	41.2		220.5	220.5

Размеры фундамента Фом 3 определены конструктивно

Привязан					КЖ		
	Нач. отд.	Гусев		05.85	Газгольдер мокрый стальной вместимостью 3000 м³ с боковым вводом	Стадия	Лист	Листов
	Н. контр.	Лалиенко		12.05.85		Р	12	
	Гл. констр.	Кагановский		24.05.85	Фундамент Фом 3	ГИАП		
	Гл. констр.	Кузнецова		12.05.85				
Инв. №	Ст. техн.	Котова		12.05.85				

1877-06

Формат А2

Инв. № подл. | Подпись и дата | Взам. инв. №

Альбом VI

Типовой проект

ФОм4

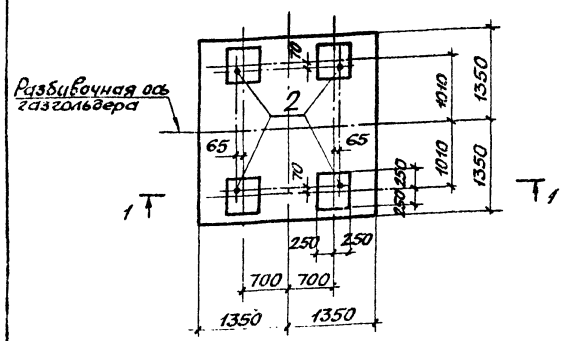

2-2

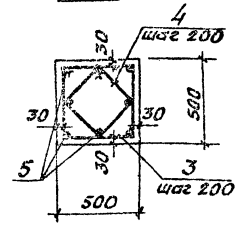

Схема расчетных нагрузок на ФОм4.

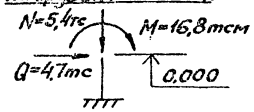

1-1

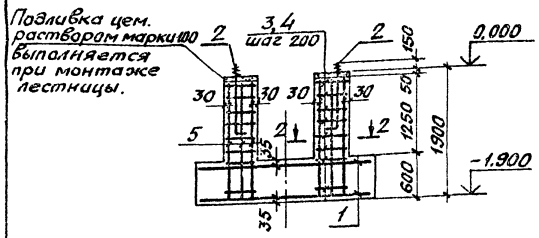

ФОм7

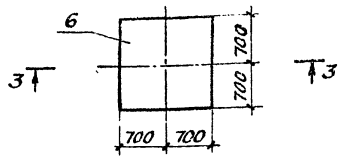

3-3

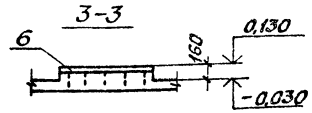

Ведомость деталей

Поз.	Эскиз
3	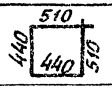
4	

Спецификация к фундаментам ФОм4 и ФОм7.

Формат	Зона	Поз.	Обозначение	Наименование	Кол.	Примечание
				ФОм4		
				Сборочные единицы.		
		1	1.410-3 в.1	Сетка 2с $\frac{12А-III}{12А-III}$ 265×265	2	
		2		Болт 1.1м 30×1000ВСт3кп2	4	
				ГОСТ 24379.1-80		
				Детали.		
				6АI; ГОСТ 5781-82		
64		3*		ℓ=1900	32	0,4кг
64		4*		ℓ=1400	32	0,3кг
				12АII; ГОСТ 5781-82		
64		5		ℓ=1820	32	1,5кг
				Материалы		
				Бетон марки 150		5,7м³
				ФОм7		
				Сборочные единицы		
				Изделие закладное		
64		6	КЖИ-МН2	Мн 2	1	
				Материалы		
				Бетон марки 100		0,3м³

* поз. 3 и 4 - см. ведомость деталей на данном листе

Ведомость расхода стали на элемент, кг.

Марка элемента	Изделия арматурные						Изделия закладные							Общий расход
	Арматура класса					Всего	Арматура класса		Прокат марки				Всего	
	АI			АII			АII		ВСт3кп2					
	ГОСТ 5781-82						ГОСТ 5781-82		ГОСТ 19903-74		ГОСТ 24379.1-80			
	6		Итого	12	Итого		10	Итого	-δ=6	Итого	Болт 1.1 м30	Итого		
ФОм4	22,4		22,4	179,6	179,6	202,0					27,1	27,1	27,1	229,1
ФОм7							1,3	1,3	93,6	93,6			94,9	94,9

Инв.№ подл.	Подпись и дата	Взам.инв.№	Привязан								КЖ			
			Инв.№				Нач.отд.	Гусев			Газгольдер мокрый стальной вместимостью 3000 м³ с боковым вводом.	Стадия	Лист	Листов
							Н.контр.	Палиенко				Р	13	
							Гл.контр.	Кагановский			Фундаменты ФОм4, ФОм7.	ГИАП		
							Гл.конст.	Кузнецова						
							Инж.	Прохоренкова						

1877-С6

Формат А2

Альбом VI

Типовой проект

Схема расположения элементов ограждения.

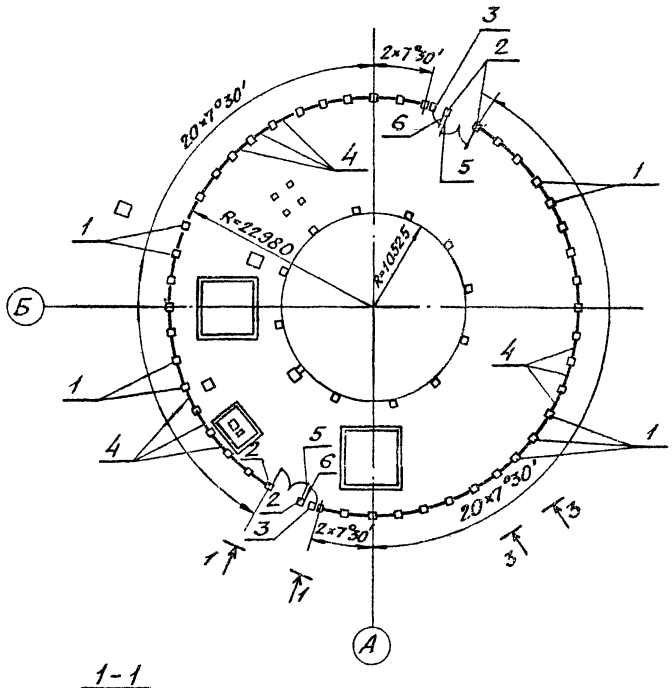

Спецификация к схеме расположения элементов ограждения.

Марка поз.	Обозначение	Наименование	Кол.	Масса ед. кг	Примечание
		Столбы			
1	3.017-1В.1 л.19	СЗАа	44	60	
2	3.017-1В.1 л.27	С5АБ	4	150	
3	3.017-1В.1 л.19	СЗАв	2	60	
4	3.017-1В.2 л.1	Панель Пм1	44	25,7	
		Полотно распашных ворот			
5	3.017-1В.5	Пм1А	2	88,6	
6	3.017-1В.5	Полотно калитки Км1А	2	23,3	
		Изделия соединительные			
МС9	3.017-1В.2 л.8	Мс9	176	0,1	
МС11	3.017-1В.2 л.8.	Мс11	176	0,1	
		Материалы			
		Бетон марки 100			2,6 м³

1. Монтажные узлы, замаркированные на данном листе, разработаны в серии 3.017-1 В. 4.
2. Все работы по монтажу и окраске элементов ограждения выполнять в соответствии с серией 3.017-1 В. 2.
3. Детали фиксации створок ворот и калитки даны на листе 21 серии 3.017-1. В. 4.

Согласовано: ПНК Уполномоченный

Инв. № подл. | Подпись и дата | Взам. инв. №

Привязан

Инв. №

Нач. отд.	Гусев			Газгольдер мокрый стальной вместимостью 3000 м³ с боковым вводом	Стадия: Р; Лист: 14; Листов:
Н. контр.	Пашенко				
Гл. конст.	Кагановская				
Гл. кон. пр.	Кузнецова			Схема расположения элементов ограждения.	ГИАП
Рук. гр.	Лисина				
Ст. техн.	Царун				

КЖ

1877-06

Формат А2

Схема расположения фундаментов /схема 1/

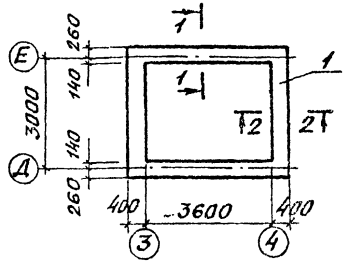

Схема расположения элементов покрытия /схема 2/

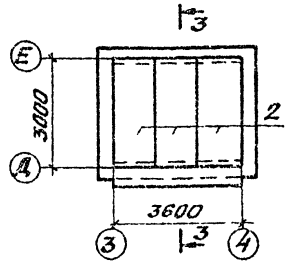

1-1

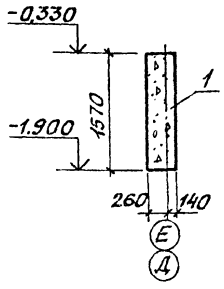

2-2

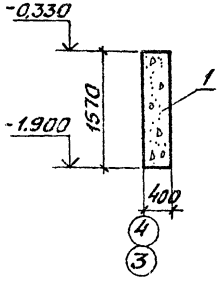

3-3

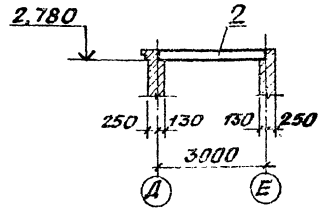

Схема расположения элементов покрытия /схема 3/

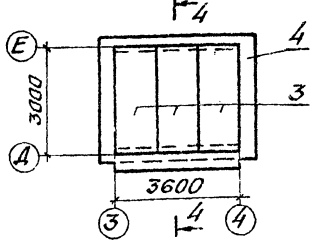

4-4

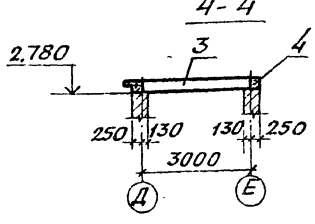

1. Расположение будки датчиков на общем плане с привязкой к разбивочным осям газгольдера см. на чертежах марки АР.
2. Плиты кровельного покрытия укладываются по выровненной цементным раствором поверхности стен. После монтажа плит швы между ними заполняются раствором марки 100.

Спецификация к схемам расположения фундаментов и элементов покрытия.

Марка поз.	Обозначение	Наименование	Кол.	Масса ед.кг	Примеч.
		Схема 1			
1	Лист 15	Фундамент ФМ2	1		
		Материалы			
		Бетон марки 100			8,9м³
		Схема 2			
		(несейсмический			
		вариант)			
2	1.141-1 вып. 60	Панель перекрытия			
		ПК 30.12 - 4т.	3	1080	
		Материалы.			
		Раствор марки 100			0,1м³
		Схема 3			
		(для сейсмичности			
		7 баллов)			
3	1.141.1-22с вып. 1	Панель перекрытия			
		ПК 4,5-30.12-С7	3	1080	
4	Лист 8	Пояс антисейсми-			
		ческий ПАМ2	1		
		Материалы.			
		Раствор марки 100			0,1м³
		Схема 3			
		(для сейсмичности			
		8 баллов)			
3	1.141.1-22с вып. 2	Панель перекрытия			
		ПК 4,5-30.12-С8	3	1080	
4	Лист 8	Пояс антисейсми-			
		ческий ПАМ2	1		
		Материалы			
		Раствор марки 100			0,1м³

КЖ

Привязан					Газгольдер мокрый стальной	Стадия	Лист	Листов
	Нач.отд.	Усев			вместимостью 3000м³	Р	15	
	Н.контр.	Пашенко			с боковым вводом.			
	Гл.констр.	Лозановский			Будка датчиков.			
	Гл.констр.	Кузнецова			Схема расположения фундаментов и элементов покрытия.	ГИАП		
Инв. №	Рук.гр.	Лисина						

Инв.№подл. | Подпись и дата | Взам.инв.№

1877-06

Формат А2

Альбом VI

Типовой проект

1. Материалы, применяемые для приготовления бетона, должны удовлетворять требованиям следующих государственных стандартов:

цемент – ГОСТ 10178-76*
заполнители для тяжёлого бетона – ГОСТ 10268-80

2. Конструкции должны изготовляться из тяжелого бетона марки „ 200 " по прочности на сжатие.

Марка бетона по морозостойкости должна быть:

- при строительстве в районах с расчётной температурой до минус 20° С включительно – не ниже Мрз 50;
- при строительстве в районах с расчётной температурой ниже минус 20° С до минус 40° С включительно не ниже Мрз 75;

3. Конструкции следует изготавлять в условиях заводов железобетонных изделий или на полигонах.

4. Схема бетанирования фундаментного блока дана на чертеже блока, формование плит производится в положении „ плашя. "

5. При изготовлении изделий должен осуществляться систематический контроль производства и качества работ в соответствии с требованиями ГОСТ 13015.3-81; контроль и оценку проектной марки бетона на сжатие следует производить по ГОСТ 18105.1-80.

Морозостойкость конструкций следует определять по

Привязан

Инв. №

КЖИ-ТТ

Нач. отд.	Гусев		05.85
Н. контр.	Кузнецова		11.05.85
Гл. конс. отд.	Кагановская		05.85
Гл. конс. пр.	Кузнецова		05.85
Рук. гр.	Лисина		11.11.85
Ст. техн.	Царун		11.05.85

Технические требования к изготовлению сборных ж.-б. изделий

Стадия	Лист	Листов
Р	1	3

ГИАП

Формат А4

ГОСТ 10060-76.

6. Отклонение от проектных размеров конструкций не должно превышать:

по длине – ± 10 мм
по ширине – ± 8 мм
по толщине – ± 5 мм

7. Номинальная толщина защитного слоя бетона до рабочей арматуры должна соответствовать величине, указанной в чертежах. Отклонения в толщине защитного слоя допускаются не более ± 5 мм.

8. Отклонения от прямолинейности (непрямолинейность) реального профиля конструкций не должны превышать 3 мм на длине 2 м. Отклонения от плоскости (неплоскостность) изделий не должны превышать 8 мм.

9. Качество бетонных поверхностей должно удовлетворять требованиям табл. 1.

Таблица 1

Предельные размеры (мм)

Раковины		Местные наплывы (высота) и впадины (глубина)	Околы бетона	
Диаметр	Глубина		Глубина	Длина на 1 м ребра
13	5	5	10	100

Количество раковин допустимых размеров на любом участке поверхности размером 200×200 мм не должно превышать 5 шт.

Жировые, ржавые пятна и обнажение арматуры не допускаются.

Привязан

Инв. №

КЖИ-ТТ

Лист 2

Формат А4

10. Конструкции должны быть приняты отделом технического контроля с соблюдением требований ГОСТ 13015.2-81. Результаты приемного контроля должны быть записаны в журналах отдела технического контроля.

11. Перевозку конструкций допускается производить автомобильным или железнодорожным транспортом с соблюдением общих положений и основных требований по погрузке, перевозке и разгрузке, приведённых в „Руководстве по перевозке унифицированных сборных железобетонных конструкции промышленного строительства автомобильным транспортом" /Москва „Стройиздат," 1973г./, „Руководстве по перевозке железнодорожным транспортом сборных крупноразмерных железобетонных конструкций промышленного и гражданского строительства" /Москва, „Стройиздат," 1967г./

Привязан

Инв. №

КЖИ-ТТ

Лист 3

Формат А4

1. При изготовлении закладных арматурных изделий руководствоваться инструкцией СН 393-78.

2. Контроль, приемка и методы испытаний закладных и арматурных изделий должны соответствовать требованиям ГОСТ 10922-75 и СН и П II-21-75.

3. Электродуговую сварку вести электродами Э 42 ГОСТ 9467-75.

4. Плоские арматурные изделия следует изготавливать при помощи контактной точечной сварки. Сварку каркасов производить во всех точках пересечения стержней.

5. Размеры каркасов и сеток даны по осям и торцам стержней.

6. Высота сварных швов 5 мм, кроме специально оговоренных.

7. Все закладные изделия после изготовления огрунтовать 2-я слоями грунта ХС-010 (ГОСТ 9355-81) за исключением арматурных анкерных стержней.

Привязан

Инв. №

КЖИ-ТТ1

Нач. отд.	Гусев		05.85
Н. контр.	Кузнецова		11.05.85
Гл. конс. отд.	Кагановская		05.85
Гл. конс. пр.	Кузнецова		05.85
Рук. гр.	Лисина		11.11.85
Ст. техн.	Царун		11.05.85

Технические требования к изготовлению арматурных и закладных изделий.

Стадия	Лист	Листов
Р	1	1

ГИАП

Формат А4

Альбом VI

Типовой проект

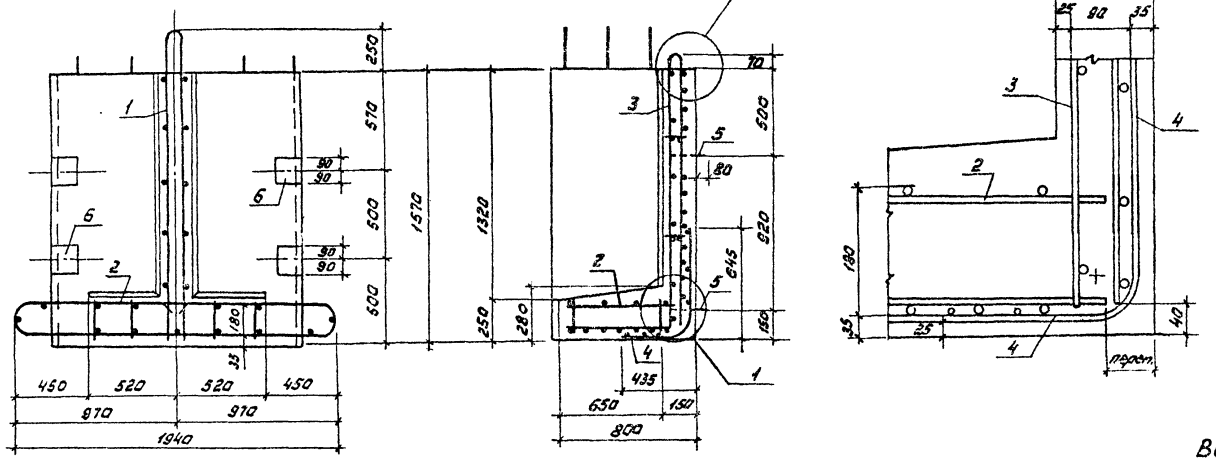

Формат	Зона	Поз.	Обозначение	Наименование	Кол.	Примеч.
				Документация		
А4			КЖИ-ТТ	Технические требования		
				к изготовлению сборных		
				ж. б. изделий.		
				Сборочные единицы		
				Каркасы пространственные		
А3		1	КЖИ1-КП1	КП1	1	
А4		2	– КП2	КП2	1	
А3		3	– КП3	КП3	1	
А4		4	– С8	Сетка арматурная С8	1	
Б4		5*		12А-I ГОСТ 5781-82 ℓ=1154	4	1,02 кг
А3		6	КЖИ1-МН1	Изделие закладное МН1	4	
				Материалы		
				Бетон марки 200		0,67 м³

*Поз. 5 – см. ведомость деталей на данном листе

Ведомость расхода стали на элемент, кг

Марка элемента	Изделия арматурные						Изделия закладные					Общий расход
	Арматура класса					Всего	Арматура кл.			Прокат марки		
	А-I			А-III			А-III			ВСт3кл2		
	ГОСТ 5781-82						ГОСТ 5781-82			ГОСТ 19903-74		
	6	10	12	Итого	10	Итого	12	20	Итого	δ10	Итого	
ФБ1	9,1	9,01	4,08	22,19	54,46	54,46	76,65	4,86	13,8	13,76	13,08	13,08	113,49

Ведомость деталей

Поз.	Эскиз
5	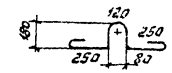

ФБ2

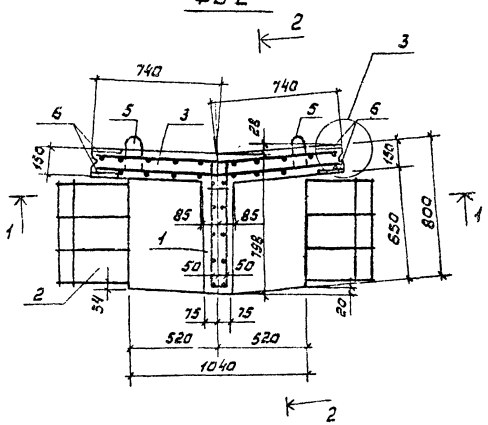

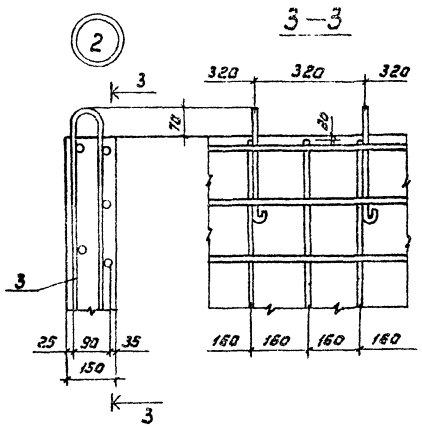

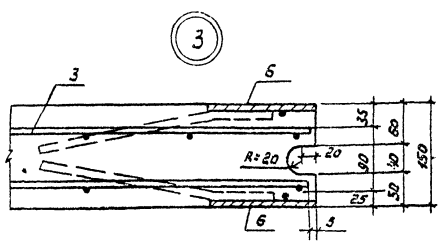

Схема бетонирования блока ФБ1

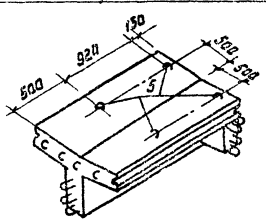

Привязан				КЖИ-ФБ1	
Инв. №	Н. контр.	Пилиенко		Блок фундаментный ФБ1	Стадия: Р; Масса: ; Масштаб: 1:20
	Гл. инж. отд.	Коптяевский			Лист: ; Листов: 1
	Гл. кон. пр.	Кузнецова			ГИАП
	Рук. гр.	Трегвин			
	Инженер	Андреева			
	Ст. техн.	Царун			

Инв. № подл. | Подпись и дата | Взам. инв. №

1877-06 Формат А3

Типовой проект Альбом VI

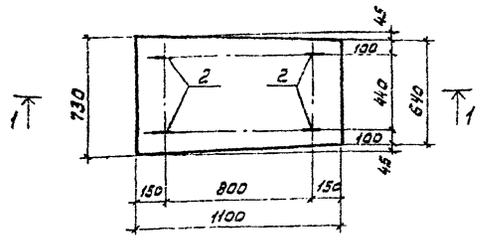

1 – 1

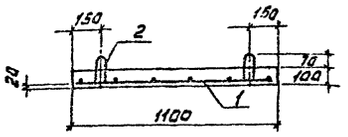

Формат	Зона	Поз.	Обозначение	Наименование	Кол.	Примеч.
				Документация		
А4			КЖИ-ТТ	Технические требования к изготовлению сборных ж. б. изделий		
				Сборочные единицы		
А4		1	КЖИ-С7	Сетка арматурная С7	1	
				Детали		
Б4		2*		6А-I; ГОСТ 5781-82; ℓ=700	4	0,16 кг
				Материалы		
				Бетон марки 200		0,07 м³

* Поз. 2 - см. Ведомость деталей на данном листе

Ведомость деталей

Поз.	Эскиз
2	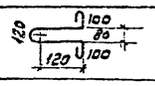

Ведомость расхода стали на элемент, кг

Марка элемента	Изделия арматурные						Общий расход
	Арматура класса						
	А-I		А-III		Вр-I		
	ГОСТ 5781-82				ГОСТ 6727-80		
	6	Итого	8	Итого	5	Итого	
П1	0,64	0,64	4,3	4,3	0,54	0,54	5,48

Привязан

Инв. №

Н. контр.	Палиенко		12.05.85
Гл. кон. отд.	Кагановский		12.05.85
Гл. кон. пр.	Кузнецова		12.05.85
Рук. гр.	Травин		12.05.85
Инженер	Андреева		12.05.85
Ст. техн.	Царун		12.05.85

КЖИ-П1

Плита П1

Стадия	Масса	Масштаб
Р	175,0	1:20

Лист | Листов 1

ГИАП

Формат А3

Инв. № подл. | Подпись и дата | Взам. инв. №

С1; С2 (зеркально)

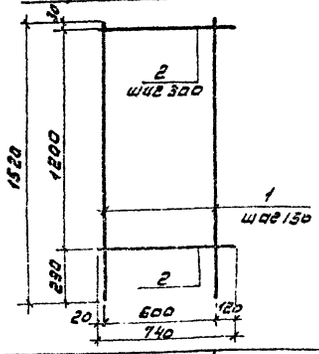

Формат	Зона	Поз.	Обозначение	Наименование	Кол.	Примеч.
				Документация		
А4			КЖИ-ТТ1	Технические требования к изготовлению арматурных и закладных изделий.		
				Детали		
Б4		1		10А-III; ГОСТ 5781-82; ℓ=1520	5	0,94 кг
Б4		2		6А-I; ГОСТ 5781-82; ℓ=740	5	0,16 кг

Привязан

Инв. №

Н. контр.	Палиенко		12.05.85
Гл. кон. отд.	Кагановский		12.05.85
Гл. кон. пр.	Кузнецова		12.05.85
Рук. гр.	Травин		12.05.85
Инженер	Андреева		12.05.85
Ст. техн.	Царун		12.05.85

КЖИ-С1

Сетка арматурная /С1; С2/

Стадия	Масса	Масштаб
Р	5,50	1:20

Лист | Листов 1

ГИАП

Формат А4

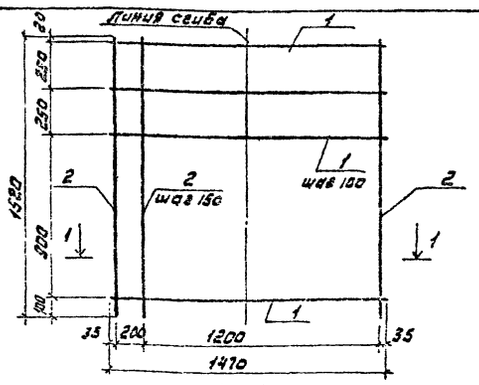

1 – 1

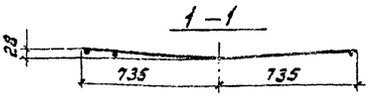

Формат	Зона	Поз.	Обозначение	Наименование	Кол.	Примеч.
				Документация		
А4			КЖИ-ТТ1	Технические требования к изготовлению арматурных и закладных изделий		
				Детали		
Б4		1		10А-III; ГОСТ 5781-82; ℓ=1470	12	0,91 кг
Б4		2		10А-III; ГОСТ 5781-82; ℓ=1520	10	0,94 кг

Привязан

Инв. №

Н. контр.	Палиенко		12.05.85
Гл. кон. отд.	Кагановский		12.05.85
Гл. кон. пр.	Кузнецова		12.05.85
Рук. гр.	Травин		12.05.85
Инженер	Андреева		12.05.85
Ст. техн.	Царун		12.05.85

КЖИ-С3

Сетка арматурная С3

Стадия	Масса	Масштаб
Р	20,32	1:20

Лист | Листов 1

ГИАП

Формат А4

Типовой проект Альбом VI

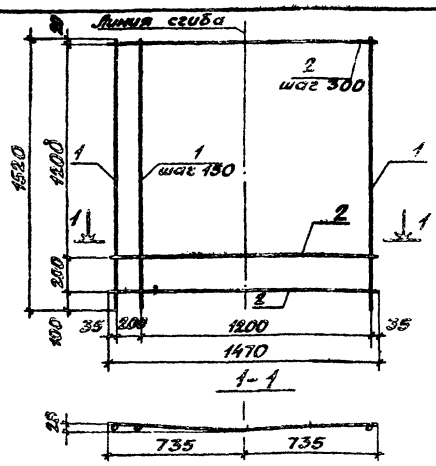

Формат	Зона	Поз.	Обозначение	Наименование	Кол.	Примеч.
				Документация		
А4			КЖИ-ТТ1	Технические требования к изготовлению арматурных и закладных изделий.		
				Детали.		
Б4		1		10А-III; ГОСТ 5781-82; ℓ=1520	10	0,94кг
Б4		2		6А-I; ГОСТ 5781-82; ℓ=1470	6	0,33кг

Привязан

Инв. N

Взам. инв. N

Подп. и дата

Инв. N подл.

КЖИ-С4

Сетка арматурная С4.

Стадия	Масса	Масшт.
Р	11,38	1:20

Лист | Листов 1

ГИАП

Н. контр.	Палиенко		12.05.85
Гл. кон. отд.	Кагановский		05.85
Гл. кон. пр.	Кузнецова		12.05.85
Рук. гр.	Травин		12.05.85
Инженер	Андреева		12.05.85
Ст. техн.	Царун		12.05.85

Формат А4

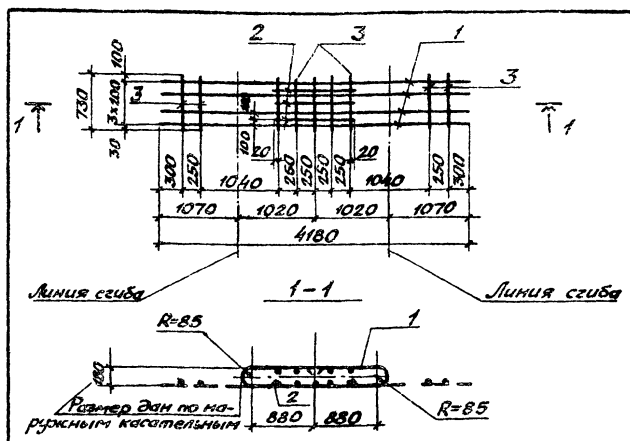

Формат	Зона	Поз.	Обозначение	Наименование	Кол.	Примеч.
				Документация.		
А4			КЖИ-ТТ1	Технические требования. к изготовлению арматурных и закладных изделий.		
				Детали.		
Б4		1		10А-III; ГОСТ 5781-82; ℓ=4180	4	2,58кг
Б4		2		10А-III; ГОСТ 5781-82; ℓ=1040	3	0,64кг
Б4		3		6А-I; ГОСТ 5781-82; ℓ=730	9	0,16кг

Привязан

Инв. N

Взам. инв. N

Подп. и дата

Инв. N подл.

КЖИ-С5

Сетка арматурная С5

Стадия	Масса	Масшт.
Р	13,68	1:50

Лист | Листов 1

ГИАП

Н. контр.	Палиенко		12.05.85
Гл. кон. отд.	Кагановский		05.85
Гл. кон. пр.	Кузнецова		12.05.85
Рук. гр.	Травин		12.05.85
Инженер	Андреева		12.05.85
Ст. техн.	Царун		12.05.85

Формат А4

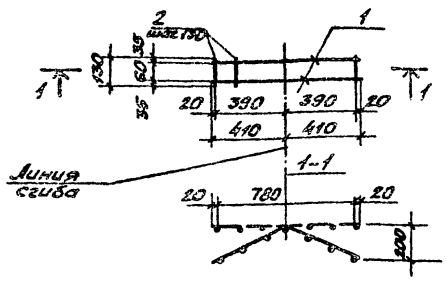

Формат	Зона	Поз.	Обозначение	Наименование	Кол.	Примеч.
				Документация		
А4			КЖИ-ТТ1	Технические требования к изготовлению арматурных и закладных изделий.		
				Детали.		
Б4		1		6А-I; ГОСТ 5781-82; ℓ=820	2	0,18кг
Б4		2		6А-I; ГОСТ 5781-82; ℓ=130	7	0,03кг.

Привязан

Инв. N

Взам. инв. N

Подп. и дата

Инв. N подл.

КЖИ-С6

Сетка арматурная С6.

Стадия	Масса	Масшт.
Р	0,57	1:20

Лист | Листов 1

ГИАП

Н. контр.	Палиенко		12.05.85
Гл. кон. отд.	Кагановский		24.5.85
Гл. кон. пр.	Кузнецова		12.05.85
Рук. гр.	Травин		12.05.85
Инженер	Андреева		12.05.85
Ст. техн.	Царун		12.05.85

Формат А4

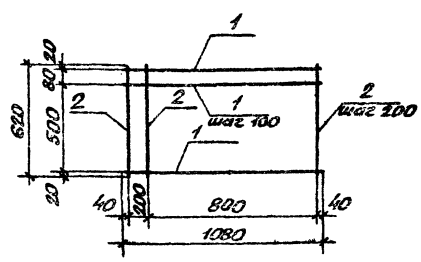

Формат	Зона	Поз.	Обозначение	Наименование	Кол.	Примеч.
				Документация.		
А4			КЖИ-ТТ1	Технические требования к изготовлению арматурных и закладных изделий.		
				Детали.		
Б4		1		8А-III; ГОСТ 5781-82; ℓ=1080	7	0,43кг
Б4		2		5Вр-I; ГОСТ 6727-80; ℓ=620	6	0,09кг

Привязан

Инв. N

Взам. инв. N

Подп. и дата

Инв. N подл.

КЖИ-С7

Сетка арматурная С7

Стадия	Масса	Масшт.
Р	3,55	1:20

Лист | Листов 1

ГИАП

Н. контр.	Палиенко		12.05.85
Гл. кон. отд.	Кагановский		24.5.85
Гл. кон. пр.	Кузнецова		12.05.85
Рук. гр.	Травин		12.05.85
Инженер	Андреева		12.05.85
Ст. техн.	Царун		12.05.85

Формат А4

90-4281

Типовой проект Альбом VI

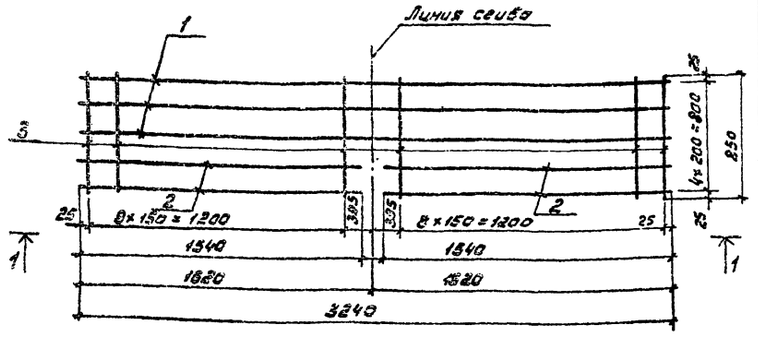

1–1

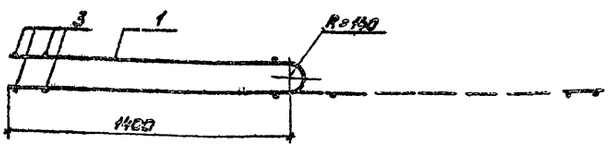

Формат	Зона	Поз.	Обозначение	Наименование	Кол.	Примеч.
				Документация		
А4			КЖИ-ТТ1	Технические требования к изготовлению арматурных и закладных изделий		
				Детали		
				ГОСТ 5781-82		
Б4		1		16 А-III ℓ=3240	3	5,11 кг
Б4		2		12 А-III ℓ=1540	4	1,37 кг
Б4		3		6 А-I ℓ=850	18	0,19 кг

Привязан

Инв. №

КЖИ-С9

				Стадия	Масса	Масштаб
Н. контр.	Поленко			Р	24,23	1:20
Гл. инж. пр.	Кузнецова			Лист	Листов 1	
Рук. гр.	Трофим			ГИАП		
Инженер	Андреева					
Ст. техн.	Царун					

Сетка арматурная С9

Формат А3

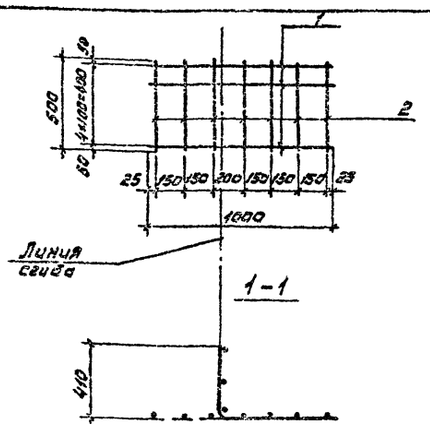

Формат	Зона	Поз.	Обозначение	Наименование	Кол.	Примеч.
				Документация		
А4			КЖИ-ТТ1	Технические требования к изготовлению арматурных и закладных изделий		
				Детали		
Б4		1		10А-III; ГОСТ 5781-82; ℓ=1000	5	0,62 кг
Б4		2		6А-I; ГОСТ 5781-82; ℓ=500	6	0,11 кг

Привязан

Инв. №

КЖИ-С8

				Стадия	Масса	Масштаб
Н. контр.	Поленко			Р	3,76	1:20
Гл. конструк.	Каганович			Лист	Листов 1	
Гл. инж. пр.	Кузнецова			ГИАП		
Рук. гр.	Трофим					
Инженер	Андреева					
Ст. техн.	Царун					

Сетка арматурная С8

Формат А4

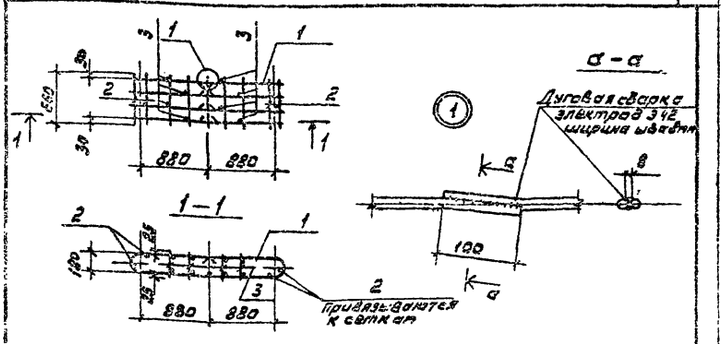

Формат	Зона	Поз.	Обозначение	Наименование	Кол.	Примеч.
				Документация		
А4			КЖИ-ТТ1	Технические требования к изготовлению арматурных и закладных изделий		
				Сборочные единицы		
А4		1	КЖИ-С5	Сетка арматурная С5	1	
				Детали		
Б4		2		10А-I; ГОСТ 5781-82; ℓ=650	4	0,41 кг
Б4		3		10А-I; ГОСТ 5781-82; ℓ=230	8	0,14 кг

Привязан

Инв. №

КЖИ-КП2

				Стадия	Масса	Масштаб
Н. контр.	Поленко			Р	15,44	1:50
Гл. конструк.	Каганович			Лист	Листов 1	
Гл. инж. пр.	Кузнецова			ГИАП		
Рук. гр.	Трофим					
Инженер	Андреева					
Ст. техн.	Царун					

Каркас пространственный КП2

Формат А4

Альбом VI

Типовой проект

КП1

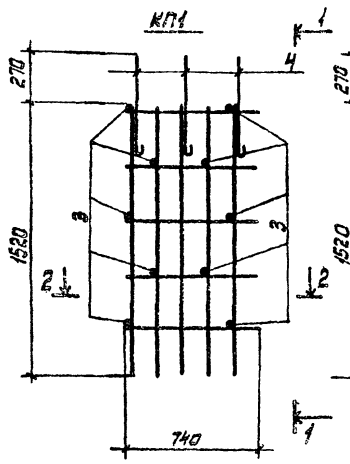

1-1

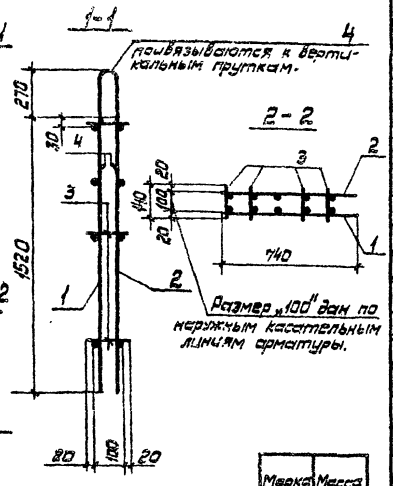

2-2

Размер „100" дан по наружным касательным линиям арматуры.

Марка	Масса
КП1	14,3
КП4	29,52

КП4

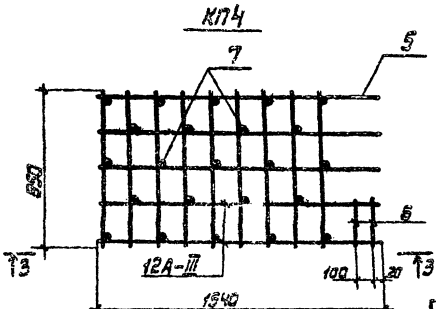

3-3

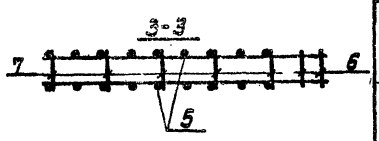

Ведомость деталей

Поз.	Эскиз
4	R=40, 500, 500
6	230, 500, 270, 340

Формат	Зона	Поз	Обозначение	Наименование	Кол.	Примеч.
				Документация		
А4			КЖИ-ТТ1	Технические требования к изготовлению арматурных и закладных изделий		
				КП1		
				Сборочные единицы.		
А4		1	КЖИ-С1	Сетка арматурная С1	1	
А4		2	КЖИ-С2	Сетка арматурная С2	1	
				Детали.		
Б4		3		10А-I; ГОСТ 5781-82; ℓ=140	10	0,09кг
Б4		4*		10А-I; ГОСТ 5781-82; ℓ=1300	3	0,80кг
				КП4		
				Сборочные единицы		
А3		5	КЖИ-С9	Сетка арматурная С9	1	
				Детали		
Б4		6*		6А-I; ГОСТ 5781-82; ℓ=1140	2	0,26кг
Б4		7		6А-I; ГОСТ 5781-82; ℓ=300	23	0,07кг

*Поз. 4,6 - см. ведомость деталей на данном листе.

Привязан

Инв. №

Н. контр.	Палиенко		12.05.8
Гл. конструктор	Каганзавский		12.05.8
Гл. констр.	Кузнецова		12.05.8
Рук. групп.	Трофим		12.05.8
Инженер	Андреева		12.05.8
Ст. техн.	Царун.		12.05.8

КЖИ-КП1

Каркас пространственный (КП1; КП4)

Стадия	Масса	Масштаб
Р		1:20
Лист	Листов 1	

ГИАП

Формат А3

Инв. № подл. | Подпись и дата | Взам. инв. №

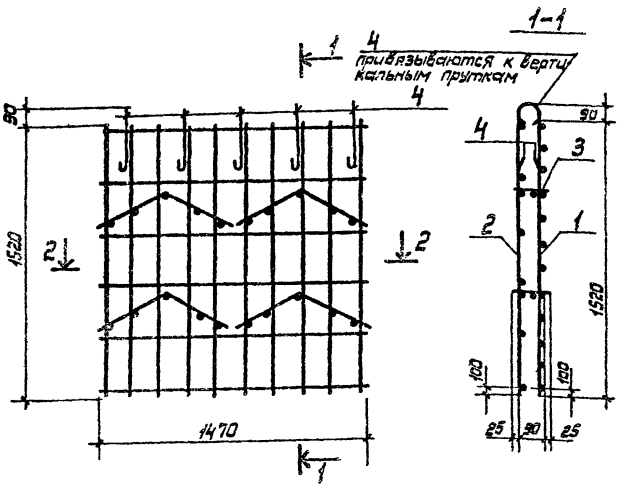

2-2

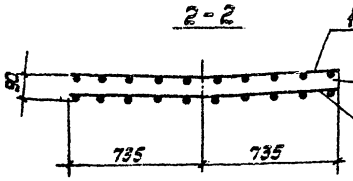

Размер 90 дан по наружным касательным линиям арматуры.

Формат	Зона	Поз	Обозначение	Наименование	Кол.	Примеч.
				Документация		
А4			КЖИ-ТТ1	Технические требования к изготовлению арматурных и закладных изделий		
				Сборочные единицы		
А4		1	КЖИ-С3	Сетка арматурная С3	1	
А4		2	КЖИ-С4	Сетка арматурная С4	1	
А4		3	КЖИ-С6	Сетка арматурная С6	4	
				Детали		
Б4		4*		10А-I; ГОСТ 5781-82; ℓ=950	5	0,59кг

*Поз. 4 - см. ведомость деталей на данном листе

Ведомость деталей

Поз.	Эскиз.
4	330, R=35, 330

Привязан

Инв. №

Н. контр.	Палиенко		12.05.8
Гл. конструктор	Каганзавский		12.05.8
Гл. констр.	Кузнецова		12.05.8
Рук. групп.	Трофим		12.05.8
Инженер	Андреева		12.05.8
Ст. техн.	Царун.		12.05.8

КЖИ-КП3

Каркас пространственный КП3

Стадия	Масса	Масштаб
Р	35,12	1:20
Лист	Листов 1	

ГИАП

Формат А3

Инв. № подл. | Подпись и дата | Взам. инв. №

Альбом VI

Типовой проект

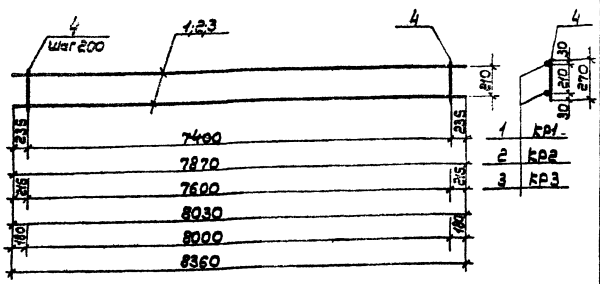

Форм.	Зона	Поз.	Обозначение	Наименование	Кол.	Примеч.
				Документация		
А4			КЖИ-ТТ1	Технические требования к изготовлению закладных и арматурных изделий		
				КР1		
				Детали		
64		1		18А-III; ГОСТ 5781-82; ℓ=7870	2	15,72 кг
64		4		8А-I; ГОСТ 5781-82; ℓ=270	38	0,11 кг
				КР2		
				Детали		
64		2		18А-III; ГОСТ 5781-82; ℓ=8030	2	16,04 кг
64		4		8А-I; ГОСТ 5781-82; ℓ=270	33	0,11 кг
				КР3		
				Детали		
64		3		18А-III; ГОСТ 5781-82; ℓ=8360	2	16,70 кг
64		4		8А-I; ГОСТ 5781-82; ℓ=270	41	0,11 кг

Марка	Масса
КР1	35,62
КР2	36,37
КР3	37,81

Привязан

Инв. №

Н. контр.	Полиенко		12.05.85
Гл. ком. отд.	Кагановский		12.05.85
Гл. кон. пр.	Кузнецова		12.05.85
Рук. гр.	Травин		12.05.85
Инженер	Андреева		12.05.85
Ст. техн.	Царин		12.05.85

КЖИ-КР1

Каркас плоский (КР1; КР2; КР3)

Стадия	Масса	Масштаб
Р		

Лист | Листов 1

ГИАП

Формат А3

Инв. № подл. | Подпись и дата | Взам. инв. №

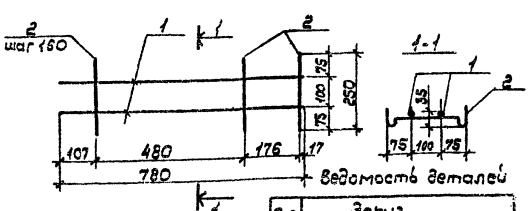

Ведомость деталей

Поз.	Эскиз
2	73 27 73 20 210 20

Формат	Зона	Поз.	Обозначение	Наименование	Кол.	Примеч.
				Документация		
А4			КЖИ-ТТ1	Технические требования к изготовлению арматурных и закладных изделий		
				Детали		
64		1		8А-I; ГОСТ 5781-82; ℓ=780	2	0,32 кг
64		2*		6А-I; ГОСТ 5781-82; ℓ=450	5	0,1 кг

* Поз. 2 - см. ведомость деталей на данном листе

Привязан

Инв. №

Н. контр.	Полиенко		12.05.85
Гл. ком. отд.	Кагановский		12.05.85
Гл. кон. пр.	Кузнецова		12.05.85
Рук. груп.	Травин		12.05.85
Инженер	Андреева		12.05.85
Ст. техн.	Царин		12.05.85

КЖИ-КР4

Каркас плоский КР4

Стадия	Масса	Масштаб
Р	1,14	1:10

Лист | Листов 1

ГИАП

Формат А4

Инв. № подл. | Подпись и дата | Взам. инв. №

1877-06

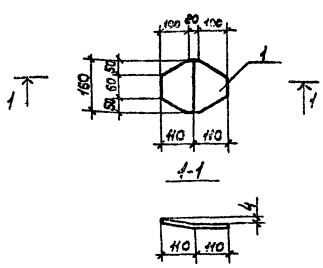

Формат	Зона	Поз.	Обозначение	Наименование	Кол.	Примеч.
				Документация		
А4			КЖИ-ТТ1	Технические требования к изготовлению арматурных и закладных изделий		
				Детали		
64		1		Полоса $\frac{160\times10\ ГОСТ\ 19903\text{-}74^{*}}{ВСТ3\ кп2\ ГОСТ\ 380\text{-}71^{*}}$ В220	1	2,8 кг

Привязан

Инв. №

Н. контр.	Полиенко		12.05.85
Гл. ком. отд.	Кагановский		12.05.85
Гл. кон. пр.	Кузнецова		12.05.85
Рук. груп.	Травин		12.05.85
Инженер	Андреева		12.05.85
Ст. техн.	Царин		12.05.85

КЖИ-МС1

Изделие соединительное МС1

Стадия	Масса	Масштаб
Р	2,8	1:10

Лист | Листов 1

ГИАП

Формат А4

ТИПОВОЙ ПРОЕКТ АЛЬБОМ VI

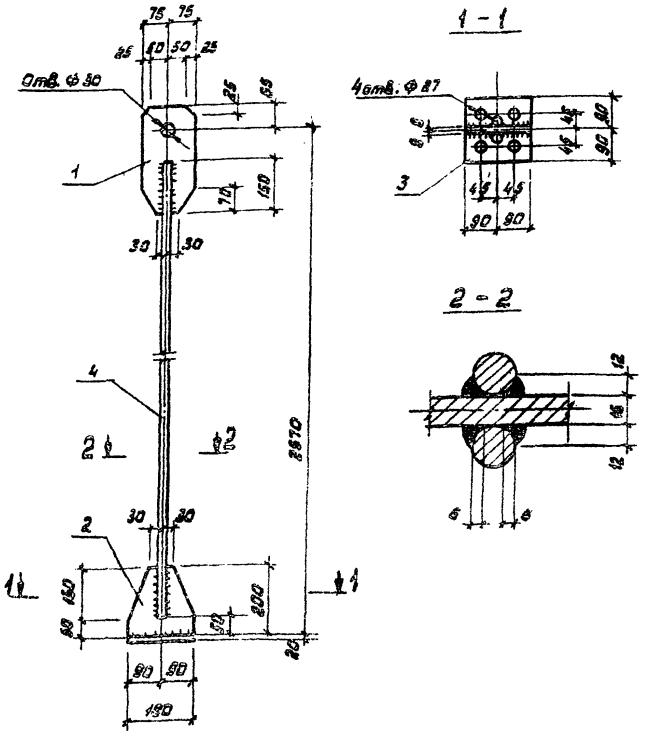

Формат	Зона	Позиц.	Обозначение	Наименование	Кол.	Примеч.
				Документация		
А4			КЖИ-ТТ1	Технические требования к изготовлению арматурных и закладных изделий		
				Детали		Масса ед. кг
				ВСт3сп5 ГОСТ 380-71*		
Б4		1		Полоса 16×150 ГОСТ 19903-74* ℓ=300	1	5,7 кг
Б4		2		Полоса 16×120 ГОСТ 19903-74* ℓ=200	1	4,5 кг
Б4		3		Полоса 20×180 ГОСТ 19903-74* ℓ=180	1	5,1 кг
Б4		4		Круг 24 ГОСТ 2590-71* ℓ=2435	2	8,8 кг

Привязан

Инв. №

Н. контр.	Палиенко		12.05.85
Гл. констр.	Кагановский		05.85
Гл. констр.	Кузнецова		12.05.85
Ст. инж.	Лисина		12.05.85

КЖИ-МС 2

Изделие соединительное МС 2

Стадия	Масса	Масштаб
Р	33,1	1:10

Лист | Листов 1

ГИАП

Формат А3

Формат	Зона	Поз.	Обозначение	Наименование	Кол.	Примечание
				Документация		
А4			КЖИ-ТТ1	Технические требования к изготовлению арматурных и закладных изделий		
				Детали ВСт3кп2 ГОСТ 380-71*		
Б.4		1		Швеллер 14 ГОСТ 8240-72 ℓ=2580	1	31,7 кг
Б.4		2		Уголок 100×12 ГОСТ 8509-72 ℓ=300	1	6,4 кг
Б.4		3		Уголок 160×100×10 ГОСТ 8510-72 ℓ=80	3	1,6 кг
				Уголок 50×5 ГОСТ 8509-72		
Б.4		4		ℓ=1990	2	7,5 кг
Б.4		5		ℓ=840	1	3,2 кг
Б.4		6		Полоса 120×8 ГОСТ 19903-74* ℓ=120	4	0,9 кг
Б.4		7		Полоса 60×8 ГОСТ 19903-74* ℓ=120	4	0,4 кг
Б.4		8		Полоса 60×8 ГОСТ 19903-74* ℓ=60	2	0,2 кг
Б.4		9		Круг 18 ГОСТ 2590-71* ℓ=580	3	1,2 кг

Привязан

Инв. №

Н. контр.	Палиенко		12.05.85
Гл. констр.	Кагановский		24.5.85
Гл. констр.	Кузнецова		12.05.85
Инженер	Прохоренков		12.05.85

КЖИ-МС3

Изделие соединительное МС 3

Стадия	Масса	Масштаб
Р	69,3	

Лист 1 | Листов 2

ГИАП

Формат А4

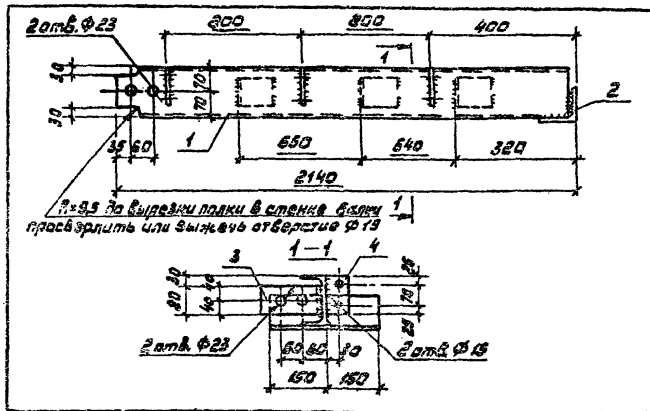

Формат	Зона	Поз.	Обозначение	Наименование	Кол.	Примечание
				Документация		
А4			КЖИ-ТТ1	Технические требования к изготовлению арматурных и закладных изделий		
				Детали ВСт3кп2 ГОСТ 380-71*		
Б.4		1		Швеллер 14 ГОСТ 8240-72 ℓ=2125	1	26,1
Б.4		2		Уголок 100×12 ГОСТ 8509-72 ℓ=300	1	5,4 кг
Б.4		3		Уголок 160×100×10 ГОСТ 8510-72 ℓ=80	3	1,6 кг
Б.4		4		Полоса 60×8 ГОСТ 19903-74* ℓ=120	3	0,4 кг

Привязан

Инв. №

Н. контр.	Палиенко		12.05.85
Гл. констр.	Кагановский		24.5.85
Гл. констр.	Кузнецова		12.05.85
Инженер	Прохоренков		12.05.85

КЖИ-МС4

Изделие соединительное МС4

Стадия	Масса	Масштаб
Р	37,5	1:10

Лист | Листов 1

ГИАП

Формат А4

Взам. инв. №

Подпись и дата

Инв. № подл.

33

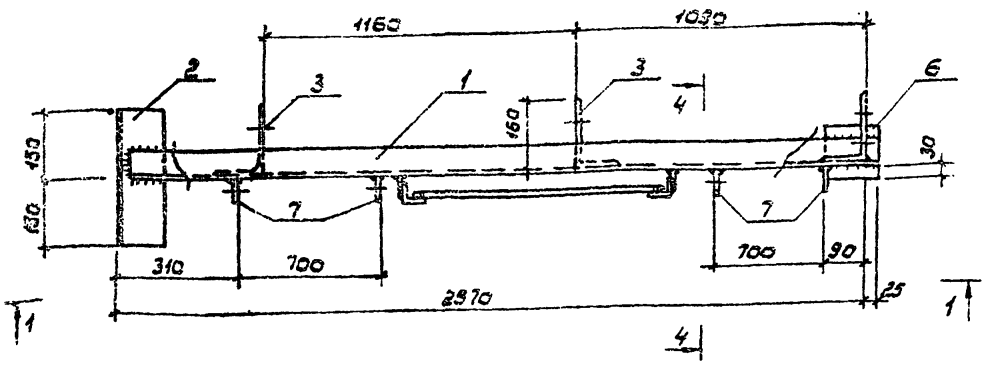

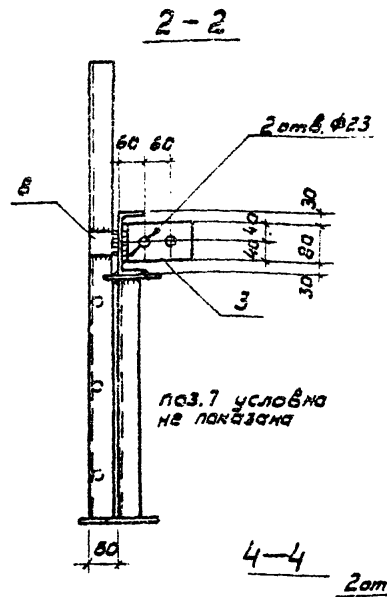

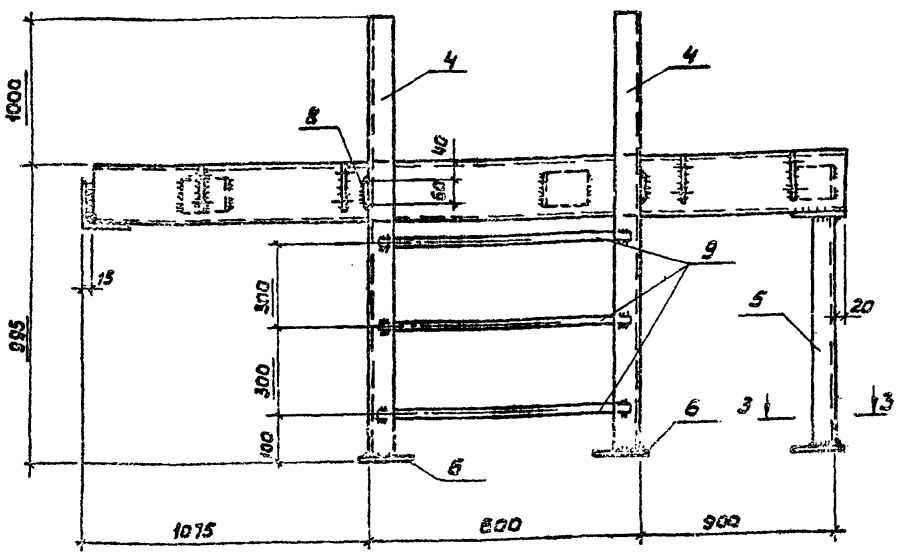

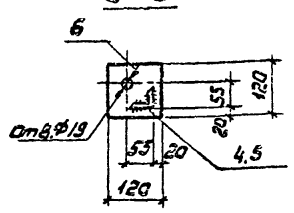

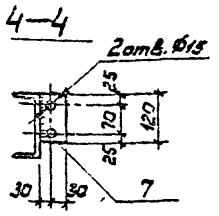

Привязан

Инв. №

Инв. №

КЖИ - МС 3

Лист 2

Формат А3

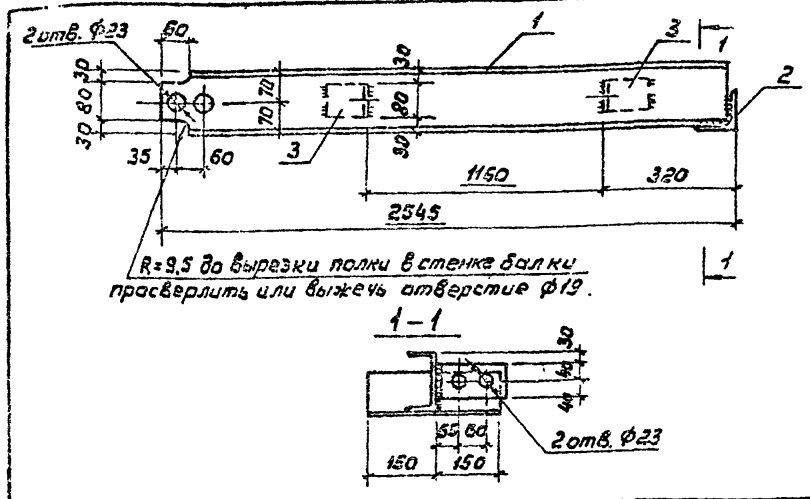

Формат	Зона	Поз.	Обозначение	Наименование	Кол.	Примечание
				Документация		
А4			КЖИ-ТТ1	Технические требования к изготовлению арматурных и закладных изделий		
				Детали ВСт3кп2 ГОСТ 380-71*		
Б4		1		Швеллер 14 ГОСТ 8240-72, ℓ=2530	1	31,1 кг
Б4		2		Уголок 100×12 ГОСТ 8509-72, ℓ=300	1	5,4 кг
Б4		3		Уголок 160×100×10 ГОСТ 8510-72, ℓ=80	2	1,6 кг

Привязан

Инв. №

КЖИ-МС5

Изделие соединительное МС 5	Стадия	Масса	Масштаб
	Р	39,7	1:10
	Лист	Листов 1	

Н. контр.	Лапиенко	12.05.78
Гл. конст.	Каганевский	12.05.78
Гл. конст.	Кузнецова	12.05.78
Инженер	Прохоренкова	12.05.78

ГИАП

Формат А4

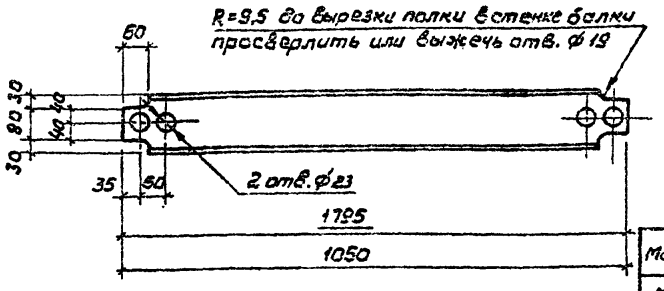

Марка	Масса кг
МС6	22,1
МС7	12,9

Формат	Зона	Поз.	Обозначение	Наименование	Кол.	Примечание
				Документация		
А4			КЖИ-ТТ1	Технические требования к изготовлению арматурных и закладных изделий		
				МС6		
				Детали		
Б4				Швеллер 14 ГОСТ 8240-72 ВСт3кп2 ГОСТ 380-71* ℓ=1795	1	22,1 кг
				МС7		
				Детали		
Б4				Швеллер 14 ГОСТ 8240-72 ВСт3кп2 ГОСТ 380-71* ℓ=1795	1	12,9 кг

Привязан

Инв. №

КЖИ-МС6

Изделие соединительное (МС 6, МС 7)	Стадия	Масса	Масштаб
	Р		1:10
	Лист	Листов 1	

Н. контр.	Лапиенко	12.05.78
Гл. конст.	Каганевский	12.05.78
Гл. конст.	Кузнецова	12.05.78
Инженер	Прохоренкова	12.05.78

ГИАП

Формат А4

39

Альбом VI

Типовой проект

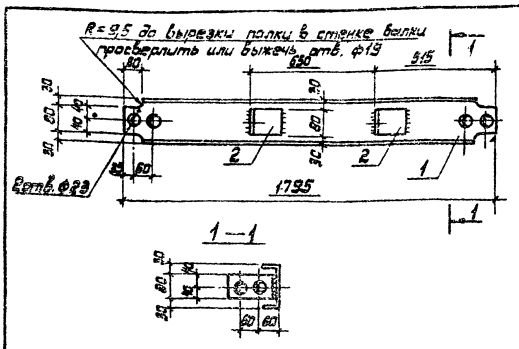

Формат	Зона	Поз.	Обозначение	Наименование	Кол.	Примечание
				Документация		
А4			КЖИ-ТТ1	Технические требования к изготовлению арматурных и закладных изделий.		
				Детали ВСт3кп2 ГОСТ 380-71*		
Б4		1		Швеллер 14 ГОСТ 8240-72, ℓ=1795	1	22,1 кг
Б4		2		Уголок 160×100×10 ГОСТ 8510-72, ℓ=80	2	1,6 кг

Привязан

Инв. №

Взам. инв. №

Подпись и дата

Инв. № подл.

Н.контр.	Палиенко		12.05.85
Гл.констр.	Кагановский		12.05.85
Гл.констр.	Кузнецова		12.05.85
Инженер	Прохоренкова		12.05.85

КЖИ-МС8

Изделие соединительное МС8

Стадия	Масса	Масшт.
Р	25,3	1:10

Лист | Листов 1

ГИАП

Формат А4

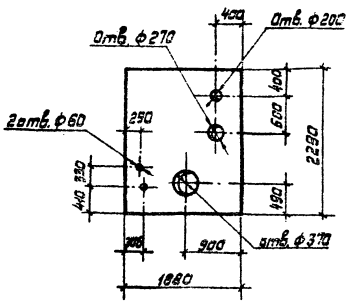

Формат	Зона	Поз.	Обозначение	Наименование	Кол.	Примечание
				Документация		
А4			КЖИ-ТТ1	Технические требования к изготовлению арматурных и закладных изделий		
				Детали		
Б4				Лист ромб 0-ПН-6,0×1800×2290		
				БСт3кп2 ГОСТ 8568-77*	1	215,7 кг

Привязан

Инв. №

Взам. инв. №

Подпись и дата

Инв. № подл.

Н.контр.	Палиенко		12.05.85
Гл.констр.	Кагановский		12.05.85
Гл.констр.	Кузнецова		12.05.85
Инженер	Прохоренкова		12.05.85

КЖИ-МС9

Изделие соединительное МС9

Стадия	Масса	Масштаб
Р	215,7	1:10

Лист | Листов 1

ГИАП

Формат А4

Марка	Масса
МС10	126,1
МС12	0,28

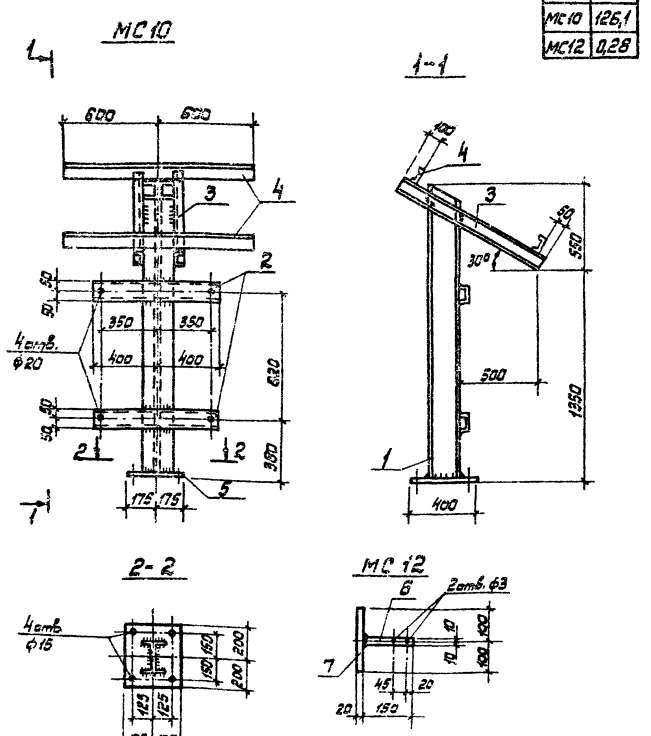

Формат	Зона	Поз.	Обозначение	Наименование	Кол.	Примечание
				Документация		
А4			КЖИ-ТТ1	Технические требования к изготовлению арматурных и закладных изделий.		
				МС 10		
				Детали		
				ВСт3кп2 ГОСТ 380-71*		
				Двутавр 20ШТУ14-2-24-72 ℓ=1985	1	55,1 кг
				Швеллер 10 ГОСТ 8240-72		
Б4		2		ℓ=800	2	6,9 кг
Б4		3		ℓ=1100	2	9,5 кг
Б4		4		ℓ=1200	2	10,3 кг
Б4		5		Полоса 16×400 ГОСТ 19903-74* ℓ=350	1	17,6 кг
				МС 12		
				Детали		
				ВСт3кп2 ГОСТ 380-71*		
				Полоса 5×20 ГОСТ 103-76		
Б4		6		ℓ=150	1	0,12 кг
Б4		7		ℓ=200	1	0,16 кг

Привязан

Инв. №

Н.контр.	Палиенко		12.05.85
Гл.констр.	Кагановский		12.05.85
Гл.констр.	Кузнецова		12.05.85
Ст.инж.	Лисина		12.05.85

КЖИ-МС10

Изделие соединительное (МС10; МС12)

Стадия	Масса	Масшт.
Р		1:20

Лист | Листов 1

ГИАП

Формат А3

Альбом VI

Типовой проект

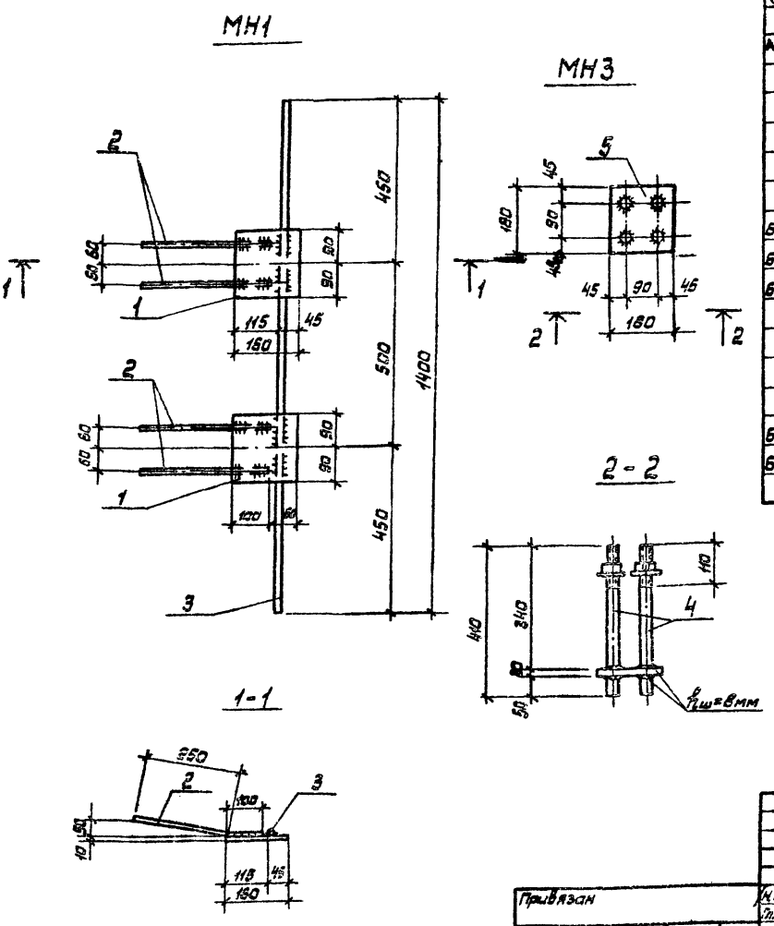

Формат	Зона	Позиц.	Обозначение	Наименование	Кол.	Примеч.
				Документация		
А4			КЖИ-ТТ1	Технические требования к изготовлению арматурных и закладных изделий		
				МН1		
				Детали		Масса ед. кг.
				ВСт3кп2 ГОСТ 380-71*		
Б4		1		Полоса 10х160 ГОСТ19903-74* ℓ=180	2	2,26 кг
Б4		2		12А-III ГОСТ5781-82 ℓ=350	4	0,31 кг
Б4		3		20А-III ГОСТ5781-82 ℓ=1400	1	3,45 кг
				МН3		
				Детали		
				ВСт3сп5 ГОСТ 380-71*		
Б4		4		Круг 24 ГОСТ2590-71 ℓ=410	4	1,46 кг
Б4		5		Полоса 20х180 ГОСТ19903-74* ℓ=180	1	5,09 кг

Марка	Масса ед. кг
МН1	9,17
МН3	10,93

Привязан

Инв. №

Н.контр.	Палиенко		12.05.85
Гл.кон.отд	Кагановский		05.85
Гл.кон.пр.	Кузнецова		12.05.85
Рук. гр.	Травин		12.05.85
Инженер	Андреева		12.05.85
Ст.техн.	Царун		12.05.85

КЖИ – МН1

Изделие закладное (МН1; МН3)

Стадия	Масса	Масштаб
Р	см. таблицу	1:10

Лист | Листов 1

ГИАП

Формат А3

Инв. № подл. | Подпись и дата | Взам. инв. №

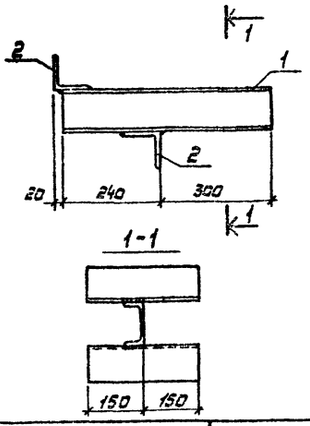

Формат	Зона	Поз.	Обозначение	Наименование	Кол.	Примеч.
				Документация		
А4			КЖИ-ТТ1	Технические требования к изготовлению арматурных и закладных изделий.		
				Детали.		масса ед. кг.
				ВСт3кп2 ГОСТ380-71*		
Б4		1		Швеллер 12 ГОСТ8240-72 ℓ=540	1	5,8 кг
Б4		2		Уголок 100х100х12 ГОСТ8509-72 ℓ=300	2	5,4 кг

Привязан

Инв. №

Н.контр.	Палиенко		12.05.85
Гл.констр.	Кагановский		24.5.85
Гл.констр.	Кузнецова		12.05.85
Инж.	Прохоренкова		12.05.85

КЖИ-МС11

Изделие соединительное МС11

Стадия	Масса	Масштаб
Р	16,6	1:10

Лист | Листов 1

ГИАП

Формат А4

Инв. № подл. | Подпись и дата | Взам. инв. №

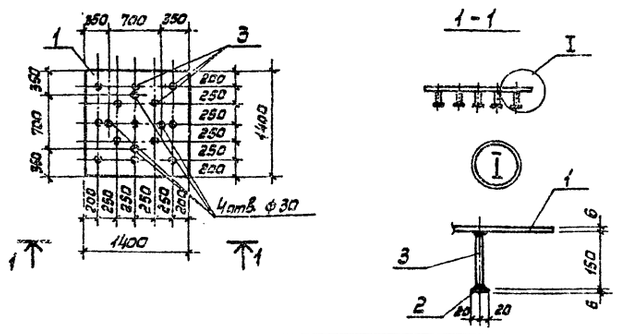

Формат	Зона	Позиц.	Обозначение	Наименование	Кол.	Примеч.
				Документация		
А4			КЖИ-ТТ1	Технические требования к изготовлению арматурных и закладных изделий		
				Детали		Масса ед. кг
				ВСт3кп2 ГОСТ380-71*		
Б4		1		Полоса 6х1400 ГОСТ19903-74* ℓ=1400	1	92,3 кг
Б4		2		Полоса 6х40 ГОСТ19903-74* ℓ=40	13	0,1 кг
Б4		3		10А-II ГОСТ5781-82 ℓ=150	13	0,1 кг

Привязан

Инв. №

Н.контр.	Палиенко		12.05.85
Гл.констр.	Кагановский		24.5.85
Гл.констр.	Кузнецова		12.05.85
Рук.гр.	Лисина		12.05.85

КЖИ-МН2

Изделие закладное МН2

Стадия	Масса	Масштаб
Р	94,9	1:50

Лист | Листов 1

ГИАП

Формат А4

Инв. № подл. | Подпись и дата | Взам. инв. №

Альбом VI

Типовой проект

Ведомость чертежей основного комплекта.

Лист	Наименование	Примечание
1	Общие данные (начало).	
2	Общие данные (окончание).	
3	Резервуар газгольдера.	
	План, разрезы и схема отопления.	
4	Камера газового ввода.	
	План, разрезы и схема отопления.	
5	Камера газового вывода.	
	План, разрезы и схема отопления.	
6	Будка датчиков объемоуказания газа.	
	План, разрез, схема отопления.	
7	Установка и крепление пароструйного	
	элеватора № 4.	
8	Узлы крепления трубопроводов к	
	площадке резервуара газгольдера.	

Ведомость ссылочных и прилагаемых документов.

Обозначение	Наименование	Примечание
	Ссылочные документы.	
4.904-69	Детали крепления санитарно-технических приборов и трубопроводов.	
5.904-1 выпуск 0,1	Детали креплений воздуховодов.	
5.904-5	Гибкие вставки к центробежным вентиляторам.	
1.494-30 выпуск 2	Установка и крепление вентиляторов к строительным конструкциям.	
1.494-32	Зонты и дефлекторы вентиляционных систем.	
5.904-10	Узлы прохода вентиляционных шахт через покрытия промышленных зданий. Узлы прохода общего назначения.	
5.904-11	Узлы прохода вентиляционных вытяжных шахт через покрытия промышленных зданий с клапаном в искрозащищенном исполнении.	
2.400-4 выпуск 1 и 2	Типовые детали тепловой изоляции трубопроводов и оборудования.	
ЗКЧ-1-75	Бобышка. Установка на трубопроводе.	
ЗКЧ-3-75	Расширитель. Установка на трубопроводе.	
ЗКЧ-46-70	Штуцер на трубопроводе.	
	Прилагаемые документы.	
ОВ1,СО1;ОВ1,СО2	Спецификация оборудования.	Альбом XI
ОВ1,ВМ1;ОВ1,ВМ2	Ведомость потребности в материалах.	Альбом XII
КО/М 84-92.00.000 СБ	Элеватор пароструйный N4 (сварной)	Альбом IV
КО/М 84-88.00.000 СБ	Элеватор пароструйный N4 (литой)	Альбом IV

План-схема.

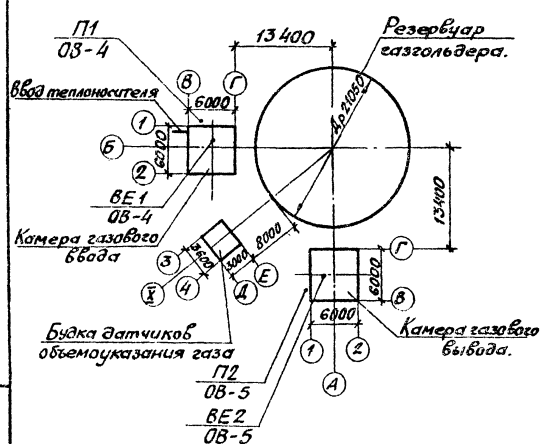

Главный инженер проекта привязывающей организации.

Характеристика отопительно-вентиляционных систем.

Обозначение системы	Кол. систем	Наименование обслуживаемого помещения	Тип установки	Вентилятор: Тип, исполнение по взрывозащите	№	Схема исполнения	Положение	L м³/ч	P Па (кгс/м²)	n, об/мин	Электродвигатель: Тип, исполнение по взрывозащите	N, квт	n, об/мин	Примечание
П1	1	Камера ввода		Ц4-70	4	I	Л90°	1750	470 (47)	1370	В71В4 В3Т4-8	0,75	1370	Для варианта хранения в газгольдере взрывоопасных газов
П2	1	Камера вывода		Ц4-70	4	I	Л90°	1750	470 (47)	1370	В71В4 В3Т4-8	0,75	1370	
П1	1	Камера ввода	А4100-2	Ц4-70	4	I	Л90°	1750	480 (48)	1370	4А71В4	0,75	1370	Для варианта хранения в газгольдере не взрывоопасных газов
П2	1	Камера вывода	А4100-2	Ц4-70	4	I	Л90°	1750	480 (48)	1370	4А71В4	0,75	1370	

Условные обозначения:

—Т71— - паропровод из теплосети.
—Т72— - паропровод P=0,4 МПа (4 кгс/см²).
—Т73— - паропровод P=0,275 МПа (2,75 кгс/см²).
с.200×150(h) - отверстие 200×150(h), затянутое сеткой.
- тройник с пробкой.
- термометр.
манометр с трехходовым краном № 1.
штуцер для установки манометра.

Типовой проект разработан в соответствии с действующими нормами и правилами и предусматривает мероприятия, обеспечивающие взрывную, взрывопожарную и пожарную безопасность при эксплуатации сооружения.
Главный инженер проекта. [подпись] /Упадышев/.

Инв. № подл. | Подп. и дата | Взам. инв. №

Привязан.

Инв. №

ОВ1

Гл. инж. пр.	Упадышев	[подпись]	7.8.85
Нач. отд.	Гобза	[подпись]	7.8.85
Н. контр.	Ашманова	[подпись]	7.8.85
Рук. гр.	Мерзляк	[подпись]	26.07.85
Ст. инж.	Парунина	[подпись]	26.07.85

Газгольдер мокрый стальной вместимостью 3000 м³ с боковым вводом.

Стадия	Лист	Листов
Р	1	8

Общие данные (начало).

ГИАП

1877-06

Альбом VI

Типовой проект

Общие указания

Настоящий проект отопления и вентиляции разработан для 2х вариантов строительства газгольдеров:

без утепления резервуара;

с утеплением резервуара.

Основной комплект марки ОВ1 разработан для газгольдеров без утепления резервуара, предназначенных для районов строительства с расчетной температурой для проектирования отопления от -10°С до -30°С.

Возможность строительства резервуара газгольдера без тепловой изоляции

При расчетной температуре от -20°С до -30°С должна решаться при привязке типового проекта технико-экономическим расчетом, который выполняется согласно „Инструкции по определению экономической эффективности капитальных вложений в строительстве" СН 423-71.

Для районов с расчетной температурой от -10°С до -20°С утепление резервуара газгольдера не требуется.

При привязке типового проекта необходимо решить также следующие вопросы:

- способ изготовления элеваторов - сварка или литье;
- уровень искрозащиты вентилятора и взрывозащиты комплектуемого к нему электродвигателя в зависимости от класса помещения, а также категории и группы взрывоопасной среды (по ПУЭ), находящейся в газгольдере.

Подключение газгольдера предусматривается по схеме на „тупик" и на „проход."

В основном комплекте рассматривается 2 варианта вентиляции газгольдеров:

- для хранения невзрывоопасных газов;
- для хранения взрывоопасных газов.

Требования к изготовлению, монтажу, окраске и тепловой изоляции воздуховодов и трубопроводов.

Монтаж систем отопления и вентиляции и их испытание перед сдачей в эксплуатацию производятся в соответствии с „Правилами производства и приемки работ" СНиП III-28-75.

Трубопроводы для систем отопления приняты стальные электросварные по ГОСТ 10704-76.

Монтаж паропроводов производится на сварке электродами марки Э-42 ГОСТ 9467-75.

Фланцевые соединения выполняются на прокладках из паронита толщиной 3мм смоченного в горячей воде.

Все паропроводы, проложенные как на открытом воздухе, так и в помещениях, (кроме подводок к радиаторам в камерах газового ввода и вывода, будке датчиков объемоуказания газа) и конденсатопроводы, проложенные вне здания, изолируются шнуром минераловатным в стеклянной сетчатой трубке под кожухом из оцинкованной стали δ=0,5 мм

Изоляция трубопроводов производится после испытания системы на герметичность.

Нагревательные приборы в камерах газового ввода и вывода, будке датчиков объемоуказания газа, а также все трубопроводы окрашиваются 2мя слоями краски БТ-177 (грунт и покрытие).

Кольцевой паропровод отопления резервуара между неподвижными опорами крепится подвижно на кронштейнах через каждый метр к стойкам перил (см. лист ОВ-8).

Крепление паропроводов в камерах газового ввода и вывода, будке датчиков объемоуказания газа выполняется по серии 4.904-69.

Воздуховоды приточных систем П1 и П2 изготавливаются из тонколистовой стали δ=0,5; 0,6мм и окрашиваются:

грунт - лак БТ-577-1 слой;

покрытие - краска БТ-177-2слоя

Крепление воздуховодов производится к стене на опорах и хомутах по серии 5.904-1.

Присоединение воздуховодов к вентиляторам выполняется посредством гибкой вставки.

Для варианта хранения в газгольдере взрывоопасных газов в камерах газового ввода и вывода трубопроводы отопления, воздуховоды и оборудование приточных систем следует заземлить согласно „Правилам защиты от статического электричества в производствах химической, нефтехимической и нефтеперерабатывающей промышленности" Госхимиздат Москва 1973г.

Основные показатели по отоплению и вентиляции

Наименование здания (сооружения), помещения	Объем, м³	Периоды года при $t_н$, °С	Расход пара кГ/ч				Расход тепла ккал/ч	Установленная мощность электродвигателей, кВт
			На отопление	На вентиляцию	На горячее водоснабжение	Общий		
Резервуар	3000	-10	490	—	—	490	—	—
		-15	650	—	—	650	—	—
		-20	810	—	—	810	—	—
		-25	970	—	—	970	—	—
		-30	1125	—	—	1125	—	—
Камера газового ввода	150	-10	5,9	—	—	5,9	—	0,75
		-15	9,0	—	—	9,0	—	0,75
		-20	12,5	—	—	12,2	—	0,75
		-25	15,3	—	—	15,3	—	0,75
		-30	18,4	—	—	18,4	—	0,75
Будка датчиков объемоуказания газа	27,6	-10	3,5	—	—	3,5	—	—
		-15	4,5	—	—	4,5	—	—
		-20	5,5	—	—	5,5	—	—
		-25	6,7	—	—	6,7	—	—
		-30	8,0	—	—	8,0	—	—
Итого:		-10	499,4	—	—	499,4	—	0,75
(для варианта		-15	663,5	—	—	663,5	—	0,75
подключения		-20	828,0	—	—	828,0	—	0,75
„на тупик")		-25	992,0	—	—	992,0	—	0,75
		-30	1151,4	—	—	1151,4	—	0,75
Камера газового вывода	150	-10	5,9	—	—	5,9	—	0,75
		-15	9,0	—	—	9,0	—	0,75
		-20	12,2	—	—	12,2	—	0,75
		-25	15,3	—	—	15,3	—	0,75
		-30	18,4	—	—	18,4	—	0,75
Итого:		-10	505,3	—	—	505,3	—	1,5
(для варианта		-15	672,5	—	—	672,5	—	1,5
подключения		-20	840,2	—	—	840,2	—	1,5
на „проход").		-25	1007,3	—	—	1007,3	—	1,5
		-30	1169,8	—	—	1169,8	—	1,5

Инв.№ подл. | Подпись и дата | Взам. инв.№

Привязан

Инв.№

Гл. инж. пр.	Упадышев		
Нач. отд.	Гадза		
Н. контр.	Ашпанова		
Рук. гр.	Мерзляк		
Ст. инж.	Парунина		

ОВ1

Газгольдер мокрый стальной вместимостью 3000 м³ с боковым вводом.

Стадия	Лист	Листов
Р	2	

Общие данные (окончание).

ГИАП

1877-06

Альбом VI

Типовой проект

Разрез 1-1

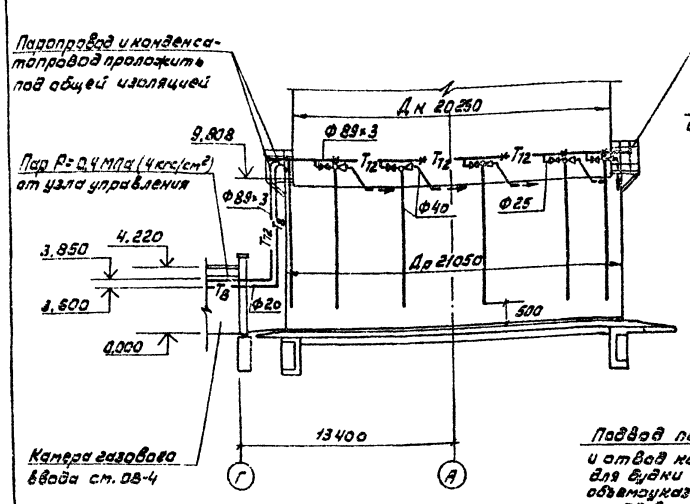

Система парового отопления

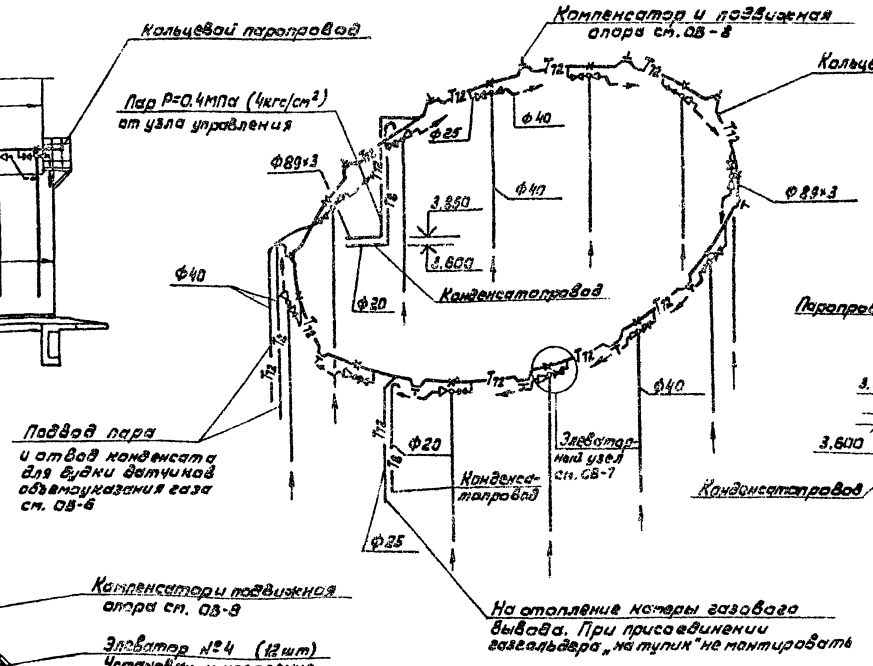

Разрез 2-2

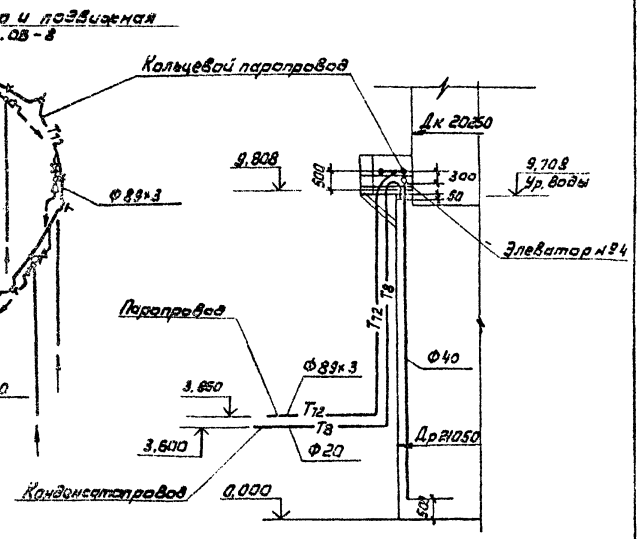

План

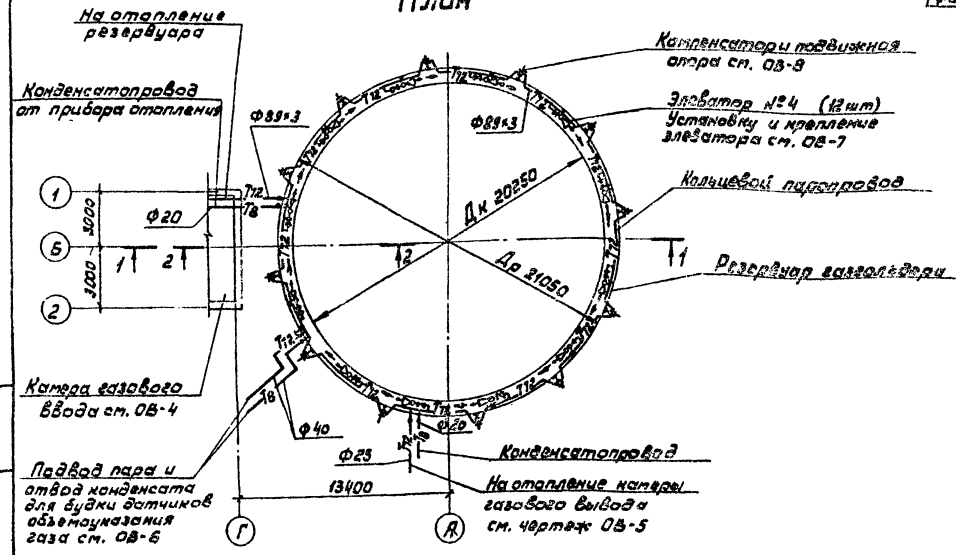

1. Диаметры трубопроводов обвязки элеватора приняты для всех стояков одинаковыми.

					ОВ1		
Привязан:				Газгольдер мокрый стальной вместимостью 3000 м³ с боковым вводом.	Стадия	Лист	Листов
					Р	3	
Инв. №	Гл. инж. пр.	Упадышев		Резервуар газгольдера. План, разрезы и схема отопления.	ГИАП		
	Нач. отд.	Гобза					
	Н. контр.	Ашманова					
	Рук. гр.	Мерзляк					
	Ст. инж.	Парунина					

1877-06

Альбом VI

Типовой проект

Разрез 1-1

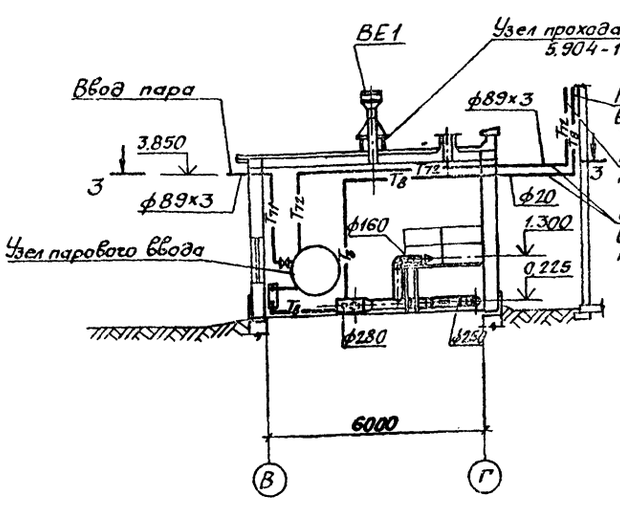

Разрез 2-2

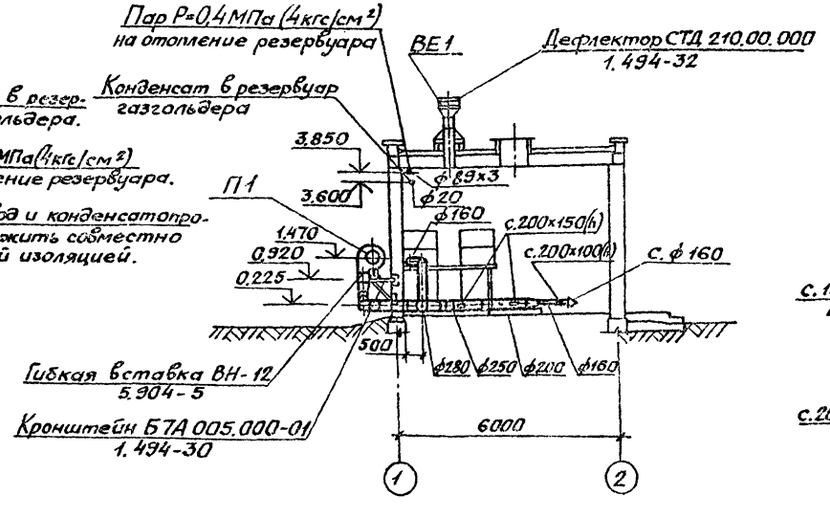

П1

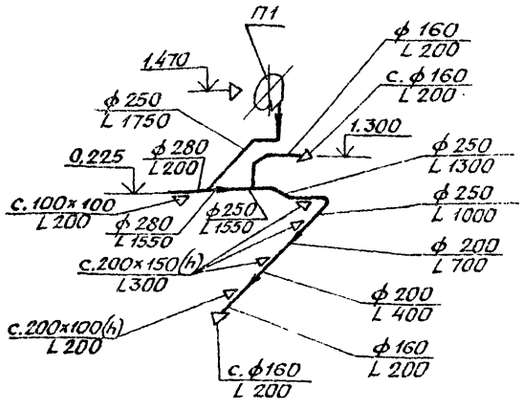

План 3-3

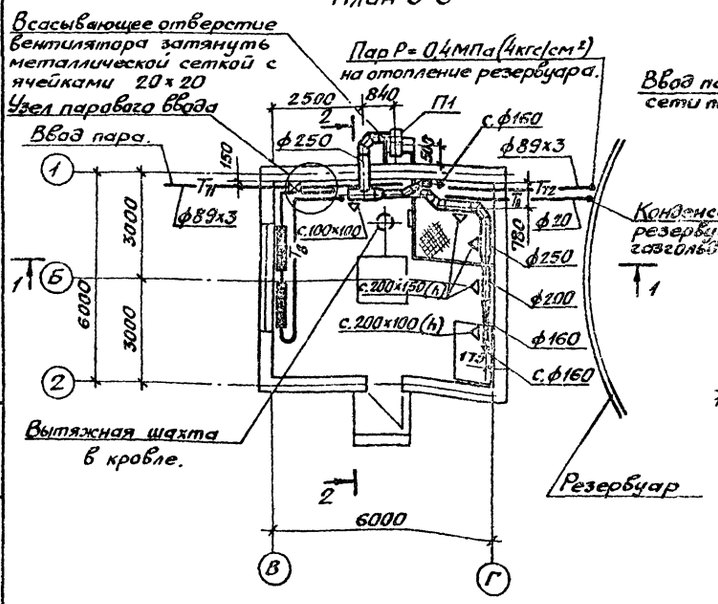

Схема узла парового ввода.

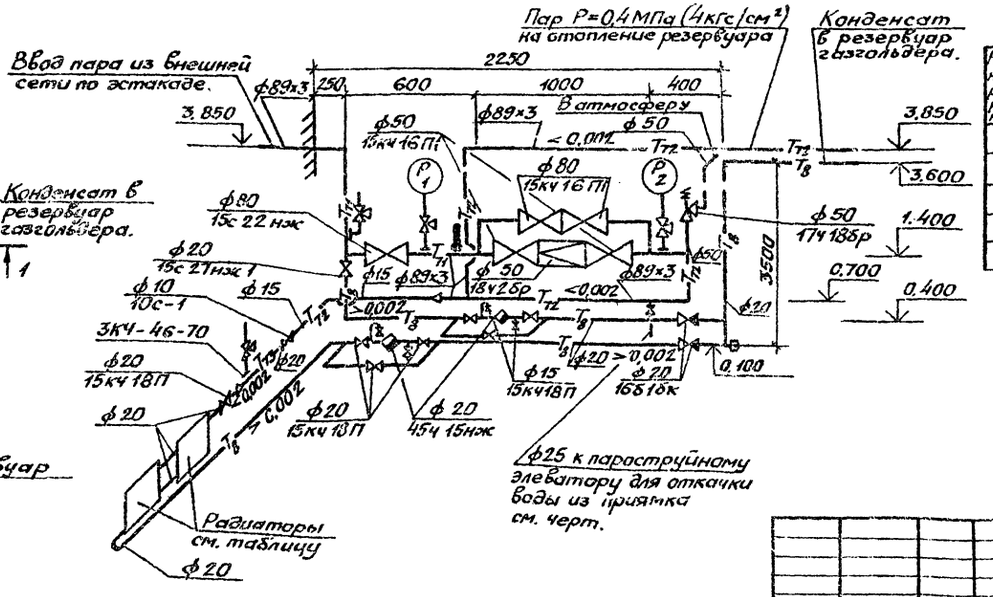

Таблица нагревательных приборов.

Расчетная зимняя температура для проектирования отопления $t_{н}$, °С	Расход пара, кг/ч	Количество секций радиаторов М140-АО, шт.	Расчетная поверхность нагрева, Fкм
-10	5,9	10	3,3
-15	9,0	15	5,1
-20	12,2	20	6,7
-25	15,3	2×12	8,6
-30	18,4	2×15	10,4

ОВ1

Привязан						Газгольдер мокрый стальной вместимостью 3000м³ с боковым вводом.	Стадия: Р	Лист: 4	Листов:
Инв. №		Гл.инж.пр.	Упадышев						
		Нач.отд.	Обза						
		Н.контр.	Литманова			Камера газового ввода. План, разрезы, схемы отоплений и вентиляции.	ГИАП		
		Рук.груп.	Мерзляк						
		Ст.инж.	Парчинов						

1877-06

Инв.№ подл. | Подпись и дата | Взам.инв.№

Типовой проект Альбом VI

Разрез 1-1

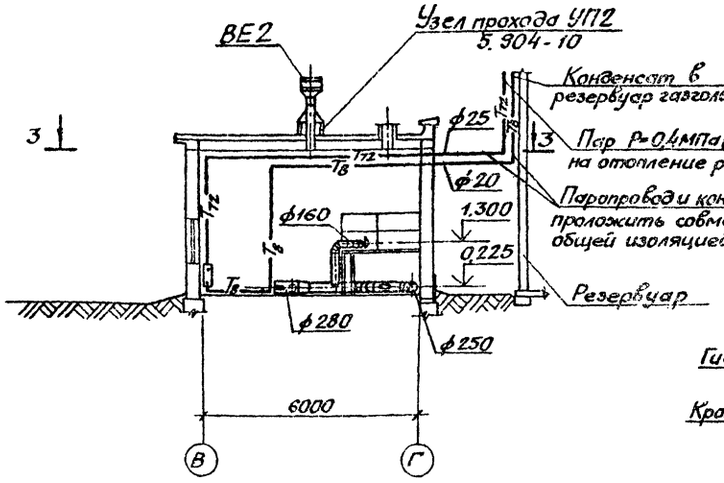

Разрез 2-2

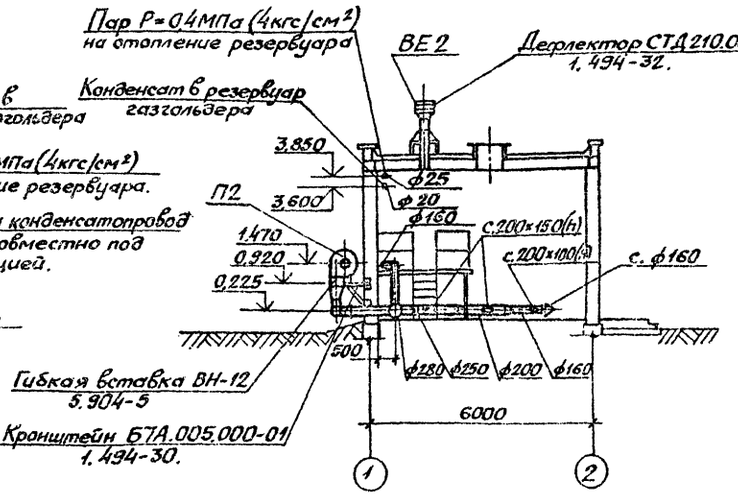

П2

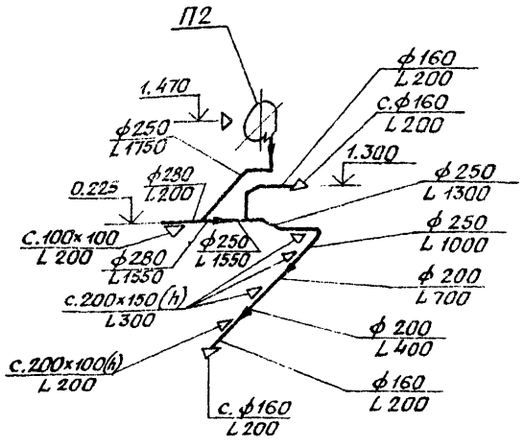

План 3-3

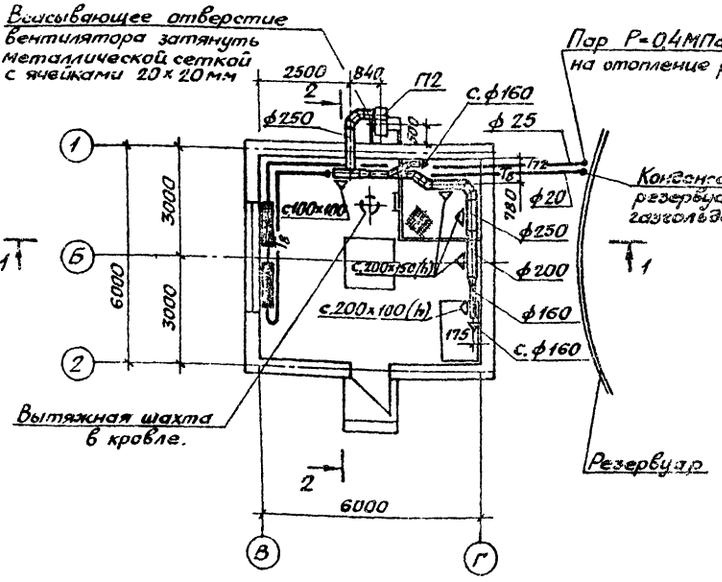

Схема отопления

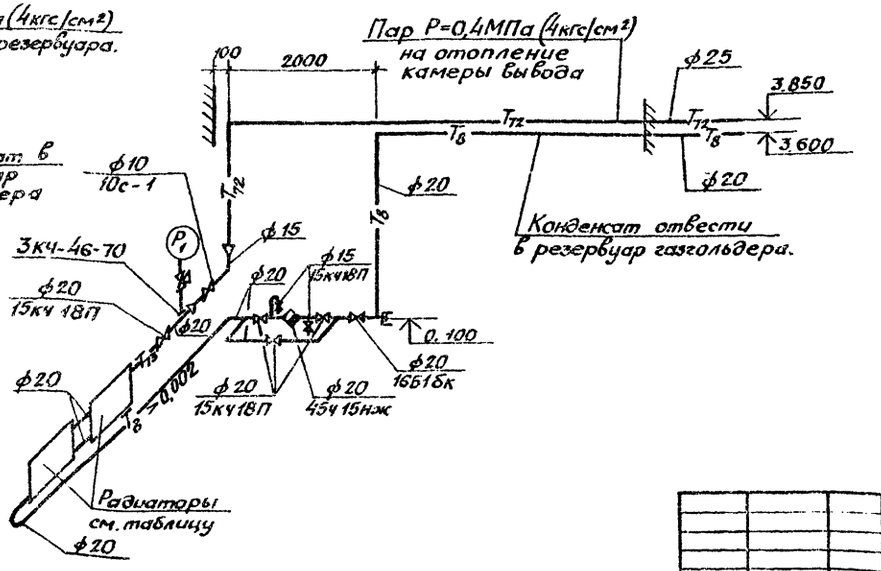

Таблица нагревательных приборов.

Расчетная зимняя температура для проектирования отопления, °С	Расход пара, кг/ч	Количество секций радиаторов М140-АО, шт.	Расчетная поверхность нагрева, экм
-10	5,9	10	3,3
-15	9,0	15	5,1
-20	12,2	20	6,7
-25	15,3	2×12	8,6
-30	18,4	2×15	10,4

Инв.№ подл. | Подп. и дата | Взам.инв.№

Привязан

Инв. №

Гл.инж.пр.	Гладышс.			Газгольдер, мокрый стальной вместимостью 3000м³ с боковым вводом.	Стадия	Лист	Листов
Нач.отд.	Гобза				Р	5	
Н.контр.	Ананьев			Камера газового вывода План, разрезы, схемы отопления и вентиляции.	ГИАП		
Рук.гр.	Гнеденк						
Ст.инж.	Порцинкая						

ОВ1

1877-06

Альбом VI

Типовой проект

Разрез 1-1.

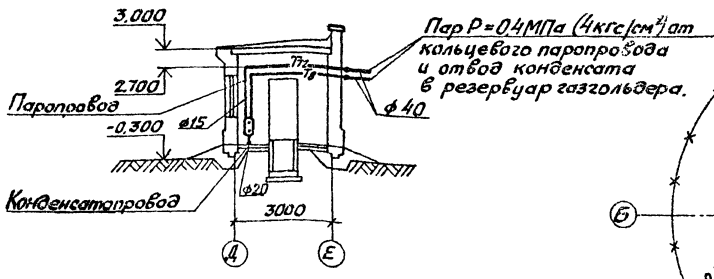

План прокладки трубопроводов от будки датчиков объемоуказания газа к газгольдеру.

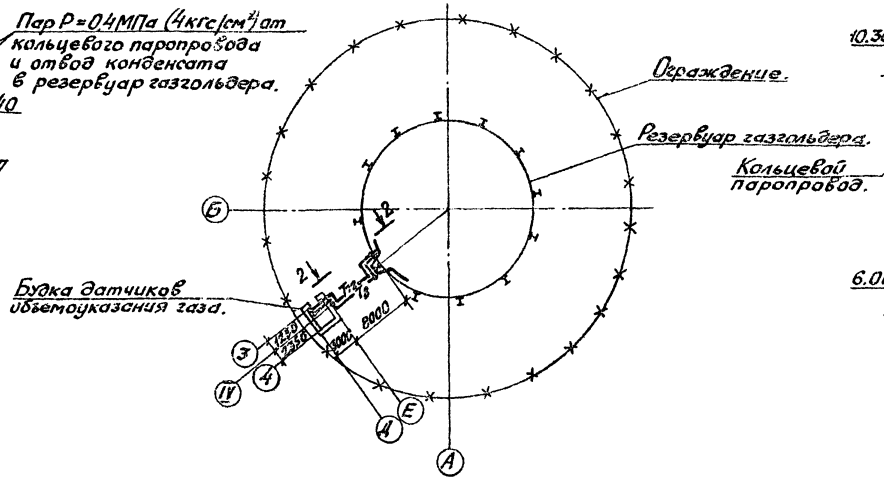

Разрез 2-2

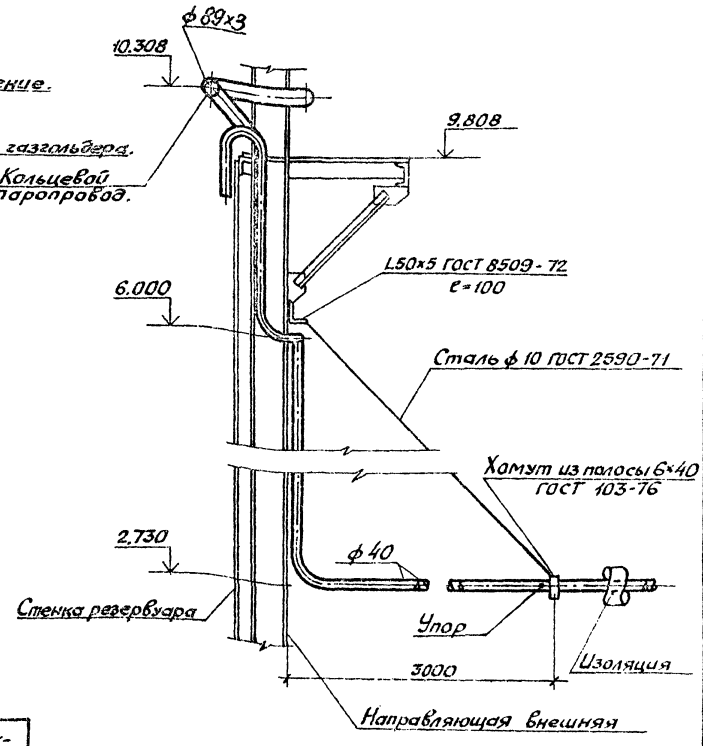

План

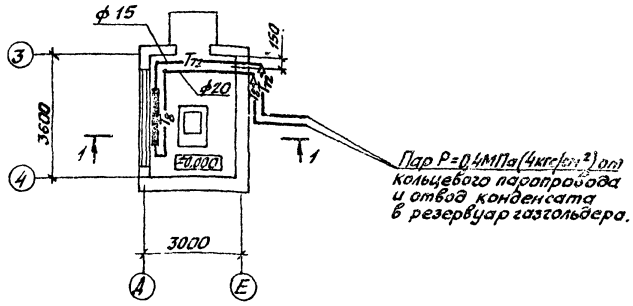

Таблица нагревательных приборов

Расчетная зимняя температура для проектирования отопления, °С	Расход пара в кг/ч	Количество секций радиаторов М140-АО	Поверхность нагрева, экм
-10	3,5	5	1,8
-15	4,5	7	2,4
-20	5,5	9	3,0
-25	6,7	10	3,6
-30	8,0	12	4,3

Схема отопления

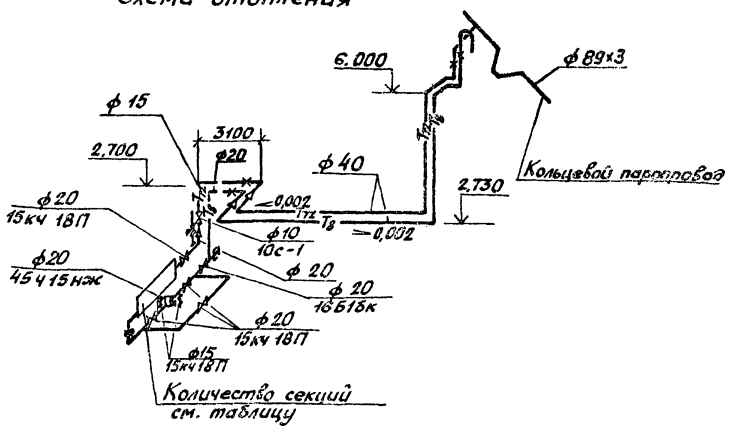

Привязан:							ОВ1
	Гл.инж.пр.	Чпадышев			Газгольдер мокрый стальной вместимостью 3000м³ с боковым вводом.	Стадия	Лист	Листов
	Нач.отд.	Гобза				Р	6	
	Н.контр.	Ашманова			Будка датчиков объемоуказания газа.	ГИАП		
	Рук.гр.	Мерзляк			План, разрез, схема отопления.			
Инв. №	Ст. инж.	Парунина						

1877-06

Инв. № подл. | Подп. и дата | Взам. инв. №

Альбом VI

Типовой проект

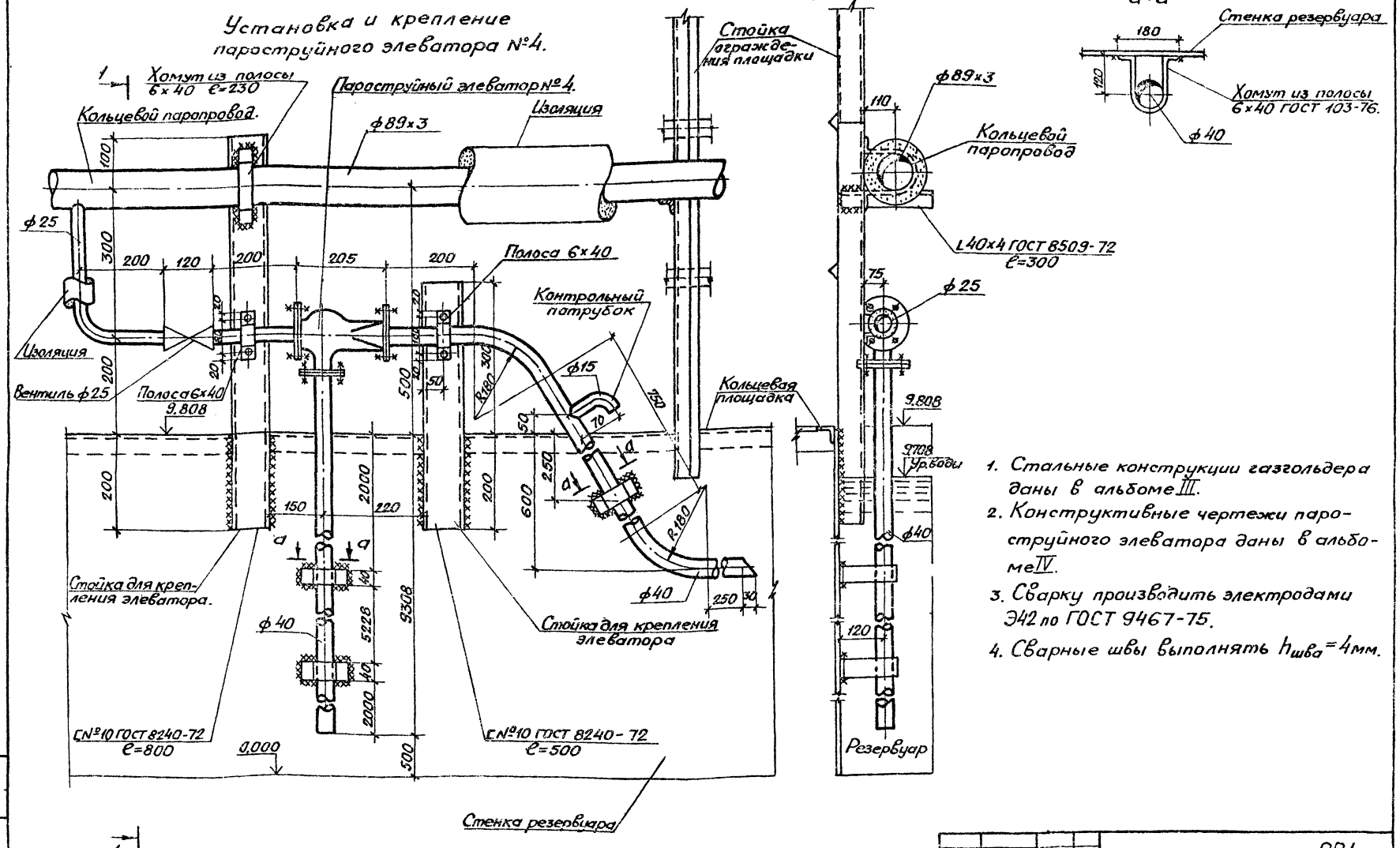

1. Стальные конструкции газгольдера даны в альбоме III.
2. Конструктивные чертежи пароструйного элеватора даны в альбоме IV.
3. Сварку производить электродами Э42 по ГОСТ 9467-75.
4. Сварные швы выполнять $h_{шва}$=4мм.

Привязан	Гл.инж.пр. Упадышев			Газгольдер мокрый стальной вместимости 3000м³ с боковым вводом.	Ставр.	Лист	Листов
	Нач.отд. Гобза				Р	7	
	Н.контр. Лишманова			Установка и крепление пароструйного элеватора №4.	ГИАП		
	Рук.гр. Мерзляк						
Инв. №	Инжен. Парунина						

ОВ1

1877-06

Узел крепления трубопровода к площадке резервуара газгольдера.

Разрез 1-1

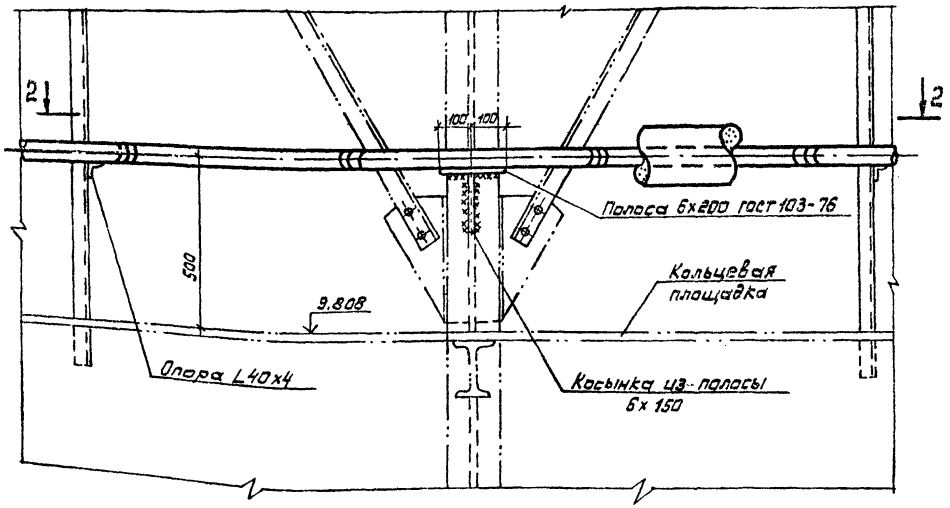

Узел крепления трубопроводов из камеры газового ввода.

Разрез 4-4

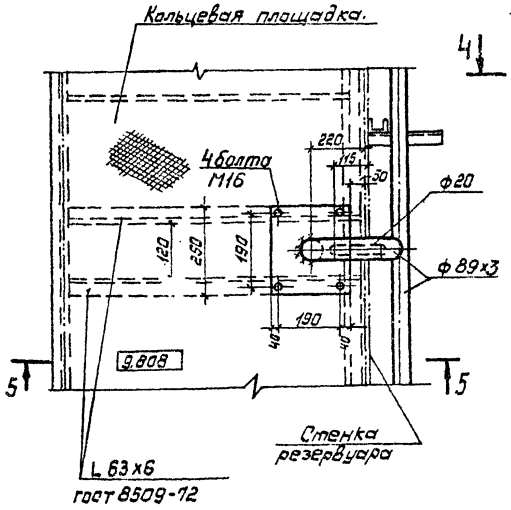

Разрез 5-5

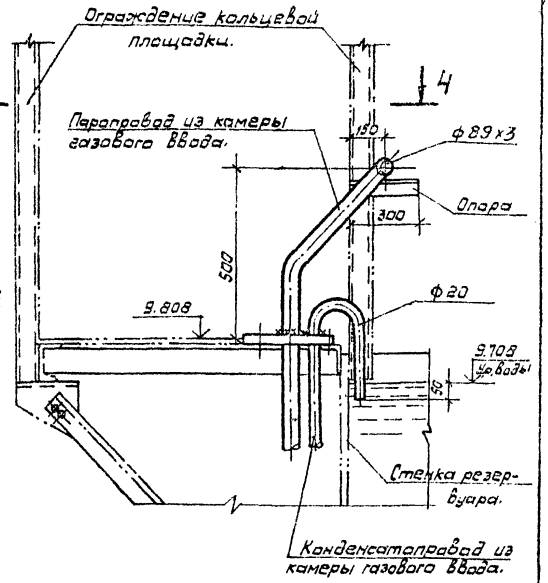

План 2-2

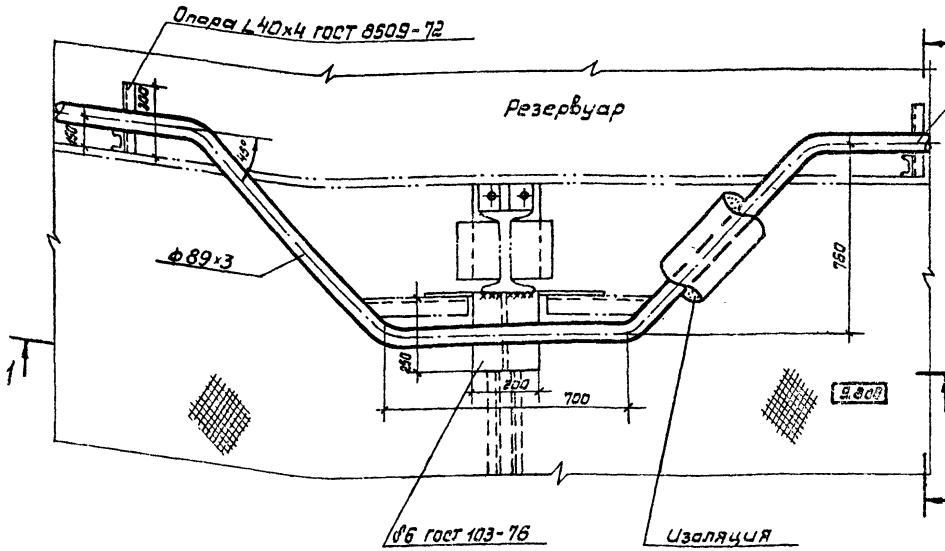

Разрез 3-3

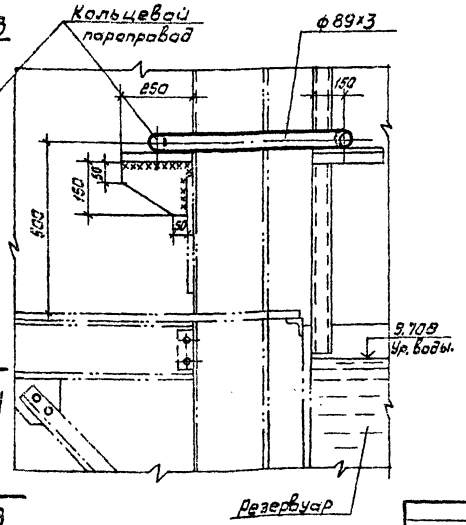

1. Стальные конструкции газгольдеров даны в альбоме III
2. Сварку производить электродами Э-42 по ГОСТ 9467-75.
3. Сварные швы выполнить $h_{шва}$ = 4мм.

						ОВ1	
Привязан:		Гл.инж.пр.	Упадышев			Газгольдер мокрый стальной вместимостью 3000 м³ с боковым вводом. Узлы крепления трубопроводов к площадке резервуара газгольдера.	Литер: Р; Лист: 8; Листов:
		Нач.отд.	Габзда				
		Н.контр.	Ашманова				
		Рук.гр.	Мерзляк				
		Ст.инж.	Ларунина				ГИАП

Инв.№ подл. | Подпись и дата | Взам.инв.№

1877-06

Альбом VI

Типовой проект

Ведомость чертежей основного комплекта.

Лист	Наименование	Примечание
1	Общие данные (начало).	
2	Общие данные (окончание).	
3	Резервуар газгольдера. План, разрезы и схема отопления.	
4	Камера газового ввода. План, разрезы и схема отопления.	
5	Камера газового вывода. План, разрезы и схема отопления.	
6	Будка датчиков объемоуказания газа. План, разрез, схема отопления.	
7	Установка и крепление пароструйного элеватора №2.	
8	Узлы крепления трубопроводов к площадке резервуара газгольдера.	

Ведомость ссылочных и прилагаемых документов.

Обозначение	Наименование	Примечание
	Ссылочные документы.	
4.904-69	Детали крепления санитарно-технических приборов и трубопроводов.	
5.904-1 выпуск 0,1	Детали креплений воздуховодов.	
5.904-5	Гибкие вставки к центробежным вентиляторам.	
1.494-30 выпуск 2	Установка и крепление вентиляторов к строительным конструкциям.	
1.494-32	Зонты и дефлекторы вентиляционных систем.	
5.904-10	Узлы прохода вентиляционных шахт через покрытия промышленных зданий. Узлы прохода общего назначения.	
5.904-11	Узлы прохода вентиляционных вытяжных шахт через покрытия промышленных зданий с клапаном в искрозащищенном исполнении.	
2.400-4 выпуск 1 и 2	Типовые детали тепловой изоляции трубопроводов и оборудования.	
ЗКЧ-1-75	Бобышка. Установка на трубопроводе.	
ЗКЧ-3-75	Расширитель. Установка на трубопроводе	
ЗКЧ-46-70	Штуцер на трубопроводе.	
	Прилагаемые документы.	
ОВ2.СО1; ОВ2.СО2	Спецификация оборудования.	Альбом XI
ОВ2.ВМ1; ОВ2.ВМ2	Ведомость потребности в материалах.	Альбом XII
КО/М 84-85.00.000 СБ	Элеватор пароструйный №2 (сварной)	Альбом IV
КО/М 84-86.00.000 СБ	Элеватор пароструйный №2 (литой)	Альбом IV

План-схема.

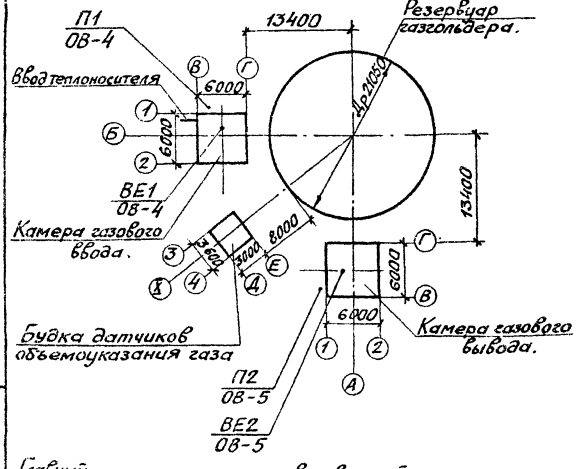

Главный инженер проекта привязывающей организации.

Типовой проект разработан в соответствии с действующими нормами и правилами и предусматривает мероприятия, обеспечивающие взрывную, взрывопожарную и пожарную безопасность при эксплуатации сооружения.
Главный инженер проекта /Упадышев/

Характеристика отопительно-вентиляционных систем

Обозначение системы	Кол. систем	Наименование обслуживаемого помещения	Тип установки.	Вентилятор: Тип, исполнение по взрывозащите	№	Схема исполнения	Положение	L, м³/ч	P, Па (кгс/м²)	n, об/мин	Электродвигатель: Тип, исполнение по взрывозащите	N, кВт	n, об/мин	Примечание.
П1	1	Камера ввода		Ц4-70	4	I	Л90°	1750	470 (47)	1370	В71В4 В3Т4-В	0,75	1370	Для варианта хранения в газгольдере взрывоопасных газов
П2	1	Камера вывода		Ц4-70	4	I	Л90°	1750	470 (47)	1370	В71В4 В3Т4-В	0,75	1370	
П1	1	Камера ввода	А4100-2	Ц4-70	4	I	Л90°	1750	480 (48)	1370	4А71В4	0,75	1370	Для варианта хранения в газгольдере невзрывоопасных газов
П2	1	Камера вывода	А4100-2	Ц4-70	4	I	Л90°	1750	480 (48)	1370	4А71В4	0,75	1370	

Условные обозначения:

—Т71— - паропровод из теплосети.
—Т72— - паропровод P=0,4 МПа (4 кгс/см²)
—Т73— - паропровод P=0,275 МПа (2,75 кгс/см²)
с.200×150(h) - отверстие 200×150(h), затянутое сеткой.
- тройник с пробкой
- термометр
- манометр с трехходовым краном №1.
- штуцер для установки манометра.

Инв. №				Привязан
				ОВ2
Гл. инж. пр.	Упадышев			Газгольдер мокрый стальной вместимостью 3000 м³ с боковым вводом.
Нач. отд.	Гобза			Стадия: Р; Лист: 1; Листов: 8
Н. контр.	Ашманов			Общие данные (начало).
Рук. гр.	Мерзляк			ГИАП
Ст. инж.	Парунина			

Инв. № подл. | Подп. и дата | Взам. инв. №

1877-06

Альбом VI

Типовой проект

Общие указания.

Настоящий проект отопления и вентиляции разработан для 2х вариантов строительства газгольдеров:

- без утепления резервуара;
- с утеплением резервуара.

Основной комплект марки ОВ2 разработан для газгольдеров с утеплением резервуара, предназначенных для районов строительства с расчетной температурой для проектирования отопления от -20°С до -39°С.

Необходимость утепления резервуара газгольдера при расчетной температуре от -20°С до -30°С должна решаться при привязке типового проекта техно-экономическим расчетом, который выполняется согласно „инструкции по определению экономической эффективности капитальных вложений в строительстве" СН 423-71.

Для районов с расчетной температурой от -30°С до -39°С резервуары газгольдеров выполняются с утеплением.

При привязке типового проекта необходимо решить также следующие вопросы:

- способ изготовления элеваторов - сварка или литье;
- уровень искрозащиты вентилятора и взрывозащиты комплектуемого электродвигателя в зависимости от класса помещения, а также категории и группы взрывоопасной среды (по ПУЭ), находящейся в газгольдере.

Подключение газгольдера предусматривается по схеме на „тупик" и на „проход."

В основном комплекте рассматривается 2 варианта вентиляции газгольдеров;

- для хранения невзрывоопасных газов;
- для хранения взрывоопасных газов.

Требования к изготовлению, монтажу, окраске и тепловой изоляции воздуховодов и трубопроводов.

Монтаж систем отопления и вентиляции и их испытание перед сдачей в эксплуатацию производятся в соответствии с „Правилами производства и приемки работ" СН и П III 28-75.

Трубопроводы для систем отопления приняты стальные электросварные по ГОСТ 10704-76.

Монтаж паропроводов производится на сварке электродами марки Э-42 ГОСТ 9467-75.

Фланцевые соединения выполняются на прокладках из паронита толщиной 3мм смоченного в горячей воде.

Все паропроводы, проложенные как на открытом воздухе, так и в помещениях, (кроме подводок к радиаторам в камерах газового ввода и вывода, будке датчиков объемоуказания газа) и конденсатопроводы, проложенные вне здания, изолируются шнуром минераловатным в стеклянной сетчатой трубке под кожухом из оцинкованной стали δ=0,5 мм.

Изоляция трубопроводов производится после испытания системы на герметичность.

Нагревательные приборы в камерах газового ввода и вывода, будке датчиков объемоуказания газа, а также все трубопроводы окрашиваются 2мя слоями, краски БТ-177 (грунт и покрытие).

Кольцевой паропровод отопления резервуара между неподвижными опорами крепится подвижно на кронштейнах через каждый метр к стойкам перил (см. лист ОВ-8).

Крепление паропроводов в камерах газового ввода и вывода, будке датчиков объемоуказания газа выполняется по серии 4.904-69.

Воздуховоды приточных систем П1 и П2 изготавливаются из тонколистовой стали δ=0,5; 0,6мм и окрашиваются:

грунт-лак БТ-577-1 слой;
покрытие - краска БТ-177-2 слоя.

Крепление воздуховодов производится к стене на опорах и хомутах по серии 5.904-1.

Присоединение воздуховодов к вентиляторам выполняется посредством гибкой вставки.

Для варианта хранения в газгольдере взрывоопасных газов в камерах газового ввода и вывода трубопроводы отопления, воздуховоды и оборудование приточных систем следует заземлить согласно „Правилам защиты от статического электричества в производствах химической, нефтехимической и нефтеперерабатывающей промышленности" Госхимиздат Москва 1973г.

Основные показатели по отоплению и вентиляции

Наименование здания (сооружения), помещения	Объем, м³	Периоды года при $t_н$, °С	Расход пара кг/ч: На отопление	На вентиляцию	На горячее водоснабжение	Общий	Расход холода ккал/ч	Установленная мощность электродвигателей, кВт
Резервуар	3000	-20	280	—	—	280	—	—
		-25	335	—	—	335	—	—
		-30	390	—	—	390	—	—
		-35	440	—	—	440	—	—
		-39	480	—	—	480	—	—
Камера газового ввода	150	-20	12,2	—	—	12,2	—	0,75
		-25	15,3	—	—	15,3	—	0,75
		-30	18,4	—	—	18,4	—	0,75
		-35	21,6	—	—	21,6	—	0,75
		-39	24,2	—	—	24,2	—	0,75
Будка датчиков объемоуказания газа	27,6	-20	5,5	—	—	5,5	—	—
		-25	6,7	—	—	6,7	—	—
		-30	8,0	—	—	8,0	—	—
		-35	9,0	—	—	9,0	—	—
		-39	10,0	—	—	10,0	—	—
Итого: (для варианта подключения „на тупик")		-20	297,7	—	—	297,7	—	0,75
		-25	357,0	—	—	357,0	—	0,75
		-30	416,4	—	—	416,4	—	0,75
		-35	470,6	—	—	470,6	—	0,75
		-39	514,2	—	—	514,2	—	0,75
Камера газового вывода	150	-20	12,2	—	—	12,2	—	0,75
		-25	15,3	—	—	15,3	—	0,75
		-30	18,4	—	—	18,4	—	0,75
		-35	21,6	—	—	21,6	—	0,75
		-39	24,2	—	—	24,2	—	0,75
Итого: (для варианта подключения на „проход").		-20	309,9	—	—	309,9	—	1,5
		-25	372,3	—	—	372,3	—	1,5
		-30	434,8	—	—	434,8	—	1,5
		-35	492,2	—	—	492,2	—	1,5
		-39	538,4	—	—	538,4	—	1,5

ОВ 2

Привязан	Гл. инж. пр.	Упадышев		Газгольдер мокрый стальной вместимостью 3000м³ с боковым вводом.	Стадия	Лист	Листов
	Нач. отд.	Гобза			Р	2	
	Н. контр.	Ашманова		Общие данные (окончание).	ГИАП		
	Рук. гр.	Мерзляк					
Инв. №	Ст. инж.	Парунина					

1877-06

Альбом VI

Типовой проект

Система парового отопления

Разрез 1-1

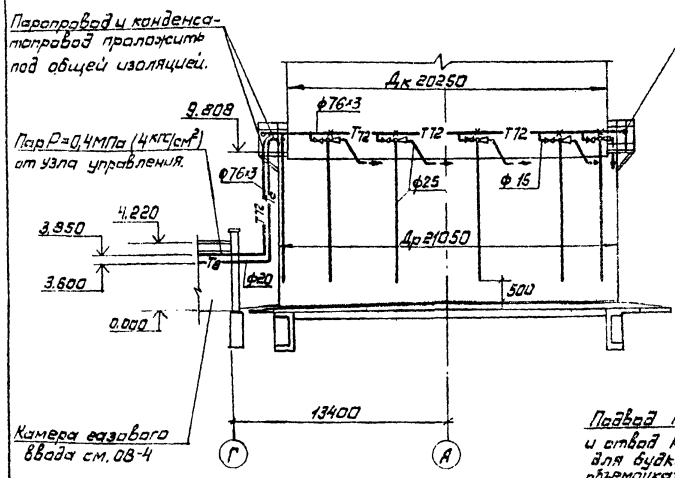

Разрез 2-2

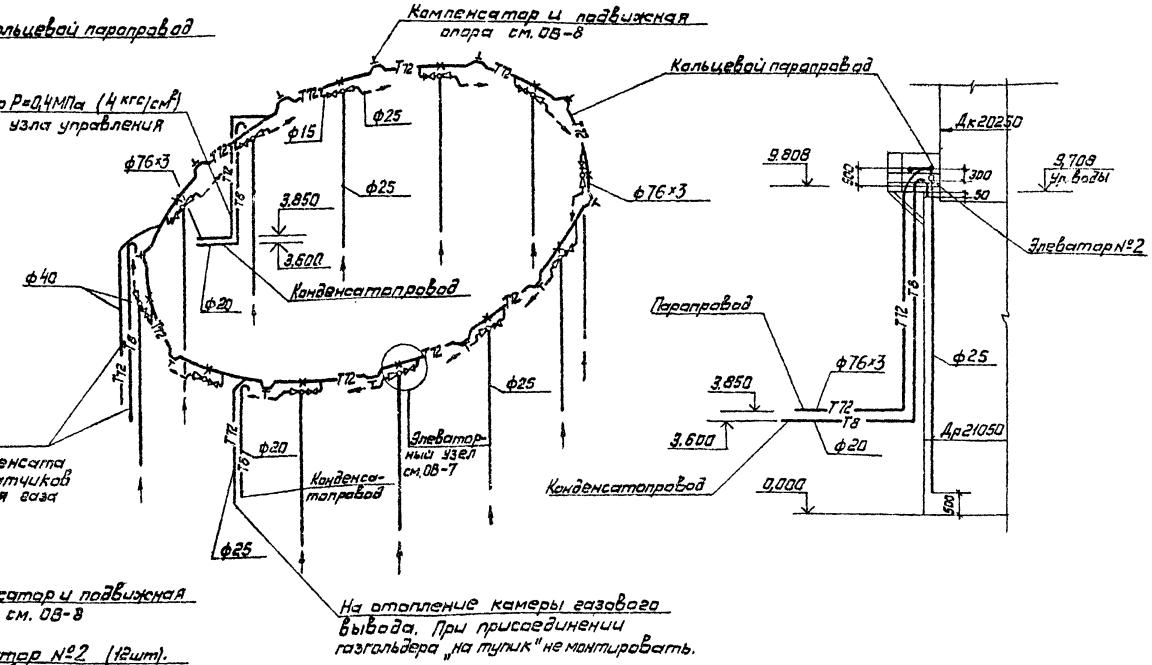

План

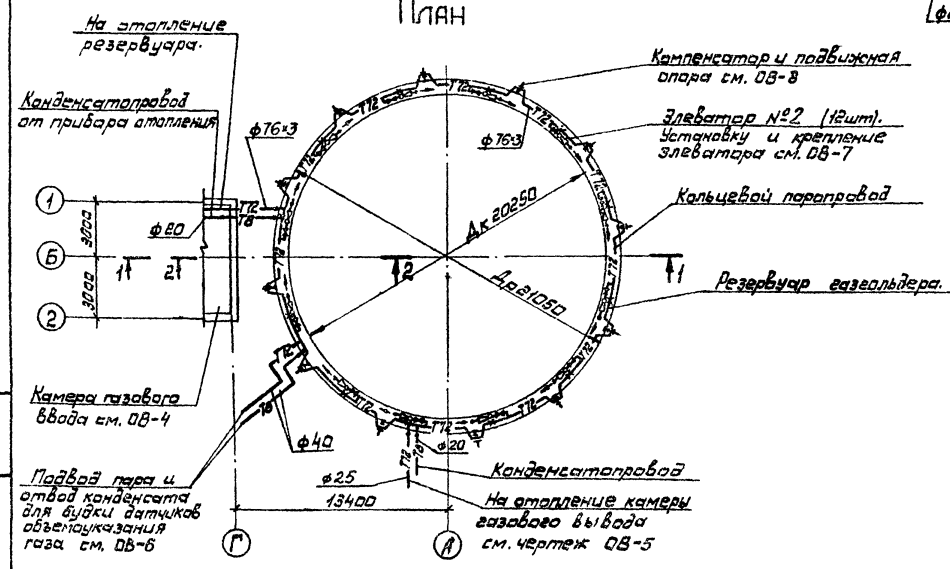

1. Диаметры трубопроводов обвязки элеватора приняты для всех стояков одинаковыми.

Привязан.					ОВ2		
	Гл.инж.пр.	Упадышев			Газгольдер мокрый стальной вместимостью 3000 м³ с боковым вводом.	Стадия	Лист	Листов
	Нач.отд.	Габэа				Р	3	
	Н.контр.	Климанова			Резервуар газгольдера. План, разрезы и схема отопления.	ГИАП		
	Рук.гр.	Мерзляк						
	Ст.инж.	Горячина						
Инв.№								

1877-06

Альбом VI

Типовой проект

Разрез 1-1

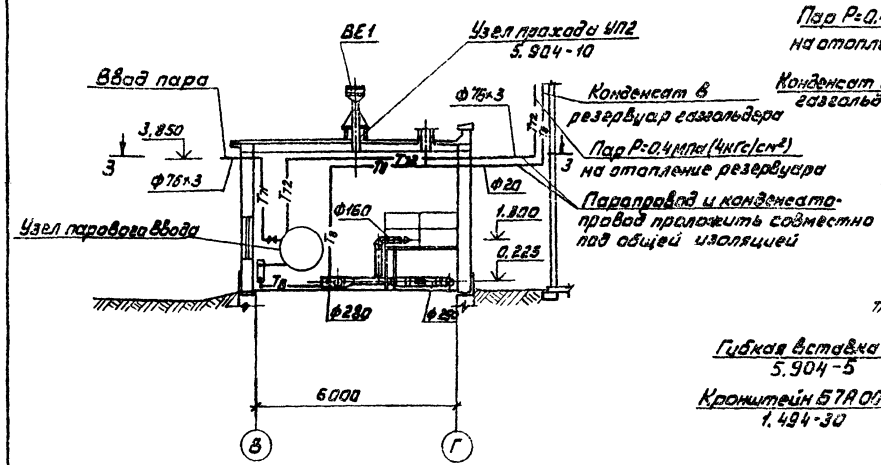

Разрез 2-2

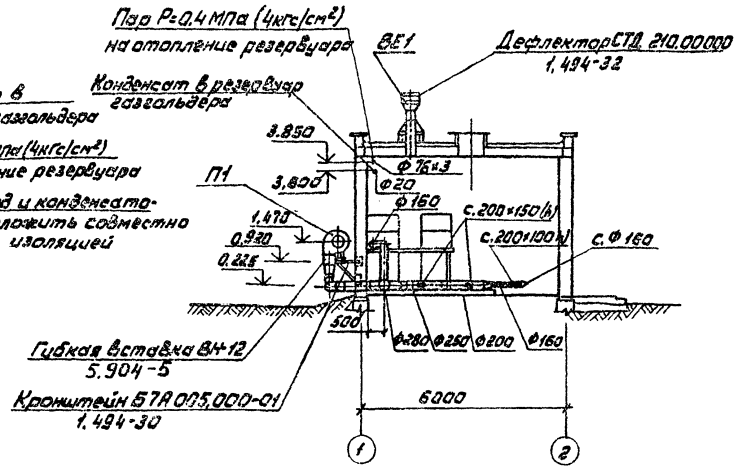

П1

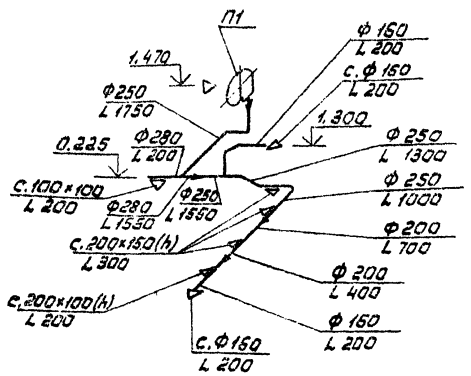

План 3-3

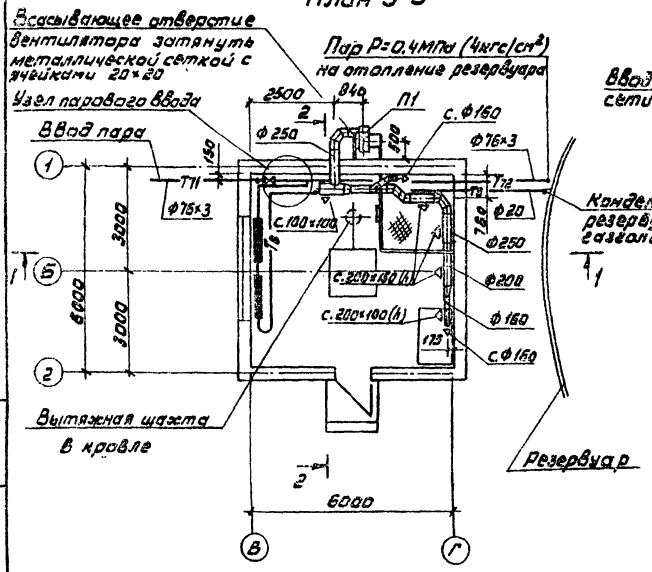

Схема узла парового ввода

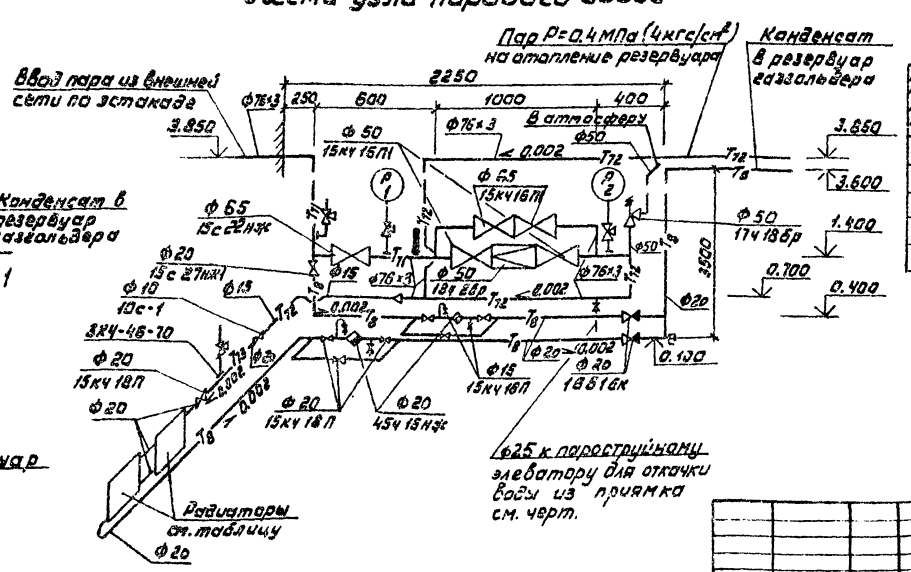

Таблица нагревательных приборов

Расчетная зимняя температура для проектирования отопления, °С	Расход пара, кг/ч	Количество секций радиаторов М 140-АО, шт.	Расчетная поверхность нагрева, экм
-20	12,2	20	6,7
-25	15,3	2×12	8,6
-30	18,4	2×15	10,4
-35	21,6	2×18	12,2
-39	24,2	2×20	13,7

ОВ2

Привязан	Гл.инж.пр.	Уладышев		Газгольдер мокрый стальной вместимостью 3000м³ с боковым вводом.	Стадия: Р; Лист: 4; Листов:
	Нач.отд.	Гобза			
	Н.контр.	Ашманова		Камера газового ввода. План, разрезы, схемы отопления и вентиляции.	ГИАП
	Рук.гр.	Мерзляк			
Инв. №	Ст.инж.	Парукина			

1877-06

Альбом VI

Типовой проект

Разрез 1-1

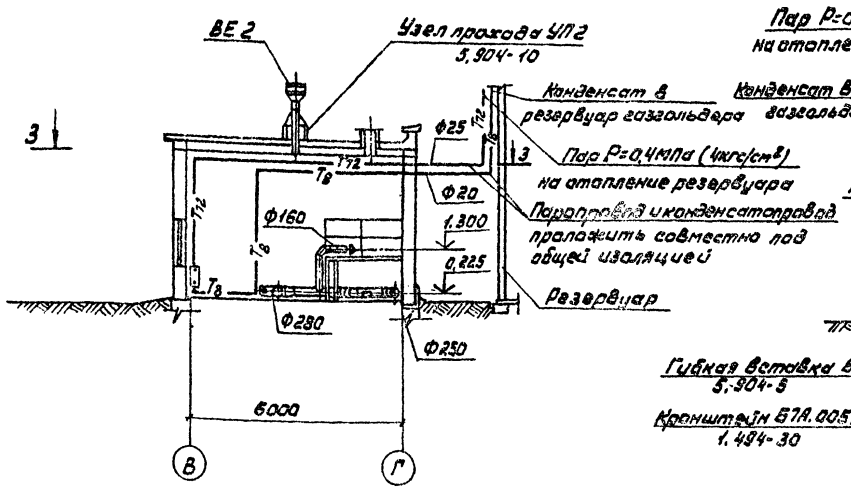

Разрез 2-2

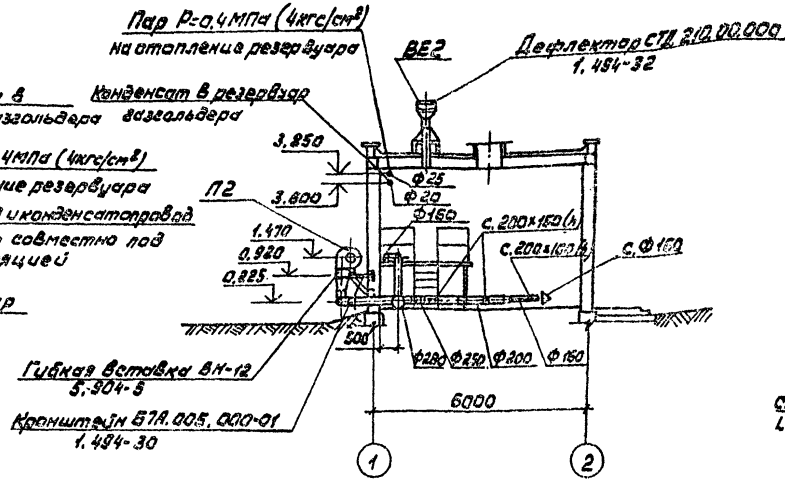

П2

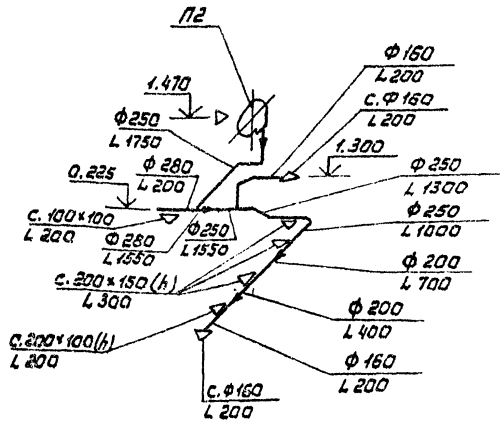

План 3-3

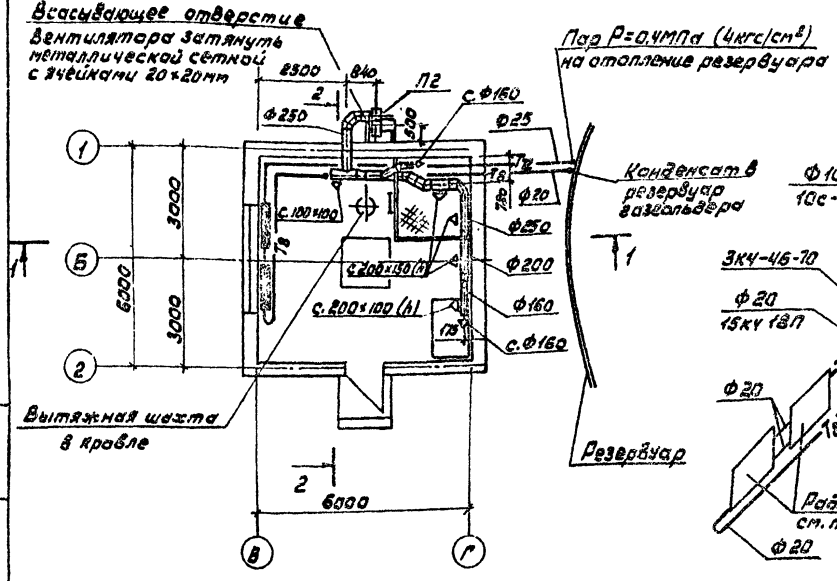

Схема отопления

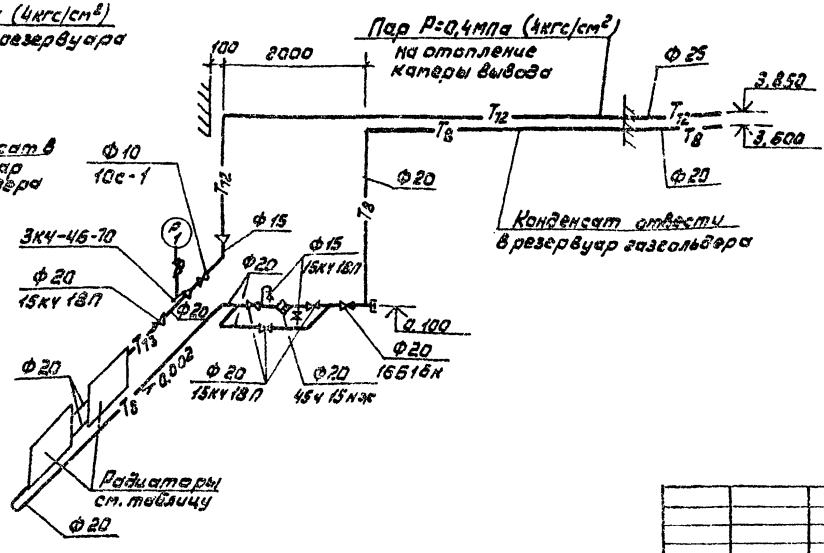

Таблица нагревательных приборов

Расчетная зимняя температура для проектирования отопления, °С	Расход пара, кг/ч	Количество секций радиаторов М140-АО, шт.	Расчетная поверхность нагрева, ЭКМ
-20	12.2	20	6.7
-25	15.3	2×12	8.6
-30	18.4	2×15	10.4
-35	21.6	2×18	12.2
-39	24.2	2×20	13.7

Привязан					ОВ2		
		Гл.инж.пр.	Упадышев		Газгольдер мокрый стальной вместимостью 3000м³ с боковым вводом	Стадия	Лист	Листов
		Нач.отд.	Гобза			Р	5	
		Н.контр.	Ашманова	26.04.85	Камера газового вывода. План, разрезы, схемы отопления и вентиляции	ГИАП		
		Рук.гр.	Мерзляк	26.04.85				
Инв. №		Ст.инж.	Парунина	25.04.85				

1877-06

Инв.№ подл. | Подпись и дата | Взам.инв.№

Альбом VI

Типовой проект

Разрез 1-1

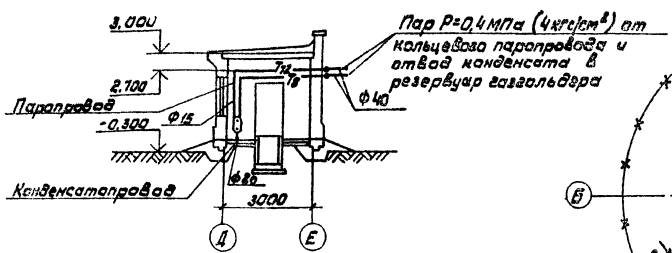

План прокладки трубопроводов от будки датчиков объемоуказания газа к газгольдеру

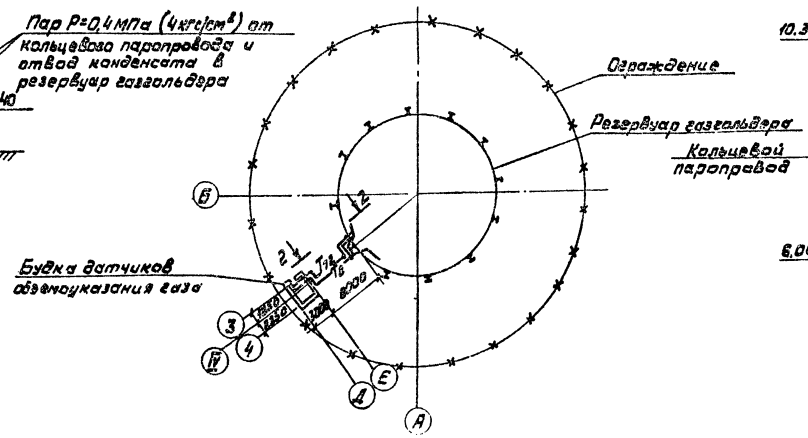

Разрез 2-2

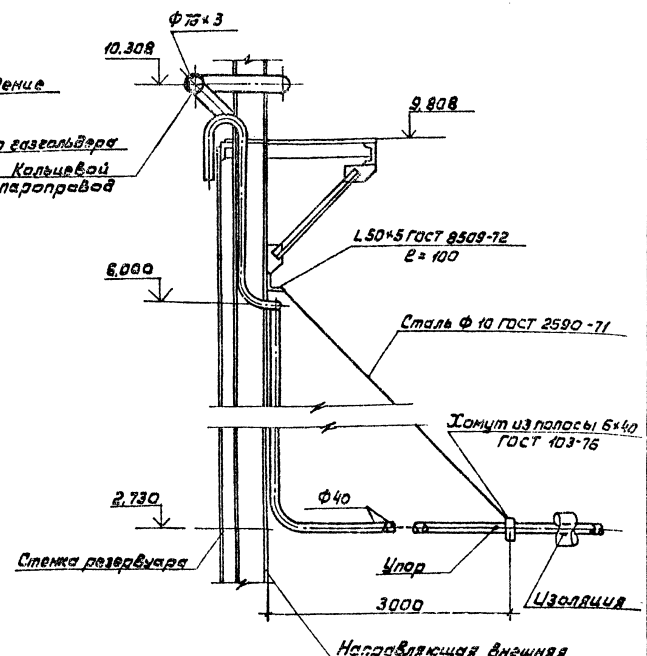

План

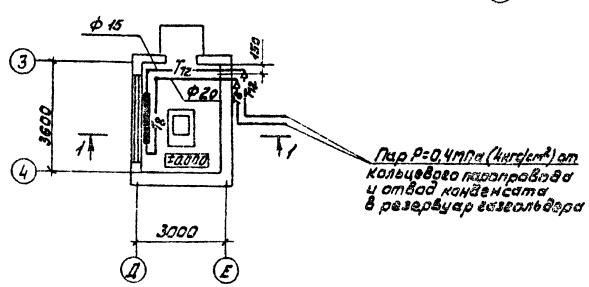

Таблица нагревательных приборов

Расчетная зимняя температура для проектирования отопления, °С	Расход пара в кг/ч	Количество секции радиаторов М140-АО	Поверхность нагрева, в Км
-20	5,5	9	3,0
-25	6,7	10	3,6
-30	8,0	12	4,3
-35	9,0	14	4,8
-39	10,0	15	5,3

Схема отопления

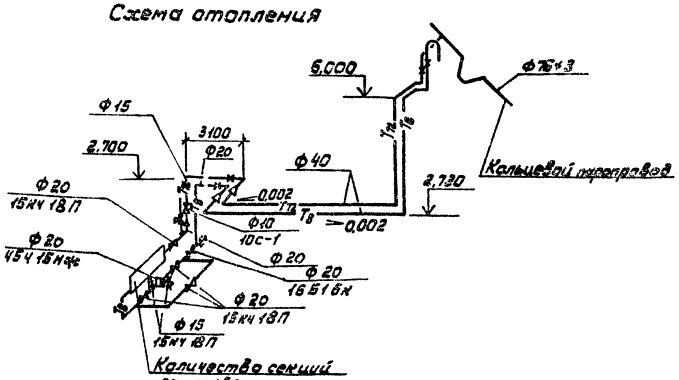

Привязан:	Гл.инж.пр.	Уладышев			Газгольдер мокрый стальной вместимостью 3000 м³ с боковым вводом.	Стадия	Лист	Листов
	Нач.отд.	Гобза				Р	6	
	Н.контр.	Ашманова			Будка датчиков объемоуказания газа. План, разрез, схема отопления.	ГИАП		
Инв.№	Рук.гр.	Мерзляк						
	Ст.инж.	Ларунина						

ОВ2

1877-06

Типовой проект Альбом VI

Установка и крепление пароструйного элеватора №2.

Разрез 1-1

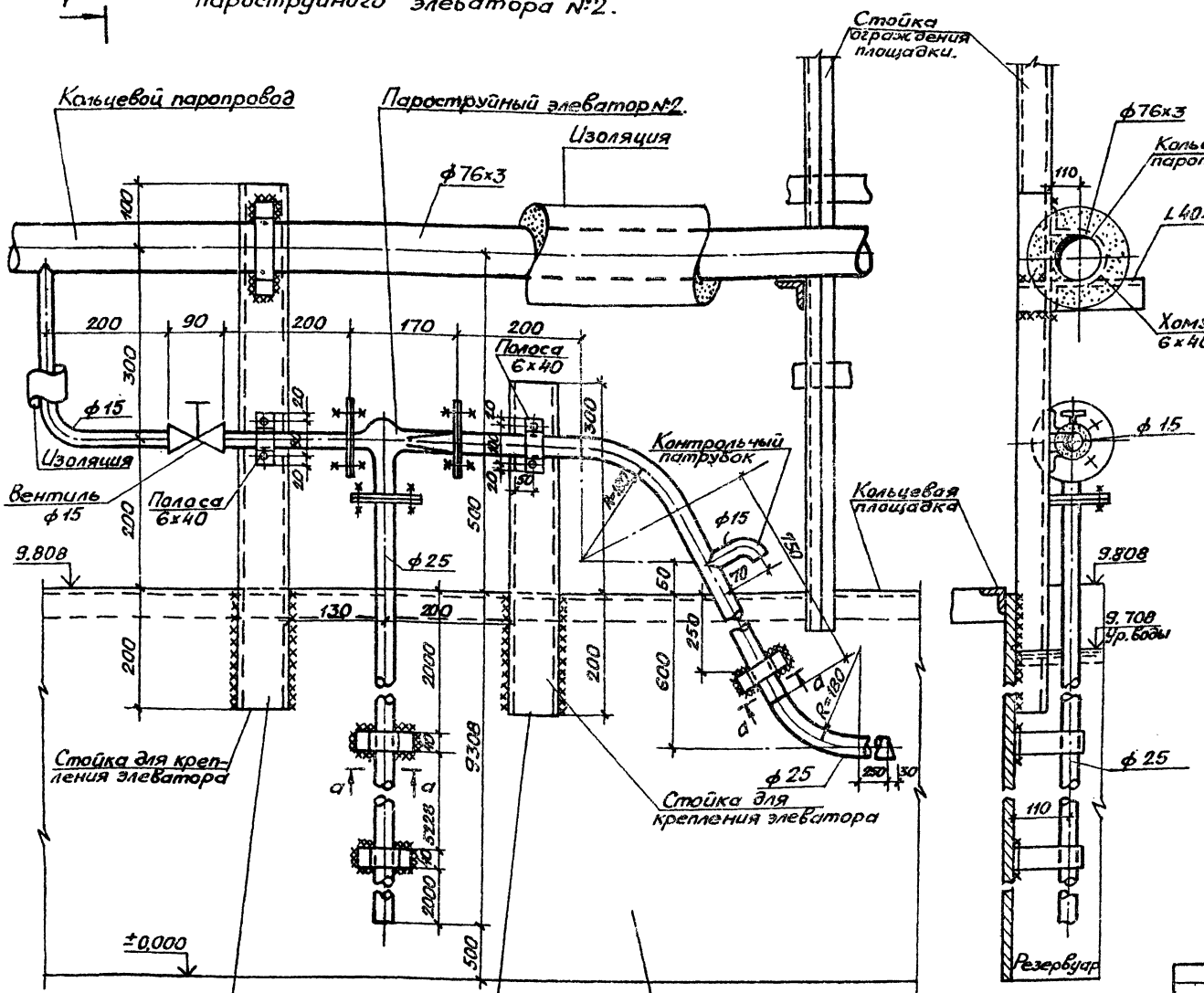

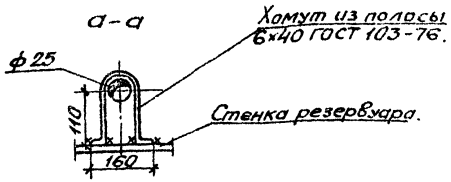

1. Стальные конструкции газгольдера даны в альбоме III.
2. Конструктивные чертежи пароструйного элеватора даны в альбоме IV.
3. Сварку производить электродами Э42 по ГОСТ 9467-75.
4. Стальные швы выполнить $h_{шва}$ = 4мм.

Привязан						ОВ2	
Инв. №							
Гл. инж. пр.	Упадышев			Газгольдер мокрый стальной вместимостью 3000м³ с боковым вводом. Установка и крепление пароструйного элеватора №2.	Литер	Лист	Листов
Нач. отд.	Гобза				Р	7	
Н. контр.	Ашманова						
Рук. гр.	Мерзляк						
Гл. инж.	Парунина				ГИАП		

1877-06

Типовой проект Альбом VI

Узел крепления трубопровода к площадке резервуара газгольдера.

Разрез 1-1

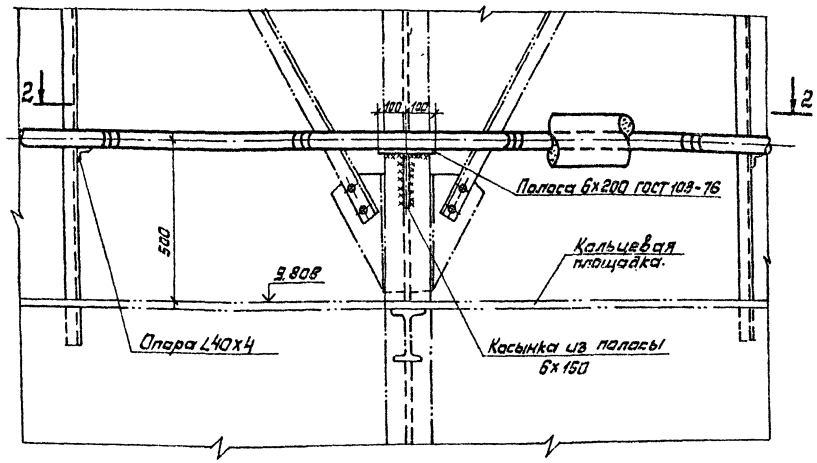

Узел крепления трубопроводов из камеры газового ввода.

Разрез 4-4

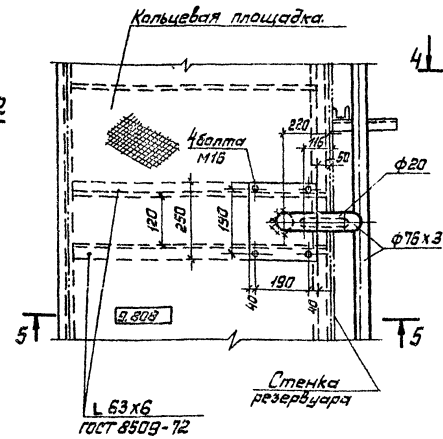

Разрез 5-5

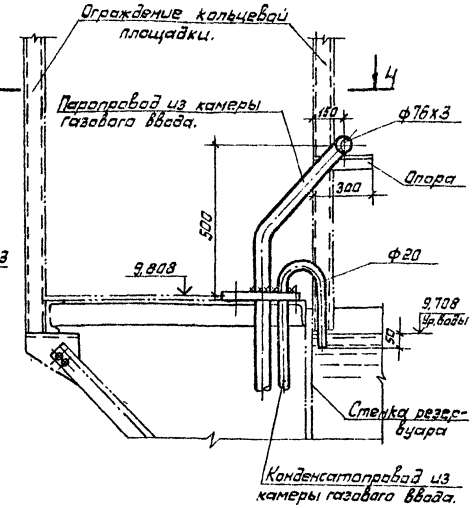

План 2-2

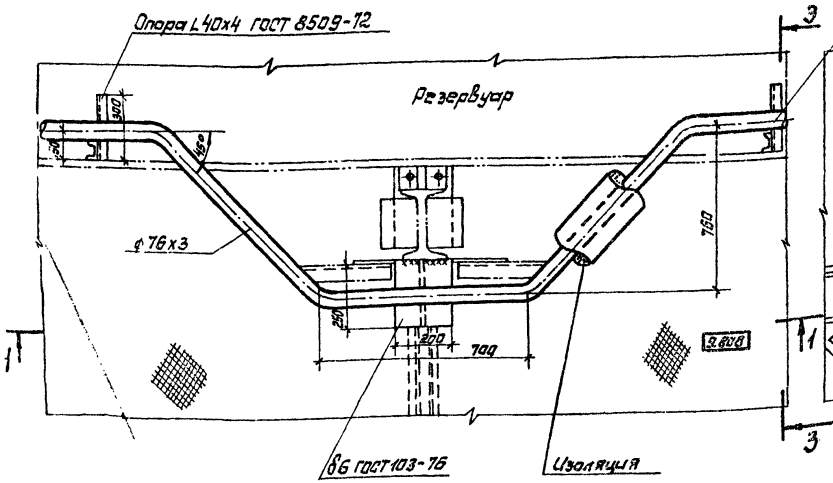

Разрез 3-3

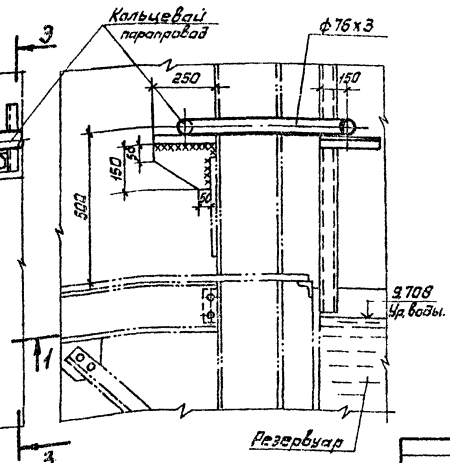

1. Стальные конструкции газгольдеров даны в альбоме III.
2. Сварку производить электродами Э-42 по ГОСТ 9467-75.
3. Сварные швы выполнить $h_{шва}$ = 4мм.

						ОВ 2		
Привязан:								
Инв.№								
Гл.инж.пр.	Упадышев				Газгольдер мокрый стальной вместимостью 3000м³ с боковым вводом.	Литер	Лист	Листов
Нач.отд.	Гобза					Р	8	
Н.контр.	Фишкова				Узлы крепления трубопроводов и площадке резервуара газгольдера.	ГИАП		
Рук.гр.	Мерзляк							
Ст.инж.	Парунина							

1877-06

gost.e-ecolog.ru