Типовой проект

707-2-22с.86

Газгольдер мокрый стальной вместимостью 3000 м³ с вертикальными направляющими и боковым вводом для хранения газов под давлением до 4000 Па (400 мм водяного столба)

Альбом V

Нестандартизированное оборудование Системы объемоуказания

gost.e-ecolog.ru

Типовой проект

707-2-22с.86

Газгольдер мокрый стальной вместимостью 3000 м³ с вертикальными направляющими и боковым вводом для хранения газов под давлением до 4000 Па (400 мм водяного столба).

Состав проекта:

Альбом I Пояснительная записка.
Альбом II Технологическая часть. Системы объемоуказания. Электротехнические устройства.
Альбом III Конструкции металлические.
Альбом IV Нестандартизированное оборудование (технологическая часть).
Альбом V Нестандартизированное оборудование (системы объемоуказания).
Альбом VI Архитектурные решения. Конструкции железобетонные. Конструкции железобетонные (изделия) Отопление и вентиляция.
Альбом VII Тепловая изоляция и проект производства работ.
Альбом VIII Антикоррозионная защита металлоконструкций.
Альбом IX Проект производства работ (технология монтажа и сварки).
Альбом X Проект производства работ (приспособления).
Альбом XI Сборник спецификаций оборудования.
Альбом XII Ведомости потребности в материалах.
Альбом XIII Сметы.

Примененные типовые проекты:

Типовой проект 707-2-18с.85 "Газгольдер мокрый стальной вместимостью 100м³ с вертикальными направляющими и боковым вводом для хранения газов под давлением до 4000Па (400мм водяного столба)."
Альбом XIV "Ролики. Рабочие чертежи."

Альбом V

Разработан
проектным институтом ГИАП
Министерства по производству минеральных удобрений.

Главный инженер института В.В. Харламов
Главный инженер проекта А.К. Упадышев

Утвержден и введен в действие Министерством по производству минеральных удобрений

Протокол № 25-111
от 10 сентября 1985 г.

Альбом

Типовой проект

СОДЕРЖАНИЕ АЛЬБОМА

№№ п/п	Обозначение	Наименование	№№ стр
1		Содержание альбома.	2-3
2	КИП-0100000 СБ	Блок верхний. Сборочный чертеж.	4
3	КИП-0100000ГЧ	Блок верхний. Габаритный чертеж.	5
4	КИП-0101000СБ	Кожух защитный. Сборочная единица.	
5	КИП-0100001	Ролик ф 350	6
6	КИП-0100002	Ось	
7	КИП-0100003	Крышка	
8	КИП-0100004	Плита	7
9	КИП-0101001	Стенка кожуха	
10	КИП-0102000СБ	Кронштейн. Сборочная единица.	
11	КИП-0100000	Блок верхний.	8
12	3КИП-0200000СБ	Водило. Сборочный чертеж.	9
13	3КИП-0200000ГЧ	Водило. Габаритный чертеж.	10
14	3КИП-0200001	Водило	
15	3КИП-0200000	Водило	
16	3КИП-0300000СБ	Блок средний. Сборочный чертеж.	11
17	3КИП-0300000ГЧ	Блок средний. Габаритный чертеж.	
18	3КИП-0300001	Ось	12
19	3КИП-03 01000СБ	Кронштейн I. Сборочная единица.	
20	3КИП-03 01001	Плита	
21	3КИП-03 02000СБ	Кронштейн II. Сборочная единица	
22	3КИП-03 00000	Блок средний.	13
23	3КИП-04 00 000СБ	Блок натяжной. Сборочный чертеж.	14
24	3КИП-0400002	Груз.	
25	3КИП-0400003	Щека рычага правая	
26	3КИП-0400000ГЧ	Блок натяжной. Габаритный чертеж.	15
27	3КИП-0400001	Ось ℓ = 145	
28	3КИП-04 00004	Ось ℓ = 110	
29	3КИП-0401 000СБ	Кронштейн. Сборочная единица.	
30	3КИП-0400000	Блок натяжной.	16
31	КИП 0500000СБ	Блок приямка №1. Сборочный чертеж.	17
32	КИП-0500000ГЧ	Блок приямка №1. Габаритный чертеж.	
33	КИП-05.00002	Ось	
34	КИП-05 00001	Плита.	18
35	КИП-05 01 000 СБ	Кронштейн. Сборочная единица.	
36	КИП-0501001	Плита.	
37	КИП-0500000	Блок приямка № 1	19
38	КИП-0600000СБ	Блок приямка № 2 Сборочный чертеж.	20
39	КИП-06.00001	Ролик. ф 200	21
40	КИП-0601.000СБ	Кронштейн. Сборочная единица.	
41	КИП-0600000ГЧ	Блок приямка №2. Габаритный чертеж.	22
42	КИП-0600002	Крышка	
43	КИП-0600 003	Ось	
44	КИП-06 01. 001.	Плита	
45	КИП-06 00 000	Блок приямка № 2	23
46	3КИП-0700000СБ	Щит датчиков шкафной. Сборочный чертеж.	24
47	3КИП-07.00.001	Шайба косая 12.	25
48	3КИП-0700.000	Щит датчиков шкафной.	
49	КИП-0800 000СБ	Корпус щита. Сборочный чертеж.	26
50	КИП-0801 000СБ	Каркас щита. Сборочная единица.	27
51	КИП-0800001	Рукоятка.	28
52	КИП-0800002	Бонка заготовка.	
53	КИП-0800003	Петля	
54	КИП-0801001	Петля	
55	КИП-0800000ГЧ	Корпус щита. Габаритный чертеж.	29
56	КИП-0800004	Дверь 2020х720х30. Развертка.	29
57	КИП-0800 005	Палец.	
58	КИП-0800 000	Корпус щита	29-30
59	3КИП-09.00 000 СБ	Лебедка. Сборочный чертеж.	31
60	3КИП-0901 000 СБ	Барабан. Сборочная единица.	32
61	3КИП-0902 000 СБ	Рамка лебедки. Сборочная единица.	
62	3КИП-0900 003	Войлочное уплотнение ф31/19	33
63	3КИП-0900 004	Войлочное уплотнение ф 43/29	
64	3КИП-0901 001	Диск	

Инв.№ подл. | Подпись и дата | Взам.инв.№ | Инв.№ дубл. | Подпись и дата

№№ п/п	Обозначение	Наименование	№№ стр.
65	3КИП-09.00001	Шайба косая	34
66	3КИП-09.00.002	Кольцо 62/54 δ=9	
67	3КИП-09.00.005	Вал	
68	3КИП-09.00.000ГЧ	Лебедка. Габаритный чертеж	35
69	3КИП-09.00.000	Лебедка.	36
70	КИП-1000000СБ	Установка сельсина-датчика БД-1501. Сборочный чертеж.	37
71	КИП-1001000СБ	Корпус. Сборочная единица	
72	КИП-10.00.001.	Палец	38
73	КИП-10.00002	Валик	
74	КИП-1000003	Скоба	
75	КИП-10.00004.	Полумуфта.	
76	КИП-10.00.005.	Полумуфта.	39
77	КИП-10.00.006	Гайка специальная М4	
78	КИП-10.00.000ГЧ	Установка сельсина-датчика БД-1501. Габаритный чертеж.	
79	КИП-10.00.000	Установка сельсина-датчика БД-1501	40
80	3КИП-11.00.000СБ	Сельсин-приемник. Сборочный чертеж.	41
81	3КИП-11.01.000СБ	Кронштейн. Сборочная единица.	42
82	3КИП-11.02.000СБ	Стрелка. Сборочная единица.	
83	3КИП-11.00.001.	Циферблат.	43
84	3КИП-1100002	Переходник	44
85	3КИП-1100003	Стойка	
86	3КИП-1100004	Гайка специальная.	
87	3КИП-1100005	Скоба	
88	3КИП-1100000ГЧ	Сельсин-приемник. Габаритный чертеж.	45
89	3КИП-1100.000	Сельсин-приемник.	45-46
90	3КИП-1200.000СБ	Установка датчиков в утепленной будке. Сборочный чертеж.	47
91	3КИП-1201.000СБ	Опора под аппараты. Сборочная единица.	48
92	3КИП-1200.000ГЧ	Опора под аппараты. Габаритный чертеж.	49
93	3КИП-1200.001	Шайба косая 12	50
94	3КИП-1200.000	Установка датчиков в утепленной будке.	
95	3КИП-1300.000СБ	Установка ртутного термометра. Сборочный чертеж.	51
96	3КИП-1300.000	Установка ртутного термометра.	
97	3КИП-1400.000	Сигнализация и объемоуказание. Вариант с утепленной будкой.	
98	3КИП-1400.000СБ	Сигнализация и объемоуказание. Вариант с утепленной будкой. Сборочный чертеж.	52

Инв. № подл. | Подпись и дата | Взам. инв. № | Инв. № дубл. | Подпись и дата

Альбом V

Типовой проект

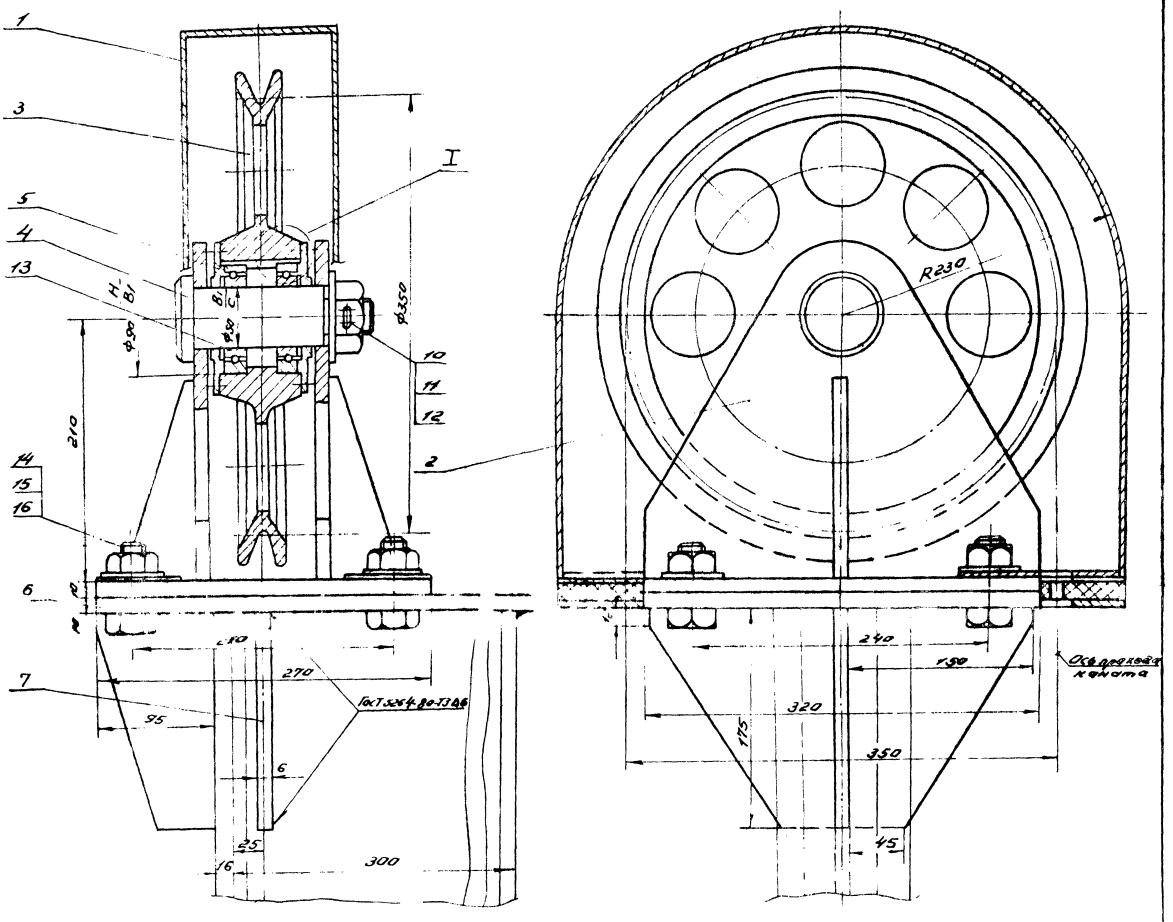

Внешняя направляющая газгольдера

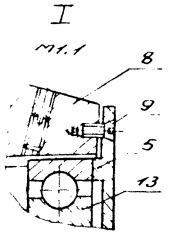

				КИП-01.00.000СБ			
Изм.	Лист	№ докум.	Подпись	Дата	Блок верхний	Лит	Масса	Масштаб
Разраб.		Коннов			Сборочный чертеж		44.8	1:2.5
Пров.		Фадеев				Лист	Листов
Т. контр.						ГИАП	
Н. контр.		Лебедев					
Утв.		Коновалов					

1877 05

Копирова - Ведрашкина

Формат А2

Инв. № подл. | Подпись и дата | Взам. инв. № | Инв. № дубл. | Подпись и дата

Альбом V

Типовой проект

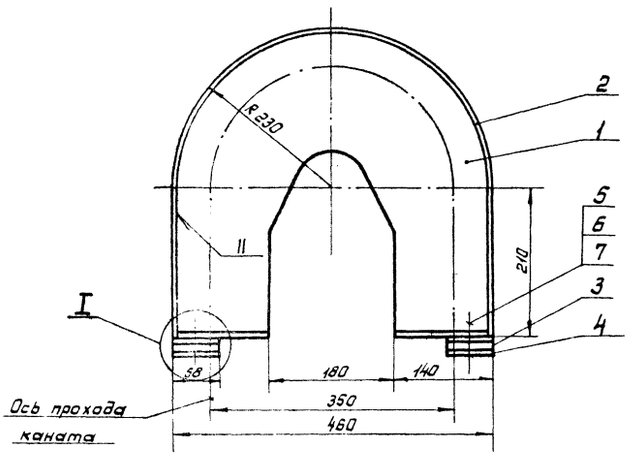

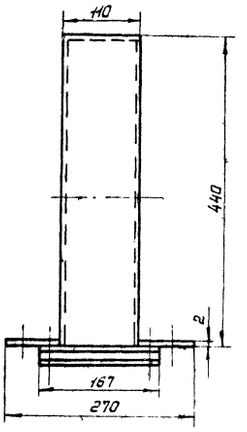

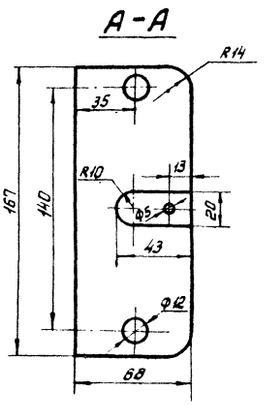

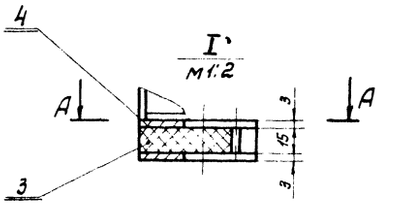

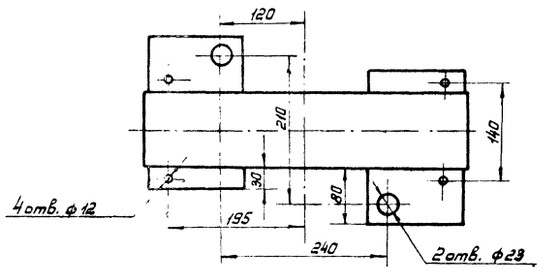

					КИП-01 01 000 СБ			
Изм.	Лист	№ докум.	Подпись	Дата				
Разраб.		Каннав			Кожух защитный	Лит	Масса	Масштаб
Провер		Фадеев			Сборочная единица		8,4	1:5
Т. контр.						Лист	Листов	
Н. контр.		Лебедев				ГИАП		
Утв.		Коновалов						

Копировал

Формат А3

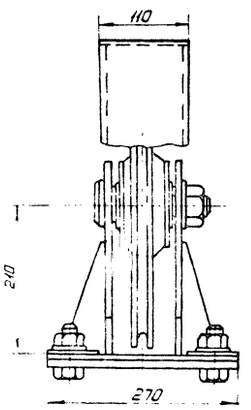

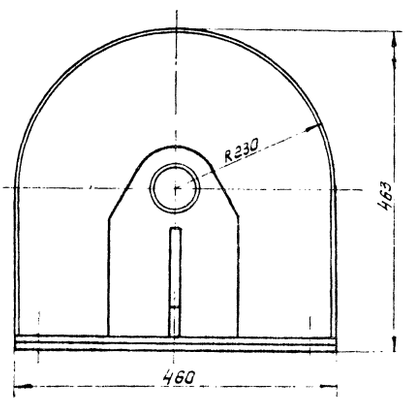

					КИП-01 00 000 ГЧ			
Изм.	Лист	№ докум.	Подпись	Дата				
Разраб.		Каннав			Блок верхний.	Лит	Масса	Масштаб
Пров.		Фадеев			Габаритный чертеж			1:5
Т. контр.						Лист	Листов	
Н. контр.		Лебедев				ГИАП		
Утв.		Коновалов						

1877-05

Копировал

Формат А3

20 (V)

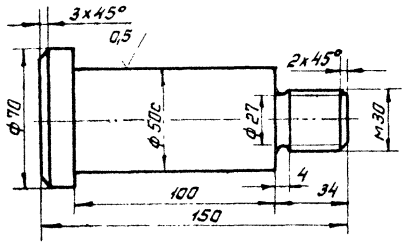

					КИП-01 00 002		
Изм.	Лист	№ докум.	Подпись	Дата	Ось	Лит.	Масса 1,98 / Масштаб 1:2
Разраб.		Коннав		15.01.88			
Пров.		Фадеев		15.01.88		Лист	Листов
Т. контр.					Круг 70 ГОСТ 2590-71* / 35 ГОСТ 1050-74**	ГИАП	
Н. контр.		Лебедев		30.01.88			
Утв.		Коновалов		01.02.88			

Копировал: Формат А4

20 (V)

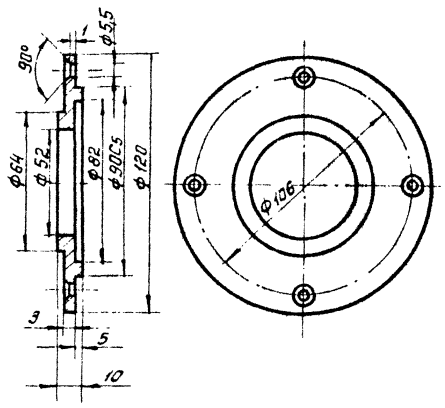

					КИП-01.00 003		
Изм.	Лист	№ докум.	Подпись	Дата	Крышка	Лит.	Масса 0,26 / Масштаб 1:2
Разраб.		Коннав		15.01.88			
Пров.		Фадеев		15.01.88		Лист	Листов
Т. контр.					10 ГОСТ 19903-74* / Ст3сп5 ГОСТ 14637-79	ГИАП	
Н. контр.		Лебедев		30.01.88			
Утв.		Коновалов		01.02.88			

Копировал Формат А4

80 (V)

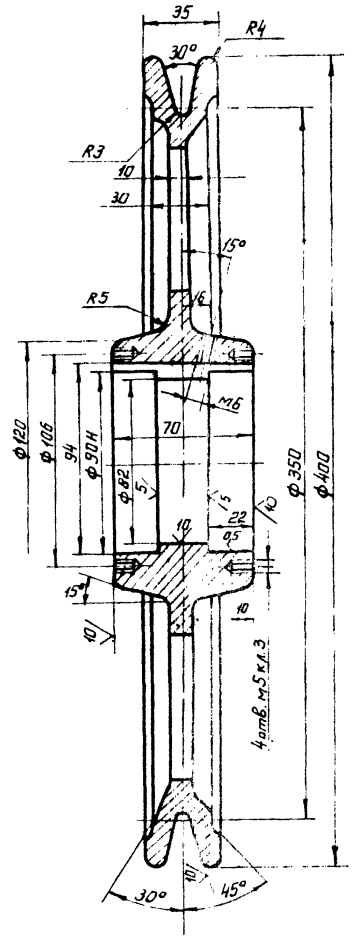

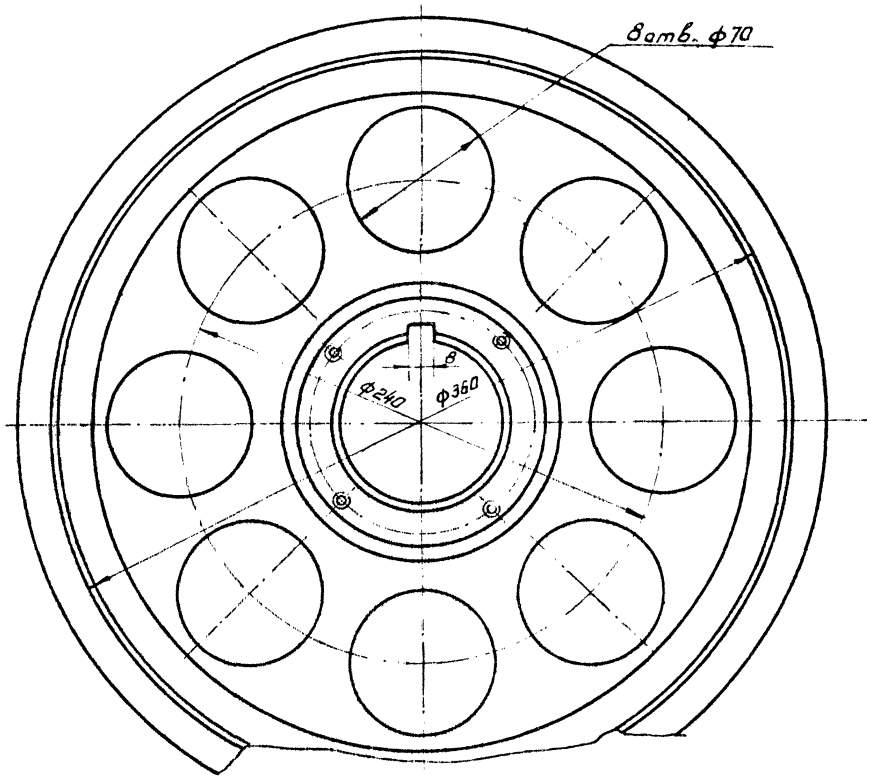

					КИП-01 00 001		
Изм.	Лист	№ докум.	Подпись	Дата	Ролик ф350	Лит.	Масса 11 / Масштаб 1:2
Разраб.		Коннав		15.01.88			
Пров.		Фадеев		15.01.88		Лист	Листов
Т. контр.						ГИАП	
Н. контр.		Лебедев		30.01.88	Сч.28-48.ГОСТ 1412-79*		
Утв.		Коновалов		01.02.88			

Копировал 1877-05 Формат А4

Альбом V

Типовой проект

20 V(v)

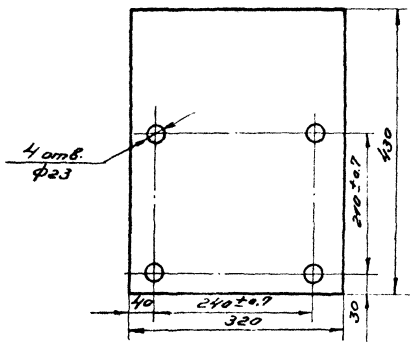

				КИП-01.00.004	
Изм.	Лист	№ докум.	Подпись	Дата	
Разраб.	Коннов			Плита	Лит. / Масса / Масштаб
Пров.	Фадеев				12.8 / 1:5
Т. контр.					Лист / Листов
Н. контр.	Лебедев				ГИАП
Утв.	Коновалов				

Инв. № подл. | Подпись и дата | Взам. инв. № | Инв. № дубл. | Подпись и дата

Копировал Ведяшкина Формат А4

20 V(v)

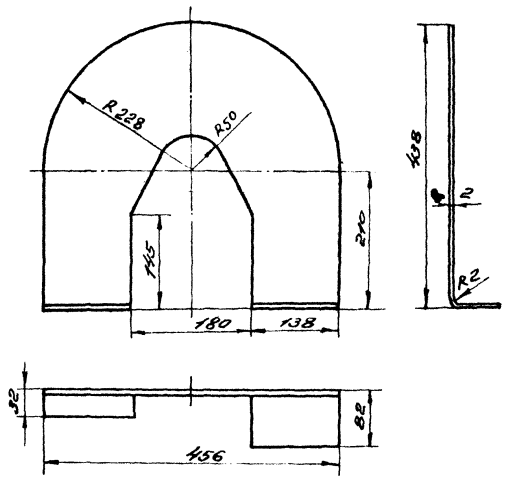

				КИП-01.01.001	
Изм.	Лист	№ докум.	Подпись	Дата	
Разраб.	Коннов			Стенка кожуха	Лит. / Масса / Масштаб
Пров.	Фадеев				2.5 / 1:5
Т. контр.					Лист / Листов
Н. контр.	Лебедев				ГИАП
Утв.	Коновалов				

Инв. № подл. | Подпись и дата | Взам. инв. № | Инв. № дубл. | Подпись и дата

Копировал Ведяшкина Формат А4

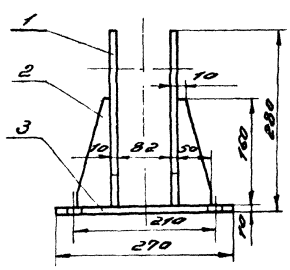

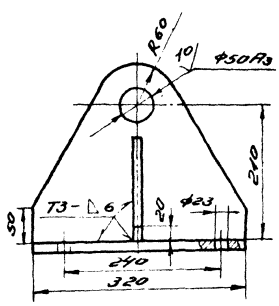

Сварные швы по ГОСТ 5264-80

				КИП-01.02.000СБ	
Изм.	Лист	№ докум.	Подпись	Дата	
Разраб.	Коннов			Кронштейн. Сборочная единица	Лит. / Масса / Масштаб
Пров.	Фадеев				12.62 / 1:5
Т. контр.					Лист / Листов
Н. контр.	Лебедев				ГИАП
Утв.	Коновалов				

Инв. № подл. | Подпись и дата | Взам. инв. № | Инв. № дубл. | Подпись и дата

1877-05

Копировал Ведяшкина Формат А3

Типовой проект

Формат	Зона	Поз.	Обозначение	Наименование	Кол.	Примечание
				Документация		
А3			КИП-01 01 000 СБ	Кожух защитный		
				Сборочная единица	1	
				Детали		
А4		1	КИП-01 01 001	Стенка кожуха	2	
Б4		2		Кожух		
				Лист 2 ГОСТ 19904-74* ВСт3сп5 ГОСТ 535-	1	
Б4		3		Прокладка		
				Резина-пластина 16мБ-А-П ГОСТ 7338-77*	2	
Б4		4		Направляющая каната		
				Лист 3 ГОСТ 19904-74* ВСт3сп5 ГОСТ 535-	4	
				Стандартные изделия		
		5		Болт М10х35.58 ГОСТ 7798-70*.	4	
		6		Гайка М10,5 ГОСТ 5915-70*	4	
		7		Шайба 10 ГОСТ 11371-78	4	

Инв.№ подл. | Подпись и дата | Взам. инв.№ | Инв.№ дубл. | Подпись и дата

Изм. | Лист | № докум. | Подпись | Дата

КИП-01 00 000 — Лист 3

Копировал — Формат А4

Формат	Зона	Поз.	Обозначение	Наименование	Кол.	Примечание
				Документация		
А3			КИП-01 02 000 СБ	Кронштейн		
				Сборочная единица	1	
				Детали		
Б4		1		Стойка		
				Лист 10 ГОСТ 19903-74* ВСт3сп5 ГОСТ 14637-79	2	
Б4		2		Косынка		
				Лист 8 ГОСТ 19903-74* ВСт3сп5 ГОСТ 14637-79	2	
Б4		3		Плита		
				Лист 10 ГОСТ 19903-74* ВСт3сп5 ГОСТ 14637-79	1	

Инв.№ подл. | Подпись и дата | Взам. инв.№ | Инв.№ дубл. | Подпись и дата

Изм. | Лист | № докум. | Подпись | Дата

КИП-01 00 000 — Лист 4

Копировал — Формат А4

Формат	Зона	Поз.	Обозначение	Наименование	Кол.	Примечание
А4		6	КИП-01 00 004	Плита	1	
Б4		7		Косынка		
				Лист 6 ГОСТ 19903-74* ВСт3сп ГОСТ 14637-79	2	
				Стандартные изделия		
		8		Винт М6х10 ГОСТ 1477-75*	1	
		9		Винт М5х10 ГОСТ 17475-80	8	
		10		Шайба 30 ГОСТ 11371-78	1	
		11		Гайка М30,5 ГОСТ 5915-70*	1	
		12		Шплинт ф3х60 ГОСТ 397-79	1	
		13		Шарикоподшипник №210 ф50 ГОСТ 8338-75	2	
		14		Болт М20х50.58 ГОСТ 7798-70*	4	
		15		Гайка М20,5 ГОСТ 5915-70*	4	
		16		Шайба 20 ГОСТ 11371-78	4	

Инв.№ подл. | Подпись и дата | Взам. инв.№ | Инв.№ дубл. | Подпись и дата

Изм. | Лист | № докум. | Подпись | Дата

КИП-01 00 000 — Лист 2

Копировал — Формат А4

Формат	Зона	Поз.	Обозначение	Наименование	Кол.	Примечание
				Документация.		
А2			КИП-01 00 000 ГЧ	Сборочный чертеж	1	
А3			КИП-01 00 000 ГЧ	Габаритный чертеж	1	
				Сборочные единицы		
А3		1	КИП-01 01 000 СБ	Кожух защитный	1	
А3		2	КИП-01 02 000 СБ	Кронштейн	1	
				Детали		
А3		3	КИП-01 00 001	Ролик ф350	1	
А4		4	КИП-01 00 002	Ось	1	
А4		5	КИП-01 00 003	Крышка	2	

Инв.№ подл. | Подпись и дата | Взам. инв.№ | Инв.№ дубл. | Подпись и дата

Изм.	Лист	№ докум.	Подпись	Дата
Разраб.		Коннов		
Пров.		Фадеев		
Н. контр.		Лебедев		
Утв.		Кановалов		

КИП-01 00 000

Блок верхний

Лит.	Лист	Листов
	1	4

ГИАП

1877 03 — Копировал Мешкова — Формат А4

Альбом V

Типовой проект

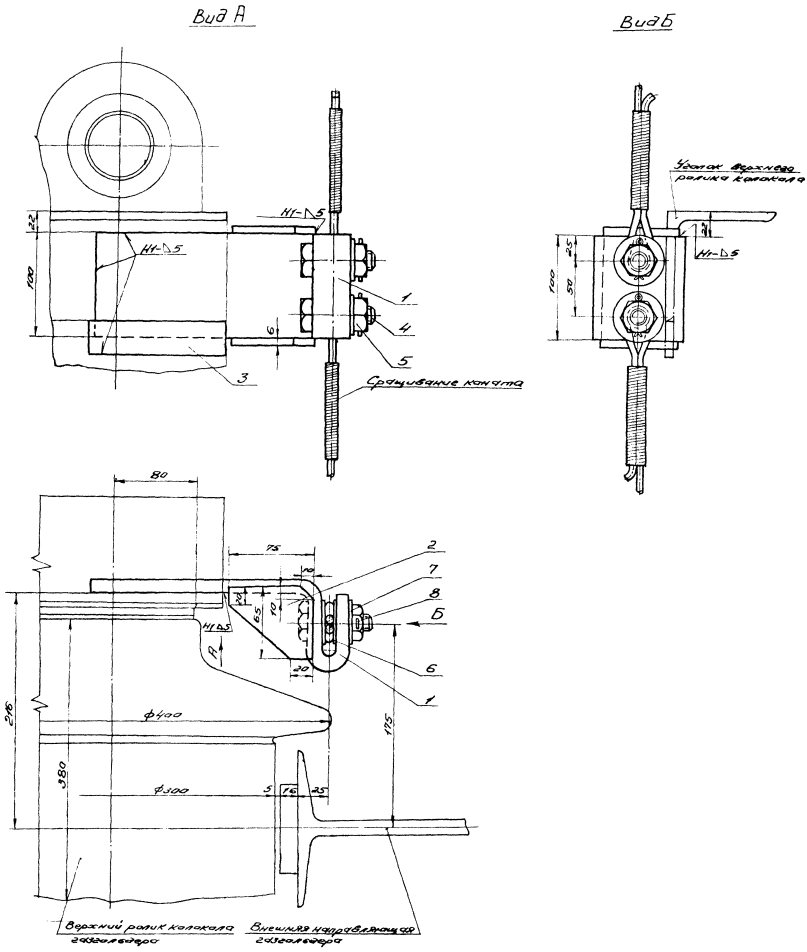

Сращивание каната с оплеткой из мягкой стальной проволоки может быть заменено зажимами.
Сварные швы по ГОСТ 5264-80.

					3 КИП-02.00.000СБ			
Вм	Лист	№ докум.	Подпись	Дата	Водила	Лит.	Масса	Масштаб
Разраб.		Коннов			Сборочный чертеж		4.5	1:2
Пров.		Фадеев				Лист	Листов	
Т. контр.								
Н. контр.		Лебедев				ГИАП		
Утв.		Коновалов						

18 05 Копировал Недвижимова Формат №2

Инв. № подл. | Подп. и дата | Взам. инв. № | Инв. № дубл. | Подп. и дата

Альбом V

Типовой проект

Вариант	Зона	Поз.	Обозначение	Наименование	Кол.	Примечание
				Документация		
	А2		3 КИП-02.00.000СБ	Сборочный чертеж	1	
	А4		3 КИП-02.00.000Г4	Габаритный чертеж	1	
				Детали		
	А4	1	3 КИП-02.00.001	Водило	1	
	Б4	2		Косынка		
				Лист Б ГОСТ 19903-74		
				В Ст3 сп5 ГОСТ 14637-79*	2	
	Б4	3		Накладка 30×120		
				Лист 10 ГОСТ 19903-74		
				В Ст3 сп5 ГОСТ 14637-79*	1	

3 КИП-02.00.000

Изм.	Лист	№ докум.	Подпись	Дата
Разраб.	Коннов			1.04.85
Пров.	Фадеев			30.01.85
Н. контр.	Лебедев			31.01.85
Утв.	Коновалов			1.02.85

Водило

Лит.	Масса	Масштаб
	1	2

ГИАП

Копировал Ведяшкина Формат А4

Вариант	Зона	Поз.	Обозначение	Наименование	Кол.	Примечание
				Стандартные изделия		
		4		Болт М16×50.58		
				ГОСТ 7798-70*	2	
		5		Гайка М16.5		
				ГОСТ 5915-70*	2	
		6		Кауш 20		
				ГОСТ 2224	2	
		7		Шайба 16		
				ГОСТ 11371-78	2	
		8		Шплинт ф2×40		
				ГОСТ 397-79	2	

3 КИП-02.00.000

Лист 2

Копировал Ведяшкина Формат А4

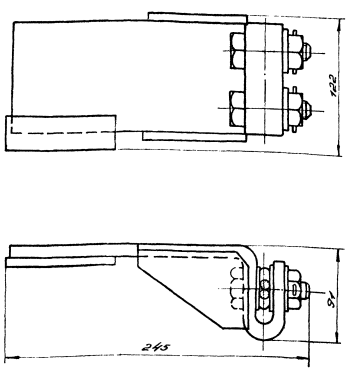

3 КИП-02.00.000Г4

Водило

Габаритный чертеж

Лит.	Масса	Масштаб
		1:2

Лист Листов

ГИАП

Копировал Ведяшкина Формат А4

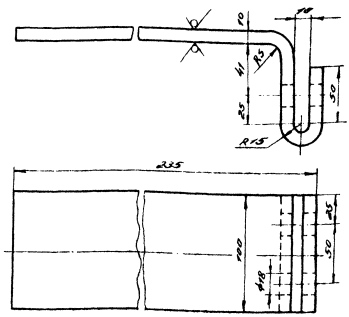

3 КИП-02.00.001

Водило

Лит.	Масса	Масштаб
	2,98	1:2

Лист Листов

ГИАП

Полоса 10×100 ГОСТ 103-76 В Ст3 сп5 ГОСТ 535 Ф370

Копировал Ведяшкина Формат А4

187-05

Альбом V

Типовой проект

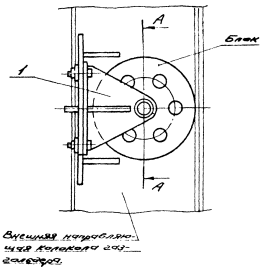

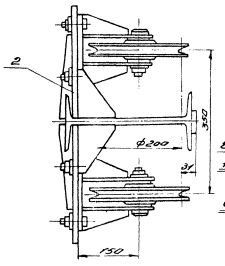

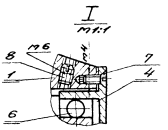

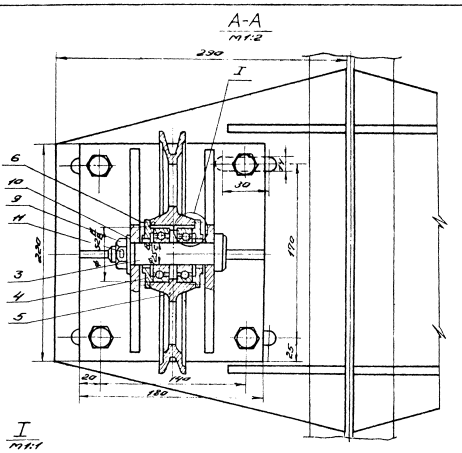

					3 Кип-03.00.000СБ			
Изм.	Лист	N докум.	Подпись	Дата	Блок средний Сборочный чертеж	Лит	Масса	Масштаб
Разраб.		Коннов					35,4	1:5
Пров.		Фадеев				Лист	Листов	
Т.контр.								
Н.контр.		Лебедев				ГИАП		
Утв.		Хоковский						

Копировал: Ведлишкина Формат А3

Инв. № подл. | Подпись и дата | Взам. инв. № | Инв. № дубл. | Подпись и дата

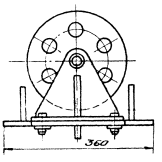

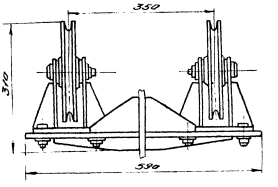

					3 Кип-03.00.000Г4			
Изм.	Лист	N докум.	Подпись	Дата	Блок средний. Габаритный чертеж	Лит	Масса	Масштаб
Разраб.		Коннов						1:5
Пров.		Фадеев				Лист	Листов	
Т.контр.								
Н.контр.		Лебедев				ГИАП		
Утв.		Хоковский						

1877-05 Копировал Ведлишкина Формат А3

Инв. № подл. | Подп. и дата | Взам. инв. № | Инв. № дубл. | Подп. и дата

Альбом V

Типовой проект

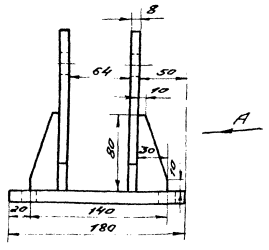

Вид А

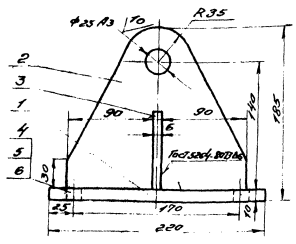

Изм.	Лист	N докум.	Подпись	Дата	3 КИП-03.01.000СБ			
Разраб.		Коннов		26.01.85	Кронштейн I. Сборочная единица	Лит	Масса	Масштаб
Пров.		Фадеев		27.01.85			15,6	1:2,5
Т. контр.						Лист	Листов	
Н. контр.		Лебедев		31.01.85		ГИАП		
Утв.		Коновалов		1.02.85				

Копировал: Ведяшкина Формат А4

Инв. № подл. | Подп. и дата | Взам. инв. № | Инв. № дубл. | Подп. и дата

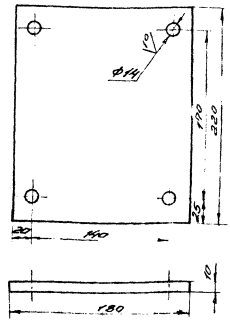

Изм.	Лист	N докум.	Подпись	Дата	3 КИП-03.01.001			
Разраб.		Коннов		26.01.85	Плита	Лит	Масса	Масштаб
Пров.		Фадеев		27.01.85			3088	1:2
Т. контр.						Лист	Листов	
Н. контр.		Лебедев		31.01.85	Лист 10 Гост 19903-74* ВСт3сп5 Гост 14637-79	ГИАП		
Утв.		Коновалов		1.02.85				

Копировал: Ведяшкина Формат А4

Инв. № подл. | Подп. и дата | Взам. инв. № | Инв. № дубл. | Подп. и дата

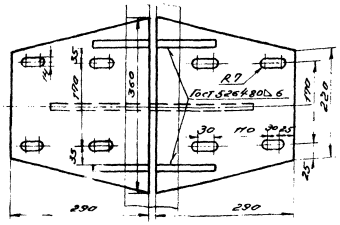

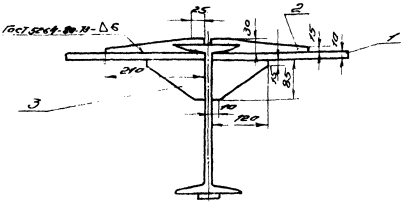

Изм.	Лист	N докум.	Подпись	Дата	3 КИП-03.02.000СБ			
Разраб.		Коннов		26.01.85	Кронштейн II. Сборочная единица.	Лит	Масса	Масштаб
Пров.		Фадеев		27.01.85			12,6	1:5
Т. контр.						Лист	Листов	
Н. контр.		Лебедев		31.01.85		ГИАП		
Утв.		Коновалов		1.02.85				

Копировал: Федотова Формат А4

Инв. № подл. | Подп. и дата | Взам. инв. № | Инв. № дубл. | Подп. и дата

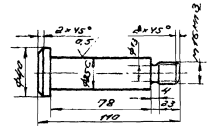

Изм.	Лист	N докум.	Подпись	Дата	3 КИП-03.00.001			
Разраб.		Коннов		26.01.85	Ось	Лит	Масса	Масштаб
Пров.		Фадеев		26.01.85			0,46	1:
Т. контр.						Лист	Листов	
Н. контр.		Лебедев		31.01.85	Круг 42 Гост 2590-71 / 35 Гост 1050-74**	ГИАП		
Утв.		Коновалов		1.02.85				

1877-05 Копировал: Ведяшкина Формат А4

Инв. № подл. | Подп. и дата | Взам. инв. № | Инв. № дубл. | Подп. и дата

Альбом V

Типовой проект

Формат	Зона	Поз.	Обозначение	Наименование	Кол.	Примечание
				Документация		
А4			3 КИП-03.01.000СБ	Кронштейн I		
				Сборочная единица	2	
				Детали		
А4		1	3 КИП-03.01.001.	Плита	2	
Б4		2		Стойка		
				Лист 8 ГОСТ 19903-74* ВСт3сп5 ГОСТ 14637-79	4	
Б4		3		Косынка		
				Лист 6 ГОСТ 19903-74* ВСт3сп5 ГОСТ 14637-79	4	
				Стандартные изделия		
		4		Болт М12х35.58		
				ГОСТ 7798-70*	8	
		5		Гайка М12.5		
				ГОСТ 5915-70*	8	
		6		Шайба 12		
				ГОСТ 11371-78	8	

Инв.№ подл. | Подпись и дата | Взам. инв.№ | Инв.№ дубл. | Подпись и дата

Изм. Лист № докум. Подпись Дата

3 КИП-03.00.000. Лист 3

Копировал. Формат А4

Формат	Зона	Поз.	Обозначение	Наименование	Кол.	Примечание
				Документация		
А4			3 КИП-03.02.000СБ	Кронштейн II		
				Сборочная единица	2	
				Детали		
Б4		1		Плита		
				Лист 10 ГОСТ 19903-74* ВСт3сп5 ГОСТ 14637-79	2	
Б4		2		Косынка		
				Лист 6 ГОСТ 19903-74* ВСт3сп5 ГОСТ 14637-79		
Б4		3		Косынка		
				Лист 6 ГОСТ 19903-74* ВСт3сп5 ГОСТ 14637-79	2	

Инв.№ подл. | Подпись и дата | Взам. инв.№ | Инв.№ дубл. | Подпись и дата

Изм. Лист № докум. Подпись Дата

3 КИП-03.00.000 Лист 4

Копировал. Формат А4

Формат	Зона	Поз.	Обозначение	Наименование	Кол.	Примечание
				Стандартные изделия		
		6		Шарикоподшипник		
				№205 ф25		
				ГОСТ 8338-75	4	
		7		Винт М4х10		
				ГОСТ 17475-80	16	
		8		Винт М6х10		
				ГОСТ 1477-75*	2	
		9		Гайка М16.5		
				ГОСТ 5915-70*	2	
		10		Шайба 16		
				ГОСТ 11371-78	2	
		11		Шплинт ф2х40		
				ГОСТ 397-79	2	

Инв.№ подл. | Подпись и дата | Взам. инв.№ | Инв.№ дубл. | Подпись и дата

Изм. Лист № докум. Подпись Дата

3 КИП-03 00 000 Лист 2

Копировал Формат А4

Формат	Зона	Поз	Обозначение	Наименование	Кол.	Примечание
				Документация		
А3			3 КИП-03 00 000СБ	Сборочный чертеж	1	
А3			3 КИП-03 00 000 ГЧ	Габаритный чертеж	1	
				Сборочные единицы		
А4		1	3 КИП-03 01 000СБ	Кронштейн I	2	
		2	3 КИП-03 02 000СБ	Кронштейн II	1	
				Детали		
А4		3	3 КИП-03.00.001	Ось	2	
А4		4	КИП-06.00.002	Крышка	4	
А4		5	КИП-06 00 001	Ролик ф200	2	

Инв.№ подл. | Подпись и дата | Взам. инв.№ | Инв.№ дубл. | Подпись и дата

Изм. Лист № докум. Подпись Дата

3 КИП-03.00.000.

Разраб.	Каннов		
Пров.	Файнер		
Н.контр.	Леведев		
Утв.	Коновалов		

Блок средний

Лит.	Лист	Листов
	1	4

ГИАП

1877-05 Копировал Формат А4

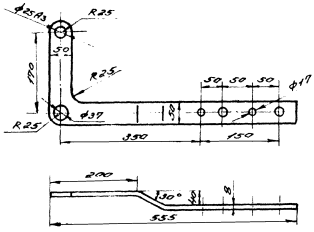

3.КИП-04.00.003

Щека рычага правая

Лит | Масса | Масшт.
2,22 | 1:5

Разраб. Кононов
Пров. Радаев
Н.контр. Лебедев
Утв. Коневской

8 Гост 19903-74*
Лист 8Сп.3сп5 ГОСТ 14637-79*

Лист | Листов
ГИАП

Копировал Воздвижина
Формат А4

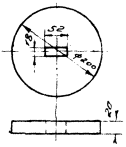

3.КИП-04.00.002

Груз

Круг 200 Гост 2590-71*
Сп.0 Гост 380-71*

Лит | Масса | Масшт.
4,836 | 1:5

Разраб. Кононов
Пров. Радаев
Т.контр.
Н.контр. Лебедев
Утв. Коневской

Лист | Листов
ГИАП

Копировал Воздвижина
Формат А4

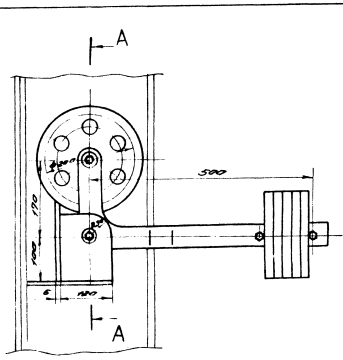

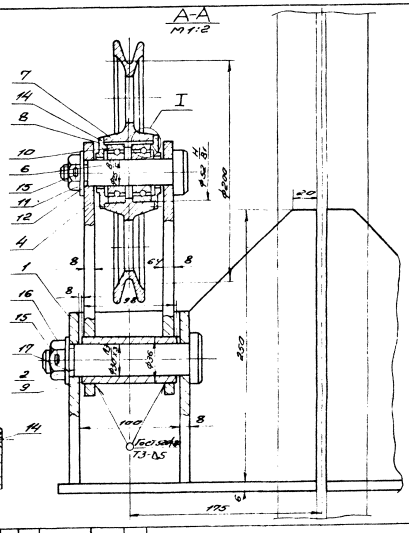

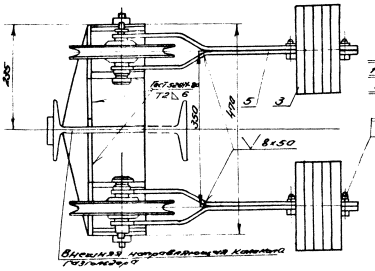

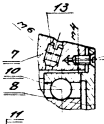

Высокий хомутовый клапан
ГОСТ 14637-79

3.КИП-04.00.000СБ

Блок натяжной

Сварочный чертеж

Лит | Масса | Масшт.
80,5 | 1:5

Разраб. Кононов
Пров. Радаев
Т.контр.
Н.контр. Лебедев
Утв. Коневской

Лист | Листов
ГИАП

Формат А3

Альбом V

Типовой проект

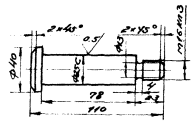

3 КИП-04.00.004

Ось Ø110

Лит. | Масса | Масштаб
0,96 | 1:2

Лист | Листов

Круг 42 ГОСТ 2590-71* / 35 ГОСТ 1050-74**

ГИАП

Разраб. Кашков
Пров. Фадеев
Н.контр. Лобзев
Утв. Кочубеев

Копировал Водяшкина Формат А4

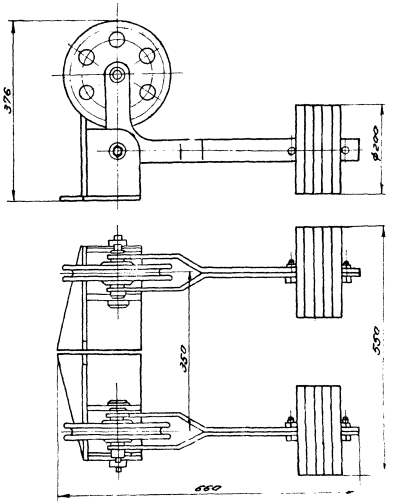

3 КИП-04.00.000Г4

Блок натяжной. Загарнитный узел

Лит. | Масса | Масштаб
80,5 | 1:5

Лист | Листов

ГИАП

Разраб. Кашков
Пров. Фадеев
Н.контр. Лобзев
Утв. Кочубеев

Копировал Водяшкина Формат А4

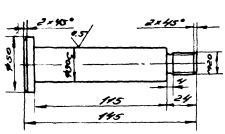

3 КИП-04.00.001

Ось Ø145

Лит. | Масса | Масштаб
0,758 | 1:2

Лист | Листов

Круг 53 ГОСТ 2590-71* / 35 ГОСТ 1050-74**

ГИАП

Разраб. Кашков
Пров. Фадеев
Н.контр. Лобзев
Утв. Кочубеев

Копировал Водяшкина Формат А4

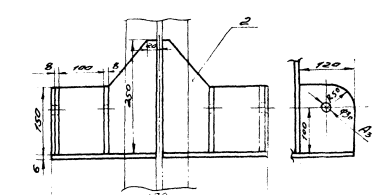

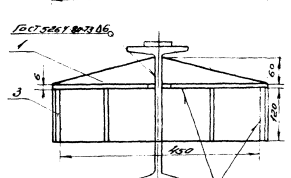

3 КИП-04.01.000СБ

Кронштейн

Сборочная единица

Лит. | Масса | Масштаб
11,6 | 1:5

Лист | Листов

ГИАП

Разраб. Кашков
Пров. Фадеев
Н.контр. Лобзев
Утв. Кочубеев

1877-05 Формат А4

Формат	Зона	Поз.	Обозначение	Наименование	Кол.	Примечание
		13		Винт М6х10		
				ГОСТ 1477-75*	2	
		14		Винт М4х10		
				ГОСТ 17475-80	16	
		15		Шплинт 2х40		
				ГОСТ 397-79	4	
		16		Гайка М20,5		
				ГОСТ 5915-70*	2	
		17		Шайба 20		
				ГОСТ 11371-78	2	
		18		Болт М16х35.58		
				ГОСТ 7798-70*	4	

Инв.№ подл. | Подпись и дата | Взам. инв.№ | Инв.№ дубл. | Подпись и дата

Изм. | Лист | № докум. | Подпись | Дата

3 КИП-04 00.000 — Лист 3

Копировал: Формат А4

Формат	Зона	Поз.	Обозначение	Наименование	Кол.	Примечание
				Документация		
А4			3 КИП-04.01.000 СБ	Кронштейн		
				Сборочная единица	1	
				Детали		
Б4		1		Плита		
				Лист 6 ГОСТ 19903-74* / ВСт3сп5 ГОСТ 14637-79	2	
Б4		2		Косынка		
				Лист 6 ГОСТ 19903-74* / ВСт3сп5 ГОСТ 14637-79	2	
Б4		3		Стойка		
				Лист 8 ГОСТ 19903-74* / ВСт3сп5 ГОСТ 14637-79	4	

Инв.№ подл. | Подпись и дата | Взам. инв.№ | Инв.№ дубл. | Подпись и дата

Изм. | Лист | № докум. | Подпись | Дата

3 КИП-04.00 000 — Лист 4

Копировал: Мещикова Формат А4

Формат	Зона	Поз.	Обозначение	Наименование	Кол.	Примечание
Б4		5		Щека рычага левая		
				Лист 8 ГОСТ 19903-74* / ВСт3сп5 ГОСТ 14637-79	2	
А4		6	3 КИП-04.00.004	Ось ℓ=110	2	
А3		7	КИП-06.00.001.	Ролик ф200	2	
А4		8	КИП-06.00.002	Крышка	4	
Б4		9		Втулка ф30/36 ℓ=98		
				Круг 38 ГОСТ 2590-71* / ВСт3сп5 ГОСТ 535	2	
				Стандартные изделия		
		10		Шарикоподшипник		
				№205 ф25		
				ГОСТ 8338-75	4	
		11		Гайка М16,5		
				ГОСТ 5915-70*	6	
		12		Шайба 16		
				ГОСТ 11371-78	2	

Инв.№ подл. | Подпись и дата | Взам. инв.№ | Инв.№ дубл. | Подпись и дата

Изм. | Лист | № докум. | Подпись | Дата

3 КИП-04 00 000 — Лист 2

Копировал Формат А4

Формат	Зона	Поз.	Обозначение	Наименование	Кол.	Примечание
				Документация		
А3			3 КИП-04 00 000 СБ	Блок натяжной		
				Сборочный чертеж	1	
А3			3 КИП-04.00 000 ГЧ	Блок натяжной		
				Габаритный чертеж	1	
				Сборочные единицы		
А4		1	3 КИП-04.01.000. СБ	Кронштейн	1	
				Детали		
А4		2	3 КИП-04.00.001	Ось ℓ=145	2	
А4		3	3 КИП-04.00.002	Груз	10	
А4		4	3 КИП-04.00.003.	Щека рычага правая	2	

Инв.№ подл. | Подпись и дата | Взам. инв.№ | Инв.№ дубл. | Подпись и дата

Изм.	Лист	№ докум.	Подпись	Дата
Разраб.		Коннов		
Пров.		Фадеев		
Н.контр.		Лебедев		
Утв.		Кононалов		

3 КИП-04.00.000.

Блок натяжной

Лит.	Лист	Листов
	1	4

ГИАП

1877-05

Копировал: Ведущик-на Формат А4

Альбом V

Типовой проект

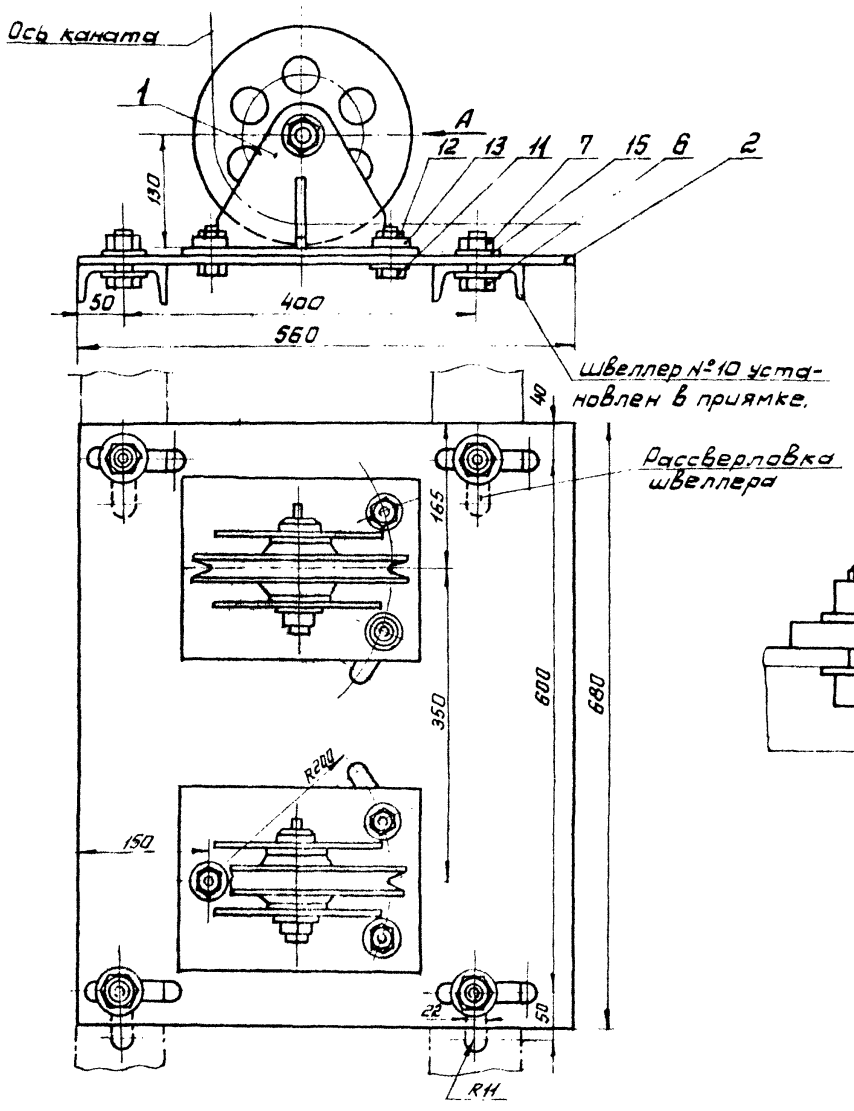

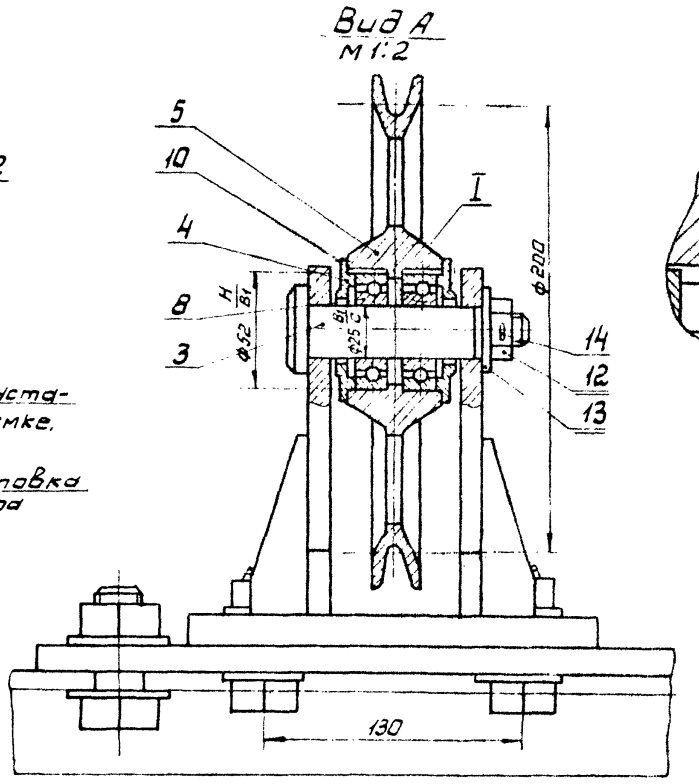

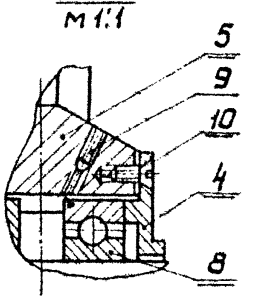

Изм	Лист	№ докум.	Подпись	Дата
Разраб.		Коннов		2.01.85
Пров.		Фадеев		2.01.85
Т.контр.				
Н.контр.		Лебедев		2.01.85
Утв.		Коновалов		4.01.85

КИП-05.00.000СБ

Блок приямка №1
Сборочный чертеж

Лит.	Масса	Масшт.
	55,5	1:5
Лист	Листов:	
	ГИАП	

Копировал:

Формат А3

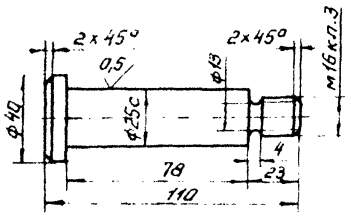

Изм	Лист	№ докум	Подпись	Дата
Разраб.		Коннов		2.01.85
Пров.		Фадеев		2.01.85
Т.контр.				
Н.контр.		Лебедев		2.01.85
Утв.		Коновалов		4.01.85

КИП-05.00.002

Ось

Лит.	Масса	Масшт.
	0,46	1:2
Лист	Листов	
	ГИАП	

42 ГОСТ 2590-71*
Круг 35 ГОСТ 1050-74**

Копировал

Формат А4

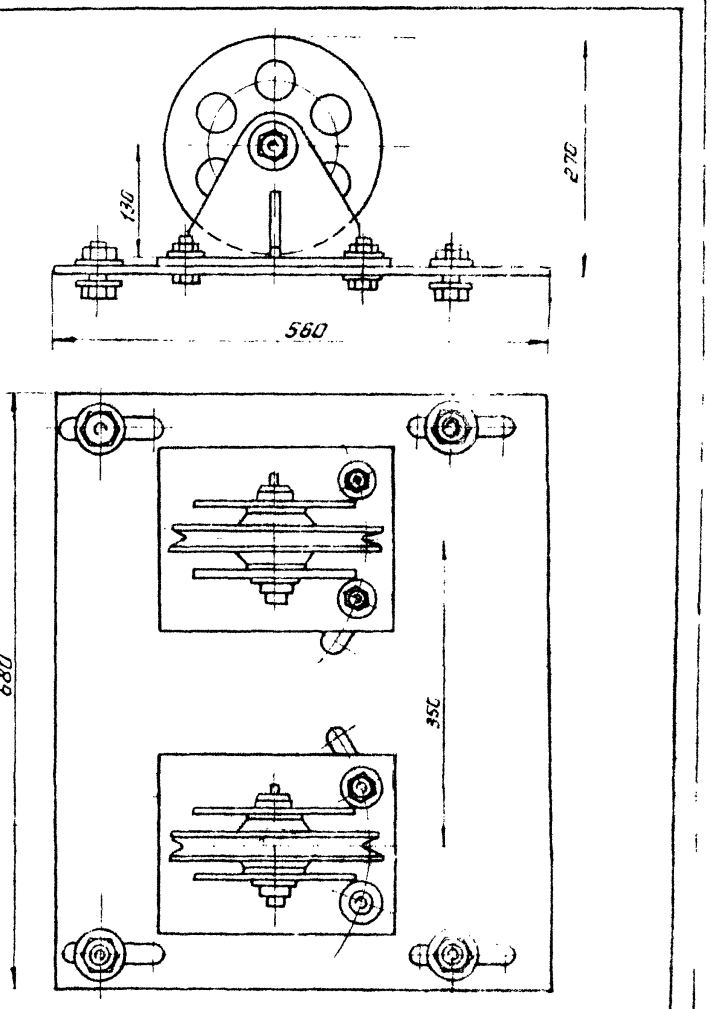

Изм	Лист	№ докум	Подпись	Дата
Разраб.		Коннов		2.01.85
Пров.		Фадеев		2.01.85
Т.контр.				
Н.контр.		Лебедев		2.01.85
Утв.		Коновалов		4.01.85

КИП-05.00.000ГЧ

Блок приямка №1
Габаритный чертеж

Лит.	Масса	Масшт.
		1:5
Лист	Листов:	
	ГИАП	

1877-05

Формат А4

Альбом V

Типовой проект

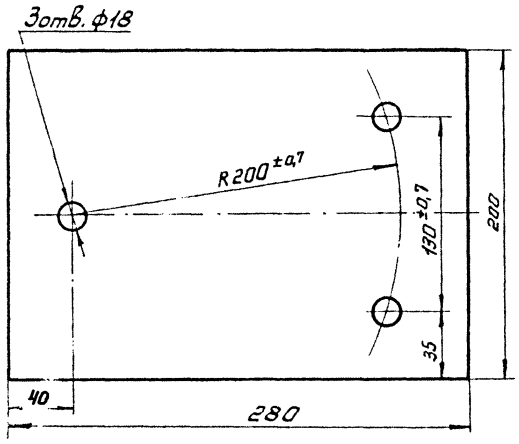

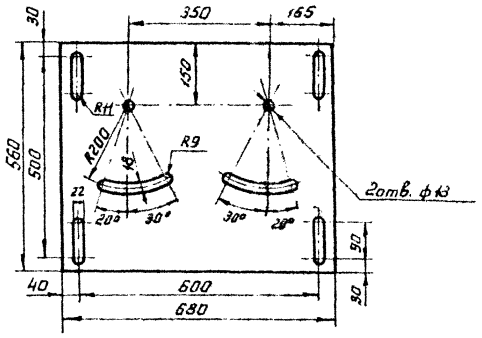

Изм	Лист	№ докум.	Подпись	Дата	КИП-05 01.001			
Разраб.		Коннов			Плита	Лит.	Масса	Масшт
Провер.		Фадеев					4,24	1:2,5
Т.контр.						Лист	Листов:	
Н.контр.		Лебедев			Лист 10 ГОСТ 19903-74* ВСт3сп5 ГОСТ 14637-79	ГИАП		
Утв.		Коновалов						

Копировал: Мешкова. Формат А4

Изм	Лист	№ докум.	Подпись	Дата	КИП-05.00 001.			
Разраб.		Коннов			Плита	Лит.	Масса	Масшт
Провер.		Фадеев					29,7	1:10
Т.контр.						Лист	Листов	
Н.контр.		Лебедев			Лист 10 ГОСТ 19903-74* ВСт3сп5 ГОСТ 14637-79	ГИАП		
Утв.		Коновалов						

Копировал: Мешкова Формат А4

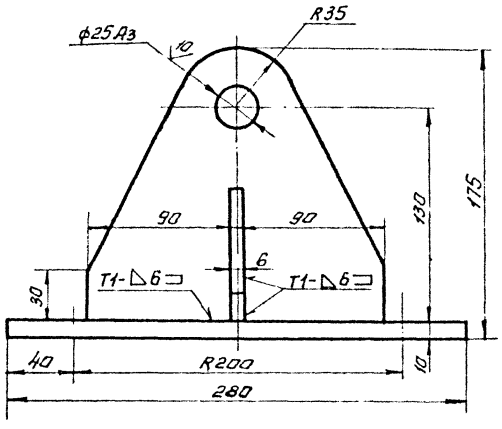

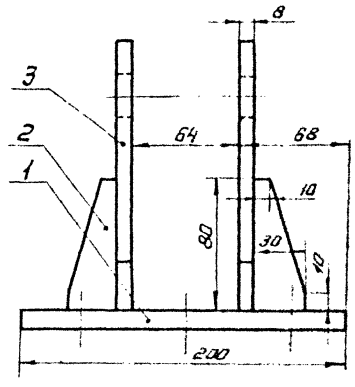

Сварные швы по ГОСТ 5264-80.

Изм	Лист	№ докум.	Подпись	Дата	КИП-05.01 000 СБ			
Разраб.		Коннов			Кронштейн Сборочная единица	Лит.	Масса	Масшт
Пров.		Фадеев					16	1:2,5
Т.контр.						Лист	Листов:	
Н.контр.		Лебедев				ГИАП		
Утв.		Коновалов						

Копировал: Мешкова 1877-05 Формат А3

Альбом V

Типовой проект

Формат	Зона	Поз.	Обозначение	Наименование	Кол.	Примечание
				Стандартные изделия		
		6		Болт м20х50.58		
				ГОСТ 7798-70*	4	
		7		Гайка м20,5		
				ГОСТ 5915-70*	4	
		8		Шарикоподшипник		
				№205 ф25		
				ГОСТ 8338-75	4	
		9		Винт м6х10		
				ГОСТ 1477-75	2	
		10		Винт м4х10		
				ГОСТ 17475-80	16	
		11		Болт м16х50.58		
				ГОСТ 7798-70*	6	
		12		Гайка м16,5		
				ГОСТ 5915-70*	8	
		13		Шайба 16		
				ГОСТ 11371-78	12	
		14		Шплинт ф2х40		
				ГОСТ 397-79	2	
		15		Шайба 20		
				ГОСТ 11371-78	8	

Подпись и дата | Инв. № дубл. | Взам. инв. № | Подпись и дата | Инв. № подл.

Изм. | Лист | № докум. | Подпись | Дата

КИП-05.00.000.

Лист 3

Копировал: Формат А4

Формат	Зона	Поз.	Обозначение	Наименование	Кол.	Примечание
				Документация		
А3			КИП-05.01.000 СБ	Кронштейн		
				Сборочная единица	2	
				Детали		
А4		1	КИП-05.01.001	Плита	2	
Б4		2		Косынка		
				Лист 10 ГОСТ 19903-74* ВСт3сп5 ГОСТ 14637-79	4	
Б4		3		Стойка		
				Лист 10 ГОСТ 19903-74* ВСт3сп5 ГОСТ 14637-79	4	

Подпись и дата | Инв. № дубл. | Взам. инв. № | Подпись и дата | Инв. № подл.

Изм. | Лист | № докум. | Подпись | Дата

КИП-05.00.000

Лист 4

Копировал: Формат А4

Формат	Зона	Поз.	Обозначение	Наименование	Кол.	Примечание
				Детали.		
А4		2	КИП-050 0001	Плита	1	
А4		3	КИП-05.00.002	Ось	2	
А4		4	КИП-06 00 002	Крышка	4	
А3		5	КИП-06.00 001	Ролик ф200	2	

Подпись и дата | Инв. № дубл. | Взам. инв. № | Подпись и дата | Инв. № подл.

Изм. | Лист | № докум. | Подпись | Дата

КИП-05.00.000.

Лист 2

Копировал: Мешкова Формат А4

Формат	Зона	Поз.	Обозначение	Наименование	Кол.	Примечание
				Документация.		
А3			КИП-05.00 000 СБ	Сборочный чертеж	1	
А4			КИП-05 00 000 Г4	Габаритный чертеж	1	
				Сборочные единицы		
А3		1	КИП-05.01.000 СБ	Кронштейн	2	

Подпись и дата | Инв. № дубл. | Взам. инв. № | Подпись и дата | Инв. № подл.

Изм. | Лист | № докум. | Подпись | Дата

КИП-05.00 000

Разраб. Каннов

Пров. Фадеев

Н. контр. Пшедов

Утв. Ковалев

Блок приямка №1

Лист 1

ГИАП

Копировал: Мешкова 187 05 Формат А4

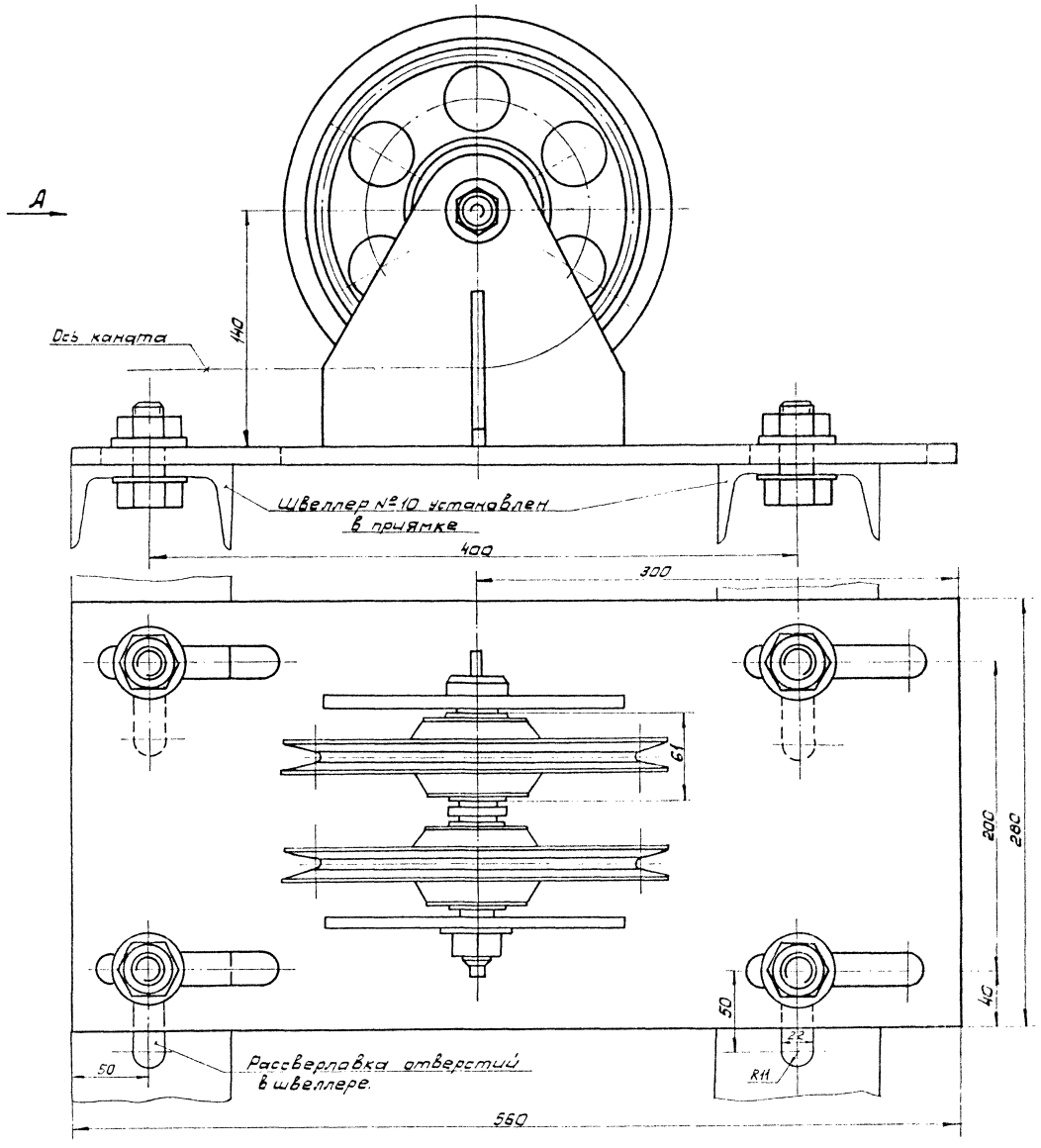

Вид А

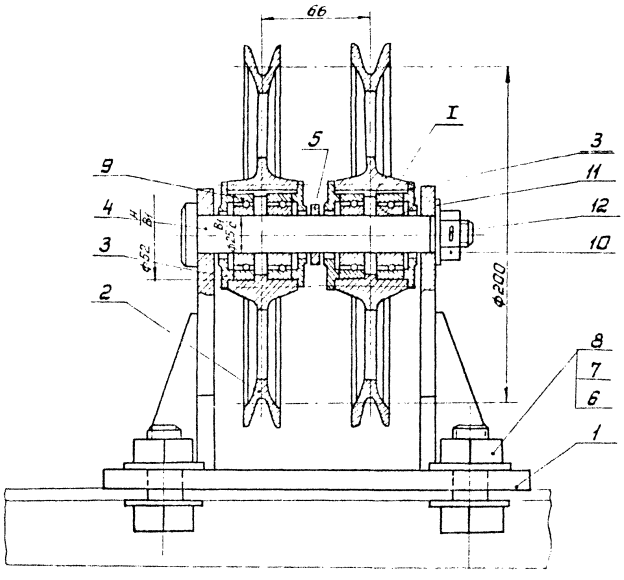

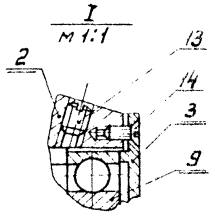

					КИП-06.00.000 СБ			
Изм	Лист	№ докум	Подпись	Дата	Блок приямка №2 Сборочный чертеж	Лит	Масса	Масштаб
Разраб		Коунов					26.6	1:2
Пров		Радоев				Лист	Листов	
Т.контр						ГИАП		
Н.контр		Гобозов						
Утв								

Копировал Мешкова 1877-05 Формат А2

Инв. № подл. | Подпись и дата | Инв. № дубл. | Подпись и дата

Альбом V

Типовой проект

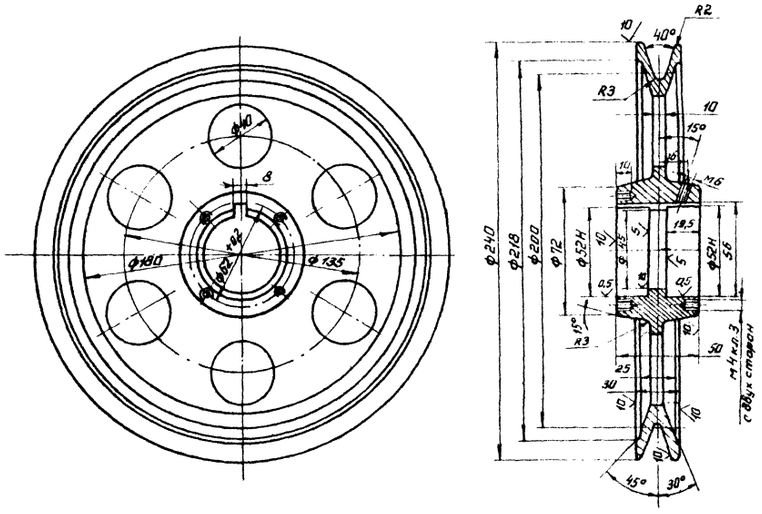

				КИП-06.00.001			
Изм	Лист	№ докум.	Подпись	Дата	Ролик ф 200	Лит	Масса 2,8	Масштаб 1:2
Разраб.		Коннов						
Пров.		Фадеев				Лист	Листов	
Т.контр.								
Н.контр.		Лебедев			Сч.28-48 ГОСТ 1412-79*	ГИАП		
Утв.		Коновалов						

Копировал: Формат А3

Инв. № подл. | Подпись и дата | Взам. инв. № | Инв. № дубл. | Подпись и дата

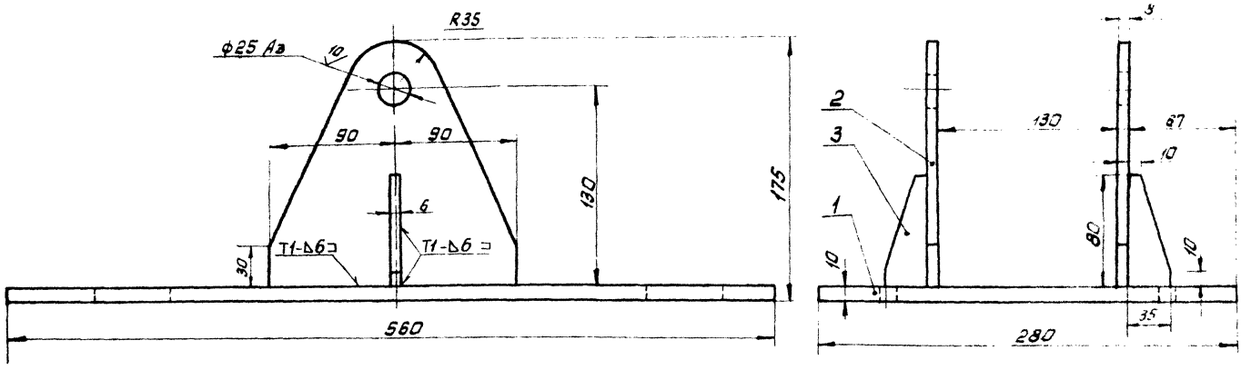

Сварные швы по ГОСТ 5264-80

				КИП-06.01.000СБ			
Изм	Лист	№ докум.	Подпись	Дата	Кронштейн. Сборочная единица	Лит	Масса 16,05	Масштаб 1:2.5
Разраб		Коннов						
Пров		Фадеев				Лист	Листов	
Т.контр								
Н.контр		Лебедев				ГИАП		
Утв		Коновалов						

Копировал: Мешкова 1877-05 Формат А3

Инв. № подл. | Подпись и дата | Взам. инв. № | Инв. № дубл. | Подпись и дата

Альбом V

Типовой проект

10/(V)

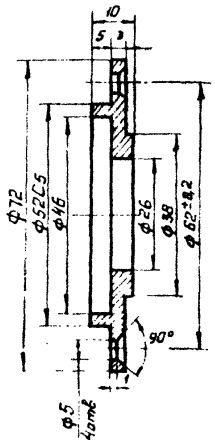

Изм.	Лист	№ докум.	Подпись	Дата
Разраб.		Коннов		20.01.85
Пров.		Фадеев		20.01.85
Т.контр.				
Н.контр.		Лебедев		20.01.85
Утв.		Кононалов		4.01.85

КИП-06.00.002

Крышка

Лит.	Масса	Масштаб
	0,087	1:1
Лист	Листов	

Круг 75 ГОСТ 2590-71* / Вст3сп5 ГОСТ 535-79*

ГИАП

Копировал:

Формат А4

Инв.№ подл. | Подпись и дата | Взам.инв.№ | Инв.№ дубл. | Подпись и дата

20/(V)

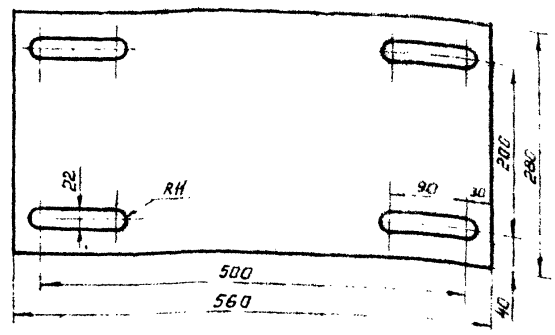

Изм.	Лист	№ докум.	Подпись	Дата
Разраб.		Коннов		20.01.85
Пров.		Фадеев		20.01.85
Т.контр.				
Н.контр.		Лебедев		20.01.85
Утв.		Кононалов		4.01.85

КИП-06.01.001

Плита

Лит.	Масса	Масштаб
	12,3	1:5
Лист	Листов	

Лист ОСТ 1 29003-74* / ВСт3сп5 ГОСТ 14637-79

ГИАП

Копировал:

Формат А4

Инв.№ подл. | Подпись и дата | Взам.инв.№ | Инв.№ дубл. | Подпись и дата

20/(V)

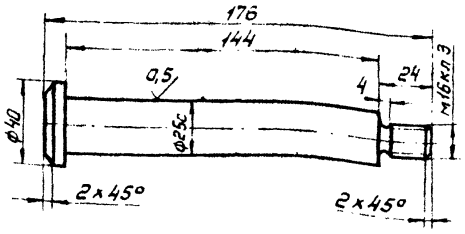

Изм.	Лист	№ докум.	Подпись	Дата
Разраб.		Коннов		20.01.85
Пров.		Фадеев		20.01.85
Т.контр.				
Н.контр.		Лебедев		20.01.85
Утв.		Кононалов		4.01.85
Копир.		Мешкова		

КИП-06.000 03

Ось

Лит.	Масса	Масштаб
	0,681	1:2
Лист	Листов	

Круг 42 ГОСТ 2590-71* / 35 ГОСТ 1050-74**

ГИАП

Формат А4

Инв.№ подл. | Подпись и дата | Инв.№ дубл. | Взам.инв.№ | Подпись и дата

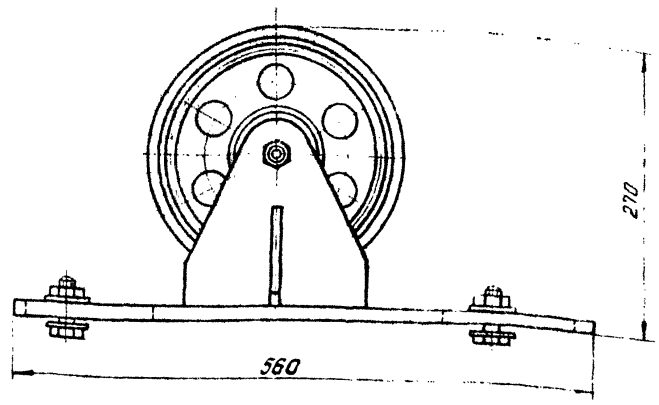

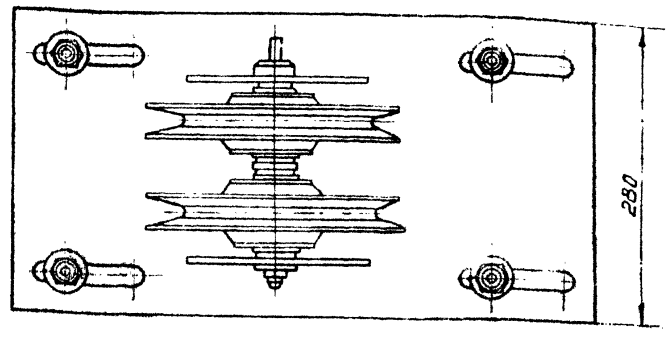

Изм.	Лист	№ докум.	Подпись	Дата
Разраб.		Коннов		20.01.85
Пров.		Фадеев		20.01.85
Т.контр.				
Н.контр.		Лебедев		20.01.85
Утв.		Кононалов		4.01.85

КИП-06.000 00Г4

Блок приямка №2

Габаритный чертеж

Лит.	Масса	Масштаб
		1:4
Лист	Листов	

ГИАП

Копировал Мешкова 1871-05

Формат А4

Инв.№ подл. | Подпись и дата | Взам.инв.№ | Инв.№ дубл. | Подпись и дата

Альбом V

Типовой проект

Формат	Зона	Поз.	Обозначение	Наименование	Кол.	Примечание
				Стандартные изделия		
		6		Болт м20х50.58 ГОСТ 7798-70*	4	
		7		Гайка м20.5 ГОСТ 5915-70*	4	
		8		Шайба 20 ГОСТ 11371-78	8	
		9		Шарикоподшипник №205 ф25 ГОСТ 8338-75	4	
		10		Гайка м16 ГОСТ 5915-70*	1	
		11		Шайба 16 ГОСТ 11371-78	1	
		12		Шплинт ф2х40 ГОСТ 397-79	1	
		13		Винт м6х10 ГОСТ 1477-75*	2	
		14		Винт м4х10 ГОСТ 17475-80	16	

Подпись и дата. Инв. № дубл. Взам. инв. № Подпись и дата Инв. № подл.

Изм. Лист № докум. Подп. Дата

КИП-06.00 000

Лист 3

Копировал: Формат А4

Формат	Зона	Поз.	Обозначение	Наименование	Кол.	Примечание
				Документация		
				Кронштейн		
А3			КИП-06.01.000СБ	Сборочная единица	1	
				Детали		
А4		1	КИП-06.01.001	Плита	1	
Б4		2		Стойка Лист 8 ГОСТ 19903-74* / Вст3сп5 ГОСТ 14637-79	2	
Б4		3		Косынка Лист 6 ГОСТ 19903-74* / Вст3сп5 ГОСТ 14637-79	2	

Подпись и дата. Инв. № дубл. Взам. инв. № Подпись и дата Инв. № подл.

Изм. Лист № докум. Подпись Дата

КИП-06.00.000

Лист 4

Копировал: Формат А4

Формат	Зона	Поз.	Обозначение	Наименование	Кол.	Примечание
				Детали.		
А3		2	КИП-06.00.001	Ролик ф200	2	
А4		3	КИП-06.00.002	Крышка	4	
А4		4	КИП-06.00.003.	Ось	1	
Б4		5		Шайба ф52/26 δ=3 Круг 53 ГОСТ 2590-71* / Вст3сп5 ГОСТ 535-	1	

Подпись и дата. Инв. № дубл. Взам. инв. № Подпись и дата Инв. № подл.

Изм. Лист № докум. Подпись Дата

КИП-06.00.000

Лист 2

Копировал: Формат А4

Формат	Зона	Поз.	Обозначение	Наименование	Кол.	Примечание
				Документация		
А3			КИП-06.00.000СБ	Сборочный чертеж	1	
А4			КИП-06.00.000.Г4	Габаритный чертеж	1	
				Сборочные единицы		
А3		1	КИП-06.010 00СБ	Кронштейн	1	

Подпись и дата. Инв. № подл. Взам. инв. № Подпись и дата Инв. № подл.

Изм.	Лист	№ докум.	Подпись	Дата
Разраб.	Коннов			18.07.05
Пров.	Фадеев			18.07.05
Н.контр.	Лебедев			
Утв.	Коновалов			4.07.05

КИП-06.00.000

Блок приямка №2

Лит. Лист 1 Листов

ГИАП

Копировал: Мешкова 18.7.05 Формат А4

Типовой проект Альбом V

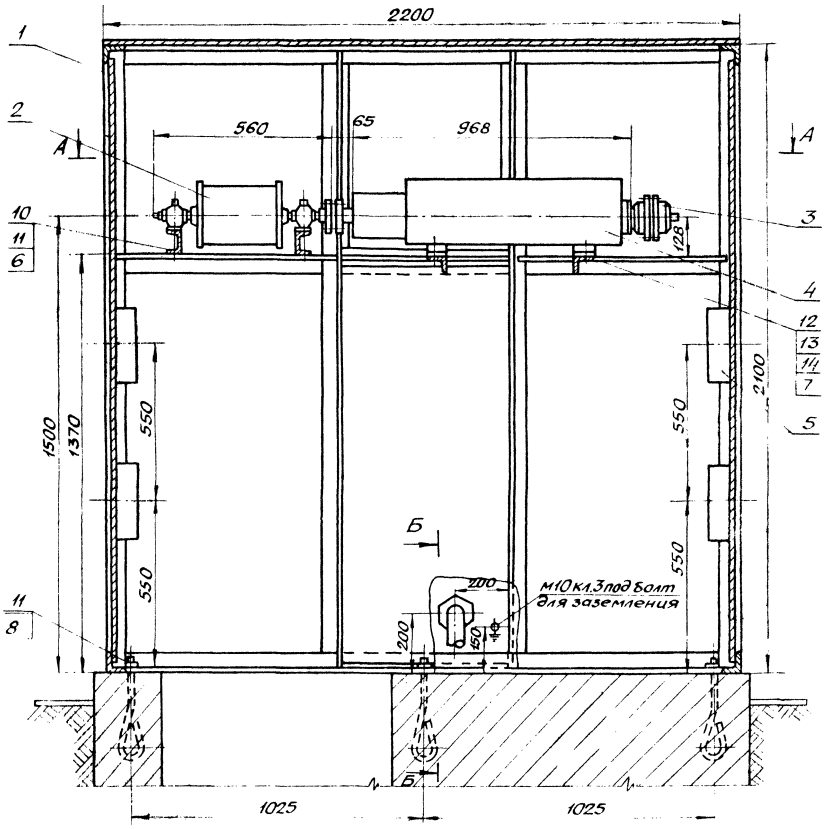

А-А

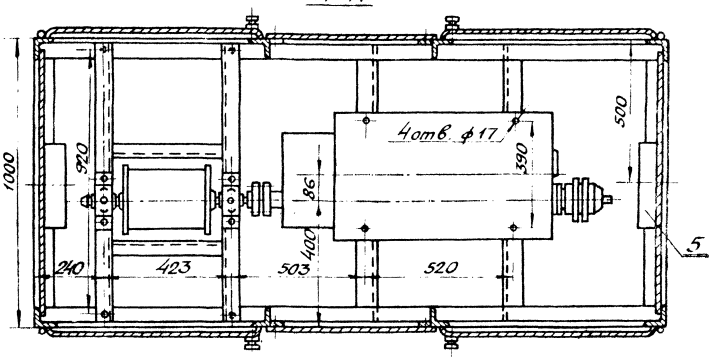

Б-Б

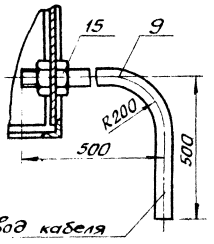

						3 КИП-07.000.00СБ	
Изм.	Кол.	№ докум.	Подп.	Дата	Щит датчиков шкафной Сборочный чертеж	Лит	Масса / Масштаб
Разраб.		Коннов					634.0 / 1:10
Пров.		Фадеев				Лист	Листов
Т.контр.							
Н.контр.		Лебедев				ГИАП Москва	
Утв.		Клюйлов					

Копировал 1877-С5 Формат А2

Инв. № подл. | Подп. и дата | Взам. инв. № | Инв. № дубл. | Подп. и дата

Альбом V

Типовой проект

Формат	Зона	Поз.	Обозначение	Наименование	Кол.	Примечание
				Детали		
А4	6		3 КИП-07.00.001	Шайба косая 12	4	
Б4	7			Подкладка 60×60 δ=3		
				Лист 3 ГОСТ 19903-74* ВСт3сп5 ГОСТ 14637-79	4	
Б4	8			Болт анкерный ф12 ℓ_3=160		
				Круг 12 ГОСТ 2590-71* ВСт3сп5 ГОСТ 380	6	
Б4	9			Колено 2" ℓ=920		
				Труба 2" ГОСТ 3262-75*	2	

Инв.№ подл. | Подп. и дата | Взам. инв.№ | Инв.№ дубл. | Подп. и дата

Изм. Лист N докум. Подп. Дата

3 КИП-07.00 000

Лист 2

Копировал Формат А4

Формат	Зона	Поз.	Обозначение	Наименование	Кол.	Примечание
				Стандартные изделия		
		10		Болт м12×35.58 ГОСТ 7798-70*	4	
		11		Гайка м12.5 ГОСТ 5915-70*	10	
		12		Болт м16×45.58 ГОСТ 7798-70*	4	
		13		Гайка м16.5 ГОСТ 5915-70*	4	
		14		Шайба 16 ГОСТ 11371-78	4	
		15		Контргайка 50 ГОСТ 8968-75	2	

Инв.№ подл. | Подп. и дата | Взам. инв.№ | Инв.№ дубл. | Подп. и дата

Изм. Лист N докум. Подп. Дата

3 КИП-07.00 000

Лист 3

Копировал Формат А4

Формат	Зона	Поз.	Обозначение	Наименование	Кол.	Примечание
				Документация		
А2			3 КИП-07.00.000СБ	Сборочный чертеж	1	
				Сборочные единицы		
А2	1		КИП-08.00.000СБ	Корпус щита	1	
А3	2		3 КИП-09.00.000СБ	Лебедка	1	
А2	3		КИП-10.00.000СБ	Установка сельсина датчика БД-1501	1	
Б4	4		Тип КА-4188-4	Командоаппарат	1	
Б4	5		Тип КСК-32	Коробка соединительная	4	

Инв.№ подл. | Подп. и дата | Взам. инв.№ | Инв.№ дубл. | Подп. и дата

Изм. Лист N докум. Подп. Дата

3 КИП-07.00 000

Разраб. Коннов

Пров. Фадеев

Н.контр. Лебедев

Утв. Коновалов

Щит датчиков шкафной.

Лит | Лист 1 | Листов 3

ГИАП Москва

Копировал Формат А4

20 √(√)

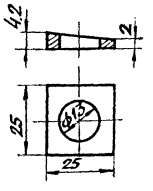

Инв.№ подл. | Подп. и дата | Взам. инв.№ | Инв.№ дубл. | Подп. и дата

3 КИП-07.00.001

Изм. Лист N докум. Подп. Дата

Разраб. Коннов

Пров. Фадеев

Т.контр.

Н.контр. Лебедев

Утв. Коновалов

Шайба косая 12

Полоса 6×25 ГОСТ 103-76 / ВСт3сп5 ГОСТ 535

Лит | Масса 0,006 | Масшт 1:1

Лист | Листов

ГИАП Москва

Копировал 1987-05 Формат А4

Типовой проект Альбом V

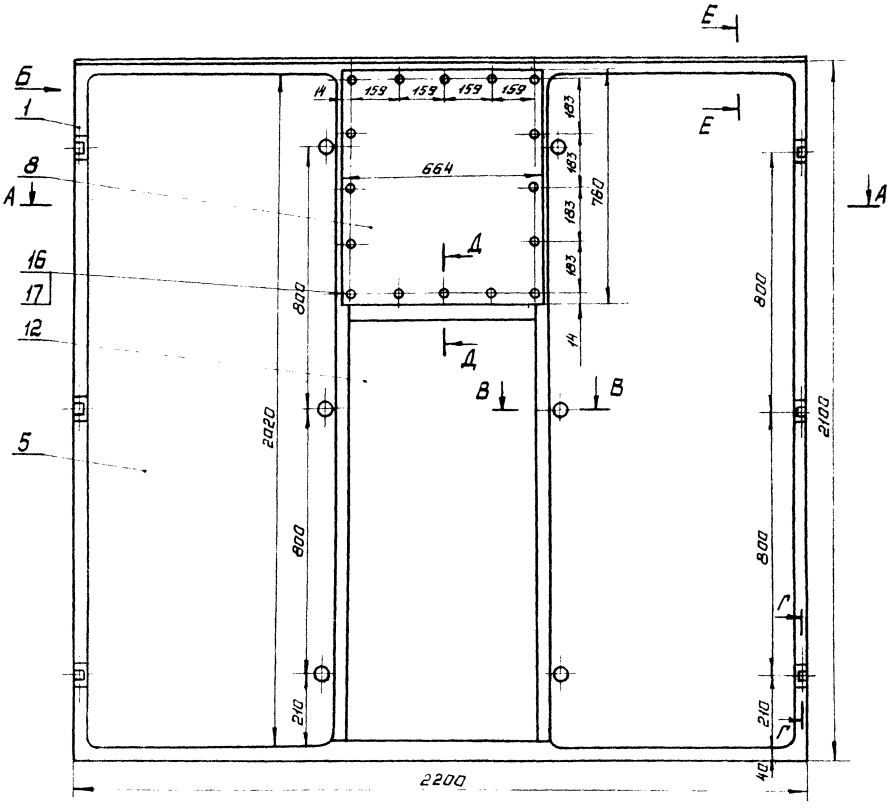

Вид Б

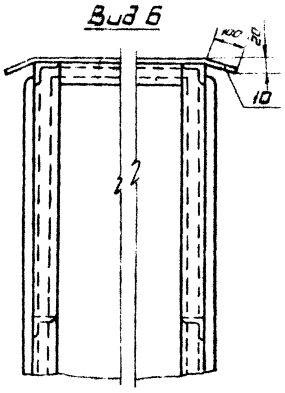

В - В
М 1:2

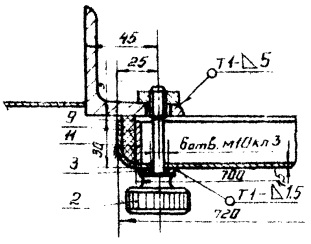

А - А

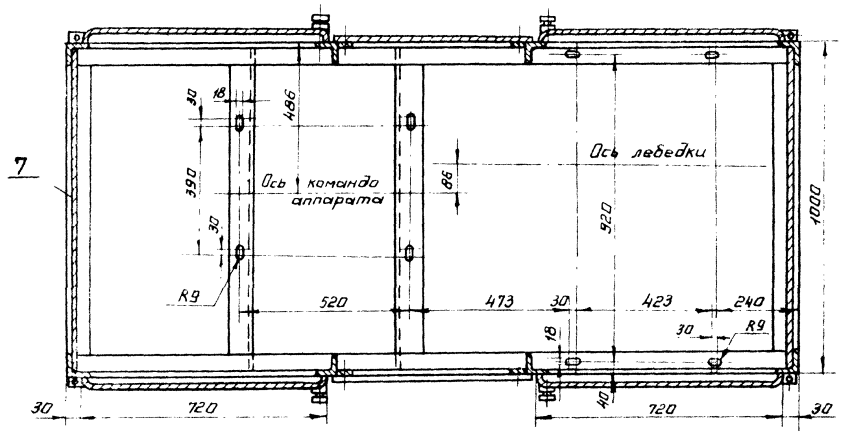

Г - Г
М 1:2

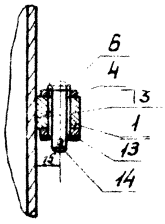

Д - Д
М 1:2

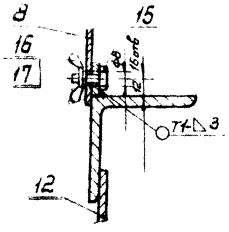

Е - Е
М 1:2

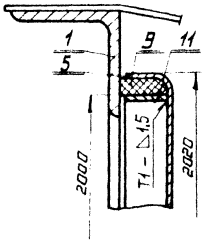

Сварные швы по ГОСТ 5264-80
Уплотнение поз. 9 вклеить термопреновым клеем.

Изм.	Лист	№ докум.	Подпись	Дата	КИП-08.00.000 СБ		
Разраб.		Ланнов			Корпус щита Сборочный чертеж	Лит.	Масса 453.0	Масштаб 1:10
Пров.		Фудеев				Лист	Листов	
Т.контр.						ГИАП Москва		
Н.контр.		Лебедев						
Утв.		Кожевников						

187-05

Копировал Мешкова Формат А2

Инв. № подл. | Подпись и дата | Взам. инв. № | Инв. № дубл. | Подпись и дата

Типовой проект Альбом V

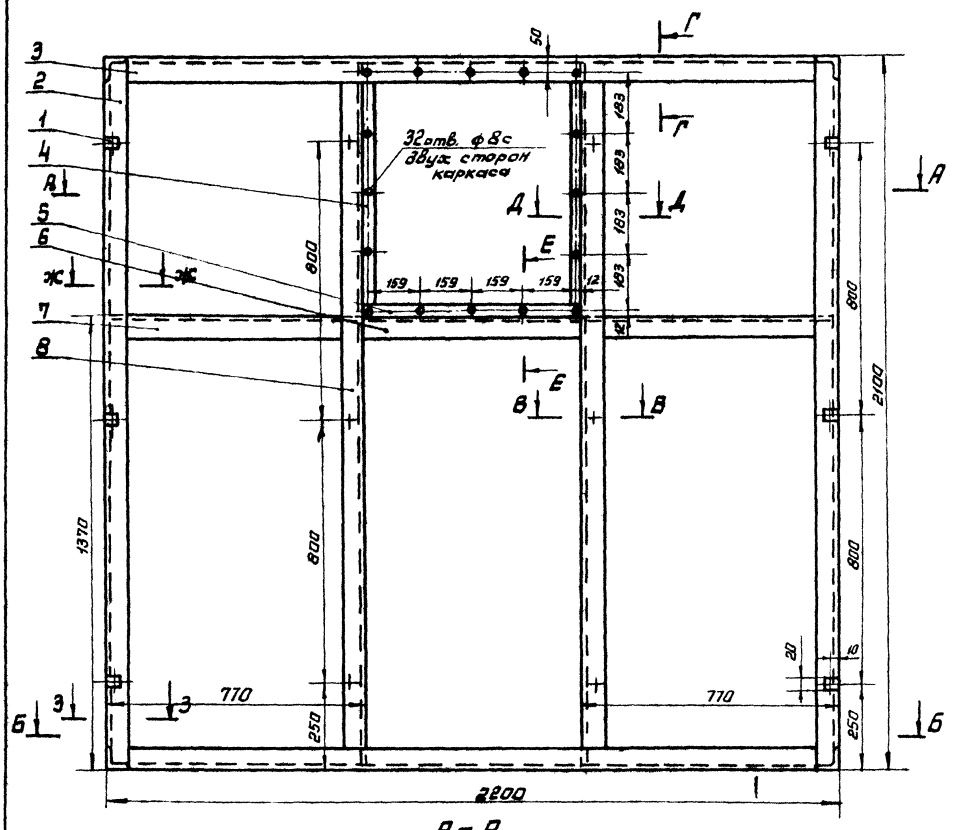

А - А

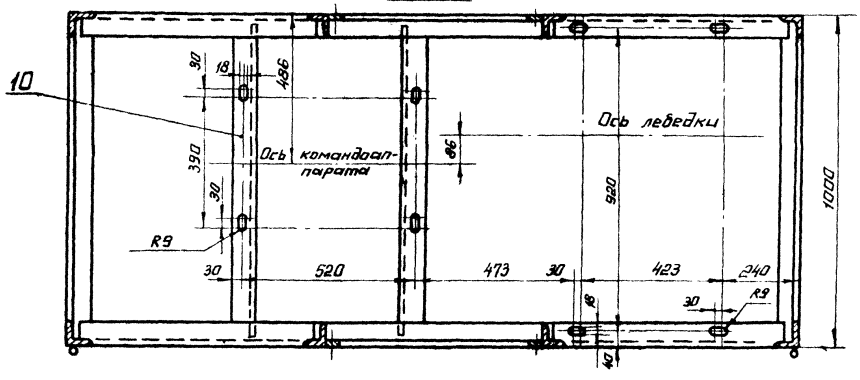

Б - Б

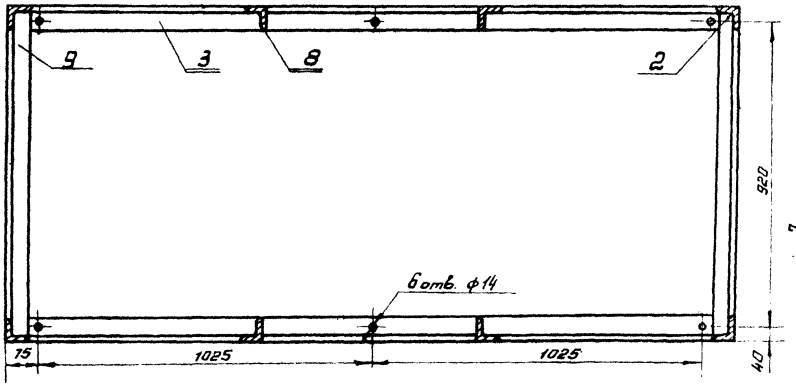

Д - Д
М 1:2

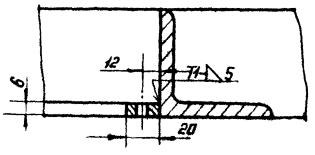

В - В
М 1:2

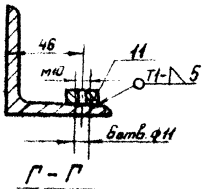

Г - Г
М 1:2

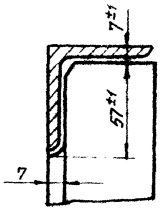

Е - Е
М 1:2

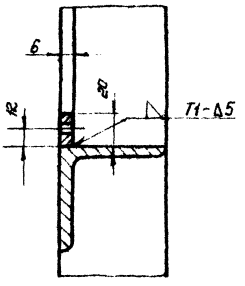

Ж - Ж
М 1:2

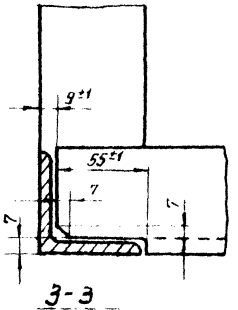

З - З
М 1:2

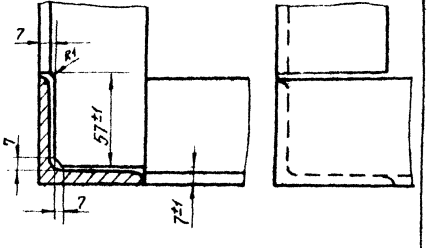

Сварные швы по ГОСТ 5264-80.

Изм	Лист	№ докум.	Подпись	Дата	КИП-08.01.000.СБ			
Разраб.		Коннов			Каркас щита Сборочная единица	Лист	Масса	Масшт.
Пров.		Фадеев					187	1:10
Т. контр.						Лист	Листов	
Н. контр.		Лебедев				ГИАП Москва		
Утв.		Коновалов						

Копировал: Мешкова 1877-05 Формат А2

Типовой проект Альбом V

20 V(√)

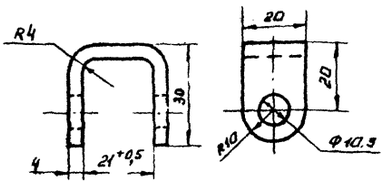

					КИП-08.00.003			
Изм.	Лист	№ докум.	Подпись	Дата	Петля	Лит	Масса	Масштаб
Разраб.		Коннов		2.01.85			0,085	1:1
Пров.		Фадеев		2.01.85		Лист	Листов	
Т.контр.								
Н.контр.		Лебедев		4.01.85	Полоса 4х20 ГОСТ 103-76 Вст3сп5 ГОСТ 535-	ГИАП Москва		
Утв.		Коновалов		4.01.85				

Копировал Формат А4

20 V(√)

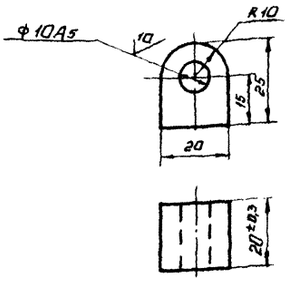

					КИП-08.01.001			
Изм.	Лист	№ докум.	Подпись	Дата	Петля	Лит	Масса	Масштаб
Разраб.		Коннов		4.01.85			0,12	1:1
Пров.		Фадеев		4.01.85		Лист	Листов	
Т.контр.								
Н.контр.		Лебедев		4.01.85	Квадрат 21 ГОСТ 2591-71* Вст3сп5 ГОСТ 535-	ГИАП Москва		
Утв.		Коновалов		4.01.85				

Копировал Формат А4

20 V√

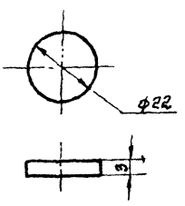

					КИП-08.00.002			
Изм.	Лист	№ докум.	Подпись	Дата	Банка (заготовка)	Лит	Масса	Масшт.
Разраб.		Коннов		28.01.85			0,009	1:1
Пров.		Фадеев		29.01.85		Лист	Листов	
Т.контр.								
Н.контр.		Лебедев		31.01.85	Круг 22 ГОСТ 2590-71* Вст3сп5 ГОСТ 535-	ГИАП Москва		
Утв.		Коновалов		31.01.85				

Копировал Формат А4

10 V(√)

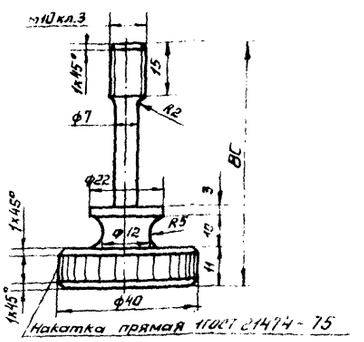

					КИП-08.00.001			
Изм.	Лист	№ докум.	Подпись	Дата	Рукоятка	Лит	Масса	Масшт.
Разраб.		Коннов		2.01.85			0,06	1:1
Пров.		Фадеев		2.01.85		Лист	Листов	
Т.контр.								
Н.контр.		Лебедев		4.01.85	Круг 42 ГОСТ 2590-71* Вст5 сп. ГОСТ 535-	ГИАП Москва		
Утв.		Коновалов		4.01.85				

1877-05 Копировал Федотова Формат А4

Альбом V

Типовой проект

20 V (V)

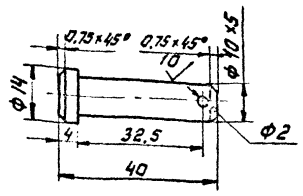

Изм.	Лист	№ докум.	Подпись	Дата
Разраб.		Коннов		
Пров.		Фадеев		
Т.контр.				
Н.контр.		Лебедев		
Утв.		Коновалов		

КИП-08 00 005

Палец

Лит	Масса	Масштаб
	0,03	1:1

Лист | Листов

Круг 16 ГОСТ 2590-71 * / 35 ГОСТ 1050-74 **

ГИАП

Копировал Формат: А4

Формат	Зона	Поз.	Обозначение	Наименование	Кол.	Примечание
				Документация		
А2			КИП-0800000 СБ	Сборочный чертеж	1	
А2			КИП-0800 000 Г4	Габаритный чертеж	1	
				Сборочные единицы		
А2		1	КИП-0801000 СБ	Каркас щита	1	

Изм.	Лист	№ докум.	Подпись	Дата
Разраб.		Коннов		29.01.85
Пров.		Фадеев		29.01.85
Н.контр.		Лебедев		5.2.85
Утв.		Коновалов		5.02.85

КИП-08 00 000

Корпус щита

Лит	Лист	Листов
	1	5

ГИАП

Копировал Формат А4

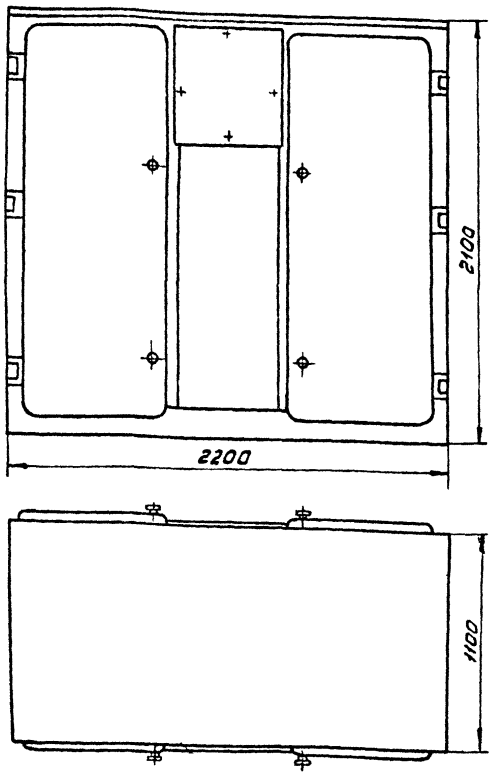

Изм.	Лист	№ докум.	Подпись	Дата
Разраб.		Коннов		29.01.85
Пров.		Фадеев		29.01.85
Т.контр.				
Н.контр.		Лебедев		5.2.85
Утв.		Зайцев		5.02.85

КИП-08 00 000 Г4

Корпус щита габаритный

Лит.	Масса	Масштаб
		1:20

Лист | Листов

ГИАП

Копировал Формат А4

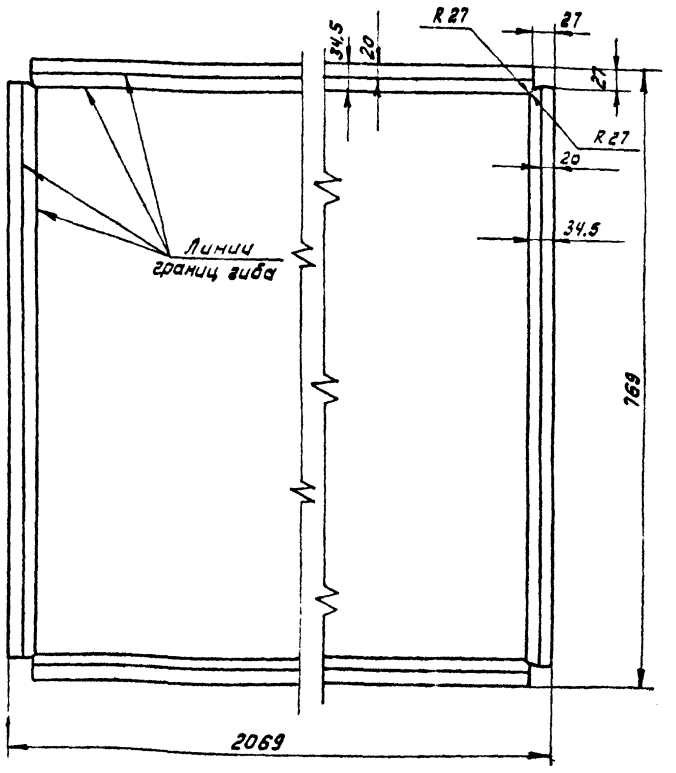

Изм.	Лист	№ докум.	Подпись	Дата
Разраб.		Коннов		29.01.85
Пров.		Фадеев		29.01.85
Т.контр.				
Н.контр.		Лебедев		5.2.85
Утв.		Зайцев		5.02.85

КИП-08 00 004

Дверь 2020×720×30
Развертка

Лит.	Масса	Масштаб
		1:10

Лист | Листов

Лист 1,5 ГОСТ 19904-74 * / В Ст 3 сп 5 ГОСТ 535-

ГИАП

Копировал 1877-05 Формат А4

Типовой проект Альбом V

Формат	Зона	Поз.	Обозначение	Наименование	Кол.	Примечание
				Документация		
А2			КИП-0801 000 СБ	Каркас щита		
				Сборочная единица	1	
				Детали		
А4		1	КИП-08.01.001	Петля	12	
Б4		2		Стойка ℓ=2100		
				Уголок		
				63х63х6 ГОСТ 8509-72*		
				В Ст.3сп.5 ГОСТ 535-	4	
Б4		3		Поперечина ℓ=2074		
				Уголок		
				63х63х6 ГОСТ 8509-72*		
				В Ст.3сп.5 ГОСТ 535-	4	
Б4		4		Планка ℓ=647		
				Полоса 6х20 ГОСТ 103-76		
				В Ст.3 сп.5 ГОСТ 535-	4	
Б4		5		Планка ℓ=660		
				Полоса 6х20 ГОСТ 103-76		
				В Ст.3 сп.5 ГОСТ 535-	2	
Б4		6		Поперечина ℓ=660		
				Уголок		
				63х63х6 ГОСТ 8509-72*		
				В Ст3сп.5 ГОСТ 535-	2	

Инв.№ подл. | Подп. и дата | Взам. инв.№ | Инв.№ дубл. | Подп. и дата

Изм. Лист № докум. Подпись Дата

КИП-08.00.000

Лист 4

Копировал Формат А4

Формат	Зона	Поз.	Обозначение	Наименование	Кол.	Примечание
Б4		7		Поперечина ℓ=755		
				Уголок		
				63х63х6 ГОСТ 8509-72*		
				В Ст3сп.5 ГОСТ 535-	4	
Б4		8		Стойка ℓ=2086		
				Уголок		
				63х63х6 ГОСТ 8509-72*		
				В Ст.3сп.5 ГОСТ 535-	4	
Б4		9		Поперечина ℓ=986		
				Уголок		
				63х63х6 ГОСТ 8509-72*		
				В Ст3сп.5 ГОСТ 535-	4	
Б4		10		Поперечина ℓ=982		
				Уголок		
				63х63х6 ГОСТ 8509-72		
				В Ст.3сп.5 ГОСТ 535-	2	
				Стандартные изделия		
		11		Гайка М10.5		
				ГОСТ 5915-70*	12	

Инв.№ подл. | Подп. и дата | Взам. инв.№ | Инв.№ дубл. | Подп. и дата

Изм. Лист № докум. Подпись Дата

КИП-08.00.000

Лист 5

Копировал Формат А4

Формат	Зона	Поз.	Обозначение	Наименование	Кол.	Примечание
Б4		9		Полоса 8х35 ℓ=5480		
				Резина-рулонная		
				8М-М ГОСТ 7338-77*	4	
Б4		10		Крышка 1200х2200х3		
				Лист 3 ГОСТ 19904-74*		
				В Ст3сп.5 ГОСТ 535-	1	
Б4		11		Рама уплотнения		
				2000х700х28		
				Лист 2 ГОСТ 19904-74*		
				В Ст3сп.5 ГОСТ 535-	4	
Б4		12		Стенка 1284х660х2		
				Лист 2 ГОСТ 19904-74*		
				В Ст3сп5 ГОСТ 535-	2	
				Стандартные изделия		
		13		Шайба 10		
				ГОСТ 11371-78	12	
		14		Шплинт ф2х15		
				ГОСТ 397-79	12	
		15		Болт М6х18.58		
				ГОСТ 7805-70*	32	
		16		Гайка-барашек М6х1		
				ГОСТ 3032-76	32	
		17		Шайба 6		
				ГОСТ 11371-78	32	

Инв.№ подл. | Подп. и дата | Взам. инв.№ | Инв.№ дубл. | Подп. и дата

Изм. Лист № докум. Подпись Дата

КИП-08.00.000

Лист 3

Копировал Формат А4

Формат	Зона	Поз.	Обозначение	Наименование	Кол.	Примечание
				Детали		
А4		2	КИП-08.00.001	Рукоятка	12	
А4		3	КИП-08.00.002	Банка (заготовка)	12	
А4		4	КИП-08.00.003	Петля	12	
А3		5	КИП-08.00.004	Дверь 2020х720х30	4	
А4		6	КИП-08.00.005	Палец	12	
Б4		7		Стенка 2014х914х2		
				Лист 2 ГОСТ 19904-74*		
				В Ст3сп5 ГОСТ 535-	2	
Б1		8		Лист 760х664х3		
				Лист 3 ГОСТ 19904-74*		
				В Ст3сп5 ГОСТ 535-	2	

Инв.№ подл. | Подп. и дата | Взам. инв.№ | Инв.№ дубл. | Подп. и дата

Изм. Лист № докум. Подпись Дата

КИП-08.00.000

Лист 2

1877-05 Копировал Мешкова Формат А4

Альбом V

Типовой проект

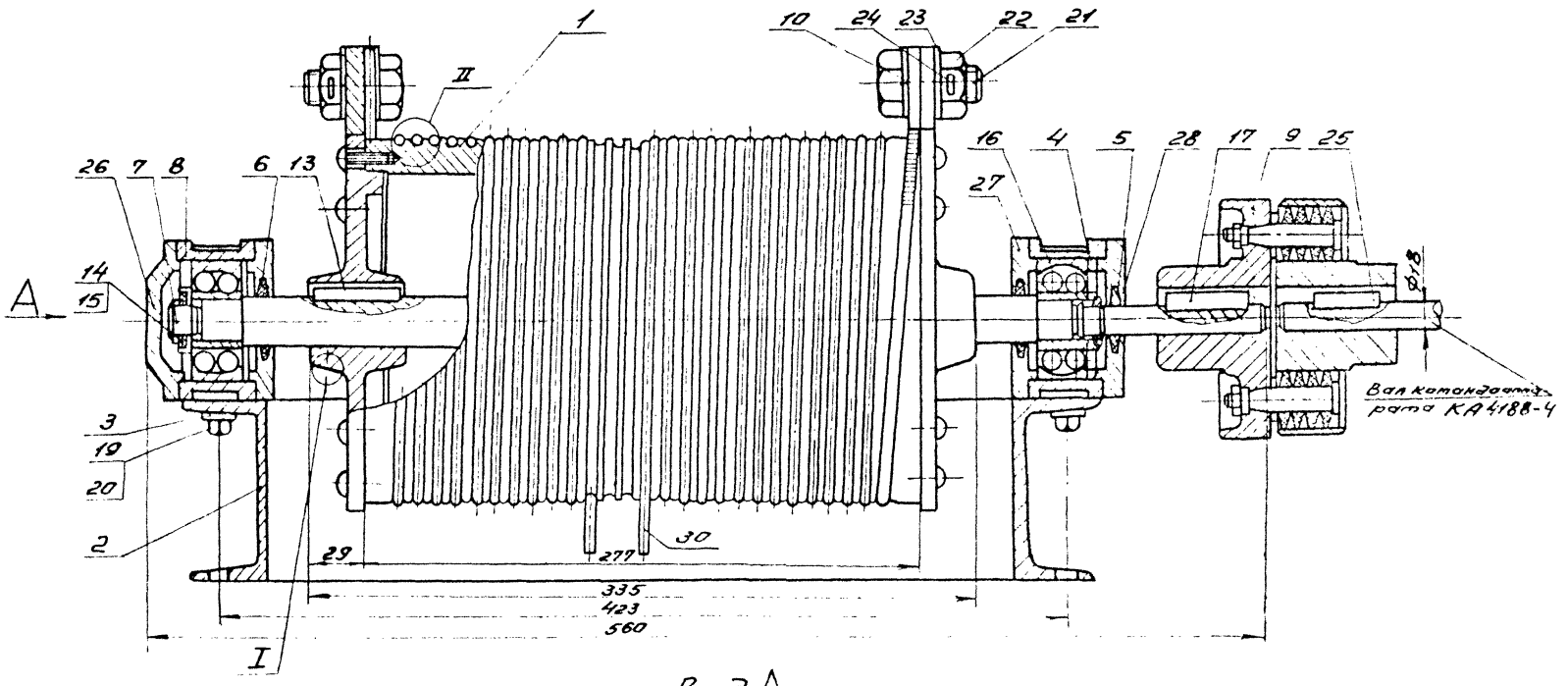

Вид А

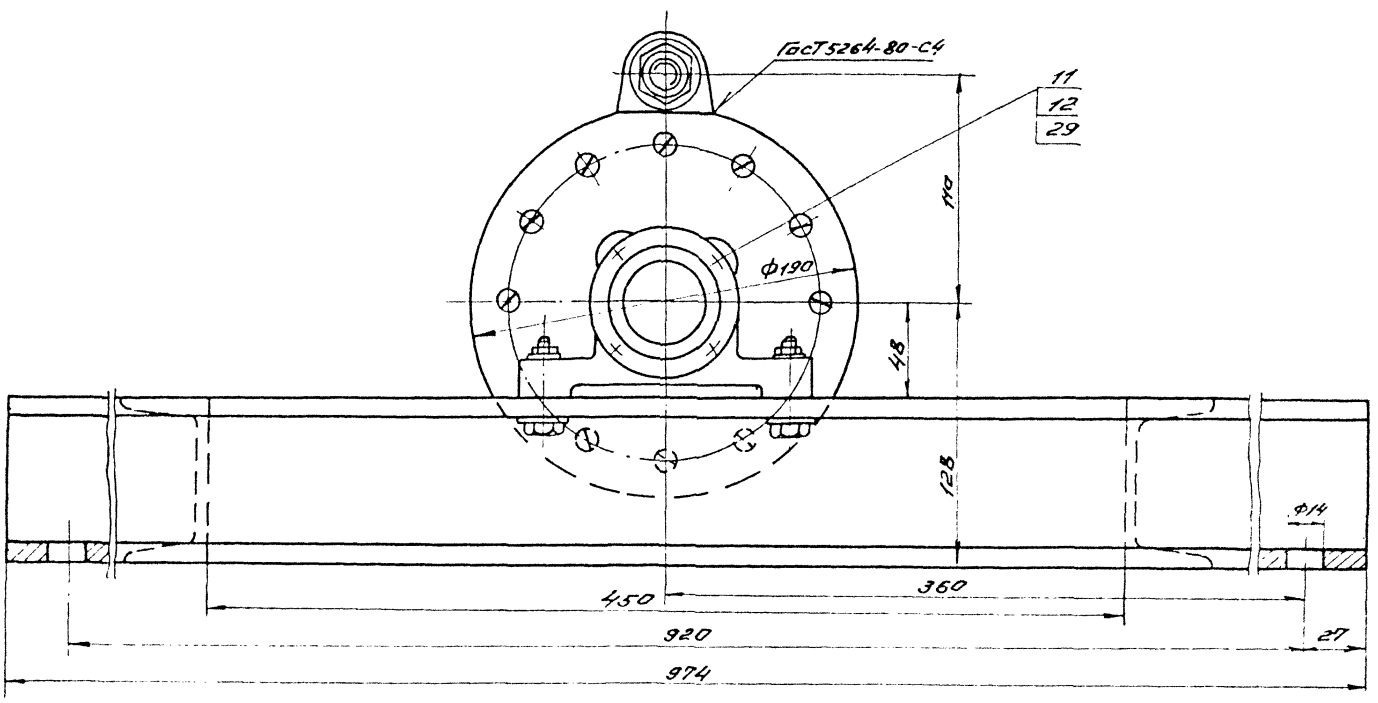

I
М1:1

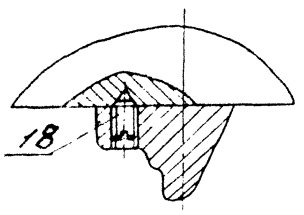

II
М2:1

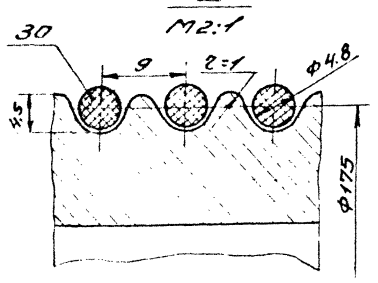

1. Всего витков на барабане 27
2. На барабан один канат наматывается полностью /. 2 запасных витка, затем 17 рабочих /. Второй канат в это время полностью размотан т.е. на барабане намотано только 2 запасных витка.

				3 КИП-09.00.000СБ			
Изм.	Лист	№ докум.	Подпись	Дата	Лебедка Сборочный чертеж	Лит	Масса	Масштаб
Разраб.		Конков		29.01.85			58.2	1:2
Пров.		Фадеев		30.01.85		Лист	Листов	
Т.контр.								
Н.контр.		Лебедев		31.01.85		ГИАП		
Утв.		Коновалов		4.01.85				

Копировал 1877-05 Формат А2

Инв. № подл. | Подп. и дата | Взам. инв. № | Инв. № дубл. | Подп. и дата

Альбом V

Типовой проект

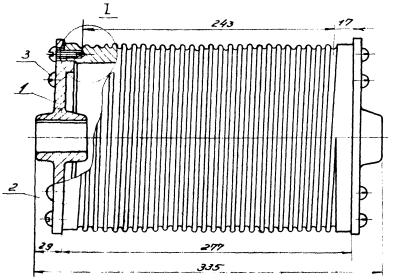

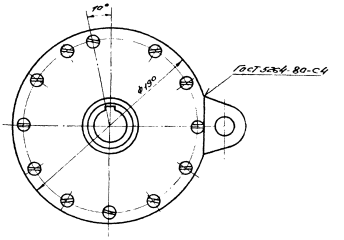

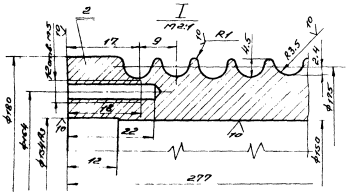

Число витков на барабане 27.

					3 КИП-09.01.000СБ			
Изм.	Лист	№ докум.	Подпись	Дата	Барабан Сборочная единица	Лит.	Масса	Масштаб
Разраб.		Коннов					21	1:2
Пров.		Фадеев				Лист	Листов	
Т.контр.						ГИАП		
Н.контр.		Лебедев						
Утв.		Коновалов						

Копировал Формат А3

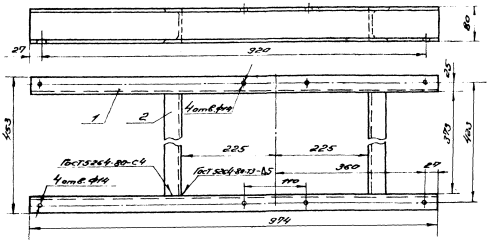

					3 КИП-09.02.000СБ			
Изм.	Лист	№ докум.	Подпись	Дата	Рама лебедки. Сборочная единица	Лит.	Масса	Масштаб
Разраб.		Коннов					19	1:5
Пров.		Фадеев				Лист	Листов	
Т.контр.						ГИАП		
Н.контр.		Лебедев						
Утв.		Коновалов						

Копировал 1877-09 Формат А3

Типовой проект

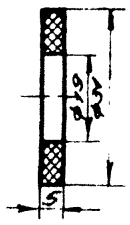

						3 КИП-09.00.003		
Изм.	Лист	№ докум.	Подпись	Дата	Войлочное уплотнение ф31/19	Лит	Масса	Масштаб
Разраб.		Коннов		29.01.85			0.0008	1:1
Пров.		Фадеев		29.01.85		Лист	Листов	
Т. контр.								
Н. контр.		Лебедев		31.01.85	Войлок ГОСТ 6308-71*	ГИАП		
Утв.		Кононов		4.02.85				

Копировал

Формат А4

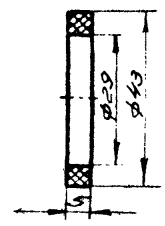

						3 КИП-09.00.004		
Изм.	Лист	№ докум.	Подпись	Дата	Войлочное уплотнение ф43/29	Лит	Масса	Масштаб
Разраб.		Коннов		29.01.85			0.0006	1:1
Пров.		Фадеев		29.01.85		Лист	Листов	
Т. контр.								
Н. контр.		Лебедев		31.01.85	Войлок ГОСТ 6308-71*	ГИАП		
Утв.		Кононов		4.02.85				

Копировал

Формат А4

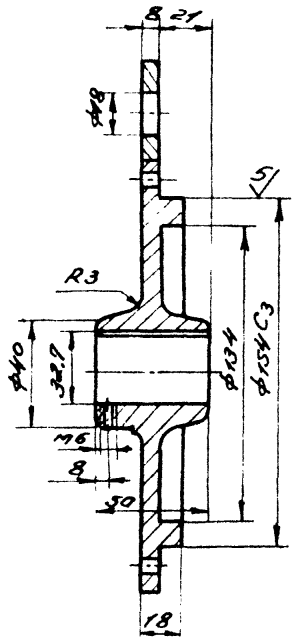

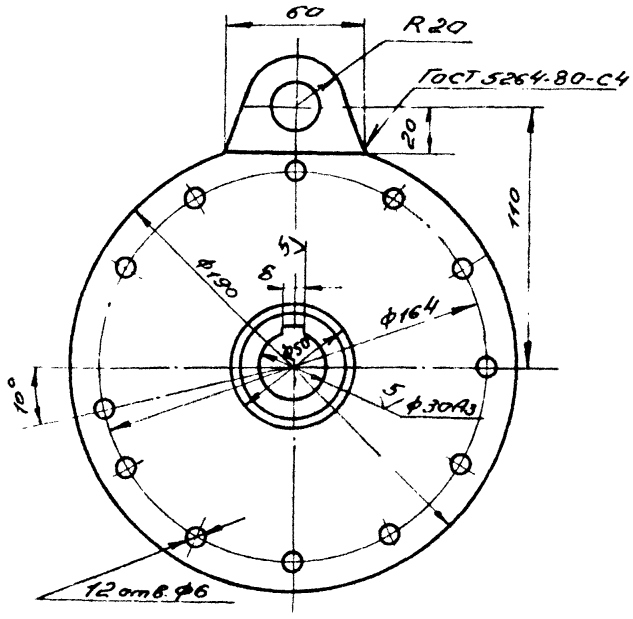

						3 КИП-09.01.001		
Изм.	Лист	№ докум.	Подпись	Дата	Диск	Лит	Масса	Масштаб
Разраб.		Коннов		29.01.85			2.45	1:2
Пров.		Фадеев		29.01.85		Лист	Листов	
Т. контр.								
Н. контр.		Лебедев		31.01.85	Круг 190 ГОСТ 2590-71* / ВСт3сп5 ГОСТ 535	ГИАП		
Утв.		Кононов		4.02.85				

Копировал 1877 05 Формат А3

Типовой проект Альбом V

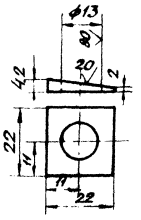

Изм.	Лист	№ докум.	Подп.	Дата	3 КИП-09 00.001				
Разраб.		Коннов			Шайба косая	Лит	Масса	Масштаб	
Пров.		Радеев					0,006	1:1	
Т.контр.						Лист	Листов		
Н.контр.		Лебедев			Полоса 6×22 ГОСТ 103-76 / ВСт3сп5 ГОСТ 535	ГИАП Москва			
Утв.		Коновалов							

Копировал Формат А4

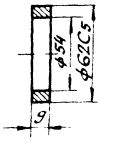

Изм.	Лист	№ докум.	Подп.	Дата	3 КИП-09 00.002				
Разраб.		Коннов			Кольцо 62/54 δ=9	Лит	Масса	Масштаб	
Пров.		Радеев					0,02	1:2	
Т.контр.						Лист	Листов		
Н.контр.		Лебедев			Круг 65 ГОСТ 2590-71* / ВСт3сп ГОСТ 535	ГИАП Москва			
Утв.		Коновалов							

Копировал Формат А4

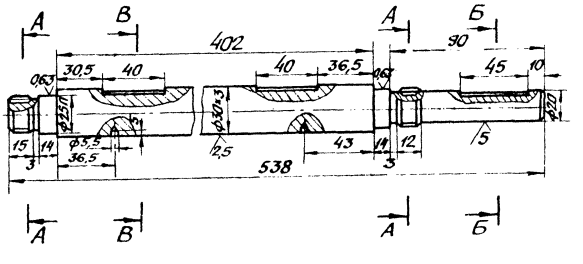

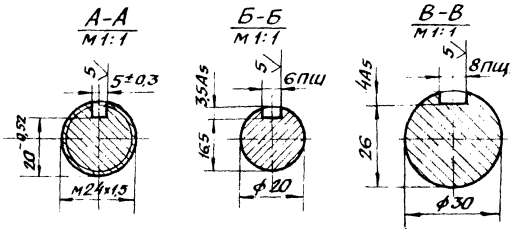

Изм.	Лист	№ докум.	Подп.	Дата	3 КИП-09 00 005				
Разраб.		Коннов			Вал	Лит.	Масса	Масштаб	
Пров.		Радеев					4,5	1:2	
Т.контр.						Лист	Листов		
Н.контр.		Лебедев			Круг 34 ГОСТ 2590-71* / 45 ГОСТ 1050-74*	ГИАП Москва			
Утв.		Коновалов							

Копир. вал 18.77-05 Формат А3

Альбом V

Типовой проект

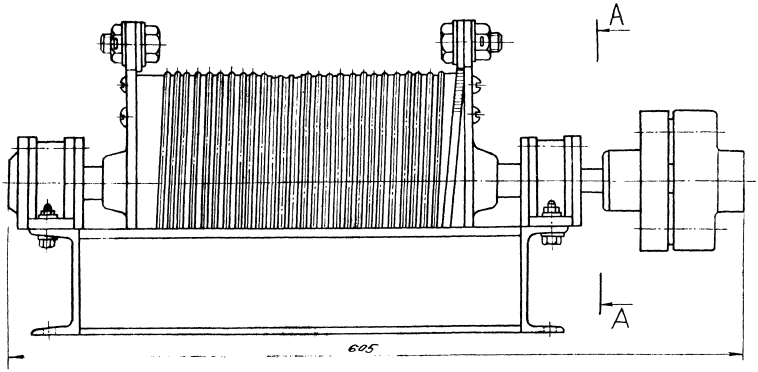

А-А

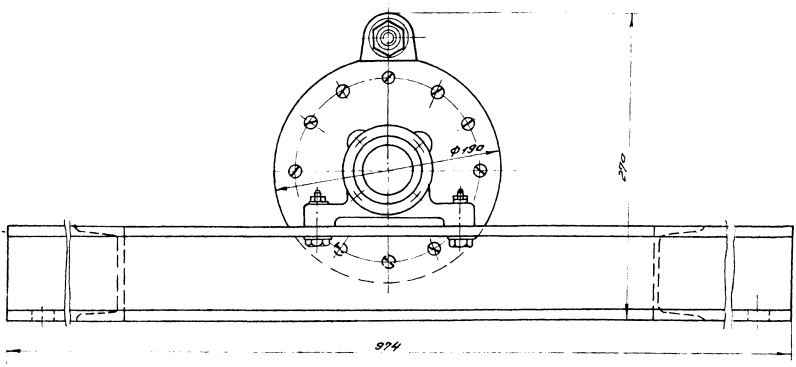

				3 Кип-09.00.000Г4			
Изм.	Лист	Недокум.	Подпись	Дата	Лебедка	Лит	Масса	Масштаб
Разраб.		Каннав		29.01.85				1:2
Пров.		Фадеев		31.01.85	Габаритный чертеж	Лист	Листов	
Т. контр.								
Н. контр.		Лебедев		31.01.85		ГИАП		
Утв.		Каннавин		4.02.85				

Копировал 1877-05 Формат А2

Инв. № подл. | Подп. и дата | Взам. инв. № | Инв. № дубл. | Подп. и дата

Альбом V

Типовой проект

Формат	Зона	Поз.	Обозначение	Наименование	Кол.	Примечание
		21		Болт м 16×35.58		
				ГОСТ 7798-70*	2	
		22		Гайка м 16.5		
				ГОСТ 5915-70*	2	
		23		Шайба 16		
				ГОСТ 11371-78	4	
		24		Шплинт ф 2×40		
				ГОСТ 397-79*	2	
		25		Шпонка призматическая		
				6×6; ℓ=32		
				ГОСТ 23360-78	1	
		26		Крышка 32-62		
				ГОСТ 18511-	1	
		27		Крышка 2-62×31		
				ГОСТ 11641-	2	
		28		Крышка 2-62×21		
				ГОСТ 11641-	1	
		29		Шайба 6.65Г029		
				ГОСТ 6402-	8	
				Материалы		
		30		Канат 4.8-В-Л-0-Н-220		
				ГОСТ 3070-74	80	

Инв. № подл. | Подп. и дата | Взам. инв. № | Инв. № дубл. | Подп. и дата

Изм. Лист N докум. Подп. Дата

3 КИП-09 00 000

Лист 3

Копировал Формат А4

Формат	Зона	Поз.	Обозначение	Наименование	Кол.	Примечание
				Документация		
А3			3 КИП-09.01 000СБ	Барабан		
				Сборочная единица	1	
				Детали		
А3		1	3 КИП-09.01.001	Диск	2	
Б4		2		Корпус ф 180×14		
				Труба $\frac{180\times14\ \text{ГОСТ 8732-78}}{\text{ВСт3сп5 ГОСТ 8731-74*}}$ ℓ=277	1	
				Стандартные изделия		
		3		Винт м 5×22		
				ГОСТ 17473-80	24	
				Документация		
А3			3 КИП-09.02.000СБ	Рама		
				Сборочная единица	1	
				Детали		
Б4		1		Балка ℓ=974		
				Швеллер 8 ГОСТ 8240-ВСт3сп5 ГОСТ 535	2	
Б4		2		Балка ℓ=373		
				Швеллер 8 ГОСТ 8240-ВСт3сп5 ГОСТ 535	2	

Инв. № подл. | Подп. и дата | Взам. инв. № | Инв. № дубл. | Подп. и дата

Изм. Лист N докум. Подп. Дата

3 КИП-09.00.000

Лист 4

Копировал Формат А4

Формат	Зона	Поз.	Обозначение	Наименование	Кол.	Примечание
				Стандартные изделия		
		8		Корпус ШМ62		
				ГОСТ 13218.1-80	2	
		9		Муфта упругая втулочно-пальцевая Б3-20-I.1-У3		
				ГОСТ 21424-75	1	
		10		Кауш 22		
				ГОСТ 22 24-	2	
		11		Болт м6×65.58		
				ГОСТ 7798-70*	8	
		12		Гайка м 6.5		
				ГОСТ 5915-70*	8	
		13		Шпонка призматическая		
				8×7 ℓ=40		
				ГОСТ 23360-78	2	
		14		Гайка м24×1.5 6.05		
				ГОСТ 11871-80	2	
		15		Стопорная шайба 24.01.05		
				ГОСТ 11872-80	2	
		16		Подшипник 1305		
				ГОСТ 5720	2	
		17		Шпонка призматическая		
				6×6 ℓ=45		
				ГОСТ 23360-78	1	
		18		Винт м 6×10		
				ГОСТ 1477-75*	2	
		19		Болт м 12×45.58		
				ГОСТ 7798-70*	4	
		20		Гайка м 12,5		
				ГОСТ 5915-70*	4	

Инв. № подл. | Подп. и дата | Взам. инв. № | Инв. № дубл. | Подп. и дата

Изм. Лист N докум. Подп. Дата

3 КИП-09.00 000

Лист 2

Копирова... Формат А4

Формат	Зона	Поз.	Обозначение	Наименование	Кол.	Примечание
				Документация		
А2			3 КИП-09 00000СБ	Сборочный чертеж	1	
А2			3 КИП-09.00 000Г4	Габаритный чертеж	1	
				Сборочные единицы		
А3		1	3 КИП-09.01 000СБ	Барабан	1	
А3		2	3 КИП-09.02 000СБ	Рама	1	
				Детали		
А4		3	3 КИП-09.00.001	Шайба косая	4	
А4		4	3 КИП-09.00.002	Кольцо ф 62/54 δ=9	1	
А4		5	3 КИП-09.00.003	Войлочное уплотнение ф 31/19	1	
А4		6	3 КИП-09.00.004	Войлочное уплотнение ф 43/29		
А3		7	3 КИП-09.00.005	Вал.		

Инв. № подл. | Подп. и дата | Взам. инв. № | Инв. № дубл. | Подп. и дата

Изм.	Лист	N докум.	Подп.	Дата	3 КИП-09 00 000		
Разраб.		Коннов			Лебедка	Лит.	Лист 1	Листов
Пров.		Фадеев						
Т.контр.						ГИАП Москва		
Н.контр.		Лебедев						
Утв.		Камовилов						

Копиров... 1877-05 Формат А4

Альбом V

Типовой проект

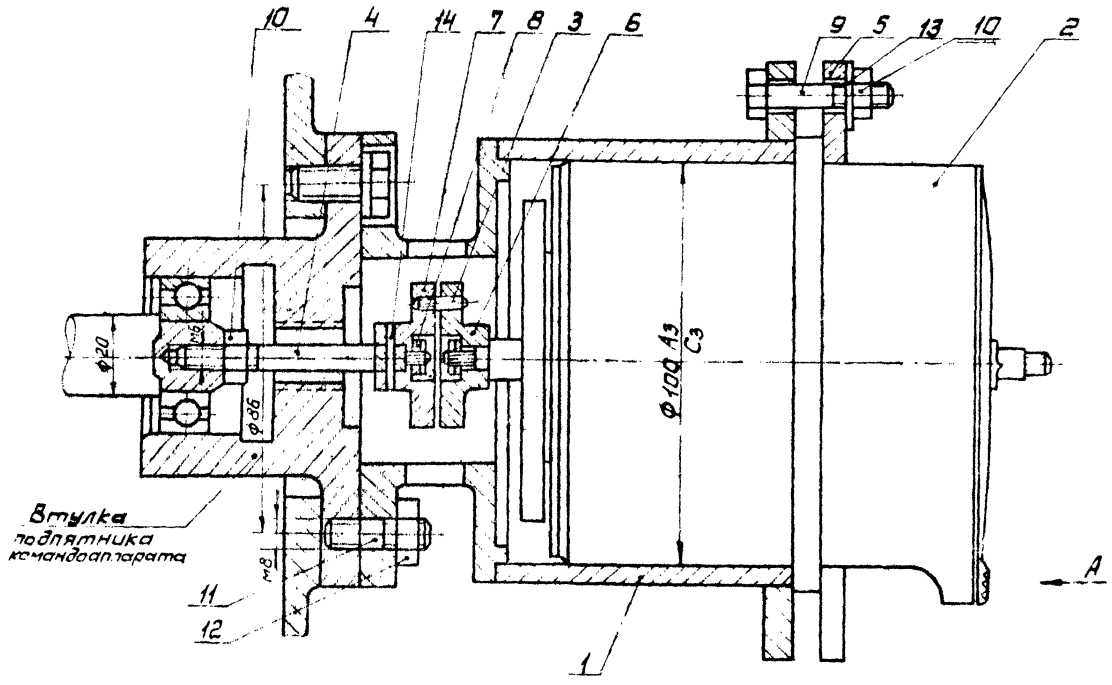

Вид А
м 1:1

В деталях поз. 4 и 7 отверстия под штифт поз. 14 просверлить при сборке.

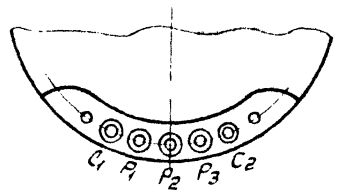

					КИП-10 00 000 СБ			
Изм	Лист	№ докум	Подпись	Дата	Установка сельсина-датчика БД-1501 Сборочный чертеж	Лит	Масса	Масшт
Разраб.		Коннов		21.01.85			7,0	1:1
Пров.		Фадеев		21.01.84		Лист	Листов	
Т.контр.						ГИАП		
Н.контр.		Лебедев		31.1.85				
Утв.		Коновалов		4.02.85				

Копировал: Формат А3

20/(√)

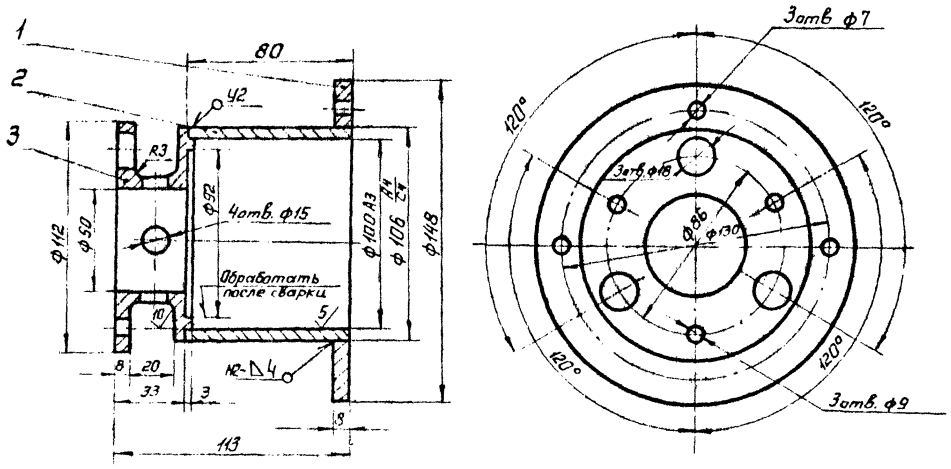

Сварные швы по ГОСТ 5264-80

					КИП-10.01.000 СБ			
Изм	Лист	№ докум.	Подпись	Дата	Корпус Сборочная единица	Лит	Масса	Масштаб
Разраб		Коннов		21.01.85			2,58кг	1:2
Пров.		Фадеев		29.01.85		Лист	Листов	
Т.контр.						ГИАП		
Н.контр		Лебедев		31.1.85				
Утв		Коновалов		1.02.85				

Копировал: Мешкова 1877-05 Формат А3

Альбом V

Типовой проект

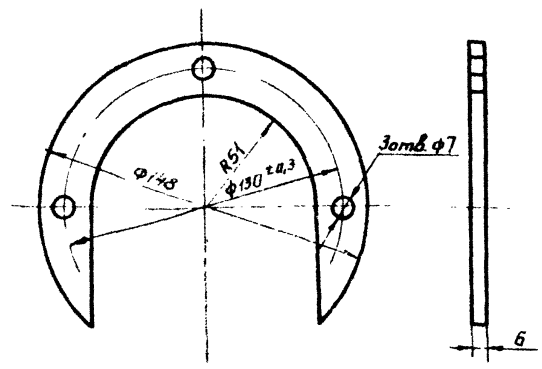

Изм	Лист	№ докум	Подпись	Дата	КИП-10.00 003		
Разраб.		Коннов			Скоба	Лит	Масса 0,35	Масшт. 1:2
Пров.		Фадеев				Лист	Листов
Т.контр							
Н.контр.		Лебедев			Лист 6 ГОСТ 19903-74* / ВСт3сп5 ГОСТ 535-	ГИАП Москва	
Утв.		Коновалов					

Копировал Формат А4

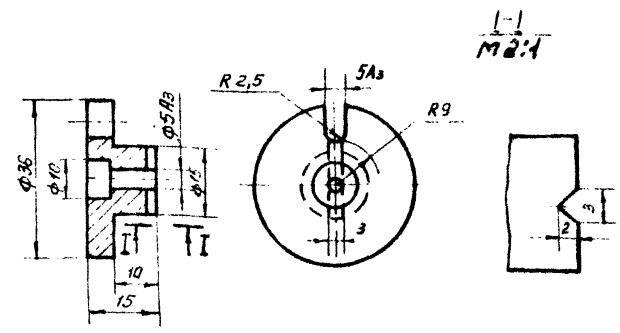

Изм	Лист	№ докум	Подпись	Дата	КИП-10.00 004		
Разраб.		Коннов			Полумуфта	Лит	Масса 0,5	Масшт. 1:1
Пров.		Фадеев				Лист	Листов
Т.контр							
Н.контр.		Лебедев			Круг 38 ГОСТ 2590-71* / ВСт3сп5 ГОСТ 535-	ГИАП Москва	
Утв.		Коновалов					

Копировал Формат А4

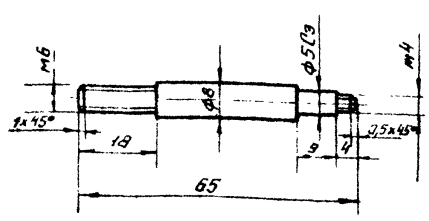

Изм	Лист	№ докум	Подпись	Дата	КИП-10.00 002		
Разраб.		Коннов			Валик	Лит	Масса 0,013	Масштаб 1:1
Пров.		Фадеев				Лист	Листов
Т.контр							
Н.контр.		Лебедев			Круг 10 ГОСТ 2590-71* / ВСт3сп5 ГОСТ 535-	ГИАП Москва	
Утв.		Коновалов					

Копировал Формат А4

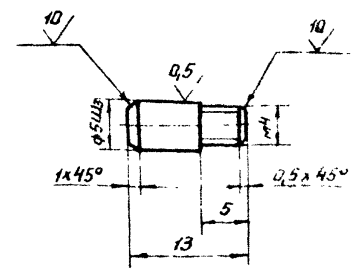

Изм	Лист	№ докум	Подпись	Дата	КИП-10 00 001		
Разраб.		Коннов			Палец	Лит	Масса 0,002	Масшт. 2:1
Пров.		Фадеев				Лист	Листов
Т.контр							
Н.контр.		Лебедев			Круг 8 ГОСТ 2590-71* / ВСт3сп5 ГОСТ 535-	ГИАП Москва	
Утв.		Коновалов					

Копировал Мешкова 1877-05 Формат А4

Альбом V

Типовой проект

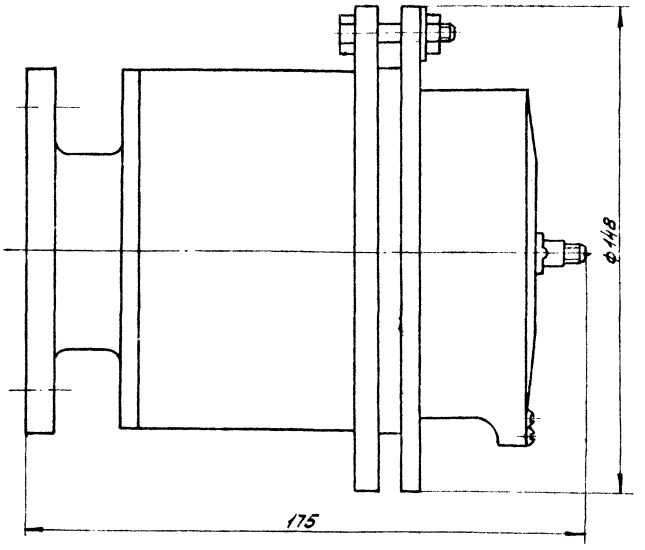

Изм.	Лист	№ докум.	Подпись	Дата	КИП-10.00.000ГЧ		
Разраб.		Коннов			Установка сельсина датчика БД-1501 Габаритный чертеж.	Лит.	Масса 7	Масштаб 1:1
Пров.		Фадеев				Лист	Листов
Т.контр.							
Н.контр.		Лебедев				ГИАП Москва	
Утв.		Коновалов					

Копировал: Мешкова Формат А3

5/(√)

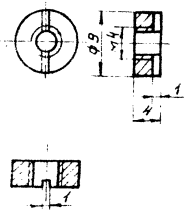

Изм.	Лист	№ докум.	Подпись	Дата	КИП-10.00.006		
Разраб.		Коннов			Гайка специальная м-н	Лит.	Масса 0,002	Масштаб 2:1
Пров.		Фадеев				Лист	Листов
Т.контр.							
Н.контр.		Лебедев			Круг 12 ГОСТ 2590-71* / ВСт3сп5 ГОСТ535-	ГИАП Москва	
Утв.		Коновалов					

Копировал: Мешкова Формат А4

5/(√)

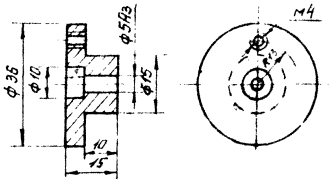

Изм.	Лист	№ докум.	Подпись	Дата	КИП-10.00.005		
Разраб.		Коннов			Полумуфта	Лит.	Масса 0,5	Масштаб 1:1
Пров.		Фадеев				Лист	Листов
Т.контр.							
Н.контр.		Лебедев			Круг 38 ГОСТ 2590-71* / ВСт3сп5 ГОСТ535	ГИАП Москва	
Утв.		Коновалов					

1877-05 Копировал: Мешкова Формат А4

Альбом V

Типовой проект

Формат	Зона	Поз	Обозначение	Наименование	Кол	Примечание
				Стандартные изделия		
		9		Болт м6 х 25.58		
				ГОСТ 7798-70*	3	
		10		Гайка м6.5		
				ГОСТ 5915-70*	4	
		11		Шпилька м8-6g х 20,58		
				ГОСТ 22036-76*	3	
		12		Гайка м8.5		
				ГОСТ 5915-70*	3	
		13		Шайба пружинная 6.65Г		
				ГОСТ 6402-	3	
		14		Штифт конический		
				ф2х1,5 l=15		
				ГОСТ 3129-70	1	

Инв.№подл. | Подпись и дата | Взам.инв.№ | Инв.№дубл. | Подпись и дата

Изм. Лист № докум. Подпись Дата

КИП-10.00.000.

Лист 3

Копировал: Формат А4

Формат	Зона	Поз	Обозначение	Наименование	Кол.	Примечание
				Документация		
А3			КИП-10.01.000 СБ	Корпус		
				Сборочная единица	1	
				Детали		
Б4		1		Фланец		
				Круг 150 ГОСТ 2590-71* / 35 ГОСТ 1050-74**	1	
Б4		2		Стакан ф106х3		
				Труба 108х6 ГОСТ 8732-78 / А20 ГОСТ 8731-74* (L=80)	1	
Б4		3		Фланец		
				Круг 120 ГОСТ 2590-71* / 35 ГОСТ 1050-74**	1	

Инв.№подл. | Подпись и дата | Взам.инв.№ | Инв.№дубл. | Подпись и дата

Изм. Лист № докум. Подпись Дата

КИП-10.00.000.

Лист 4

Копировал Формат А4

Формат	Зона	Поз	Обозначение	Наименование	Кол	Примечание
				Детали		
А4		3	КИП-10.00.001	Палец	1	
А4		4	КИП-10.00.002	Валик	1	
А4		5	КИП-10.00.003	Скоба	1	
А4		6	КИП-10.00.004	Полумуфта	1	
А4		7	КИП-10.00.005	Полумуфта	1	
А4		8	КИП-10.00.006	Гайка специальная м4	2	

Инв.№подл. | Подпись и дата | Взам.инв.№ | Инв.№дубл. | Подпись и дата

Изм. Лист № докум. Подпись Дата

КИП-10.00.000

Лист 2

Копировал Формат А4

Формат	Зона	Поз	Обозначение	Наименование	Кол.	Примечание
				Документация		
А3			КИП-10.00.000 СБ	Сборочный чертеж	1	
А3			КИП-10.00.000 ГЧ	Габаритный чертеж	1	
				Сборочные единицы		
А3		1	КИП-10.01.000 СБ	Корпус	1	
Б4		2	Тип БД-1501	Сельсин-датчик	1	

Инв.№подл. | Подпись и дата | Взам.инв.№ | Инв.№дубл. | Подпись и дата

Изм. Лист № докум. Подпись Дата

Разраб. Назаров 20.08.85

Пров. Каннов 20.08.85

Н.контр. Чуть Гадаев 20.08.85

Утв. Кожухов 20.08.85

КИП-10.00.000

Установка сельсина датчика БД-1501

Лит. | Масса | Масштаб

Лист 1 | Листов 4

ГИАП Москва

Копировал Мешкова Формат А4

Альбом V

Типовой проект

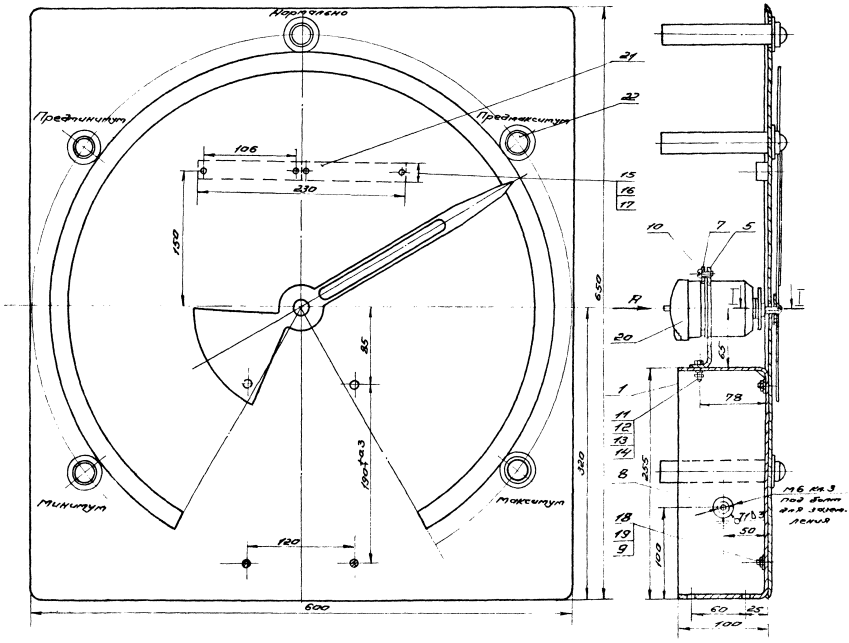

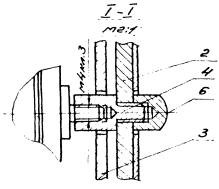

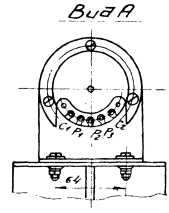

Сварные швы по ГОСТ 5264-80.

				3 Кип-11.00.000СБ			
Изм.	Лист	№ докум.	Подпись	Дата	Сельсин-приемник	Лит	Масса	Масштаб
Разраб.		Конинов			Сборочный чертеж		8.5	1:2
Пров.		Фадеев				Лист	Листов
Т. контр.						ГИАП	
Н. контр.		Лебедев					
Утв.		Ковалев					

1877-05 Копировал Формат А2

Типовой проект Альбом V

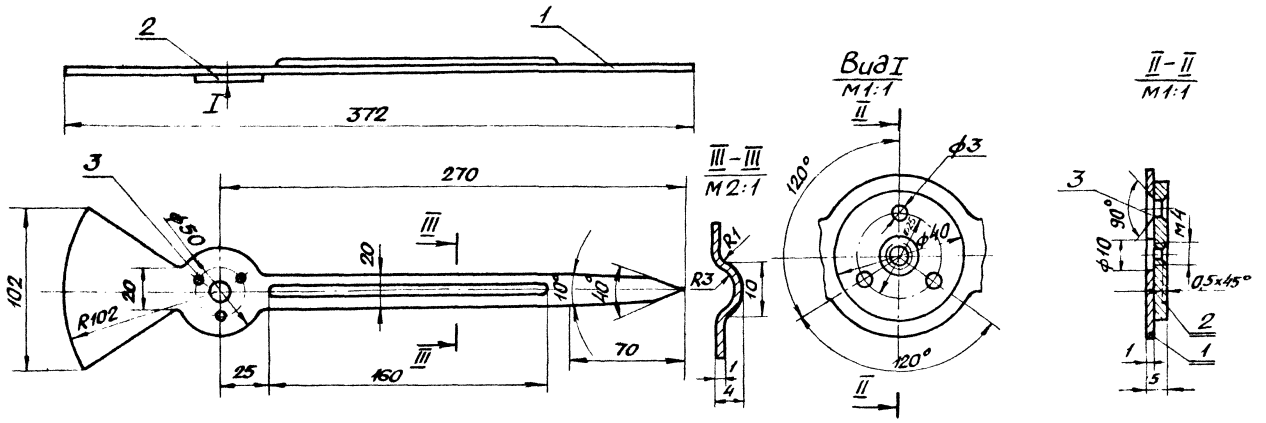

					3 КИП-11.02.000 СБ.			
Изм.	Лист	N докум.	Подп.	Дата		Лит	Масса	Масшт
Разраб.		Коннов			Стрелка		0,05	1:2
Пров.		Фадеев			Сборочная единица	Лист	Листов	
Т.контр.								
Н.контр.		Лебедев				ГИАП		
Утв.		Коновалов				Москва		

Копировал Формат А3

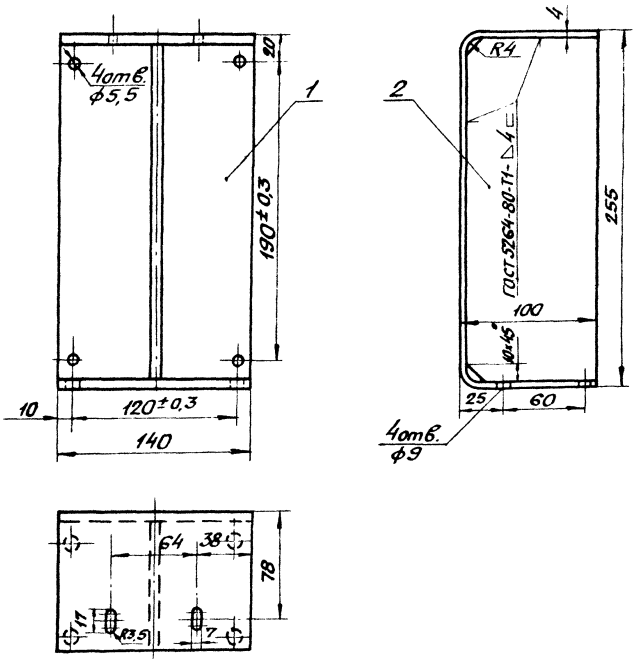

					3 КИП-11.01.000 СБ			
Изм.	Лист	N докум.	Подп.	Дата		Лит	Масса	Масшт
Разраб.		Коннов			Кронштейн.		3,3	1:2,5
Пров.		Радеев			Сборочная единица	Лист	Листов	
Т.контр.								
Н.контр.		Лебедев				ГИАП		
Утв.		Коновалов				Москва		

Копировал 1877-05 Формат А3

Альбом V

Типовой проект

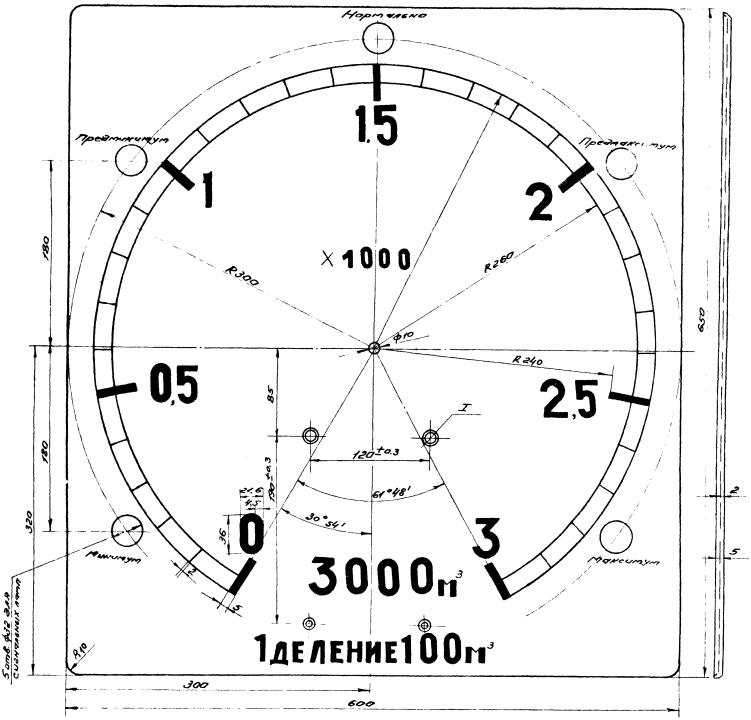

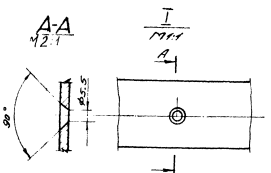

1. Шкалу разметить как указано на данном чертеже
2. Шрифт цифр №18 табл. 1 с коэфициентом ×2 по ГОСТ 2930-62**
3. Деления и цифры гравировать и покрыть черной эмалью.
4. Циферблат покрыть светлоцветной краской.
5. Циферблат изготовить из дюралюминия.

					3 КИП-11.00.001			
Изм.	Лист	№ докум.	Подпись	Дата	Циферблат	Лит.	Масшт.	Масштаб
Разраб.		Коннов					2.1	1:2
Пров.		Фадеев				Лист	Листов	
Т. контр.								
Н. контр.		Лебедев			Лист АД1-2 ГОСТ 21631-76	ГИАП		
Утв.		Коновалов			АД1 ГОСТ 4784			

Копировал 1877-05 Формат А2

Типовой проект Альбом V

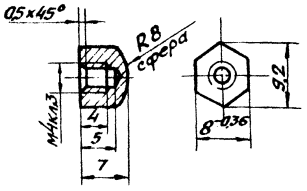

Изм.	Лист	N докум.	Подп.	Дата	3 КИП-11.00 004.		
Разраб.		Коннов			Гайка специальная	Лит	Масса 0,004	Масшт. 2:1
Пров.		Фадеев				Лист	Листов
Т.контр.							
Н.контр.		Лебедев		31.1.85	Шестигр. 8ГОСТ2879-69 / ВСт3сп5ГОСТ535	ГИАП МОСКВА	
Утв.		Коновалов		1.02.85			

Инв. N подл. | Подп. и дата | Взам. инв. N | Инв. N дубл. | Подп. и дата

Копировал Формат А4

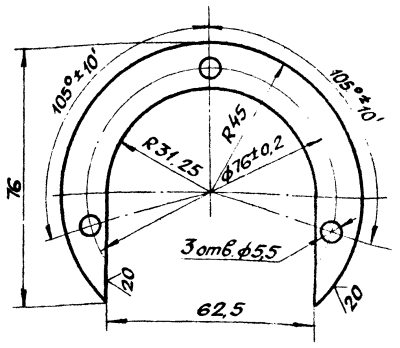

Изм.	Лист	N докум.	Подп.	Дата	3 КИП-11.00.005		
Разраб.		Коннов			Скоба	Лит	Масса 0,07	Масшт. 1:1
Пров.		Фадеев				Лист	Листов
Н.контр.							
Т.контр.		Лебедев		31.1.85	Лист 4ГОСТ 19904-74* / ВСт3сп5ГОСТ535	ГИАП МОСКВА	
Утв.		Коновалов		1.02.85			

Инв. N подл. | Взам. инв. N | Подп. и дата | Инв. N дубл. | Подп. и дата

Копировал Формат А4

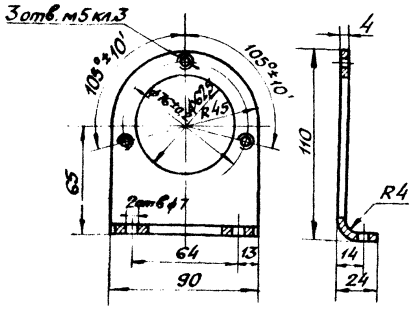

Изм.	Лист	N докум.	Подп.	Дата	3 КИП-11 00 003		
Разраб.		Коннов			Стойка	Лит	Масса 0,16	Масшт. 1:2
Пров.		Фадеев				Лист	Листов
Н.контр.							
Т.контр.		Лебедев		31.1.85	Лист 4ГОСТ 19904-74* / ВСт3сп5ГОСТ535	ГИАП МОСКВА	
Утв.		Коновалов		1.02.85			

Инв. N подл. | Подп. и дата | Взам. инв. N | Инв. N дубл. | Подп. и дата

Копировал Формат А4

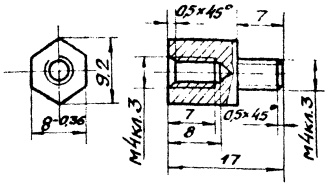

Изм.	Лист	N докум.	Подп.	Дата	3 КИП-11.00.002		
Разраб.		Коннов			Переходник	Лит	Масса 0,005	Масшт. 2:1
Пров.		Фадеев				Лист	Листов
Н.контр.							
Т.контр.		Лебедев		31.1.85	Шестигр. 8ГОСТ2879-69 / ВСт3сп5ГОСТ535	ГИАП МОСКВА	
Утв.		Коновалов		1.02.85			

Инв. N подл. | Подп. и дата | Взам. инв. N | Инв. N дубл. | Подп. и дата

Копировал 1877-05 Формат А4

Поз.	Обозначение	Наименование	Кол.	Примечание
		Документация.		
А2	3 КИП-11.00.000СБ	Сборочный чертеж	1	
А3	3 КИП-11.00.000Г4	Габаритный чертеж	1	
		Сборочные единицы		
А3	1 3 КИП-11.01.000 СБ	Кронштейн	1	
А3	2 3 КИП-11.02.000СБ	Стрелка	1	

Изм.	Лист	N докум.	Подп.	Дата
Разраб.		Кунчнов		
Пров.		Радеев		
Н.контр.		Лебедев		
Утв.		Коновалов		

3 КИП-11.00.000

Сельсин-приемник

Лит	Лист	Листов
	1	6

ГИАП Москва

Копировал Формат А4

Поз.	Обозначение	Наименование	Кол.	Примечание
		Детали		
А2	3 3 КИП-11.00.001	Циферблат	1	
А4	4 3 КИП-11.00.002	Переходник	1	
А4	5 3 КИП-11.00.003	Стойка	1	
А4	6 3 КИП-11.00.004	Гайка специальная	1	
А4	7 3 КИП-11.00.005	Скоба	1	

3 КИП-11.00.000 Лист 2

Копировал Формат А4

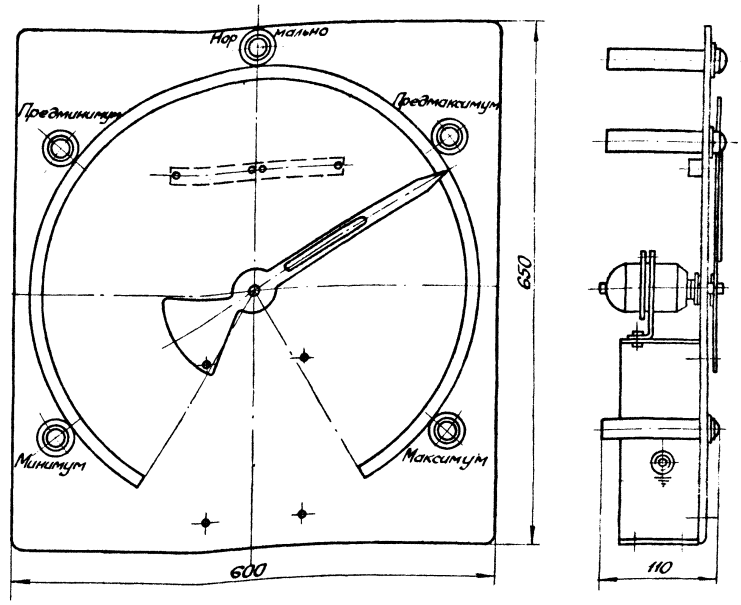

Изм.	Лист	N докум.	Подп.	Дата
Разраб.		Коннов		
Пров.		Радеев		
Т.контр.				
Н.контр.		Лебедев		
Утв.		Коновалов		

3 КИП-11.00.000Г4

Сельсин-приемник. Габаритный чертеж.

Лит	Масса	Масштаб
		1:4

Лист	Листов

ГИАП Москва

Копировал 1877-05 Формат А3

Типовой проект Альбом V

Формат	Зона	Поз.	Обозначение	Наименование	Кол.	Примечание
				Документация		
А3			3 КИП-11.01.000 СБ	Кронштейн Сборочная единица	1	
				Детали		
Б4		1		Скоба 255 × 100 Лист 4 ГОСТ 19904-74* Б-455 ВСт3сп5 ГОСТ 535	1	
Б4		2		Косынка 96×4 Лист 4 ГОСТ 19904-74* Б-247 ВСт3сп5 ГОСТ 535	1	

Инв. № подл. | Подп. и дата | Взам. инв. № | Инв. № дубл. | Подп. и дата

Изм.	Лист	N докум.	Подп.	Дата	3 КИП-11.00.000	Лист 5

Копировал Формат А4

Формат	Зона	Поз.	Обозначение	Наименование	Кол.	Примечание
				Документация		
А3			3 КИП-11.02.000 СБ	Стрелка Сборочная единица	1	
				Детали		
Б4		1		Стрелка Лист 1 ГОСТ 21631-76 АД ГОСТ 4784-74*	1	
Б4		2		Гайка специальная ф 40 Лист 4 ГОСТ 19904-74* ВСт3сп5 ГОСТ 535-	1	
Б4		3		Заклепка 3×8-АД1 ГОСТ 10300-80	3	

Инв. № подл. | Подп. и дата | Взам. инв. № | Инв. № дубл. | Подп. и дата

Изм.	Лист	N докум.	Подп.	Дата	3 КИП-11.00.000	Лист 6

Копировал Формат А4

Формат	Зона	Поз.	Обозначение	Наименование	Кол.	Примечание
		17		Шайба 3×1.02 ГОСТ 11371-78	4	
		18		Винт М5×14 ГОСТ 17475-80	4	
		19		Шайба пружинная 5.65Г ГОСТ 6402-		
		20		Сельсин-приемник тип БС-1404А	4	
		21		Выводное устройство на 10 клемм Тип ВУ10NА-54-12 сб	2	
		22		Арматура сигнальной лампы Тип АС-220	5	

Инв. № подл. | Подп. и дата | Взам. инв. № | Инв. № дубл. | Подп. и дата

Изм.	Лист	N докум.	Подп.	Дата	3 КИП-11.00.000	Лист 4

Копировал Формат А4

Формат	Зона	Поз.	Обозначение	Наименование	Кол.	Примечание
Б4		8		Банка ф 20; δ=6 Круг 20 ГОСТ 2590-71* ВСт3сп5 ГОСТ 535	1	
				Стандартные изделия		
		9		Гайка М5.5 ГОСТ 5915-70*	4	
		10		Винт М5×14 ГОСТ 17473-80	3	
		11		Болт М6×20.58 ГОСТ 7798-70*	2	
		12		Шайба 6×1.6.02 ГОСТ 11371-78	2	
		13		Шайба пружинная 8.65Г ГОСТ 6402-7	2	
		14		Гайка М6.5 ГОСТ 5915-70*	2	
		15		Винт М3×16 ГОСТ 17475-80	4	
		16		Гайка М3.5 ГОСТ 5915-70*	4	

Инв. № подл. | Подп. и дата | Взам. инв. № | Инв. № дубл. | Подп. и дата

Изм.	Лист	N докум.	Подп.	Дата	3 КИП-11.00.000	Лист 3

К и овол 1877-05

Альбом V

Типовой проект

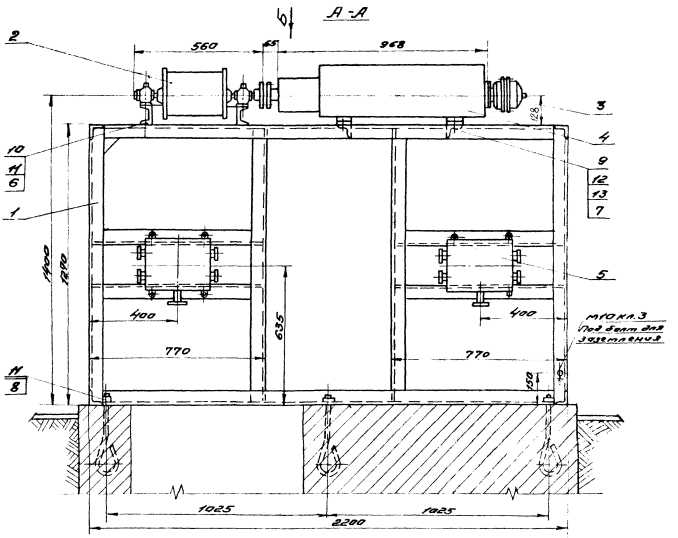

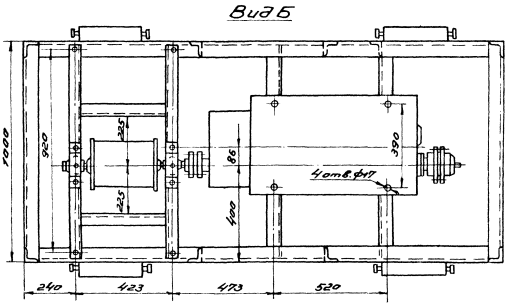

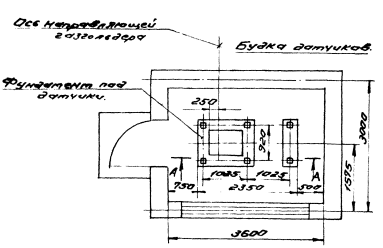

Места и детали крепления кабеля в будке устанавливаются при монтаже по месту.

					3 КИП-12.00.000СБ			
Изм.	Лист	№ докум.	Подпись	Дата	Установка датчиков в утепленной будке. Сборочный чертеж	Лит	Масса	Масштаб
Разраб.		Хоннов					395,0	1:10
Провер.		Фадеев				Лист	Листов	
Т. контр.								
Н. контр.		Лебедев				ГИАП		
Утв.		Коновалов						

Копировал 1877-05 Формат А2

Альбом V

Типовой проект

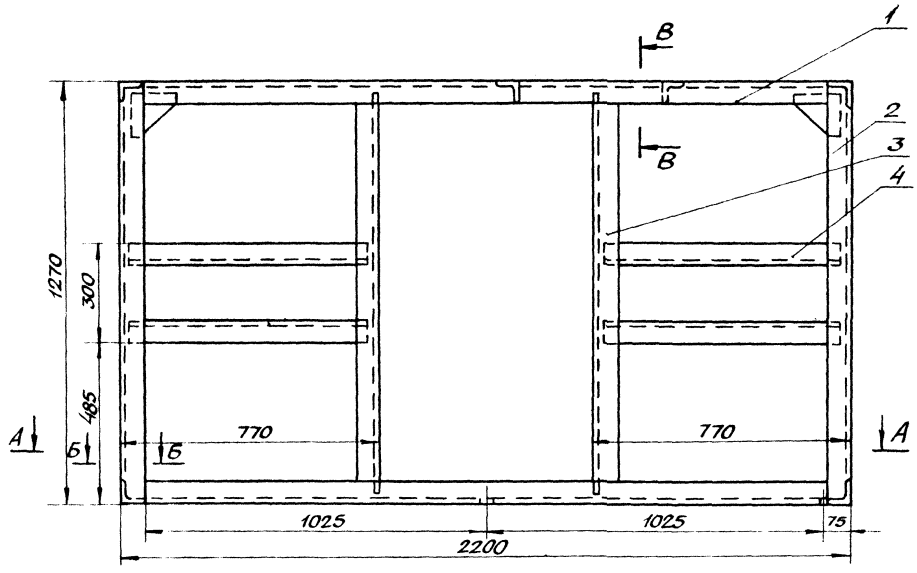

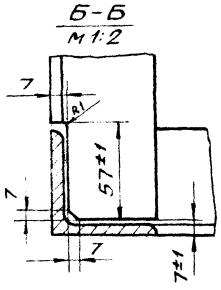

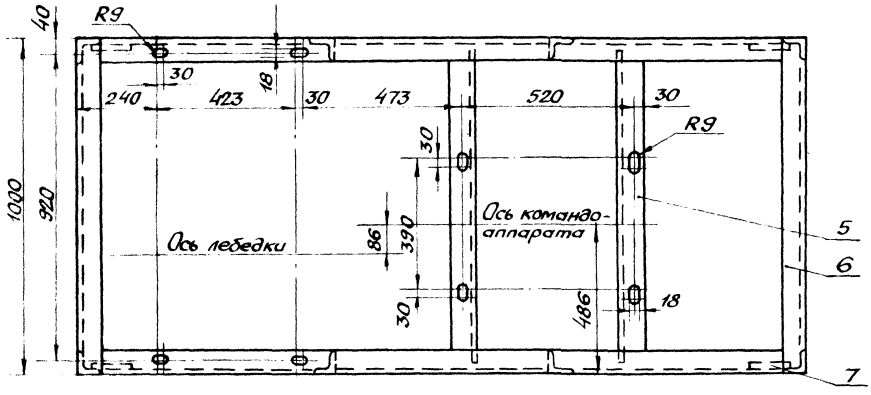

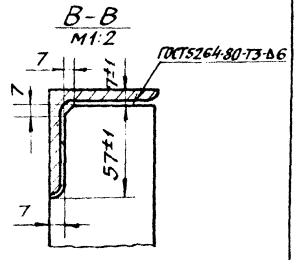

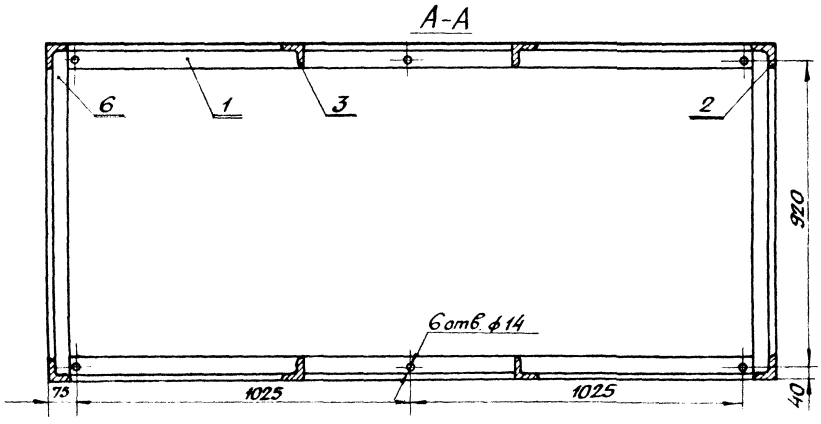

					3 КИП-12.01 000СБ			
Изм.	Лист	N докум.	Подп.	Дата	Опора под аппараты. Сборочная единица.	Лит.	Масса	Масшт.
Разраб.		Коннов		01.85			175	1:10
Пров.		Фадеев		26.01.85		Лист	Листов	
Т.контр.								
Н.контр.		Лебедев		3.85		ГИАП Москва		
Утв.		Коновалов		1.02.85				

Инв. N подл. | Подп. и дата | Взам. инв. N | Инв. N дубл. | Подп. и дата

Копировал 1877-05 Формат А4.

Типовой проект Альбом V

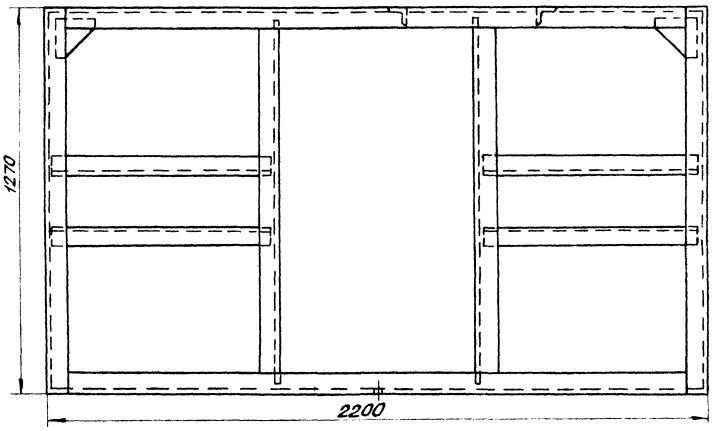

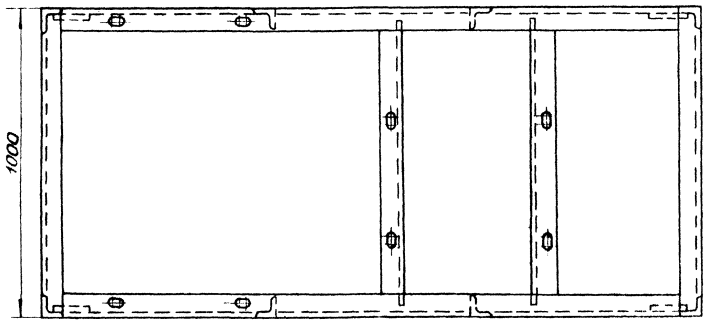

					3 КИП-12.00.000 Г4		
Изм.	Лист	N докум.	Подп.	Дата	Опора под аппараты Габаритный чертеж.	Лит.	Масса	Масшт.
Разраб.		Коннов						1:10
Пров.		Фадеев				Лист	Листов	
Т.контр.							ГИАП Москва	
Н.контр.		Лебедев						
Утв.		Коновалов						

Копировал 1877-05 Формат А2

Инв.№ подл. | Подп. и дата | Взам.инв.№ | Инв.№ дубл. | Подп. и дата

Альбом V

Типовой проект

Формат	Зона	Поз.	Обозначение	Наименование	Кол.	Примечание
				Детали		
А4		6	3 КИП-12.00.001	Шайба косая 12	4	
Б4		7		Подкладка 60×60; δ=3		
				Лист 3 ГОСТ 19903-74*		
				Ст3сп5 ГОСТ 535	4	
Б4		8		Болт анкерный ф 12;		
				ℓ_3 = 160		
				Круг 12 ГОСТ 2590-71*		
				Ст3сп5 ГОСТ 535	6	
				Стандартные изделия		
		9		Болт М 16×45.58		
				ГОСТ 7798-70*	4	
		10		Болт М 12×35.58		
				ГОСТ 7798-70*	4	
		11		Гайка М 12.5		
				ГОСТ 5915-70*	10	
		12		Гайка М 16.5		
				ГОСТ 5915-70*	4	
		13		Шайба 16×4.02		
				ГОСТ 11371-78	4	

Инв.№ подл. | Подп. и дата | Взам. инв.№ | Инв.№ дубл. | Подп. и дата

Изм. Лист N докум. Подп. Дата

3 КИП-12.00.000 Лист 2

Копировал Формат А4

Формат	Зона	Поз.	Обозначение	Наименование	Кол.	Примечание
				Документация		
А2			3 КИП-12.01.000СБ	Опора под аппараты.		
				Сборочная единица	1	
				Детали		
Б4		1		Поперечина ℓ=2074		
				Уголок		
				63×63×6 ГОСТ 8509-		
				Ст3сп5 ГОСТ 535	4	
Б4		2		Стойка ℓ=1270		
				Уголок		
				63×63×6 ГОСТ 8509		
				Ст3сп5 ГОСТ 535	4	
Б4		3		Стойка ℓ=1256		
				Уголок		
				63×63×6 ГОСТ 8509		
				Ст3сп5 ГОСТ 535	4	
Б4		4		Поперечина ℓ=750		
				Уголок		
				63×63×6 ГОСТ 8509		
				Ст3сп5 ГОСТ 535	8	
Б4		5		Поперечина ℓ=982		
				Уголок		
				63×63×6 ГОСТ 8509-		
				Ст3сп5 ГОСТ 535	2	
Б4		6		Поперечина ℓ=986		
				Уголок		
				63×63×6 ГОСТ 8509		
				Ст3сп5 ГОСТ 535	4	
Б4		7		Косынка 130×130×6		
				Лист 6 ГОСТ 19903-74*		
				Ст3сп5 ГОСТ 14637-79	4	

Инв.№ подл. | Подп. и дата | Взам. инв.№ | Инв.№ дубл. | Подп. и дата

Изм. Лист N докум. Подп. Дата

3 КИП-12.00.000 Лист 3

Копировал Формат А4

Формат	Зона	Поз.	Обозначение	Наименование	Кол.	Примечание
				Документация		
А2			3 КИП-12.00.000СБ	Сборочный чертеж	1	
А2			3 КИП-12.00.000Г4	Габаритный чертеж	1	
				Сборочные единицы		
А2		1	3 КИП-12.01.000СБ	Опора под аппараты	1	
А2		2	3 КИП-09.00.000СБ	Лебедка	1	
А3		3	КИП-10.00.000СБ	Установка сельсина-датчика БД-1501	1	
Б4		4	Тип КА 4188-4	Командоаппарат	1	
Б4		5	Тип КСК-32	Коробка соединительная	4	

Инв.№ подл. | Подп. и дата | Взам. инв.№ | Инв.№ дубл. | Подп. и дата

Изм. Лист N докум. Подп. Дата

3 КИП-12.00.000

Разраб. Коннов

Пров. Разсев

Н.контр. Лебедев

Утв. Коновалов

Установка датчиков в утепленной будке.

Лит 1 | Лист | Листов 3

ГИАП Москва

Копировал Формат А4

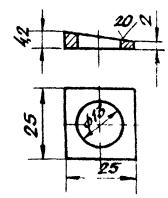

3 КИП-12.00.001

Шайба косая 12

Лит	Масса	Масштаб
	0,006	

Лист

Полоса 6×25 ГОСТ 103-76

Ст3сп5 ГОСТ

ГИАП Москва

Копировал Формат А4

Альбом V

Типовой проект

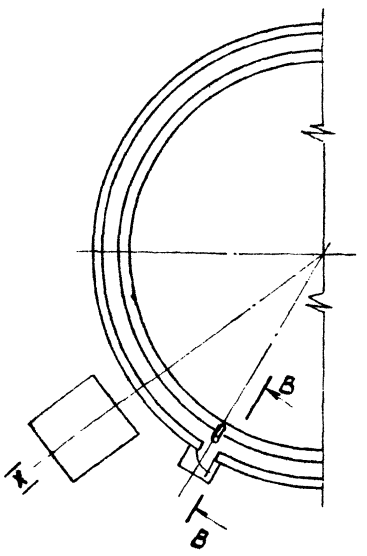

В-В
М 1:50

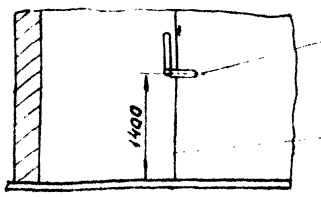

Установка термометра по МЧ-142-79
Установка бабышки - 10 ЗК4-1-75
Резервуар газгольдера

Изм.	Лист	№ докум.	Подпись	Дата
Разраб.		Коннов		
Пров.		Фадеев		
Т. контр.				
Н. контр.		Лебедев		
Утв.		Коновалов		

3 КИП-13 00 000 СБ

Установка ртутного термометра. Сборочный чертеж

Лит	Масса	Масштаб
		1:25
Лист 1	Листов 1	

ГИАП

Копировал: Кондратьева Формат А4

Формат	Зона	Поз.	Обозначение	Наименование	Кол.	Примечание
				Документация		
А4			3КИП-13000000СБ	Сборочный чертеж	1	

Изм.	Лист	№ докум.	Подпись	Дата
Разраб.		Коннов		
Пров.		Фадеев		
Т. контр.				
Н. контр.		Лебедев		
Утв.		Коновалов		

3 КИП-13 00 000

Установка ртутного термометра

Лит	Лист	Масштаб

ГИАП

Копировал: Кондратьева Формат А4

Формат	Зона	Поз.	Обозначение	Наименование	Кол.	Примечание
				Сборочные единицы		
А2		1	КИП-01 00 000СБ	Блок верхний	1	
А2		2	3КИП-02 00 000СБ	Водило	1	
А3		3	3КИП-03 00 000СБ	Блок средний	1	
А3		4	3КИП-04 00 000СБ	Блок натяжной	1	
А3		5	КИП-05 00 000СБ	Блок приямка №1	1	
А2		6	КИП-06 00 000СБ	Блок приямка №2	1	
А2		7	3КИП-12 00 000СБ	Установка датчиков в утепленной будке	1	
А4		8	3КИП-13 00 000СБ	Установка ртутного термометра	1	

Изм.	Лист	№ докум.	Подпись	Дата

3 КИП-14 00 000

Лист 2

Копировал: Кондратьева Формат А4

Формат	Зона	Поз.	Обозначение	Наименование	Кол.	Примечание
				Документация		
А2			3КИП-14 00 000СБ	Сборочный чертеж	1	

Изм.	Лист	№ докум.	Подпись	Дата
Разраб.		Коннов		
Пров.		Фадеев		
Т. контр.				
Н. контр.		Лебедев		
Утв.		Коновалов		

3 КИП-14 00 000

Сигнализация и объемо-указание. Вариант с утепленной будкой.

Лит	Лист	Масштаб

ГИАП

1877-05

Копировал: Кондратьева Формат А4

Альбом V

Типовой проект

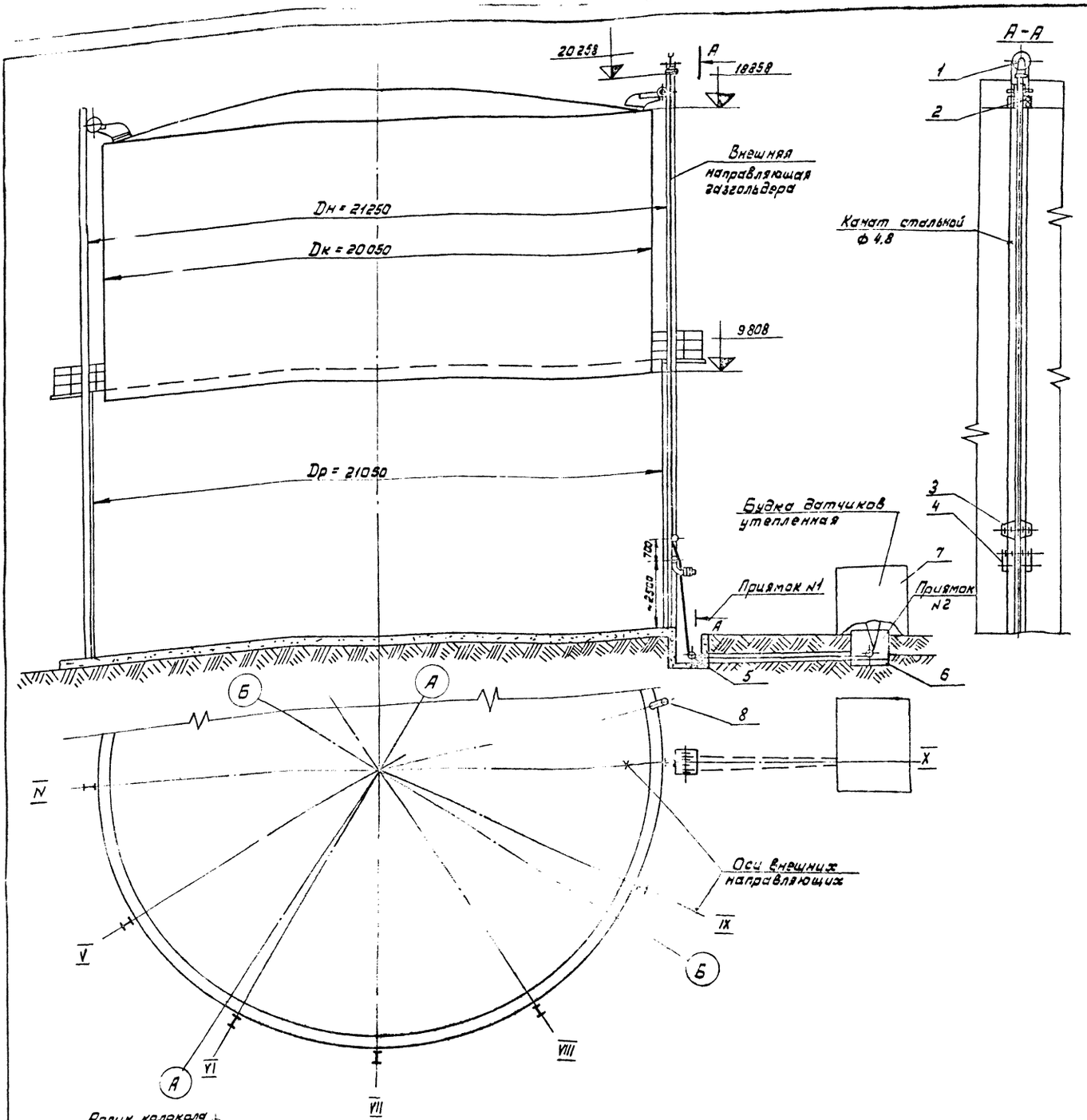

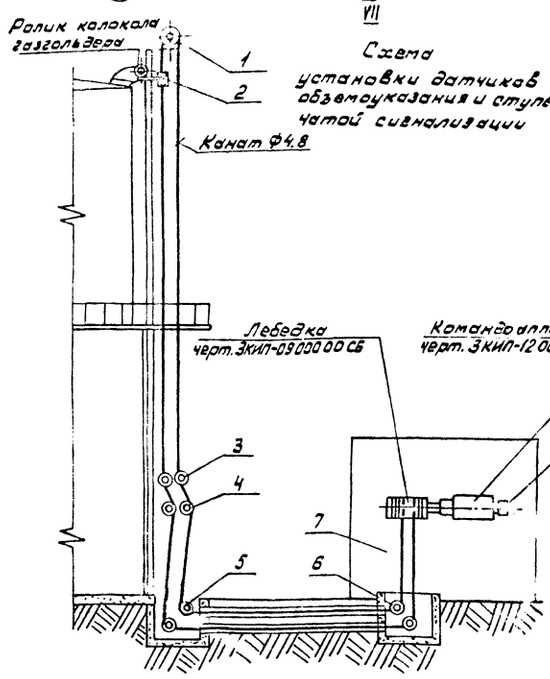

Схема установки датчиков объемоуказания и ступенчатой сигнализации

1. Ход колокола газгольдера 9050 мм
2. Приямки, фундаменты под щиты и будку датчиков смотреть альбомы VI

Изм.	Лист	№ докум.	Подпись	Дата	3КИП-14 00 000 СБ
Разраб.		Коннов		01.02.85	Сигнализация и объемоуказание. Вариант с утепленной будкой. Сборочный чертеж.
Пров.		Фадеев		01.02.85	
Т. контр.					Лист / Масса / Масштаб
Н. контр.		Лебедев			Лист / Листов
Утв.		Коновалов			ГИАП

Инв. № подл. | Подпись и дата | Взам. инв. № | Инв. № дубл. | Подпись и дата

187-05

Копировал: Кондратьева Формат А2

gost.e-ecolog.ru