Типовой проект

707-2-22с.86

Газгольдер мокрый стальной вместимостью 3000 м³ с вертикальными направляющими и боковым вводом для хранения газов под давлением до 4000 Па (400 мм водяного столба)

Состав проекта:

Альбом	I	Пояснительная записка.
Альбом	II	Технологическая часть. Системы объемоуказания. Электротехнические устройства.
Альбом	III	Конструкции металлические.
Альбом	IV	Нестандартизированное оборудование (технологическая часть).
Альбом	V	Нестандартизированное оборудование (системы объемоуказания).
Альбом	VI	Архитектурные решения: Конструкции железобетонные. Конструкции железобетонные (изделия). Отопление и вентиляция.
Альбом	VII	Тепловая изоляция и проект производства работ.
Альбом	VIII	Антикоррозионная защита металлоконструкций.
Альбом	IX	Проект производства работ (технология монтажа и сварки).
Альбом	X	Проект производства работ (приспособления).
Альбом	XI	Сборник спецификаций. Оборудования.
Альбом	XII	Ведомости потребности в материалах.
Альбом	XIII	Сметы.

Примененные типовые проекты:

Типовой проект 707-2-18с.85 "Газгольдер мокрый стальной вместимостью 100 м³ с вертикальными направляющими и боковым вводом для хранения газов под давлением до 4000 Па (400 мм водяного столба)"

Альбом XIV "Ролики. Рабочие чертежи."

Альбом IV

Разработан
проектным институтом ГИАП
Министерства по производству
минеральных удобрений

Главный инженер института В.В.Харламов

Главный инженер проекта А.К.Упадышев

Утвержден и введен в действие
Министерством по производству
минеральных удобрений

Протокол №25-III от 10 сентября 1985г.

gost.e-ecolog.ru

СОДЕРЖАНИЕ АЛЬБОМА

№№ п/п	Обозначение	Наименование	№№ стр.
1	——	Содержание альбома	2-5
2	КО/М 84-81.00.000.СБ	Гидравлический затвор Д=1220; Н=2400 Сборочный чертеж	6
3	КО/М 84-81.00.001	Крышка	7
4	КО/М 84-81.00.002	Корпус	
5	КО/М 84-81.00.003	Патрубок	
6	КО/М 84-81.00.004	Патрубок	
7	КО/М 84-81.00.005	Патрубок	8
8	КО/М 84-21.00.006	Патрубок	
9	КО/М 84-81.00.007	Ребро	
10	КО/М 84-81.00.008	Патрубок	
11	КО/М 84-81.00.009	Патрубок	9
12	КО/М 84-81.00.010	Заглушка Ду 200	
13	КО/М 84-81.00.011	Фланец	
14	КО/М 84-81.00.012	Ребро	
15	КО/М 84-81.00.000.ГЧ	Гидравлический затвор. Габаритный чертеж	10
16	КО/М 84-81.00.000	Гидравлический затвор Д=1220; Н=2400	
17	КО/М 84-93.00.000.СБ	Коробка клапанная. Сборочный чертеж	11
18	КО/М 84-93.01.000.СБ	Корпус. Сборочный чертеж	12
19	КО/М 84-93.02.000.СБ	Днище. Сборочный чертеж.	
20	КО/М 84-93.03.000.СБ	Крышка. Сборочный чертеж.	13
21	КО/М 84-93.03.001	Крышка	
22	КО/М 84-93.03.002	Втулка	
23	КО/М 84-93.03.003	Патрубок	
24	КО/М 84-93.04.000.СБ	Клапан. Сборочный чертеж	14
25	КО/М 84-93.05.000.СБ	Кожух. Сборочный чертеж	
26	КО/М 84-93.06.000.СБ	Колпак. Сборочный чертеж	
27	КО/М 84-93.00.001	Кольцо	15
28	КО/М 84-93.00.002	Труба переливная	
29	КО/М 84-93.01.001	Обечайка	
30	КО/М 84-93.01.002	Патрубок	
31	КО/М 84-93.04.005	Ребро	16
32	КО/М 84-93.04.006	Труба	
33	КО/М 84-93.06.001.СБ	Стакан. Сборочный чертеж	
34	КО/М 84-93.06.002	Направляющая	
35	КО/М 84-93.06.003	Патрубок	17
36	КО/М 84-93.06.004	Кольцо	
37	КО/М 84-93.05.005	Серьга	
38	КО/М 84-93.02.002	Стойка	
39	КО/М 84-93.04.001	Крышка	18
40	КО/М 84-93.04.002	Втулка	
41	КО/М 84-93.04.003	Кольцо	
42	КО/М 84-93.04.004	Ребро	
43	КО/М 84-93.01.003	Патрубок	19
44	КО/М 84-93.01.004	Патрубок	
45	КО/М 84-93.03.001	Дно	
46	КО/М 84-93.02.002	Патрубок	
47	КО/М 84-93.00.003	Заглушка	20
48	КО/М 84-93.00.000.ГЧ	Коробка клапанная. Габаритный чертеж	
49	КО/М 84-93.00.000	Коробка клапанная	
50	КО/М 84-93.01.000	Корпус	21
51	КО/М 84-93.02.000	Днище	
52	КО/М 84-93.03.000	Крышка	
53	КО/М 84-93.04.000	Клапан	22
54	КО/М 84-93.05.000	Кожух	
55	КО/М 84-93.06.000	Колпак	
56	КО/М 84-93.06.001	Стакан	
57	БТК-10.00.000.СБ	Сливной бак V=0,7м³ Сборочный чертеж	23
58	БТК-10.01.000.СБ	Штуцер. Сборочная единица	24
59	БТК-10.02.000.СБ	Штуцер. Сборочная единица	
60	БТК-10.03.000.СБ	Штуцер. Сборочная единица	
61	БТК-10.04.000.СБ	Штуцер. Сборочная единица	
62	БТК-10.05.000.СБ	Штуцер. Сборочная единица	25
63	БТК-10.06.000.СБ	Штуцер. Сборочная единица	
64	БТК-10.00.004	Рамка	
65	БТК-10.00.005	Строповочная скоба	
66	БТК-10.00.001	Штуцер	26

Инв.№ подл. | Подп. и дата | Взам.инв.№ | Инв.№ дубл. | Подп. и дата

NN п/п	Обозначение	Наименование	№№ стр.
67	БТК – 10.00.002	Стенка боковая	26
68	БТК – 10.00.003	Крышка	
69	БТК – 10.00.006	Заглушка поз.12; заглушка поз. 13	
70	БТК – 10.00.000	Сливной бак	27
71	БТК – 11.00.000.СБ	Подъемное приспособление. Сборочный чертеж	28
72	БТК – 11.01.000.СБ	Рама. Сборочная единица	29
73	БТК – 11.02.000.СБ	Кожух. Сборочная единица	
74	БТК – 11.01.001	Полоса	
75	БТК – 11.01.003	Швеллер	
76	БТК – 11.01.002	Ребро	30
77	БТК – 11.02.001	Уголок	
78	БТК – 11.00.002	Наружный крюк	
79	БТК – 11.00.003	Внутренний крюк	
80	БТК – 11.00.004	Подъемный вал	31
81	БТК – 11.00.005	Втулка	
82	БТК – 11.00.006	Хомут	
83	БТК – 11.00.007	Траверса	
84	БТК – 11.00.001	Уголок	32
85	БТК – 11.00.000	Подъемное приспособление	
86	БТК – 21.00.000.СБ	Блок камеры. Сборочный чертеж	33
87	БТК – 21.00.000.Г4	Блок камеры. Габаритный чертеж	34
88	БТК – 21.01.000.СБ	Стойка. Сборочная единица	
89	БТК – 21.00.001	Ролик	
90	БТК – 21.00.002	Втулка	35
91	БТК – 21.00.003	Крышка	
92	БТК – 21.00.004	Ребро	
93	БТК – 21.00.005	Накладка	
94	БТК – 21.01.001	Плита	36
95	БТК – 21.01.002	Ребро	
96	БТК – 21.00.000	Блок камеры	
97	БТК – 22.00.000.СБ	Установка вентиля Ду6 для продувки азотом. Сборочная единица	37
98	БТК – 22.00.001	Гайка накидная	
99	БТК – 22.00.002	Наконечник поз. 3; наконечник поз. 4	
100	БТК – 22.00.000	Установка вентиля Ду6 для продувки азотом	
101	БТК – 23.00.000.СБ	Установка вентиля Ду 10 для продувки азотом. Сборочная единица	38
102	БТК – 23.00.001	Гайка накидная	
103	БТК – 23.00.002	Наконечник	
104	БТК – 23.00.000	Установка вентиля Ду 10 для продувки азотом	39
105	КОМ 84 – 82.00.000. СБ	Моментный ключ. Сборочный чертеж	40
106	КОМ 84 – 82.01.000. СБ	Корпус. Сборочный чертеж	41
107	КОМ 84 – 82.00.002	Палец	
108	КОМ 84 – 82.00.003	Крышка	
109	КОМ 84 – 82.00.004	Втулка	
110	КОМ 84 – 82.01.003	Ось	42
111	КОМ 84 – 82.01.001	Фланец	
112	КОМ 84 – 82.01.002	Ручка	
113	КОМ 84 – 82.00.005	Винт	
114	КОМ 84 – 82.00.006	Гайка	43
115	КОМ 84 – 82.00.001	Пружина	
116	КОМ 84 – 82.00.007	Гайка	
117	КОМ 84 – 82.00.008	Винт	44
118	КОМ 84 – 82.00.000	Моментный ключ	
119	КОМ 84 – 84.00.000.СБ	Стяжка Q = 5,5 т. Сборочный чертеж	45
120	КОМ 84 – 84.01.000.СБ	Серьга. Сборочный чертеж	
121	КОМ 84 – 84.01.001	Упор	46
122	КОМ 84 – 84.01.002	Упор	
123	КОМ 84 – 84.00.002	Траверса	47
124	КОМ 84 – 84.00.003	Гайка	
125	КОМ 84 – 84.00.001	Винт	48
126	КОМ 84 – 84.00.000	Стяжка Q = 5,5 т	
127	КОМ 84 – 85.00.000.СБ	Элеватор пароструйный №2 (сварной). Сборочный чертеж	49
128	КОМ 84 – 85.01.000. СБ	Корпус. Сборочный чертеж	
129	КОМ 84 – 85.01.005	Фланец	50
130	КОМ 84 – 85.01.006	Фланец	
131	КОМ 84 – 85.00.001	Сопло	
132	КОМ 84 – 85.00.002	Сопло паровпускное	

Инв.№ подл. | Подп. и дата | Взам.инв.№ | Инв.№ дубл. | Подп. и дата

№№ п/п	Обозначение	Наименование	№№ стр.
133	КО М 84 – 85.00.003	Фланец	50
134	КО М 84 – 85.01.001	Патрубок	51
135	КО М 84 – 85.01.002	Патрубок	
136	КО М 84 – 85.01.003	Патрубок	
137	КО М 84 – 85.01.004	Фланец	
138	КО М 84 – 85.00.000.ГЧ	Элеватор пароструйный №2 (сварной). Габаритный чертеж	52
139	КО М 84 – 85.00.000	Элеватор пароструйный №2 (сварной)	
140	КО М 84 – 85.01.000	Корпус	
141	КО М 84 – 86.00.000.СБ	Элеватор пароструйный №2 (литой). Сборочный чертеж	53
142	КО М 84 – 86.00.002	Сопло	54
143	КО М 84 – 86.00.003	Сопло паровпускное	
144	КО М 84 – 86.00.004	Фланец	
145	КО М 84 – 86.00.001	Корпус	55
146	КО М 84 – 86.00.000.ГЧ	Элеватор пароструйный №2 (литой). Габаритный чертеж	
147	КО М 84 – 86.00.000	Элеватор пароструйный №2 (литой)	
148	КО М 84 – 87.00.000.СБ	Элеватор пароструйный №3 (сварной). Сборочный чертеж	56
149	КО М 84 – 87.01.000.СБ	Корпус. Сборочный чертеж	57
150	КО М 84 – 87.01.004	Фланец	
151	КО М 84 – 87.01.005	Фланец	
152	КО М 84 – 87.00.001	Сопло	58
153	КО М 84 – 87.00.002	Сопло паровпускное	
154	КО М 84 – 87.00.003	Фланец	
155	КО М 84 – 87.01.001	Патрубок	59
156	КО М 84 – 87.01.002	Патрубок	
157	КО М 84 – 87.01.003	Патрубок	
158	КО М 84 – 87.01.005	Фланец	
159	КО М 84 – 87.00.000.ГЧ	Элеватор пароструйный №3 (сварной). Габаритный чертеж	60
160	КО М 84 – 87.00.000	Элеватор пароструйный №3 (сварной).	
161	КО М 84 – 87.01.000	Корпус	61
162	КО М 84 – 91.00.000.СБ	Элеватор пароструйный №3 (литой). Сборочный чертеж	
163	КО М 84 – 91.00.002	Сопло	62
164	КО М 84 – 91.00.003	Сопло паровпускное	
165	КО М 84 – 91.00.004	Фланец	
166	КО М 84 – 91.00.001	Корпус	63
167	КО М 84 – 91.00.000.ГЧ	Элеватор пароструйный №3 (литой). Габаритный чертеж	
168	КО М 84 – 91.00.000	Элеватор пароструйный №3 (литой).	64
169	КО М 84 – 92.00.000.СБ	Элеватор пароструйный №4 (сварной). Сборочный чертеж	
170	КО М 84 – 92.01.000.СБ	Корпус. Сборочный чертеж	65
171	КО М 84 – 92.01.004	Фланец	
172	КО М 84 – 92.01.006	Фланец	
173	КО М 84 – 92.00.001	Сопло	66
174	КО М 84 – 92.00.002	Сопло паровпускное	
175	КО М 84 – 92.00.003	Фланец	
176	КО М 84 – 92.01.001	Патрубок	67
177	КО М 84 – 92.01.002	Патрубок	
178	КО М 84 – 92.01.003	Патрубок	
179	КО М 84 – 92.01.005	Фланец	
180	КО М 84 – 92.00.000.ГЧ	Элеватор пароструйный №4 (сварной). Габаритный чертеж	68
181	КО М 84 – 92.00.000	Элеватор пароструйный №4 (сварной).	
182	КО М 84 – 92.01.000	Корпус	69
183	КО М 84 – 88.00.000.СБ	Элеватор пароструйный №4 (литой). Сборочный чертеж	
184	КО М 84 – 88.00.002	Сопло	70
185	КО М 84 – 88.00.003	Сопло паровпускное	
186	КО М 84 – 88.00.004	Фланец	
187	КО М 84 – 88.00.001	Корпус	71
188	КО М 84 – 88.00.000.ГЧ	Элеватор пароструйный №4 (литой). Габаритный чертеж	
189	КО М 84 – 88.00.000	Элеватор пароструйный №4 (литой)	72
190	КО М 84 – 89.00.000.СБ	Элеватор пароструйный №5 (сварной). Сборочный чертеж	
191	КО М 84 – 89.01.000.СБ	Корпус. Сборочный чертеж	73
192	КО М 84 – 89.01.004	Фланец	
193	КО М 84 – 89.01.006	Фланец	
194	КО М 84 – 89.00.001	Сопло	74
195	КО М 84 – 89.00.002	Сопло паровпускное	
196	КО М 84 – 89.00.003	Фланец	
197	КО М 84 – 89.01.001	Патрубок	75
198	КО М 84 – 89.01.002	Патрубок	

Инв.№ подл. | Подп. и дата | Взам.инв.№ | Инв.№ дубл. | Подп. и дата

№№ п/п	Обозначение	Наименование	№№ стр.
199	КО М 84 - 89.01.003	Патрубок	75
200	КО М 84 - 89.01.005	Фланец	
201	КО М 84 - 89.00.000. ГЧ	Элеватор пароструйный N5 (сварной). Габаритный чертеж	76
202	КО М 84 - 89.00.000	Элеватор пароструйный N5 (сварной)	
203	КО М 84 - 89.01.000	Корпус	
204	КО М 84 - 90.00.000.СБ	Элеватор пароструйный N5 (литой). Сборочный чертеж	77
205	КО М 84 - 90.00.002	Сопло	78
206	КО М 84 - 90.00.003	Сопло паровпускное	
207	КО М 84 - 90.00.004	Фланец	
208	КО М 84 - 90.00.001	Корпус	
209	КО М 84 - 90.00.000. ГЧ	Элеватор пароструйный N5 (литой). Габаритный чертеж	79
210	КО М 84 - 90.00.000	Элеватор пароструйный N5 (литой).	

Альбом IV

Типовой проект

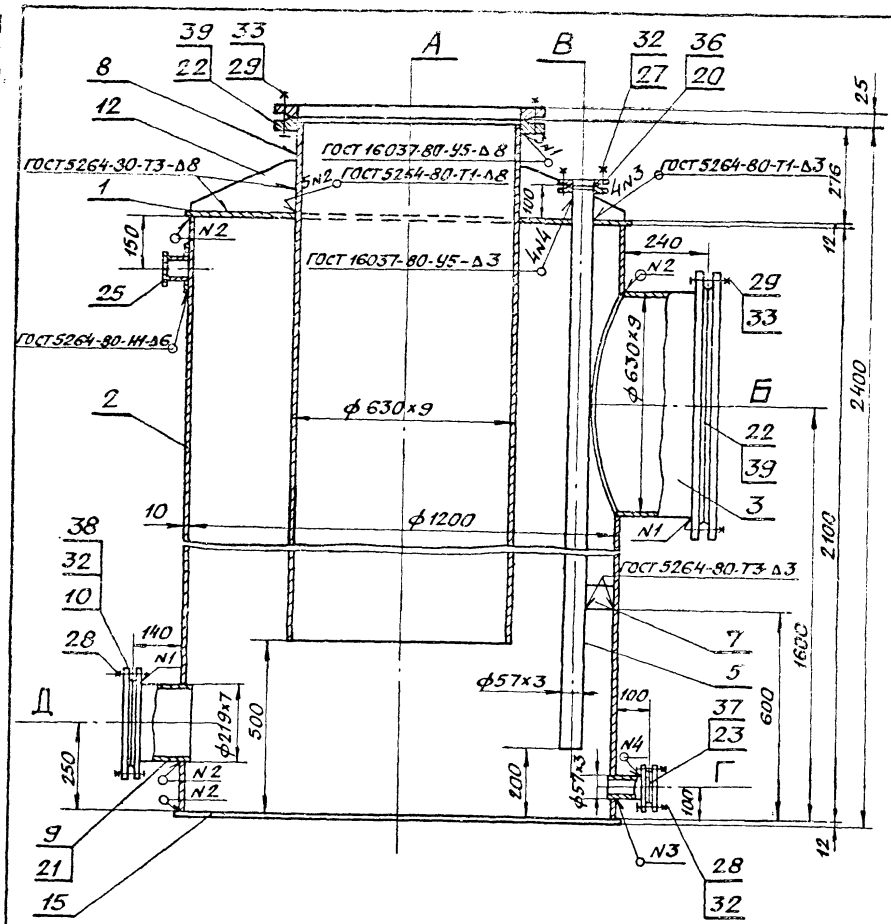

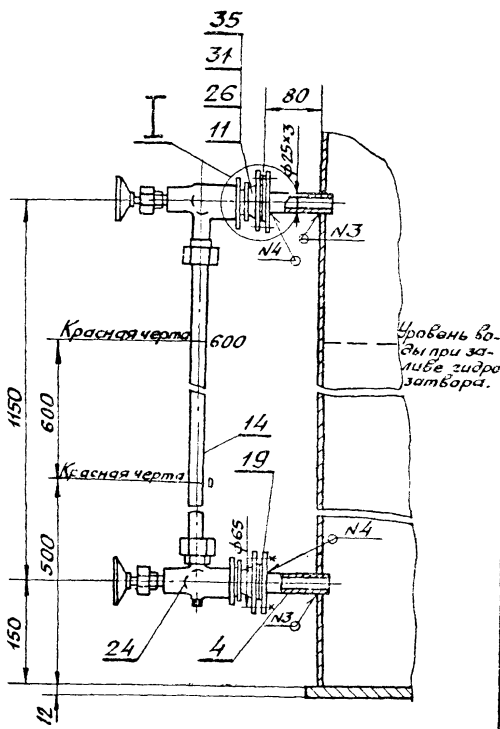

А-А
М 1:5 повернуто

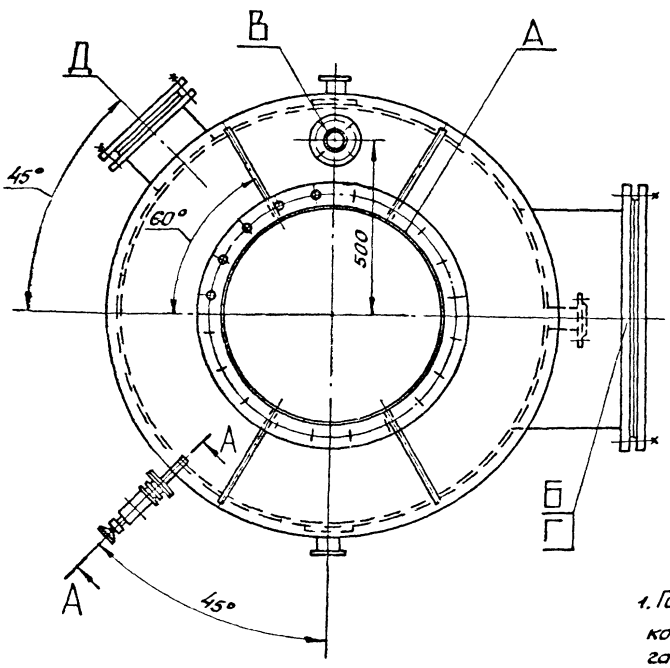

I
М 1:2

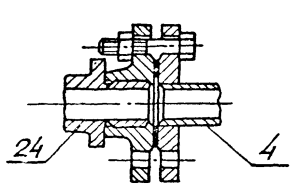

Таблица штуцеров

Обозначение	Наименование	Кол.	Проход условный Ду мм.	Давление условное Ду кгс/см²	Давление условное Ду МПа
А	Вход газа	1	600	2,5	0,25
Б	Выход газа	1	600	2,5	0,25
В	Вход воды	1	50	2,5	0,25
Г	Выход воды	1	50	10	1.0
Д	Люк	1	200	2,5	1.0

Техническая характеристика.

Давление. Рабочее	0,04 кгс/см²
Расчетное	0,4 кгс/см²
Пробное гидравлическое	0,4 кгс/см²
Пробное пневматическое	0,4 кгс/см².
Температура. Рабочая	минус 20÷плюс 40°С.
Расчетная	плюс 40°С.
Среда	газ (группа аппарата 5а)
Емкость номинальная	V= 2,4 м³.
Габаритные размеры	1350х1550х2525 мм.

Технические требования.

1. Гидравлический затвор предназначен для отвода газового конденсата при работе газгольдера и для отключения газгольдера от межцехового газопровода при ремонте.
2. Требования к материалам, изготовление, испытания, приемка и поставка аппарата согласно ГОСТ 24306-80 и ГОСТ 24444-80.
3. Указатель уровня 12с13бк принят по каталогу „Промышленная трубопроводная арматура" Часть III Центрихимнефтемаш Москва 1983г.
4. Аппарат рассчитан на установку на сплошном жестком основании.

				КО/М 84-81.00.000 СБ	
Изм.	Лист	N докум.	Подпись	Дата	
Разраб.	Ильюшенков			12.84	Гидравлический затвор. Д=1220; Н=2400
Провер.	Володин			12.84	Сборочный чертеж.
Т.контр.					
Н.контр.	Попова			12.84	
Утв.	Павлючик			12.84	

Лит	Масса	Масштаб
	1990	1:10
Лист	Листов 1	
ГИАП		

Инв.№ подл. | Подпись и дата | Взам. инв.№ | Инв.№ дубл. | Подпись и дата

1877-04 Формат А2

∀(√)

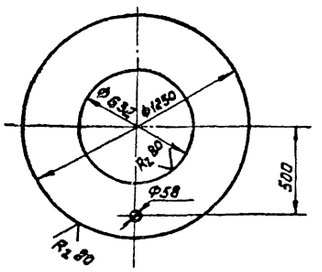

1. Неуказанные предельные отклонения линейных размеров $\pm \frac{IT14}{2}$ для отверстий J_s14, для валов j_s14
2. * Размер для справок

					КО М 84-81.00.001		
Изм.	Лист	№ докум.	Подпись	Дата	Крышка	Лит	Масса	Масштаб
Разраб.		Ильюшенкова		12.84			86	1:20
Провер.		Володин		12.84		Лист	Листов 1
Т.контр.							
Н.контр.		Попова		12.84	Лист 12 ГОСТ 19903-74	ГИАП	
Утв.					Вст3пс5 ГОСТ 14637-79		

Формат: А4

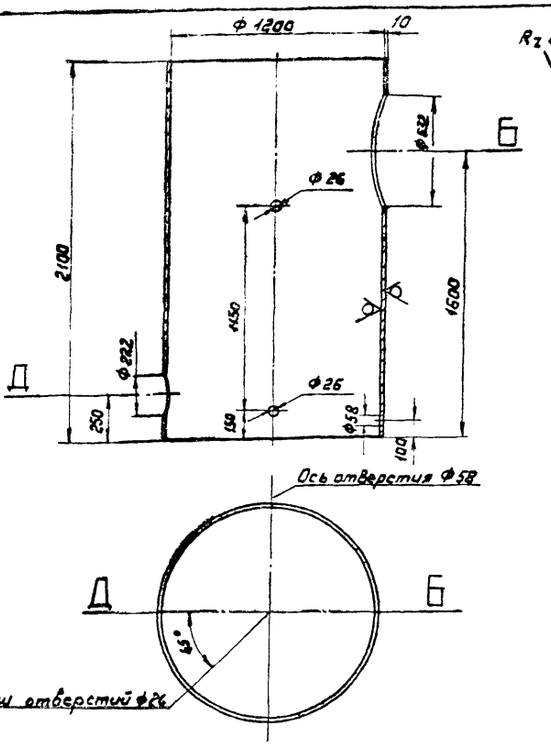

1. Неуказанные предельные отклонения линейных размеров $\pm \frac{IT14}{2}$, для отверстий J_s14, для валов j_s14
2. * Размер для справок

					КО М 84-81.00.002		
Изм.	Лист	№ докум.	Подпись	Дата	Корпус	Лит	Масса	Масштаб
Разраб.		Ильюшенкова		12.84			540	1:20
Провер.		Володин		12.84		Лист	Листов 1
Т.контр.							
Н.контр.		Попова		12.84	Лист 10 ГОСТ 19903-74	ГИАП	
Утв.					Вст3пс5 ГОСТ 14637-79		

Формат: А4

∀(√)

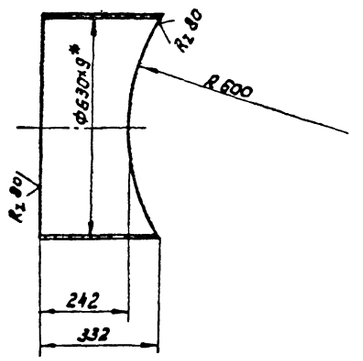

Неуказанные предельные отклонения линейных размеров $\pm \frac{IT14}{2}$
* Размер для справок

					КО М 84-81.00.003		
Изм.	Лист	№ докум.	Подпись	Дата	Патрубок	Лит	Масса	Масштаб
Разраб.		Ильюшенкова		12.84			40	1:10
Провер.		Володин		12.84		Лист	Листов 1
Т.контр.							
Н.контр.		Попова		12.84	Труба 630×9 ГОСТ 8732-78 / Вст3пс5 ГОСТ 8731-74	ГИАП	
Утв.							

Формат: А4

∀(√)

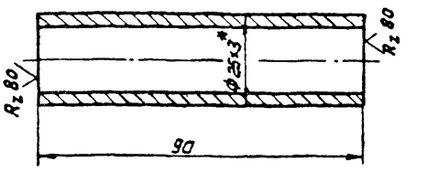

Неуказанные предельные отклонения линейных размеров $\pm \frac{IT14}{2}$
* Размер для справок

					КО М 84-81.00.004		
Изм.	Лист	№ докум.	Подпись	Дата	Патрубок	Лит	Масса	Масштаб
Разраб.		Ильюшенкова		12.84			0,15	1:1
Провер.		Володин		12.84		Лист	Листов 1
Т.контр.							
Н.контр.		Попова		12.84	Труба 25×3 ГОСТ 8734-75 / В 20 ГОСТ 8733-74	ГИАП	
Утв.							

Формат: А4

∀(V)

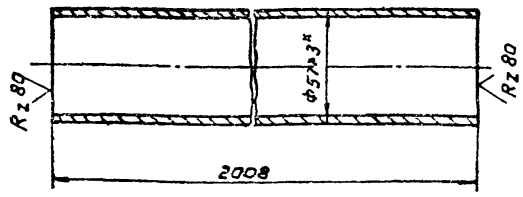

1. Неуказанные предельные отклонения линейных размеров ± JT14/2
2. * Размер для справок

					КО М 84-81.00.005		
Изм.	Лист	№ докум.	Подпись	Дата	Патрубок	Лит	Масса 8,03	Масштаб 1:2
Разраб.		Ильюшенкова		12.84				
Провер.		Валодин		12.84		Лист	Листов 1
Т.контр.							
Н. контр.		Попова		12.84	Труба 57х3 ГОСТ 8732-78 / В20 ГОСТ 8731-74	ГИАП	
Утв.							

Инв. № подл. | Подпись и дата | Взам. инв. № | Инв. № дубл. | Подпись и дата

Формат А4

∀(V)

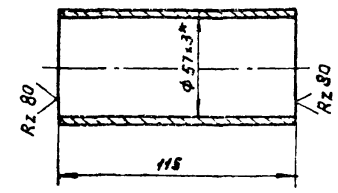

1. Неуказанные предельные отклонения линейных размеров ± JT14/2
2 * Размер для справок.

					КО М 84-81.00.006		
Изм.	Лист	№ докум.	Подпись	Дата	Патрубок	Лит	Масса 0,46	Масштаб 1:2
Разраб.		Ильюшенкова		12.84				
Провер.		Валодин		12.84		Лист	Листов 1
Т.контр.							
Н.контр.		Попова		12.84	Труба 57х3 ГОСТ 8732-78 / В20 ГОСТ 8731-74	ГИАП	
Утв.							

Инв. № подл. | Подпись и дата | Взам. инв. № | Инв. № дубл. | Подпись и дата

Формат А4

∀(V)

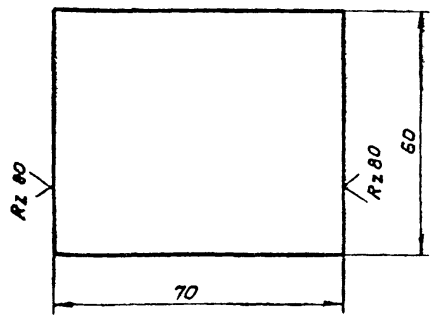

1. Неуказанные предельные отклонения линейных размеров ± JT14/2
2. * Размер для справок.

					КО М 84-81.00.007		
Изм.	Лист	№ докум.	Подпись	Дата	Ребро	Лит	Масса 0,20	Масштаб 1:1
Разраб.		Ильюшенкова		12.84				
Провер.		Валодин		12.84		Лист	Листов 1
Т.контр.							
Н. контр.		Попова		12.84	Лист 6 ГОСТ 19903-74 / ВСт3пс5 ГОСТ 14637-79	ГИАП	
Утв.							

Инв. № подл. | Подпись и дата | Взам. инв. № | Инв. № дубл. | Подпись и дата

Формат А4

∀(V)

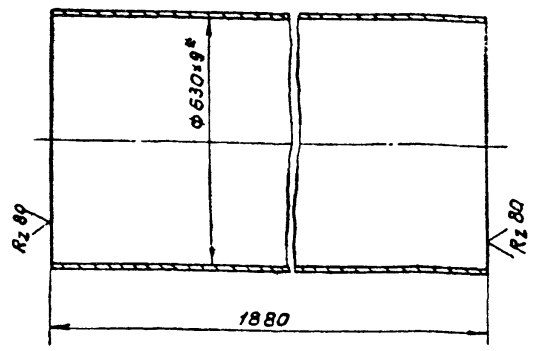

1. Неуказанные предельные отклонения линейных размеров ± JT14/2
2.* Размер для справок.

					КО М 84-81.00.008		
Изм.	Лист	№ докум.	Подпись	Дата	Патрубок	Лит	Масса 253	Масштаб 1:10
Разраб.		Ильюшенкова		12.84				
Провер.		Валодин		12.84		Лист	Листов 1
Т.контр.							
Н.контр.		Попова		12.84	Труба 630х9 ГОСТ 8732-78 / ВСт3сп5 ГОСТ 8731-74	ГИАП	
Утв.							

Инв. № подл. | Подпись и дата | Взам. инв. № | Инв. № дубл. | Подпись и дата

1877-04

Формат А4

Инв.№ подл. | Подпись и дата | Взам.инв.№ | Инв.№ дубл. | Подпись и дата

$\forall(\sqrt{})$

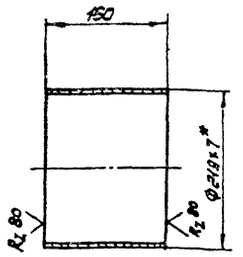

1. Неуказанные предельные отклонения линейных размеров $\pm \frac{JT14}{2}$
2. * Размер для справок.

					КО М 84-81.00.009		
Изм.	Лист	№ докум.	Подпись	Дата			
Разраб.		Ильюшенкова		12.84	Патрубок	Лит.	Масса 5,9 / Масштаб 1:5
Провер.		Володин		12.84		Лист	Листов 1
Т.контр.						ГИАП	
Н.контр.		Попова		12.84	Труба $\frac{219\times7\ ГОСТ\ 8732-78}{В\ 20\ ГОСТ\ 8731-74}$		
Утв.							

Формат А4

$R_z 80$ $\forall(\sqrt{})$

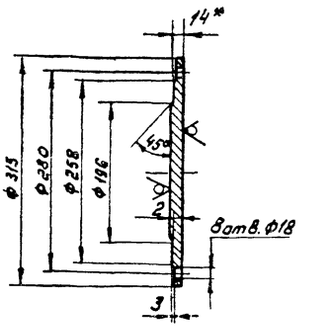

Неуказанные предельные отклонения линейных размеров $\pm \frac{JT14}{2}$, для отверстий J_s14, для валов j_s14.

					КО М 84-81.00.010		
Изм.	Лист	№ докум.	Подпись	Дата			
Разраб.		Ильюшенкова		12.84	Заглушка Ду 200	Лит.	Масса 7,03 / Масштаб 1:5
Провер.		Володин		12.84		Лист	Листов 1
Т.контр.						ГИАП	
Н.контр.		Попова		12.84	Лист 14 ГОСТ 19903-74 / ВСт3пс5 ГОСТ 14637-79		
Утв.							

Формат А4

$R_z 80$

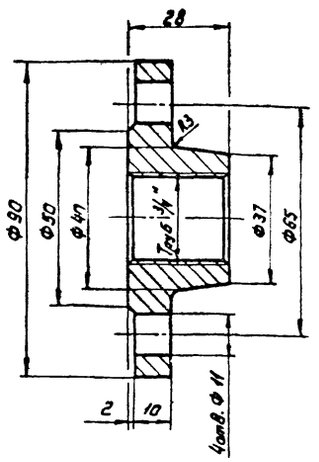

Неуказанные предельные отклонения линейных размеров $\pm \frac{JT14}{2}$, для отверстий J_s14, для валов j_s14.

					КО М 84-81.00.011		
Изм.	Лист	№ докум.	Подпись	Дата			
Разраб.		Ильюшенкова		12.84	Фланец	Лит.	Масса 0,55 / Масштаб 1:1
Провер.		Володин		12.84		Лист	Листов 1
Т.контр.						ГИАП	
Н.контр.		Попова		12.84	ВСт3пс5 ГОСТ 14637-79		
Утв.							

Формат А4

$\forall(\sqrt{})$

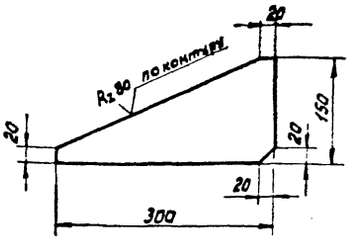

1. Неуказанные предельные отклонения линейных размеров $\pm \frac{JT14}{2}$
2. * Размер для справок.

					КО М 84-81.00.012		
Изм.	Лист	Докум.	Подпись	Дата			
Разраб.		Ильюшенкова		12.84	Ребро	Лит.	Масса 0,53 / Масштаб 1:5
Провер.		Володин		12.84		Лист	Листов 1
Т.контр.						ГИАП	
Н.контр.		Попова		12.84	10 ГОСТ 19903-74 / ВСт3пс5 ГОСТ 14637-79		
Утв.							

1877-04

Формат А4

Альбом IV

Типовой проект

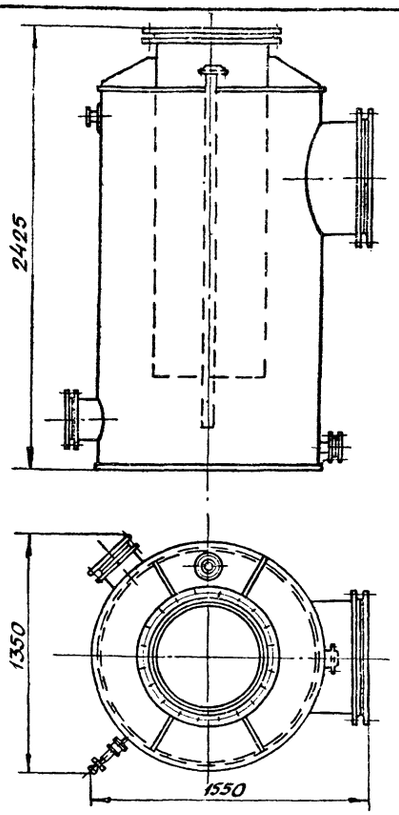

Изм.	Лист	N докум.	Подпись	Дата
Разраб.	Ульюшенкова			12.84
Провер.	Володин			12.84
Т.контр.				
Н.контр.	Попова			12.84
Утв.				

КО/М 84-81.00.000 Г4.

Гидравлический затвор. Габаритный чертеж.

Лит.	Масса	Масшт.
		1:20

Лист 1 Листов 1

ГИАП

Формат: А4.

Формат	Зона	Поз.	Обозначение	Наименование	Кол.	Примеч.
				Документация.		
А2			КО/М 84-81.00.000 СБ.	Сборочный чертеж.		
А4			КО/М 84-81.00.000 Г4.	Габаритный чертеж.		
				Детали.		
А4		1	КО/М 84-81.00.001	Крышка	1	
А4		2	КО/М 84-81.00.002	Корпус	1	
А4		3	КО/М 84-81.00.003	Патрубок	1	
А4		4	КО/М 84-81.00.004	Патрубок	2	
А4		5	КО/М 84-81.00.005	Патрубок	1	
А4		5	КО/М 84-81.00.006	Патрубок	1	
А4		7	КО/М 84-81.00.007	Ребро	1	
А4		8	КО/М 84-81.00.008	Патрубок	1	
А4		9	КО/М 84-81.00.009	Патрубок	1	

Изм.	Лист	N докум.	Подпись	Дата
Разраб.	Ульюшенкова			12.84
Провер.	Володин			12.84
Н.контр.	Попова			12.84
Утв.				

КО/М 84-81.00.000

Гидравлический затвор Д=1220 ; Н=2400.

Лит.	Лист	Листов
	1	3

ГИАП

Формат: А4.

Формат	Зона	Поз.	Обозначение	Наименование	Кол.	Примечание.
А4		10	КО/М 84-81.00.010	Заглушка	1	
А4		11	КО/М 84-81.00.011	Фланец	2	
А4		12	КО/М 84-81.00.012	Ребро	6	
Б4		14		Трубка 20-3-1075 ГОСТ 8446-74	1	
Б4		15		Дно 12 ГОСТ 19903-74 Лист Ст3сп5 ГОСТ 14637-69	1	115,5кг.
				Стандартные изделия.		
		19		Фланец 1-20-2,5 ВСт3сп5 ГОСТ 12820-80	2	0,45кг.
		20		Фланец 1-50-2,5 ВСт3сп5 ГОСТ 12820-80	2	1,04кг.
		21		Фланец 1-200-2,5 ВСт3сп5 ГОСТ 12820-80	2	4,7кг
		22		Фланец 1-600-2,5 ВСт3сп5 ГОСТ 12820-80.	4	21,3кг

Изм.	Лист	N докум.	Подпись	Дата

КО/М 84-81.00.000

Лист 2

Формат: А4.

Формат	Зона	Поз.	Обозначение	Наименование	Кол.	Примечание.
		23		Фланец 1-50-10 ВСт3сп5 ГОСТ 12820-80.	2	2,06кг
		24		Указатель уровня 12с13бк	1	3,50кг См. Т.Тп3
		25		Цапфа 4-1-1-750 ВСт3сп5 ГОСТ 13716-73	1	1,45кг.
				Болты ГОСТ 7798-70		
		26		М10х40 4.6	8	0,037кг
		27		М16х45 4.6	4	0,106кг
		28		М16х55 4.6	12	0,121кг
		29		М24х90 4.6	40	0,438кг.
				Гайки ГОСТ 5915-70		
		31		М10,5	8	0,011кг
		32		М16,5	16	0,033кг
		33		М24,5	40	0,107кг.
				Прокладки ГОСТ 15180-70 Паронит ПМБ ГОСТ 481-80		
		35		А-20-6	2	0,007кг
		36		А-50-6	1	0,018кг
		37		А-50-40	1	0,026кг
		38		А-200-6	1	0,069кг
		39		А-600-6	2	0,231кг.

Изм.	Лист	N докум.	Подпись	Дата

КО/М 84-81.00.000

Лист 3

1877-04

Формат: А4.

Альбом IV

Типовой проект

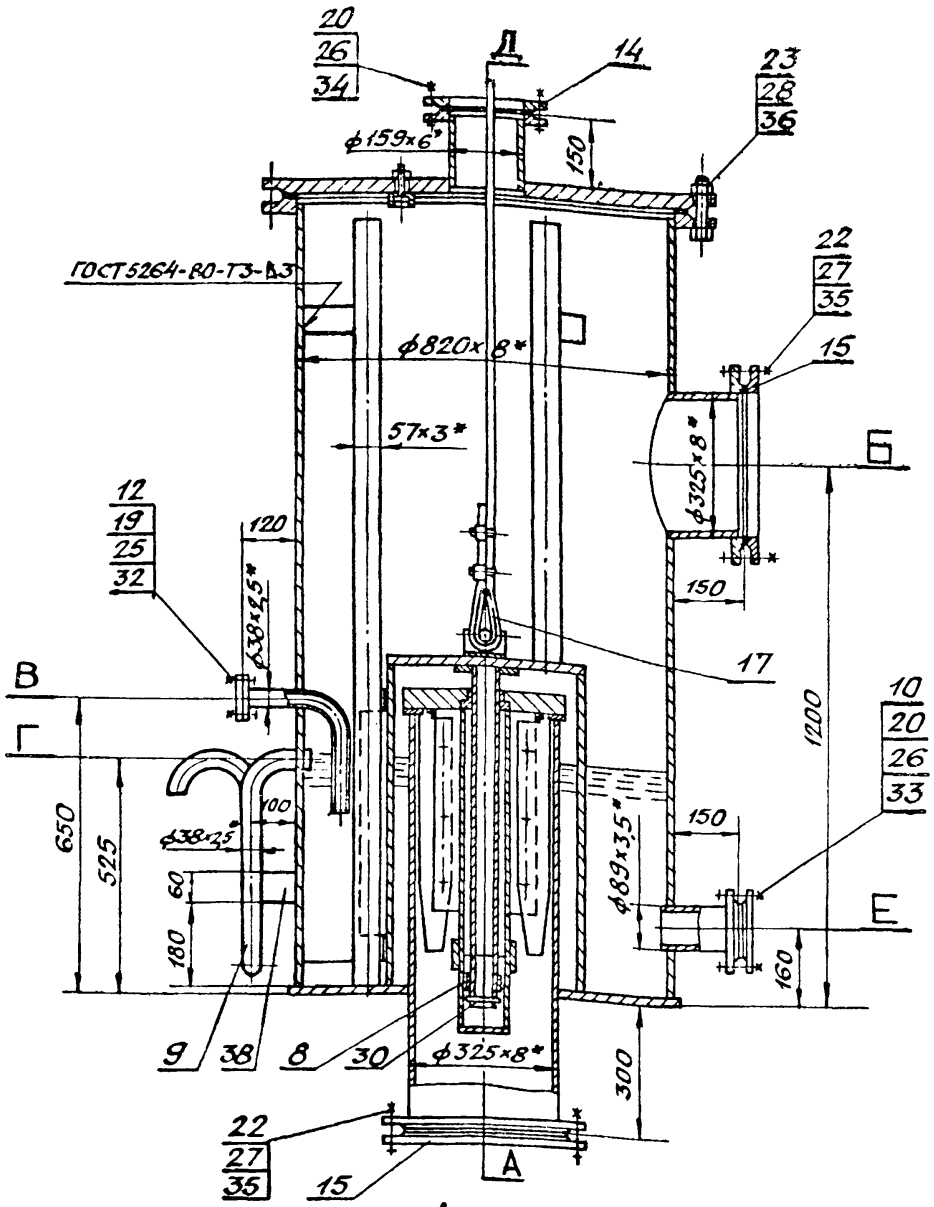

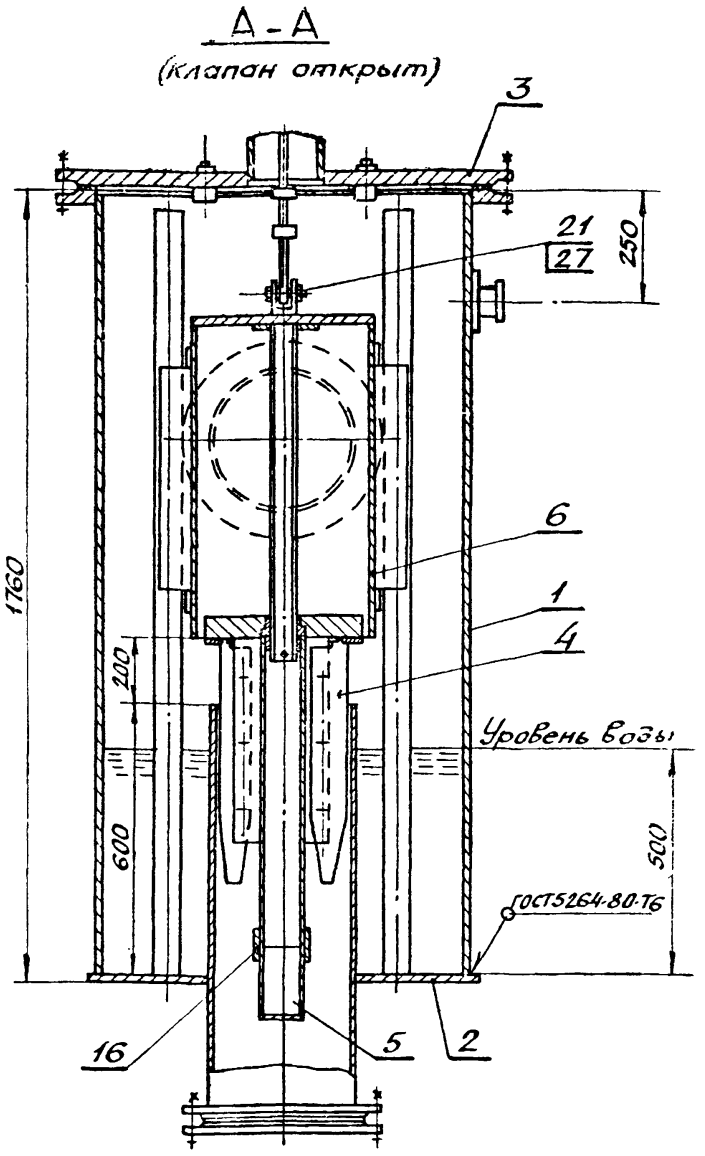

Техническая характеристика.

Давление рабочее	0,04 кгс/см²
расчетное	2 кгс/см²
пробное гидравлическое	2 кгс/см²
пробное пневматическое	0,4 кгс/см².
Температура рабочая	минус 20 - плюс 40°С
расчетная	40°С
Среда	газ
Емкость номинальная	V= 0,9м³
Габариты.	2280 х 1280 х 1060 мм.

Технические требования.

1. Коробка клапанная устанавливается в камере газгольдера и предназначена для сброса газа в атмосферу при максимальном подъеме колокола.
2. Требования к материалам, изготовление, испытания, приемка и поставка аппарата согласно ГОСТ 24306-80 и ГОСТ 24444-80.
3. Истинное расположение штуцеров показано в плане.
4. * Размеры для справок.

Таблица штуцеров.

Обозначение	Наименование	Кол.	Проход условный Ду, мм	Давление условное Ру кгс/см²	Давление условное Ру МПа
А	Вход газа	1	300	2,5	0,25
Б	Выход газа	1	300	2,5	0,25
В	Вход воды	1	32	2,5	0,25
Г	Перелив воды	1	32	–	–
Д	Вывод стального каната	1	150	2,5	0,25
Е	Люк	1	80	2,5	0,25

Изм.	Лист	N докум.	Подп.	Дата
Разраб.		Косарева		12.84
Провер.		Володин		12.84
Т. контр.				
Н. контр.		Попова		12.84
Утв.		Подшивалов		12.84

КО/М 84-93.00.000СБ.

Коробка клапанная. Сборочный чертеж.

Лит	Масса	Масшт
	885	1:10
Лист	Листов 1	

ГИАП

Инв. N подл. | Подп. и дата | Взам. инв. N | Инв. N дубл. | Подп. и дата

Альбом IV

Типовой проект

Инв. № подл. | Подп. и дата | Взам. инв. № | Инв. № дубл. | Подп. и дата

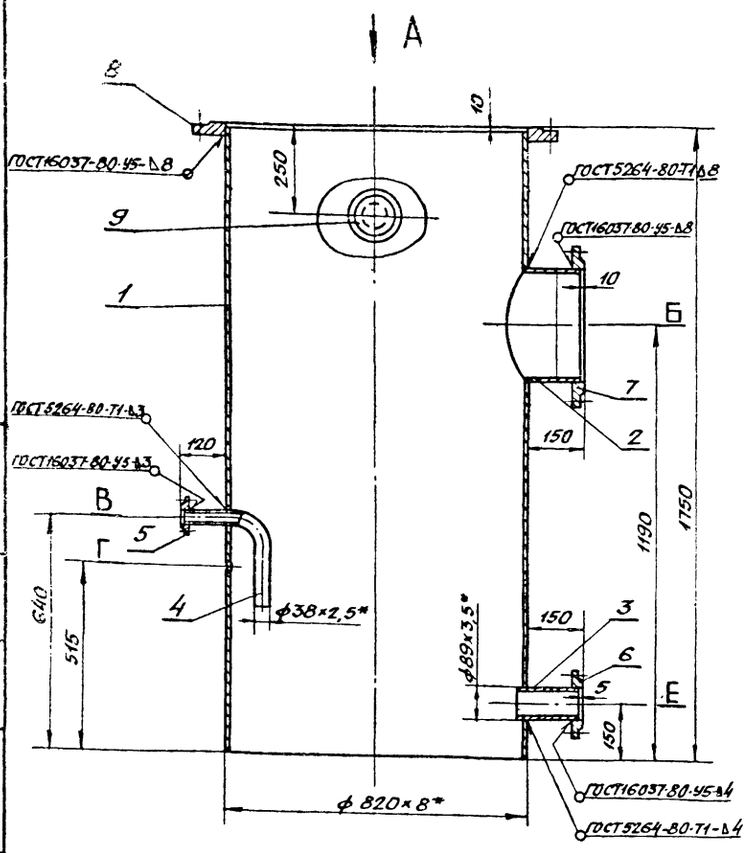

Вид А.

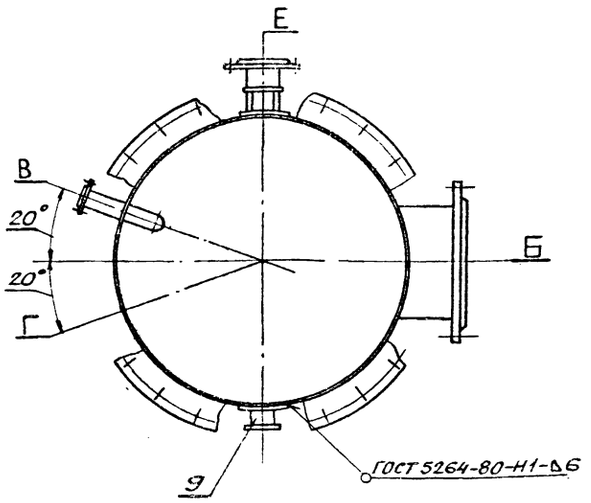

* Размеры для справок.

					КО М 84-93.01.000СБ.		
Изм.	Лист	№ докум.	Подп.	Дата	Корпус. Сборочный чертеж	Лит.	Масса	Масшт.
Разраб.	Косарева			12.84			339	1:10
Провер.	Володин			12.84		Лист	Листов 1
Т. контр.							ГИАП
Н. контр.	Попова			12.84			
Утв.							

Формат: А3

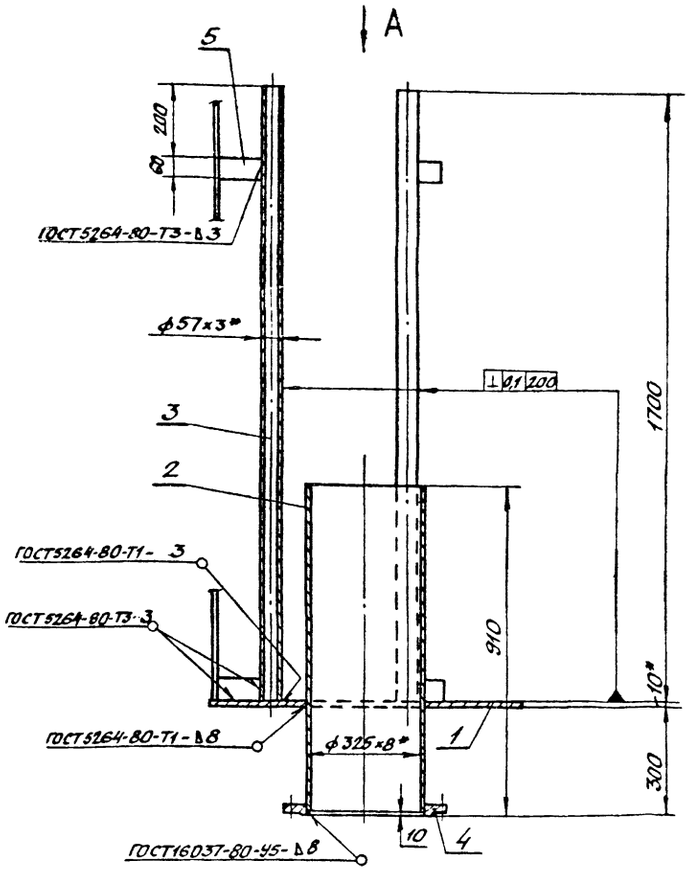

Вид А.

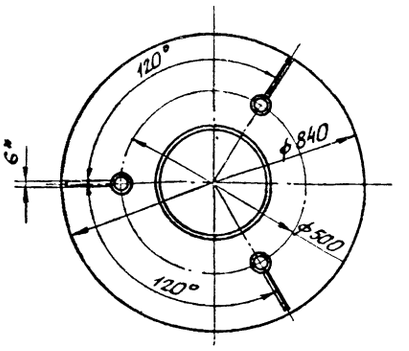

* Размеры для справок.

					КО М 84-93.02.000СБ.		
Изм.	Лист	№ докум.	Подп.	Дата	Днище. Сборочный чертеж	Лит.	Масса	Масшт.
Разраб.	Косарева			12.84			102,8	1:10
Провер.	Володин			12.84		Лист	Листов 1
Т. контр.							ГИАП
Н. контр.	Попова			12.84			
Утв.							

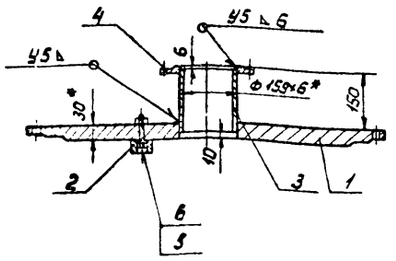

1. Сварные швы по ГОСТ 16037-80
2.* Размеры для справок

					КО М 84-93.03.000.СБ			
Изм.	Лист	№ докум.	Подпись	Дата	Крышка Сборочный чертеж	Лит	Масса	Масштаб
Разраб.		Касарева		12.84			165	1:10
Провер.		Володин		12.84		Лист	Листов 1	
Т. контр.						ГИАП		
Н. контр.		Попова		12.84				
Утв.								

Формат А4

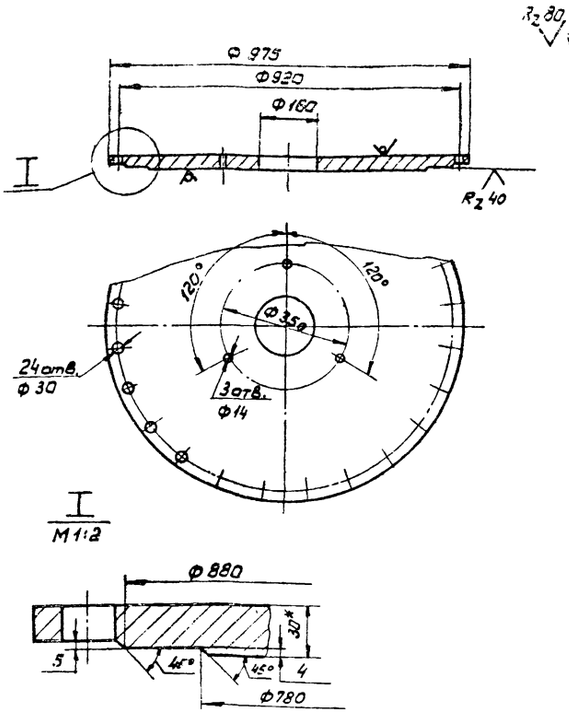

1. Неуказанные предельные отклонения линейных размеров $\pm \frac{JT14}{2}$, для отверстий $J_s 14$, для валов $j_s 14$.
2.* Размер для справок.

					КО М 84-93.03.001			
Изм.	Лист	№ докум.	Подпись	Дата	Крышка	Лит	Масса	Масштаб
Разраб.		Касарева		12.84			157	1:10
Провер.		Володин		12.84		Лист	Листов 1	
Т. контр.						ГИАП		
Н. контр.		Попова		12.84	Лист 30 ГОСТ 19903-74 / В Ст3сп3 ГОСТ 14637-79			
Утв.								

Формат А4

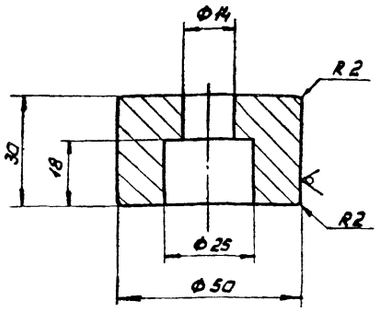

Неуказанные предельные отклонения линейных размеров $\pm \frac{JT14}{2}$, для отверстий $J_s 14$, для валов $j_s 14$.

					КО М 84-93.03.002			
Изм.	Лист	№ докум.	Подпись	Дата	Втулка	Лит	Масса	Масштаб
Разраб.		Касарева		12.84			0,25	1:1
Провер.		Володин		12.84		Лист	Листов 1	
Т. контр.						ГИАП		
Н. контр.		Попова		12.84	Пруток АДОкр. 90 ЖГОСТ 21488-76*			

Формат А4

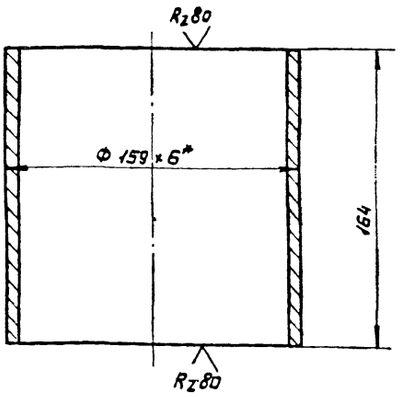

1. Неуказанные предельные отклонения линейных размеров $\pm \frac{JT14}{2}$,
2.* Размер для справок.

					КО М 84-93 03.003			
Изм.	Лист	№ докум.	Подпись	Дата	Патрубок	Лит	Масса	Масштаб
Разраб.		Касарева		12.84			3,7	1:2
Провер.		Володин		12.84		Лист	Листов 1	
Т. контр.						ГИАП		
Н. контр.		Попова		12.84	Труба 159х6 ГОСТ 8732-78 / В20 ГОСТ 8731-74			
Утв.								

Формат А4

Альбом IV

Типовой проект

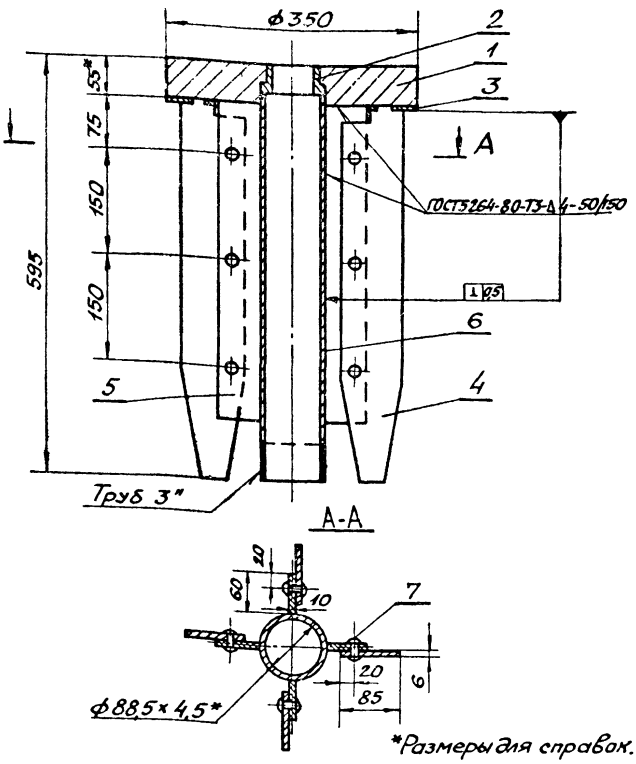

*Размеры для справок.

						КО М 84-93.04.000СБ.			
Изм.	Лист	N докум.	Подп.	Дата	Клапан. Сборочный чертеж.	Лит.	Масса	Масшт.	
Разраб.		Косарева		12.84			56,5	1:5	
Провер.		Володин		12.84		Лист	Листов 1		
Т. контр.						ГИАП			
Н. контр.		Попова		12.84					
Утв.									

Формат: А4

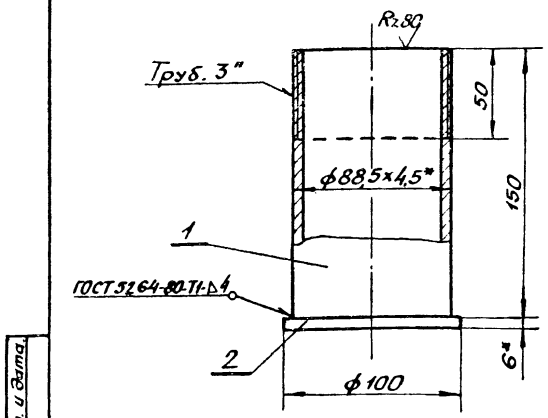

1. Неуказанные предельные отклонения линейных размеров $\pm \frac{JT14}{2}$, для валов j_s 14.
2. * Размеры для справок.

						КО М 84-93.05.000СБ.			
Изм.	Лист	N докум.	Подп.	Дата	Кожух. Сборочный чертеж.	Лит.	Масса	Масшт.	
Разраб.		Косарева		12.84			1,7	1:2	
Провер.		Володин		12.84		Лист	Листов 1		
Т. контр.						ГИАП			
Н. контр.		Попова		12.84					
Утв.									

Формат: А4

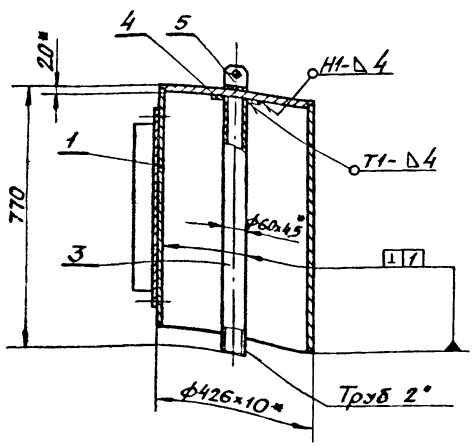

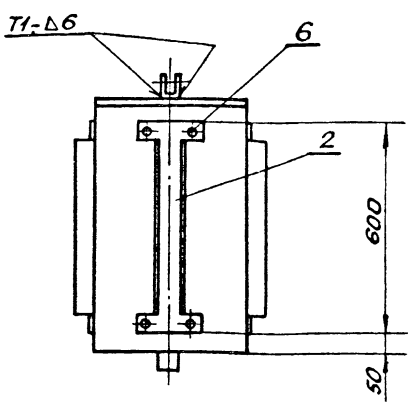

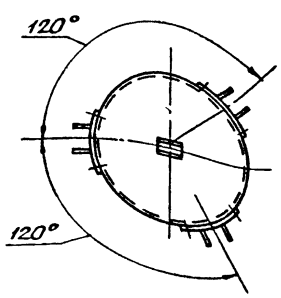

1. Сварные швы по ГОСТ 5264-80.
2. * Размеры для справок.

						КО М 84-93.06.000СБ			
Изм.	Лист	N докум.	Подп.	Дата	Колпак. Сборочный чертеж.	Лит.	Масса	Масшт.	
Разраб.		Косарева		12.84			105,7	1:10	
Провер.		Володин		12.84		Лист	Листов 1		
Т. контр.						ГИАП			
Н. контр.		Попова		12.84					
Утв.									

Инв. № подл. | Подп. и дата | Взам. инв. № | Инв. № дубл. | Подп. и дата

Формат А3

Альбом IV

Типовой проект

Rz 80

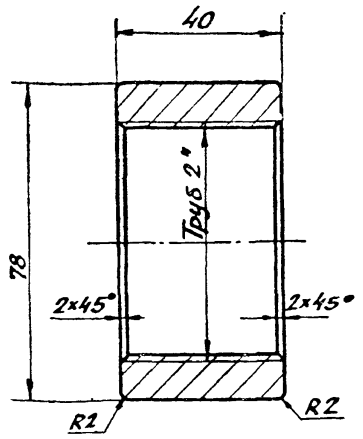

Неуказанные предельные отклонения линейных размеров $\pm \frac{JT14}{2}$, для валов j_s 14.

Инв.№ подл.	Подп. и дата	Взам. инв.№	Инв.№ дубл.	Подп. и дата		КО/М 84-93.00.001.	
					Изм. Лист № докум. Подп. Дата	Кольцо	Лит. / Масса 0,71 / Масшт. 1:1
					Разраб. Ильюшенкова 12.84		Лист / Листов 1
					Провер. Володин 12.84		ГИАП
					Т.контр.		
					Н.контр. Попова 12.84	Пруток АДОкр 80 Н ГОСТ 21488-76	
					Утв.		

Формат: А4

Rz 80

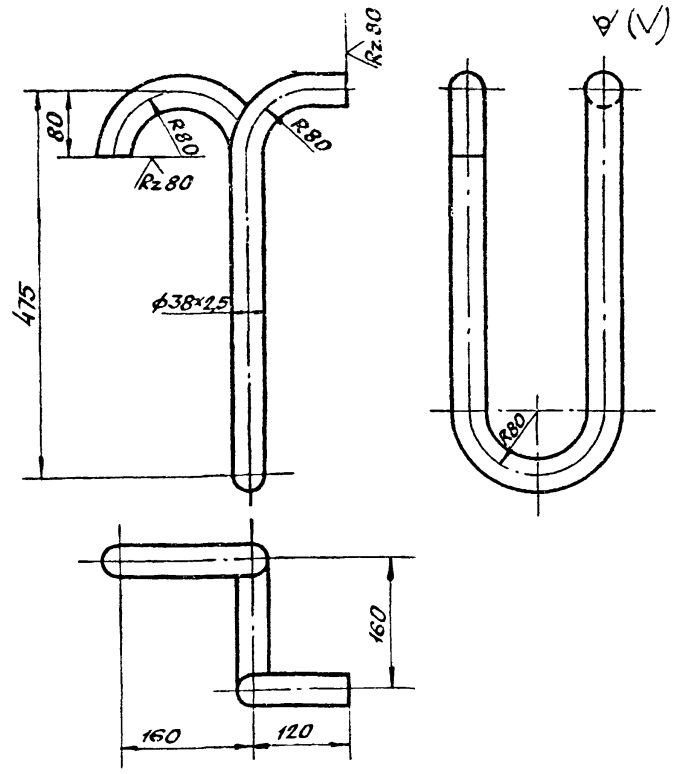

1. Неуказанные предельные отклонения линейных размеров $\pm \frac{JT14}{2}$.
2. * Размер для справок.

Инв.№ подл.	Подп. и дата	Взам. инв.№	Инв.№ дубл.	Подп. и дата		КО/М 84-93.00.002	
					Изм. Лист № докум. Подп. Дата	Труба переливная	Лит. / Масса 2,75 / Масшт. 1:5
					Разраб. Ильюшенкова 12.84		Лист / Листов 1
					Провер. Володин 12.84		ГИАП
					Т.контр.		
					Н.контр. Попова 12.84	Труба 38×2,5 ГОСТ 8734-75 / В 20 ГОСТ 8733-74	
					Утв.		

Формат: А4

Rz 80 ∀(√)

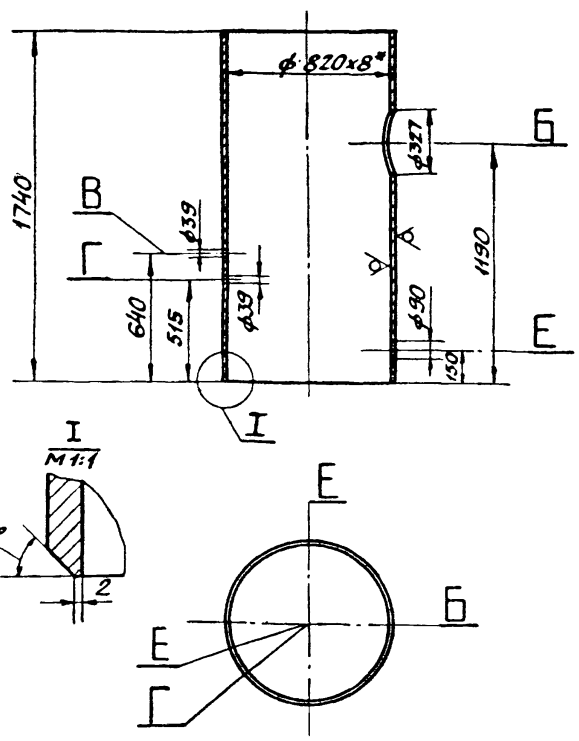

1. Неуказанные предельные отклонения линейных размеров $\pm \frac{JT14}{2}$, для отверстий J_s 14, для валов j_s 14.
2. * Размер для справок.

Инв.№ подл.	Подп. и дата	Взам. инв.№	Инв.№ дубл.	Подп. и дата		КО/М 84-93.01.001	
					Изм. Лист № докум. Подп. Дата	Обечайка	Лит. / Масса 279 / Масшт. 1:20
					Разраб. Ильюшенкова 12.84		Лист / Листов 1
					Провер. Володин 12.84		ГИАП
					Т.контр.		
					Н.контр. Попова 12.84	Труба 820×8 ГОСТ 10704-76 / ВСт3пс5 ГОСТ 10705-76	
					Утв.		

Формат: А4.

∀(√)

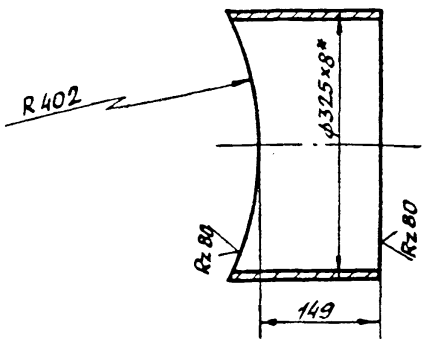

1. Неуказанные предельные отклонения линейных размеров $\pm \frac{JT14}{2}$.
2. * Размер для справок.

Инв.№ подл.	Подп. и дата	Взам. инв.№	Инв.№ дубл.	Подп. и дата		КО/М 84-93.01.002	
					Изм. Лист № докум. Подп. Дата	Патрубок.	Лит. / Масса 11,70 / Масшт. 1:5
					Разраб. Ильюшенкова 12.84		Лист / Листов 1
					Провер. Володин 12.84		ГИАП
					Т.контр.		
					Н.контр. Попова 12.84	Труба 325×8 ГОСТ 8732-78 / В 20 ГОСТ 8731-74	
					Утв.		

1877-04

Формат: А4

Типовой проект Альбом IV

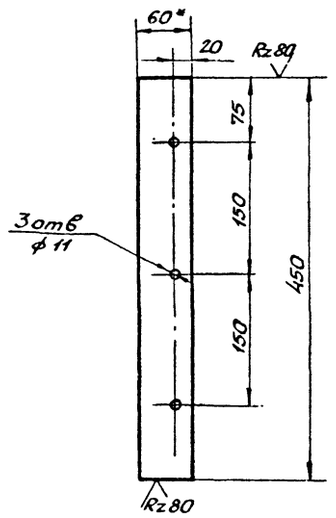

Неуказанные предельные отклонения размеров $\pm \frac{JT14}{2}$, для отверстий Js 14.
* Размер для справок.

					КО/М 84-93.04.005		
Изм.	Лист	N докум.	Подп.	Дата	Ребро	Лит.	Масса 2,1	Масшт 1:4
Разраб.		Косарева		12.84				
Провер.		Володин		12.84		Лист	Листов
Т.контр.							
Н.контр.		Попова		12.84	Полоса 10×60 ГОСТ 103-76 / Ст3пс5 ГОСТ 14637-79	ГИАП	
Утв.							

Формат: А4

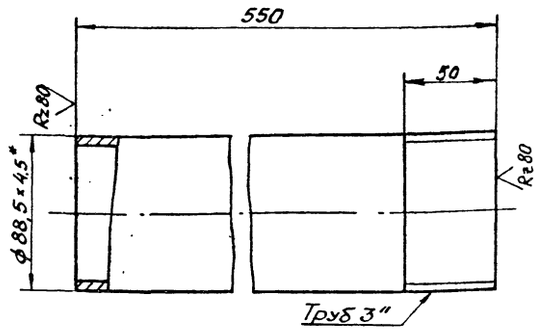

Неуказанные предельные отклонения линейных размеров $\pm \frac{JT14}{2}$.
* Размер для справок.

					КО/М 84-93.04.006		
Изм.	Лист	N докум.	Подпись	Дата	Труба.	Лит.	Масса 5,2	Масшт 1:2
Разраб.		Косарева		12.84				
Провер.		Володин		12.84		Лист	Листов
Т.контр.							
Н.контр.		Попова		12.84	Труба 80×4,5 ГОСТ 3262-75.	ГИАП	
Утв.							

Формат: А4

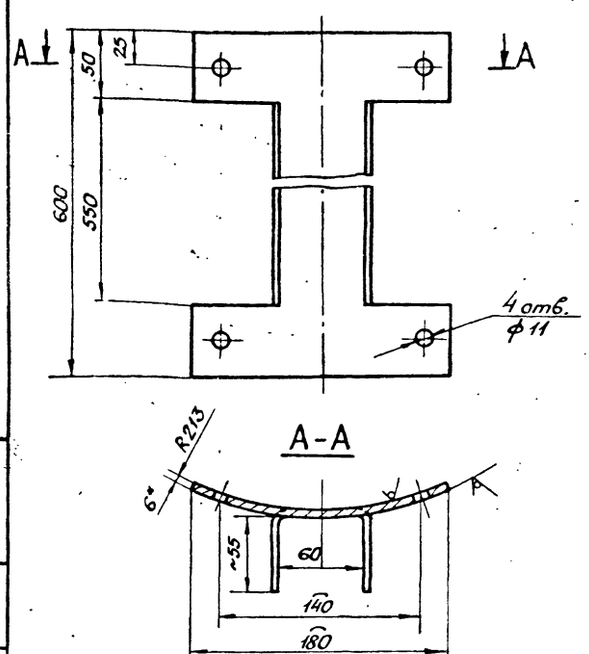

Неуказанные предельные отклонения линейных размеров $\pm \frac{JT14}{2}$, для отверстий Js 14.
*Размеры для справок.

					КО/М 84-93.06.002		
Изм.	Лист	N докум.	Подпись	Дата	Направляющая	Лит.	Масса 1,8	Масшт 1:2,5
Разраб.		Косарева		12.84				
Провер.		Володин		12.84		Лист	Листов
Т.контр.							
Н.контр.		Попова		12.84	Лист АДО-6 ГОСТ 21631-76	ГИАП	
Утв.							

Формат: А4

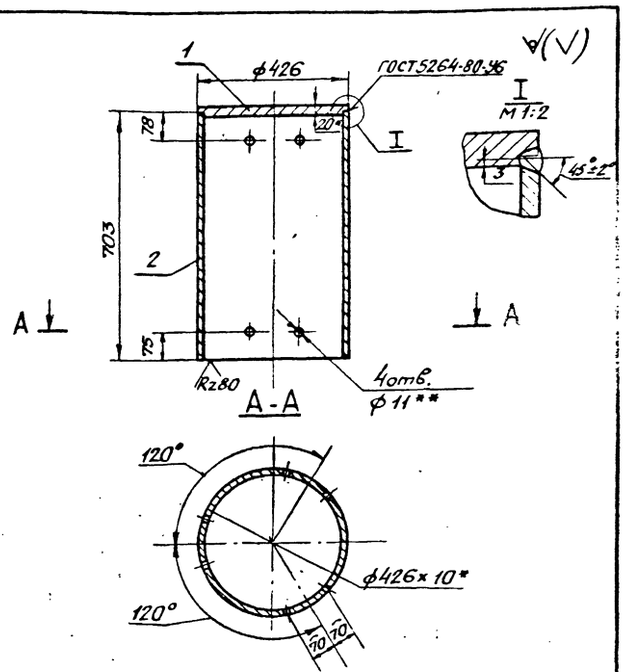

1. Сварку дет. 1 и 2 производить после установки дет. 3 и 4 черт. КО/М 84-93.06.000СБ.
2. Неуказанные предельные отклонения линейных размеров $\pm \frac{JT14}{2}$, для отверстий Js 14.
3.* Размеры для справок.
4.** Сверлить по сопрягаемой детали.

					КО/М 84-93.06.001 СБ		
Изм.	Лист	N докум.	Подпись	Дата	Стакан. Сборочный чертеж.	Лит.	Масса 94	Масшт 1:10
Разраб.		Косарева		12.84				
Провер.		Володин		12.84		Лист	Листов 5
Т.контр.							
Н.контр.		Попова		12.84		ГИАП	
Утв.							

1877-04

Формат А4

Типовой проект Альбом IV

$R_z 80$ (V)

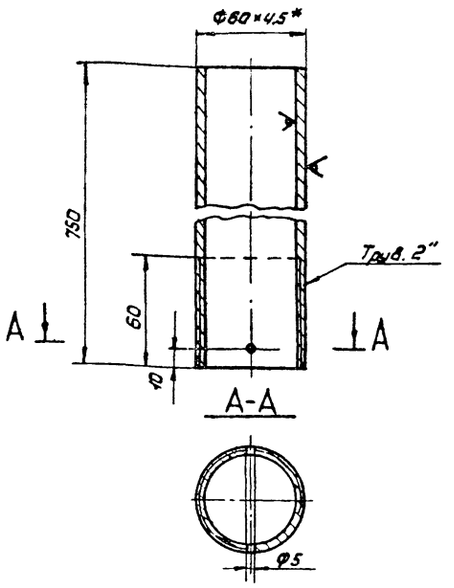

1. Неуказанные предельные отклонения линейных размеров $\pm \frac{JT14}{2}$, для отверстий $J_s 14$.
2* Размер для справок.

					КО М 84-93.06.003		
Изм.	Лист	№ докум.	Подпись	Дата			
Разраб.		Касарева		12.84	Патрубок	Лит	Масса 4,6 / Масштаб 1:2
Провер.		Валадин		12.84			
Т.контр.						Лист	Листов 1
Н.контр.		Попова		12.84	Труба 50×4,5 ГОСТ 3262-75	ГИАП	
Утв.							

Формат: А4

$R_z 80$ (V)

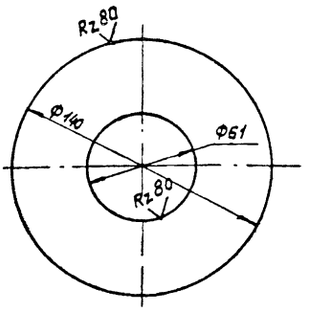

1. Неуказанные предельные отклонения для отверстий $J_s 14$, для валов $j_s 14$.
2.* Размеры для справок.

					КО М 84-93.06.004		
Изм.	Лист	№ докум.	Подпись	Дата			
Разраб.		Касарева		12.84	Кольцо	Лит	Масса 1,2 / Масштаб 1:2
Провер.		Валадин		12.84			
Т.контр.						Лист	Листов 1
Н.контр.		Попова		12.84	Лист 12 ГОСТ 19903-74 / ВСт3пс5 ГОСТ 14637-79	ГИАП	
Утв.							

Формат: А4

$R_z 80$ (V)

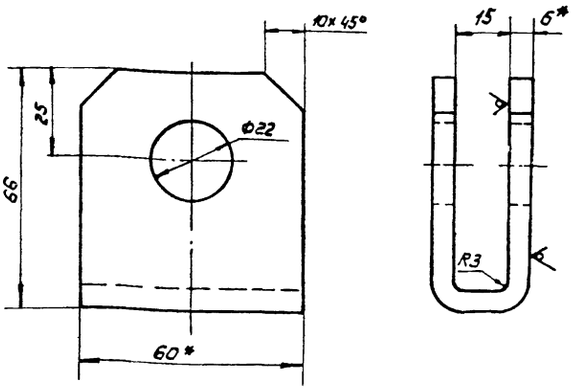

Неуказанные предельные отклонения линейных размеров $\pm \frac{JT14}{2}$, для отверстий $J_s 14$.
* Размеры для справок.

					КО М 84-93.06.005		
Изм.	Лист	№ докум.	Подпись	Дата			
Разраб.		Касарева		12.84	Серьга	Лит	Масса 0,42 / Масштаб 1:1
Провер.		Валадин		12.84			
Т.контр.						Лист	Листов 1
Н.контр.		Попова		12.84	Полоса 6×60 ГОСТ 103-76 / ВСт3пс5 ГОСТ 535-79*	ГИАП	
Утв.							

Формат: А4

$R_z 80$ (V)

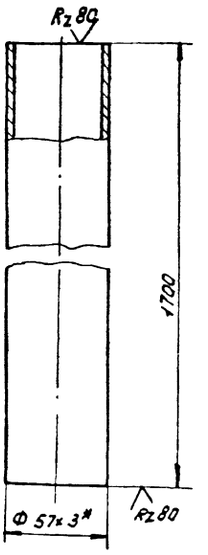

Неуказанные предельные отклонения линейных размеров $\pm \frac{JT14}{2}$.
* Размер для справок.

					КО М 84-93.02.003		
Изм.	Лист	№ докум.	Подпись	Дата			
Разраб.		Касарева		12.84	Стойка	Лит	Масса 7,8 / Масштаб 1:2
Провер.		Валадин		12.84			
Т.контр.						Лист	Листов 1
Н.контр.		Попова		12.84	Труба 57×3-12Х18Н10Т ГОСТ 9941-72	ГИАП	
Утв.							

Формат: А4

Rz 80 √(√)

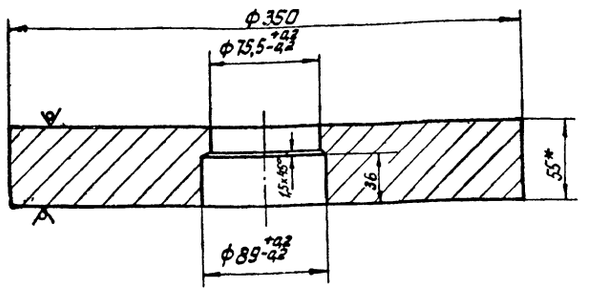

1. Неуказанные предельные отклонения линейных размеров $\pm \frac{JT14}{2}$, валов j_s 14.
2.* Размеры для справок.

КО М 84-93.04.001

Изм	Лист	№ докум.	Подпись	Дата
Разраб.		Косарева		12.84
Провер.		Валадин		12.84
Т.контр.				
Н.контр.		Попова		12.84
Утв.				

Крышка

Лит	Масса	Масшт.
	39,3	1:2,5
Лист	Листов: 1	

Лист 55 ГОСТ 19903-74 / В Ст3пс5 ГОСТ14637-79

ГИАП

Формат: А4

Rz 80 √

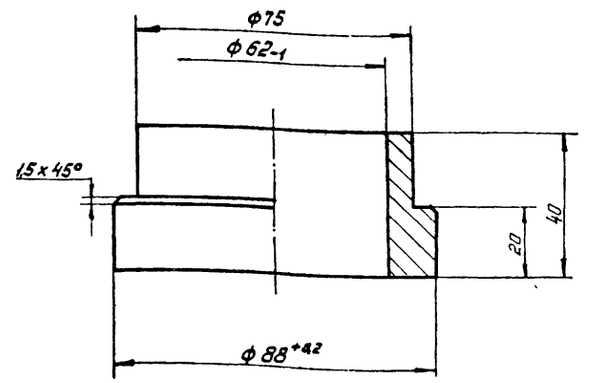

Неуказанные предельные отклонения линейных размеров $\pm \frac{JT14}{2}$, для валов j_s 14.

КО М 84-93.04.002

Изм	Лист	№ докум.	Подпись	Дата
Разраб.		Косарева		12.84
Провер.		Валадин		12.84
Т.контр.				
Н.контр.		Попова		12.84
Утв.				

Втулка

Лит	Масса	Масшт
	0,25	1:1
Лист	Листов 1	

Пруток АДО КР90Н ГОСТ21488-76*

ГИАП

Формат: А4

Rz 80 √(√)

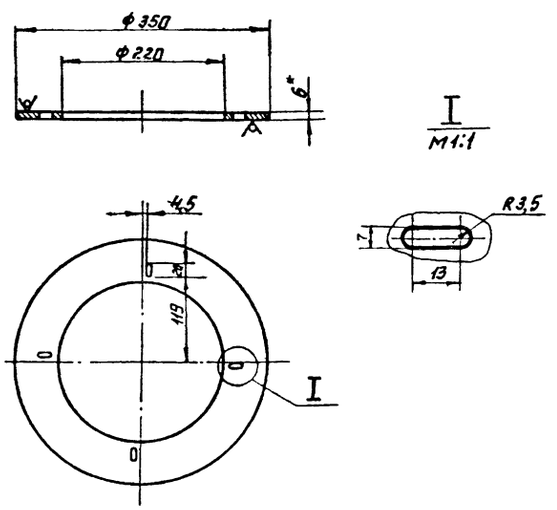

1. Неуказанные предельные отклонения линейных размеров $\pm \frac{JT14}{2}$, для отверстий J_s 14, для валов j_s 14.
2* Размер для справок.

КО М 84-93.04.003.

Изм	Лист	№ докум.	Подпись	Дата
Разраб		Косарева		12.84
Провер		Валадин		12.84
Т.контр.				
Н.контр		Попова		12.84

Кольцо

Лит	Масса	Масшт
	0,6	1:4
Лист	Листов: 1	

Лист АДО-6 ГОСТ21631-76*

ГИАП

Формат: А4

√(√)

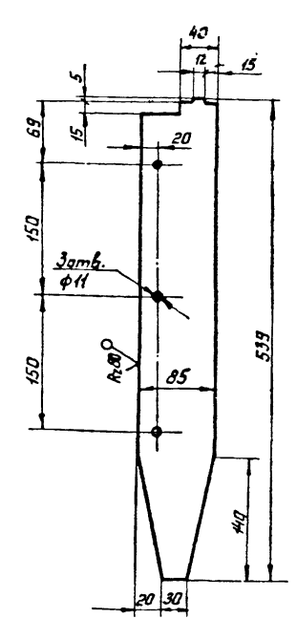

1. Неуказанные предельные отклонения линейных размеров $\pm \frac{JT14}{2}$, для отверстий. J_s 14.
2. Отверстия ф11 сверлить по сопрягаемой детали.

КО М 84-93.04.004.

Изм	Лист	№ докум	Подпись	Дата
Разраб.		Косарева		12.84
Провер.		Попова		12.84
Т.контр				
Н.контр		Валадин		12.84
Утв.				

Ребро

Лит	Масса	Масшт
	0,6	1:4
Лист	Листов: 1	

Лист АДО-6 ГОСТ21631-76*

ГИАП

Формат: А4

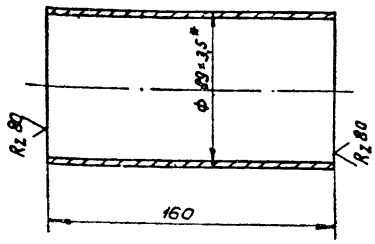

1. Неуказанные предельные отклонения линейных размеров ± JT14/2
2.* Размер для справок.

КО/М 84-93.01.003

Изм.	Лист	№ докум.	Подпись	Дата
Разраб.		Ильюшенкова		12.84
Провер.		Володин		12.84
Т.контр.				
Н.контр.		Попова		12.84
Утв.				

Патрубок

Лит.	Масса	Масштаб
	1,2	1:2
Лист	Листов 1	

Труба 89×3,5 ГОСТ 8732-78 / В 20 ГОСТ 8731-74

ГИАП

Формат: А4

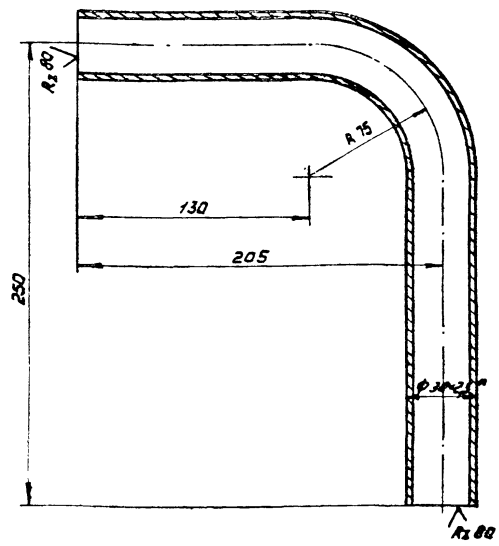

1. Неуказанные предельные отклонения линейных размеров ± JT14/2
2.* Размер для справок.

КО/М 84-93.01.004

Изм.	Лист	№ докум.	Подпись	Дата
Разраб.		Ильюшенкова		12.84
Провер.		Володин		12.84
Т.контр.				
Н.контр.		Попова		12.84
Утв.				

Патрубок

Лит.	Масса	Масштаб
	0,7	1:2
Лист	Листов 1	

Труба 38×2,5 ГОСТ 8734-75 / В 20 ГОСТ 8733-74 — P_y 323

ГИАП

Формат: А4

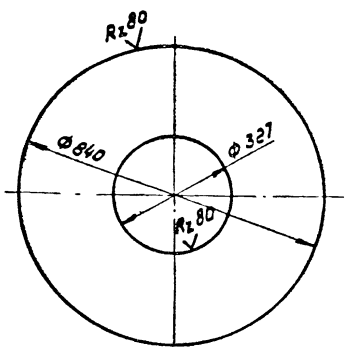

1. Неуказанные предельные отклонения для отверстий J_s 14, для валов f 14.
2.* Размер для справок.

КО/М 84-93.02.001

Изм.	Лист	№ докум.	Подпись	Дата
Разраб.		Косарева		12.84
Провер.		Володин		12.84
Т.контр.				
Н.контр.		Попова		12.84
Утв.				

Дно

Лит.	Масса	Масштаб
	37	1:10
Лист	Листов 1	

10 ГОСТ 19903-74 / Вст.3пс5 ГОСТ 14637-79

ГИАП

Формат: А4

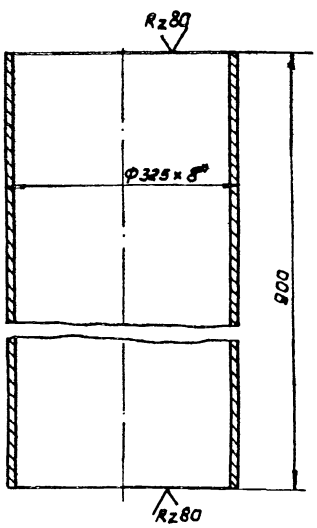

1. Неуказанные предельные отклонения линейных размеров ± JT14/2
2.* Размер для справок.

КО/М 84-93.02.002

Изм.	Лист	№ докум.	Подпись	Дата
Разраб.		Косарева		12.84
Провер.		Валодин		12.84
Т.контр.				
Н.контр.		Попова		12.84
Утв.				

Патрубок

Лит.	Масса	Масштаб
	56	1:5
Лист	Листов 1	

Труба 325×8 ГОСТ 8732-78 / В 20 ГОСТ 8731-74

ГИАП

1877-04

Формат: А4

Типовой проект Альбом II

Rz80 (√)

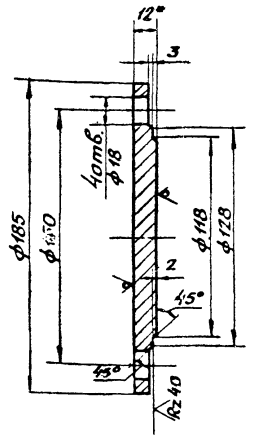

1. Неуказанные предельные отклонения линейных размеров $\pm\frac{IT14}{2}$, для отверстий J_s14 для валов j_s14.
2. * Размер для справок.

Изм.	Лист	N докум.	Подпись	Дата	КО/М 84-93.00.003			
Разраб.		Косарева		12.84	Заглушка	Лит.	Масса 1.78	Масшт 1:2
Провер.		Володин		12.84		Лист	Листов 1	
Т. контр.								
Н. контр.		Попова		12.84	Лист 12 ГОСТ 19903-74 ВСт3сп3ГОСТ14637-79	ГИАП		
Утв.								

Формат: А4.

Формат	Зона	Поз.	Обозначение	Наименование	Кол.	Примечание
				Документация.		
А2			КО/М 84-93.00.000СБ	Сборочный чертеж.		
А4			КО/М 84-93.00.000.Г4.	Габаритный чертеж.		
				Сборочные единицы.		
А3		1	КО/М 84-93.01.000.СБ	Корпус	1	
А3		2	КО/М 84-93.02.000.СБ	Днище	1	
А4		3	КО/М 84-93.03.000СБ	Крышка	1	
А4		4	КО/М 84-93.04.000СБ.	Клапан	1	
А4		5	КО/М 84-93.05.000СБ	Кожух	1	
А3		6	КО/М 84-93.06.000СБ	Колпак	1	
				Детали.		
		8	КО/М 84-93.00.001.	Кольцо	1	
		9	КО/М 84-93.00.002	Труба переливная	1	
		10	КО/М 84-93-00.003	Заглушка.	1	

Изм.	Лист	N докум.	Подпись	Дата	КО/М 84-93.00.000			
Разраб.		Косарева		12.84	Коробка клапанная	Лит.	Лист 1	Листов 3
Провер.		Володин		12.84		ГИАП		
Т. контр.		Попова		12.84				

Формат: А4

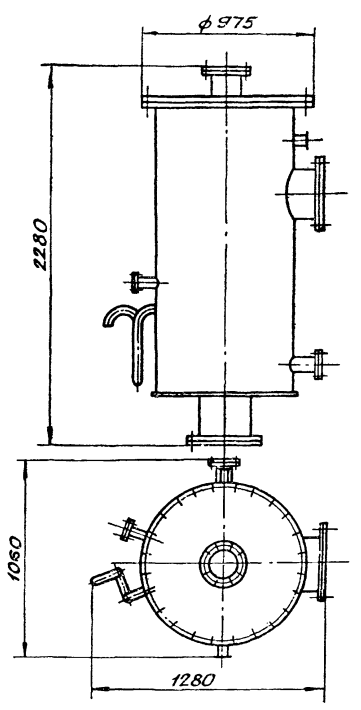

Изм.	Лист	N докум.	Подпись	Дата	КО/М 84-93.00.000Г4			
Разраб.		Косарева		12.84	Коробка клапанная. Габаритный чертеж.	Лит.	Масса 885	Масшт 1:20
Провер.		Володин		12.84		Лист	Листов 1	
Т. контр.								
Н. контр.		Попова		12.84		ГИАП		
Утв.								

Формат: А4.

Формат	Зона	Поз.	Обозначение	Наименование	Кол.	Примечание
				Стандартные изделия.		
				Фланцы по ГОСТ 12820-80		
		12		1-32-2,5		
				ВСт3сп3	1	
		13		1-80-2,5		
				ВСт3сп3	1	
		14		1-150-2,5		
				ВСт3сп3	1	
		15		1-300-2,5		
				ВСт3сп3	2	
		16		Муфта 80 ГОСТ 8966-75		
		17		Коуш 22 ГОСТ 2224-72		
				ВСт3пс3	1	
		19		Болт м12×40,46 ГОСТ 7798-70	4	
		20		Болт м16×50,46 ГОСТ 7798-70	12	
		21		Болт м20×50,46 ГОСТ 7798-70	1	
		22		Болт м20×75,46 ГОСТ 7798-70	24	
		23		Болт м27×90,46 ГОСТ 7798-70	24	
		25		Гайка м12,5 ГОСТ 5915-70	4	
		26		Гайка м16,5 ГОСТ 5915-70	12	
		27		Гайка м20,5 ГОСТ 5915-70	25	
		28		Гайка м27,5 ГОСТ 5915-70	24	
		30		Штифт 5×80		
				ГОСТ 19119-80	1	

Изм.	Лист	N докум.	Подпись	Дата	КО/М 84-93.00.000	Лист 2

1877-04

Типовой проект Альбом IV

Формат	Зона	Поз.	Обозначение	Наименование	Кол.	Примечание
		32		Прокладка А-32-Б ГОСТ 15180-70		
				Паронит ПОН ГОСТ 481-80	1	
		33		Прокладка А-80-Б ГОСТ 15180-70		
				Паронит ПОН ГОСТ 481-80	1	
		34		Прокладка А-150-Б ГОСТ 15180-70		
				Паронит ПОН ГОСТ 481-80	1	
		35		Прокладка А-300-Б ГОСТ 15180-70		
				Паронит ПОН ГОСТ 481-80	2	
		36		Прокладка А-800-Б ГОСТ 15180-70		
				Паронит ПМБ ГОСТ 481-80	1	
				Материалы		
Б4		38		Полоса $\frac{6\times60\ \text{ГОСТ}\ 103\text{-}76}{\text{ВСт3пс5 ГОСТ}\ 535\text{-}79^*}$		
				$\ell = 120$	1	0,57 кг

Инв. № подл. | Подпись и дата | Инв. № дубл. | Взам. инв. № | Инв. № подл. | Подпись и дата

Изм.	Лист	№ докум.	Подпись	Дата

КО/М 84-93.00.000 — Лист 3

Формат А4

Формат	Зона	Поз.	Обозначение	Наименование	Кол.	Примечание
				Документация		
А3			КО/М 84-93.01.000.СБ	Сборочный чертеж		
				Детали		
А4		1	КО/М 84-93.01.001	Обечайка	1	
А4		2	КО/М 84-93.01.002	Патрубок	1	
А4		3	КО/М 84-93.01.003	Патрубок	1	
А4		4	КО/М 84-93.01.004	Патрубок	1	
				Стандартные изделия		
				Фланцы по ГОСТ 12820-80		
		5		1-32-2,5		
				ВСт3сп.3	1	
		6		1-80-2,5		
				ВСт3сп.3	1	
		7		1-300-2,5		
				ВСт3сп3	1	
		8		1-800-2,5		
				ВСт3сп 3	1	
		9		Цапфа 4-1-1-400		
				ГОСТ 13716-73		
				ВСт3сп 5	2	

Инв. № подл. | Подпись и дата | Взам. инв. № | Инв. № дубл. | Подпись и дата

Изм.	Лист	№ докум.	Подпись	Дата
Разраб.		Косарева		12.84
Провер.		Володин		12.84
Н. контр.		Попова		12.84
Утв.				

КО/М 84-93 01.000

Корпус

Лит.	Лист	Листов
		1

ГИАП

Формат: А4

Формат	Зона	Поз.	Обозначение	Наименование	Кол.	Примечание
				Документация		
А3			КО/М 84-93.02.000 СБ	Сборочный чертеж		
				Детали		
А4		1	КО/М 84-93.02.001	Дно	1	
А4		2	КО/М 84-93.02.002	Патрубок	1	
А4		3	КО/М 84-93.02.003	Стойка	3	
				Стандартные изделия		
		4		Фланец 1-300-2,5		
				ГОСТ 12820-80	1	
				ВСт3сп3		
				Материалы		
Б4		5		Полоса $\frac{6\times60\ \text{ГОСТ}\ 103\text{-}76}{\text{ВСт3пс5 ГОСТ}\ 535\text{-}79^*}$		
				$\ell = 122$	6	0,4 кг

Инв. № подл. | Подпись и дата | Взам. инв. № | Инв. № дубл. | Подпись и дата

Изм.	Лист	№ докум.	Подпись	Дата
Разраб.		Косарева		12.84
Провер.		Володин		12.84
Н. контр.		Попова		12.84
Утв.				

КО/М 84-93.02.000

Днище

Лит.	Лист	Листов
		1

ГИАП

Формат: А4

Формат	Зона	Поз.	Обозначение	Наименование	Кол.	Примечание
				Документация		
А4			КО/М 84-93.03.000	Сборочный чертеж		
				Детали		
А4		1	КО/М 84-93.03.001	Крышка	1	
А4		2	КО/М 84-93.03.002	Втулка	1	
А4		3	КО/М 84-93.03.003	Патрубок	1	
				Стандартные изделия		
		4		Фланец 1-150-2,5		
				ГОСТ 12820-80	1	
				ВСт3сп3		
		5		Винт М12×60.46		
				ГОСТ 1491-72*	3	
		6		Гайка. М12.5		
				ГОСТ 5915-70	3	

Инв. № подл. | Подпись и дата | Взам. инв. № | Инв. № дубл. | Подпись и дата

Изм.	Лист	№ докум.	Подпись	Дата
Разраб.		Косарева		12.84
Провер.		Володин		12.84
Н. контр.		Попова		12.84
Утв.				

КО/М 84-93.03.000

Крышка

Лит.	Лист	Листов
		1

ГИАП

Формат: А4

Кальку сверил: Гершковская

ТИПОВОЙ ПРОЕКТ АЛЬБОМ IV

Формат	Зона	Поз.	Обозначение	Наименование	Кол.	Примечание
				Документация		
А4			КО/М 84-93.04.000 СБ	Сборочный чертеж		
				Детали		
А4		1	КО/М 84-93.04.001	Крышка	1	
А4		2	КО/М 84-93.04.002	Втулка	1	
А4		3	КО/М 84-93.04.003	Кольцо	1	
А4		4	КО/М 84-93.04.004	Ребро	4	
А4		5	КО/М 84-93.04.005	Ребро.	4	
А4		6	КО/М 84-93.04.006	Труба	1	
				Стандартные изделия		
		7		Заклепка 10×30.37 ГОСТ 10302-80	12	

Инв.№ подл. | Подпись и дата | Взам. инв.№ | Инв.№ дубл. | Подпись и дата

Изм.	Лист	№ докум.	Подпись	Дата
Разраб.	Касарева			12.84
Провер.	Володин			12.84
Н. контр.	Попова			12.84
Утв.				

КО/М 84-93.04.000

Клапан

Лит. | Лист | Листов 1

ГИАП

Формат: А4

Формат	Зона	Поз.	Обозначение	Наименование	Кол.	Примечание
				Документация		
А4			КО/М 84-93.05.000 СБ	Сборочный чертеж		
				Детали		
Б4		1		Труба 80×4,5 ГОСТ 3262-75	1	1,3 кг
Б4		2		Крышка Ф100 Лист 6 ГОСТ 19903-74 / ВСт3пс5 ГОСТ 14637-79	1	0,4 кг

Инв.№ подл. | Подпись и дата | Взам. инв.№ | Инв.№ дубл. | Подпись и дата

Изм.	Лист	№ докум.	Подпись	Дата
Разраб.	Касарева			12.84
Провер.	Володин			12.84
Н. контр.	Попова			12.84
Утв.				

КО/М 84-93.05.000

Кожух

Лит. | Лист | Листов 1

ГИАП

Формат: А4

Формат	Зона	Поз.	Обозначение	Наименование	Кол.	Примечание
				Документация		
А3			КО/М 84-93.06.000 СБ	Сборочный чертеж		
				Сборочные единицы		
А4		1	КО/М 84-93.06.001 СБ	Стакан		
				Детали		
А4		2	КО/М 84-93.06.002	Направляющая	3	
А4		3	КО/М 84-93.06.003	Патрубок	1	
А4		4	КО/М 84-93.06.004	Кольцо	1	
А4		5	КО/М 84-93.06.005	Серьга	1	
				Стандартные изделия		
		6		Заклепка 10×30.37 ГОСТ 10302-80	12	

Инв.№ подл. | Подпись и дата | Взам. инв.№ | Инв.№ дубл. | Подпись и дата

Изм.	Лист	№ докум.	Подпись	Дата
Разраб.	Касарева			12.84
Провер.	Володин			12.84
Н. контр.	Попова			12.84
Утв.				

КО/М 84-93.06.000

Колпак

Лит. | Лист | Листов 1

ГИАП

Формат: А4

Формат	Зона	Поз.	Обозначение	Наименование	Кол.	Примечание
А4			КО/М 84-93.06.001 СБ	Сборочный чертеж		
				Детали		
Б4		1		Крышка Лист 20 ГОСТ 19903-74 / ВСт3пс5 ГОСТ 14637-79	1	22 кг
Б4		2		Труба 426×10 ГОСТ 8732-78 / В 20 ГОСТ 8731-74	1	72 кг

Инв.№ подл. | Подпись и дата | Взам. инв.№ | Инв.№ дубл. | Подпись и дата

Изм.	Лист	№ докум.	Подпись	Дата
Разраб.	Касарева			12.84
Провер.	Володин			12.84
Н. контр.	Попова			12.84
Утв.				

КО/М 84-93.06.001

Стакан

Лит. | Лист | Листов 1

ГИАП

Формат: А4

Типовой проект Альбом IV

А-А

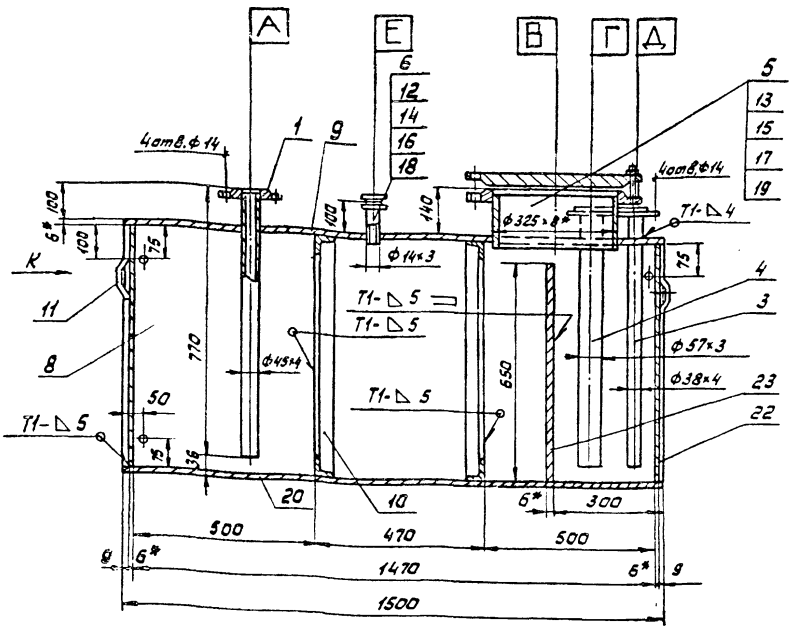

Б-Б

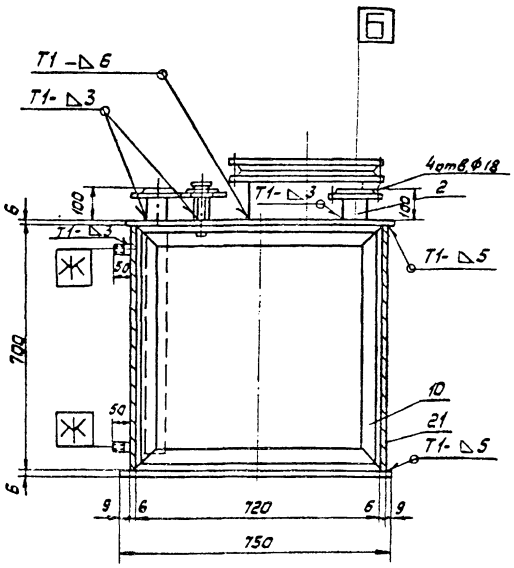

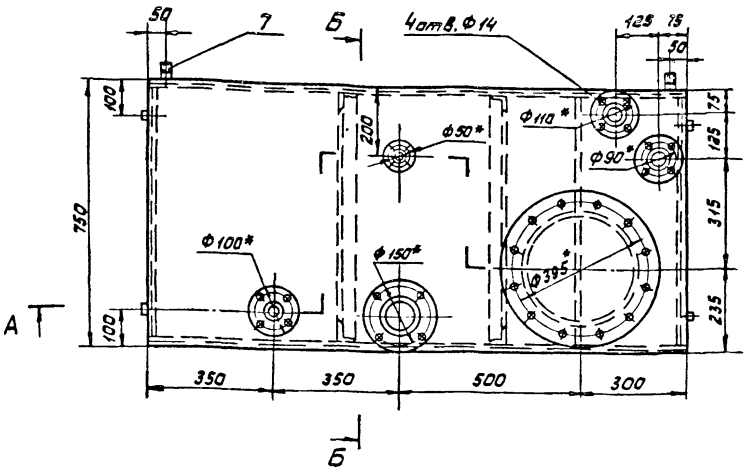

Вид К
М1:5

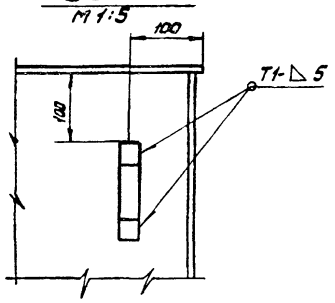

Примечание

Все детали сливного бака, за исключением резьбовых частей, подлежат антикоррозионному покрытию.

Назначение аппарата

Сливной бак предназначен для отвода конденсата или воды из гидравлического затвора, установленного на газовом вводе.

Емкость бака 0,7 м³

Бак имеет отсек размерами 720×650×300 для гидравлического отключения от газгольдера.

Откачка воды из сливного бака производится периодически ручным насосом или пароструйным элеватором.

Бак соединен с атмосферой.

Технические условия на изготовление

1. Изготовление и сварка сливного бака производится в соответствии с техническими требованиями ОСТ 26-291-79 на сосуды и аппараты сварные стальные.
2. Испытание сварных швов на плотность производится путем обильного промазывания их по всей длине керосином (с противоположной стороны швы промазываются мелом и по истечении 2* часов не должны иметь пятен), или пневматически избыточным давлением 0,1 кгс/см²

Таблица штуцеров

Обозначение	Наименование	Кол.	Тип уплотнения
А	К ручному насосу и элеватору	1	Гладкая
Б	В атмосферу	1	Гладкая
В	Люк	1	Гладкая
Г	От гидравлического затвора	1	Гладкая
Д	Вход воды	1	Гладкая
Е	Для продувки	1	Гладкая
Ж	Пробный штуцер	3	—

1.* Размеры для справок

2. Сварные швы по ГОСТ 5264-80

Изм.	Лист	№ докум.	Подпись	Дата	БТК-10.00.000.СБ
Разраб.		Сизова		8.01.82	Сливной бак V=0,7м³ Сборочный чертеж
Пров.		Касабова		8.01.82	
Т.контр.					
Н.контр.		Гришаев		11.01.82	
Утв.		Кондратьев		13.01.82	

Лит.	Масса	Масштаб
	351,0	1:10
Лист	Листов 1	

ГИАП

1877-04 Формат А2

Инв.№ подл. | Подпись и дата | Взам. инв.№ | Инв.№ дубл. | Подпись и дата

$\sqrt{}^{20}$ ($\sqrt{}$).

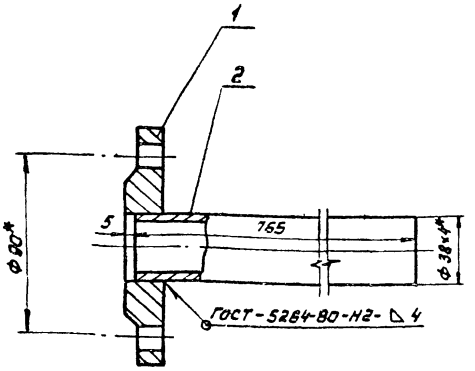

* Размеры для справок

БТК-10.03.000.СБ

Штуцер
Сборочная единица

Изм.	Лист	№ докум.	Подпись	Дата
Разраб.		Сизова		8.01.85
Пров.		Касабова		12.01.85
Т. контр.				
Н. контр.		Гришаев		11.01.85
Утв.		Кондратьев		5.85

Лит.	Масса	Масштаб
	3,2	1:2
Лист	Листов 1	

ГИАП

Формат А4

$\sqrt{}^{20}$ ($\sqrt{}$)

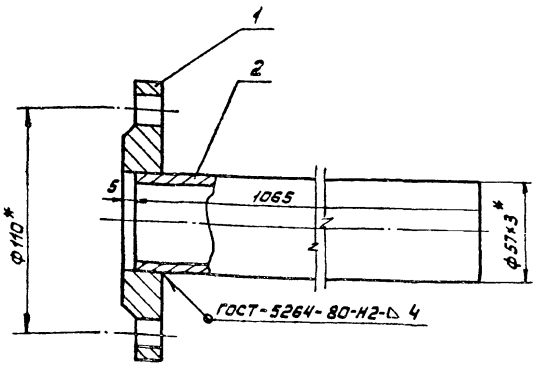

* Размеры для справок

БТК-10.04.000.СБ

Штуцер
Сборочная единица

Изм.	Лист	№ докум.	Подпись	Дата
Разраб.		Сизова		8.01.85
Пров.		Касабова		12.01.85
Т. контр.				
Н. контр.		Гришаев		11.01.85
Утв.		Кондратьев		5.85

Лит.	Масса	Масштаб
	4,1	1:2
Лист	Листов 1	

ГИАП

Формат А4

$\sqrt{}^{20}$ ($\sqrt{}$)

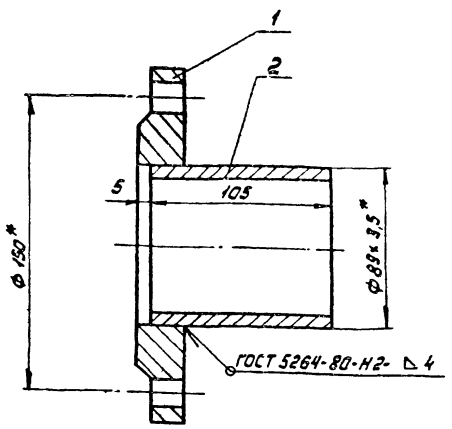

* Размеры для справок

БТК-10.02.000.СБ

Штуцер
Сборочная единица

Изм.	Лист	№ докум.	Подпись	Дата
Разраб.		Сизова		8.01.85
Пров.		Касабова		12.01.85
Т. контр.				
Н. контр.		Гришаев		11.01.85
Утв.		Кондратьев		5.85

Лит.	Масса	Масштаб
	2,7	1:2
Лист	Листов 1	

ГИАП

Формат А4

$\sqrt{}^{20}$ ($\sqrt{}$)

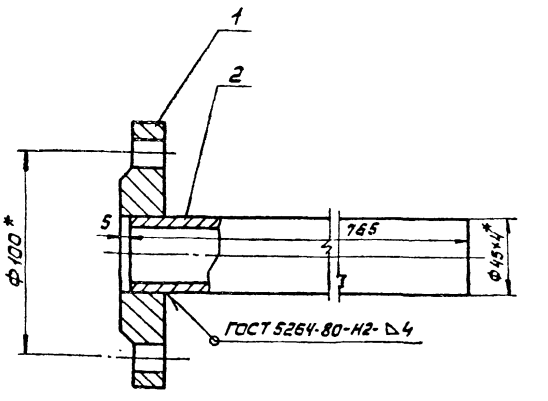

* Размеры для справок

БТК-10.01.000.СБ

Штуцер
Сборочная единица

Изм.	Лист	№ докум.	Подпись	Дата
Разраб.		Сизова		8.01.85
Пров.		Касабова		12.01.85
Т. контр.				
Н. контр.		Гришаев		11.01.85
Утв.		Кондратьев		5.85

Лит.	Масса	Масштаб
	4,0	1:2
Лист	Листов 1	

ГИАП

Формат А4

20 V (V)

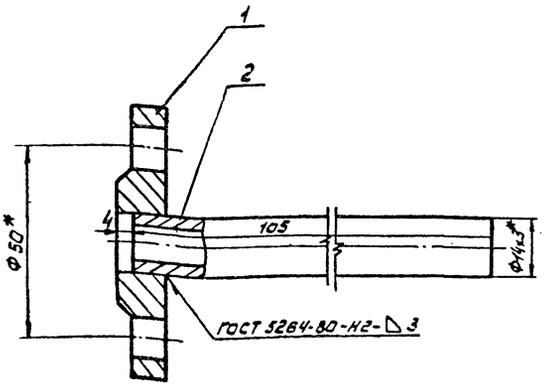

*Размеры для справок

Изм.	Лист	№ докум.	Подпись	Дата	БТК-10.06.000.СБ	
Разраб.		Сизова		5.01.95	Штуцер Сборочная единица	Лит. / Масса 0,4 / Масштаб 1:1
Пров.		Касабова		23.01.95		Лист / Листов 1
Т.контр.						ГИАП
Н.контр.		Гришаев		31.01.95		
Утв.		Конвратьев		5.95		

Инв.№ подл. | Подпись и дата | Взам. инв.№ | Инв.№ дубл. | Подпись и дата

Формат А4

20 V (V)

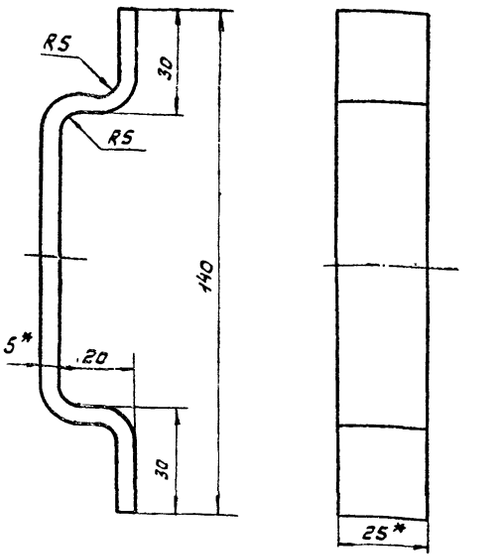

*Размеры для справок

Изм.	Лист	№ докум.	Подпись	Дата	БТК-10.00.005	
Разраб.		Сизова		5.01.95	Строповочная скоба	Лит. / Масса 0,17 / Масштаб 1:1
Пров.		Касабова		23.01.95		Лист / Листов 1
Т.контр.						ГИАП
Н.контр.		Гришаев		31.01.95	Полоса 5×25/ГОСТ 103-76 Р=170 ВСт3пс5/ГОСТ 535-79*	
Утв.		Конвратьев		5.95		

Инв.№ подл. | Подпись и дата | Взам. инв.№ | Инв.№ дубл. | Подпись и дата

Формат А4

20 V (V)

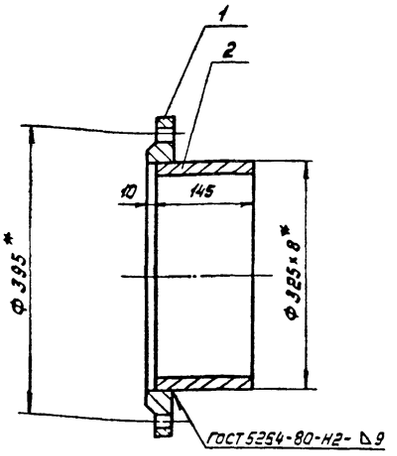

*Размеры для справок

Изм.	Лист	№ докум.	Подпись	Дата	БТК-10.05.000.СБ	
Разраб.		Сизова		5.01.95	Штуцер Сборочная единица	Лит. / Масса 18,4 / Масштаб 1:5
Пров.		Касабова		23.01.95		Лист / Листов 1
Т.контр.						ГИАП
Н.контр.		Гришаев		31.01.95		
Утв.		Конвратьев		5.95		

Инв.№ подл. | Подпись и дата | Взам. инв.№ | Инв.№ дубл. | Подпись и дата

Формат А4

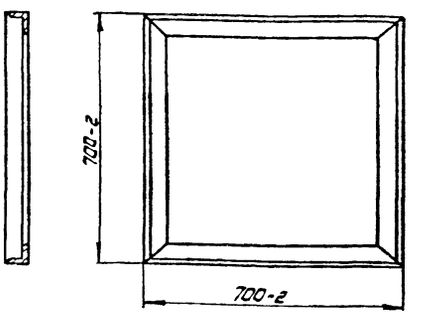

Изм.	Лист	№ докум.	Подпись	Дата	БТК-10.00.004	
Разраб.		Сизова		5.01.95	Рамка	Лит. / Масса 10,1 / Масштаб 1:10
Пров.		Касабова		23.01.95		Лист / Листов 1
Т.контр.						ГИАП
Н.контр.		Гришаев		31.01.95	Уголок 50×50×5/ГОСТ 8509-72* ВСт3пс5/ГОСТ 535-79*	
Утв.		Конвратьев		5.95		

Инв.№ подл. | Подпись и дата | Взам. инв.№ | Инв.№ дубл. | Подпись и дата

Альбом IV

Типовой проект

20 √ (√)

Поз. 12

М 1:1

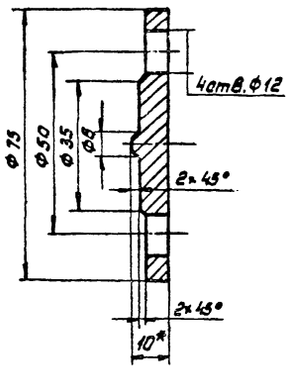

Поз. 13

М 1:5

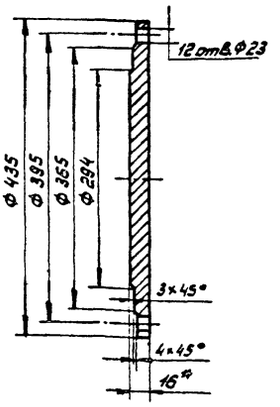

* Размеры для справок

Формат	Зона	Поз.	Обозначение	Наименование	Кол.	Примечание
		12	БТК-10.00.006-01	Заглушка		
				Лист 10 ГОСТ 19903-74* / Вст3пс5 ГОСТ 14637-79	1	0,2кг
		13	БТК-10.00.006-02	Заглушка		
				Лист 16 ГОСТ 19903-74* / Вст3пс5 ГОСТ 14637-79	1	14,9кг

БТК-10.00.006

Изм.	Лист	№ докум.	Подпись	Дата
Разраб.		Суворкин		8.04.85
Пров.		Касабова		23.04.85
Т.контр.				
Н.контр.		Гришаев		11.04.85
Утв.		Кондратьев		5.85

Заглушка - поз. 12

Заглушка - поз. 13

Лит.	Масса	Масштаб
		1:1
		1:5

Лист | Листов

ГИАП

Формат А4

20 √ (√)

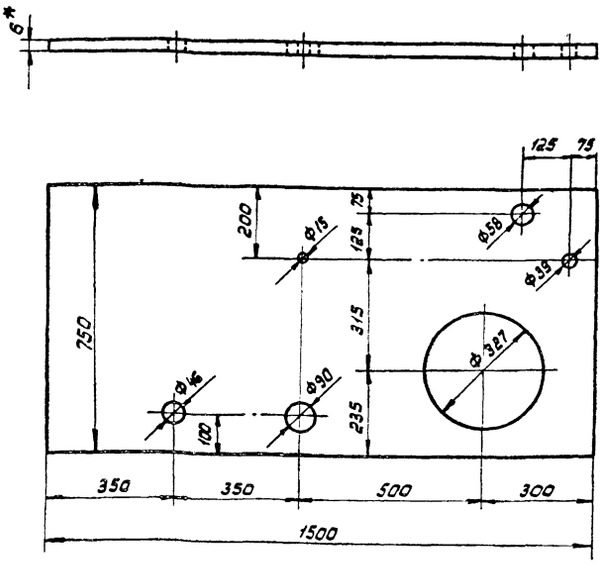

* Размеры для справок

БТК-10.00.003

Изм.	Лист	№ докум.	Подпись	Дата
Разраб.		Суворкин		8.04.85
Пров.		Касабова		23.04.85
Т.контр.				
Н.контр.		Гришаев		11.04.85
Утв.		Кондратьев		5.85

Крышка

Лит.	Масса	Масштаб
	50,5	1:10

Лист | Листов 1

Лист 6 ГОСТ 19903-74* / Вст3пс5 ГОСТ 14637-79

ГИАП

Формат А4

20 √ (√)

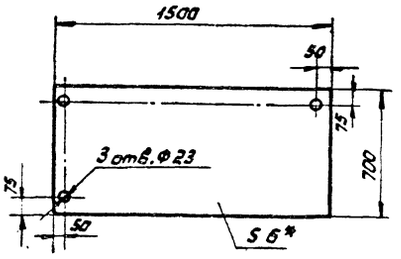

* Размеры для справок

БТК-10.00.002

Изм.	Лист	№ докум.	Подпись	Дата
Разраб.		Суворкин		8.04.85
Пров.		Касабова		23.04.85
Т.контр.				
Н.контр.		Гришаев		11.04.85
Утв.		Кондратьев		5.85

Стенка боковая

Лит.	Масса	Масштаб
	49,4	1:20

Лист | Листов 1

Лист 6 ГОСТ 19903-74* / Вст3пс5 ГОСТ 14637-79

ГИАП

Формат А4

20 √ (√)

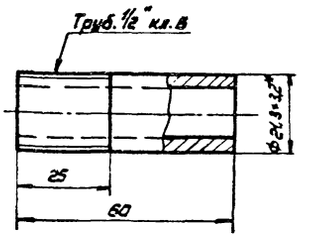

* Размеры для справок

БТК-10.00.001

Изм.	Лист	№ докум.	Подпись	Дата
Разраб.		Суворкин		8.04.85
Провер.		Касабова		23.04.85
Т.контр.				
Н.контр.		Гришаев		11.04.85
Утв.		Кондратьев		5.85

Штуцер

Лит.	Масса	Масштаб
	0,1	1:1

Лист | Листов 1

Труба 15×3,2 ГОСТ 3262-75*

ГИАП

1877-04 Формат А4

Формат	Зона	Поз.	Обозначение	Наименование	Кол.	Примечание
				Материалы		
		2		Труба 45×4 ГОСТ 8734-75* / В20 ГОСТ 8733-74* ℓ=765	1	3,1 кг
				Документация		
			БТК-10.02.000.СБ	Штуцер		
				Сборочная единица		
				Стандартные изделия		
		1		Фланец 1-80-2,5 ГОСТ 12820-80		
				ВСт3сп3	1	
				Материалы		
				Труба 89×3,5 ГОСТ 8732-78* / В20 ГОСТ 8731-74* ℓ=105	1	0,8 кг
				Документация		
			БТК-10.03.000.СБ	Штуцер		
				Сборочная единица		
				Стандартные изделия		
		1		Фланец 1-32-2,5 ГОСТ 12820-80		
				ВСт3сп3	1	
				Материалы		
		2		Труба 38×4 ГОСТ 8734-75* / В20 ГОСТ 8733-74* ℓ=765	1	2,6 кг
				Документация		
			БТК-10.04.000.СБ	Штуцер		
				Сборочная единица		

Инв.№ подл. | Подпись и дата | Взам. инв.№ | Инв.№ дубл. | Подпись и дата

Изм. Лист № докум. Подпись Дата

БТК-10.00.000 Лист 3

Формат А4

Формат	Зона	Поз.	Обозначение	Наименование	Кол.	Примечание
				Стандартные изделия		
		1		Фланец 1-50-2,5 ГОСТ 12820-80		
				ВСт3сп3	1	
				Материалы		
		2		Труба 57×3 ГОСТ 8732-78* / В20 ГОСТ 8731-74* ℓ=765	1	3,06 кг
				Документация		
			БТК-10.05.000.СБ	Штуцер		
				Сборочная единица		
				Стандартные изделия		
		1		Фланец 1-300-2,5 ГОСТ 12820-80		
				ВСт3сп3	1	
				Материалы		
		2		Труба 325×8 ГОСТ 8732-78* / В20 ГОСТ 8731-74* ℓ=145	1	9,1 кг
				Документация		
			БТК-10.06.000.СБ	Штуцер		
				Сборочная единица		
				Стандартные изделия		
		1		Фланец 1-10-2,5 ГОСТ 12820-80		
				ВСт3сп3	1	
				Материалы		
		2		Труба 14×3 ГОСТ 8734-75* / В20 ГОСТ 8733-74* ℓ=104	1	0,85 кг

Инв.№ подл. | Подпись и дата | Взам. инв.№ | Инв.№ дубл. | Подпись и дата

Изм. Лист № докум. Подпись Дата

БТК-10.00.000 Лист 4

Формат А4

Формат	Зона	Поз.	Обозначение	Наименование	Кол.	Примечание
		14		Прокладка А-10-2,5 ГОСТ 15180-70		
				Паронит ПМБ ГОСТ 481-80	1	
		15		Прокладка А-300-2,5 ГОСТ 15180-70		
				Паронит ПМБ ГОСТ 481-80	1	
		16		Болт М10×40.46 ГОСТ 7798-70*	4	
		17		Болт М20×80.46 ГОСТ 7798-70*	12	
		18		Гайка М10.5 ГОСТ 5915-70*	4	
		19		Гайка М20.5 ГОСТ 5915-70*	12	
				Материалы		
		20		Дно		
				Лист 6 ГОСТ 19903-74* / ВСт3пс5 ГОСТ 14637-79 1500×750	1	52,0 кг
		21		Стенка		
				Лист 6 ГОСТ 19903-74* / ВСт3пс5 ГОСТ 14637-79 1500×700	1	49,0 кг
		22		Стенка		
				Лист 6 ГОСТ 19903-74* / ВСт3пс5 ГОСТ 14637-79 720×700	2	23,8 кг
		23		Перегородка		
				Лист 6 ГОСТ 19903-74* / ВСт3пс5 ГОСТ 14637-79 720×650	1	22,1 кг
				Документация		
			БТК-10.01.000.СБ	Штуцер		
				Сборочная единица		
				Стандартные изделия		
		1		Фланец 1-40-2,5 ГОСТ 12820-80		
				ВСт3сп3	1	

Инв.№ подл. | Подпись и дата | Взам. инв.№ | Инв.№ дубл. | Подпись и дата

Изм. Лист № докум. Подпись Дата

БТК-10.00.000 Лист 2

Формат А4

Формат	Зона	Поз.	Обозначение	Наименование	Кол.	Примечание
				Документация		
А2			БТК-10.00.000.СБ	Сливной бак		
				Сборочный чертеж		
				Сборочные единицы		
А4		1	БТК-10.01.000.СБ	Штуцер	1	
А4		2	БТК-10.02.000.СБ	Штуцер	1	
А4		3	БТК-10.03.000.СБ	Штуцер	1	
А4		4	БТК-10.04.000.СБ	Штуцер	1	
А4		5	БТК-10.05.000.СБ	Штуцер	1	
А4		6	БТК-10.06.000.СБ	Штуцер	1	
				Детали		
А4		7	БТК-10.00.001	Штуцер	3	
А4		8	БТК-10.00.002	Стенка боковая	1	
А4		9	БТК-10.00.003	Крышка	1	
А4		10	БТК-10.00.004	Рамка	2	
А4		11	БТК-10.00.005	Страповочная скоба	4	
А4		12	БТК-10.00.006-01	Заглушка	1	
А4		13	БТК-10.00.006-02	Заглушка	1	

Инв.№ подл. | Подпись и дата | Взам. инв.№ | Инв.№ дубл. | Подпись и дата

Изм. Лист № докум. Подпись Дата

БТК-10.00.000

Разраб.	Сизова			Лит. / Лист 1 / Листов 4
Пров.	Касаева			Сливной бак V=0,7 м³
Н. контр.	Гришаев			ГИАП
Утв.	Конратьев			

1877-04

Формат А4

Альбом IV

Типовой проект

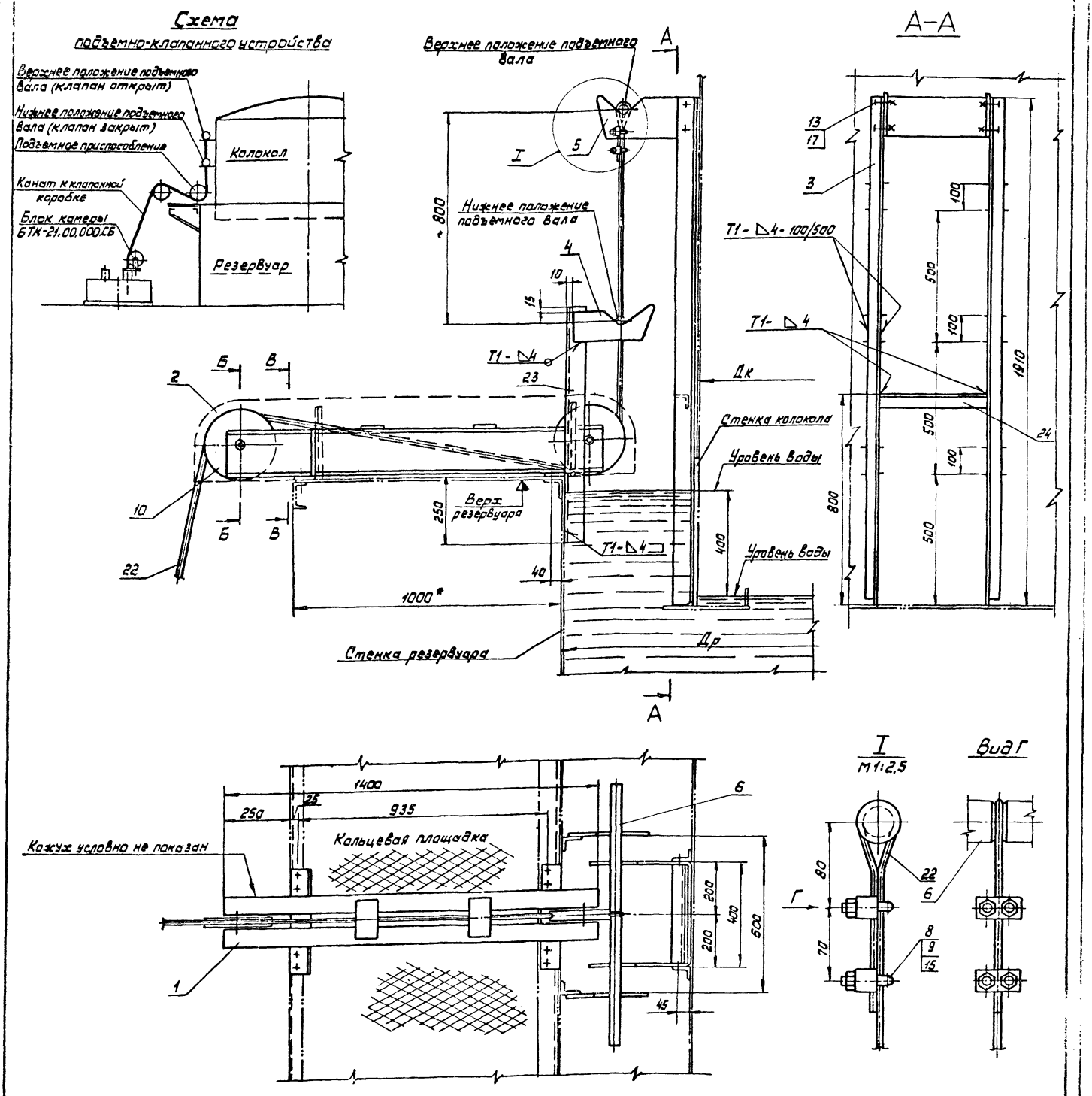

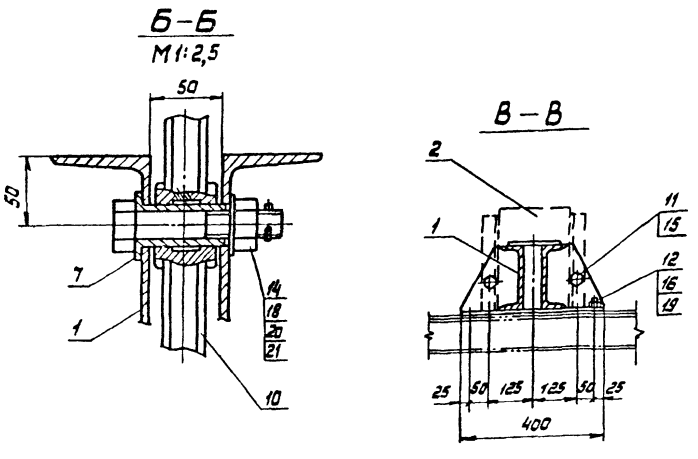

1. Все детали подъемного приспособления подлежат антикоррозионному покрытию, за исключением частей скольжения и резьбовых частей.
2. Сварные швы по ГОСТ 5264-80.
3. *Размеры для справок.

					БТК-11.00.000.СБ			
Изм.	Лист	№ докум.	Подпись	Дата	Подъемное приспособление Сборочный чертеж	Лит	Масса	Масштаб
Разраб.		Гришаев		8.05.85			150,0	1:10
Пров.		Касабова		22.04.85		Лист	Листов 1	
Т. контр.								
Н. контр.		Кондратьев		5.85		ГИАП		
Утв.		Кондратьев		5.85				

Подпись и дата | Взам. инв. № | Инв. № дубл. | Подпись и дата

1877-04

20
V (v)

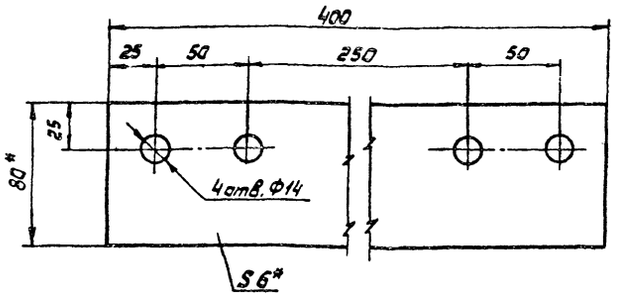

*Размеры для справок

				БТК-11.01.001		
Изм.	Лист	№ докум.	Подпись	Дата		
Разраб.		Гришаев		8.08	Полоса	
Пров.		Касабова		8.08		
Т. контр.						
Н. контр.		Конвратьев		8.08	Полоса 6 х 80 ГОСТ 103-76 / ВСт3пс5 ГОСТ 535-79	
Утв.		Конвратьев		8.08		

Лит.	Масса	Масштаб
	1,51	1:2
Лист	Листов 1	
ГИАП		

Формат А4

20
V (v)

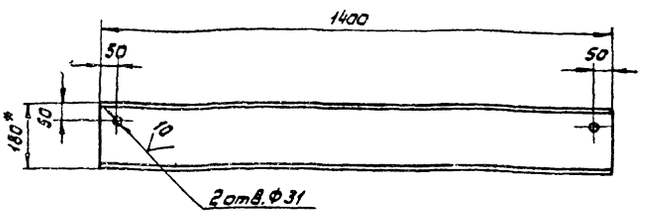

*Размеры для справок

				БТК-11.01.003		
Изм.	Лист	№ докум.	Подпись	Дата		
Разраб.		Гришаев		8.08	Швеллер	
Пров.		Касабова		8.08		
Т. контр.						
Н. контр.		Конвратьев		8.08	Швеллер 18 ГОСТ 8240-72 / ВСт3пс5 ГОСТ 535-79*	
Утв.		Конвратьев		8.08		

Лит.	Масса	Масштаб
	22,8	1:10
Лист	Листов 1	
ГИАП		

Формат А4

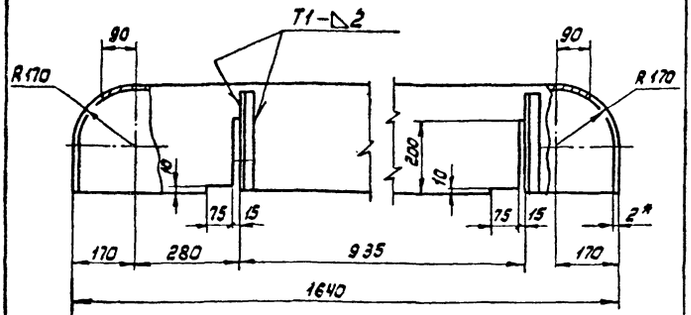

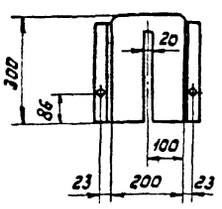

1. Сварные швы по ГОСТ 5264-80
2. * Размеры для справок

				БТК-11.02.000.СБ		
Изм.	Лист	№ докум.	Подпись	Дата		
Сварщ.		Гришаев		8.08	Кожух	
Пров.		Касабова		12.04.13	Сборочная единица	
Т. контр.						
Н. контр.		Конвратьев		8.08		
Утв.		Конвратьев		8.08		

Лит.	Масса	Масштаб
	28,0	1:10
Лист	Листов 1	
ГИАП		

Формат А4

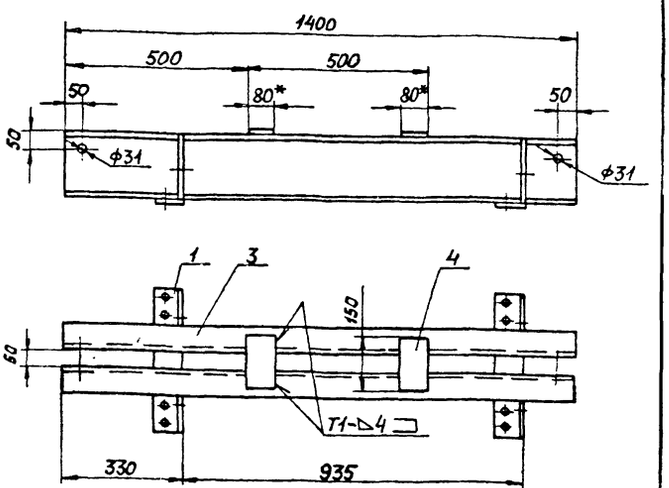

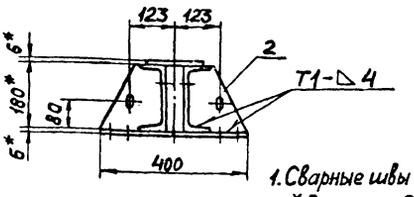

1. Сварные швы по ГОСТ 5264-80
2. * Размеры для справок

				БТК-11.01.000.СБ		
Изм.	Лист	№ докум.	Подпись	Дата		
Разраб.		Гришаев		8.08	Рама	
Пров.		Касабова		12.04.13	Сборочная единица	
Т. контр.						
Н. контр.		Конвратьев		8.08		
Утв.		Конвратьев		8.08		

Лит.	Масса	Масштаб
	53,4	1:10
Лист	Листов 1	
ГИАП		

20 V (V)

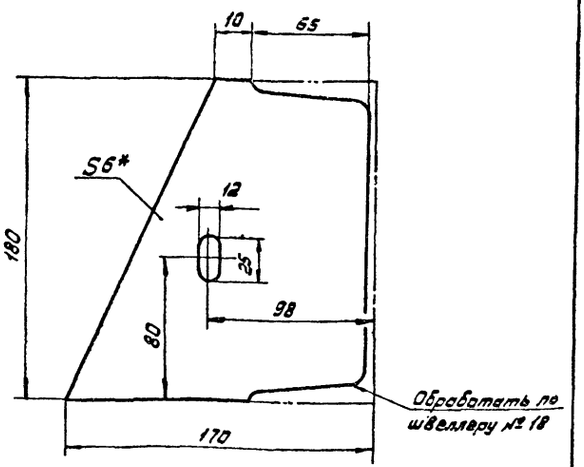

* Размеры для справок

Изм.	Лист	№ докум.	Подпись	Дата	БТК-11.01.002		
Разраб.		Гришаев		8.85	Ребра	Лит.	Масса 0,9	Масштаб 1:2
Пров.		Касабова		11.04.85		Лист	Листов 1
Т.контр.						ГИАП	
Н.контр.		Кондратьев		5.85	Лист 6 ГОСТ 19903-74*		
Утв.		Кондратьев		5.85	ВСт3пс5 ГОСТ 14637-79		

Инв. № подл. | Подпись и дата | Взам. инв. № | Инв. № дубл. | Подпись и дата

Формат А4

20 V (V)

БТК-11.02.001

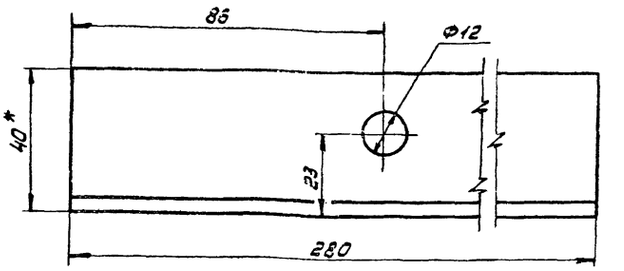

БТК-1 02.001-01 – зеркальное отражение

Остальное-см. БТК-11.02.001

М 1:2

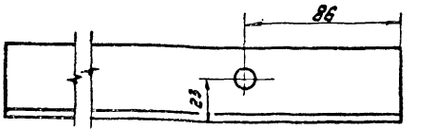

* Размеры для справок

Изм.	Лист	№ докум.	Подпись	Дата	БТК-11.02.001		
Разраб.		Гришаев		8.85	Уголок	Лит.	Масса 0,7	Масштаб 1:1
Пров.		Касабова		11.04.85		Лист	Листов 1
Т.контр.						ГИАП	
Н.контр.		Кондратьев		5.85	Уголок 40×40×4 ГОСТ 8509-72*		
Утв.		Кондратьев		5.85	ВСт3пс5 ГОСТ 535-79*		

Инв. № подл. | Подпись и дата | Взам. инв. № | Инв. № дубл. | Подпись и дата

Формат А4

20 V (V)

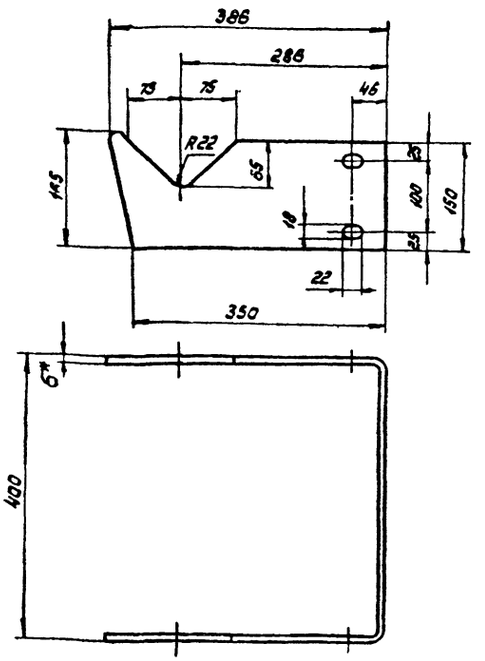

* Размеры для справок

Изм.	Лист	№ докум.	Подпись	Дата	БТК-11.00.003		
Разраб.		Гришаев		8.85	Внутренний крюк	Лит.	Масса 6,8	Масштаб 1:5
Пров.		Касабова		11.04.85		Лист	Листов 1
Т.контр.						ГИАП	
Н.контр.		Кондратьев		5.85	Лист 6 ГОСТ 19903-74*		
Утв.		Кондратьев		5.85	ВСт3пс5 ГОСТ 14637-79		

Подпись и дата | Инв. № подл. | Подпись и дата | Взам. инв. № | Инв. № дубл. | Подпись и дата

Формат А4

20 V (V)

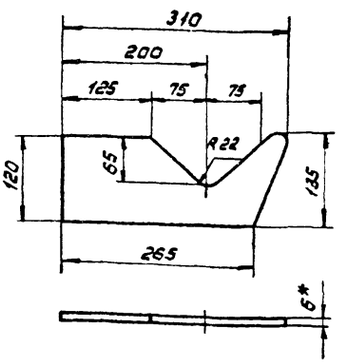

* Размеры для справок

Изм.	Лист	№ докум.	Подпись	Дата	БТК-11.00.002		
Разраб.		Гришаев		8.85	Наружный крюк	Лит.	Масса 1,2	Масштаб 1:5
Пров.		Касабова		11.04.85		Лист	Листов 1
Т.контр.						ГИАП	
Н.контр.		Кондратьев		5.85	Лист 6 ГОСТ 19903-74*		
Утв.		Кондратьев		5.85	ВСт3пс5 ГОСТ 14637-79		

Подпись и дата | Инв. № подл. | Подпись и дата | Взам. инв. № | Инв. № дубл. | Подпись и дата

1877-04

20 V(V)

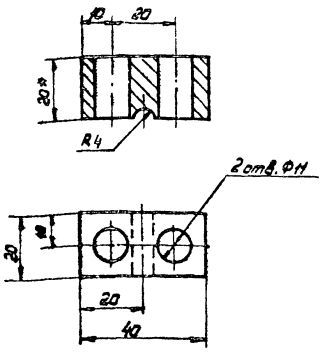

*Размеры для справок

Изм. Лист	№ докум.	Подпись	Дата	БТК-11.00.007	
Разраб.	Гришаев		8.85	Траверса	Лит. / Масса 0,1 / Масштаб 1:1
Пров.	Касабова		11.04.85		Лист / Листов 1
Т. контр.					ГИАП
Н. контр.	Кондратьев		8.85	Лист 20 ГОСТ 19903-74*	
Утв.	Кондратьев		8.85	ВСт3пс5 ГОСТ 14637-79	

Формат А4

20 V(V)

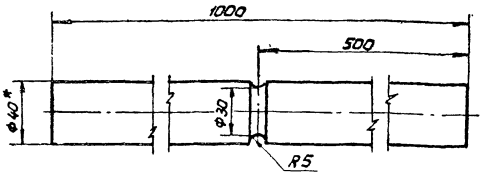

*Размеры для справок

Изм. Лист	№ докум.	Подпись	Дата	БТК-11.00.004	
Разраб.	Гришаев		8.85	Подъемный вал	Лит. / Масса 9,9 / Масштаб 1:2
Пров.	Касабова		11.04.85		Лист / Листов 1
Т. контр.					ГИАП
Н. контр.	Кондратьев		8.85	Круг 40 ГОСТ 2590-71*	
Утв.	Кондратьев		8.85	20 ГОСТ 1050-74**	

Формат А4

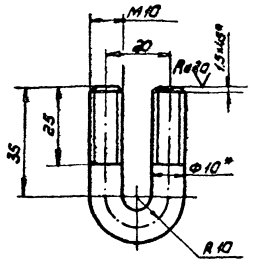

*Размеры для справок

Изм. Лист	№ докум.	Подпись	Дата	БТК-11.00.006	
Разраб.	Гришаев		8.85	Хомут	Лит. / Масса 0,06 / Масштаб 1:1
Пров.	Касабова		11.04.85		Лист / Листов 1
Т. контр.					ГИАП
Н. контр.	Кондратьев		8.85	Круг 10 ГОСТ 2590-71*	
Утв.	Кондратьев		8.85	20 ГОСТ 1050-74**	

Формат А4

20 V(V)

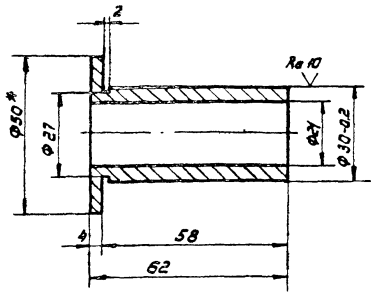

*Размеры для справок

Изм. Лист	№ докум.	Подпись	Дата	БТК-11.00.005	
Разраб.	Гришаев		8.85	Втулка	Лит. / Масса 0,2 / Масштаб 1:1
Пров.	Касабова		11.04.85		Лист / Листов 1
Т. контр.					ГИАП
Н. контр.	Кондратьев		8.85	Пруток Л60Т.кр.Н-50 ГОСТ 2060-73*	
Утв.	Кондратьев		8.85		

1877-04

Формат А4

Формат	Зона	Поз.	Обозначение	Наименование	Кол.	Примечание
				Документация		
			БТК-11.01.000.СБ	Рама		
				Сборочная единица		
				Детали		
А4		1	БТК-11.01.001	Полоса	2	
А4		2	БТК-11.01.002	Ребро	4	
А4		3	БТК-11.01.003	Швеллер	2	
				Материалы		
		4		Полоса 6×80 ГОСТ 103-76 ℓ=150 Ст3пс5 ГОСТ 535-	2	0,6 кг
				Документация		
			БТК-11.02.000.СБ	Кожух		
				Сборочная единица		
				Детали		
Б4		1		Лист 2 ГОСТ 19903-74* Ст3 ГОСТ 16523-70*	1	24,2 кг
А4		2	БТК-11.02.001	Уголок	2	
			БТК-11.02.001-01	Уголок	2	

Инв.№ подл. | Подпись и дата | Взам. инв.№ | Инв.№ дубл. | Подпись и дата

Изм.	Лист	№ докум.	Подпись	Дата	БТК-11.00.000	Лист 3

Формат А4

20 V (V)

БТК-11.00.001

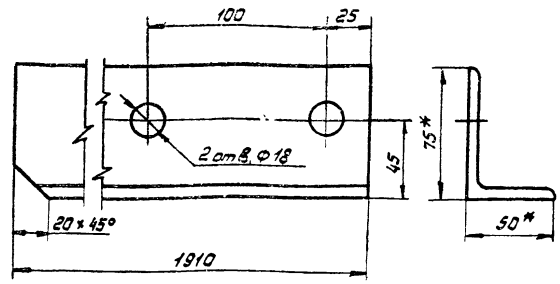

БТК-11.00.001-01 – зеркальное изображение

Остальное см. БТК-11.00.001

М 1:5

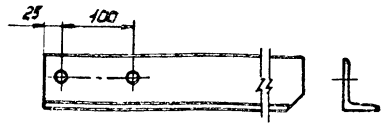

* Размеры для справок

Инв.№ подл. | Подпись и дата | Взам. инв.№ | Инв.№ дубл. | Подпись и дата

Изм.	Лист	№ докум.	Подпись	Дата	БТК-11.00.001			
Разраб.		Гришаев		8.01.85	Уголок	Лит.	Масса 11,0	Масштаб 1:2
Пров.		Касабова		22.01.85				
Т. контр.						Лист	Листов 1	
Н. контр.		Кондратьев		8.01.85	Уголок 75×50×6 ГОСТ 8510-72* Ст3пс5 ГОСТ 535-79*	ГИАП		
Утв.		Кондратьев		15.01.85				

Формат А4

Формат	Зона	Поз.	Обозначение	Наименование	Кол.	Примечание
				Стандартные изделия		
		11		Болт М10×30.46 ГОСТ 7798-70*	4	
		12		Болт М12×50.46 ГОСТ 7798-70*	8	
		13		Болт М16×50.46 ГОСТ 7798-70*	4	
		14		Болт 2М20×100.46 ГОСТ 7798-70*	2	
		15		Гайка М10.5 ГОСТ 5915-70*	12	
		16		Гайка М12.5 ГОСТ 5915-70*	8	
		17		Гайка М16.5 ГОСТ 5915-70*	8	
		18		Гайка М20.5 ГОСТ 5915-70*	2	
		19		Шайба 12 ГОСТ 10906-78	4	
		20		Шайба 20 ГОСТ 11371-78	2	
		21		Шплинт 4×36 ГОСТ 397-79*	2	
		22		Канат 6,1-Г-Т-СС-Н-140 ГОСТ 3063-80 ℓ=15 м	1	
				Материалы		
		23		Уголок 75×50×6 ГОСТ 8510-72* ℓ=900 Ст3пс5 ГОСТ 535-	2	5,1 кг
		24		Уголок 50×50×5 ГОСТ 8509-72* ℓ=400 Ст3пс5 ГОСТ 535-	1	1,5 кг

Инв.№ подл. | Подпись и дата | Взам. инв.№ | Инв.№ дубл. | Подпись и дата

Изм.	Лист	№ докум.	Подпись	Дата	БТК-11.00.000	Лист 2

Формат А4

Формат	Зона	Поз.	Обозначение	Наименование	Кол.	Примечание
				Документация		
А2			БТК-11.00.000.СБ	Подъемное приспособление		
				Сборочный чертеж		
				Сборочные единицы		
А4		1	БТК-11.01.000.СБ	Рама	1	
А4		2	БТК-11.02.000.СБ	Кожух	1	
				Детали		
А4		3	БТК-11.00.001	Уголок	1	
			БТК-11.00.001-01	Уголок	1	
А4		4	БТК-11.00.002	Наружный крюк	2	
А4		5	БТК-11.00.003	Внутренний крюк	1	
А4		6	БТК-11.00.004	Подъемный вал	1	
А4		7	БТК-11.00.005	Втулка	2	
А4		8	БТК-11.00.006	Хомут	4	
А4		9	БТК-11.00.007	Траверса	4	
А3		10	БТК-21.00.001	Ролик	2	

Инв.№ подл. | Подпись и дата | Взам. инв.№ | Инв.№ дубл. | Подпись и дата

Изм.	Лист	№ докум.	Подпись	Дата	БТК-11.00.000			
Разраб.		Гришаев		8.01.85	Подъемное приспособление	Лит.	Лист 1	Листов 3
Пров.		Касабова		22.01.85				
Н. контр.		Кондратьев		8.01.85		ГИАП		
Утв.		Кондратьев		15.01.85				

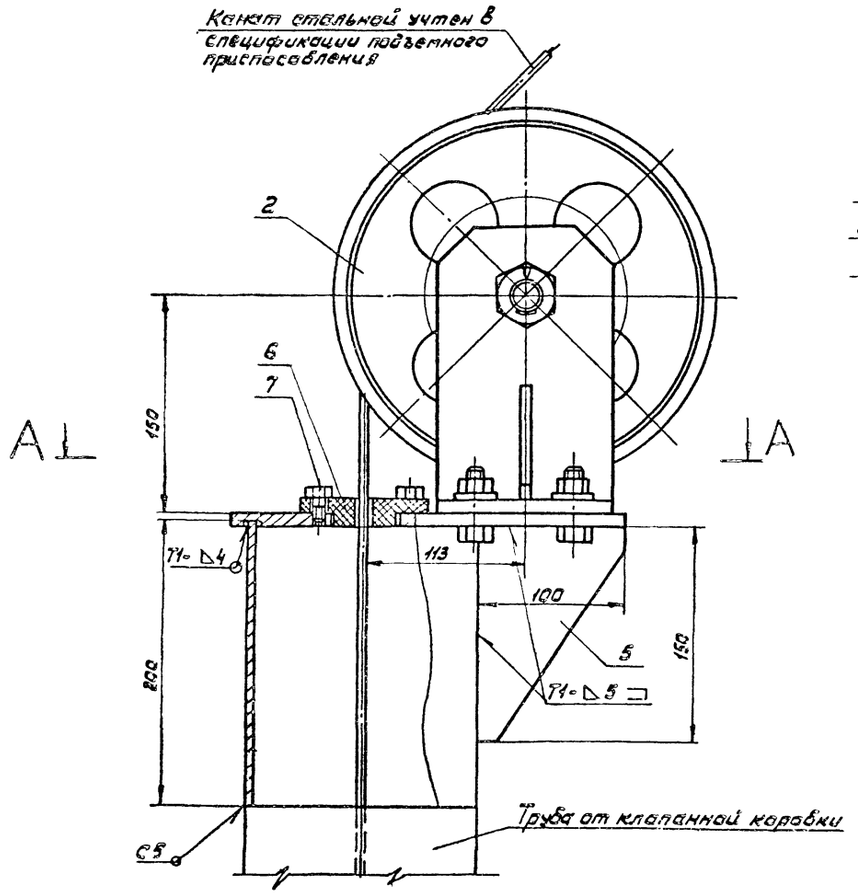

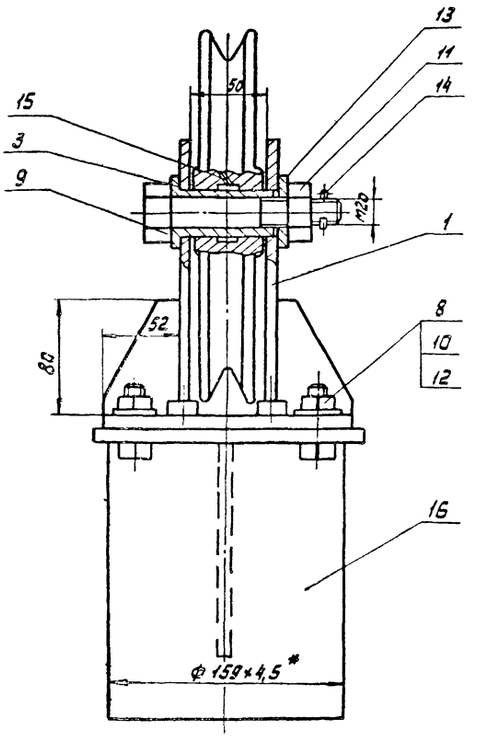

А-А

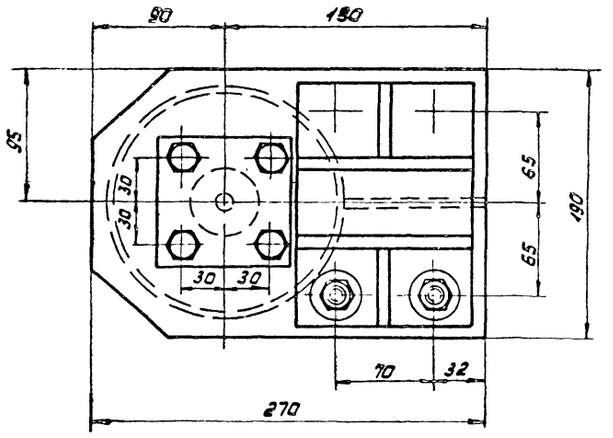

1. * Размеры для справок
2. Сварные швы по ГОСТ 5264-80

					БТК - 21. 00.000. СБ	
Изм.	Лист	№ докум.	Подпись	Дата	Блок камеры Сборочный чертеж	Лит. / Масса / Масштаб: 17,4 / 1:2,5
Разраб.		Сизова				
Пров.		Касаева				Лист / Листов 1
Т.контр.						ГИАП
Н.контр.		Гришкев				
Утв.		Конфетов				

1877-04

Инв.№ подл. | Подпись и дата | Взам. инв.№ | Инв.№ дубл. | Подпись и дата

Типовой проект Альбом V

✓(V)

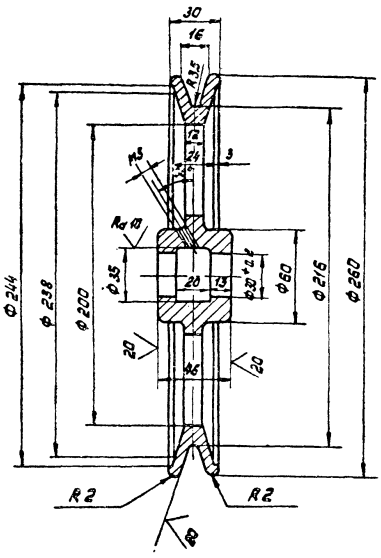

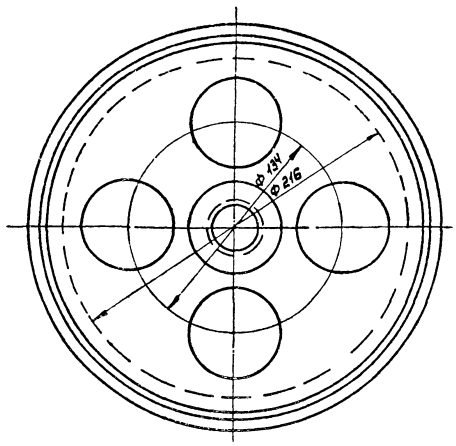

					БТК-21.00.001		
Изм.	Лист	№ докум.	Подпись	Дата		Лит.	Масса	Масштаб
Разраб.		Сизова			Ролик		4,5	1:2
Пров.		Касабова				Лист	Листов 1
Т.контр.							ГИАП	
Н.контр.		Грищаев			Чугун СЧ18-36 ГОСТ литье в 1412-79*			
Утв.		Конфратьев						

Формат А3

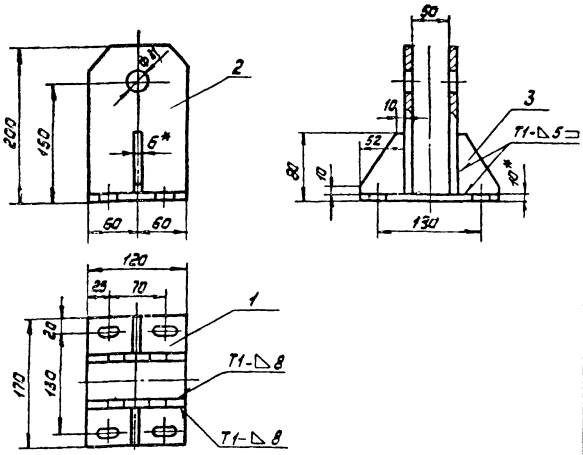

1. Сварные швы по ГОСТ 5264-80

2.* Размеры для справок

					БТК-21.01.000. СБ		
Изм.	Лист	№ докум.	Подпись	Дата		Лит.	Масса	Масштаб
Разраб.		Сизова			Стойка Сварочная единица		4,64	1:4
Пров.		Касабова				Лист	Листов 1
Т.контр.							ГИАП	
Н.контр.		Грищаев						
Утв.		Конфратьев						

Формат А4

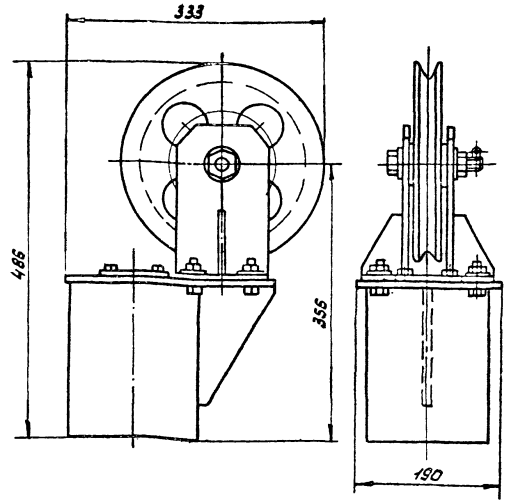

					БТК-21.00.000.Г4		
Изм.	Лист	№ докум.	Подпись	Дата		Лит.	Масса	Масштаб
Разраб.		Сизова			Блок камеры Габаритный чертеж		17,4	1:4
Пров.		Касабова				Лист	Листов 1
Т.контр.							ГИАП	
Н.контр.		Грищаев						
Утв.		Конфратьев						

1877-04

Формат А4

Альбом IV

Типовой проект

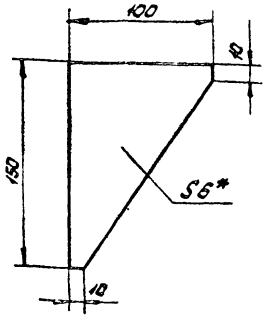

* Размеры для справок

Изм.	Лист	№ докум.	Подпись	Дата	БТК-21.00.004		
Разраб.		Сизова			Ребро	Лит.	Масса 0,7	Масштаб 1:2,5
Пров.		Касабова				Лист	Листов 1
Т. контр.							
Н. контр.		Гришаев			Лист 6 ГОСТ 19903-74* / ВСт3пс5 ГОСТ 14637-79	ГИАП	
Утв.		Кондратьев					

Формат А4

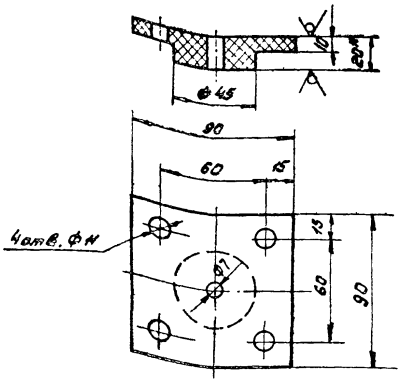

* Размеры для справок

Изм.	Лист	№ докум.	Подпись	Дата	БТК-21.00.005		
Разраб.		Сизова			Накладка	Лит.	Масса 0,14	Масштаб 1:2
Пров.		Касабова				Лист	Листов
Т. контр.							
Н. контр.		Гришаев			Текстолит А-20 ГОСТ 2910-74*	ГИАП	
Утв.		Кондратьев					

Формат А4

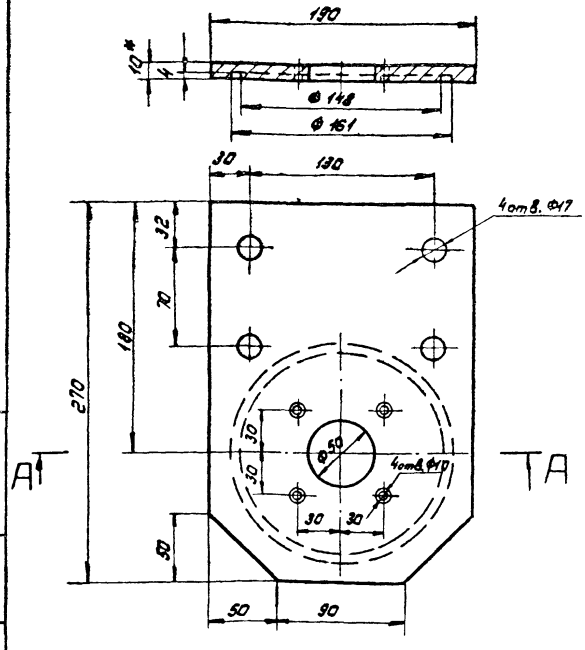

* Размеры для справок

Изм.	Лист	№ докум.	Подпись	Дата	БТК-21.00.003		
Разраб.		Сизова			Крышка	Лит.	Масса 3,0	Масштаб 1:2,5
Пров.		Касабова				Лист	Листов 1
Т. контр.							
Н. контр.		Гришаев			Лист 10 ГОСТ 19903-74* / ВСт3пс5 ГОСТ 14637-79	ГИАП	
Утв.		Кондратьев					

Формат А4

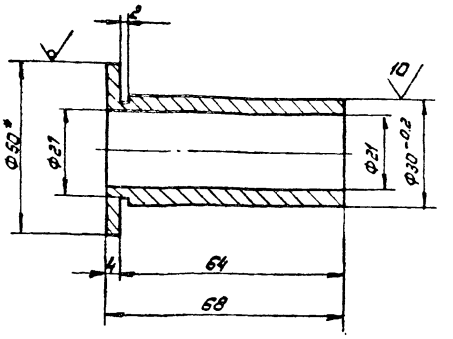

* Размеры для справок

Изм.	Лист	№ докум.	Подпись	Дата	БТК-21.00.002		
Разраб.		Сизова			Втулка	Лит.	Масса 0,2	Масштаб 1:1
Пров.		Касабова				Лист	Листов 1
Т. контр.							
Н. контр.		Гришаев			Пруток Л60 т.кр. Н-50 ГОСТ 2060-73*	ГИАП	
Утв.		Кондратьев					

1877-04

Формат А4

Формат	Зона	Поз.	Обозначение	Наименование	Кол.	Примечание
				Документация		
А2			БТК-21.00.000.СБ	Блок камеры Сборочный чертеж		
А4			БТК-21.00.000.Г4	Блок камеры Габаритный чертеж		
				Сборочные единицы		
А4		1	БТК-21.01.000.СБ	Стойка	1	
				Детали		
А3		2	БТК-21.00.001	Ролик	1	
А4		3	БТК-21.00.002	Втулка	1	
А4		4	БТК-21.00.003	Крышка	1	
А4		5	БТК-21.00.004	Ребро	1	
А4		6	БТК-21.00.005	Накладка	1	

Инв.№ подл. | Подпись и дата | Взам. инв.№ | Инв.№ дубл. | Подпись и дата

Изм.	Лист	№ докум.	Подпись	Дата
Разраб.		Сизова		8.01.15
Пров.		Касабова		8.01.15
Н. контр.		Гришаев		11.01.15
Утв.		Кондратьев		5.02.15

БТК-21.00.000

Блок камеры

Лит.	Лист	Листов
	1	2

ГИАП

Формат А4

Формат	Зона	Поз.	Обозначение	Наименование	Кол.	Примечание
				Стандартные изделия		
		7		Болт М10×20.46 ГОСТ 7798-70*	4	
		8		Болт М14×40.46 ГОСТ 7798-70*	4	
		9		Болт 2М20×110.46 ГОСТ 7798-70*	1	
		10		Гайка М14.5 ГОСТ 5915-70*	4	
		11		Гайка М20.5 ГОСТ 5915-70*	1	
		12		Шайба 14 ГОСТ 11371-78*	4	
		13		Шайба 20 ГОСТ 11371-78*	1	
		14		Шплинт 4×36 ГОСТ 397-79*	1	
		15		Винт М5×16.5 ГОСТ 1491-80*	1	
				Материалы		
		16		Труба 159×4,5 ГОСТ 8732-78* Р=200 А20 ГОСТ 8731-74*	1	3,43 кг
				Документация		
			БТК-21.01.000.СБ	Стойка		
				Детали		
А4		1	БТК-21.01.001	Плита	1	
А4		2	БТК-21.01.002	Ребро	2	
Б4		3		Косынка Лист 6 ГОСТ 19903-74* Вст3пс5 ГОСТ 14637-79	2	0,12 кг

Инв.№ подл. | Подпись и дата | Взам. инв.№ | Инв.№ дубл. | Подпись и дата

БТК-21.00.000 | Лист 2

Формат А4

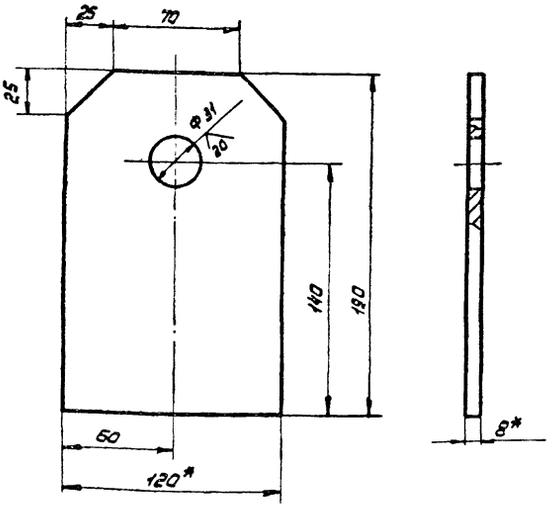

* Размеры для справок

Изм.	Лист	№ докум.	Подпись	Дата
Разраб.		Сизова		8.01.15
Пров.		Касабова		8.01.15
Т. контр.				
Н. контр.		Гришаев		11.01.15
Утв.		Кондратьев		5.02.15

БТК-21.01.002

Ребро

Лит.	Масса	Масштаб
	1,4	1:2
Лист	Листов 1	

Полоса 8×120 ГОСТ 103-76* Р=190
Вст3пс5

ГИАП

Формат А4

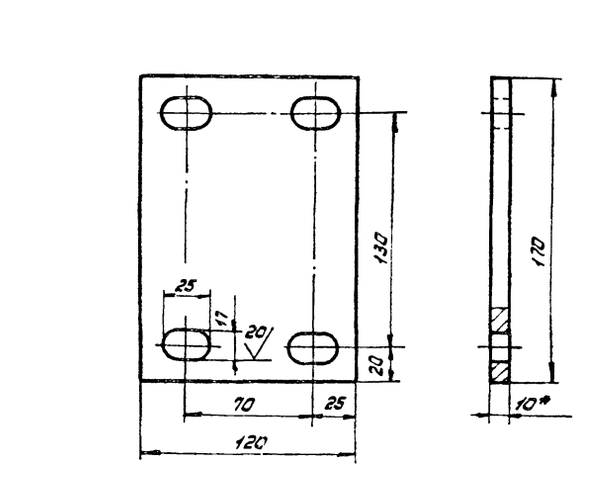

* Размеры для справок

Изм.	Лист	№ докум.	Подпись	Дата
Разраб.		Сизова		8.01.15
Пров.		Касабова		8.01.15
Т. контр.				
Н. контр.		Гришаев		11.01.15
Утв.		Кондратьев		5.02.15

БТК-21.01.001

Плита

Лит.	Масса	Масштаб
	1,6	1:2
Лист	Листов 1	

Полоса 10 ГОСТ 103-76* Р=170
Вст3пс5

ГИАП

Формат А4

Альбом IV

Типовой проект

Формат	Зона	Поз.	Обозначение	Наименование	Кол.	Примечание
				Документация		
А4			БТК-22.00.000.СБ	Установка вентиля Ду 6 для продувки азотом		
				Сборочная единица		
				Стандартные изделия		
		1		Вентиль Ду 6 15с13бк	1	
				Детали		
А4		2	БТК-22.00.001	Гайка накидная	2	
А4		3	БТК-22.00.002-01	Наконечник	1	
		4	БТК-22.00.002-02	Наконечник	1	
Б4		5		Прокладка Ф18×11 δ=2		
				Паронит ПОНГОСТ 481-80	2	

Изм.	Лист	№ докум.	Подпись	Дата
Разраб.		Суворкин		8.05.85
Пров.		Касабова		22.04.85
Н. контр.		Гришаев		11.05.85
Утв.		Кондратьев		5.85

БТК-22.00.000

Установка вентиля Д- для продувки азотом

Лит.	Лист	Листов
		1

ГИАП

Формат 4

20 V(V)

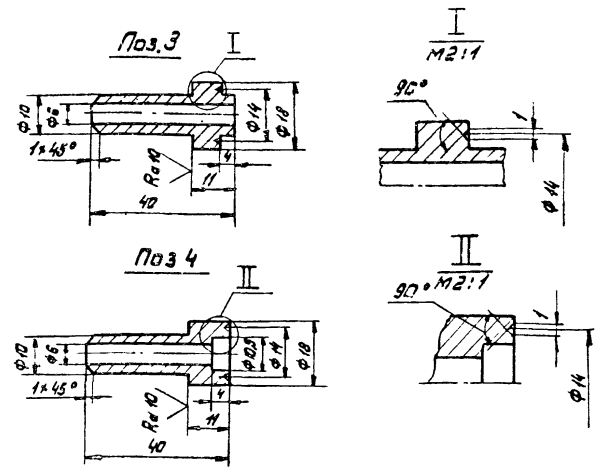

Формат	Зона	Поз.	Обозначение	Наименование	Кол.	Примечание
		3	БТК-22.00.002-01	Наконечник		
				Круг 20 ГОСТ 2590-71* / Вст3пс5 ГОСТ 535-79*	1	0.02 кг
		4	БТК-22.00.002-02	Наконечник		
				Круг 20 ГОСТ 2590-71* / Вст.3пс5 ГОСТ 535-79*	1	0.02 кг

БТК-22.00.002

Изм.	Лист	№ докум.	Подпись	Дата
Разраб.		Суворкин		8.05.85
Пров.		Касабова		22.04.85
Т. контр.				
Н. контр.		Гришаев		11.05.85
Утв.		Кондратьев		5.85

Наконечник - поз. 3
Наконечник - поз. 4

Лит.	Масса	Масштаб
		1:1

Лист | Листов 1

ГИАП

Формат А4

20 V(V)

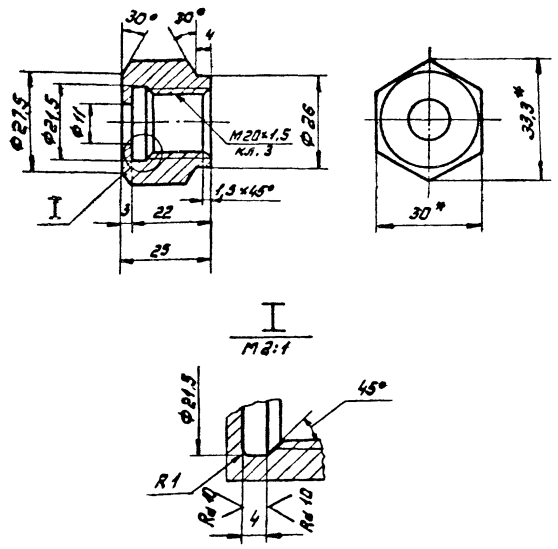

* Размеры для справок

БТК-22.00.001

Изм.	Лист	№ докум.	Подпись	Дата
Разраб.		Суворкин		8.05.85
Пров.		Касабова		22.04.85
Т. контр.				
Н. контр.		Гришаев		11.05.85
Утв.		Кондратьев		5.85

Гайка накидная

Лит.	Масса	Масштаб
	0.09	1:1

Лист | Листов 1

Шестигранник 30 ГОСТ 2879-69 / Сталь 10 ГОСТ 1050-74

ГИАП

Формат А4

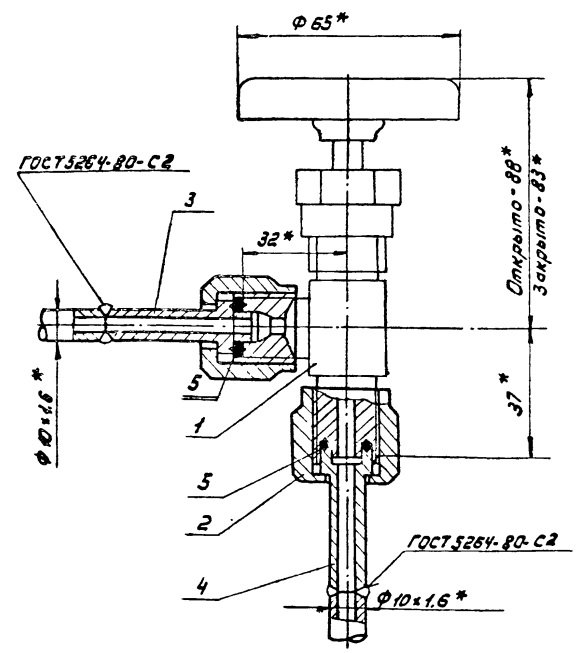

* Размеры для справок

БТК-22.00.000.СБ

Изм.	Лист	№ докум.	Подпись	Дата
Разраб.		Суворкин		8.05.85
Пров.		Касабова		22.04.85
Т. контр.				
Н. контр.		Гришаев		11.05.85
Утв.		Кондратьев		5.85

Установка вентиля Ду 6 для продувки азотом
Сборочная единица

Лит.	Масса	Масштаб
	0.7	1:1

Лист | Листов 1

ГИАП

1877-04

Формат А4

Поз.	Обозначение	Наименование	Кол.	Приме-чание
		Документация		
А4	БТК-23.00.000.СБ	Установка вентиля Ду 10 для продувки азотом Сборочная единица.		
		Стандартные изделия		
1		Вентиль Ду 10 15с11бк	1	
		Детали		
А4 2	БТК-23.00.001	Гайка накидная	2	
А4 3	БТК-23.00.002	Наконечник	2	
Б4 4		Прокладка Ф22×14,5 б=2		
		Паронит ПОН ГОСТ 481-80	2	

Изм.	Лист	№ докум.	Подпись	Дата
Разраб.		Суворкин		9.08.85
Пров.		Касабова		22.08.85
Н. контр.		Гришаев		11.08.85
Утв.		Кондратьев		5.85

БТК-23.00.000

Установка вентиля Ду 10 для продувки азотом

Лит. | Лист | Листов 1

ГИАП

Формат А4

---

20 V(V)

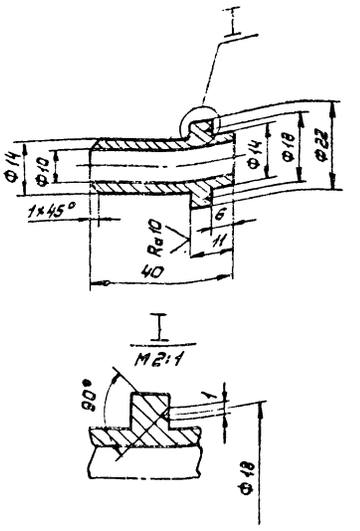

Изм.	Лист	№ докум.	Подпись	Дата
Разраб.		Суворкин		9.08.85
Пров.		Касабова		22.08.85
Т. контр.				
Н. контр.		Гришаев		11.08.85
Утв.		Кондратьев		5.85

БТК-23.00.002

Наконечник

Круг 25 ГОСТ 2590-71* Вст3пс5 ГОСТ 535-

Лит.	Масса	Масштаб
	0,03	1:1
Лист	Листов 1	

ГИАП

Формат А4

---

20 V(V)

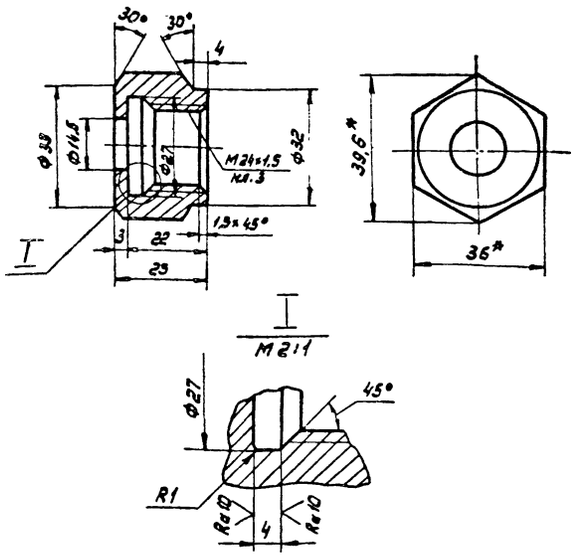

* Размеры для справок

Изм.	Лист	№ докум.	Подпись	Дата
Разраб.		Суворкин		9.08.85
Пров.		Касабова		22.08.85
Т. контр.				
Н. контр.		Гришаев		11.08.85
Утв.		Кондратьев		5.85

БТК-23.00.001

Гайка накидная

Лит.	Масса	Масштаб
	0,1	1:1
Лист	Листов 1	

36 ГОСТ 2879-69 Шестигранник Сталь 10 ГОСТ 1050-74

ГИАП

Формат А4

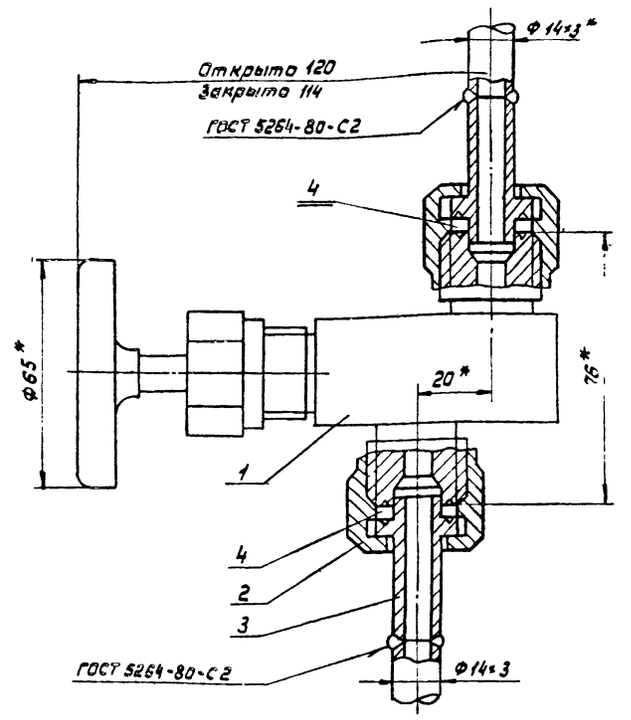

* Размеры для справок

Изм.	Лист	№ докум.	Подпись	Дата
Разраб.		Суворкин		3.08.85
Пров.		Касабова		22.08.85
Т. контр.				
Н. контр.		Гришаев		11.08.85
Утв.		Кондратьев		5.85

БТК-23.00.000.СБ

Установка Вентиля Ду 10 для продувки азотом Сборочная единица

Лит.	Масса	Масштаб
	0,8	1:1
Лист	Листов 1	

ГИАП

Формат А4

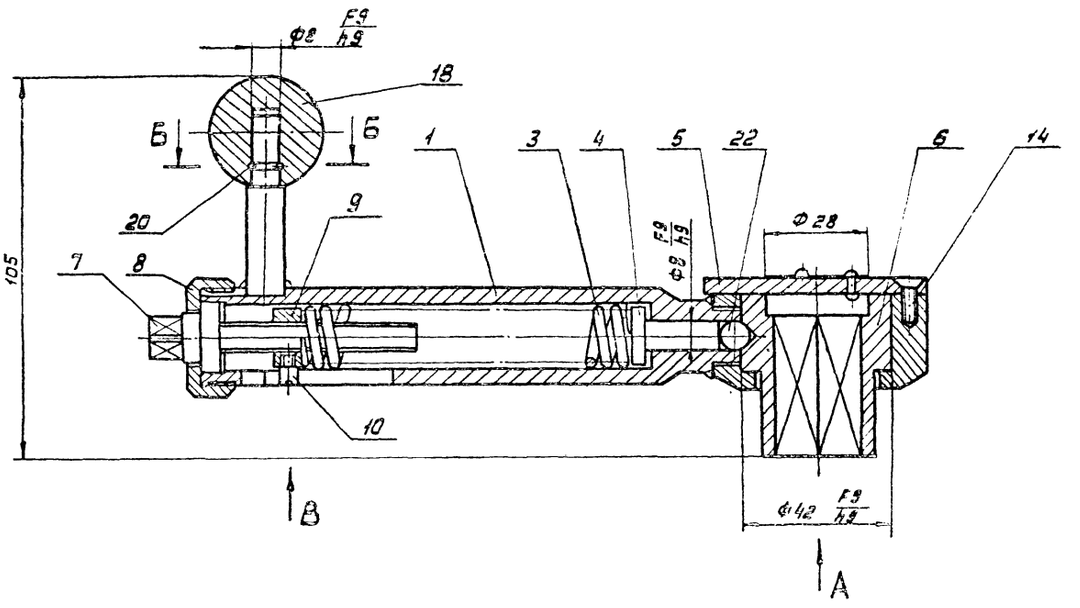

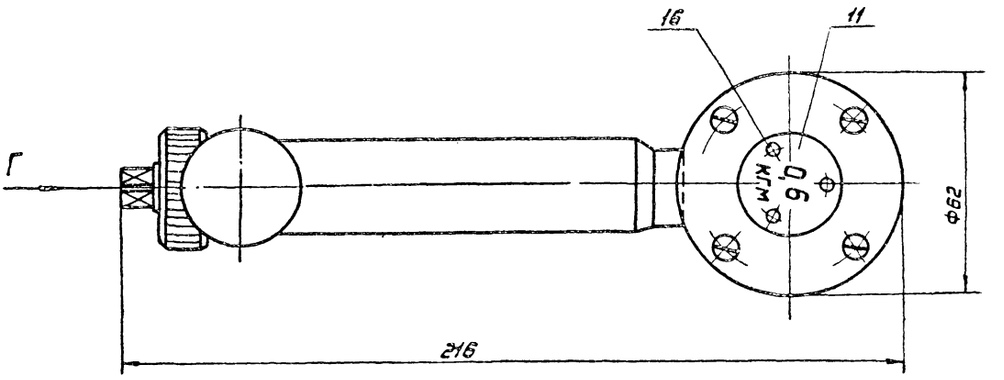

Вид В

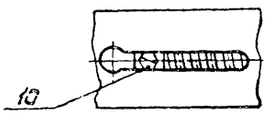

Вид А

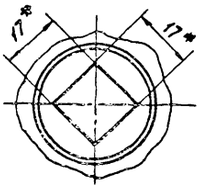

Вид Г

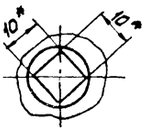

Б-Б

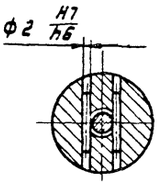

1. Ключ тарировать на M = 0,6 кГм
2. Перед началом работы ключ проверить на крутящий момент.
3. Маркировку нанести на бирку (поз. 11) ударным способом шрифтом 5 по ГОСТ 2.304-81.
4. Неуказанные предельные отклонения размеров: для отверстий H14, для валов h14.
5. *Размеры для справок.

					КО/М 84-82.00.000.СБ		
Изм.	Лист	№ докум.	Подпись	Дата	Моментный ключ Сборочный чертеж	Лит.	Масса 1,5	Масштаб 1:1
Разраб.		Савина		12.84				
Провер.		Володин		12.84		Лист	Листов 1
Т. контр.						ГИАП	
Н. контр.		Попова		12.84			
У-з		Павлючик		12.84			

Типовой проект
Альбом IX

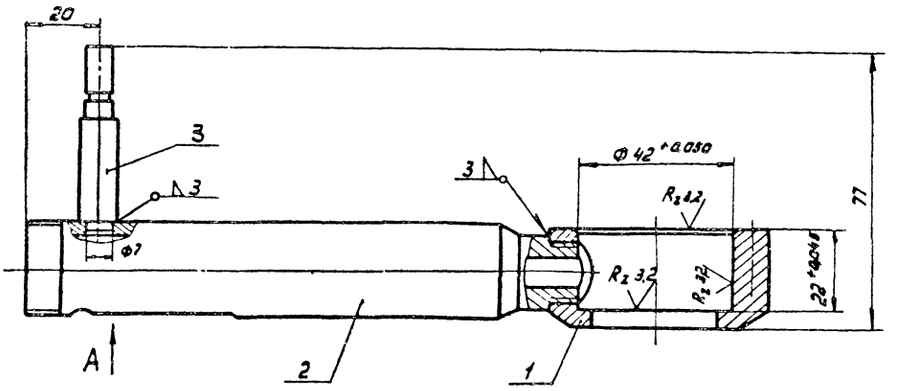

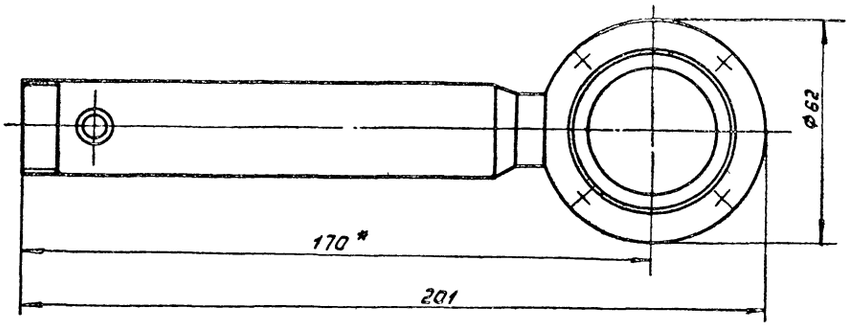

Вид А

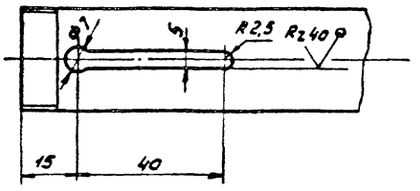

1. Неуказанные предельные отклонения линейных размеров $\pm \frac{IT15}{2}$, для отверстий H14, для валов h14
2. Предельные отклонения формы и расположения поверхностей по 8 кл. точности ГОСТ 24643-81.

Формат	Зона	Поз.	Обозначение	Наименование	Кол.	Примеч.
А4		1	КО/М 84-82.01.001	Фланец	1	
А4		2	КО/М 84-82.01.002	Ручка	1	
А4		3	КО/М 84-82.01.003	Ось	1	

КО/М 84-82.01.000.СБ

Изм.	Лист	№ докум.	Подпись	Дата
Разраб.		Савина		12.84
Провер.		Володин		12.84
Т. контр.				
Н. контр.		Попова		12.84
Утв.				

Корпус
Сборочный чертеж

Лит	Масса	Масштаб
	0,73	1:1

Лист Листов 3

ГИАП

Формат А2

Инв. № подл. | Подпись и дата | Взам. инв. № | Инв. № дубл. | Подпись и дата

Альбом IV

Типовой проект

Rz 40 / V(V)

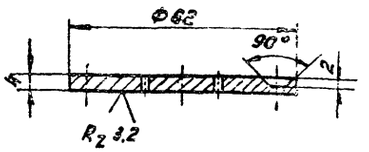

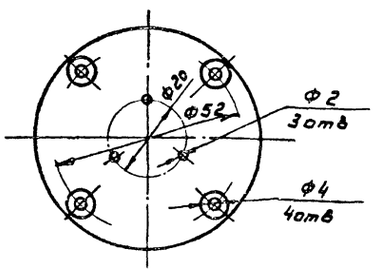

1. Неуказанные предельные отклонения линейных размеров $\pm \frac{JT15}{2}$ для отверстий H14, для валов h14
2. Предельные отклонения формы и расположения поверхностей по 8 кл. точности ГОСТ 24643-81.

					КО/М 84-82.00.003		
Изм.	Лист	№ докум.	Подпись	Дата	Крышка	Лит.	Масса 0,09 / Масштаб 1:1
Разраб.		Савина		12.84		Лист	Листов 1
Провер.		Валдаин		12.84			
Т.контр.							
Н.контр.		Попова		12.84	Сталь ВСт 3пс 5 ГОСТ 380-71*	ГИАП	
Утв.							

Инв.№ подл. | Подпись и дата | Взам. инв.№ | Инв.№ дубл. | Подпись и дата

Формат: А4

Rz 40 / V(V)

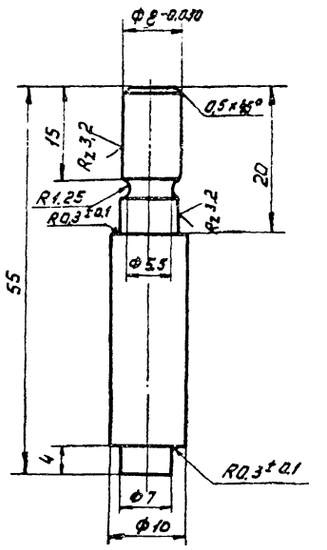

1. Неуказанные предельные отклонения линейных размеров $\pm \frac{JT15}{2}$, для отверстий H14, для валов h14.
2. Предельные отклонения формы и расположения поверхностей по 8 кл. точности ГОСТ 24643-81.

					КО/М 84-82.01.003		
Изм.	Лист	№ докум.	Подпись	Дата	Ось	Лит.	Масса 0,03 / Масштаб 2:1
Разраб.		Савина		12.84		Лист	Листов 1
Провер.		Валдаин		12.84			
Т.контр.							
Н.контр.		Попова		12.84	Круг В 10 ГОСТ 2590-71* / Ст. 3пс ГОСТ 380-71*	ГИАП	
Утв.							

Инв.№ подл. | Подпись и дата | Взам. инв.№ | Инв.№ дубл. | Подпись и дата

Формат: А4

Rz 40 / V(V)

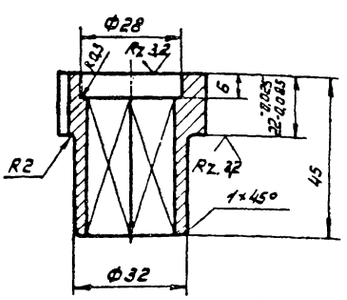

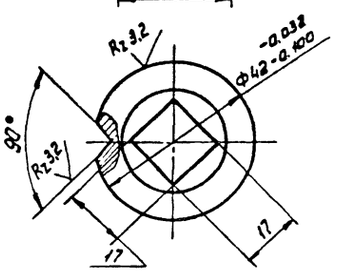

1. Неуказанные предельные отклонения линейных размеров $\pm \frac{JT15}{2}$, для отверстий H14, для валов h14
2. Предельные отклонения формы и расположения поверхностей по 8 кл. точности ГОСТ 24643-81.

					КО/М 84-82.00.004		
Изм.	Лист	№ докум.	Подпись	Дата	Втулка	Лит.	Масса 0,27 / Масштаб 1:1
Разраб.		Савина		12.84		Лист	Листов 1
Провер.		Валдаин		12.84			
Т.контр.							
Н.контр.		Попова		12.84	Сталь ВСт 3пс 5 ГОСТ 380-71*	ГИАП	
Утв.							

Инв.№ подл. | Подпись и дата | Взам. инв.№ | Инв.№ дубл. | Подпись и дата

Формат: А4

Rz 40 / V(V)

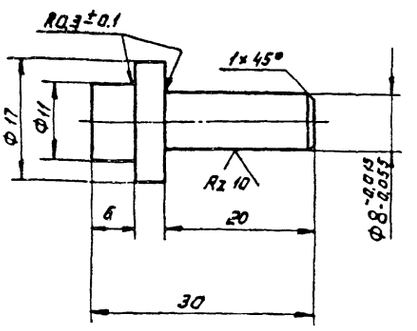

1. Неуказанные предельные отклонения линейных размеров $\pm \frac{JT15}{2}$, для отверстий H14, для валов h14.
2. Предельные отклонения формы и расположения поверхностей по 8 кл. точности ГОСТ 24643-81

					КО/М 84-82.00.002		
Изм.	Лист	№ докум.	Подпись	Дата	Палец	Лит.	Масса 0,02 / Масштаб 2:1
Разраб.		Савина		12.84		Лист	Листов 1
Провер.		Валдаин		12.84			
Т.контр.							
Н.контр.		Попова		12.84	Сталь ВСт 3пс 5 ГОСТ 380-71*	ГИАП	
Утв.							

Инв.№ подл. | Подпись и дата | Взам. инв.№ | Инв.№ дубл. | Подпись и дата

Формат: А4

Альбом V

Типовой проект

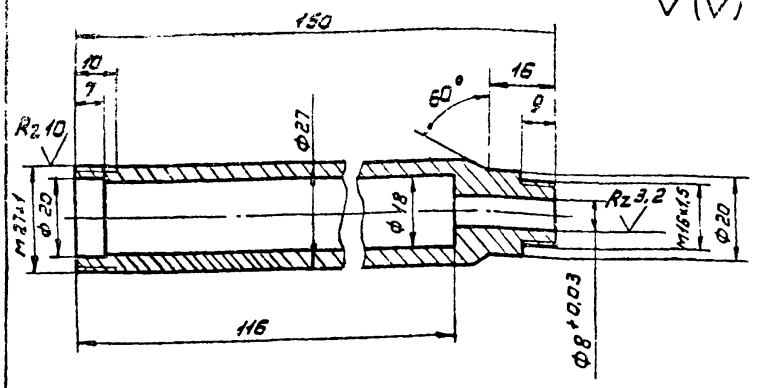

1. Неуказанные предельные отклонения линейных размеров $\pm \frac{IT15}{2}$, для отверстий H14, для валов h14.
2. Предельные отклонения формы и расположения поверхностей по 8 кл. точности ГОСТ 24643-81.

Изм.	Лист	№ докум.	Подпись	Дата	КО/М 84-82.01.002			
Разраб.		Савина		12.84	Ручка	Лит.	Масса	Масштаб
Провер.		Валодин		12.84			0,35	1:1
Т.контр.						Лист	Листов 1	
Н.контр.		Попова		12.84	Круг В28 ГОСТ 2590-71* / Ст 3пс ГОСТ 380-71*	ГИАП		
Утв.								

Формат: А4

Rz 40

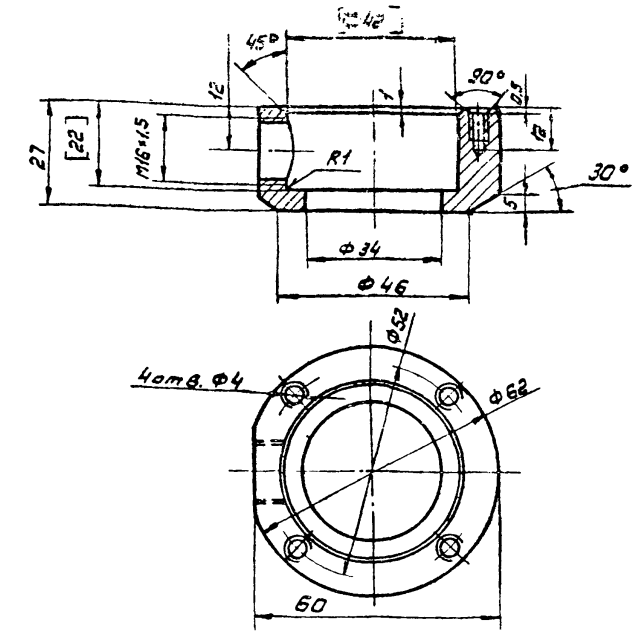

1. Размеры в квадратных скобках обработать после сборки.
2. Неуказанные предельные отклонения линейных размеров $\pm \frac{IT15}{2}$, для отверстий H14, для валов h14.
3. Предельные отклонения формы и расположения поверхностей по 8 кл. точности ГОСТ 24643-81.

Изм.	Лист	№ докум.	Подпись	Дата	КО/М 84-82.01.001			
Разраб.		Савина		12.84	Фланец	Лит.	Масса	Масштаб
Провер.		Володин		12.84			0,35	1:1
Т.контр.						Лист	Листов 1	
Н.контр.		Попова		12.84	Сталь В Ст 3пс 5 / ГОСТ 380-71*	ГИАП		
Утв.								

Формат: А4

Rz 40

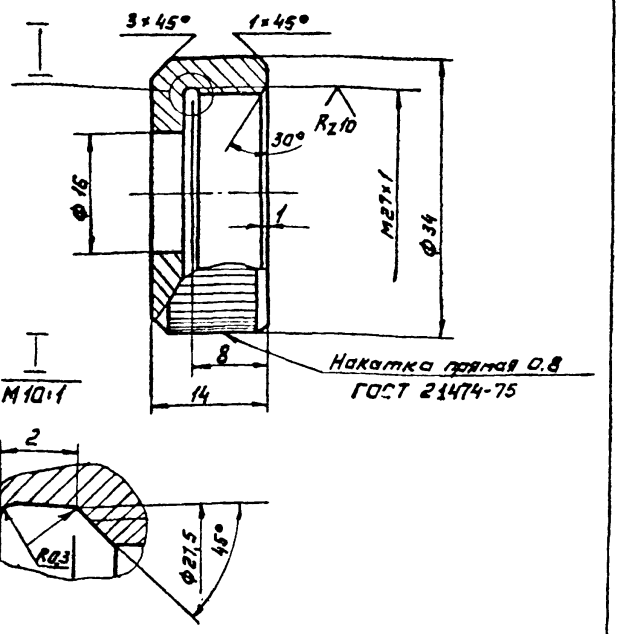

1. Неуказанные предельные отклонения линейных размеров $\pm \frac{IT15}{2}$, для отверстий H14, для валов h14.
2. Предельные отклонения формы и расположения поверхностей по 8 кл. точности ГОСТ 24643-81.

Изм.	Лист	№ докум.	Подпись	Дата	КО/М 84-82.00.006			
Разраб.		Савина		12.84	Гайка	Лит.	Масса	Масштаб
Провер.		Володин		12.84			0,05	2:1
Т.контр.						Лист	Листов 1	
Н.контр.		Попова		12.84	Сталь В Ст 3пс 5 / ГОСТ 380-71*	ГИАП		
Утв.								

Формат: А4

Rz 40

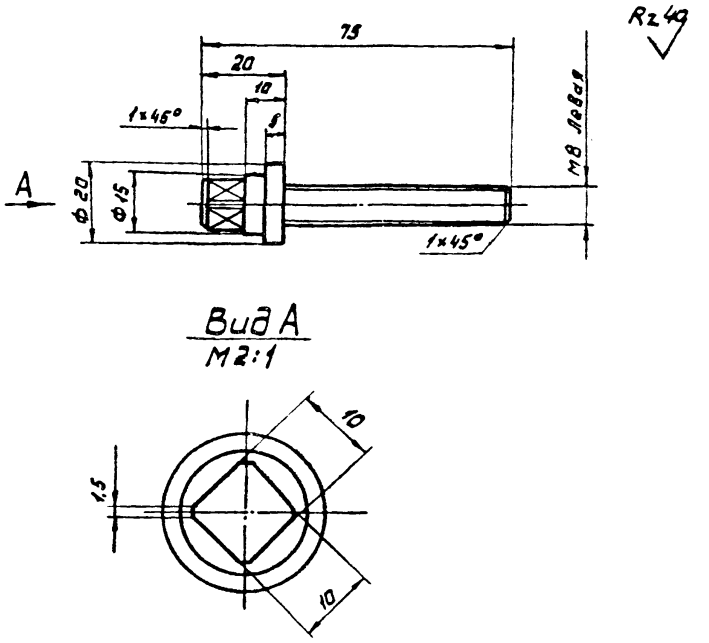

1. Неуказанные предельные отклонения линейных размеров $\pm \frac{IT15}{2}$, для валов h14.
2. Предельные отклонения формы и расположения поверхностей по 8 кл. точности ГОСТ 24643-81.

Изм.	Лист	№ докум.	Подпись	Дата	КО/М 84-82.00.005			
Разраб.		Савина		12.84	Винт	Лит.	Масса	Масштаб
Провер.		Володин		12.84			0,05	1:1
Т.контр.						Лист	Листов 1	
Н.контр.		Попова		12.84	Сталь 20 / ГОСТ 1050-74**	ГИАП		
Утв.								

1877-04

Формат: А4

Альбом IV

Типовой проект

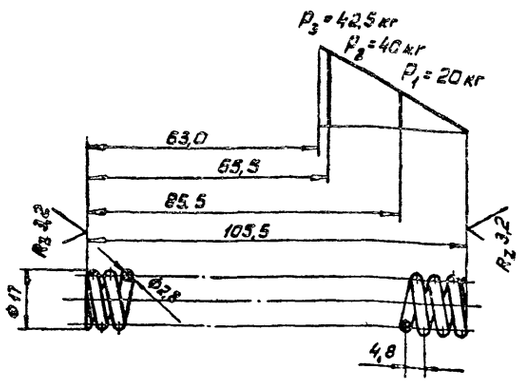

Число рабочих витков $n = 21,5$

Число витков полное $n_1 = 23,0$

Изм.	Лист	№ докум.	Подпись	Дата
Разраб.		Савина		12.84
Провер.		Володин		12.84
Т. контр.				
Н. контр.		Попова		12.84
Утв.				

КО/М 84-82.00.001

Пружина

Лит.	Масса	Масштаб
	0,05	1:1
Лист	Листов 1	

Сталь 65Г ГОСТ 1050-74**

ГИАП

Формат: А4

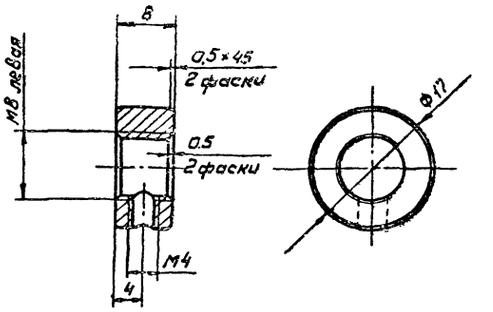

1. Неуказанные предельные отклонения линейных размеров $\pm \frac{IT13}{2}$, для отверстий H14, для валов h14.
2. Предельные отклонения формы и расположения поверхностей по 8 кл. точности ГОСТ 24643-81.

Изм.	Лист	№ докум.	Подпись	Дата
Разраб.		Савина		12.84
Провер.		Володин		12.84
Т. контр.				
Н. контр.		Попова		12.84
Утв.				

КО/М 84-82.00.007

Гайка

Лит.	Масса	Масштаб
	0,01	2:1
Лист	Листов 1	

Сталь ВСт3пс5 ГОСТ 380-71*

ГИАП

Формат: А4

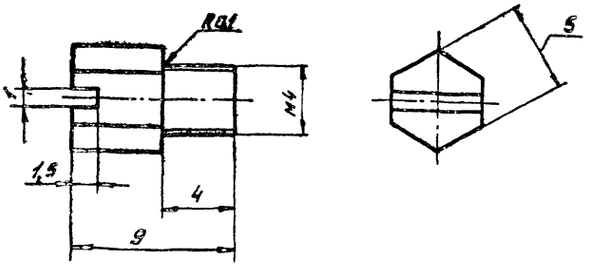

1. Неуказанные предельные отклонения линейных размеров $\pm \frac{IT15}{2}$, для отверстий H14, для валов h14.
2. Предельные отклонения формы и расположения поверхностей по 8 кл. точности ГОСТ 24643-81.

Изм.	Лист	№ докум.	Подпись	Дата
Разраб.		Савина		12.84
Провер.		Володин		12.84
Т. контр.				
Н. контр.		Попова		12.84
Утв.				

КО/М 84-82.00.008

Винт

Лит.	Масса	Масштаб
	0,015	5:1
Лист	Листов 1	

Сталь 20 ГОСТ 1050-74**

ГИАП

Формат: А4

Формат	Зона	Поз.	Обозначение	Наименование	Кол.	Примечание
				Документация		
А2			КО/М 84-82.00.000 СБ	Сборочный чертеж		
				Сборочные единицы		
А3		1	КЧ/М 84-82.01.000 СБ	Корпус	1	
				Детали		
А4		3	КО/М 84-82.00.001	Пружина	1	
А4		4	КО/М 84-82.00.002	Палец	1	
А4		5	КО/М 84-82.00.003	Крышка	1	
А4		6	КО/М 84-82.00.004	Втулка	1	
А4		7	КО/М 84-82.00.005	Винт	1	
А4		8	КО/М 84-82.00.006	Гайка	1	
А4		9	КО/М 84-82.00.007	Гайка	1	
А4		10	КО/М 84-82.00.008	Винт	1	
Б4		11		Бирка Лист АДО-1 ГОСТ 21631-76*	1	0,002 кг
				Стандартные изделия		
		14		Винт М4×8.58 ГОСТ 17475-80*	4	
		16		Заклепка 2×8-Т00 ГОСТ 10299-80	3	
		18		Ручка 1П82 ГОСТ 15419-70*	1	
		20		Штифт 2Г×16 ГОСТ 2128-70*	2	
		22		Шарик III-8-Н ГОСТ 3722-81	1	

Изм.	Кол.	№ докум.	Подпись	Дата
Разраб.		Савина		12.84
Провер.		Володин		12.84
Н. контр.		Попова		12.84
Утв.		Паключик		12.84

84-82.00.000

Моментный ключ

Лит.	Лист	Листов
	1	2

ГИАП

18 77-04

Формат А4

Альбом IX
Типовой проект

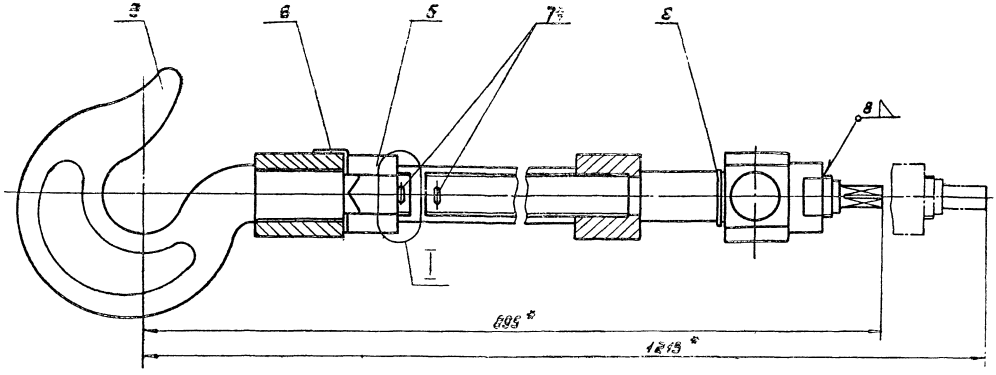

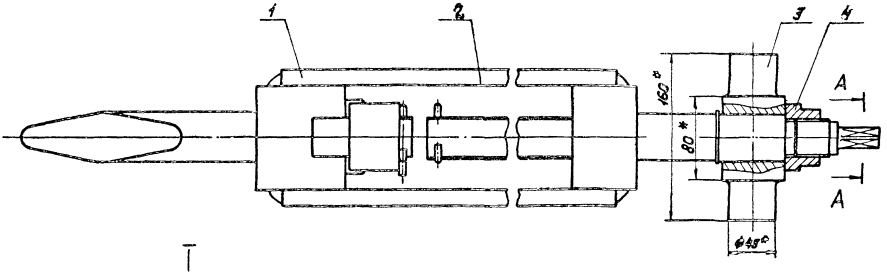

I
M1:1

Шплинт поз. 14 не показан

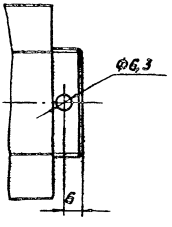

A – A
M1:1

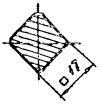

1. Сварку производить в соответствии с ОСТ 26-01-82-77 „Сварка в химическом машиностроении" и ГОСТ 2.312-72.
2. В резьбовой части крюка поз. 18 сделать отверстие согласно выносному элементу I
3. Неуказанные предельные отклонения линейных размеров $\pm\frac{IT15}{2}$, для отверстий H14, для валов h14,
4. * Размеры для справок.

					КА М 84-84.00.000.СБ		
Изм.	Лист	№ докум.	Подпись	Дата	Стяжка Q = 5,5 т	Лит.	Масса	Масштаб
Разраб.		Савина		12.84			27,6	1:2,5
Пров.		Валодин		12.84	Сборочный чертеж	Лист	Листов 1
Т.контр.						ГИАП	
Н.контр.		Попова		12.84			
Утв.		Павлючик		12.84			

1877-04 Формат А2

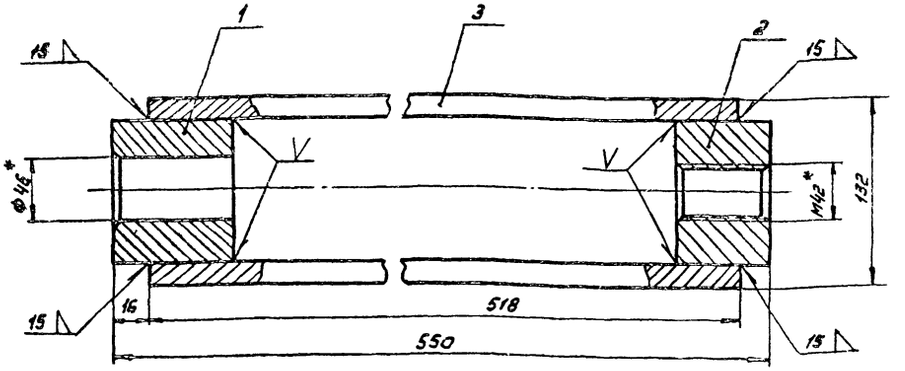

1. Сварку производить в соответствии с ОСТ 26-01-82-77 „Сварка в химическом машиностроении" и ГОСТ 2.312-72.
2. Чистота обработки поверхности детали поз. 3 не ниже R_z 80.
3. Внутренние швы со скосом кромки (Y) выполнить заподлицо и зачистить
4. Неуказанные предельные отклонения линейных размеров $\pm \frac{IT15}{2}$, для отверстий H14, для валов h14.
5. Предельные отклонения формы и расположения поверхностей по 8 кл. точности. ГОСТ 24643-81.
6. * Размеры для справок.

Формат	Зона	Поз.	Обозначение	Наименование	Кол.	Примечание
А4		1	КО/М 84-84.01.001	Упор	1	
А4		2	КО/М 84-84.01.002	Упор	1	
Б4		3		Планка		
				Полоса Б-2 16×50		
				ГОСТ 103-76		
				Сталь ВСт3пс5	2	3,25 кг

КО/М 84-84.01.000.СБ

Изм.	Лист	№ докум.	Подпись	Дата
Разраб.		Савина		12.84
Провер.		Володин		12.84
Т. контр.				
Н. контр.		Попова		12.84
Утв.				

Серьга
Сборочный чертеж

Лит.	Масса	Масштаб
	7,22	1:2,5
Лист	Листов 1	

ГИАП

Формат: А3

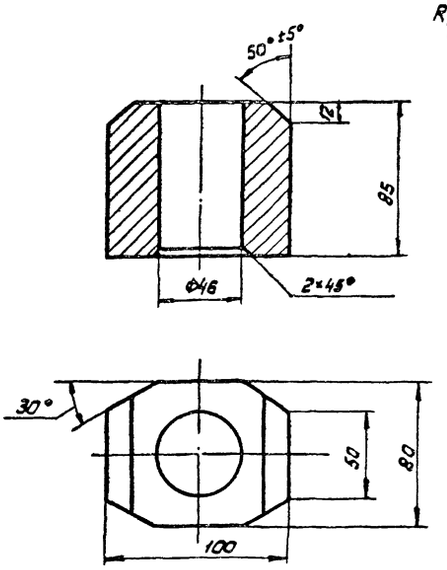

1. Неуказанные предельные отклонения линейных размеров $\pm \frac{IT15}{2}$, для отверстий H14, для валов h14.
2. Предельные отклонения формы и расположения поверхностей по 8 кл. точности ГОСТ 24643-81.

КО/М 84-84.01.001

Изм.	Лист	№ докум.	Подпись	Дата
Разраб.		Савина		12.84
Провер.		Володин		12.84
Т. контр.				
Н. контр.		Попова		12.84
Ч-в.				

Упор

Лит.	Масса	Масштаб
	0,47	1:2
Лист	Листов 1	

Сталь ВСт3пс5
ГОСТ 380-71*

ГИАП

Формат: А4

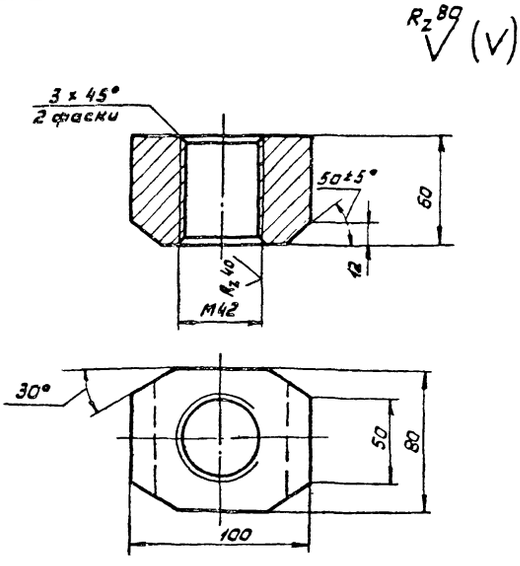

1. Неуказанные предельных отклонения линейных размеров $\pm \frac{IT15}{2}$, для отверстий H14, для валов h14
2. Предельные отклонения формы и расположения поверхностей по 8 кл. точности ГОСТ 24643-81.

КО/М 84-84.01.002

Изм.	Лист	№ докум.	Подпись	Дата
Разраб.		Савина		12.84
Провер.		Володин		12.84
Т. контр.				
Н. контр.		Попова		12.84
Утв.				

Упор

Лит.	Масса	Масштаб
	0,25	1:2
Лист	Листов 1	

Сталь ВСт3пс5
ГОСТ 380-71*

ГИАП

1877-04

Формат А3

R_z 80
$\sqrt{}$ (V)

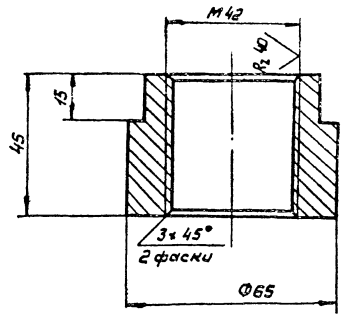

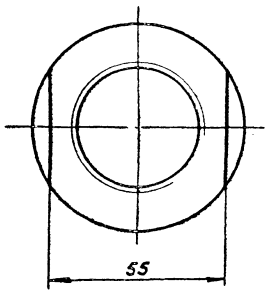

1. Неуказанные предельные отклонения линейных размеров $\pm \frac{IT15}{2}$, для отверстий H14, для валов h14.
2. Предельные отклонения формы и расположения поверхностей по 8 кл. точности ГОСТ 24643-81.

					КО М 84-84.00.003		
Изм.	Лист	№ докум.	Подпись	Дата	Гайка	Лит.	Масса 0,65 / Масштаб 1:1
Разраб.		Савина		12.84			
Провер.		Володин		12.84		Лист	Листов 1
Т. контр.							
Н. контр.		Попова		12.84	Сталь ВСт3пс5 ГОСТ 380-71*	ГИАП	
Утв.							

Формат: А3

R_z 80
$\sqrt{}$ (V)

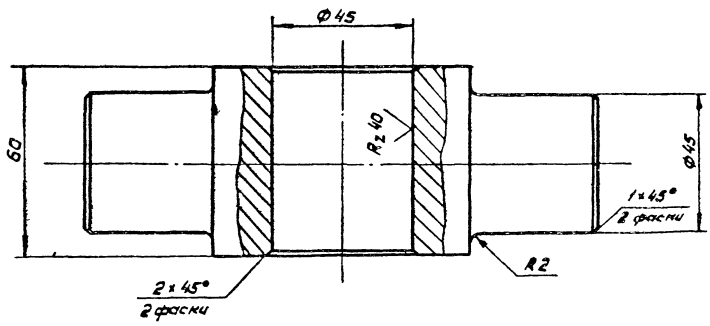

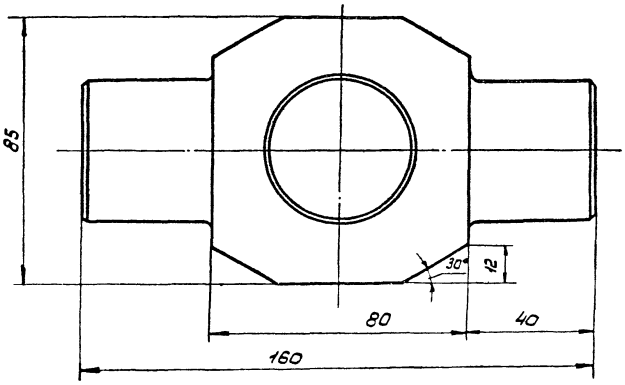

1. Неуказанные предельные отклонения линейных размеров $\pm \frac{IT15}{2}$, для отверстий H14, для валов h14
2. Предельные отклонения формы и расположения поверхностей по 8 кл. точности ГОСТ 24643-81.

					КО М 84-84.00.002		
Изм.	Лист	№ докум.	Подпись	Дата	Траверса	Лит.	Масса 3,4 / Масштаб 1:1
Разраб.		Савина		12.84			
Провер.		Володин		12.84		Лист	Листов 1
Т. контр.							
Н. контр.		Попова		12.84	Сталь ВСт3пс5 ГОСТ 380-71*	ГИАП	
Утв.							

Формат: А3

Инв.№ подл. | Подпись и дата | Взам. инв.№ | Инв.№ дубл. | Подпись и дата

Альбом IV

Типовой проект

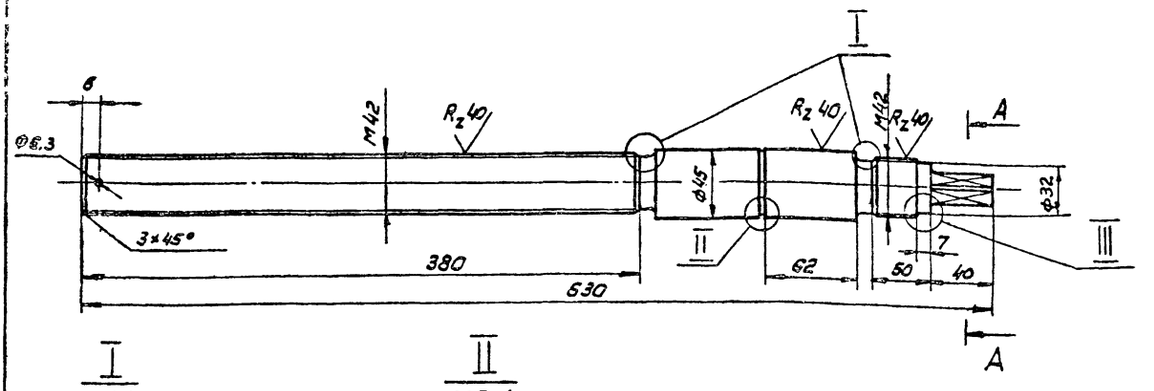

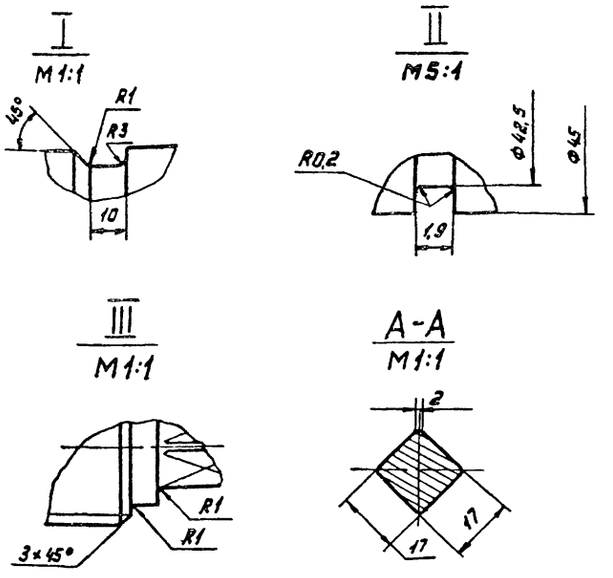

1. Неуказанные предельные отклонения линейных размеров $\pm \frac{IT15}{2}$, для отверстий H14, для валов h14.
2. Предельные отклонения формы и расположения поверхностей по 8 кл. точности ГОСТ 24643-81 г.

					КО/М 84-84.00.001		
Изм.	Лист	№ докум.	Подпись	Дата			
Разраб.		Савина		12.84	Винт	Лит.	Масса 6,7 / Масштаб 1:2,5
Провер.		Валдзин		12.84		Лист	Листов 1
Т.контр.							
Н.контр.		Попова		12.84	Сталь 20 ГОСТ 1050-74**	ГИАП	
Утв.							

Формат А2

Формат	Зона	Поз.	Обозначение	Наименование	Кол.	Примеч.
				Документация		
А2			КО/М 84-84.00.000.СБ	Сборочный чертеж		
				Сборочные единицы		
А3		1	КО/М 84-84.01.000.СБ	Серьга	1	
				Детали		
А3		2	КО/М 84-84.00.001	Винт	1	
А3		3	КО/М 84-84.00.002	Траверса	1	
А4		4	КО/М 84-84.00.003	Гайка	1	
				Стандартные изделия		
		5		Гайка М42,5		
				ГОСТ 15523-70*	1	
		6		Шайба 2.42.01		
				ГОСТ 13463-77*	1	
		7		Шплинт 6,3×70		
				ГОСТ 397-79*	2	

					КО/М 84-84.00.000		
Изм.	Лист	№ докум.	Подпись	Дата			
Разраб.		Савина		12.84	Стяжка Q=5,5т	Лит	Лист 1 / Листов 2
Провер.		Валдзин		12.84			
Т.контр.						ГИАП	
Н.контр.		Попова		12.84			

Формат А4

Формат	Зона	Поз.	Обозначение	Наименование	Кол.	Примеч.
		8		Кольцо 2В45 ГОСТ 13940-68	1	
		9		Заготовка крюка Н 13А ГОСТ 6627-74	1	

					КО/М 84-84.00.000		
Изм.	Лист	№ докум.	Подпись	Дата			
							Лист 2

1877-04

Формат А4

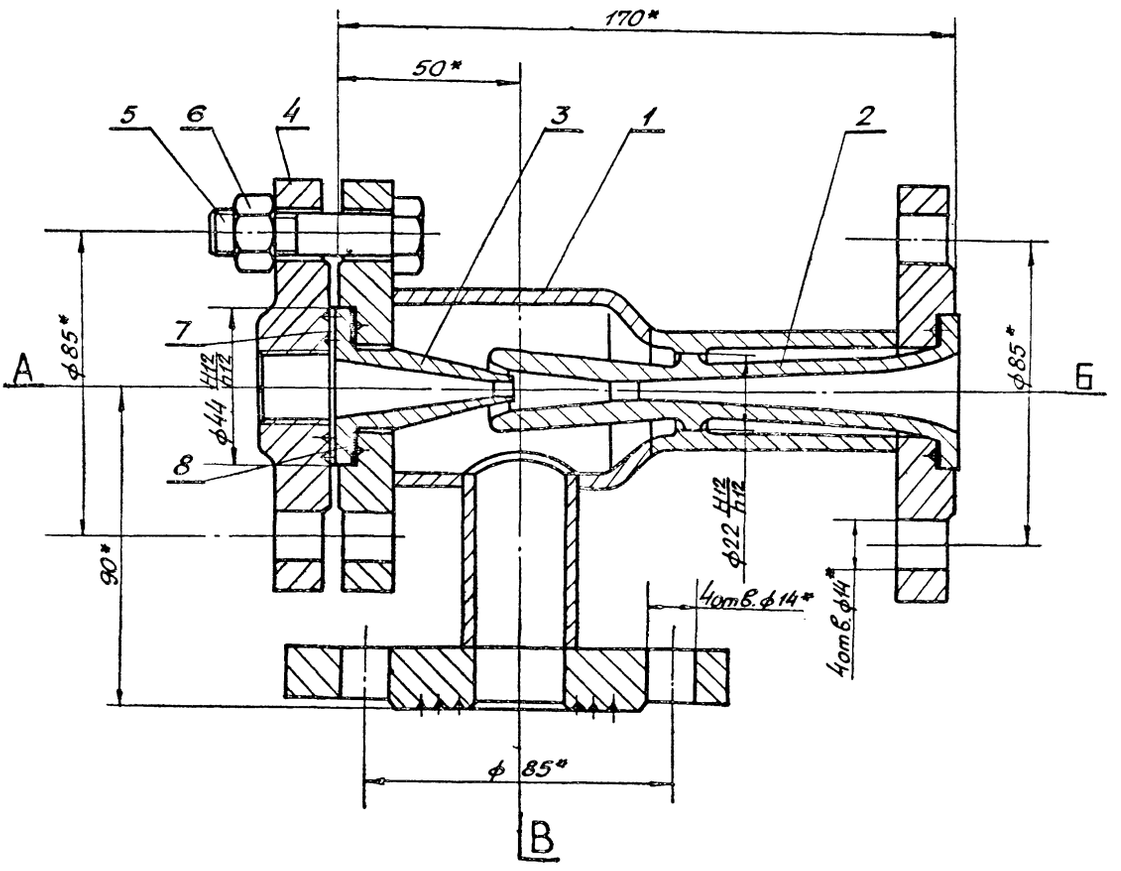

Таблица штуцеров.

Обозначение	Наименование	Кол.	Проход условный Ду, мм	Давление условное Ру	
				кгс/см²	МПа
А	Вход пара	1	25	16	1,6
Б	Выход пара	1	25	16	1,6
В	Вход воды.	1	25	16	1,6

1. Требования к материалам, изготовление, испытания и приемка элеватора по ОСТ 26-291-79.
2. Расчетное давление $P_{расч.}$ = 16 кгс/см². Пробное гидравлическое давление $P_{пр.}$ = 24 кгс/см².
3* Размеры для справок.

					КО/М 84-85.00.000 СБ		
Изм.	Лист	N докум.	Подп.	Дата	Элеватор паростру йный N2 (сварной) Сборочный чертеж.	Лит	Масса	Масшт.
Разраб.		Савина		12.84			~6,0	1:1
Провер.		Володин		12.84		Лист	Листов 1	
Т.контр.								
Н.контр.		Попова		12.84		ГИАП		
Утв.		Павлючик		12.84				

Инв.№ подл. | Подп. и дата | Взам. инв.№ | Инв.№ дубл. | Подпись и дата

Альбом IV

Типовой проект

Инв.№ подл. | Подпись и дата | Взам.инв.№ | Инв.№ дубл. | Подпись и дата

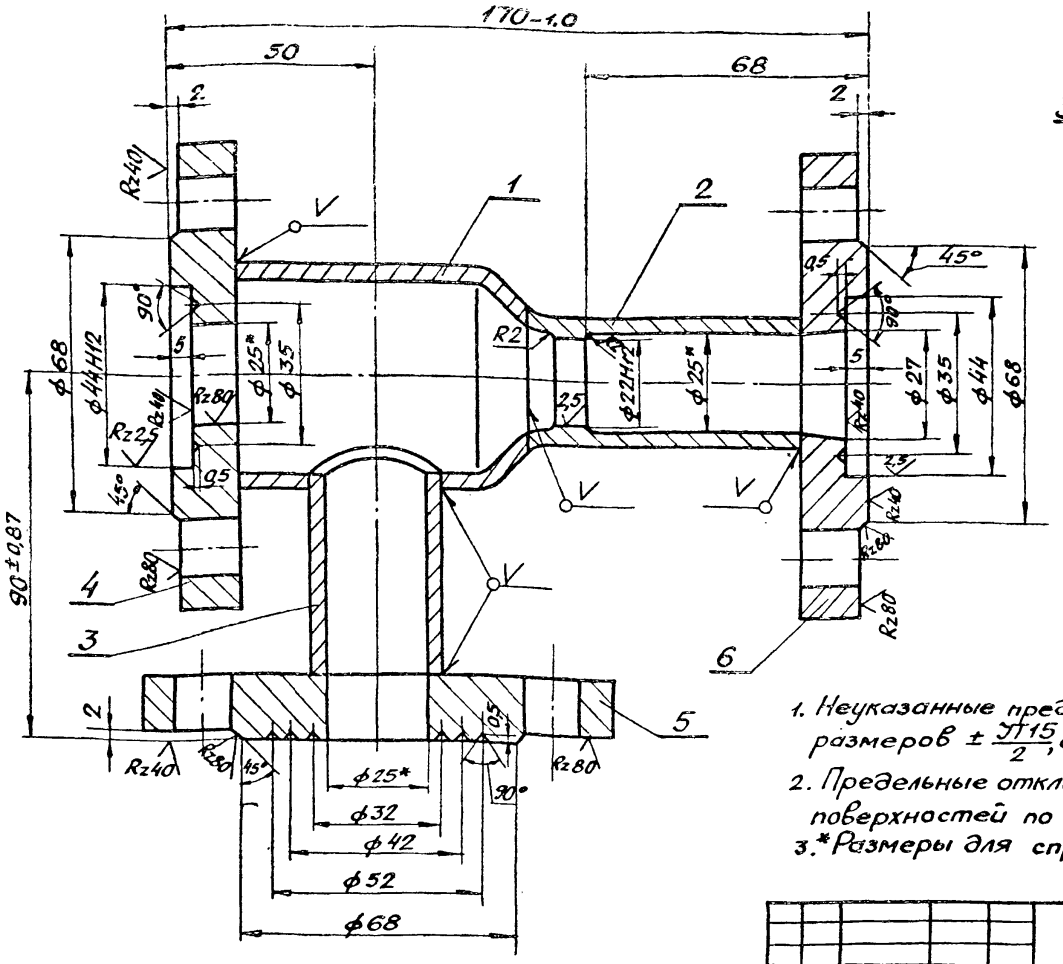

Знаки завода на корпусе.

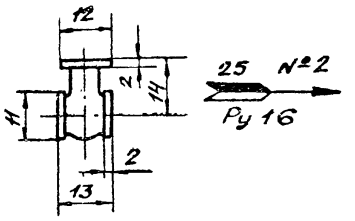

С одной стороны корпуса марка завода, с другой – стрелка, указывающая направление прохода, условный проход, номер элеватора и условное давление.

1. Неуказанные предельные отклонения линейных размеров $\pm \frac{JT15}{2}$, для отверстий H14, для валов h14.
2. Предельные отклонения формы и расположения поверхностей по 8 кл. точности ГОСТ 24643-81.
3. *Размеры для справок.

					КО/М 84-85.01.000 СБ.	
Изм.	Лист	N докум.	Подп.	Дата	Корпус. Сборочный чертеж.	Лит. / Масса 4,88 / Масшт. 1:1
Разраб.		Савина		12.84		Лист / Листов 1
Провер.		Володин		12.84		ГИАП
Т.контр.						
Н.контр.		Попова		12.84		
Утв.						

Формат А3

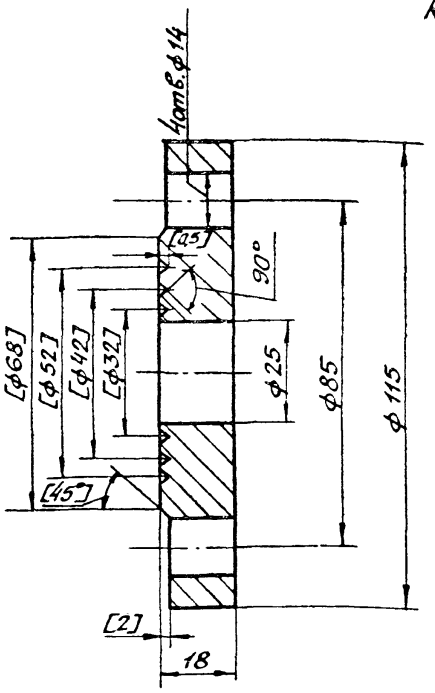

1. Обработку по размерам в квадратных скобках производить после сборки корпуса.
2. Неуказанные предельные отклонения линейных размеров $\pm \frac{JT15}{2}$, для отверстий H14, для валов h14.
3. Предельные отклонения формы и расположения поверхностей по 8 кл. точности ГОСТ 24643-81.

					КО/М 84-85.01.005	
Изм.	Лист	N докум.	Подп.	Дата	Фланец	Лит. / Масса 1,34 / Масшт. 1:1
Разраб.		Савина		12.84		Лист / Листов 1
Пров.		Володин		12.84		ГИАП
Т.контр.						
Н.контр.		Попова		12.84		
Утв.					Сталь ВСт3пс 5 ГОСТ 380-71*	

Формат А4

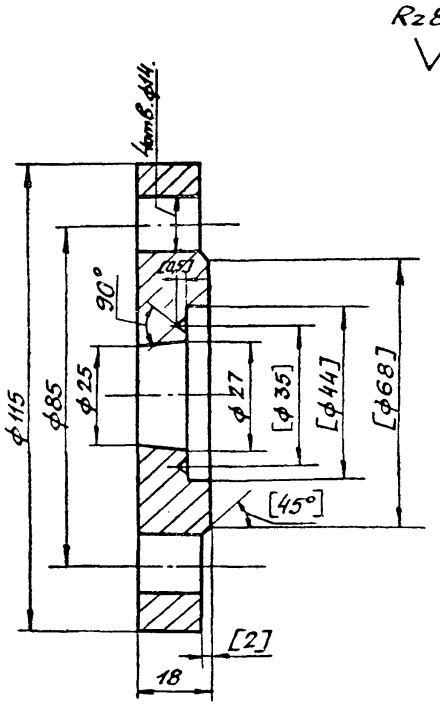

1. Обработку по размерам в квадратных скобках производить после сборки корпуса.
2. Неуказанные предельные отклонения линейных размеров $\pm \frac{JT15}{2}$, для отверстий H14, для валов h14.
3. Предельные отклонения формы и расположения поверхностей по 8 кл. точности ГОСТ 24643-81.

					КО/М 84-85.01.006	
Изм.	Лист	N докум.	Подпись	Дата	Фланец	Лит. / Масса 1,35 / Масшт. 1:1
Разраб.		Савина		12.84		Лист / Листов 1
Провер.		Володин		12.84		ГИАП
Т.контр.						
Н.контр.		Попова		12.84		
Утв.					Сталь ВСт3пс 5 ГОСТ 380-71*	

Альбом 17
Типовой проект
Инв.№подл. | Подпись и дата | Взам.инв.№ | Инв.№дубл. | Подпись и дата

Rz80 (V)

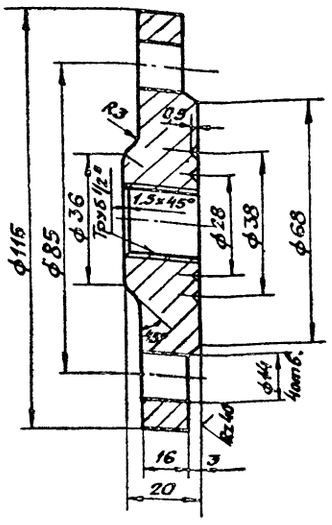

1. Неуказанные предельные отклонения линейных размеров $\pm \frac{JT15}{2}$, для отверстий H14, для валов h14.
2. Предельные отклонения формы и расположения поверхностей по 8 кл. точности ГОСТ 24643-81.

			КО/М 84-85.00.003.		
Изм.	Лист	N докум.	Подпись	Дата	
Разраб.		Савина		12.84	Фланец
Провер.		Володин		12.84	
Т.контр.					
Н.контр.		Попова		12.84	Сталь ВСт3пс5 ГОСТ 380-71*
Утв.					

Лит	Масса	Масшт.
	0,9	1:1
Лист	Листов 1	
ГИАП		

Формат: А4.

Rz80 (V)

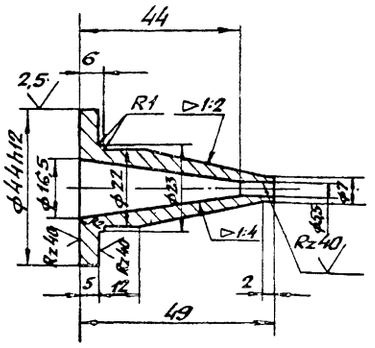

1. Неуказанные предельные отклонения линейных размеров $\pm \frac{JT15}{2}$, для отверстий H14, для валов h14.
2. Предельные отклонения формы и расположения поверхностей по 8 кл. точности ГОСТ 24643-81.

			КО/М 84-85.00.002		
Изм.	Лист	N докум.	Подпись	Дата	
Разраб.		Савина		12.84	Сопло паровпускное
Провер.		Володин		12.84	
Т.контр.					
Н.контр.		Попова		12.84	Сталь ВСт3пс5 ГОСТ 380-71*
Утв.					

Лит.	Масса	Масшт.
	0,11	1:1
Лист	Листов 1	
ГИАП		

Формат: А4

Rz80 (V)

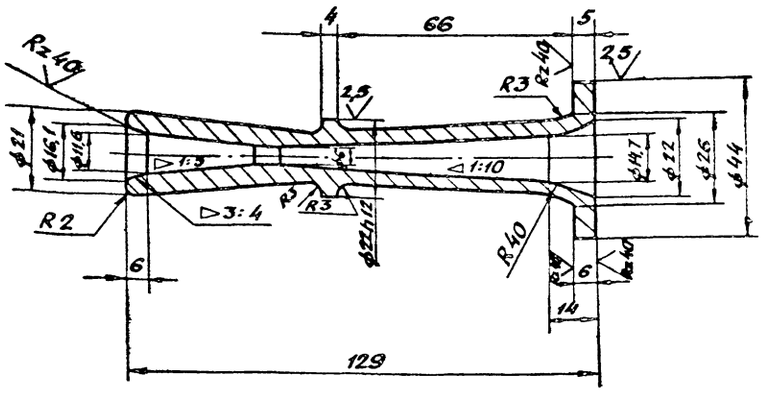

1. Неуказанные предельные отклонения линейных размеров $\pm \frac{JT15}{2}$, для отверстий H14, для валов h14.
2. Предельные отклонения формы и расположения поверхностей по 8 кл. точности ГОСТ 24643-81.

			КО/М 84-85.00.001		
Изм.	Лист	N докум.	Подпись	Дата	
Разраб.		Савина		11.84	Сопло
Провер.		Володин		12.84	
Т.контр.					
Н.контр.		Попова		12.84	Сталь ВСт3пс5 ГОСТ 380-71*
Утв.					

Лит	Масса	Масшт.
	0,18	1:1
Лист	Листов 1	
ГИАП		

1877-04 Формат: А3

Инв.№подл. | Подпись и дата | Взам.инв.№ | Инв.№дубл. | Подпись и дата

Rz 80

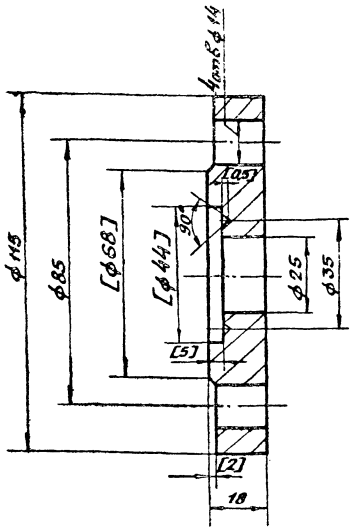

1. Обработку по размерам в квадратных скобках производить после сборки корпуса.
2. Неуказанные предельные отклонения линейных размеров $\pm \frac{JT15}{2}$, для отверстий H14, для валов h14.
3. Предельные отклонения формы и расположения поверхностей по 8 кл. точности ГОСТ 24643-81.

Изм.	Лист	N докум.	Подпись	Дата	КО М 84-85.01.004	
Разраб.		Савина		12.84	Фланец	Лит. / Масса 1,34 / Масштаб 1:1
Провер.		Володин		12.84		Лист / Листов 1
Т.контр.						
Н.контр.		Попова		12.84	Сталь ВСт пс 5 ГОСТ 380-71*	ГИАП
Утв.						

Инв. № подл. | Подпись и дата | Взам. инв. № | Инв. № дубл. | Подпись и дата

Формат: А4

Rz 80

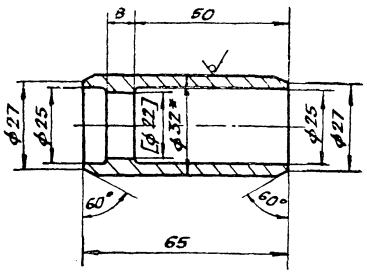

1. Обработку по размеру в квадратной скобке производить после сборки корпуса.
2. Неуказанные предельные отклонения линейных размеров $\pm \frac{JT15}{2}$, для отверстий H14, для валов h14.
3. Предельные отклонения и расположения поверхностей по 8 кл. точности ГОСТ 24643-81.
4. * Размеры для справок.

Изм.	Лист	N докум.	Подпись	Дата	КО М 84-85.01.002	
Разраб.		Савина		12.84	Патрубок	Лит. / Масса 0,29 / Масштаб 1:1
Провер.		Володин		12.84		Лист / Листов 1
Т.контр.						
Н.контр.		Попова		12.84	Труба 32×6,5 ГОСТ 8732-78* / Сталь 20	ГИАП
Утв.						

Инв. № подл. | Подпись и дата | Взам. инв. № | Инв. № дубл. | Подпись и дата

Формат: А4

Rz 80

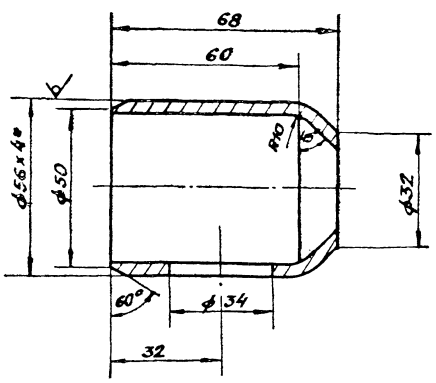

1. Неуказанные предельные отклонения линейных размеров $\pm \frac{JT15}{2}$, для отверстий H14, для валов h14.
2. Предельные отклонения формы и расположения поверхностей по 8 кл. точности ГОСТ 24643-81.
3. * Размеры для справок.

Изм.	Лист	N докум.	Подпись	Дата	КО М 84-85.01.001	
Разраб.		Савина		12.84	Патрубок	Лит. / Масса 0,36 / Масштаб 1:1
Провер.		Володин		12.84		Лист / Листов 1
Т.контр.						
Н.контр.		Попова		12.84	Труба 56×4 ГОСТ 8734-75* / Сталь 20	ГИАП
Утв.						

Инв. № подл. | Подпись и дата | Взам. инв. № | Инв. № дубл. | Подпись и дата

Формат: А4

Rz 80

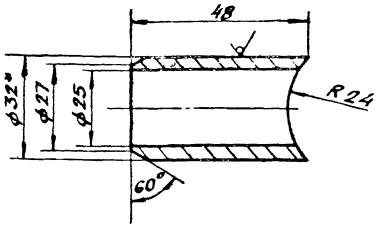

1. Неуказанные предельные отклонения линейных размеров $\pm \frac{JT15}{2}$, для отверстий H14, для валов h14.
2. Предельные отклонения формы и расположения поверхностей по 8 кл. точности ГОСТ 24643-81.
3. * Размеры для справок.

Изм.	Лист	N докум.	Подпись	Дата	КО М 84-85.01.003	
Разраб.		Савина		12.84	Патрубок	Лит. / Масса 0,20 / Масштаб 1:1
Провер.		Володин		12.84		Лист / Листов 1
Т.контр.						
Н.контр.		Попова		12.84	Труба 32×5 ГОСТ 8732-78* / Сталь 20	ГИАП
Утв.						

Инв. № подл. | Подпись и дата | Взам. инв. № | Инв. № дубл. | Подпись и дата

Формат: А4

Формат	Зона	Позиция	Обозначение	Наименование	Кол.	Примечание
				Документация		
А2			КО/М 84-85.00.000.СБ	Сборочный чертеж	1	
А4			КО/М 84-85.00.000.ГЧ	Габаритный чертеж	1	
				Сборочные единицы		
А3		1	КО/М 84-85.01.000.СБ	Корпус	1	
				Детали		
А3		2	КО/М 84-85.00.001	Сопло	1	
А4		3	КО/М 84-85.00.002	Сопло паровпускное	1	
А4		4	КО/М 84-85.00.003	Фланец	1	

КО/М 84-85.00.000.

Изм. Лист N докум. Подпись Дата

Разраб. Сабина 12.84

Провер. Володин 12.84

Н.контр. Попова 12.84

Утв.

Элеватор пароструйный N2 (сварной)

Лит | Лист 1 | Листов 2

ГИАП

Формат: А4

Формат	Зона	Позиция	Обозначение	Наименование	Кол.	Примечание
54		7		Прокладка ф44/23 Лист 1		
				Паронит ПОН ГОСТ 481-80*	1	
54		8		Прокладка ф43/27 Лист 1		
				Паронит ПОН ГОСТ 481-80*	2	
				Стандартные изделия		
		5		Болт М 12х55.4.6. ГОСТ 7798-70*	4	
		6		Гайка М12.5 ГОСТ 5915-70*	4	

КО/М 84-85.00.000

Изм. Лист N докум. Подпись Дата

Лист 2

Формат: А4

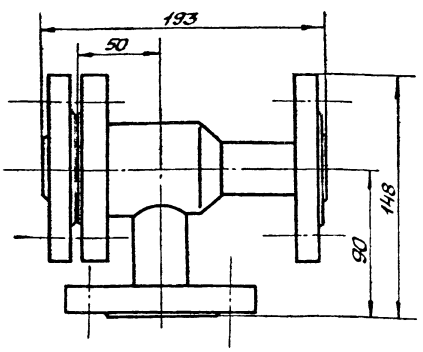

КО/М 84-85.00.000.ГЧ

Изм. Лист N докум. Подпись Дата

Разраб. Сабина 12.84

Провер. Володин 12.84

Т.контр.

Н.контр. Попова 12.84

Утв.

Элеватор пароструйный N2 (сварной). Габаритный чертеж.

Лит | Масса 6,0 | Масштаб 1:2

Лист | Листов 1

ГИАП

Формат: А4

Формат	Зона	Позиция	Обозначение	Наименование	Кол.	Примечание
				Документация		
			КО/М 84-85.01.000.СБ	Корпус		
А3				Сборочный чертеж	1	
				Детали		
А4		1	КО/М 84-85.01.001.	Патрубок	1	
А4		2	КО/М 84-85.01.002	Патрубок	1	
А4		3	КО/М 84-85.01.003	Патрубок	1	
А4		4	КО/М 84-85.01.004	Фланец	1	
А4		5	КО/М 84-85.01.005	Фланец	1	
А4		6	КО/М 84-85.01.006	Фланец.	1	

КО/М 84-85.01.000

Изм. Лист N докум. Подпись Дата

Разраб. Сабина 12.84

Провер. Володин 12.84

Н.контр. Попова 12.84

Утв.

Корпус

Лит | Лист | Листов 1

ГИАП

1877-04

Формат: А4

Инв.N подл. | Подп. и дата | Взам.инв.N | Инв.N дубл. | Подпись и дата

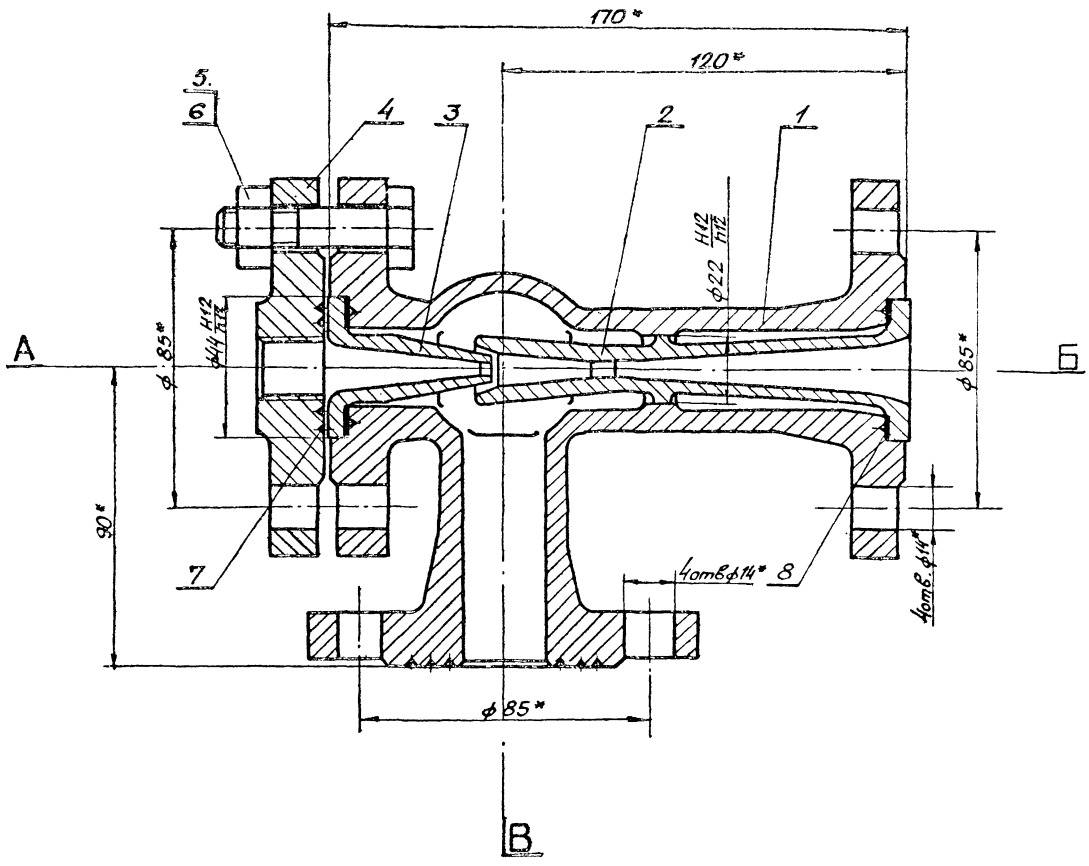

Таблица штуцеров

Обозначение	Наименование	Кол.	Проход условный Ду, мм	Давление условное Ру, кгс/см²	Давление условное Ру, МПа
А	Вход пара.	1	25	16	1,6
Б	Выход воды	1	25	16	1,6
В	Вход воды.	1	25	16	1,6

1. Требования к материалам, изготовление, испытания и приемка элеватора по ОСТ 26-291-79.
2. Расчетное давление $P_{расч.} = 16$ кгс/см². Пробное гидравлическое давление $P_{пр.} = 24$ кгс/см².
3. * Размеры для справок.

Изм.	Лист	№ докум.	Подпись	Дата	КО/М 84-86.00.000СБ		
Разраб.		Савина		12.84	Элеватор пароструйный N 2 (литой) Сборочный чертеж.	Лит	Масса 5,66 / Масшт. 1:1
Провер.		Володин		12.84		Лист	Листов 1
Т.контр.						ГИАП	
Н.контр.		Попова		12.84			
Утв.		Павлючик		12.84			

1377-04 Формат А2

Инв.№ подл. | Подпись и дата | Взам.инв.№ | Инв.№ дубл. | Подпись и дата

Rz 80 ▽(▽)

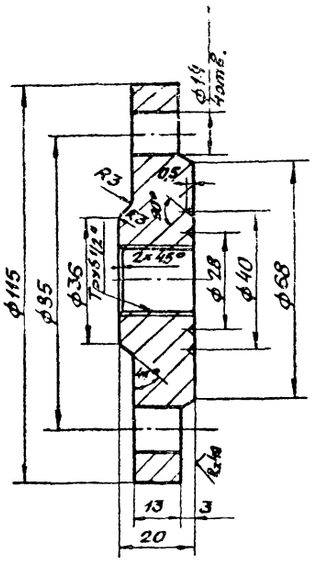

1. Неуказанные предельные отклонения линейных размеров $\pm \frac{JT15}{2}$, для отверстий H14, для валов h 14.
2. Предельные отклонения формы и расположения поверхностей по 8 кл. точности ГОСТ 24643-81.

				КО/М 84-86.00.004			
Изм.	Лист	N докум.	Подпись	Дата	Фланец	Лит.	Масса 0,9	Масшт. 1:1
Разраб.		Савина		12.84				
Провер.		Володин		12.84		Лист	Листов 1
Т. контр.							
Н. контр.		Попова		12.84	Сталь ВСт3пс5 ГОСТ 380-71*	ГИАП	
Утв.							

Формат: А4

Rz 80 ▽(▽)

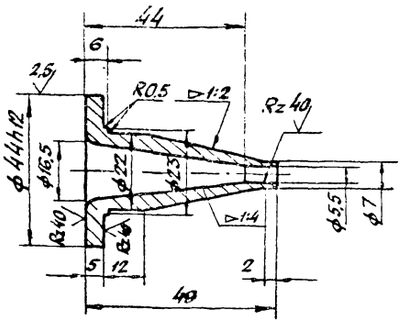

1. Неуказанные предельные отклонения линейных размеров $\pm \frac{JT15}{2}$, для отверстий H14, для валов h 14.
2. Предельные отклонения формы и расположения поверхностей по 8 кл. точности ГОСТ 24643-81.

				КО/М 84-86.00.003			
Изм.	Лист	N докум.	Подпись	Дата	Сопло паровпускное	Лит.	Масса 0,11	Масшт. 1:1
Разраб.		Савина		12.84				
Провер.		Володин		12.84		Лист	Листов 1
Т. контр.							
Н. контр.		Попова		12.84	Сталь ВСт3пс5 ГОСТ 380-71*	ГИАП	
Утв.							

Формат: А4

Rz 80 ▽(▽)

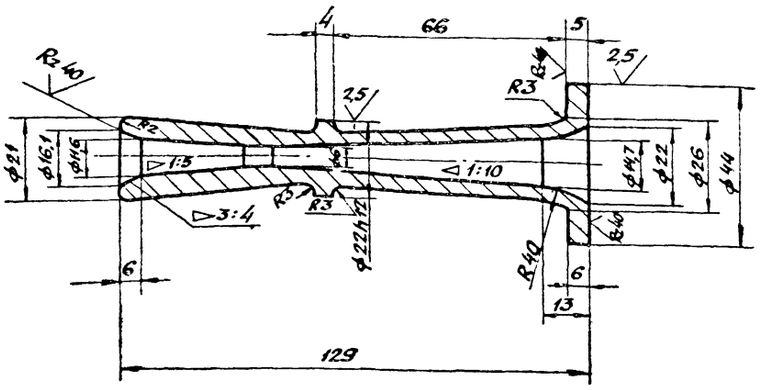

1. Неуказанные предельные отклонения линейных размеров $\pm \frac{JT15}{2}$, для отверстий H14, для валов h 14.
2. Предельные отклонения формы и расположения поверхностей по 8 кл. точности ГОСТ 24643-81.

				КО/М 84-86.00.002			
Изм.	Лист	N докум.	Подпись	Дата	Сопло	Лит.	Масса 0,18	Масшт. 1:1
Разраб.		Савина		12.84				
Провер.		Володин		12.84		Лист	Листов 1
Т. контр.							
Н. контр.		Попова		12.84	Сталь ВСт3пс5 ГОСТ 380-71*	ГИАП	
Утв.							

1877-04

Инв. № подл. | Подпись и дата | Взам. инв. № | Инв. № дубл. | Подпись и дата

Альбом IV

Типовой проект

Инв.№ подл. | Подпись и дата | Взам. инв.№ | Инв.№ дубл. | Подпись и дата

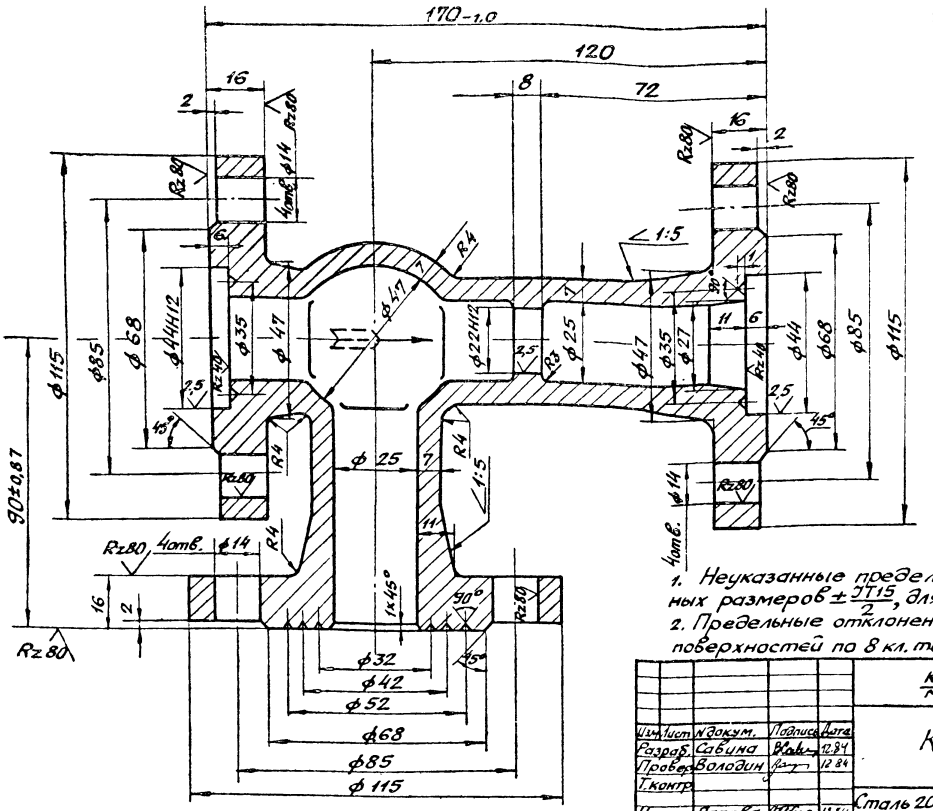

Знаки завода на корпусе.

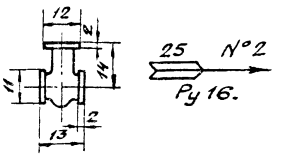

С одной стороны корпуса марка завода, с другой - стрелка, указывающая направление прохода, условный проход, номер элеватора и условное давление.

1. Неуказанные предельные отклонения линейных размеров $\pm \frac{IT15}{2}$, для отверстий h14, для валов h14.
2. Предельные отклонения формы и расположения поверхностей по 8 кл. точности ГОСТ 24643-81.

					КО/М 84-86.00.001		
Изм.	Лист	N докум.	Подпись	Дата			
Разраб.		Савина		12.84	Корпус	Лит.	Масса 4,77 / Масштаб 1:1
Провер.		Володин		12.84		Лист	Листов 1
Т.контр.					Сталь 20 л-II ГОСТ 977-75*	ГИАП	
Н.контр.		Попова		12.84			
Утв.							

Формат: А3.

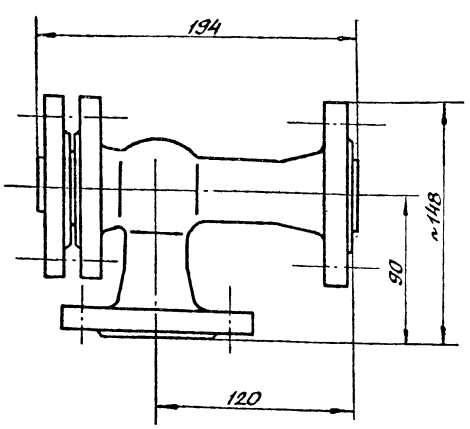

					КО/М 84-86.00.000Г4		
Изм.	Лист	N докум.	Подпись	Дата	Элеватор пароструйный №2 (литой) Габаритный чертеж.	Лит.	Масса 5,66 / Масштаб 1:2
Разраб.		Савина		12.84		Лист	Листов 1
Провер.		Володин		12.84		ГИАП	
Т.контр.							
Н.контр.		Попова		12.84			
Утв.							

Формат: А4

Формат	Зона	Поз.	Обозначение	Наименование	Кол.	Примечание
				Документация		
А2			КО/М 84-86.00.000.СБ	Сборочный чертеж	1	
А4			КО/М 84-86.00.000Г4	Габаритный чертеж	1	
				Детали		
А3		1	КО/М 84-86.00.001	Корпус	1	
А3		2	КО/М 84-86.00.002	Сопло	1	
А4		3	КО/М 84-86.00.003	Сопло паровпускное	1	
А4		4	КО/М 84-86.00.004	Фланец	1	
Б4		7		Прокладка ф44/23 Лист 1. паронит ПОН ГОСТ 481-80	1	
Б4		8		Прокладка ф43/27 Лист 1 паронит ПОН ГОСТ 481-80	2	
				Стандартные изделия.		
		5		Болт М12×55 4.6 ГОСТ 7798-70*	4	
		6		Гайка М12,5 ГОСТ 5915-70*	4	

					КО/М 84-86.00.000		
Изм.	Лист	N докум.	Подпись	Дата	Элеватор пароструйный №2 (литой)	Лит.	Лист / Листов 1
Разраб.		Савина		12.84		ГИАП	
Провер.		Володин		12.84			
Н.контр.		Попова		12.84			
Утв.							

18777-04

Формат: А4

Инв.№ подл. | Подпись и дата | Взам. инв.№ | Инв.№ дубл. | Подпись и дата

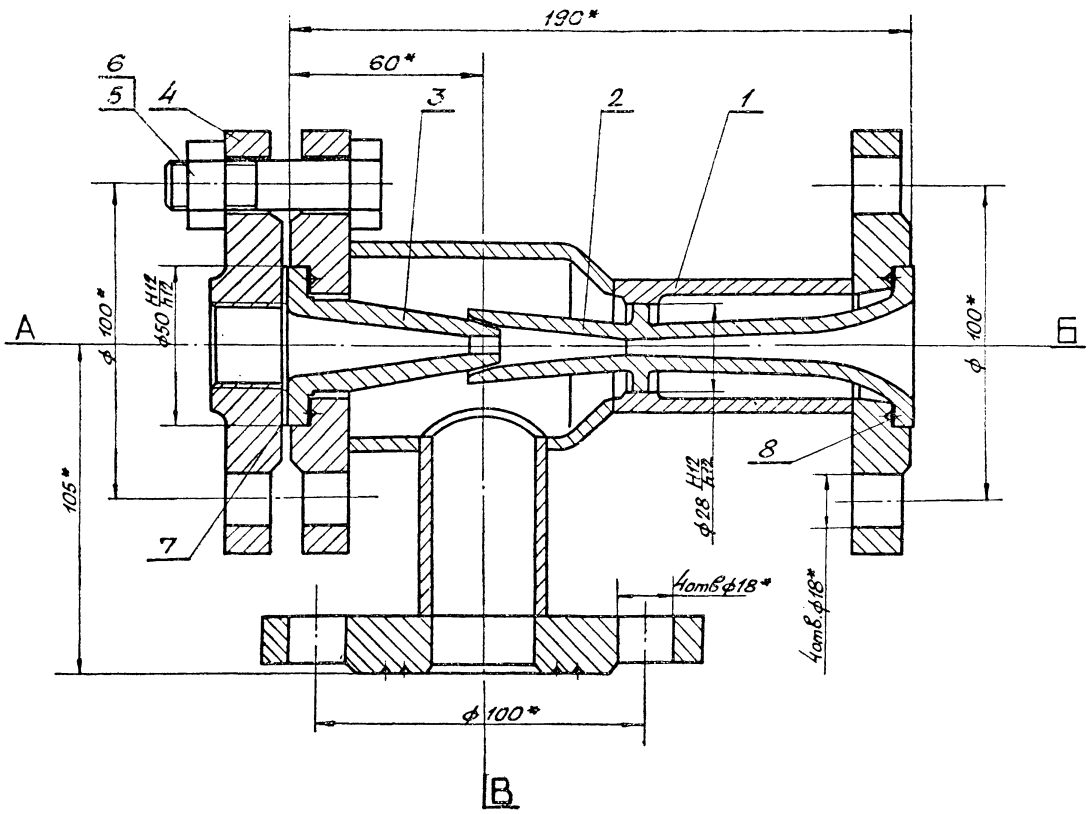

Таблица штуцеров

Обозначение	Наименование	Кол.	Проход условный Ду, мм	Давление условное Ру. кгс/см²	МПа
А	Вход пара	1	32	16	1,6
Б	Выход воды	1	32	16	1,6
В	Вход воды.	1	32	16	1,6

1. Требования к материалам, изготовление, испытание и приемка элеватора по ОСТ 29-291-79.
2. Расчетное давление $P_{расч.} = 16$ кгс/см²
Пробное гидравлическое давление $P_{пробн.} = 24 \frac{кгс}{см^2}$.
3. * Размеры для справок.

					КО/М 84-87.00.000СБ			
Изм	Лист	N докум.	Подпись	Дата	Элеватор пароструйный N3 (сварной) Сборочный чертеж.	Лист	Масса	Масшт
Разраб.		Савина		12.84			8,8	1:1
Провер.		Володин		12.84		Лист	Листов 1	
Т.контр.						ГИАП		
Н.контр.		Попова		12.84				
Утв.		Павлючик		12.84				

1877-04 Формат: А2

Инв. N подл. | Подпись и дата | Взам. инв. N | Инв. N дубл. | Подпись и дата

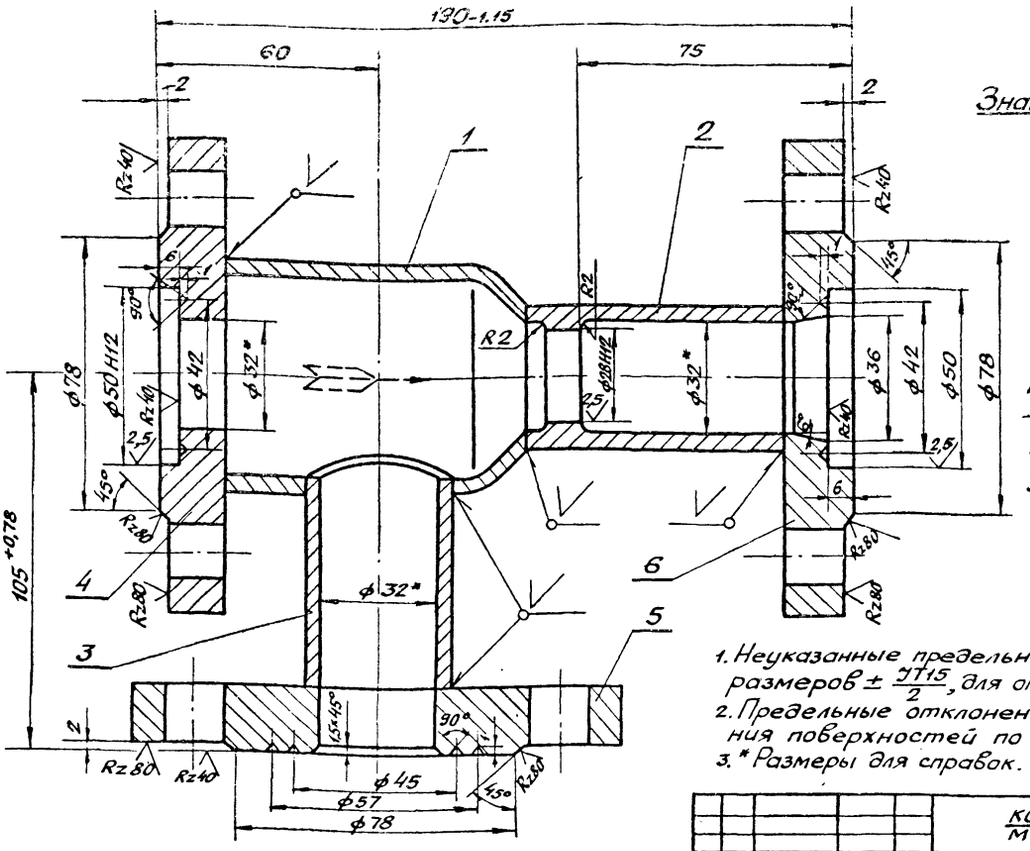

Знаку завода на корпусе.

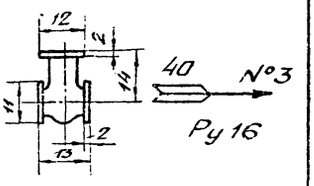

С одной стороны корпуса марка завода, с другой - стрелка, указывающая направление прохода, условный проход, номер элеватора и условное давление.

1. Неуказанные предельные отклонения линейных размеров $\pm \frac{JT15}{2}$, для отверстий H14, для валов h14.
2. Предельные отклонения формы и расположения поверхностей по 8 кл. точности ГОСТ 24643-81.
3. * Размеры для справок.

					КО/М 84-87.01.000СБ.		
Изм.	Лист	N докум.	Подпись	Дата		Лит	Масса	Масшт.
Разраб.		Савина		12.84	Корпус. Сборочный чертеж		6,52	1:1
Провер.		Володин		12.84		Лист	Листов 1
Т.контр.							
Н.контр.		Попова		12.84		ГИАП	
Утв.							

Формат: А3

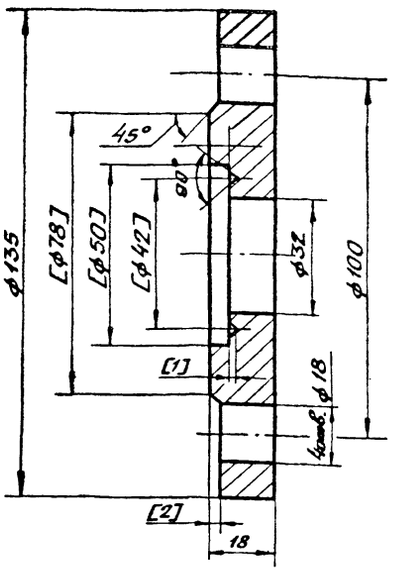

1. Обработку по размерам в квадратных скобках производить после сборки корпуса.
2. Предельные отклонения формы и расположения поверхностей по 8 кл. точности ГОСТ 24643-81.
3. Неуказанные предельные отклонения линейных размеров $\pm \frac{JT15}{2}$, для отверстий H14, для валов h 14.

					КО/М 84-87.01.004		
Изм.	Лист	N докум.	Подпись	Дата		Лит	Масса	Масшт.
Разраб.		Савина		12.84	Фланец		1.8	1:1
Провер.		Володин		12.84		Лист	Листов 1
Т.контр.							
Н.контр.		Попова		12.84	Сталь ВСт3пс5 ГОСТ 380-71*	ГИАП	
Утв.							

Формат: А4

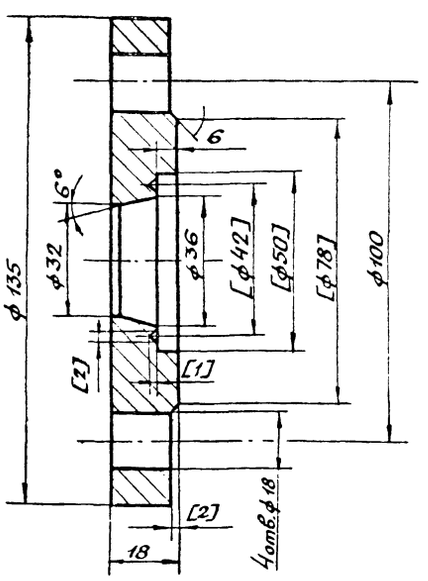

1. Обработку по размерам в квадратных скобках производить после сборки корпуса.
2. Предельные отклонения формы и расположения поверхностей по 8 кл. точности ГОСТ 24643-81.
3. Неуказанные предельные отклонения линейных размеров $\pm \frac{JT15}{2}$, для отверстий H14, для валов h 14.

					КО/М 84-87.01.006.		
Изм.	Лист	N докум.	Подпись	Дата		Лит.	Масса	Масшт.
Разраб.		Савина		12.84	Фланец		1.8	1:1
Провер.		Володин		12.84		Лист	Листов 1
Т.контр.							
Н.контр.		Попова		12.84	Сталь ВСт3пс5 ГОСТ 380-71*	ГИАП	
Утв.							

Формат: А4

Rz80 V(V)

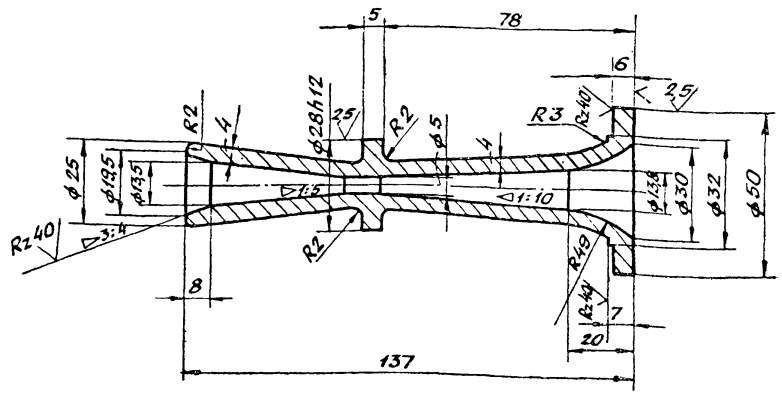

1. Неуказанные предельные отклонения линейных размеров $\pm \frac{IT15}{2}$, для отверстий H14, для валов h 14.
2. Предельные отклонения формы и расположения поверхностей по 8 кл. точности ГОСТ 24643-81.

					КО М 84-87.00.001		
Изм.	Лист	N докум.	Подп.	Дата	Сопло	Лит.	Масса 0,35 / Масшт. 1:1
Разраб.		Савина		12.84			
Провер.		Володин		12.84		Лист	Листов 1
Т.контр.							
Н.контр.		Попова		12.84	Сталь ВСт3пс5 ГОСТ 380-71*	ГИАП	
Утв.							

Формат А3

Rz80 V(V)

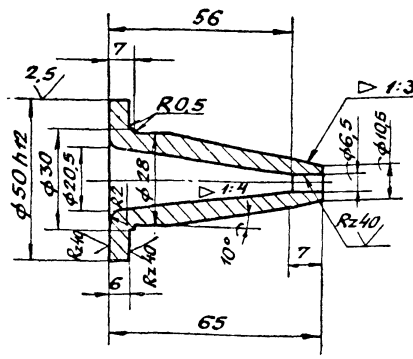

1. Неуказанные предельные отклонения линейных размеров $\pm \frac{IT15}{2}$, для отверстий H14, для валов h14.
2. Предельные отклонения формы и расположения поверхностей по 8 кл. точности ГОСТ 24643-81.

					КО М 84-87.00.002		
Изм.	Лист	N докум.	Подп.	Дата	Сопло паровпускное	Лит.	Масса 0,12 / Масшт. 1:1
Разраб.		Савина		12.84			
Провер.		Володин		12.84		Лист	Листов 1
Т.контр.							
Н.контр.		Попова		12.84	Сталь ВСт3пс5 ГОСТ 380-71*	ГИАП	
Утв.							

Формат: А4

Rz80 V(V)

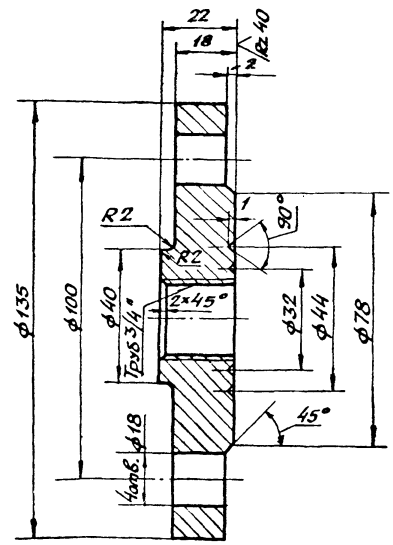

1. Неуказанные предельные отклонения линейных размеров $\pm \frac{IT15}{2}$, для отверстий H14 для валов h14.
2. Предельные отклонения формы и расположения поверхностей по 8 классу точности ГОСТ 24643-81.

					КО М 84-87.00.003		
Изм.	Лист	N докум.	Подп.	Дата	Фланец	Лит.	Масса 1,2 / Масшт. 1:1
Разраб.		Савина		12.84			
Провер.		Володин		12.84		Лист	Листов 1
Т.контр.							
Н.контр.		Попова		12.84	Сталь ВСт3пс5 ГОСТ 380-71*	ГИАП	
Утв.							

Формат: А4

Альбом IV

Типовой проект

Rz80 ▽(▽)

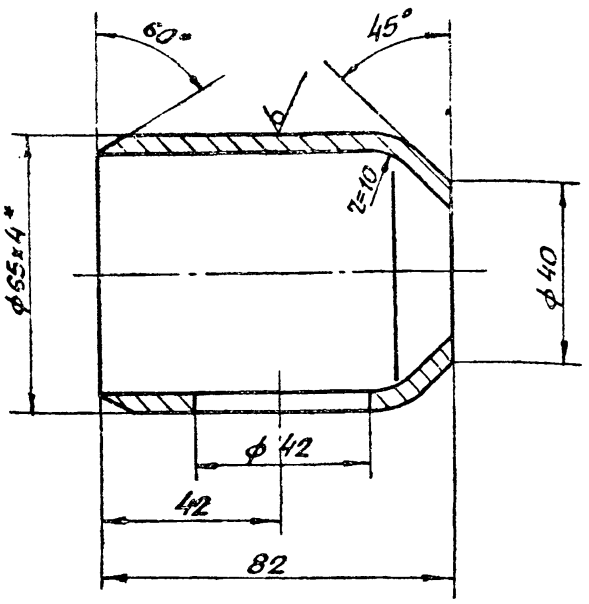

1. Неуказанные предельные отклонения линейных размеров $\pm \frac{JT15}{2}$, для отверстий H14, для валов h14.
2. Предельные отклонения формы и расположения поверхностей по 8 кл. точности ГОСТ 24643-81.
3.* Размеры для справок.

					КО/М 84-87.01.001		
Изм.	Лист	N докум.	Подпись	Дата	Патрубок	Лит	Масса / Масшт.
Разраб.		Савина		12.84			0,48 / 1:1
Провер.		Володин		12.84		Лист	Листов 1
Т.контр.							
Н.контр.		Попова		12.84	Труба 65×4 ГОСТ 8732-78* / Сталь 20	ГИАП	

Инв.№ подл. | Подпись и дата | Взам. инв.№ | Инв.№ дубл. | Подпись и дата

Формат: А4.

Rz80 ▽(▽)

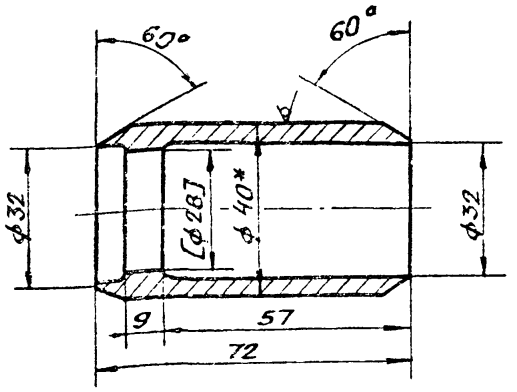

1. Обработку по размеру в квадратных скобках производить после сборки корпуса.
2. Неуказанные предельные отклонения линейных размеров $\pm \frac{JT15}{2}$, для отверстий H14, для валов h14.
3. Предельные отклонения формы и расположения поверхностей по 8 кл. точности ГОСТ 24643-81.
4* Размеры для справок.

					КО/М 84-87.01.002.		
Изм.	Лист	N докум.	Подпись	Дата	Патрубок	Лит.	Масса / Масшт.
Разраб.		Савина		12.84			0,44 / 1:1
Провер.		Володин		12.84		Лист	Листов 1
Т.контр.							
Н.контр.		Попова		12.84	Труба 40×1,5 ГОСТ 8732-78* / Сталь 20	ГИАП	
Утв.							

Инв.№ подл. | Подпись и дата | Взам. инв.№ | Инв.№ дубл. | Подпись и дата

Формат: А4.

Rz80 ▽(▽)

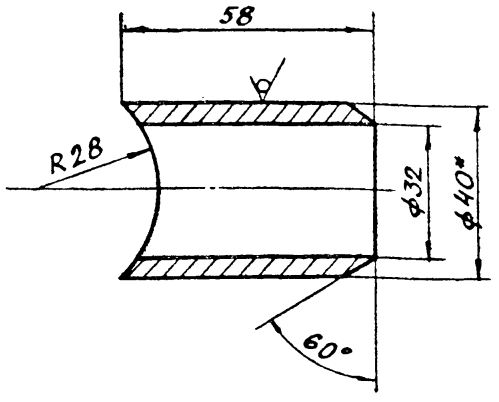

1. Неуказанные предельные отклонения линейных размеров $\pm \frac{JT15}{2}$, для отверстий H14, для валов h14.
2. Предельные отклонения формы и расположения поверхностей по 8 кл. точности ГОСТ 24643-81.
3.* Размеры для справок.

					КО/М 84-87.01.003		
Изм.	Лист	N докум.	Подпись	Дата	Патрубок	Лит	Масса / Масшт.
Разраб.		Савина		12.84			0,2 / 1:1
Провер.		Володин		12.84		Лист	Листов 1
Т.контр.							
Н.контр.		Попова		12.84	Труба 40×5,5 ГОСТ 8732-78* / Сталь 20	ГИАП	
Утв.							

Инв.№ подл. | Подпись и дата | Взам. инв.№ | Инв.№ дубл. | Подпись и дата

Формат: А4

Rz80 ▽

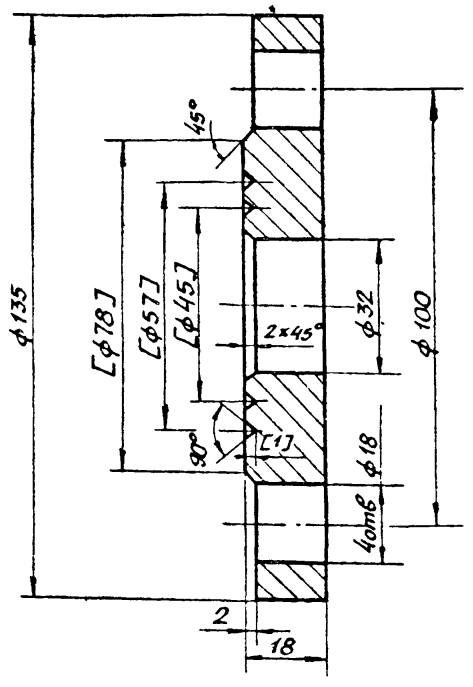

1. Обработку по размерам в квадратных скобках производить после сборки корпуса.
2. Неуказанные предельные отклонения линейных размеров $\pm \frac{JT15}{2}$, для отверстий H14, для валов h14.
3. Предельные отклонения формы и расположения поверхностей по 8 кл. точности ГОСТ 24643-81.

					КО/М 84-87.01.005		
Изм.	Лист	N докум.	Подпись	Дата	Фланец	Лит	Масса / Масшт.
Разраб.		Савина		12.84			1,8 / 1:1
Провер.		Володин		12.84		Лист	Листов 1
Т.контр.							
Н.контр.		Попова		12.84	Сталь 8Сп3пс5 / ГОСТ 380-71*	ГИАП	
Утв.							

Инв.№ подл. | Подпись и дата | Взам. инв.№ | Инв.№ дубл. | Подпись и дата

1877-04

Формат: А4

Альбом IV

Типовой проект

Формат	Зона	Поз.	Обозначение	Наименование	Кол.	Примечание
				Документация		
А2			КО М 84-87.00.000.СБ	Сборочный чертеж	1	
А4			КО М 84-87.00.000.ГЧ	Габаритный чертеж	1	
				Сборочные единицы		
А3			КО М 84-87.01.000.СБ	Корпус	1	
				Детали		
А3		2	КО М 84-87.00.001	Сопло	1	
А4		3	КО М 84-87.00.002	Сопло паровпускное	1	
А4		4	КО М 84-87.00.003	Фланец	1	

Инв.№ подл. | Подпись и дата | Взам. инв.№ | Инв.№ дубл. | Подпись и дата

Изм.	Лист	№ докум.	Подпись	Дата
Разраб.	Савина			12.84
Провер.	Володин			12.84
Н.контр.	Попова			12.84
Утв.				

КО М 84-87.00.000

Элеватор пароструйный № 3 (сварной).

Лит	Лист	Листов
	1	2

ГИАП

Формат: А4

Формат	Зона	Поз.	Обозначение	Наименование	Кол.	Примечание
Б4		7		Прокладка ф50/27 Лист 1		
				Паронит ПОН ГОСТ 481-80	1	
Б4		8		Прокладка ф49/32 Лист 1		
				Паронит ПОН ГОСТ 481-80	2	
				Стандартные изделия		
		5		Болт М16х55.4.6. ГОСТ 7798-70*	4	
		6		Гайка М16.5 ГОСТ 5915-70*	4	

Инв.№ подл. | Подпись и дата | Взам. инв.№ | Инв.№ дубл. | Подпись и дата

Изм.	Лист	№ докум.	Подпись	Дата

КО М 84-87.00.000

Лист 2

Формат: А4

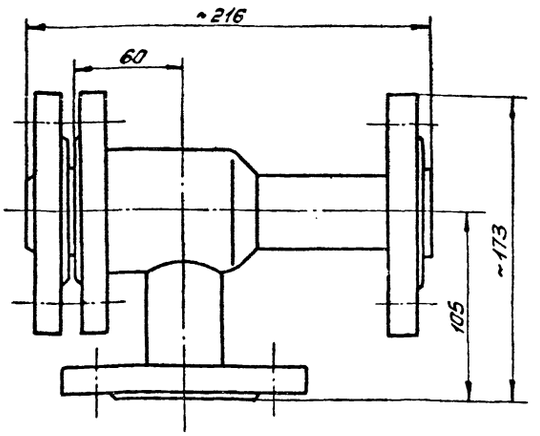

Инв.№ подл. | Подпись и дата | Инв.№ дубл. | Взам. инв.№ | Подпись и дата

Изм.	Лист	№ докум.	Подпись	Дата
Разраб.	Савина			12.84
Провер.	Володин			12.84
Т.контр.				
Н.контр.	Попова			12.84
Утв.				

КО М 84-87.00.000.ГЧ

Элеватор пароструйный № 3 (сварной) Габаритный чертеж

Лит	Масса	Масштаб
	8,8	1:2
Лист	Листов 1	

ГИАП

Формат: А4

Формат	Зона	Поз.	Обозначение	Наименование	Кол.	Примечание
				Документация		
А3			КО М 84-87.01.000.СБ	Корпус Сборочный чертеж	1	
				Детали		
А4		1	КО М 84-87.01.001	Патрубок	1	
А4		2	КО М 84-87.01.002	Патрубок	1	
А4		3	КО М 84-87.01.003	Патрубок	1	
А4		4	КО М 84-87.01.004	Фланец	1	
А4		5	КО М 84-87.01.005	Фланец	1	
А4		6	КО М 84-87.01.006	Фланец	1	

Инв.№ подл. | Подпись и дата | Взам. инв.№ | Инв.№ дубл. | Подпись и дата

Изм.	Лист	№ докум.	Подпись	Дата
Разраб.	Савина			12.84
Провер.	Володин			12.84
Н.контр.	Попова			12.84
Утв.				

КО М 84-87.01.000

Корпус

Лит	Лист	Листов
		1

ГИАП

18.77-04

Формат: А4

Альбом IV
Типовой проект

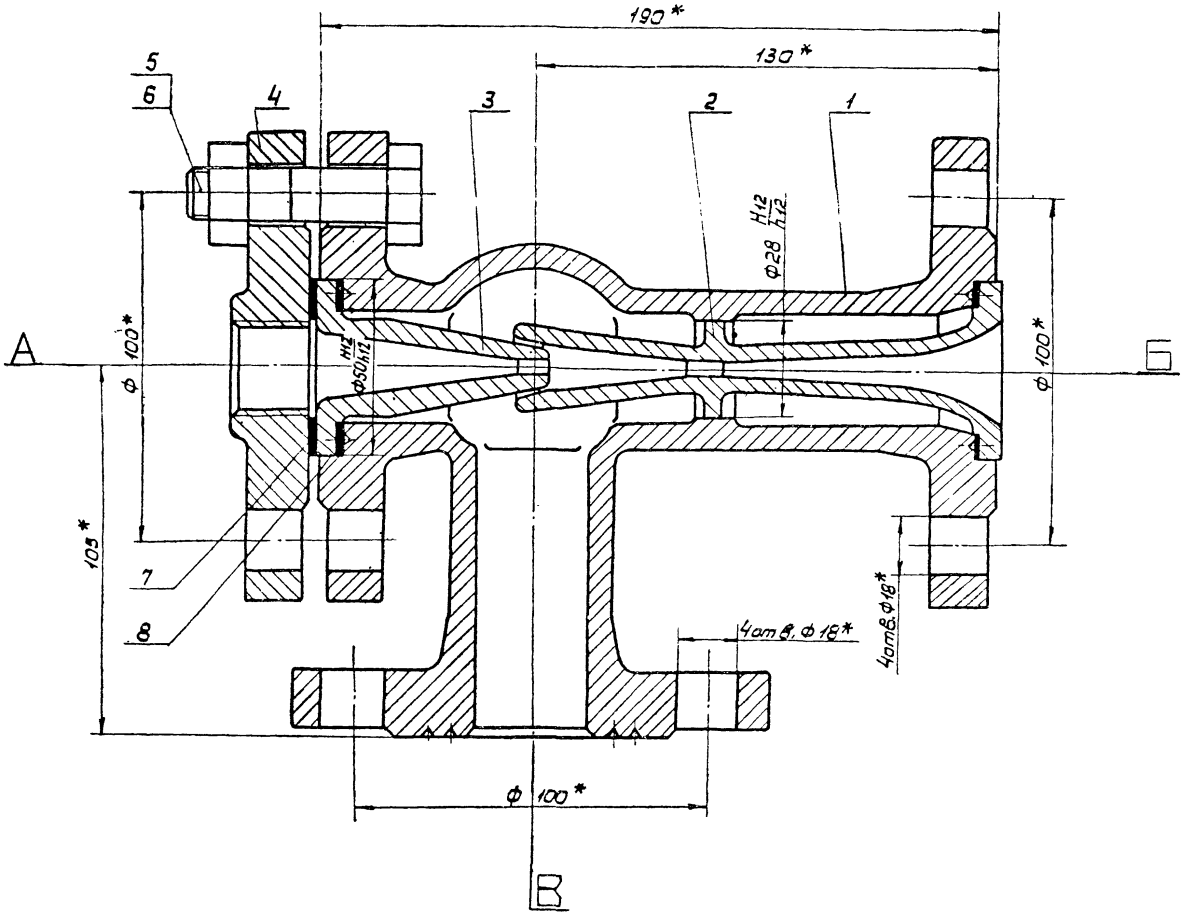

Таблица штуцеров

Обозначение	Наименование	Кол	Проход условный Ду, мм	Давление условное Ру кгс/см²	Давление условное Ру МПа
А	Вход пара	1	40	16	1,6
Б	Выход воды	1	40	16	1,6
В	Вход воды	1	40	16	1,6

1. Требования к материалам, изготовление, испытания и приемка элеватора по ОСТ 26 - 291- 79.
2. Расчетное давление. $P_{расч.} = 16$ кгс/см²
   Пробное гидравлическое давление $P_{пр.} = 24$ кгс/см²
3. * Размеры для справок.

Изм.	Лист	№ докум.	Подпись	Дата	
Разраб.		Савина		12.84	
Провер.		Валдаун		12.84	
Т. контр.					
Н. контр.		Попова		12.84	
Утв.		Павлючик		12.84	

ка/м 84-91.00.000.СБ

Элеватор пароструйный №3 (литой) Сборочный чертеж

Лит.	Масса	Масштаб
	10.0	1:1

Лист Листов 1

ГИАП

1877-04

Формат А2

Инв.№ подл. | Подп. и дата | Взам. инв.№ | Инв.№ дубл. | Подпись и дата

Альбом IV

Типовой проект

Rz 80 (√)

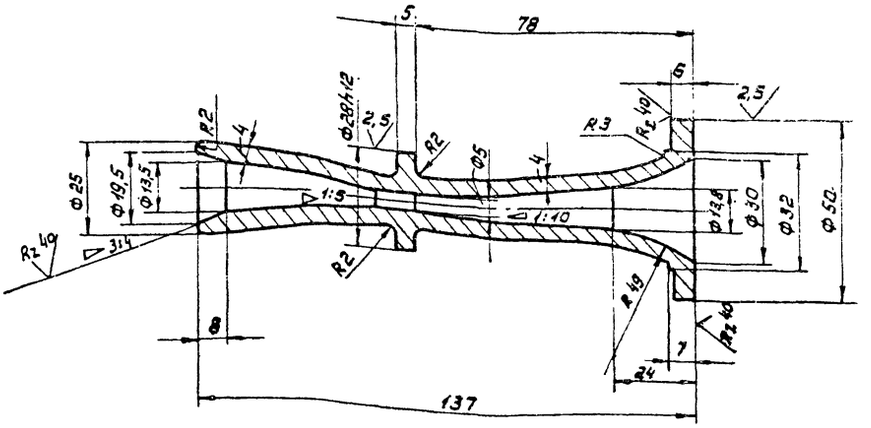

1. Неуказанные предельные отклонения линейных размеров $\pm\frac{JT14}{2}$, для отверстий H14, для валов h14.
2. Предельные отклонения формы и расположения поверхностей по 8кл. точности ГОСТ 24643-81.

					КО/М 84-91.00.002			
Изм	Лист	№ докум.	Подпись	Дата	Сопло	Лит.	Масса	Масштаб
Разраб.		Савина		12.84			0,35	1:1
Провер.		Володин		12.84		Лист	Листов 1	
Т.контр.								
Н.контр.		Попова		12.84	Сталь В Ст 3 пс 5 ГОСТ 380-71*	ГИАП		
Утв.								

Формат: А3

Rz 80 (√)

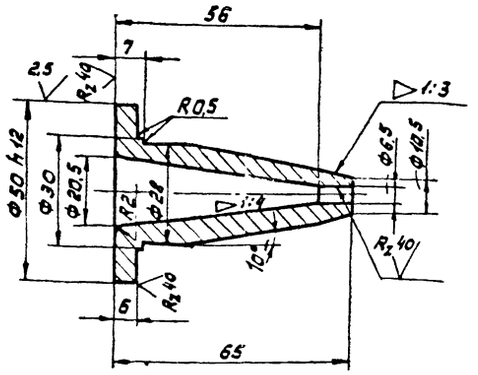

1. Неуказанные предельные отклонения линейных размеров $\pm\frac{JT14}{2}$, для отверстий H14, для валов h14
2. Предельные отклонения формы и расположения поверхностей по 8кл. точности ГОСТ 84643-81.

					КО/М 84-91.00.003			
Изм	Лист	№ докум.	Подпись	Дата	Сопло паровпускное	Лит.	Масса	Масштаб
Разраб.		Савина		12.84			0,12	1:1
Провер.		Володин		12.84		Лист	Листов 1	
Т.контр.								
Н.контр.		Попова		12.84	Сталь В Ст.3 пс 5 ГОСТ 380-71*	ГИАП		
Утв.								

Формат: А4

Rz 80 (√)

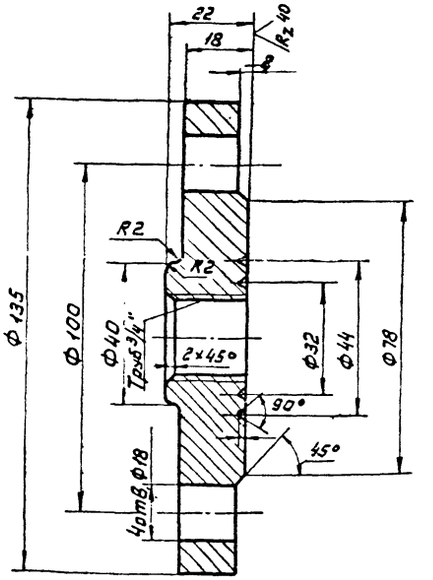

1. Неуказанные предельные отклонения линейных размеров $\pm\frac{JT14}{2}$, для отверстий H14, для валов h14
2. Предельные отклонения формы и расположения поверхностей по 8кл. точности ГОСТ 24643-81.

					КО/М 84-91.00.004			
Изм	Лист	№ докум.	Подпись	Дата	Фланец	Лит.	Масштаб	Масштаб
Разраб.		Савина		12.84			1,2	1:1
Провер.		Володин		12.84		Лист	Листов 1	
Т.контр.								
Н.контр.		Попова		12.84	Сталь В Ст 3 пс 5 ГОСТ 380-71*	ГИАП		
Утв.								

1877-04

Формат А4

Альбом IV

Типовой проект

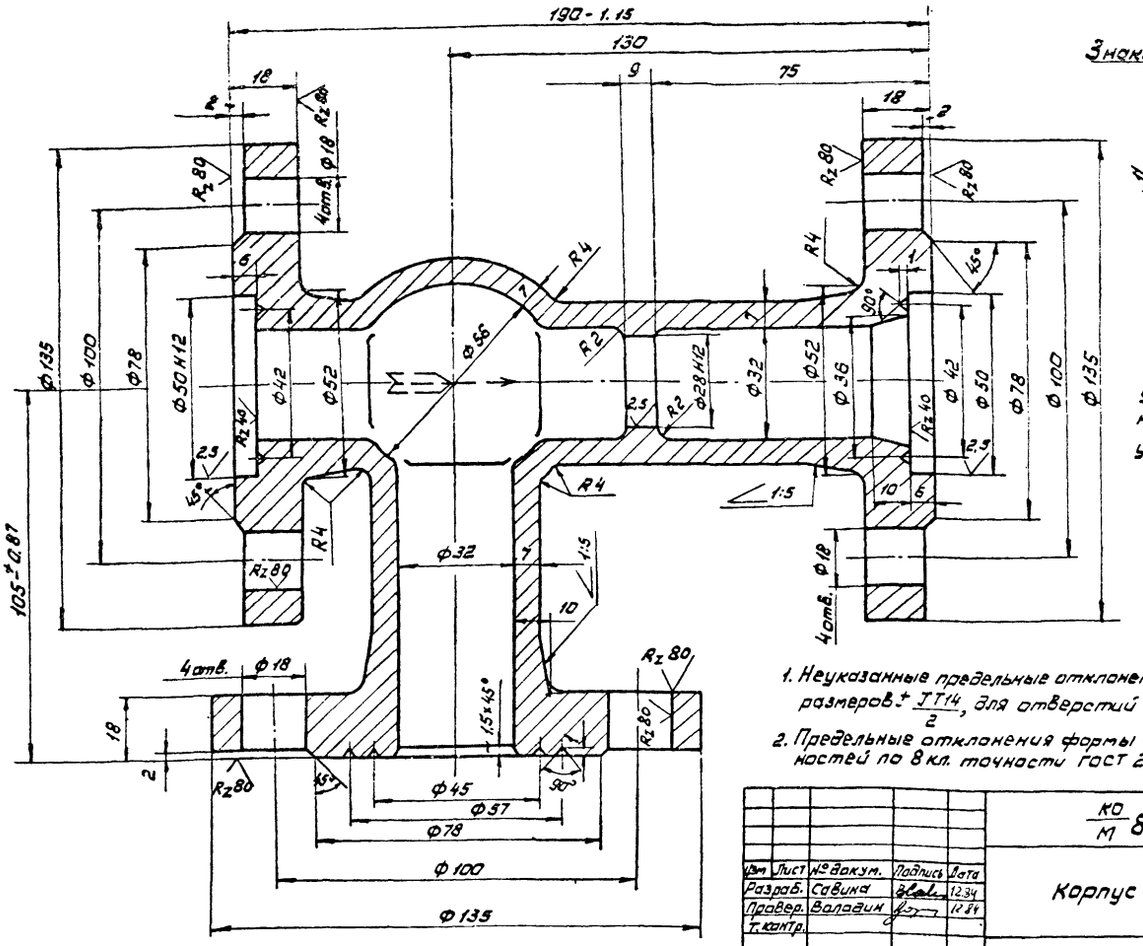

Знаки завода на корпусе

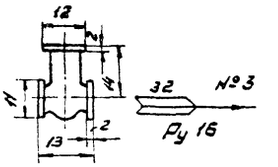

С одной стороны корпуса марка завода, с другой - стрелка, указывающая направление прохода, условный проход, номер элеватора и условное давление.

1. Неуказанные предельные отклонения линейных размеров: $\pm \frac{JT14}{2}$, для отверстий H14, для валов h14.
2. Предельные отклонения формы и расположения поверхностей по 8 кл. точности ГОСТ 24643-81.

					КО/М 84-91.00.001		
Изм.	Лист	№ докум.	Подпись	Дата	Корпус	Лит.	Масса 8.0 / Масштаб 1:1
Разраб.		Савина		12.84			
Провер.		Валдаин		12.84		Лист	Листов 1
Т. контр.							
Н. контр.		Попова		12.84	Сталь 20Л-II ГОСТ 977-75*	ГИАП	
Утв.							

Формат: А3

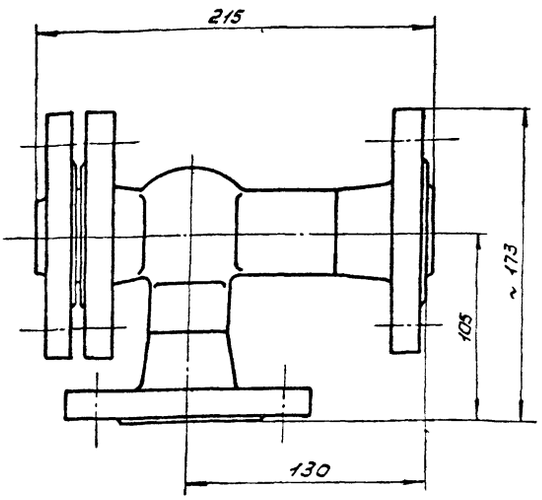

					КО/М 84-91.00.000.Г4		
Изм.	Лист	№ докум.	Подпись	Дата	Элеватор пароструйный №3 (литой) Габаритный чертеж	Лит.	Масса 10.0 / Масштаб 1:2
Разраб.		Савина		12.84			
Провер.		Валдаин		12.84		Лист	Листов 1
Т. контр.							
Н. контр.		Попова		12.84		ГИАП	
Утв.							

Формат: А4

Формат	Зона	Поз.	Обозначение	Наименование	Кол.	Примечание
				Документация		
А2			КО/М 84-91.00.000.СБ	Сборочный чертеж	1	
А4			КО/М 84-91.00.000.Г4	Габаритный чертеж	1	
				Детали		
А3		1	КО/М 84-91.00.001	Корпус	1	
А3		2	КО/М 84-91.00.002	Сопло	1	
А4		3	КО/М 84-91.00.003	Сопло паровпускное	1	
А4		4	КО/М 84-91.00.004	Фланец	1	
Б4		7		Прокладка Ф 50/27 Лист 1		
				Паронит ПОН ГОСТ 481-80	1	
Б4		8		Прокладка Ф 49/32 Лист 1		
				Паронит ПОН ГОСТ 481-80	1	
				Стандартные изделия		
		5		Болт М 16×55.4.6. ГОСТ 7798-70*	4	
		6		Гайка М 16.5 ГОСТ 5915-70*	4	

					КО/М 84-91.00.000		
Изм.	Лист	№ докум.	Подпись	Дата	Элеватор пароструйный №3 (литой)	Лит.	Масса / Масштаб
Разраб.		Савина		12.84			
Провер.		Валдаин		12.84		Лист	Листов 1
Н. контр.		Попова		12.84		ГИАП	
Утв.							

1877-04

Формат: А4

Альбом 10

Типовой проект

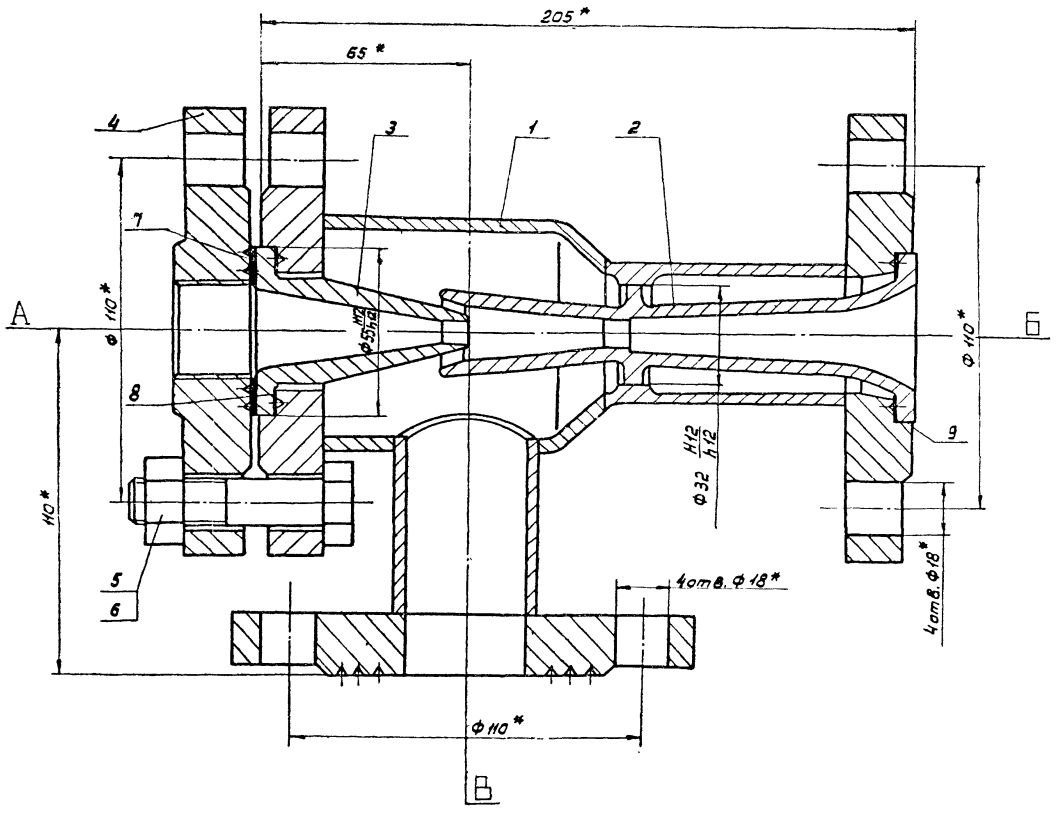

1. Требования к материалам, изготовление, испытания и приемка элеватора по ОСТ 26-291-79.
2. Расчетное давление $P_{расч.} = 16$ кгс/см^2
   Пробное гидравлическое давление $P_{пр} = 24$ кгс/см^2
3. *Размеры для справок.

Таблица штуцеров

Обозначение	Наименование	Кол.	Проход условный Ду, мм	Давление условное Ру	
				кгс/см^2	МПа
А	Вход пара	1	40	16	1,6
Б	Выход воды	1	40	16	1,6
В	Вход воды	1	40	16	1,6

					КО/М 84-92.00.000.СБ			
Изм	Лист	№ докум.	Подпись	Дата	Элеватор пароструйный №4 (сварной) Сборочный чертеж	Лит.	Масса	Масштаб
Разраб.		Савина		12.84			11.0	1:1
Провер.		Володин		12.84		Лист	Листов 1	
Т.контр.						ГИАП		
Н.контр.		Попова		12.84				
Утв.		Павлючик		12.84				

1877-04 Формат: А2

Подпись и дата | Взам. инв. № | Инв. № дубл. | Подпись и дата

Альбом IV

Типовой проект

Инв.№ подл. | Подпись и дата | Взам.инв.№ | Инв.№ дубл. | Подпись и дата

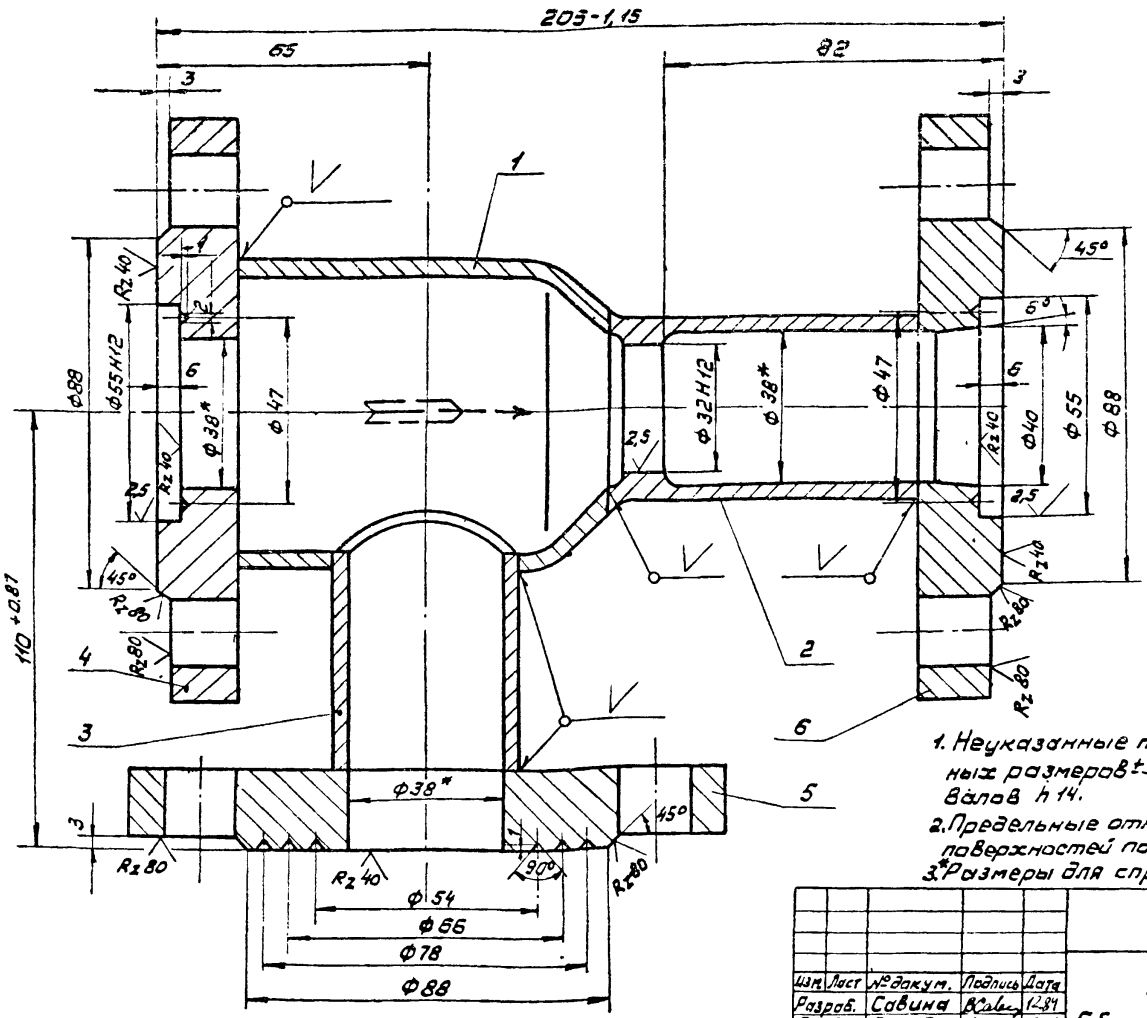

Знаки завода на корпусе

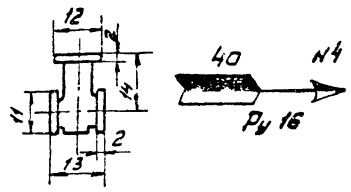

С одной стороны корпуса марка завода, с другой - стрелка, указывающая направление прохода, условный проход, номер элеватора и условное давление.

1. Неуказанные предельные отклонения, линейных размеров $\pm \frac{JT14}{2}$, для отверстий H14, для валов h14.
2. Предельные отклонения формы и расположения поверхностей по 8 кл. точности ГОСТ 24643-81.
3. *Размеры для справок.

							КО/М 84-92.01.000.СБ	
Изм.	Лист	№ докум.	Подпись	Дата				
Разраб.		Савина		12.84	Корпус Сборочный чертеж	Лит.	Масса	Масштаб
Провер.		Володин		12.84			8,0	1:1
Т.контр.						Лист	Листов 1	
Н.контр.		Попова		12.84		ГИАП		
Утв.								

Формат: А3

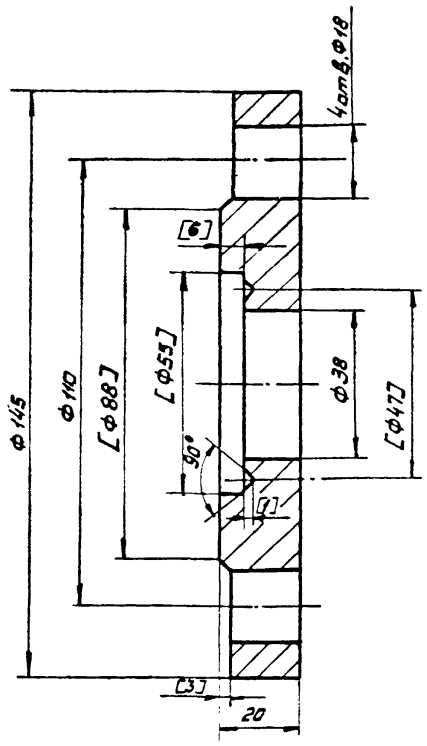

1. Обработку по размерам в квадратных скобках производить после сборки корпуса.
2. Неуказанные предельные отклонения линейных размеров $\pm \frac{JT14}{2}$, для отверстий H14, для валов h14.
3. Предельные отклонения формы и расположения поверхностей по 8 кл. точности ГОСТ 24643-81.

							КО/М 84-92.01.004	
Изм.	Лист	№ докум.	Подпись	Дата				
Разраб.		Савина		12.84	Фланец	Лит.	Масса	Масштаб
Провер.		Володин		12.84			2,2	1:1
Т.контр.						Лист	Листов 1	
Н.контр.		Попова		12.84		ГИАП		
Утв.								
					Сталь В Ст 3пс 5 ГОСТ 380-71*			

Формат: А4

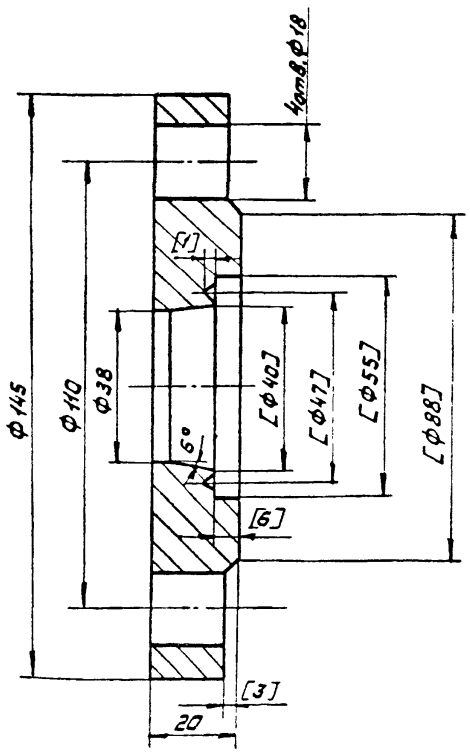

1. Обработку по размерам в квадратных скобках производить после сборки корпуса.
2. Неуказанные предельные отклонения линейных размеров $\pm \frac{JT14}{2}$, для отверстий H14, для валов h14.
3. Предельные отклонения формы и расположения поверхностей по 8 кл. точности ГОСТ 24643-81.

							КО/М 84-92.01.006	
Изм.	Лист	№ докум.	Подпись	Дата				
Разраб.		Савина		12.84	Фланец	Лит.	Масса	Масштаб
Провер.		Володин		12.84			2,2	1:1
Т.контр.						Лист	Листов 1	
Н.контр.		Попова		12.84		ГИАП		
Утв.								
					Сталь В Ст 3пс 5 ГОСТ 380-71*			

1877-04

Формат: А4

Альбом V

Типовой проект

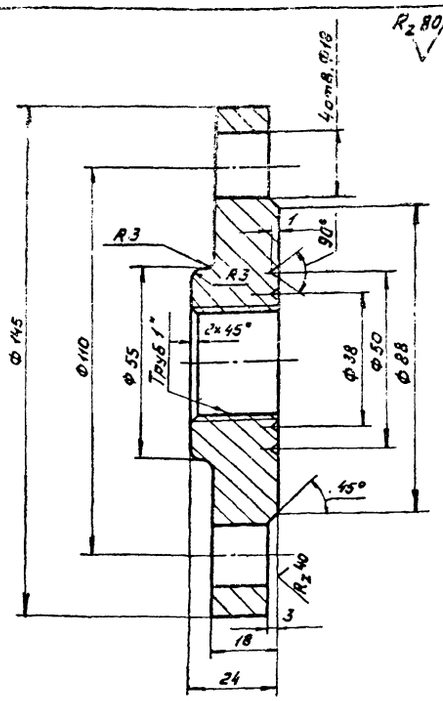

1. Неуказанные предельные отклонения линейных размеров $\pm \frac{JT14}{2}$, для отверстий H14, для валов h14.
2. Предельные отклонения формы и расположения поверхностей по 8 кл. точности ГОСТ 24643-81.

					КО/М 84-92.00.003		
Изм.	Лист	№ докум.	Подп.	Дата	Фланец	Лит	Масса 1,6 / Масштаб 1:1
Разраб.		Сабина		12.84		Лист	Листов 1
Провер.		Валодин		12.84			
Т. контр.							
Н. контр.		Попова		12.84	Сталь В Ст 3 пс 5 / ГОСТ 380-71*	ГИАП	
Утв.							

Формат: А4

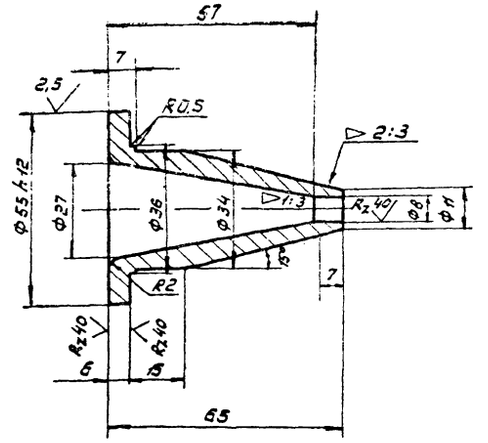

1. Неуказанные предельные отклонения линейных размеров $\pm \frac{JT14}{2}$, для отверстий H14, для валов h14.
2. Предельные отклонения формы и расположения поверхностей по 8 кл. точности ГОСТ 24643-81.

					КО/М 84-92.00.002		
Изм.	Лист	№ докум.	Подпись	Дата	Сопло паровпускное	Лит	Масса 0,12 / Масштаб 1:1
Разраб.		Сабина		12.84		Лист	Листов 1
Провер.		Валодин		12.84			
Т. контр.							
Н. контр.		Попова		12.84	Сталь В Ст 3 пс 5 / ГОСТ 380-71*	ГИАП	
Утв.							

Формат: А4

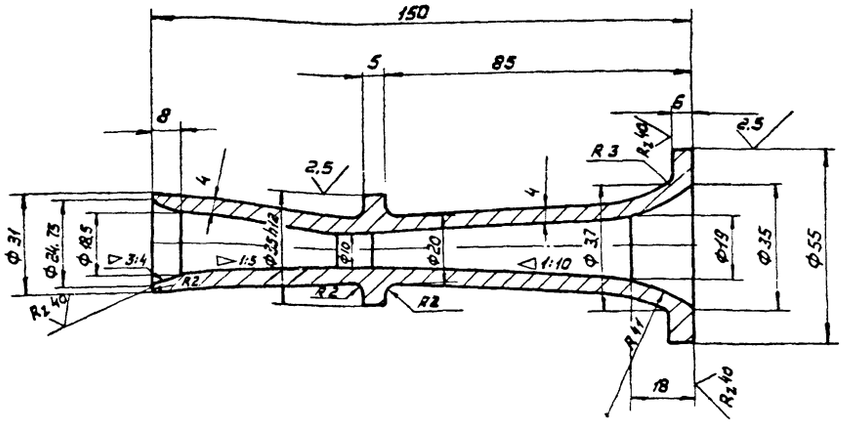

1. Неуказанные предельные отклонения линейных размеров $\pm \frac{JT14}{2}$, для отверстий H14, для валов h14.
2. Предельные отклонения формы и расположения поверхностей по 8 кл. точности ГОСТ 24643-81.

					КО/М 84-92.00.001		
Изм.	Лист	№ докум.	Подпись	Дата	Сопло	Лит	Масса 0,6 / Масштаб 1:1
Разраб.		Сабина		12.84		Лист	Листов 1
Провер.		Валодин		12.84			
Т. контр.							
Н. контр.		Попова		12.84	Сталь В Ст 3 пс 5 / ГОСТ 380-71*	ГИАП	
Утв.							

1877-04

Формат: А3

Rz 80 (V)

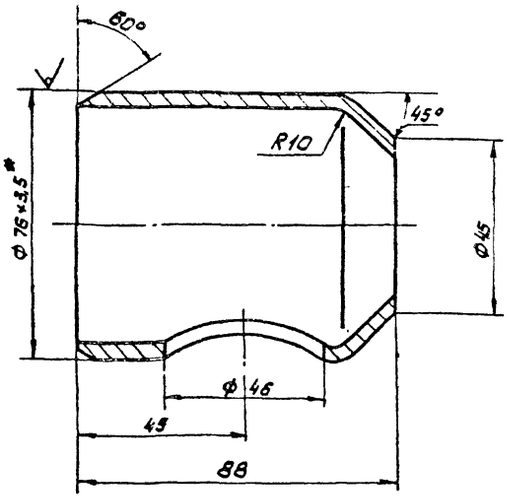

1. Неуказанные предельные отклонения линейных размеров $\pm \frac{IT14}{2}$, отверстий H14, валов h14.
2. Предельные отклонения формы и расположения поверхностей по 8 кл. точности ГОСТ 24643-81.
3. * Размеры для справок.

					КО М 84-92.01.001		
Изм.	Лист	№ докум.	Подпись	Дата	Патрубок	Лит.	Масса 0,5 / Масштаб 1:1
Разраб.		Савина		12.84		Лист	Листов 1
Провер.		Володин		12.84			
Т.контр.							
Н.контр.		Попова		12.84	Труба 76×3,5 ГОСТ 8732-78* / Сталь 20	ГИАП	
Утв.							

Инв.№ подл. | Подпись и дата | Взам. инв.№ | Инв.№ дубл. | Подпись и дата

Формат: А4

Rz 80 (V)

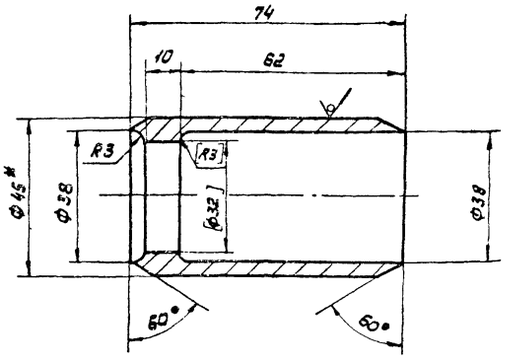

1. Обработку по размерам в квадратных скобках произвести после сборки корпуса.
2. Неуказанные предельные отклонения линейных размеров $\pm \frac{IT14}{2}$, отверстий H14, валов h14.
3. Предельные отклонения формы и расположения поверхностей по 8 кл. точности ГОСТ 24643-81.
4. * Размеры для справок.

					КО М 84-92.01.002		
Изм.	Лист	№ докум.	Подпись	Дата	Патрубок	Лит.	Масса 0,8 / Масштаб 1:1
Разраб.		Савина		12.84		Лист	Листов 1
Провер.		Володин		12.84			
Т.контр.							
Н.контр.		Попова		12.84	Труба 45×7 ГОСТ 8732-78* / Сталь 20	ГИАП	
Утв.							

Инв.№ подл. | Подпись и дата | Взам. инв.№ | Инв.№ дубл. | Подпись и дата

Формат: А4

Rz 80 (V)

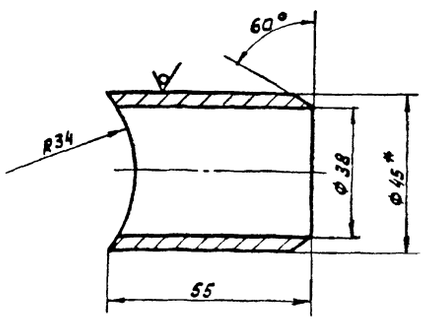

1. Неуказанные предельные отклонения линейных размеров $\pm \frac{IT14}{2}$, отверстий H14, валов h14
2. Предельные отклонения формы и расположения поверхностей по 8 кл. точности ГОСТ 24643-81.
3. * Размеры для справок.

					КО М 84-92.01.003		
Изм.	Лист	№ докум.	Подпись	Дата	Патрубок	Лит.	Масса 0,3 / Масштаб 1:1
Разраб.		Савина		12.84		Лист	Листов 1
Провер.		Володин		12.84			
Т.контр.							
Н.контр.		Попова		12.84	Труба 45×5,5 ГОСТ 8732-78* / Сталь 20	ГИАП	
Утв.							

Инв.№ подл. | Подпись и дата | Взам. инв.№ | Инв.№ дубл. | Подпись и дата

Формат: А4

Rz 80 (V)

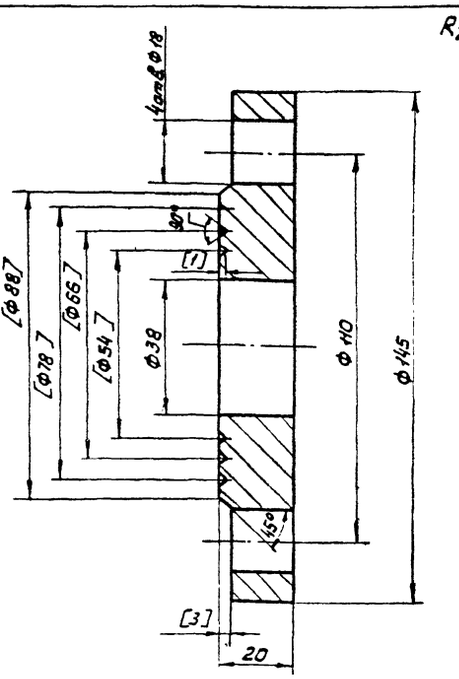

1. Обработку по размерам в квадратных скобках произвести после сборки корпуса.
2. Неуказанные предельные отклонения линейных размеров $\pm \frac{IT14}{2}$, для отверстий H14, для валов h14.
3. Предельные отклонения формы и расположения поверхностей по 8 кл. точности ГОСТ 24643-81.

					КО М 84-92.01.005		
Изм.	Лист	№ докум.	Подпись	Дата	Фланец	Лит.	Масса 2,2 / Масштаб 1:1
Разраб.		Савина		12.84		Лист	Листов 1
Провер.		Володин		12.84			
Т.контр.							
Н.контр.		Попова		12.84	Сталь ВСт 3пс 5 / ГОСТ 380-71*	ГИАП	
Утв.							

Инв.№ подл. | Подпись и дата | Взам. инв.№ | Инв.№ дубл. | Подпись и дата

1877-04

Формат: А4

Альбом IV

Типовой проект

Поз.	Обозначение	Наименование	Кол.	Примечание
		Документация		
А2	КО/М 84-92.00.000.СБ	Сборочный чертеж	1	
А4	КО/М 84-92.00.000.СБ	Габаритный чертеж	1	
		Сборочные единицы		
А3	1 КО/М 84-92.01.000.СБ	Корпус	1	
		Детали		
А3	2 КО/М 84-92.00.001	Сопло	1	
А4	3 КО/М 84-92.00.002	Сопло паровпускное	1	
А4	4 КО/М 84-92.00.003	Фланец	1	

Инв.№ подл. | Подпись и дата | Взам. инв.№ | Инв.№ дубл. | Подпись и дата

Изм.	Лист	№ докум.	Подпись	Дата
Разраб.		Савина		12.84
Провер.		Володин		12.84
Н. контр.		Попова		12.84
Утв.				

КО/М 84-92.00.000

Элеватор пароструйный №4 (сварной)

Лит.	Лист	Листов
	1	2

ГИАП

Формат: А4

Поз.	Обозначение	Наименование	Кол.	Примечание
Б4 7		Прокладка Ф55/33 Лист 1		
		паронит ПОН ГОСТ 481-80	1	
Б4 8		Прокладка Ф54/38 Лист 1		
		паронит ПОН ГОСТ 481-80	1	
Б4 9		Прокладка Ф 54/40 Лист 1		
		паронит ПОН ГОСТ 481-80	1	
		Стандартные изделия		
	5	Болт М16×55,46		
		ГОСТ 7798-70*	4	
	6	Гайка М16,5 ГОСТ 5915-70*	4	

Инв.№ подл. | Подпись и дата | Взам. инв.№ | Инв.№ дубл. | Подпись и дата

Изм.	Лист	№ докум.	Подпись	Дата

КО/М 84-92.00.000

Лист 2

Формат: А4

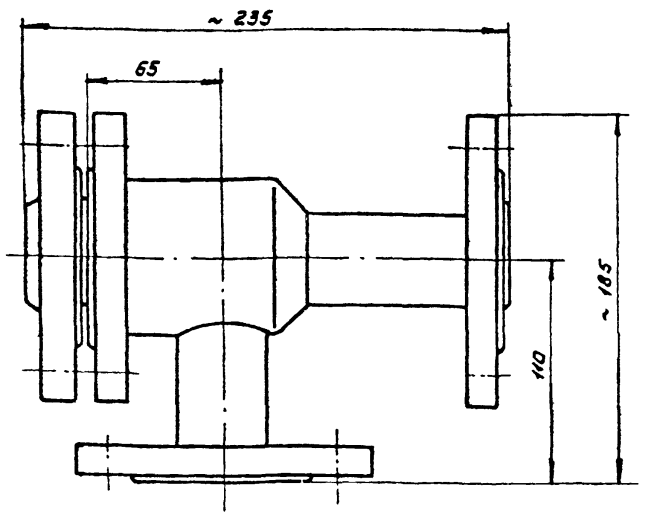

Инв.№ подл. | Подпись и дата | Взам. инв.№ | Инв.№ дубл. | Подпись и дата

Изм.	Лист	№ докум.	Подпись	Дата
Разраб.		Савина		12.84
Провер.		Володин		12.84
Т. контр.				
Н. контр.		Попова		12.84
Утв.				

КО/М 84-92.00.000Г4

Элеватор пароструйный №4 (сварной)
Габаритный чертеж

Лит.	Масса	Масштаб
	11.0	1:2
Лист	Листов 1	

ГИАП

Формат: А4

Поз.	Обозначение	Наименование	Кол.	Примечание
		Документация		
А3	КО/М 84-92.01.000.СБ	Корпус Сборочный чертеж	1	
		Детали		
А4	1 КО/М 84-92.01.001	Патрубок	1	
А4	2 КО/М 84-92.01.002	Патрубок	1	
А4	3 КО/М 84-92.01.003	Патрубок	1	
А4	4 КО/М 84-92.01.004	Фланец	1	
А4	5 КО/М 84-92.01.005	Фланец	1	
А4	6 КО/М 92.01.006	Фланец	1	

Инв.№ подл. | Подпись и дата | Взам. инв.№ | Инв.№ дубл. | Подпись и дата

Изм.	Лист	№ докум.	Подпись	Дата
Разраб.		Савина		12.84
Провер.		Володин		12.84
Н. контр.		Попова		12.84
Утв.				

КО/М 84-92.01.000

Корпус

Лит.	Лист	Листов
		1

ГИАП

1877-04

Формат: А4

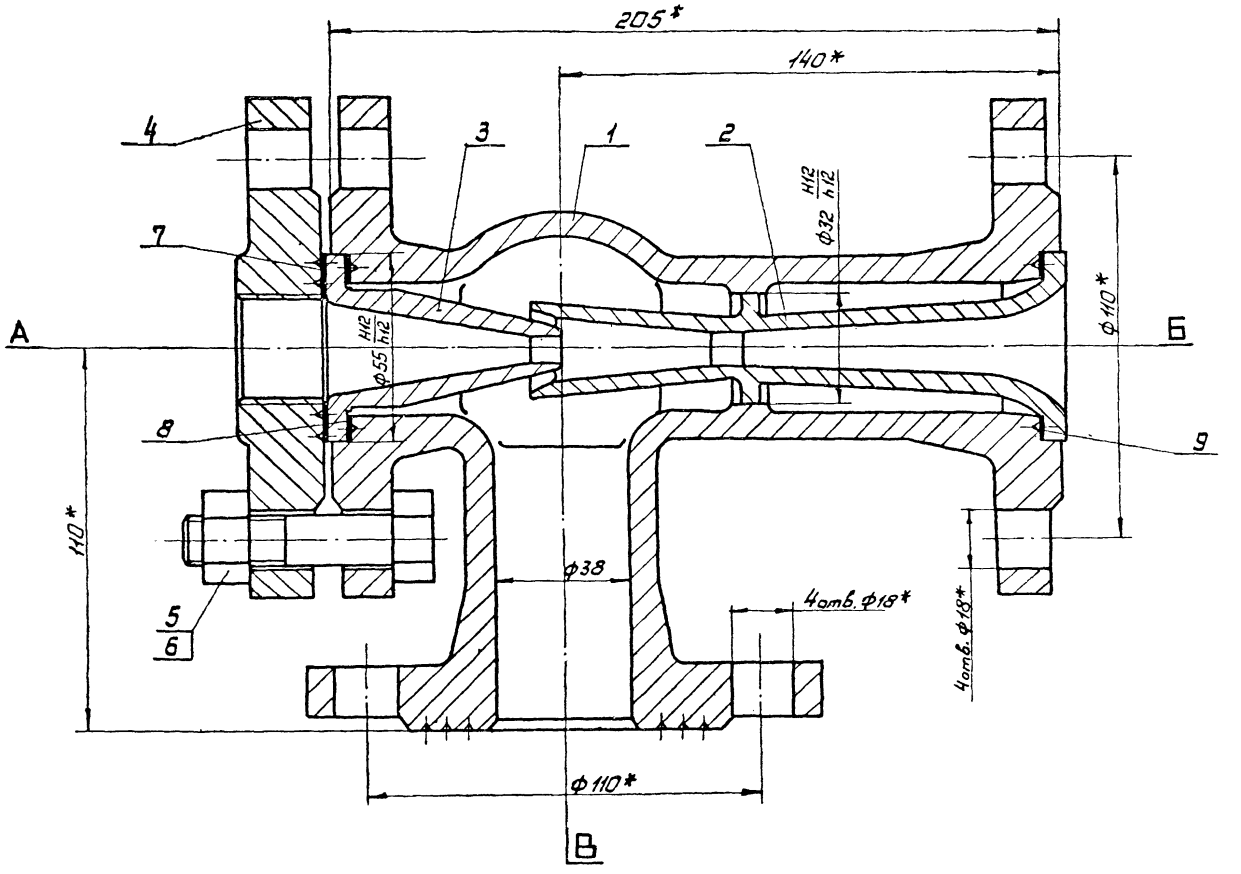

Таблица штуцеров

Обозначение	Наименование	Кол.	Проход условный Ду, мм	Давление условное Ру. кгс/см²	МПа
А	Вход пара.	1	40	16	1,6
Б	Выход воды.	1	40	16	1,6
В	Вход воды.	1	40	16	1,6

1. Требования к материалам, изготовление, испытания и приемка элеватора ОСТ26-291-79.

2. Расчетное давление $P_{расч.} = 15$ кгс/см². Пробное гидравлическое давление $P_{пр.} = 24$ кгс/см²

3. * Размеры для справок.

				КО/М 84-88.00.000. СБ	
Изм.	Лист	№ докум.	Подпись	Дата	Элеватор пароструйный N4 (литой) Сборочный чертеж
Разраб.		Савина		12.84	
Провер.		Волсдин		12.84	
Т.контр.					
Н.контр.		Попова		12.84	
Утв.		Павлючик		12.84	

Лит	Масса	Масштаб
	12,0	1:1
Лист	Листов 1	

ГИАП

1877-04

Формат А2

Инв.№ подл. | Подпись и дата | Взам. инв.№ | Инв.№ дубл. | Подпись и дата

Альбом III

Типовой проект

Rz 80 / (√)

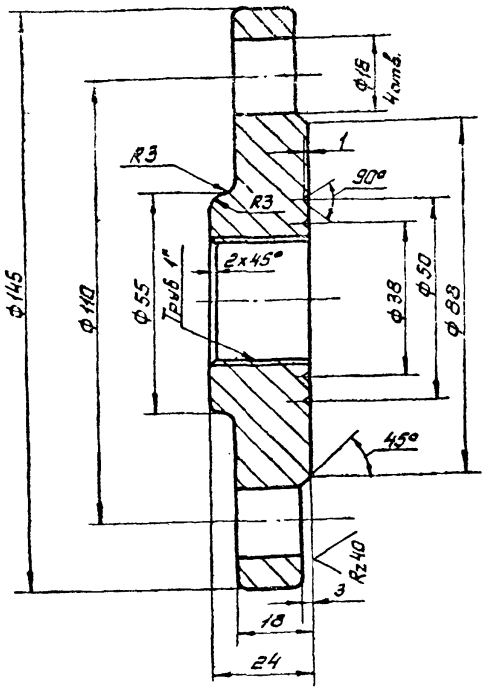

1. Неуказанные предельные отклонения линейных размеров $\pm \frac{JT15}{2}$, для отверстий H14, для валов h14.
2. Предельные отклонения формы и расположения поверхностей по 8 кл. точности ГОСТ 24643-81.

					КО М 84-88.00.004		
Изм.	Лист	№ докум.	Подпись	Дата	Фланец	Лит.	Масса 1,6 / Масштаб 1:1
Разраб.		Савина		12.84		Лист	Листов 1
Провер.		Валадин		12.84		ГИАП	
Т.контр.					Сталь В Ст 3 пс 5 ГОСТ 380-71*		
Н.контр.		Попова		12.84			
Утв.							

Инв. № подл. | Подпись и дата | Взам. инв. № | Инв. № дубл. | Подпись и дата

Формат А4

Rz 80 / (√)

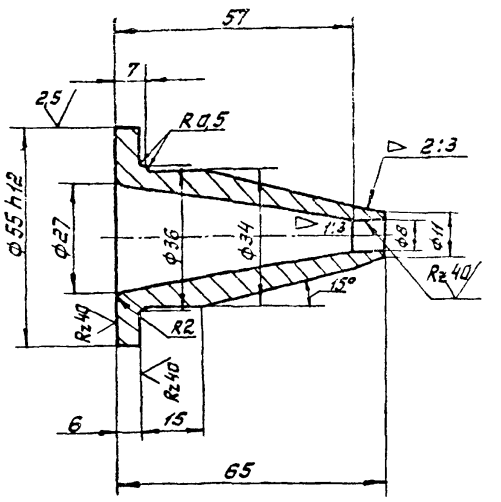

1. Неуказанные предельные отклонения линейных размеров $\pm \frac{JT15}{2}$, для отверстий H14, для валов h14.
2. Предельные отклонения формы и расположения поверхностей по 8 кл. точности ГОСТ 24643-81.

					КО М 84-88.00.003.		
Изм.	Лист	№ докум.	Подпись	Дата	Сопло паровпускное	Лит.	Масса 0,12 / Масштаб 1:1
Разраб.		Савина		12.84		Лист	Листов 1
Провер.		Валадин		12.84		ГИАП	
Т.контр.					Сталь В Ст. 3 пс 5 ГОСТ 380-71*		
Н.контр.		Попова		12.84			
Утв.							

Инв. № подл. | Подпись и дата | Взам. инв. № | Инв. № дубл. | Подпись и дата

Формат А4

Rz 80 / (√)

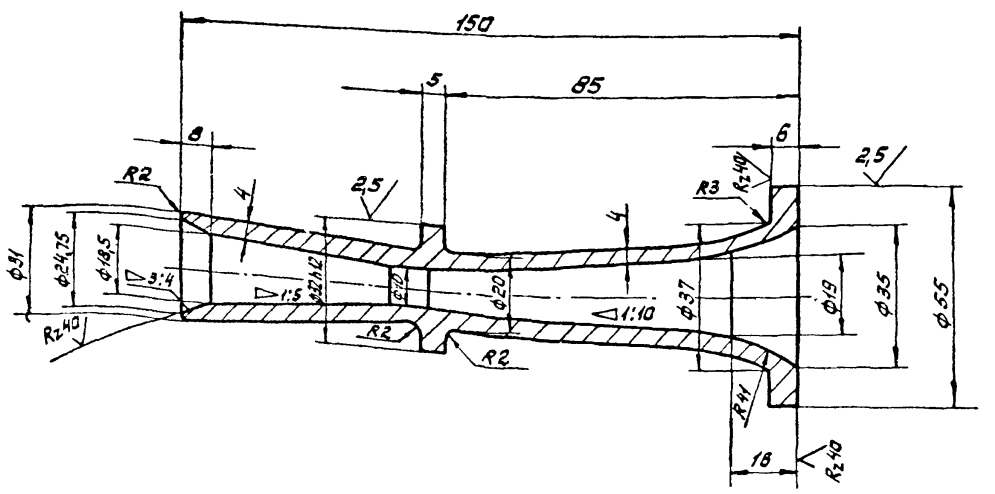

1. Неуказанные предельные отклонения линейных размеров $\pm \frac{JT15}{2}$, для отверстий H14, для валов h14.
2. Предельные отклонения формы и расположения поверхностей по 8 кл. точности ГОСТ 24643-81.

					КО М 84-88.00.002		
Изм.	Лист	№ докум.	Подпись	Дата	Сопло	Лит.	Масса 0,6 / Масштаб 1:1
Разраб.		Савина		12.84		Лист	Листов 1
Провер.		Валадин		12.84		ГИАП	
Т.контр.					Сталь В Ст 3 пс 5 ГОСТ 380-71*		
Н.контр.		Попова		12.84			
Утв.							

Инв. № подл. | Подпись и дата | Взам. инв. № | Инв. № дубл. | Подпись и дата

1377-04

Формат А3

Альбом IV

Типовой проект

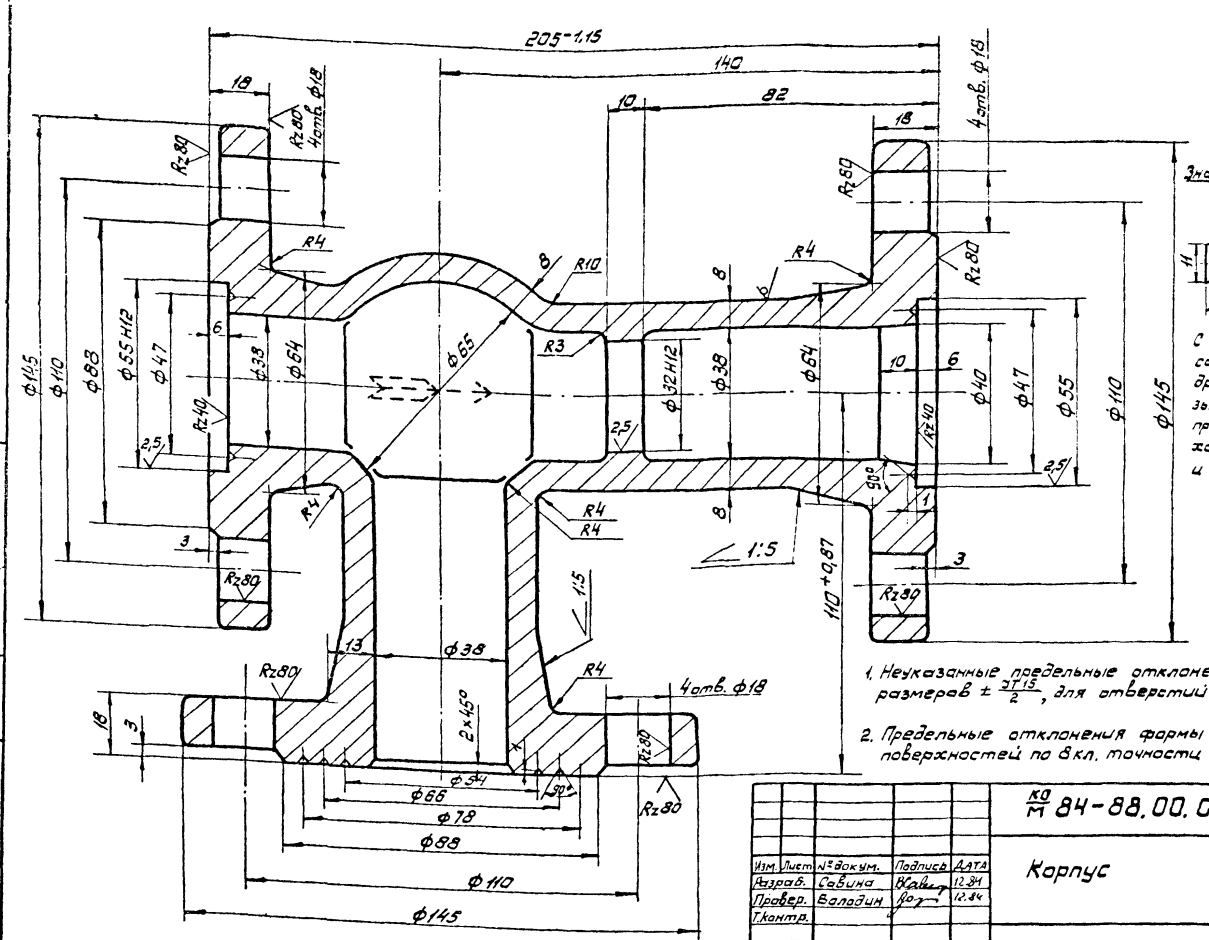

Знаки завода на корпусе:

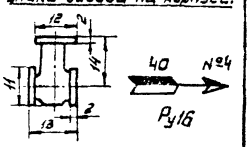

С одной стороны корпуса марка завода, с другой – стрелка, указывающая направление прохода, условный проход, номер элеватора и условное давление.

1. Неуказанные предельные отклонения линейных размеров $\pm \frac{IT15}{2}$, для отверстий H14, для валов h14.

2. Предельные отклонения формы и расположения поверхностей по 8 кл. точности ГОСТ 24643-81.

					КО/М 84-88.00.001		
Изм.	Лист	№ докум.	Подпись	Дата	Корпус	Лит.	Масса / Масштаб
Разраб.		Савина		12.84			8,5 / 1:1
Провер.		Володин		12.84		Лист	Листов 1
Т.контр.							
Н.контр.		Попова		12.84	Сталь 20Л-II ГОСТ 977-75*	ГИАП	
Утв.							

Формат А3

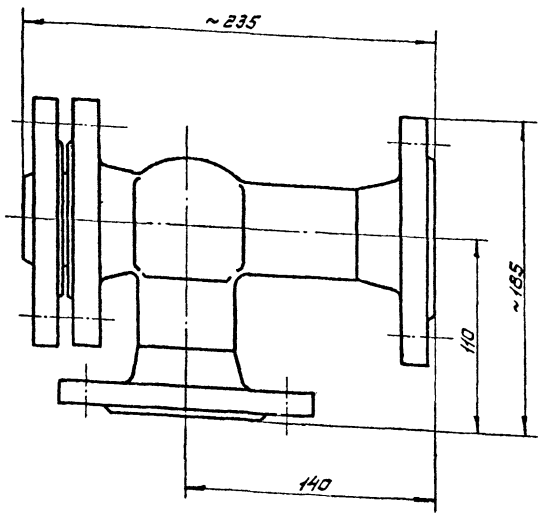

					КО/М 84-88.00.000.ГЧ		
Изм.	Лист	№ докум.	Подпись	Дата	Элеватор пароструйный №4 (литой) Габаритный чертеж	Лит.	Масса / Масштаб
Разраб.		Савина		12.84			12,0 / 1:2
Провер.		Володин		12.84		Лист	Листов 1
Т.контр.							
Н.контр.		Попова		12.84		ГИАП	
Утв.							

Формат А4

Формат	Зона	Поз.	Обозначение	Наименование	Кол.	Примечание
				Документация		
А2			КО/М 84-88.00.000.СБ	Сборочный чертеж	1	
А4			КО/М 84-88.00.000.ГЧ	Габаритный чертеж	1	
				Детали		
А3		1	КО/М 84-88.00.001	Корпус	1	
А3		2	КО/М 84-88.00.002	Сопло	1	
А4		3	КО/М 84-88.00.003	Сопло паровпускное	1	
А4		4	КО/М 84-88.00.004	Фланец	1	
Б4		7		Прокладка ф55/33 Лист 1		
				Паронит ПОН ГОСТ 481-80	1	
Б4		8		Прокладка ф54/38 Лист 1		
				Паронит ПОН ГОСТ 481-80	1	
Б4		9		Прокладка ф54/40 Лист 1		
				Паронит ПОН ГОСТ 481-80	1	
				Стандартные изделия		
		5		Болт М16×55.4.6 ГОСТ 7798-70*	4	
		6		Гайка М16.5 ГОСТ 5915-70*	4	

					КО/М 84-88.00.000		
Изм.	Лист	№ докум.	Подпись	Дата	Элеватор пароструйный №4 (литой)	Лит.	Лист / Листов
Разраб.		Савина		12.84			1
Провер.		Володин		12.84		ГИАП	
Н.контр.		Попова		12.84			
Утв.							

18.77-04

Формат А4

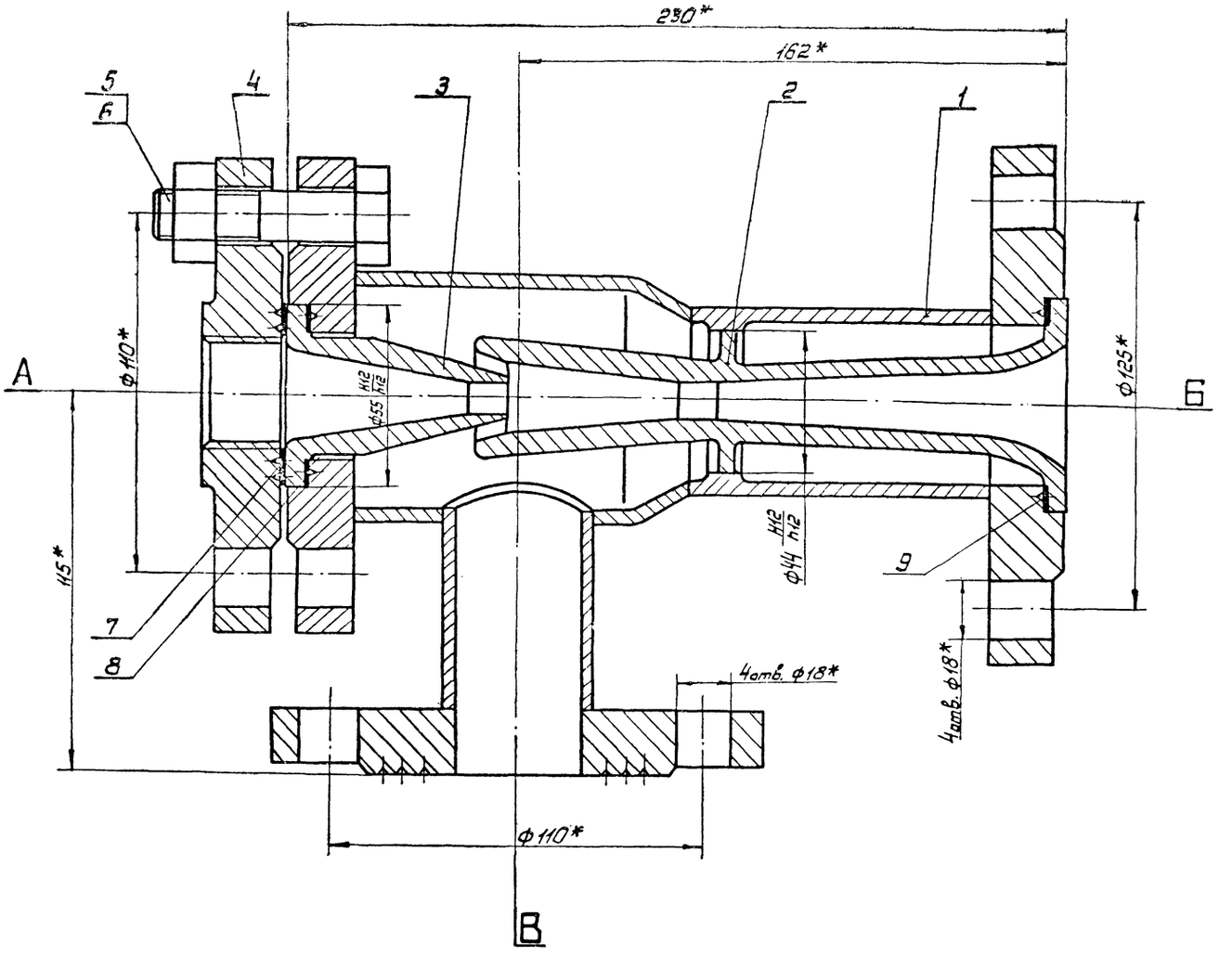

Таблица штуцеров.

Обозначение	Наименование	Кол.	Проход условный Ду, мм	Давление условное Ру кгс/см²	Давление условное Ру МПа.
А	Вход пара	1	40	16	1,6
Б	Выход воды	1	40	16	1,6
В	Вход воды	1	40	16	1,6

1. Требование к материалам, изготовление, испытания и приемка элеватора по ОСТ 26-291-79.

2. Расчетное давление $P_{расч.} = 16$ кгс/см²
Пробное гидравлическое давление $P_{пр.} = 24$ кгс/см²

3. * Размеры для справок.

					КО/М-84-89.00.000.СБ		
Изм.	Лист	№ докум.	Подпись	Дата	Элеватор пароструйный N 5 (сварной)	Лит.	Масса 12,0 / Масштаб 1:1
Разраб.		Савина		12.84			
Провер.		Володин		12.84	Сборочный чертеж	Лист	Листов 1
Т.контр.						ГИАП	
Н.контр.		Попова		12.84			
Утв.		Павлючик		12.84			

1877-04 Формат А2

Инв. № подл. | Подпись и дата | Взам. инв. № | Инв. № дубл. | Подпись и дата

Альбом 14

Типовой проект

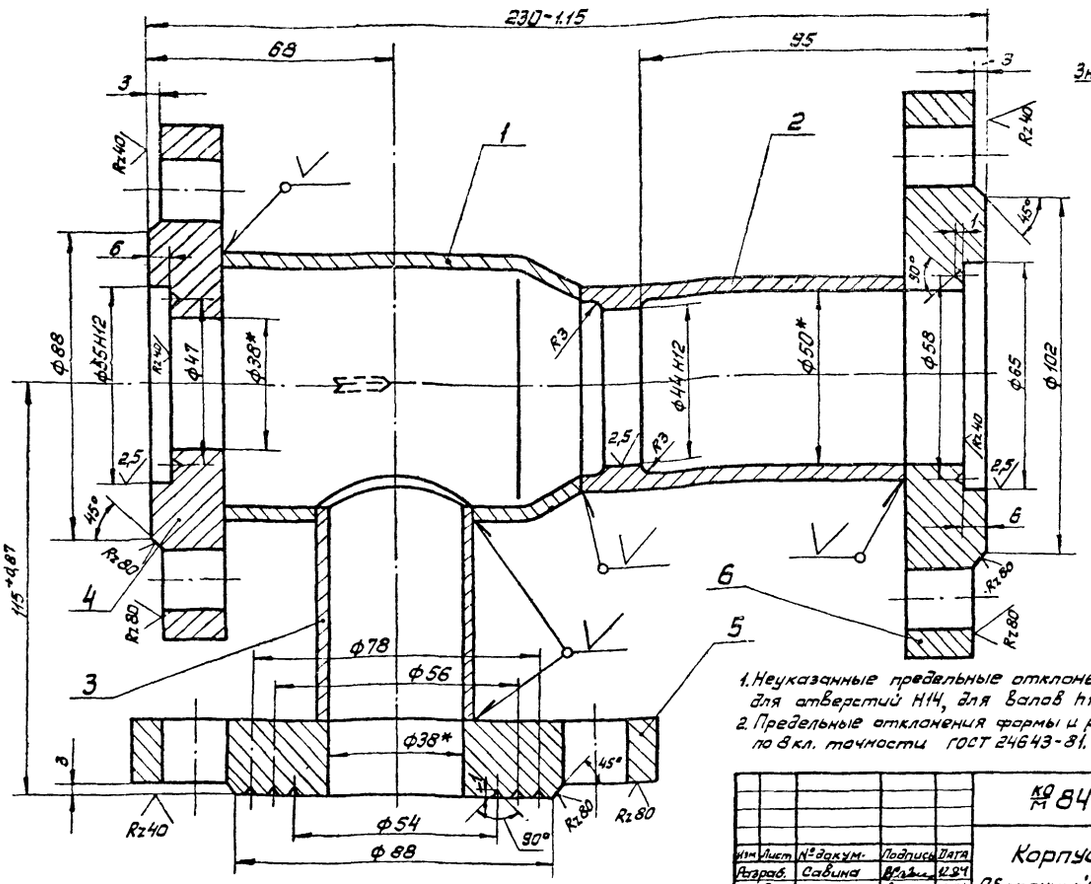

Знаки завода на корпусе

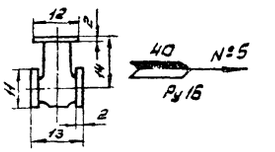

С одной стороны корпуса марка завода, с другой - стрелка, указывающая направление прохода, условный проход, номер элеватора и условное давление.

1. Неуказанные предельные отклонения линейных размеров $\pm \frac{JT15}{2}$, для отверстий H14, для валов h14.
2. Предельные отклонения формы и расположения поверхностей по 8 кл. точности ГОСТ 24643-81.

					КО М 84-89.01.000.СБ			
Изм.	Лист	№ докум.	Подпись	Дата				
Разраб.		Савина		12.84	Корпус. Сборочный чертеж	Лит	Масса	Масштаб
Провер.		Володин		12.84			9,0	1:1
Т.контр.						Лист	Листов 1	
Н.контр.		Попова		12.84		ГИАП		
Утв.								

Формат А3

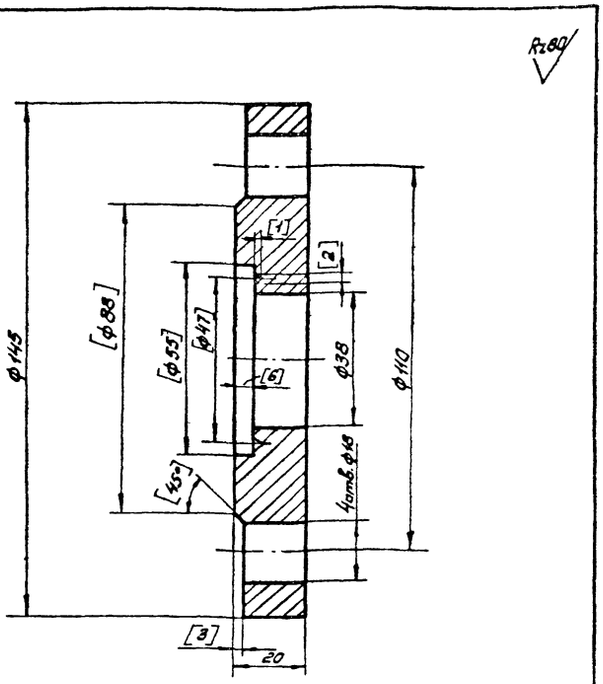

1. Обработку по размерам в квадратных скобках производить после сборки корпуса.
2. Неуказанные предельные отклонения линейных размеров $\pm \frac{JT15}{2}$, для отверстий H14, для валов h14.
3. Предельные отклонения формы и расположения поверхностей по 8 кл. точности ГОСТ 24643-81.

					КО М 84-89.01.004			
Изм.	Лист	№ докум.	Подпись	Дата				
Разраб.		Савина		12.84	Фланец	Лит	Масса	Масштаб
Провер.		Володин		12.84			2,2	1:1
Т.контр.						Лист	Листов 1	
Н.контр.		Попова		12.84	Сталь В Ст 3 пс 5 ГОСТ 380-71*	ГИАП		
Утв.								

Формат А4

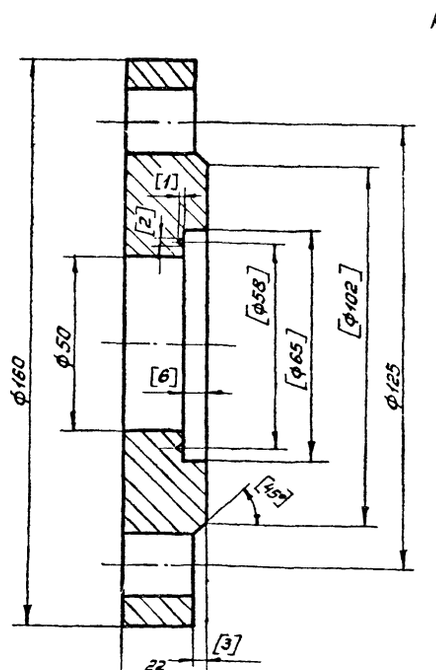

1. Обработку по размерам в квадратных скобках производить после сборки корпуса.
2. Неуказанные предельные отклонения линейных размеров $\pm \frac{JT15}{2}$, для отверстий H14, для валов h14.
3. Предельные отклонения формы и расположения поверхностей по 8 кл. точности ГОСТ 24643-81.

					КО М 84-89.01.006			
Изм.	Лист	№ докум.	Подпись	Дата				
Разраб.		Савина		12.84	Фланец	Лит	Масса	Масштаб
Провер.		Володин		12.84			3,0	1:1
Т.контр.						Лист	Листов 1	
Н.контр.		Попова		12.84	Сталь В Ст 3 пс 5 ГОСТ 380-71*	ГИАП		
Утв.								

1877-04

Формат А4

Альбом XV

Типовой проект

Rz80 (V)

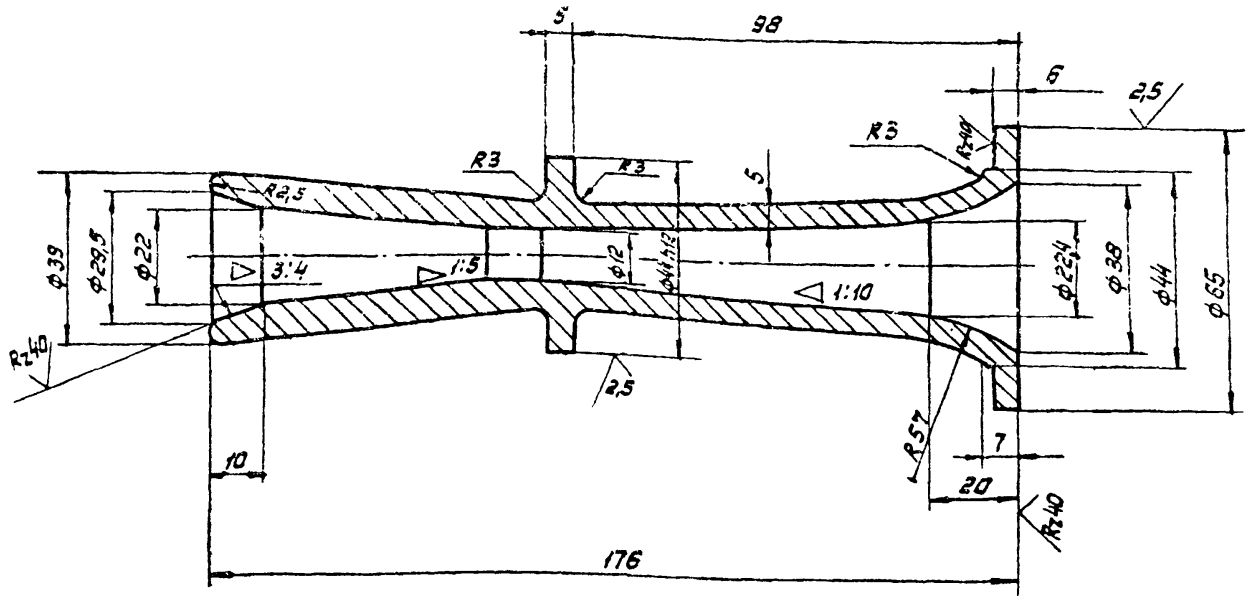

1. Неуказанные предельные отклонения линейных размеров $\pm \frac{JT15}{2}$, для отверстий H14, для валов h14.

2. Предельные отклонения формы и расположения поверхностей по 8 кл. точности ГОСТ 24643-81.

					КО/М 84-89.00.001	
Изм.	Лист	№ докум.	Подпись	Дата	Сопло	Лит: — / Масса: 0,74 / Масштаб: 1:1
Разраб.		Савина		12.84		Лист: — / Листов: 1
Провер.		Володин		12.84		
Т.контр.					Сталь В Ст3 пс5 ГОСТ 380-71*	ГИАП
Н.контр.		Попова		12.84		
Утв.						

Формат: А3

Rz80 (V)

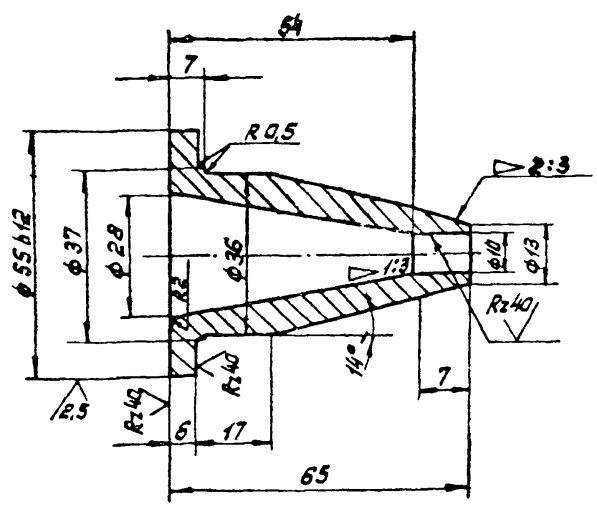

1. Неуказанные предельные отклонения линейных размеров $\pm \frac{JT15}{2}$, для отверстий H14, для валов h14.

2. Предельные отклонения формы и расположения поверхностей по 8 кл. точности ГОСТ 24643-81.

					КО/М 84-89.00.002	
Изм.	Лист	№ докум.	Подпись	Дата	Сопло паровпускное	Лит: — / Масса: 0,12 / Масштаб: 1:1
Разраб.		Савина		12.84		Лист: — / Листов: 1
Провер.		Володин		12.84		
Т.контр.					Сталь В Ст3 пс5 ГОСТ 380-71*	ГИАП
Н.контр.		Попова		12.84		
Утв.						

Формат: А4

Rz80 (V)

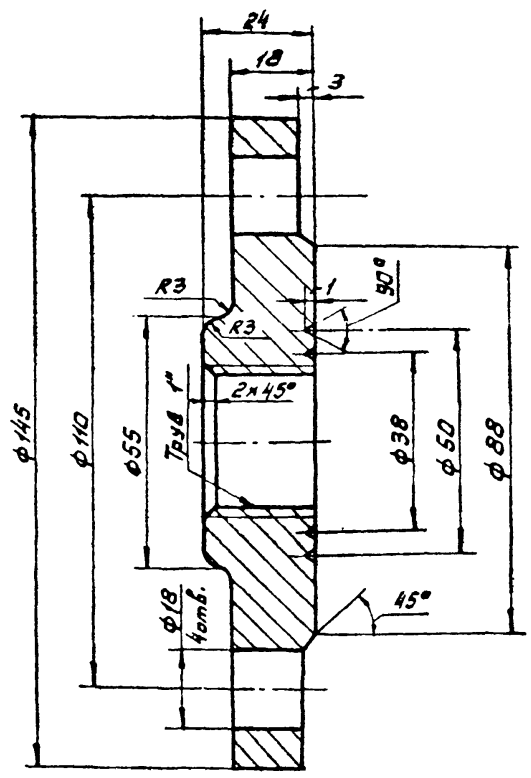

1. Неуказанные предельные отклонения линейных размеров $\pm \frac{JT15}{2}$, для отверстий H14, для валов h14.

2. Предельные отклонения формы и расположения поверхностей по 8 кл. точности ГОСТ 24643-81.

					КО/М 84-89.00.003	
Изм.	Лист	№ докум.	Подпись	Дата	Фланец	Лит: — / Масса: 1,6 / Масштаб: 1:1
Разраб.		Савина		12.84		Лист: — / Листов: 1
Провер.		Володин		12.84		
Т.контр.					Сталь В Ст3 пс5 ГОСТ 380-71*	ГИАП
Н.контр.		Попова		12.84		
Утв.						

1877-04

Формат А4

Альбом IV

Типовой проект

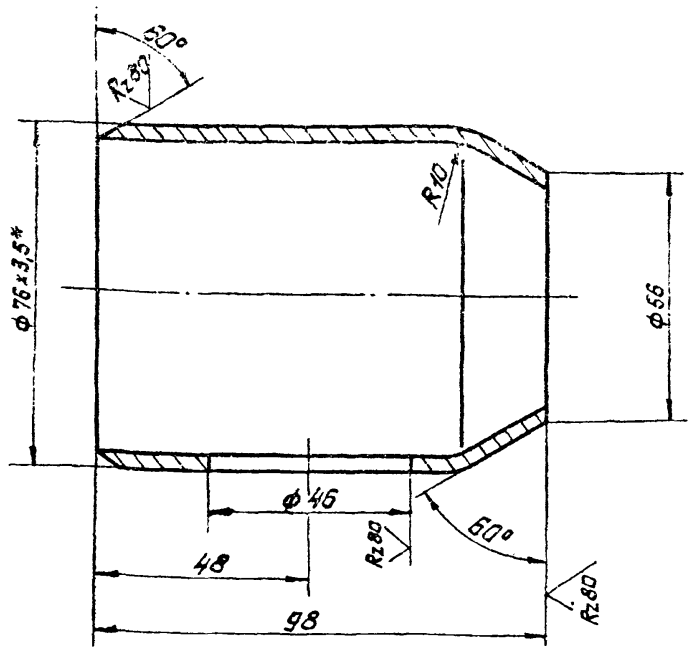

1. Неуказанные предельные отклонения линейных размеров $\pm \frac{JT15}{2}$, для отверстий H14, для валов h14.
2. Предельные отклонения формы и расположения поверхностей по 8кл. точности ГОСТ 24643-81
3. * Размеры для справок.

					КО/М 84-89.01.001		
Изм.	Лист	№ докум.	Подпись	Дата	Патрубок	Лит	Масса 0,63 / Масштаб 1:1
Разраб.		Савина		12.84		Лист	Листов 1
Провер.		Валодин		12.84			
Т.контр.							
Н.контр.		Попова		12.84	Труба 76х3,5 ГОСТ 8732-78* / Сталь 20 ℓ=98	ГИАП	
Утв.							

Подпись и дата | Инв.№ подл. | Взам.инв.№ | Инв.№ дубл. | Подпись и дата

Формат: А4

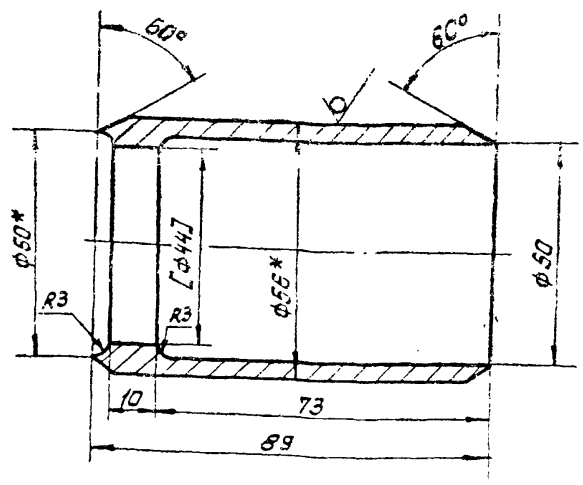

1. Обработку по размеру в квадратной скобке производить после сборки корпуса.
2. Неуказанные предельные отклонения линейных размеров $\pm \frac{JT15}{2}$, для отверстий H14, для валов h14.
3. Предельные отклонения формы и расположения поверхностей по 8кл. точности ГОСТ 24643-81.
4. * Размеры для справок.

					КО/М 84-89.01.002		
Изм.	Лист	№ докум.	Подпись	Дата	Патрубок	Лит	Масса 0,85 / Масштаб 1:1
Разраб.		Савина		12.84		Лист	Листов 1
Провер.		Валодин		12.84			
Т.контр.							
Н.контр.		Попова		12.84	Труба 56х7 ГОСТ 8732-78* / Сталь 20	ГИАП	
Утв.							

Подпись и дата | Инв.№ подл. | Взам.инв.№ | Инв.№ дубл. | Подпись и дата

Формат А4

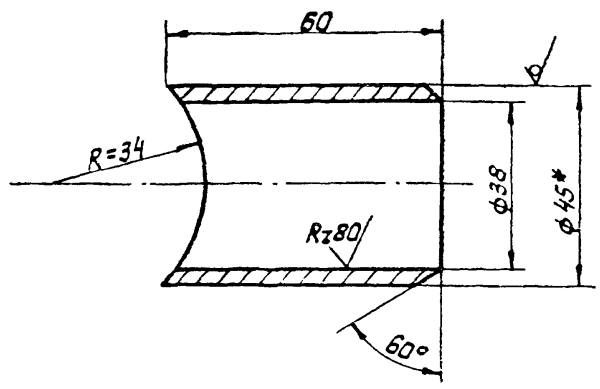

1. Неуказанные предельные отклонения линейных размеров $\pm \frac{JT15}{2}$, для отверстий H14, для валов h14.
2. Предельные отклонения формы и расположения поверхностей по 8 кл. точности ГОСТ 24643-81.
3. * Размеры для справок.

					КО/М 84-89.01.003		
Изм.	Лист	№ докум.	Подпись	Дата	Патрубок	Лит	Масса 0,3 / Масштаб 1:1
Разраб.		Савина		12.84		Лист	Листов 1
Провер.		Валодин		12.84			
Т.контр.							
Н.контр.		Попова		12.84	Труба 45х5,5 ГОСТ 8732-78* / Сталь 20	ГИАП	
Утв.							

Подпись и дата | Инв.№ подл.

Формат: А4

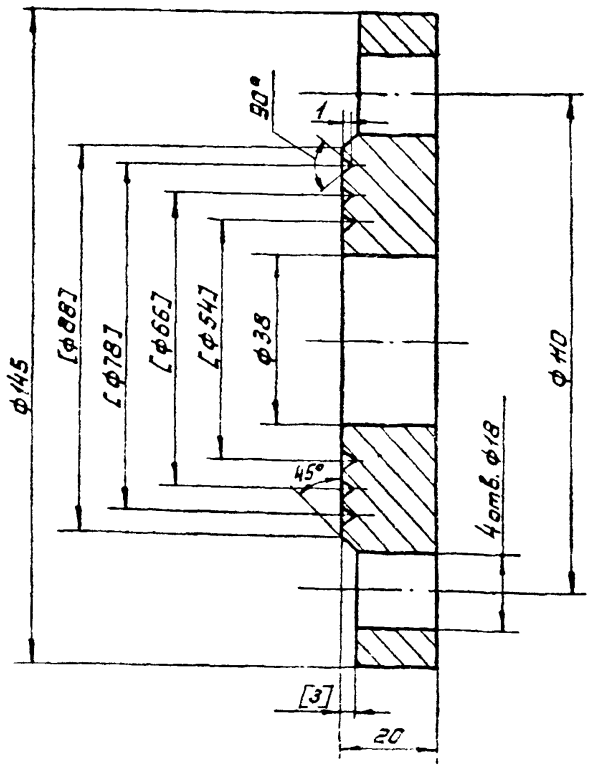

1. Обработку по размерам в квадратных скобках производить после сборки корпуса.
2. Неуказанные предельные отклонения линейных размеров $\pm \frac{JT15}{2}$, для отверстий H14, для валов h14.
3. Предельные отклонения формы и расположения поверхностей по 8 кл. точности ГОСТ 24643-81.

					КО/М 84-89.01.005		
Изм.	Лист	№ докум.	Подпись	Дата	Фланец	Лит	Масса 2,2 / Масштаб 1:1
Разраб.		Савина		12.84		Лист	Листов 1
Провер.		Валодин		12.84			
Т.контр.							
Н.контр.		Попова		12.84	Сталь В Ст 3 пс5 / ГОСТ 380-71*	ГИАП	
Утв.							

Подпись и дата | Инв.№ подл.

1877-04

Формат: А4

Альбом IV

Типовой проект

Формат	Зона	Поз.	Обозначение	Наименование	Кол.	Примечание
				Документация		
А2			КО/М 84-89.00.000.СБ	Сборочный чертеж	1	
А4			КО/М 84-89.00.000.ГЧ	Габаритный чертеж	1	
				Сборочные единицы		
А3		1	КО/М 84-89.01.000.СБ	Корпус	1	
				Детали		
А3		2	КО/М 84-89.00.001.	Сопло	1	
А4		3	КО/М 84-89.00.002	Сопло паровпускное	1	
А4		4	КО/М 84-89.00.003	Фланец	1	

Инв.№ подл. | Подпись и дата | Взам. инв.№ | Инв.№ дубл. | Подпись и дата

Изм.	Лист	№ докум.	Подпись	Дата
Разраб.		Савина		12.84
Провер.		Володин		12.84
Н.контр.		Попова		12.84
Утв.				

КО/М 84-89.00.000

Элеватор пароструйный N5 (сварной)

Лит | Лист 1 | Листов 2

ГИАП

Формат А4

Формат	Зона	Поз.	Обозначение	Наименование	Кол.	Примечание
А4		7		Прокладка ф55/33 Лист 1		
				паронит ПОН ГОСТ 481-80	1	
А4		8		Прокладка ф54/38 Лист 1		
				паронит ПОН ГОСТ 481-80	1	
А4		9		Прокладка ф64/50 Лист 1		
				паронит ПОН ГОСТ 481-80	1	
				Стандартные изделия		
		5		Болт М16х55.4.6		
				ГОСТ 7798-70*	4	
		6		Гайка М16.5 ГОСТ 5915-70*	4	

Инв.№ подл. | Подпись и дата | Взам. инв.№ | Инв.№ дубл. | Подпись и дата

Изм.	Лист	№ докум.	Подпись	Дата

КО/М 84-89.00.000

Лист 2

Формат А4

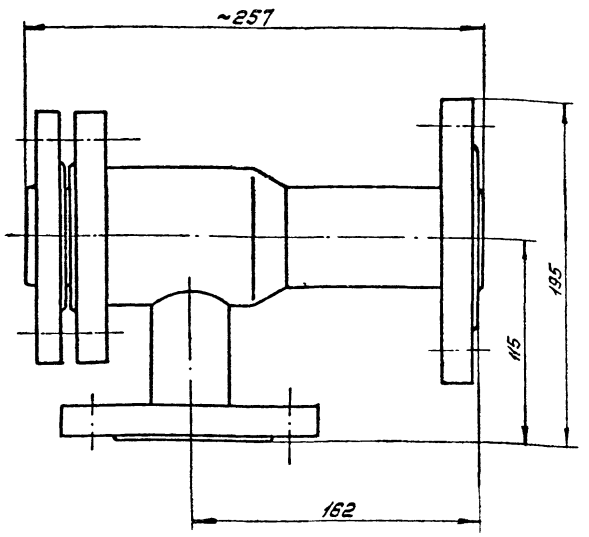

Инв.№ подл. | Подпись и дата | Взам. инв.№ | Инв.№ дубл. | Подпись и дата

Изм.	Лист	№ докум.	Подпись	Дата
Разраб.		Савина		12.84
Провер.		Володин		12.84
Т.контр.				
Н.контр.		Попова		12.84
Утв.				

КО/М 84-89.00.000.ГЧ

Элеватор пароструйный N5 (сварной) Габаритный чертеж

Лит | Масса 12.0 | Масштаб 1:2

Лист | Листов 1

ГИАП

Формат А4

Формат	Зона	Поз	Обозначение	Наименование	Кол.	Примечание
				Документация		
А3			КО/М 84-89.01.000.СБ	Корпус сварочный чертеж		
				Детали		
А4		1	КО/М 84-89.01.001.	Патрубок	1	
А4		2	КО/М 84-89.01.002.	Патрубок	1	
А4		3	КО/М 84-89.01.003	Патрубок	1	
А4		4	КО/М 84-89.01.004	Фланец	1	
А4		5	КО/М 84-89.01.005	Фланец	1	
А4		6	КО/М 84-89.01.006	Фланец	1	

Инв.№ подл. | Подпись и дата | Взам. инв.№ | Инв.№ дубл. | Подпись и дата

Изм.	Лист	№ докум.	Подпись	Дата
Разраб.		Савина		12.84
Провер.		Володин		12.84
Н.контр.		Попова		12.84
Утв.				

КО/М 84-89.01.000

Корпус

Лит | Лист | Листов 1

ГИАП

1877-04

Формат А4

Альбом V

Типовой проект

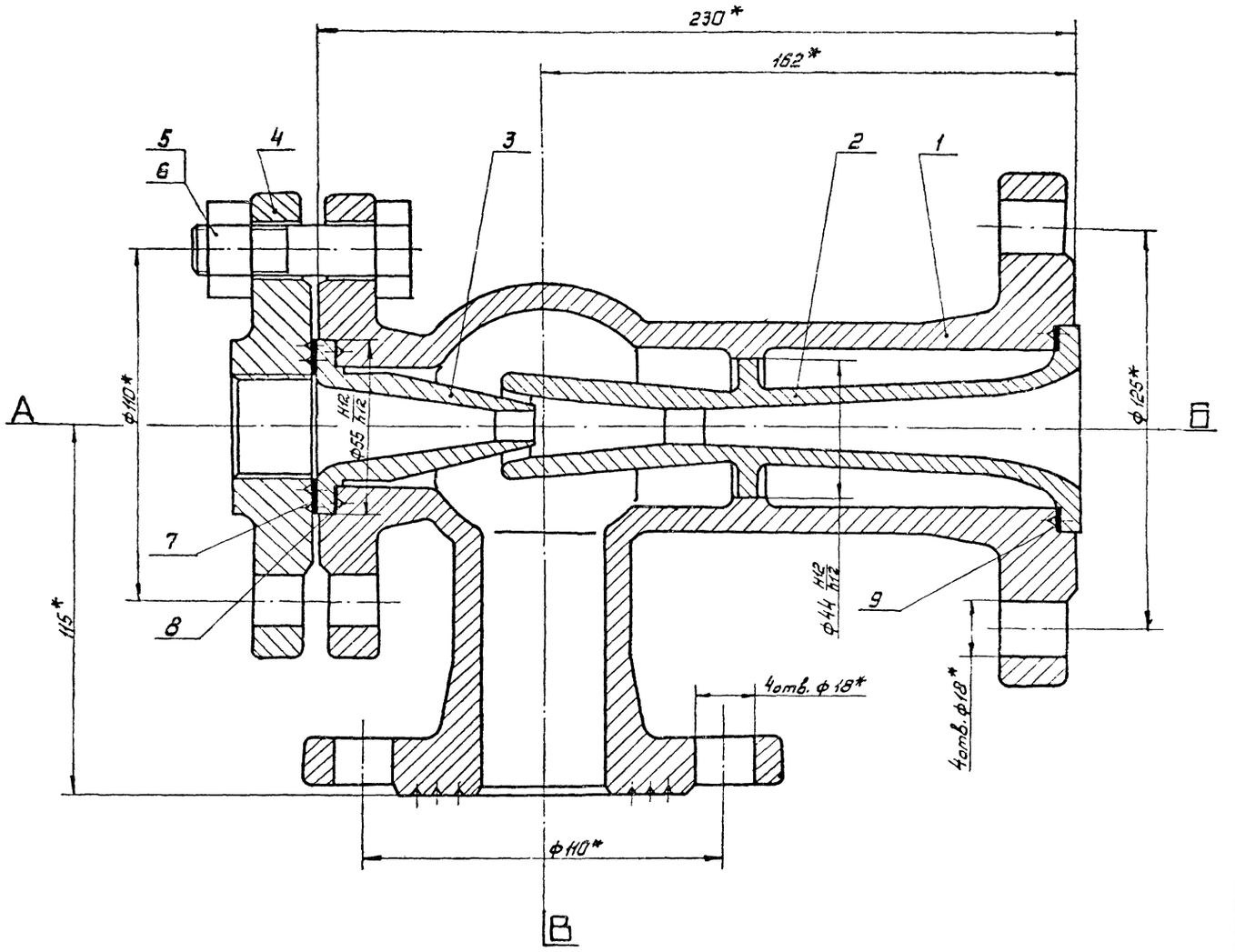

Таблица штуцеров

Обозначение	Наименование	Кол.	Проход условный Ду, мм	Давление условное Ру кгс/см²	Давление условное Ру МПа
А	Вход пара	1	40	16	1,6
Б	Выход воды	1	40	16	1,6
В	Вход воды.	1	40	16	1,6

1. Требование к материалам, изготовлению, испытания и приемка элеватора по ОСТ 26-291-79.
2. Расчетное давление $P_{расч} = 16$ кгс/см². Пробное гидравлическое давление $P_{пр} = 24$ кгс/см².
3 * Размеры для справок.

					КО/М 84-90.00.000.СБ	
Изм.	Лист	№ докум.	Подпись	Дата	Элеватор пароструйный №5 (литой). Сборочный чертеж.	Лит / Масса / Масштаб: 13,0 / 1:1
Разраб.		Сабина		12.84		Лист / Листов 1
Провер.		Володин		12.84		
Т.контр.						ГИАП
Н.контр.		Попова		12.84		
Утв.		Павлючик		12.84		

1877-04

Формат А2

Инв. № подл. | Подпись и дата | Взам. инв. № | Инв. № дубл. | Подпись и дата

Rz 80 (V)

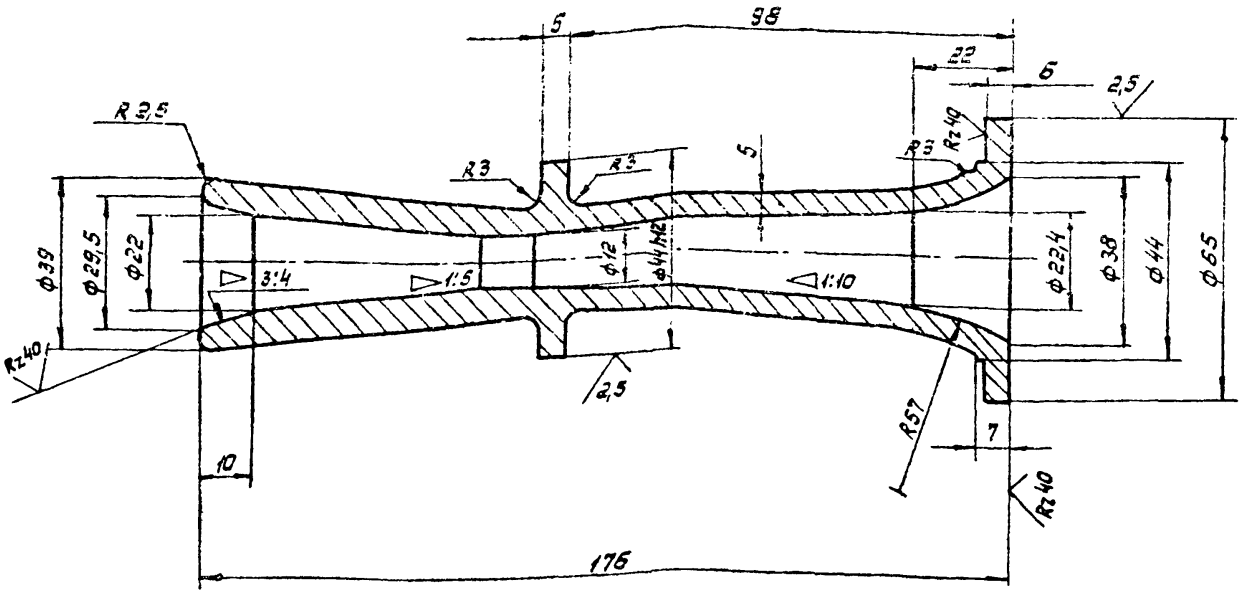

1. Неуказанные предельные отклонения линейных размеров $\pm \frac{IT15}{2}$, для отверстий H14, для валов h14

2. Предельные отклонения формы и расположения поверхностей по 8 кл. точности ГОСТ 24643-81.

					КО/М 84-90.00.002	
Изм.	Лист	№ докум.	Подпись	Дата	Сопло	Лит. / Масса 0,74 / Масштаб 1:1
Разраб.		Савина		12.84		Лист / Листов
Провер.		Володин		12.84		ГИАП
Т.контр.					Сталь ВСт3пс5 ГОСТ 380-71*	
Н.контр.		Попова		12.84		
Утв.						

Формат: А3

Rz 80 (V)

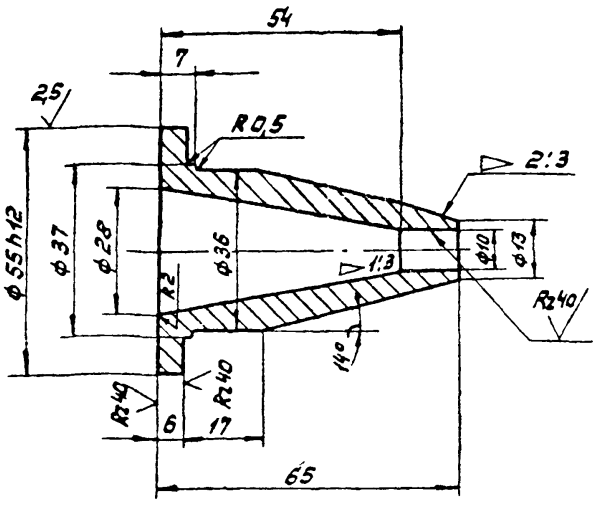

1. Неуказанные предельные отклонения линейных размеров $\pm \frac{IT15}{2}$, для отверстий H14, для валов h14.

2. Предельные отклонения формы и расположения поверхностей по 8 кл. точности ГОСТ 24643-81.

					КО/М 84-90.00.003.	
Изм.	Лист	№ докум.	Подпись	Дата	Сопло паровпускное	Лит. / Масса 0,12 / Масштаб 1:1
Разраб.		Савина		12.84		Лист / Листов 1
Провер.		Володин		12.84		ГИАП
Т.контр.					Сталь 8 Ст3пс5 ГОСТ 380-71*	
Н.контр.		Попова		12.84		
Утв.						

Формат А4

Rz 80 (V)

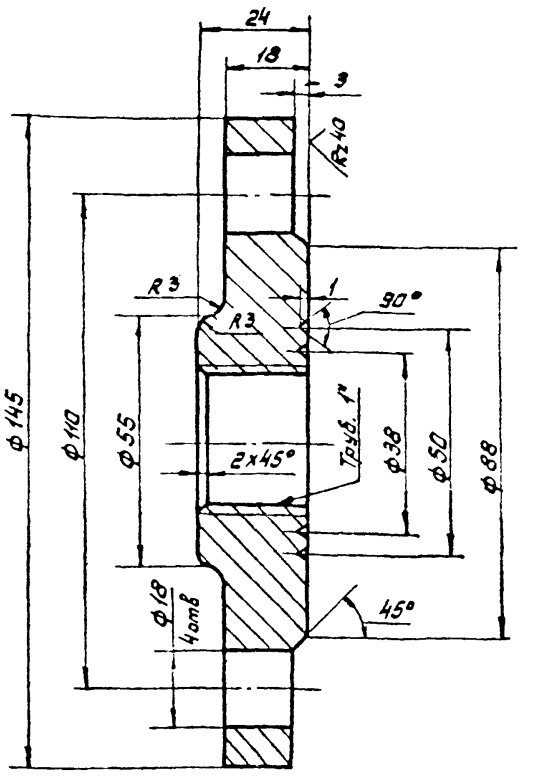

1. Неуказанные предельные отклонения линейных размеров $\pm \frac{IT15}{2}$, для отверстий H14, для валов h14.

2. Предельные отклонения формы и расположения поверхностей по 8 кл. точности ГОСТ 24643-81.

					КО/М 84-90.00.004	
Изм.	Лист	№ докум.	Подпись	Дата	Фланец	Лит. / Масса 1,6 / Масштаб 1:1
Разраб.		Савина		12.84		Лист / Листов 1
Провер.		Володин		12.84		ГИАП
Т.контр.					Сталь 8 Ст3пс5 ГОСТ 380-71*	
Н.контр.		Попова		12.84		
Утв.						

1877-04 Формат А4

Типовой проект

Инв. № подл. | Подпись и дата | Взам. инв. № | Инв. № дубл. | Подпись и дата

Альбом IV

Типовой проект

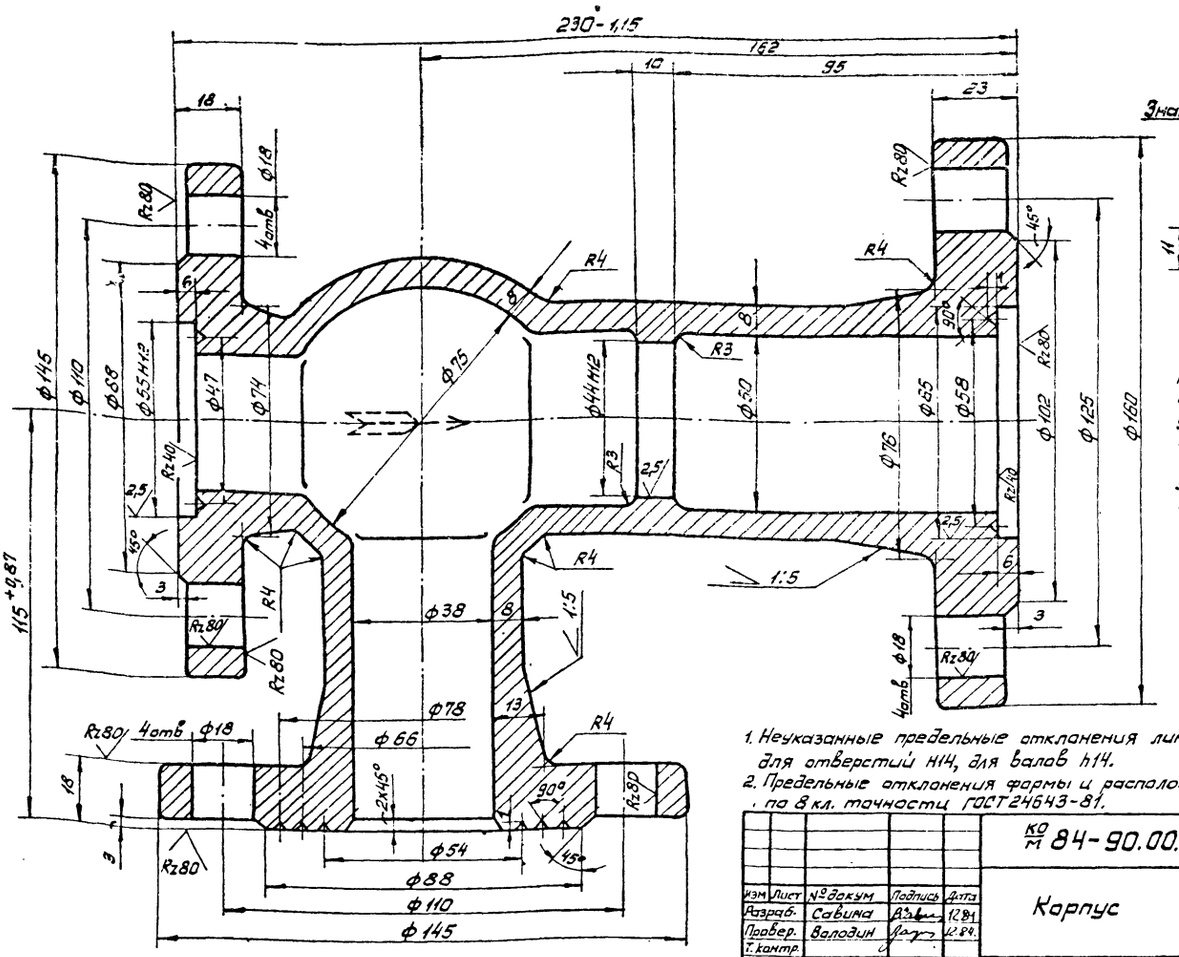

Знаки завода на корпусе

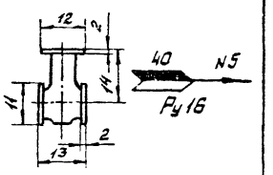

С одной стороны корпуса марка завода, с другой – стрелка, указывающая направление прохода, условный проход, номер элеватора и условное давление.

1. Неуказанные предельные отклонения линейных размеров $\pm \frac{IT14}{2}$, для отверстий h14, для валов h14.
2. Предельные отклонения формы и расположения поверхностей по 8 кл. точности ГОСТ 24643-81.

					КО М 84-90.00.001		
Изм.	Лист	№ докум.	Подпись	Дата	Корпус	Лит	Масса 10,0	Масштаб 1:1
Разраб.		Савина		12.84				
Провер.		Володин		12.84		Лист	Листов 1
Т. контр.							
Н. контр.		Попова		12.84	Сталь 20л-II ГОСТ 977-75*	ГИАП	
Утв.							

Формат А3

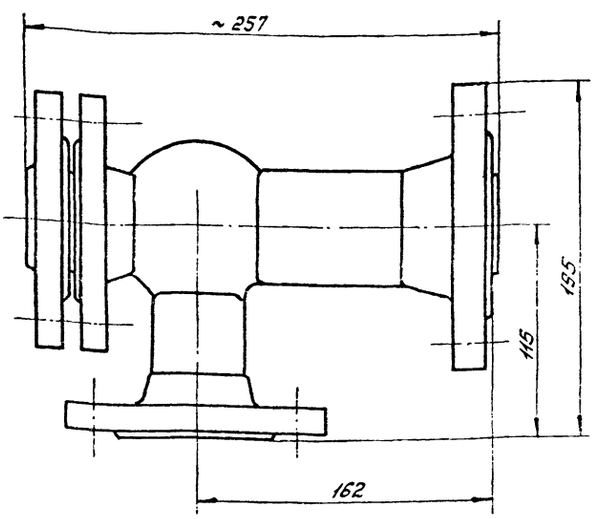

					КО М 84-90.00.000.Г4		
Изм.	Лист	№ докум.	Подпись	Дата	Элеватор пароструйный N5 (литой) Габаритный чертеж	Лит	Масса 13,0	Масштаб 1:2
Разраб.		Савина		12.84				
Н. контр.				12.84		Лист	Листов 1
Утв.							
Н. контр.		Попова		12.84		ГИАП	

Формат А4

Формат	Зона	Поз.	Обозначение	Наименование	Кол.	Примечание
				Документация		
А2			КО М 84-90.00.000.СБ	Сборочный чертеж	1	
А4			КО М 84-90.00.000.Г4	Габаритный чертеж	1	
				Детали		
А3		1	КО М 84-90.00.001	Корпус	1	
А3		2	КО М 84-90.00.002	Сопло	1	
А4		3	КО М 84-90.00.003	Сопло паровпускное	1	
А4		4	КС М 84-90.00.004	Фланец	1	
Б4		7		Прокладка Ф55/35 Лист 1		
				Паронит ПОН ГОСТ 481-80	1	
Б4		8		Прокладка Ф54/38 Лист 1		
				Паронит ПОН ГОСТ 481-80	1	
Б4		9		Прокладка Ф64/50 Лист 1		
				Паронит ПОН ГОСТ 481-80	1	
				Стандартные изделия		
		5		Болт М16х55.4.6. ГОСТ 7798-70*	4	
		6		Гайка М16,5 ГОСТ 5915-70*	4	

					КО М 84-90.00.000.		
Изм.	Лист	№ докум.	Подпись	Дата	Элеватор пароструйный N5 (литой)	Лит	Масса	Масштаб
Разраб.		Савина		12.84				
Провер.		Володин		12.84		Лист	Листов 1
Н. контр.		Попова		12.84		ГИАП	
Утв.							

1877-04

Формат А4

gost.e-ecolog.ru