ТИПОВОЙ ПРОЕКТ
901-7-17.90

ХЛОРАТОРНАЯ
ДЛЯ ОБЕЗЗАРАЖИВАНИЯ ПИТЬЕВЫХ И СТОЧНЫХ ВОД

ПРОИЗВОДИТЕЛЬНОСТЬЮ 50 КГ ТОВАРНОГО ХЛОРА В ЧАС

Альбом 4

КЖИ Строительные изделия

Разработан: Росинжстройимпекс
Зам. директора Н.Ф. Маликов
Главный инженер проекта И.Ш. Свердлов.

Утвержден Госкомархитектуры
Приказ №30 от 3 ноября 1990г.

© ЦИТП Госстроя СССР, 1991

gost.e-ecolog.ru

СОДЕРЖАНИЕ АЛЬБОМА

Обозначение	Наименование	Стр.
тп901-7-17.90 - КЖ.И.01	Колонна (1КБО-1М2-П-1; 1КБО-1М2-П-2)	3
- КЖ.И.02	Колонна (БКФ73-1-П-1)	4
- КЖ.И.03	Колонна (1КБО-1М2-П-3)	5
- КЖ.И.04	Колонна (1КБО-1М2-П-4)	6
- КЖ.И.РС1	Ведомость расхода стали на	
	дополнительные закладные	
	изделия на элемент, кг. Колонны.	7
- КЖ.И.05	Балка стропильная	8
- КЖ.И.06	Плита покрытия	
	(1ПГ-2АIVт-П-1-110ВБН-300м ÷	
	1ПГ-2АIVт-П-3-110ВБН-300м)	
- КЖ.И.РС2	Ведомость расхода стали на	
	дополнительные закладные	
	изделия на элемент, кг. Плиты	
	покрытия	9

Обозначение	Наименование	Стр.
тп 901-7-17.90 - КЖ.И.06СБ	Плиты покрытия	
	(1ПГ-2АIVт-П-1-110ВБН-300 м ÷	
	1ПГ-2АIVт-П-3-110ВБН-300 м)	10
	Сборочный чертеж	
- КЖ.И.07	Плита покрытия (2ПВБ-3АIVт-4П-1-110ВБН-300м;	
	2ПВБ-3АIVт-4П-2-110ВБН-300м;	
	2ПВБ-3АIVт-7П-1-110ВБН-300м)	11
- КЖ.И.08	Плита покрытия	
	(2ПВБ-3АIVт-10П-1-110ВБН-300м)	12
- КЖ.И.09	Панель стеновая	13
- КЖ.И.010	Рама металлическая (РМ1; РМ2)	14
- КЖ.И.011	Рама металлическая (РМ3; РМ4)	15
- КЖ.И.012	Щит (Щ1)	16

Типовой проект 901-7-17.90 Альбом 4

Инв.№ подл. | Подп. и дата | Взам.инв.№

Альбом Ч

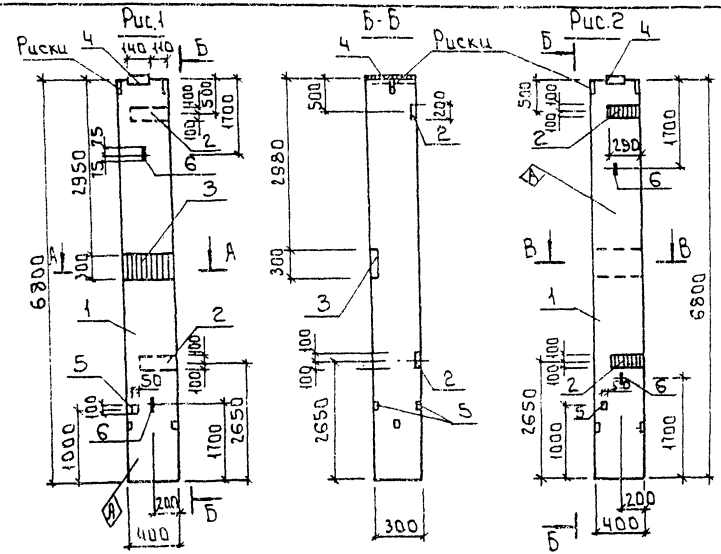

Формат	Зона	Поз.	Обозначение	Наименование	Кол.	Примеч.
				Документация		
			ТП901-7-17.90-КЖ.И.РС1	Ведомость расхода стали на дополнительные закладные изделия на элемент, кг		
				Сборочные единицы		
		1	1.423.1-3/88.01	Колонна 1К60-1м2-П	1	
		2	1.423.1-3/88.2-255	Изделие закладное М1-12	2	
		3	1.400-15.В1. 150-68	Изделие закладное МН144-3	1	
		4	1.423.1-3/88.2-239	Изделие закладное МН1	1	
		5	-253	Изделие закладное МН11	2	
		6	-285	Изделие закладное М12-150	2	
			Различие исполнений по сборочному чертежу	ТП901-7-17.90-КЖ.И.01-01		

1 Узлы установки закладных изделий см. серию 1.423.1-3/88. Вып.1.
2 Покрытие поверхности закладных деталей: Гор.Ц 60÷100. по Гост 2.310-68 и 9.306-85



Обозначение	Марка	Лист
т.п. 901-7-17.90-КЖ.И.01	1К60-1м2-П-1	1
-01	1К60-1м2-П-2	2

Привязан

Инв. №

Провер.	Антонова			
Разраб.	Стрыгина			
Н. контр.	Кузнецов			

ТП 901-7-17.90 КЖ.И.01

Колонна (1К60-1м2-П-1; 1К60-1м2-П-2)

Стадия	Масса	Масштаб
Р.Д	2.0т	М1:50
Лист	Листов 1	

Росинжстройимпекс

24582-01 4

Формат А3

Альбом 4

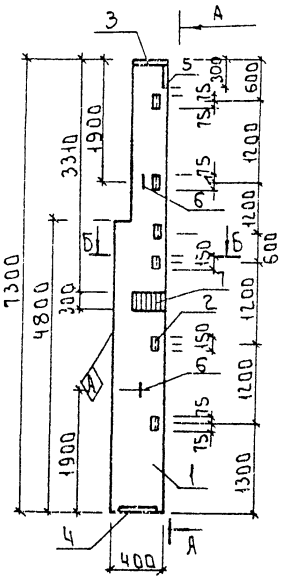

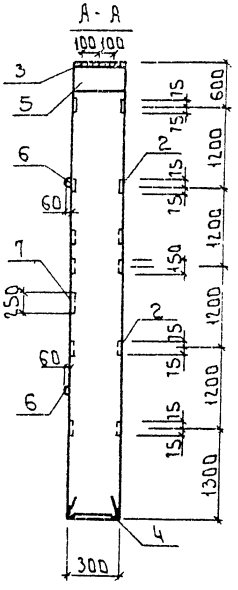

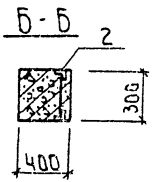

Форм.	Зона	Поз.	Обозначение	Наименование	Кол.	Примечание
				Документация		
			901-7-17.90 - КЖ.И.РС1	Ведомость расхода стали на дополнительные закладные изделия на элемент, кг		
				Сборочные единицы		
		1	1.427.1-3.1/87-10	Колонна 6КФ73-1-П	1	
		2	1.427.1-3.2/87-133	Изделие закладное МН28	5	
		3	1.427.1-3.2/87-120	Изделие закладное МН2	1	
		4	1.427.1-3.2/87-125	Изделие закладное МН7	1	
		5	1.427.1-3.2/87-119	Изделие закладное МН1	1	
		6	1.427.1-3.2/87-137	Изделие закладное МН35	2	
		7	1.427.1-3.2/87-130	Изделие закладное МН17	1	

1 Узлы установки закладных изделий см. серию 1.427.1-3.1/87, вып.1

2 Покрытие поверхностей закладных изделий: Гор.Ц 60÷100

Привязан:

Инв.№

Провер.	Антонова	
Разраб.	Стрыгина	
Н.контр.	Кузнецов	

т.п. 901-7-17.90 КЖ.И.02

Колонна (6КФ73-1-П-1)

Стадия	Масса	Масштаб
РД	2.0т	М1:50

Лист | Листов 1

РОСИНЖСТРОЙИМПЕКС

24582-04 5

Формат: А3

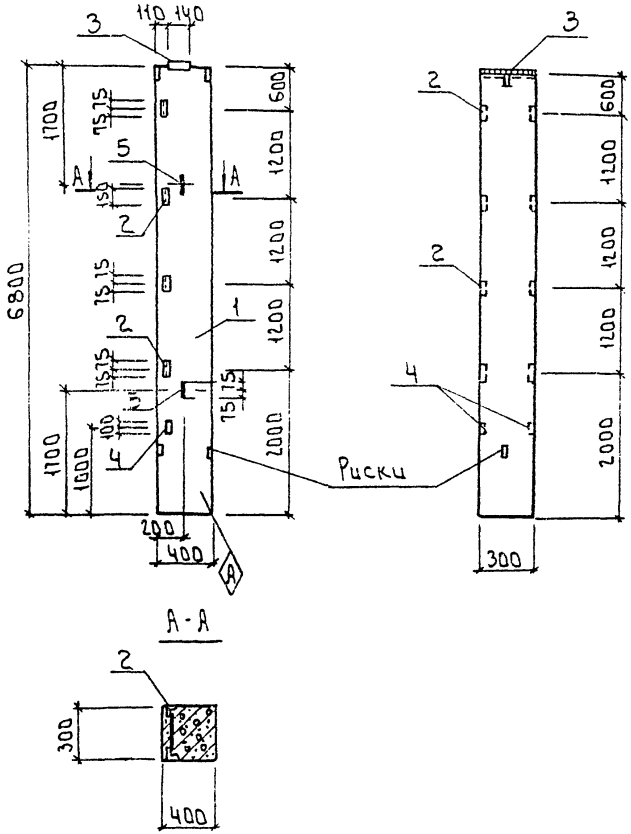

Формат	Зона	Поз.	Обозначение	Наименование	Кол.	Примечание
				Документация		
			901-7.17.90-КЖ.И.РС1	Ведомость расхода стали на дополнительные закладные изделия		
				на элемент, кг		
				Сборочные единицы		
		1	1.423.1-3/88.1-16	Колонна 1К60-1М2-П	1	
		2	1.423.1-3/88.2-256	Изделие закладное М1-13	4	
		3	1.423.1-3/88.2-239	Изделие закладное МН1	1	
		4	-253	Изделие закладное МН11	2	
		5	-258	Изделие закладное М12-150	2	

1 Узлы установки закладных изделий см. серию 1.423.1-3/88 Вып.1.
2 Покрытие поверхностей закладных изделий: Гор.Ц 60÷100.

Привязан:			т.п. 901-7-17.90	КЖ.И.03	
			Колонна /1К60-1М2-П-3/	Стадия: РД	Масса: 2.0т	Масштаб: 1:50
				Лист	Листов 1
Инв.№	Провер. Антонова			РОСИНЖСТРОЙИМПЕКС	
	Разраб. Стрыгина				
	Н.контр. Кузнецов				

24582-04 6

Формат: А3

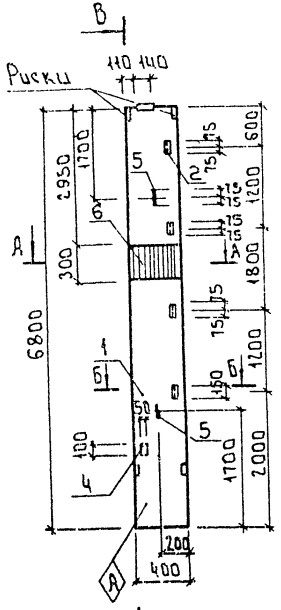

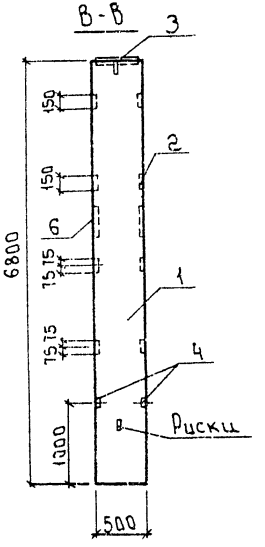

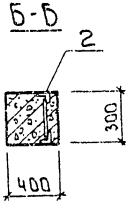

Формат	Зона	Поз.	Обозначение	Наименование	Кол.	Примечание
				Документация		
			ТП 901-7-17.90-КЖ И. РС1	Ведомость расхода стали на дополнительные закладные изделия на элемент, кг		
				Сборочные единицы		
		1	1.423.1-3/88.1-16	Колонна 1К60-1М2-П	1	
		2	1.423.1-3/88.2-256	Изделие закладное М1-13	4	
		3	1.423.1-3/88.2-239	Изделие закладное МН1	1	
		4	1.423.1-3/88.2-253	Изделие закладное МН11	2	
		5	1.423.1-3/88.2-285	Изделие закладное МН2-150	2	
		6	1.400-15.81.220-31	Изделие закладное МН216-4	1	

1 Узлы установки закладных изделий см. серию 1.423.1-3/88, Вып.1.
2 Покрытие поверхностей закладных изделий: Гор.Ц60÷100.

Альбом 4

Привязан

Инв.№

Провер.	Антонова	
Разраб.	Мирошниченко	
Н. контр.	Кузнецов	

ТП 901-7-17.90 КЖ.И.04.

Колонна (1К60-1М2-П-4)

Стадия	Масса	Масштаб
РД	2.0т.	1:50
Лист	Листов 1	

РОСИНЖСТРОЙИМПЕКС

24582-04 7

Формат А3

Альбом 4

Марка элемента	Изделия закладные																Общий расход
	Арматура класса								Прокат марки ГОСТ 27772-88								
	А-I	А-III							С245					С235			
	ГОСТ 5781-82								ГОСТ 19903-74		ГОСТ 103-76			ГОСТ 8509-86			
	ф6	ф12	ф10	ф12	ф14	ф22	ф25	Итого	δ=10	δ=8	δ=8	δ=14	Итого	L63×5	L90×6	Итого	
1К60-1М2-П-1	0.2	1.26		5.68	2.8	1.4	1.6	12.94	16.9		1.2	9.0	27.1				40.04
6КФ-73-1-П-1		2.86	3.96	5.78	2.08		1.6	16.28	8.6	9.6	1.2	9.0	28.4	5.6	4.2	9.8	54.66
1К60-1М2-П-2	0.2	1.26		5.68	2.8	1.4	1.6	12.94	16.9		1.2	9.0	27.1				40.04
1К60-1М2-П-3		1.26		8.2			4.0	13.46			3.0	22.5	25.5	7.1		7.1	46.06
1К60-1М2-П-4	0.4	1.26		8.48	2.8		1.6	44.54	15.4		1.2	9.0	25.6	5.76		5.76	45.9

Инв. № подл. | Подпись и дата | Взам. инв. №

Привязан

Инв. №

Проверил Антонова

Разраб. Мирошниченко

Н. контр. Кузнецов

ТП 901-7-17.90 КЖ.И.РС1

Ведомость расхода стали на дополнительные закладные изделия на элемент, кг. Колонны.

Стадия	Лист	Листов
РД	1	1

Росинжстройимпекс

Формат А3

Альбом 4

Рис.1

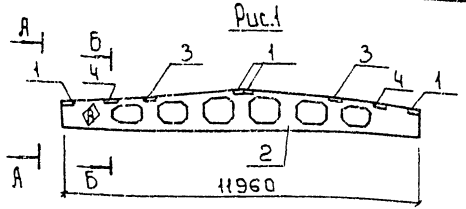

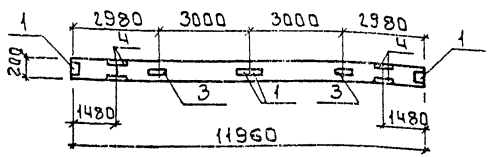

Рис.2

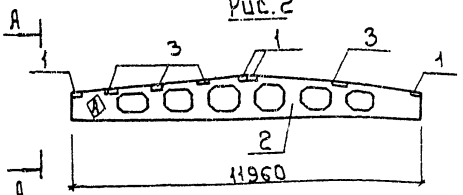

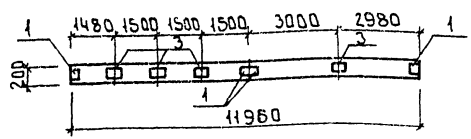

А - А

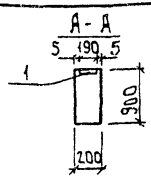

Б - Б

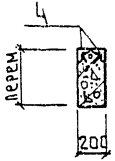

Формат	Зона	Поз.	Обозначение	Наименование	Кол.	Примеч.
				Сборочные единицы		
		1	1.400-6/76 Вып.1	Изделие закладное МЧ-1-2	4	
			Переменные данные для исполнений			
				ТП 901-7-17.90-КЖ.И.05		
				Сборочные единицы		
		2	1.462.1-3/89.1-3	Балка 2БДР12-5АIVТ-П	1	
		3	1.400-6/76 Вып.1	Изделие закладное МЧ-3-3	2	
		4	1.400-6/76 Вып.1	Изделие закладное МЧ-2-2	2	
				ТП 901-7-17.90-КЖ.И.05-01		
				Сборочные единицы		
		2	1.462.1-3/89.1-2	Балка 1БДР12-2АIVТ-П	1	
		3	1.400-6/76. Вып.1	Изделие закладное МЧ-3-3	4	

Ведомость расхода стали на дополнительные закладные изделия на элемент, кг

Марка элемента	Изделия закладные								Общий расход
	Арматура класса				Прокат марки по ГОСТ 27772-88				
	А-III				С 235				
	ГОСТ 5781-82				ГОСТ 8510-86		ГОСТ 103-76		
			Ф8	Ф10		110×10×8		S=6	
2БДР12-5АIVТ-П-1			2.8	0.4		10.4		9.6	23.2
1БДР12-2АIVТ-П-1			1.2	—		—		14.0	15.2

1 Узлы установки закладных изделий см. серию 1.462.1-3/89.

2 Покрытие поверхности закладных изделий - ГОР.Ц 60-100.

Обозначение	Марка	Рис.	Масса т
ТП 901-7-17.90-КЖ.И.05	2БДР12-5АIVТ-П-1	1	5.0
-01	1БДР12-2АIVТ-П-1	2	4.7

Привязан

Инв. №

Инв. № подл. | Подпись и дата | Взам. инв. №

Провер.	Антонова	
Разраб.	Ершова	
Н. контр.	Кузнецов	

ТП 901-7-17.90 КЖ.И.05

Балка стропильная

Стадия	Масса	Масштаб
Р4	см. таб.	М1:100
Лист	Листов 1	

Росинжстройимпекс

Альбом 4

Формат	Зона	Поз.	Обозначение	Наименование	Кол.	Примеч.
				Документация		
			КЖ.И.06.СБ	Сборочный чертеж		
			КЖ.И.РС2	Ведомость расхода		
				стали на дополнительные		
				закладные изделия на		
				элемент, кг		
				Сборочные единицы		
		1	1.465.1-10/82.1-02	Плита покрытия 1ПГ-2АIVТ-П-11ОВБн-300м	1	
				Переменные данные для исполнений		
				ТП.901-7-17.90-КЖ.И.06		
				Сборочные единицы		
		2	ГОСТ 22701.2-77	Изделие закладное М8	4	
				ТП 901-7-17.90-КЖ.И.06-01		
				Сборочные единицы		
		2	ГОСТ 22701.2-77	Изделие закладное М8	4	
		3	ГОСТ 22701.2-77	М9	2	
				ТП901-7-17.90-КЖ.И.06-02		
		3	ГОСТ 22701.2-77	Изделие закладное М9	2	

Альбом 4

Марка элемента	Изделия закладные									Всего	Общий расход
	Арматура класса А-III			Прокат марки по ГОСТ 27772-88 С235							
	ГОСТ 5781-82			ГОСТ 19903-74			ГОСТ 8509-86				
	ф10	ф14	Итого	S=8		Итого	L70×8		Итого		
1ПГ-2АIVТ-П-1-11ОВБн-300м	1.6		1.6	5.2		5.2				5.2	6.8
1ПГ-2АIVТ-П-2-11ОВБн-300м	2.2	0.2	2.4	5.2		5.2	1.7		1.7	6.9	9.3
1ПГ-2АIVТ-П-3-11ОВБн-300м	0.6	0.2	0.8				1.7		1.7	1.7	2.5

Привязан

Инв. №

Подпись и дата | Взам. инв. №

Разраб.	Антонова		
Провер.	Стригина		
Н. контр.	Кузнецов		

ТП 901-7-17.90 КЖ.И.06

Плита покрытия. 1ПГ-2АIVТ-П-1-11ОВБ-300М÷1ПГ-2АIVТ-П-3-11ОВБ-3 ОМ

Стадия	Лист	Листов
РД		1

Росниистройимпекс

Формат А4

Привязан

Инв. №

Провер.	Антонова		
Разраб.	Стригина		
Н. контр.	Кузнецов		

ТП 901-7-17.90 КЖ.И.РС2

Ведомость расхода стали на дополнительные закладные изделия на элемент, кг. Плиты покрытия.

Стадия	Лист	Листов
РД		1

Росниистройимпекс

Формат А4

Альбом 4

Рис.1

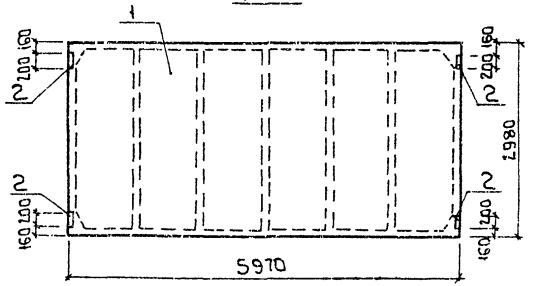

Рис.3

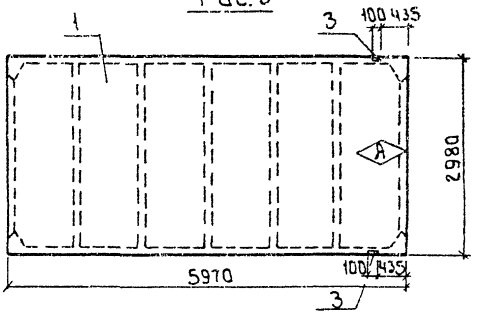

Рис.2

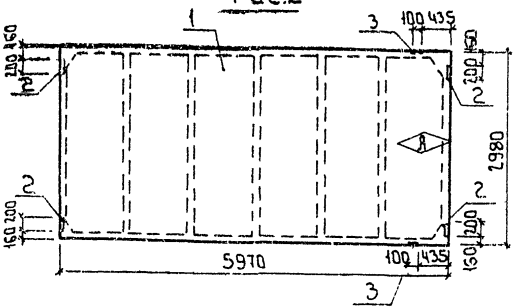

1 Узлы установки закладных изделий см. ГОСТ 22701.0-77 приложение 3.

2 Покрытие поверхности закладных изделий Гор.Ц.60-100.

Обозначение	Марка	Рис.
тп901-7-17.90-КЖ.И.06	1ПГ-2АIVТ-П-1-110ВБН-300М	1
-01	1ПГ-2АIVТ-П-2-110ВБН-300М	2
-02	1ПГ-2АIVТ-П-3-110ВБН-300М	3

Привязан

Инв. №

Провер.	Антонова	
Разраб.	Стригина	
Н.контр	Кузнецов	

тп 901-7-17.90 КЖ.И.06.СБ.

Плита покрытия
1ПГ-2АIVТ-П-1-110ВБН-300М ÷
1ПГ-2АIVТ-П-3-110ВБН-300М

Стадия	Масса	Масштаб
РД	3260	1:50

Лист | Листов 1

Росинжстройимпекс

24582-04 11

Формат А3

Инв. № подл. | Подпись и дата | Взам. инв. №

Альбом 4

Рис. 1

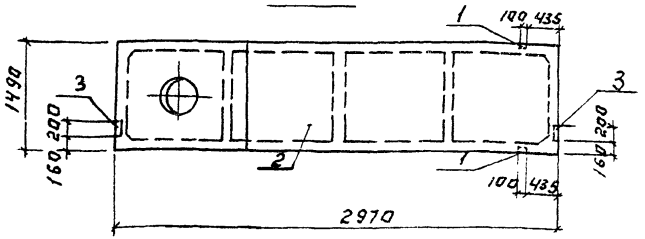

Рис. 2

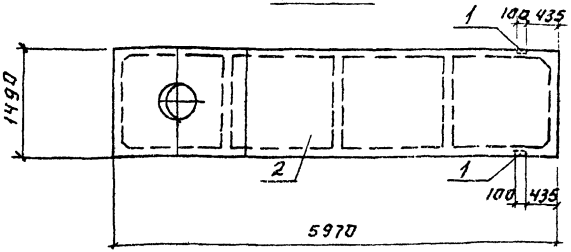

Ведомость расхода стали на дополнительные закладные детали на элемент, кг

Марка элемента	Изделия закладные: Арматура класса А-III ГОСТ 5781-82 Ф8	Ф10	Ф16	Итого	Прокат марки по ГОСТ 27772-88 С 235 ГОСТ 19903-74 S=6	Итого	ГОСТ 8509-86 L63х6	Итого	Общий расход
2ПВ6-3АIVТ-ЧП-1-110ВБН-300м	0,4	0,69	0,2	1,24	1,8	1,8	1,2	1,2	4,24
2ПВ6-3АIVТ-ЧП-2-110ВБН-300м	0,4		0,2	0,6			1,2	1,2	1,8
2ПВ6-3АIVТ-ТП-1-110ВБН-300м	0,4		0,2	0,6			1,2	1,2	1,8

Обозначение	Наименование	Рис	Масса кг
ТП 901-7-17.90 КЖ.И.07	2ПВ6-3АIVТ-ЧП-1-110ВБН-300м	1	2200
-01	2ПВ6-3АIVТ-ЧП-2-110ВБН-300м	2	2200
-02	2ПВ6-3АIVТ-ТП-1-110ВБН-300м	2	2150

Формат	Зона	Поз.	Обозначение	Наименование	Кол.	Примеч.
				Сборочные единицы.		
		1	1.465.1-7/84.2-170	Изделие закладное М3	2	
				Переменные данные для исполнений		
				ТП 901-7-17.90 КЖ.И.07		
				Сборочные единицы		
		2	1.465.1-10/82.1-08-01	Плита 2ПВ6-3АIVТ-ЧП-110ВБН-300м покрытия	1	
		3	1.465.1-7/84.2-180	Изделие закладное М4	2	
				ТП 901.7.17.90 КЖИ.07-01		
				Сборочные единицы.		
		2	1.465.1-10/82.1-08-01	Плита покрытия 2ПВ6-3АIVТ-ЧП-110ВБН-300м	1	
				ТП 901-7-17.90 КЖ.И.07-02		
				Сборочные единицы.		
		2	1.465.1-10/82.1-08-01	Плита покрытия 2ПВ6-3АIVТ-ТП-110ВБН-300м	1	

1. Узлы установки закладных изделий см. серию 1.465.1-7/84
2. Покрытие поверхности закладных изделий Гор.Ц 60-100

Привязан:

Инв. №

Проверил	Литонова		
Разраб.	Стригина		
Н. контр.	Кузнецов		

ТП 901-7-17.90 КЖ.И.07

Плита покрытия 2ПВ6-3АIVТ-ЧП-1-110ВБН-300м 2ПВ6-3АIVТ-ЧП-2-110ВБН-300м 2ПВ6-3АIVТ-ТП-1-110ВБН-300м

Стадия	Масса	Масштаб
РД	см. табл.	М 1:50
Лист:	Листов: 1	

Росинжстроинпекс

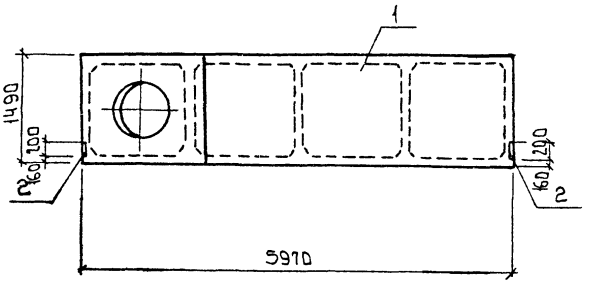

Формат	Зона	Поз.	Обозначение	Наименование	Кол.	Примеч.
				Сборочные единицы		
		1	1.465.1-10/82.1-08-01	Плита покрытия 2ПВ6-3АIVТ-10П-1Н0ВБН-300М	1	
		2	1.465.1-7/84.2-180	Изделие закладное М4	2	

Ведомость расхода стали на дополнительные закладные изделия на элемент, кг

Марка элемента	Изделия закладные											Общий расход
	Арматура класса			Прокат марки по ГОСТ 27772-88								
	A-III			C 235								
	ГОСТ 5781-82			ГОСТ 19903-74			ГОСТ 8509-86					
	Ф10		Итого	5-6		Итого	63-6				Итого	
2ПВ6-3АIVТ-10П-1-1Н0ВБН-300М	0.64		0.64	1.8		1.8	0.6				0.6	3.34

1. Узлы установки закладных изделий см.серию 1.465.1-7/84

2. Покрытие поверхностей закладных изделий Гор.Ц60-100

Альбом Ч

Привязан

Инв.№

Провер.	Антонова		
Разраб.	Стрелина		
Н.контр.	Кузнецов		

тп 901-7-17.90 КЖ.И.08

Плита покрытия 2ПВ6-3АIVТ-10П-1Н0ВБН-300М

Стадия	Масса	Масштаб
РД	2000	М1:50
Лист	Листов 1	

Росинжстройимпекс

Формат А3

Альбом 4

Рис.1

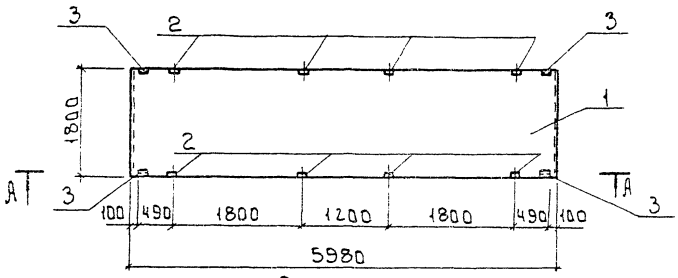

Рис.2

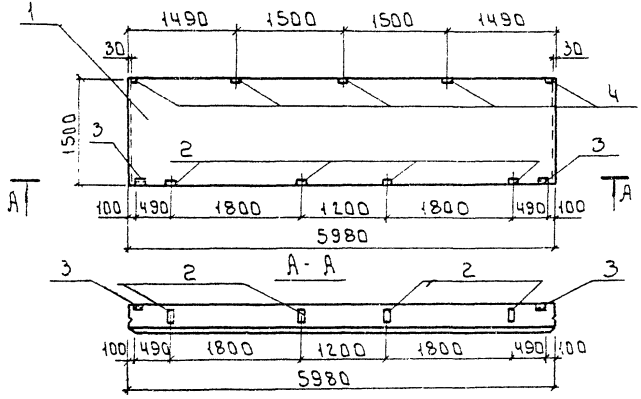

Формат	Зона	Поз.	Обозначение	Наименование	Кол.	Примеч.
			Переменные данные для исполнений			
				901-7-17.90-КЖ.И.09		
				Сборочные единицы		
		1	1.030.1-1.1-1 07-08	ПС60.18.3.0-2Л		
		2	1.030.1-1.1-3 36	Изделие закладное М9	8	
		3	1.030.1-1.1-3 30-01	Изделие закладное М2	4	
				901-7-17.90-КЖ.И.09-01		
				Сборочные единицы		
		1	1.030.1-1.1-1 06-07	ПС60.15.3.0-3Л		
		2	1.030.1-1.1-3 36	Изделие закладное М9	4	
		3	1.030.1-1.1-3 30-01	Изделие закладное М2	2	
		4	1.030.1-1.1-3 33-02	Изделие закладное М16	5	

Ведомость расхода стали на дополнительные закладные изделия на элемент, кг

Марка элемента	Изделия закладные								Всего
	Арматура класса А-III ГОСТ 5781-82			Прокат марки С235 ГОСТ 8905-86		ГОСТ 19903-74			
	ф10		Итого	L63×6	Итого	6×60	8×100	Итого	
ПС60.18.3.0-2Л-А	3.84		3.84	5.48	5.48	2.24	8.0	10.24	19.2
ПС60.15.3.0-3Л-А	7.8		7.8	2.74	2.74	1.12	9.35	10.47	21.0

Обозначение	Марка	Рис.	Масса ед. кг
901-7-17.90-КЖ.И.09	ПС60.18.3.0-2Л-А	1	3760
-01	ПС60.15.3.0-3Л-А	2	3140

Привязан.

Инв. №

Пробер	Антонова	
Разраб.	Мирошниченко	
Н. контр.	Кузнецов	

ТП 901-7-17.90 КЖ.И.09

Панель стеновая

Стадия	Масса	Масштаб
РД	см. табл.	1:50
Лист	Листов 1	

Росинжстройимпекс

24582-04 14

Формат: А3

Альбом 4

Рис.1

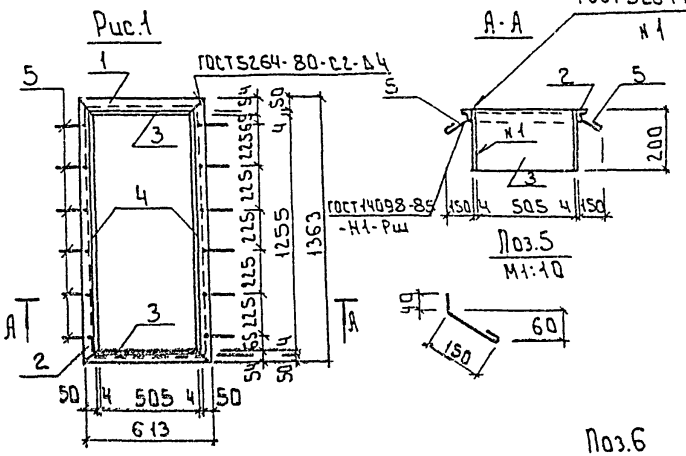

Рис.2

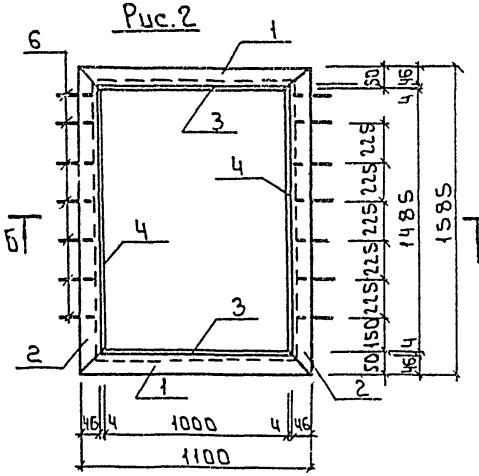

Поз.6
М1:10

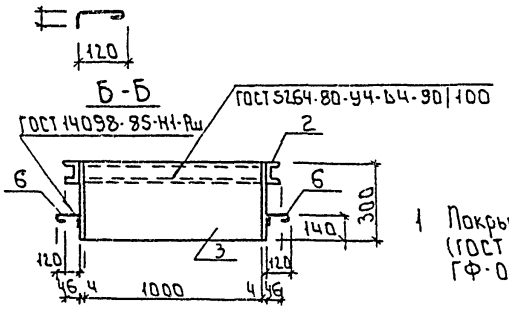

Норм.	Зона	Поз.	Обозначение	Наименование	Кол	Примечание
			Переменные данные для исполнений			
				901-7-17.90 -КЖ.И.10		
			Детали			
Б4		1	901-7-17.90 - КЖ.И.10.1	Уголок 50×50×5-Б ГОСТ 8509-86 / С235 ГОСТ 27772-88 Е-613	2	2.31 кг
Б4		2	2	Уголок 50×50×5-Б ГОСТ 8509-86 / С235 ГОСТ 27772-88 Е-1363	2	5.14 кг
Б4		3	3	Лист 4×1001×505 ГОСТ 19903-74 / С235 ГОСТ 27772-88	2	3.17 кг
Б4		4	4	Лист 4×200×1263 ГОСТ 19903-74 / С235 ГОСТ 27772-88	2	8.56 кг
Б4		5	5	ФБАТ ГОСТ 5781-82 Е:230	12	0.05 кг
				901-7-17.90-КЖ.И.10-01	01	
			Детали			
Б4		1	901-7-17.90 - КЖ.И. 6	Швеллер 10П ГОСТ 8240-72 / С235 ГОСТ 27772-88 Е-1100	2	9.45 кг
Б4		2	7	Швеллер 10П ГОСТ 8240-72 / С235 ГОСТ 27772-88 Е-1585	2	13.60 кг
Б4		3	8	Лист 4×300×1000 ГОСТ 19903-74 / С235 ГОСТ 27772-88	2	9.42 кг
Б4		4	9	Лист 4×300×1493 ГОСТ 19903-74 / С235 ГОСТ 27772-88	2	14.05 кг
Б4		6	10	ФБАТ ГОСТ 5781-82 Е:230	14	0.05 кг

Обозначение	Марка	Рис	Масса кг
901-7-17.90 КЖ.И.10	РМ1	1	39.0
-01	РМ2	2	93.75

1 Покрытие поверхностей: масляная краска (ГОСТ 8292-85) за 2 раза по грунтовке ГФ-021 (ГОСТ 25129-82)

Привязан:

Инв. №

Провер.	Антонова	
Разраб.	Стрижина	
Н. контр.	Кузнецов	

ТП 901-7-17.90 КЖ.И.10

Рама металлическая (РМ1; РМ2)

Стадия	Масса	Масштаб
РД	см. табл.	М1:20
Лист	Листов 1	

Росинжстройимпекс

Формат: А3

Альбом 4

Рис.1

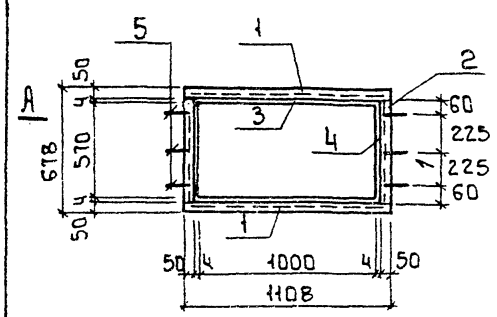

А-А

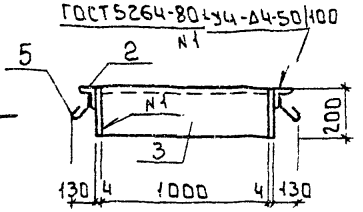

Поз. 5

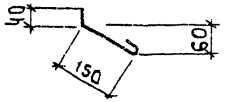

Рис.2

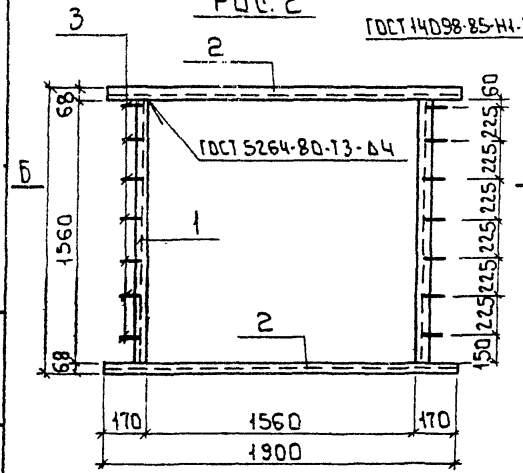

Б - Б

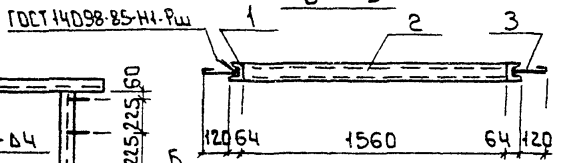

Поз. 3

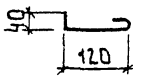

Формат	Зона	Поз.	Обозначение	Наименование	Кол.	Примеч.
				Переменные данные для исполнений		
				ТП 901-7-17.90 - КЖ.И.011		
				Детали		
БЧ		1	ТП 901-7-17.90 - КЖ.И.0.11.1	Уголок 50×50×5-Б ГОСТ 8509-86 / С235 ГОСТ 27772-88 ℓ=1108	2	4.1 кг
БЧ		2	2	Уголок 50×50×5-Б ГОСТ 8509-86 / С235 ГОСТ 27772-88 ℓ=578	2	2.2 кг
БЧ		3	3	Лист 4×200×100 В ГОСТ 19903-74 / С235 ГОСТ 27772-88	2	6.3 кг
БЧ		4	4	Лист 4×208×570 ГОСТ 19903-74 / С235 ГОСТ 27772-88	2	3.6 кг
БЧ		5	5	ФБ А1 ГОСТ 5781-82 ℓ=280	6	0.06 кг
				ТП 901-7-17.90 - КЖ.И.011-01		
				Детали		
БЧ		1	КЖ.И.011.6	Швеллер 14 ГОСТ 8240-89 / С235 ГОСТ 27772-88 ℓ=1560	2	19.2 кг
БЧ		2	7	Швеллер 14 ГОСТ 8240-89 / С235 ГОСТ 27772-88 ℓ=1900	2	23.4 кг
БЧ		3	8	ФБ А1 ГОСТ 5781-82 ℓ=250	14	0.05 кг

1 Покрытие поверхностей: масляная краска ГОСТ 8292-85 за 2 раза по грунтовке ГФ-021 ГОСТ 25129-82

Обозначение	Марка	Рис.	Масса кг.
ТП 901-7-17.90-КЖ.И.011	Рм3	1	32.8
	Рм4	2	86.0

Привязан

Инв.№

Взам. инв.№ | Подпись и дата

Провер.	Антонова	
Разраб.	Стритина	
Н. контр.	Кузнецов	

ТП 901-7-17.90 КЖ.И.011

Рама металлическая (Рм3; Рм4)

Стадия	Масса	Масштаб
РД	сн. табл.	1:20
Лист	Листов 1	

Росинжстройимпекс

Формат А3

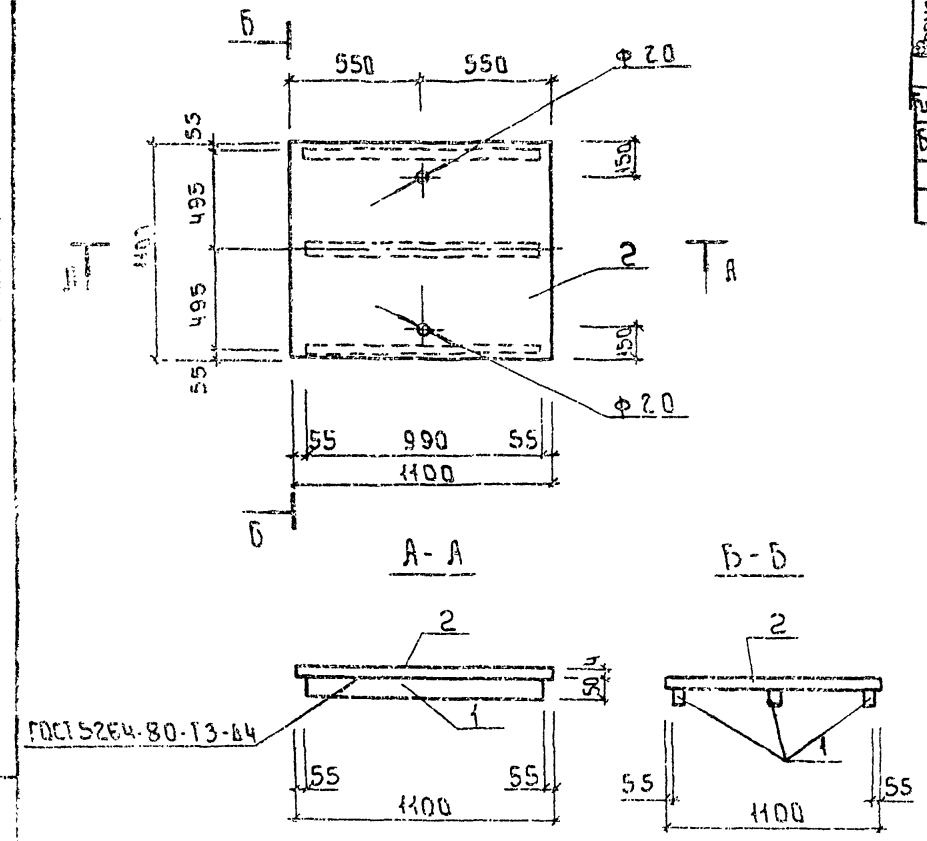

Формат	Зона	Поз.	Обозначение	Наименование	Кол	Примеч
				Детали		
Б4		1	ТП901-7-17.90-КЖ.И.012.1	Лист 4×40×990 ГОСТ 19903-74 / С235 ГОСТ 27772-88	3	1.55 кг
Б4		2	2	Лист РАМБ. К-4.0-1100×1100 Ст3кп2 ГОСТ 8568-77	1	40.4 кг

1 Покрытие поверхностей: масляная краска (ГОСТ 8292-85) за 2 раза по грунтовке ГФ-021 (ГОСТ 25129-82)

Альбом 4

Провер.	Антонова		
Разраб.	Мигошкевич		
Н.контр.	Кузнецов		

Привязан

Инв. №

ТП 901-7-17.90 КЖ.И.012

Щит (Ш1)

Стадия	Масса	Масштаб
РД	45,05	1:20

Лист | Листов 1

Росинистройимпекс

24582-04 (17)

Формат: А3

gost.e-ecolog.ru